Главное архитектурно-планировочное управление г.Москвы
ПРОЕКТНЫЙ ИНСТИТУТ
МОСИНЖПРОЕКТ

Сборные железобетонные изделия инженерных сооружений

/по номенклатуре Главмосинжстроя/

Альбом ПС-143

Рабочие чертежи изделий

gost.e-ecolog.ru

Москва 1980г

Ах.33355-1/134

Главное архитектурно-планировочное управление г. Москвы
ПРОЕКТНЫЙ ИНСТИТУТ
МОСИНЖПРОЕКТ

Сборные железобетонные изделия инженерных сооружений

/по номенклатуре Главмосинжстроя/

АЛЬБОМ ПС-143

РАБОЧИЕ ЧЕРТЕЖИ ИЗДЕЛИЙ

Главный инженер института Самохвалов
Начальник ОНСИ Козеева

МОСКВА 1980г.

Стр	Наименование	Лист N	Арх. N
1	Титульный лист		
2-5	Содержание альбома		3959/пс-3962/пс
6-9	Пояснительная записка		3963/пс-3966/пс
10-13	Основные показатели сборных железобетонных элементов	1-4	3967/пс-3970/пс
14-15	Схемы испытаний	5-6	3971/пс-3972/пс
16	Опалубочные чертежи плит перекрытия ДП-9т; ДП-11т; ДП-9у; ДП-11у	7	3973/пс
17	Опалубочные чертежи плит перекрытия ДП-14-1т, ДПО-14.	8	3974/пс
18	Опалубочные чертежи плит перекрытия ДП-15-1т, ДПО-15	9	3975/пс
19	Опалубочные чертежи плит перекрытия ВП-14-6; ВП-18-6; ВП-22-6, ВП-26-6.	10	3976/пс
20	Опалубочные чертежи плит перекрытия ВП-30-12, ВП-34-12; ВП-38-12; ВП-40-12.	11	3977/пс
21	Опалубочные чертежи плит перекрытия ВП-14-18; ВП-18-18, ВП-22-18, ВП-26-18; ВП-30-18, ВП-34-18, ВП-38-18; ВП-40-18.	12	3978/пс
22	Опалубочный чертеж плиты перекрытия П-1.	13	3979/пс
23	Опалубочные чертежи стеновых блоков ДС-2т; ДС-15т, ДС-17т.	14	3980/пс
24	Опалубочные чертежи стеновых блоков ДС-5т, ДС-4т, СТК-24.	15	3981/пс
25	Опалубочные чертежи стеновых блоков БС-6; БС-6у, БС-6А	16	3982/пс
26	Опалубочный чертеж стенового блока ДБ-1В	17	3983/пс
27	Опалубочный чертеж блока набережных БН-3	18	3984/пс
28	Опалубочный чертеж блока набережных БН-5	19	3985/пс
29	Опалубочные чертежи стеновых блоков СБ-0у, СБ-1Ау, СБ-2Ау	20	3986/пс
30	Опалубочный чертеж блока берегоукрепления водоемов ПВ-1	21	3987/пс
31	Опалубочные чертежи колонн ДК-18, ДК-24	22	3988/пс
32	Опалубочный чертеж фундаментного блока ДБК-12	23	3989/пс
33	Опалубочные чертежи плит днища ДБ-9у, ДБ-12у, ДБ-13у; ДБ-14у; ДБ-16у, ДБ-17у.	24	3990/пс
34	Опалубочные чертежи балок ДБ-24, ДБ-29, ДБ-34, ДБ-39, ДБ-44, ДБ 49; ДБ-54; БТ-49т, БТ-54т	25	3991/пс
35	Опалубочный чертеж плиты днища СД	26	3992/пс
36	Опалубочный чертеж плит временных дорог ДСП-8, ДСП-8у	27	3993/пс
37	Опалубочный чертеж разделительной перемычки РП-1	28	3994/пс
38	Опалубочный чертеж разделительной перемычки РП-2	29	3995/пс
39	Арматурный чертеж плиты перекрытия ДП-9т. Разрезы.	30	3996/пс
40	Арматурный чертеж плиты перекрытия ДП-9т. Сетки, каркасы.	31	3997/пс
41	Арматурный чертеж плиты перекрытия ДП-11т. Разрезы.	32	3998/пс
42	Арматурный чертеж плиты перекрытия ДП-11т. Сетки, каркасы	33	3999/пс
43	Арматурный чертеж плиты перекрытия ДП-9у. Разрезы.	34	4000/пс
44	Арматурный чертеж плиты перекрытия ДП-9у Сетки, каркасы	35	4001/пс
45	Арматурный чертеж плиты перекрытия ДП-11у. Разрезы	36	4002/пс
46	Арматурный чертеж плиты перекрытия ДП-11у. Сетки, каркасы.	37	4003/пс

Вх. 33355 л.3

				Сборные железобетонные изделия инженерных сооружений (по номенклатуре Главмосинжстроя)	Альбом ПС-143
[illegible]	[illegible]	[illegible]		Содержание альбома	Стадия Р.Ч. / Лист / Арх. N
					ОНСК / Мосинжпроект г. Москва

Стр	Наименование	Лист N	Арх. N
47	Арматурный чертеж плиты перекрытия ДП-14-1т. Разрезы	38	4004/пс
48	Арматурный чертеж плиты перекрытия ДП-14-1т. Сетки, каркасы.	39	4005/пс
49	Арматурный чертеж плиты перекрытия ДПО-14. Разрезы	40	4006/пс
50	Арматурный чертеж плиты перекрытия ДПО-14. Сетки, каркасы	41	4007/пс
51	Арматурный чертеж плиты перекрытия ДП-15-1т Разрезы	42	4008/пс
52	Арматурный чертеж плиты перекрытия ДП-15-1т. Сетки, каркасы.	43	4009/пс
53	Арматурный чертеж плиты перекрытия ДПО-15. Разрезы.	44	4010/пс
54	Арматурный чертеж плиты перекрытия ДПО-15. Сетки, каркасы	45	4011/пс
55	Арматурный чертеж плиты перекрытия ВП-14-6.	46	4012/пс
56	Арматурный чертеж плиты перекрытия ВП-18-6	47	4013/пс
57	Арматурный чертеж плиты перекрытия ВП-22-6.	48	4014/пс
58	Арматурный чертеж плиты перекрытия ВП-26-6	49	4015/пс
59	Арматурный чертеж плиты перекрытия ВП-30-12.	50	4016/пс
60	Арматурный чертеж плиты перекрытия ВП-34-12	51	4017/пс
61	Арматурный чертеж плиты перекрытия ВП-38-12	52	4018/пс
62	Арматурный чертеж плиты перекрытия ВП-40-12.	53	4019/пс
63	Арматурный чертеж плиты перекрытия ВП-14-18	54	4020/пс
64	Арматурный чертеж плиты перекрытия ВП-18-18	55	4021/пс
65	Арматурный чертеж плиты перекрытия ВП-22-18	56	4022/пс
66	Арматурный чертеж плиты перекрытия ВП-26-18.	57	4023/пс
67	Арматурный чертеж плиты перекрытия ВП-30-18	58	4024/пс
68	Арматурный чертеж плиты перекрытия ВП-34-18	59	4025/пс
69	Арматурный чертеж плиты перекрытия ВП-38-18	60	4026/пс
70	Арматурный чертеж плиты перекрытия ВП-40-18.	61	4027/пс
71	Арматурный чертеж плиты перекрытия П-1 Разрезы.	62	4028/пс
72	Арматурный чертеж плиты перекрытия П-1. Сетки, каркасы	63	4029/пс
73	Арматурный чертеж стенового блока ДС-2т. Разрезы.	64	4030/пс
74	Арматурный чертеж стенового блока ДС-2т. Сетки, каркасы.	65	4031/пс
75	Арматурный чертеж стенового блока ДС-15т. Разрезы.	66	4032/пс
76	Арматурный чертеж стенового блока ДС-15т. Сетки, каркасы	67	4033/пс
77	Арматурный чертеж стенового блока ДС-17т. Разрезы	68	4034/пс
78	Арматурный чертеж стенового блока ДС-17т Сетки, каркасы.	69	4035/пс
79	Арматурный чертеж стенового блока ДС-5т. Разрезы.	70	4036/пс
80	Арматурный чертеж стенового блока ДС-5т. Сетки, каркасы	71	4037/пс
81	Арматурный чертеж стенового блока ДС-4т Разрезы	72	4038/пс
82	Арматурный чертеж стенового блока ДС-4т. Сетки, каркасы.	73	4039/пс

Вх. 33355 л.4

				Сборные железобетонные изделия инженерных сооружений (по номенклатуре Главмосинжстроя)		Альбом ПС-143
Нач. отд.	Козеева	[signature]		Содержание альбома	Стадия	Лист	Арх. N
Стр. инж.	Афонин	[signature]			РА		4040/пс
					ОНСК	Мосинжпроект г. Москва	

Стр	Наименование	Лист N	Арх N
83	Арматурный чертеж стенового блока СТК-24 Разрезы.	74	4040/пс
84	Арматурный чертеж стенового блока СТК-24 Сетки, каркасы	75	4041/пс
85	Арматурный чертеж стенового блока БС-6	76	4042/пс
86	Арматурный чертеж стенового блока БС-6у.	77	4043/пс
87	Арматурный чертеж стенового блока БС-6А	78	4044/пс
88	Арматурный чертеж стенового блока ДБ-1В Разрезы	79	4045/пс
89	Арматурный чертеж стенового блока ДБ-1В Каркасы.	80	4046/пс
90	Арматурный чертеж блока набережных БН-3	81	4047/пс
91	Арматурный чертеж блока набережных БН-5	82	4048/пс
92	Арматурный чертеж стенового блока СБ-0У	83	4049/пс
93	Арматурный чертеж стенового блока СБ-1АУ	84	4050/пс
94	Арматурный чертеж стенового блока СБ-2АУ	85	4051/пс
95	Арматурный чертеж блока берегоукрепления водоемов ПВ-1	86	4052/пс
96	Арматурный чертеж колонн ДК-18; ДК-24.	87	4053/пс
97	Арматурный чертеж фундаментного блока ДБК-12	88	4054/пс
98	Арматурный чертеж плиты днища ДБ-9у	89	4055/пс
99	Арматурный чертеж плиты днища ДБ-12у	90	4056/пс
100	Арматурный чертеж плиты днища ДБ-13у	91	4057/пс
101	Арматурный чертеж плиты днища ДБ-14у	92	4058/пс
102	Арматурный чертеж плиты днища ДБ-16у	93	4059/пс
103	Арматурный чертеж плиты днища ДБ-17у.	94	4060/пс
104	Арматурные чертежи балок ДБ-24, ДБ-29; ДБ-34.	95	4061/пс
105	Арматурные чертежи балок ДБ-39; ДБ-44.	96	4062/пс
106	Арматурные чертежи балок ДБ-49; ДБ-54	97	4063/пс
107	Арматурный чертеж балки БТ-49т.	98	4064/пс
108	Арматурный чертеж балки БТ-54т	99	4065/пс
109	Арматурный чертеж плиты днища СД. Разрезы	100	4066/пс
110	Арматурный чертеж плиты днища СД. Сетки	101	4067/пс
111	Арматурный чертеж плиты временных дорог ДСП-8у.	102	4068/пс
112	Арматурный чертеж разделительной перемычки РП-1	103	4069/пс
113	Арматурный чертеж разделительной перемычки РП-2	104	4070/пс
114	Опорные подушки для теплопроводов Ду=50÷400мм	105	4071/пс
115	Опорные подушки для теплопроводов Ду=450-1400мм	106	4072/пс
116	Опорные подушки для теплопроводов Ду=450÷1400мм Арматурные изделия.	107	4073/пс
117	Закладные детали опорных подушек. Вариант.	108	4074/пс
118	Кольцо горловины К-7-10	109	4075/пс
119	Кольцо горловины К-10-10	110	4076/пс

Вх.33355 ч.5

Сборные железобетонные изделия инженерных сооружений (по номенклатуре Главмосинжстроя)

Альбом ПС 143

Содержание альбома

Лист N

Р4

Инск

Стр	Наименование	Л.стн	Арх.N
120	Кольцо горловины К-12-10	111	4077/пс
121	Кольцо горловины К-15-10	112	4078/пс
122	Кольцо горловины К-20-10	113	4079/пс
123	Опорная плита ОП-7 Опалубочный чертеж.	114	4080/пс
124	Опорная плита ОП-7 Арматурный чертеж.	115	4081/пс
125	Поворотное кольцо ПК-7С. Опалубочный чертеж	116	4082/пс
126	Поворотное кольцо ПК-7С. Арматурный чертеж.	117	4083/пс
127	Детали армирования плит перекрытия и балок	118	4084/пс
128	Арматурный чертеж плиты временных дорог ДСП-8	119	4195/пс
129	Опалубочный чертеж блока наружной обделки Б-2.0.	120	4196/пс
130	Арматурный чертеж блока наружной обделки Б-2.0	121	4197/пс
131	Опалубочный чертеж блока наружной обделки ТБ-26у.	122	4198/пс
132	Арматурный чертеж блока наружной обделки ТБ-26у. Разрезы	123	4199/пс
133	Арматурный чертеж блока наружной обделки ТБ-26у. Сетки	124	4200/пс

Вх. 33355 л.6

Сборные железобетонные изделия инженерных сооружений (по номенклатуре Главмосинжстроя)

Альбом ПС-МЗ

Содержание альбома

СМСК

Мосинжпроект г. Москва

В настоящем альбоме представлены чертежи железобетонных изделий, предназначенных для выпуска на предприятиях Объединения Мосинжбетон Главмосинжстроя.
В альбоме наряду с изделиями, освоенными производством, представлены также изделия, подлежащие освоению вновь.
Чертежи изделий, освоенных производством переработаны с целью приведения их в соответствие с действующими в настоящее время нормативными документами, расширения области их применения и снижения материалоёмкости.
Изделия, подлежащие освоению вновь, предназначены для повышения сборности сооружений и позволят значительно сократить объем монолитных работ при строительстве инженерных сооружений

I. Конструктивная характеристика изделий

В составе альбома приведены рабочие чертежи железобетонных изделий, предназначенных для строительства инженерных сооружений и коммуникаций.
В их числе плиты перекрытия, стеновые блоки, плиты днища, балки, колонны, фундаментные башмаки, блоки набережных, блоки берегоукрепления водоемов, плиты для врененных дорог, кольца горловин колодцев, элементы телефонных колодцев и т.д., что дает возможность сооружать в сборном железобетоне различные виды инженерных сооружений, как то: каналы и камеры тепловых, канализационных, и водосточных сетей и коммуникационных коллекторов, пешеходные переходы, набережные, колодцы, временные дороги, щитовые тоннели.

Пересмотрено армирование и разработано вновь 25 марок плит перекрытия, 13 марок стеновых блоков, 7 марок плит днища, 9 марок балок, 5 марок колец горловин, 10 марок опорных подушек, 2 блоков набережных, 2х колонн, фундаментного блока, блоков щитовой проходки.

Плиты перекрытия имеют длину от 1,4м до 5,4м, ширина их колеблется от 0,6м до 1.8м.

Стеновые блоки имеют высоту от 1,4м до 4,2м, длина их колеблется от 1,2м до 2,4м в зависимости от марки блока. Балки имеют длину, находящуюся в пределах 2,4 – 5,4м. Максимальный вес сборных железобетонных изделий составляет ≈ 5т.

Маркировка элементов принята: ДП – деталь перекрытия, ДС – деталь стенового блока, ДПО – деталь плит перекрытия с отверстиями, БС – блок стеновой и т.д.

Цифры и индексы после буквенного обозначения указывают: порядковый номер изделия для плит перекрытия типа ДП и стеновых блоков типа ДС, длину в дециметрах

Вх. 33355 л.7

Изм.	Лист	№ докум.	Подп.	Дата	Сборные железобетонные изделия инженерных сооружений (по номенклатуре Главмосинжстроя)		Альбом ПС-143
Нач. отд.		Козеева			Пояснительная записка	Стадия	Лист	Лист N
Гл. инж.		Афонин				Р.Ч.		5565, ПС
Вед. инж.						ОНСК	Мосинжстрой

Инв. и подп. | Подп. и дата

для балок и плит перекрытия типа ВП; диаметр максимального теплопровода в дециметрах в опорных подушках; индекс „Т" обозначает область применения для камер теплосетей и т.д.

II Требования к бетону и арматуре изделий

Марка бетона на сжатие и морозостойкость в зависимости от вида и назначения конструкций находится в пределах М200 ÷ М300; МР3-75 ÷ МР3200. Состав бетонной смеси, способы её уплотнения, режим термовлажностной обработки, уход за бетоном должны обеспечивать получение бетона предусмотренных марок по прочности и морозостойкости. Отпускная прочность бетона должна быть не менее 70% в летнее время, в зимнее не менее 100% от проектной для плит перекрытия и балок, и не менее 85% в зимнее время для других конструкций. Исключение составляют блоки для тоннелей, сооружаемых закрытым (щитовым) способом. Их отпускная прочность должна быть зимой и летом равна 100% от проектной.

Армирование сборных железобетонных элементов предусмотрено сварными сетками и каркасами, объединяемыми в объемные пространственные каркасы.

Сварные сетки должны изготовляться при помощи контактной точечной сварки на многоточечных, одноточечных машинах и в отдельных случаях при помощи дуговой сварки. Изготовление каркасов при помощи дуговой сварки не допускается. Объединение арматурных элементов в пространственные каркасы следует осуществлять, как правило при помощи сварочных клещей; допускается объединение вязальной проволокой.

Для изготовления арматурных изделий должна применяться сталь класса А-I; А-III по ГОСТ 5781-75 класса В-I по ГОСТ 6727-53*. При отсутствии арматуры класса А-III может быть произведена замена ее на класс А-II без изменения шага стержней или их количества в соответствии с табл. 1

Таблица 1

Арматура класса А-III	8	10	12	14	16	18	20	22	25	28
Возможная замена арматурой класса А-II	10	12	14	16	18	20	22	25	28	32

Для монтажных (подъемных) петель сборных элементов следует применять горячекатанную арматурную сталь класса А-I марок В.Ст.3сп2 и В.Ст.3пс-2.

В случае, если возможен монтаж конструкций при расчетной зимней температуре ниже минус 40°, для монтажных петель не допускается применять сталь марки В.Ст.3пс2.

Вх. 33355 л.8

Изм	Лист	N Докум	Подп.	Дата	Сборные железобетонные изделия инженерных сооружений (по номенклатуре Главмосинжстроя)	Альбом ПС-143
Нач. отд.		Козеева			Пояснительная записка	Стадия Лист Арх. N
Гл. инж.		Афонин				Р.А. Дата А/ПС
Вед. инж.						ОНСК Мосинжпроект г. Москва

Инв. № подл. | Подп. и дата

Для закладных деталей следует применять углеродистую сталь по ГОСТ 380-71.*

Толщина защитного слоя бетона рабочей арматуры принята 20-30мм, для распределительной 15мм.

Допускаемые отклонения по толщине защитного слоя ± 5мм. Фиксация защитных слоев должна обеспечиваться при помощи бетонных или пластмассовых фиксаторов. Фиксация расстояния между сетками обеспечивается при помощи плоских каркасов.

III. Изготовление изделий

Сборные железобетонные изделия предусматривается изготовлять на заводах железобетонных изделий оснащённых технологическим оборудованием для изготовления таких конструкций.

При изготовлении железобетонных изделий необходимо выполнение требований действующих нормативных документов. Допускаемые отклонения от проектных размеров при изготовлении по длине: для элементов с длиной до 4.0м ± 8мм, свыше 4.0м ± 10мм, по ширине ± 8мм; по толщине ± 5мм. Разность длин диагоналей изделий не должна превышать 8мм при площади изделий до 8м² и ± 12мм при площади изделия свыше 8м². На поверхности изделия должна быть поставлена хорошо видимая маркировка, в которой должны быть указаны: наименование завода изготовителя, марка изделия, дата изготовления изделия, штамп технического контроля, отпускная масса в кг.

VI. Хранение, транспортирование и монтаж железобетонных изделий

Готовые изделия хранятся на специально оборудованных складах (площадках), рассортированными по маркам.

Изделия, не принятые ОТК, требующие ремонта или дополнительной выдержки бетона, должны храниться отдельно от изделий, принятых ОТК и разрешенных к отпуску.

Складирование железобетонных элементов должно производиться не более 4см в 2 м по высоте с постановкой деревянных прокладок. Транспортирование железобетонных от завода-изготовителя к месту монтажа должно производиться с соблюдением следующих требований:

а) Сборные железобетонные элементы должны поставляться на объекты комплектно.

б) Элементы должны быть тщательно раскреплены для предохранения от продольного и поперечного смещения.

Монтаж железобетонных изделий должен производиться за подъемные петли. При хранении, транспортировании и монтаже железобетонных элементов, помимо требований насто-

Вх. 33355 л. 9

					Сборные железобетонные изделия инженерных сооружений (по номенклатуре Главносинжстроя)			Альбом ПС-143
Изм	Лист	N Докум.	Подп.	Дата				
Нач. отд		Козеева	[signature]		Пояснительная записка	Стадия	Лист	Арх. N
Гл. инж.		Афонин	[signature]			Р.4		3965/ПС
Вед. инж.						ОНСК		Мосинжпроект г. Москва

Инв. и подп. | Подп. и дата

ящего альбома, необходимо соблюдение действующих нормативных документов и проекта производства работ.

V. Испытание изделий

Испытание изделий на прочность производится контрольными разрушающими нагрузками, эквивалентными принятым при расчете.

Величины разрушающих нагрузок определены в соответствии с ГОСТ 8829-77 по расчетным значениям изгибающих моментов и поперечных сил.

Схемы испытания железобетонных элементов, подлежащих прочностным испытаниям, приведены в настоящем альбоме.

VI. Основные расчетные положения

Сборные железобетонные изделия предназначены для применения в следующих условиях строительства: несущая способность основания должна быть не менее 1.5 кг/см²; объемный вес грунта принят $\gamma_н = 1.8$ т/м³; угол внутреннего трения грунта засыпки $\varphi^p = 30°$, расчетный модуль деформаций $E_p = 150$ кг/см²

Временная нагрузка принята по схемам НК-80 и Н-30.

Для расчетных нагрузок приняты следующие коэффициенты нагрузок:

1. от собственного веса конструкций $n = 1.1$
2. от давления грунта $n = 1.2$
3. от автомобильной нагрузки Н-30 $n = 1.4$
4. от колесной нагрузки НК-80 $n = 1.1$

Динамический коэффициент $(1+\mu)$ в зависимости от глубины заглубления и вида временной нагрузки колеблется от 1 до 1.3.

Распределение давления от временной нагрузки принято под углом 45° в пределах дорожной одежды и под углом 30° в грунте.

Расчеты произведены в соответствии с СН-200-62, СН-365-67, и СНиП II-21-75.

Вх. 33355 л. 10

Изм.	Лист	№ Докум.	Подп.	Дата	Сборные железобетонные изделия и инженерных сооружений (по номенклатуре Главносинжстроя)		Альбом ПС-143
Нач.отд.		Козеева	Козеева		Пояснительная записка	Стадия	Лист	Арх. №
Гл.инж.		Афонин				Р 4		3966/ПС
Вед.инж.						ОНСК	Мосинжпроект г. Москва

Инв. № подл. | Подп. и дата

N п/п	Эскиз	Марка изделия	Размеры, мм: Длина Д	Ширина Ш	Высота В	Расход бетона на 1 изд., м³	Масса изделия, т	Расход стали: на 1 изделие	на 1 м³ бетона	Арх. N
1	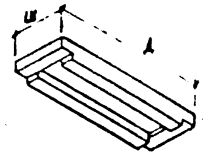	ДП-3т	3400	1200	300	0,627	1,57	80,75	128,79	3973/ПС 3996/ПС 3997/ПС
		ДП-3у	3400	1200	300	0,627	1,57	103,52	173,68	3973/ПС 4000/ПС 4001/ПС
		ДП-14-4т	4800	1000	360	1,07	2,67	127,67	119,32	3974/ПС 4006/ПС 4008/ПС
		ДП-15-4т	5400	1000	400	1,37	3,42	173,59	126,71	3975 ПС 4009/ПС 4009/ПС
2	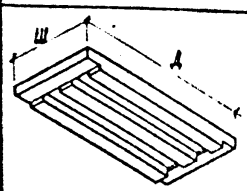	ДП-11т	3850	1800	300	1,15	2,87	165,84	144,2	3973/ПС 3998/ПС 3999/ПС
		ДП-11у	3850	1800	300	1,15	2,87	234,22	203,67	3973/ПС 4002/ПС 4003/ПС
3	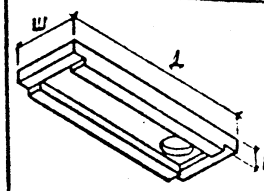	ДП0-14	4800	1500	360	1,32	3,30	211,07	159,90	3974/ПС 4006/ПС 4007/ПС
		ДП0-15	5400	1500	450	1,80	4,50	237,24	131,8	3975/ПС 4010/ПС 4011/ПС
4	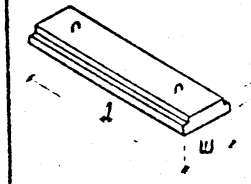	ВП-14-6	1400	600	160	0,13	0,33	15,77	121,3	3976/ПС
		ВП-18-6	1800	600	160	0,16	0,40	35,18	219,9	3976/ПС
		ВП-22-6	2200	600	160	0,20	0,50	12,58	362,9	3976/ПС
		ВП-26-6	2600	600	220	0,33	0,83	75,91	230,0	3976/ПС
		ВП-30-12	3000	1200	220	0,78	1,95	93,72	120,2	3977/ПС
		ВП-34-12	3400	1200	280	1,13	2,83	107,62	95,2	6977/ПС
		ВП-38-12	3800	1200	280	1,26	3,15	153,49	121,8	3977 ПС
		ВП-40-12	4000	1200	280	1,33	3,33	162,81	122,4	3977, ПС

N п/п	Эскиз	Марка изделия	Размеры, мм: Длина Д	Ширина Ш	Высота В	Расход бетона на 1 изд., м³	Масса изделия, т	Расход стали: на 1 изделие	на 1 м³ бетона	Арх. N
5	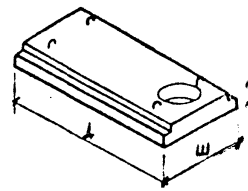	ВП-14-18	1400	1800	160	0,33	0,83	31,82	96,42	3976/ПС 4020/ПС
		ВП-18-18	1800	1800	220	0,62	1,55	51,48	83,0	3978/ПС 4021/ПС
		ВП-22-18	2200	1800	220	0,78	1,95	73,43	94,14	3978/ПС 4022/ПС
		ВП-26-18	2600	1800	220	0,93	2,33	122,36	131,57	3978/ПС 4023/ПС
		ВП-30-18	3000	1800	280	1,39	3,48	144,77	104,15	3978/ПС 4024/ПС
		ВП-34-18	3400	1800	280	1,59	3,98	135,77	123,11	3978/ПС 4025/ПС
		ВП-38-18	3800	1800	300	1,92	4,8	168,91	140,0	3978/ПС 4026/ПС
		ВП-40-18	4000	1800	300	2,03	5,08	324,0	159,6	3978/ПС 4027/ПС
6	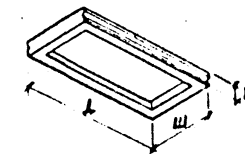	П-1	3280	1480	300	0,96	2,4	128,64	134,00	3979/ПС 4028/ПС 4029/ПС
7	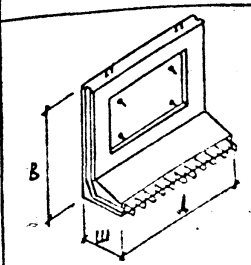	ДС-2т	1800	600	1690	0,61	1,52	101,92	167,08	3980/ПС 4029/ПС 4029/ПС

Вх. 33355 л.11

							Сборные железобетонные изделия инженерных сооружений (по номенклатуре Главмосинжстроя)		ПС-143
Гип	Колосов						Основные показатели сборных железобетонных элементов	Стадия	Лист	Листов
Нач. отд.	Аронин							Р.Д.	1	3567 ПС
Проверил	Бобкин							ЭМК	Мосинжпроект г. Москва	
Гл. спец.										

№№ п/п	Эскиз	Марка изделия	Размеры, мм			Расход бетона на 1 изд. м³	Масса изделия т	Расх. металла		Арх. №
			длина Д	ширина Ш	высота В			на 1 изделие	на 1 м³ бетона	
8	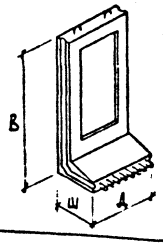	ДС-15т	1200	600	2590	0,53	1,32	85,48	161,28	3980/пс 4032/пс 4033/пс
		ДС-17т	1200	600	3190	0,66	1,65	105,39	159,68	3980/пс 4034/пс 4035/пс
9	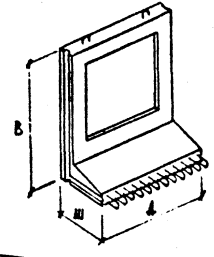	ДС-4т	1800	600	2290	0,75	1,87	138,81	185,08	3981/пс 4038/пс 4039/пс
		ДС-5т	1800	600	2590	0,83	2,07	153,95	185,48	3981/пс 4036/пс 4037/пс
		СТК-24	2380	600	2590	1,04	2,60	222,35	213,80	3981/пс 4040/пс 4041/пс
10	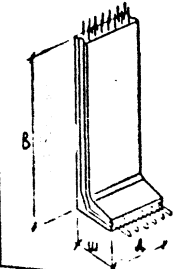	БС-6	1490	600	4200	1,35	3,40	271,57	201,2	3982/пс 4042/пс
		БС-6у	1490	600	4200	1,35	3,40	391,88	290,3	3982/пс 4043/пс
		БС-6А	1490	600	3620	1,18	3,00	273,84	232,1	3982/пс 4044/пс

№№ п/п	Эскиз	Марка изделия	Размеры, мм			Расход бетона на 1 изд. м³	Масса изделия т	Расх. металла		Арх. №
			длина Д	ширина Ш	высота В			на 1 изделие	на 1 м³ бетона	
11	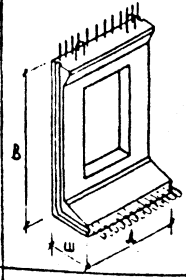	ДБ-1В	1800	600	2750	0,80	2,00	338,54	424,0	3983/пс 4045/пс 4046/пс
12	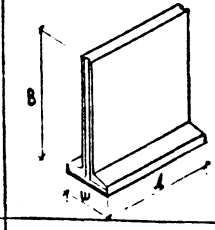	ББ-10у	2000	650	1920	0,66	1,65	63,43	96,4	3986/пс 4049/пс
		СБ-1Ау	2000	600	1650	0,51	1,28	55,01	107,9	3986/пс 4050/пс
		СБ-2Ау	2000	600	1400	0,45	1,13	49,77	110,4	3986/пс 4051/пс
13	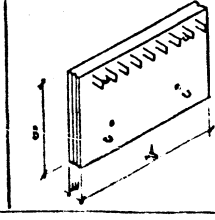	ПВ-1	1990	120	1190	0,283	0,71	35,45	127,0	3984/пс 4052/пс
						Вс.	333	55	л.12	

Сборные железобетонные изделия инженерных сооружений (по номенклатуре Главспецстроя)

Альбом ПС-143

Основные показатели сборных железобетонных элементов

стадия	лист	Арх. № 1968/пс
РБ		
ОИСК	Росинжпроект г. Москва	

№№ п/п	Эскиз	Марка изделия	Размеры, мм: длина Д	ширина Ш	высота В	Расход бетона на 1 изд. м³	Масса изделия т	Расх. металла: на 1 издел.	на 1 м³ бетона	Арх. №
14	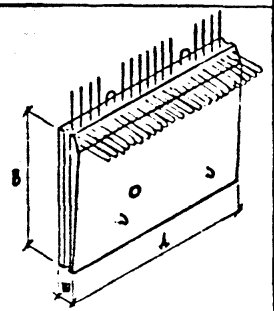	БН-3	2990	160	2000	1,07	2,68	119,84	112,0	3984/пс 4047/пс
15	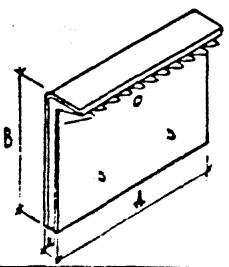	БН-5	2990	160	2110	1,26	3,15	147,84	117,3	3985/пс 4048/пс
16	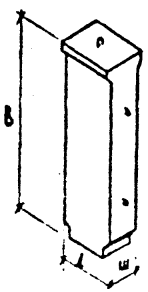	ДК-18	400	300	1820	0,23	0,58	23,07	100,2	3987/пс 4053/пс
		ДК-24	400	300	2420	0,28	0,70	29,28	105,0	3988/пс 4053/пс
17	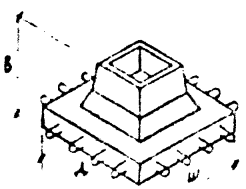	2БК-12	1200	1200	700	0,44	1,09	72,25	164,5	3983/пс 4054/пс

№№ п/п	Эскиз	Марка изделия	Размеры, мм: длина Д	ширина Ш	высота В	Расход бетона на 1 изд. м³	Масса изделия т	Расх. металла: на 1 изделие	на 1 м³ бетона	Арх. №
18	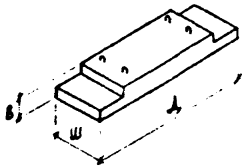	ДБ-9у	4250	990	200	0,76	1,90	67,67	89,04	3990/пс 4055/пс
		ДБ-12у	3200	990	180	0,50	1,25	44,59	89,18	3990/пс 4056/пс
		ДБ-13у	3550	990	200	0,63	1,58	50,18	79,65	3990/пс 4054/пс
		ДБ-14у	3850	990	200	0,69	1,73	53,09	76,94	3990/пс 4058/пс
		ДБ-16у	3000	990	180	0,46	1,15	42,26	91,87	3990/пс 4059/пс
		ДБ-17у	5000	1020	250	1,17	2,95	85,45	73,03	3990/пс 4060/пс
19	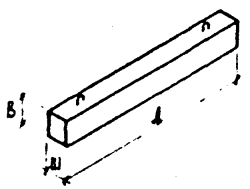	ДБ-24	2400	200	300	0,144	0,36	23,85	165,6	3991/пс 4061/пс
		ДБ-29	2900	200	300	0,174	0,44	49,21	282,8	3991/пс 4061/пс
		ДБ-34	3400	200	300	0,204	0,51	87,94	431,0	3991/пс 4061/пс
		ДБ-39	3900	400	500	0,780	1,95	128,15	165,0	3991/пс 4062/пс
		ДБ-44	4400	400	500	0,880	2,20	183,18	206,3	3991/пс 4062/пс
		ДБ-49	4900	400	600	1,18	2,94	330,76	195,6	3991/пс 4063/пс
		ДБ-54	5400	400	600	1,30	3,24	292,70	226,0	3991/пс 4063/пс
20	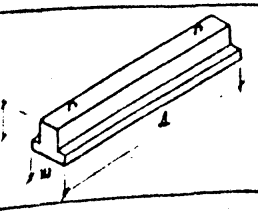	БТ-43т	4900	700	600	1,27	3,18	354,11	278,8	3991/пс 4064/пс
		БТ-54т	5400	700	600	1,40	3,50	500,22	357,2	3991/пс 4065/пс
21	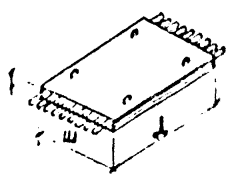	СД	2460	1800	200	0,87	2,17	123,13	141,6	3992/пс 4066/пс 4067/пс

Вх. 33365 13

Сборные железобетонные изделия инженерных сооружений (по номенклатуре Главносинжстроя)

Альбом ПС-143

Основные показатели сборных железобетонных элементов

Отдел р.4 Отд. 3 Арх. №

Омск

Ух-ние

№№ п/п	Эскиз	Марка изделия	Размеры, мм: длина (диаметр) Д	ширина (толщина) Ш	высота В	Расход бетона на 1 изд. м³	Масса изделия т	Расх. металла кг: на 1 изделие	на 1 м³ бетона	Арх. №
22	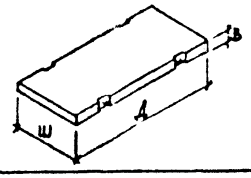	ДСП-8	3000	1490	160	0,71	1,78	61,57	86,72	3993/пс 4195/пс
		ДСП-8у	3550	1490	160	0,84	2,10	71,73	85,38	3993/пс 4068/пс
23	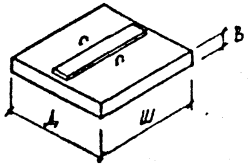	ОПТ-1	200	200	90	0,0036	0,009	0,6	166,7	4071/пс
		ОПТ-2	300	300	100	0,009	0,023	0,6	66,7	4071/пс
		ОПТ-3	400	400	100	0,016	0,040	1,41	88,1	4071/пс
		ОПТ-4	500	500	140	0,035	0,088	2,23	63,7	4071/пс
		ОПТ-5	650	650	140	0,059	0,148	5,30	89,8	4072/пс 4073/пс
		ОПТ-6	750	750	100	0,056	0,14	8,69	155,2	4072/пс 4073/пс
		ОПТ-8	900	900	140	0,113	0,284	14,22	125,8	4072/пс 4073/пс
		ОПТ-10	1200	1200	150	0,216	0,540	29,57	136,9	4072/пс 4073/пс
		ОПТ-12	1200	1200	150	0,216	0,540	32,25	177,1	4072/пс 4073/пс
		ОПТ-14	1500	1500	190	0,428	1,070	50,82	118,7	4072/пс 4073/пс
24	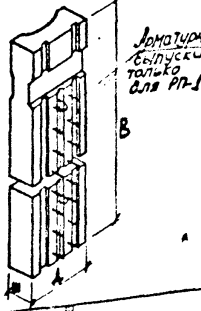 Арматурн. выпуски только для РП-1	РП-1	590	300	9000	1,12	2,8	341,95	305,6	3994/пс 4069/пс
		РП-2	680	300	9000	1,45	3,62	379,10	262,0	3995/пс 4070/пс
25	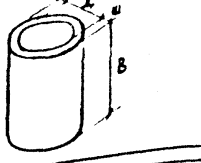	К-7-10	700	70	990	0,168	0,42	4,37	26,0	4075/пс
		К-10-10	1000	80	990	0,270	0,68	6,71	24,9	4076/пс
		К-12-10	1250	80	990	0,330	0,83	7,92	24,0	4077/пс
		К-15-10	1500	90	990	0,440	1,10	10,51	23,6	4078/пс
		К-20-10	2000	100	990	0,660	1,65	16,76	25,4	4079/пс

№№ п/п	Эскиз	Марка изделия	Размеры, мм: длина (диаметр) Д	ширина (толщина) Ш	высота В	Расход бетона на 1 изд. м³	Масса изделия т	Расх. металла кг: на 1 изд.	на 1 м³ бетона	Арх. №
26	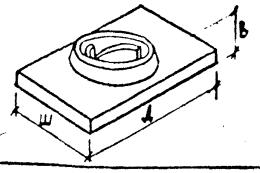	ОП-7	2300	160	300	0,53	1,32	30,95	58,4	4080/пс 4081/пс
27	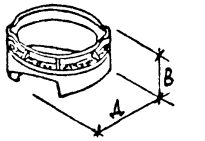 Масса изделия дана с весом чугунной обечайки	ПК-7С	870	–	360	0,036	0,140	9,8	272,2	4082/пс 4083/пс
28	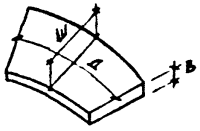 Размер Д приведен для середины блока по наружному контуру обвалки	Б-2,0	778	320	150	0,0325	0,081	5,88	180,9	4196/пс 4197/пс
		ТБ-26у	1335	450	150	0,082	0,210	11,97	145,7	4198/пс 4199/пс 4200/пс

Вх. 33355 л 14

Сборные железобетонные изделия инженерных сооружений (по номенклатуре Главмосинжстроя)			Альбом ПС-143
Нач. отд. Козсева			
Гл. инж. Афонин	Основные показатели сборных железобетонных элементов	стадия Р.Ч	лист 4 / Арх. № 3970/ПС
Проектир. Бобренев		ОИСК	Мосинжпроект г. Москва

№ п/п		Схема испытания	Марка изделия	Размеры, мм			Контрольные нагрузки, т			
				ℓ	a	в	P_1	P_2	P_3	P_4
1	Схема испытания стеновых блоков	На пролетный момент 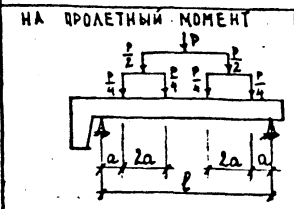 На угловой момент 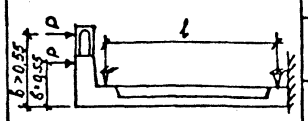	ДС-2т	1220	150	600				
			ДС-4т	1700	250	650				
			ДС-5т	2000	250	650				
			ДС-15т	2120	260	650				
			ДС-17т	2670	330	750				
			СТК-24	2000	250	650				

№ п/п		Схема испытания	Марка изделия	Размеры, мм		Контр. нагр., кг	
				ℓ	a	P_1	P_2
2	Схема испытания балок	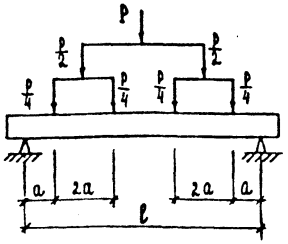	ДБ-24	2200	275	34,7	19,1
			ДБ-29	2700	350	41,0	22,6
			ДБ-34	3200	400	50,4	27,7
			ДБ-39	3700	450	120,3	66,1
			ДБ-44	4200	525	132,9	73,1
			ДБ-49	4700	600	145,8	80,2
			ДБ-54	5200	650	164,7	90,6
			БТ-49т	4700	600	155,0	85,2
			БТ-54т	5200	650	175,0	96,2

Испытание конструктивных элементов

1. Испытания элементов вести в соответствии с ГОСТ 8829-77.

Примечания

1. P_1 - контрольная разрушающая нагрузка на прочность при испытании на пролетный момент.
2. P_3 - контрольная разрушающая нагрузка на прочность при испытании на угловой момент
3. P_2 - контрольная нагрузка на трещиностойкость (до начала раскрытия трещин) при испытании на пролетный момент
4. P_4 - контрольная нагрузка на трещиностойкость (до начала раскрытия трещин) при испытании на угловой момент
5. Контрольная ширина раскрытия трещин при испытании принимается равной 0,2 мм

Вз. 33355 л 15

Сборные железобетонные изделия инженерных сооружений (по номенклатуре Главмосинжстроя)			Альбом ПС 143
Схемы испытаний		Стадия Р.К.	Лист 5	Листов
			Арх. №
		ВПСК	Московский проект г. Москва

Гип отд. Соболева
Рук. гр. Афонин
Нач. сект.
Проверил Мелиманова
Проверил Сенина

Инв. № подл. | Подпись и дата

N п/п		Схемы испытаний	Марка изделия	Размеры, мм		Контр нагр	
				l	a	P_1	P_2
1		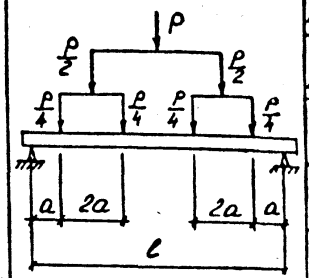	ВП-14-6	1200	150	30,7	16,9
			ВП-18-6	1600	200	37,5	20,6
			ВП-22-6	2000	250	47,6	26,2
			ВП-26-6	2400	300	57,1	31,4
			ВП-30-12	2800	350	57,0	31,4
			ВП-34-12	3200	400	65,5	36,0
			ВП-38-12	3600	450	73,7	40,5
			ВП-40-12	3800	475	77,7	42,7
			ВП-14-18	1200	150	36,6	20,1
			ВП-18-18	1600	200	49,0	27,0
			ВП-22-18	2000	250	61,4	33,8
			ВП-26-18	2400	300	73,6	40,5
			ВП-30-18	2800	350	86,2	47,4
			ВП-34-18	3200	400	98,5	54,2
			ВП-38-18	3600	450	110,9	61,0
			ВП-40-18	3800	475	117,1	64,4

N п/п		Схемы испытаний	Марка изделия	Размеры, мм		Контр нагр	
				l	a	P_1	P_2
2	Схема испытаний плит перекрытия	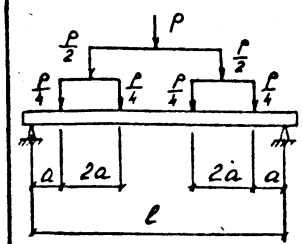	ДП-9т	3250	400	43,2	23,8
			ДП-9у	3250	400	62,3	34,3
			ДП-11т	3630	450	71,7	39,5
			ДП-11у	3630	480	97,3	53,5
			ДП-14-1т	4600	575	50,3	27,7
			ДПО-14	4600	575	76,2	41,9
			ДП-15-1т	5200	650	57,1	31,4
			ДПО-15	5200	650	86,3	47,5
			П-1	3080	385	47,7	26,2

Испытание конструктивных элементов

Испытание элементов вести в соответствии с ГОСТ 8829-77

Примечания

1. P_1 - контрольная разрушающая нагрузка на прочность при испытании на пролетный момент.
2. P_2 - контрольная нагрузка на трещиностойкость (по ширине раскрытия трещин) при испытании на пролетный момент
3. Контрольная ширина раскрытия трещин при испытании принимается равной 0,2 мм Вх. 33355 л.16

				Сборные железобетонные изделия инженерных сооружений (по номенклатуре Главмосинжстроя)		Альбом ПС-143
Нач. отд.	Козеева			Схемы испытаний	Лист	Арх N
Гл. инж.	Афонин				Р4	6	3372/ПС
Проект	Бондарова				ОНСК	Мосинжпроект г. Москва
Проверил	Селина					

Плиты ДП-11т, ДП-11у

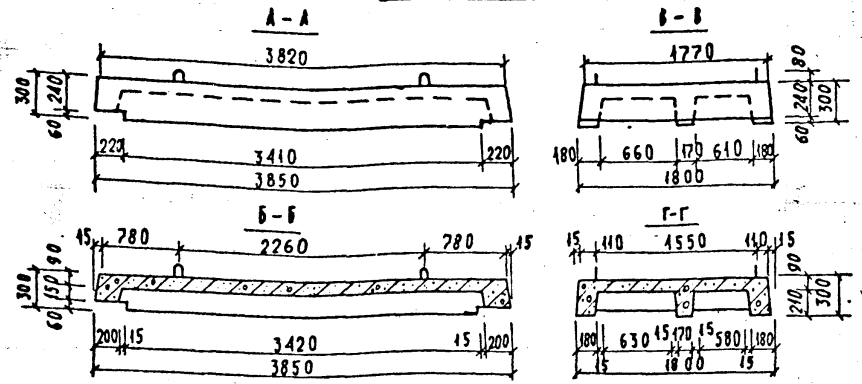

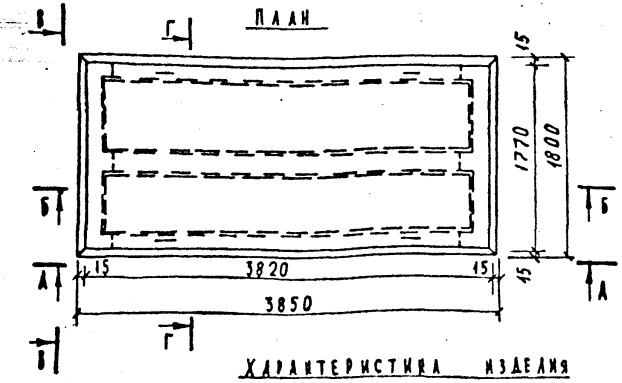

Плиты ДП-9т, ДП-9у

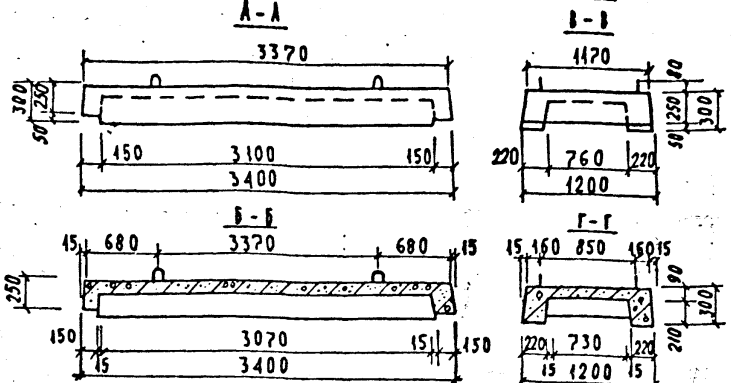

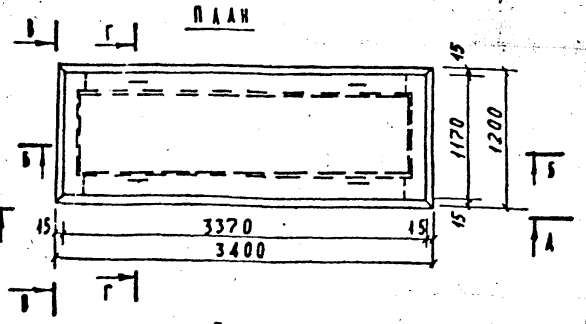

Характеристика изделия

Марка изделия	Марка бетона	Объём бетона м³	Расход стали, кг: Общий	Расход стали, кг: На 1 м³ бетона	Масса т
ДП-11т	М-300 МРЗ-100	1,15	165,84	144,20	2,87
ДП-11у	М-300 МРЗ-100	1,15	234,22	203,67	2,87
ДП-9т	М-300 МРЗ-100	0,627	80,75	128,79	1,57
ДП-9у	М-300 МРЗ-100	0,627	108,52	173,08	1,57

Примечания:

1. Плиты рассчитаны на временную нагрузку Н-30 и НК-80 при глубине засыпки над верхом перекрытия 0,5 ÷ 2,0 м для плит ДП-9т, ДП-11т; 2,0 ÷ 4,0 м для плит ДП-11у, ДП-9у
2. Армирование плит перекрытия см. на листах № 30; 31; 32; 33; 34; 35; 36; 37.

Вх. 33355 л 17

Нач. отд.	Козеева		Сборные железобетонные изделия инженерных сооружений /по номенклатуре/ Главмосинжстроя			Альбом ПС-143
Гл. инж.	Афонин		Опалубочные чертежи плит перекрытия ДП-9т; ДП-11т; ДП-9у; ДП-11у	Стадия: Р.4.	Лист: 7	Арх. № 3973/пс.
Вед. инж.	Каминская			ОИСК	Мосинжпроект г. Москва	
Проектир.						
Проверил						

Изм. | Кол. | Подп. и дата

ПЛИТА ДП-14-1т

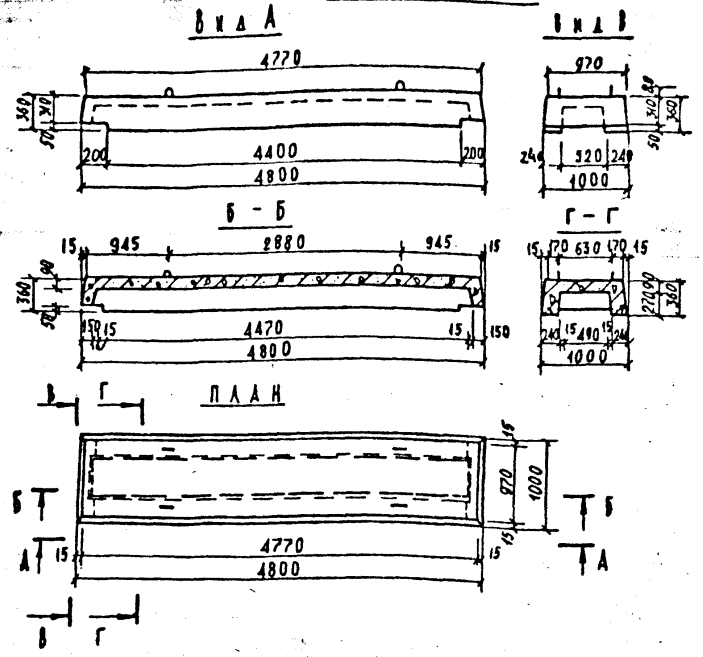

ХАРАКТЕРИСТИКА ИЗДЕЛИЯ					
МАРКА ИЗДЕЛИЯ	МАРКА БЕТОНА	ОБЪЕМ БЕТОНА м³	РАСХОД СТАЛИ кг		МАССА т
			ОБЩИЙ	НА 1м³ БЕТОНА	
ДП-14-1т	М-300 МРЗ-100	1,07	127,67	119,32	2,67
ДП0-14	М-300 МРЗ-100	1,32	211,07	159,90	3,30

ПЛИТА ДП0-14

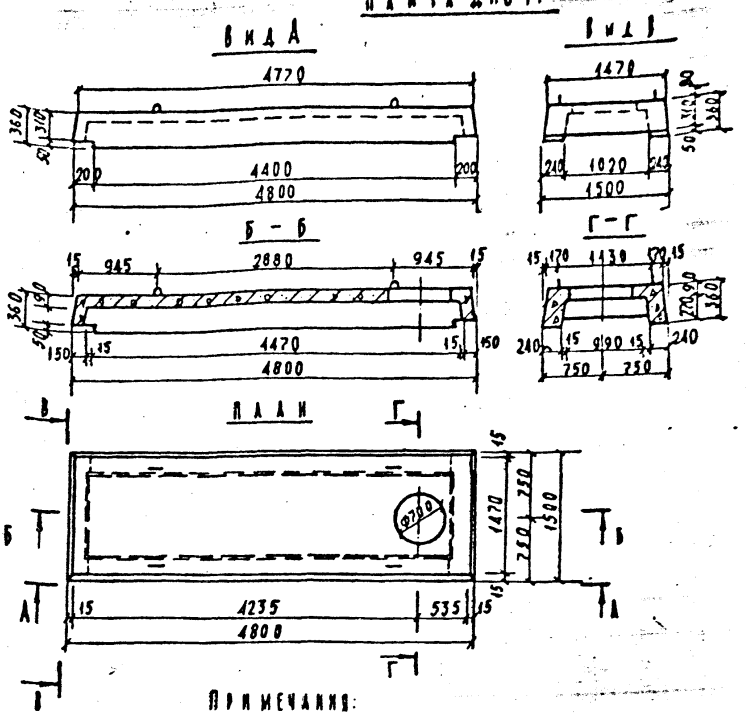

ПРИМЕЧАНИЯ:

1. ПЛИТЫ РАССЧИТАНЫ НА ВРЕМЕННУЮ НАГРУЗКУ Н-30 и НК-80 ПРИ ГЛУБИНЕ ЗАСЫПКИ НАД ВЕРХОМ ПЕРЕКРЫТИЯ 0,5-2,0 м;
2. АРМИРОВАНИЕ ПЛИТ ПЕРЕКРЫТИЯ СМ. ЛИСТЫ 38-42

Вх. 33355 л. 18

Нач. отд.	Розеева		Сборные железобетонные изделия инженерных сооружений /по номенклатуре Главмосинжстроя/ — Альбом ВС-143
Гл. инж.	Афонин		
Вед. инж.	Каминская		Облицовочные чертежи плит перекрытия ДП-14-1т, ДП0-14 — Стадия Р.4; Лист 8; Инв. № 3974/пс
Проект.			ВНИСИ; Мосинжпроект г. Москва
Провер.			

Инв. № подл. | Подп. и дата | Взам. инв. №

ПЛИТА ДП-15-1т

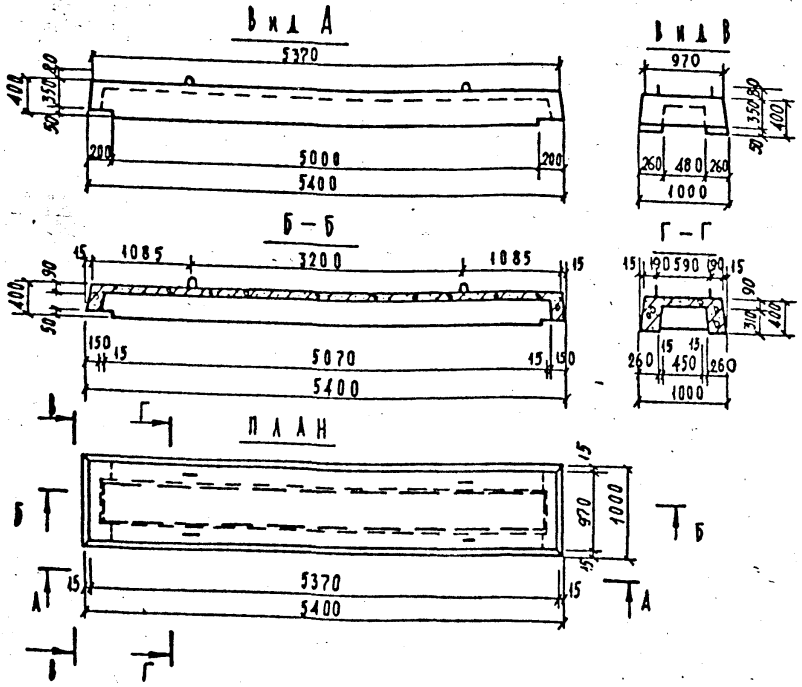

ПЛИТА ДПО-15

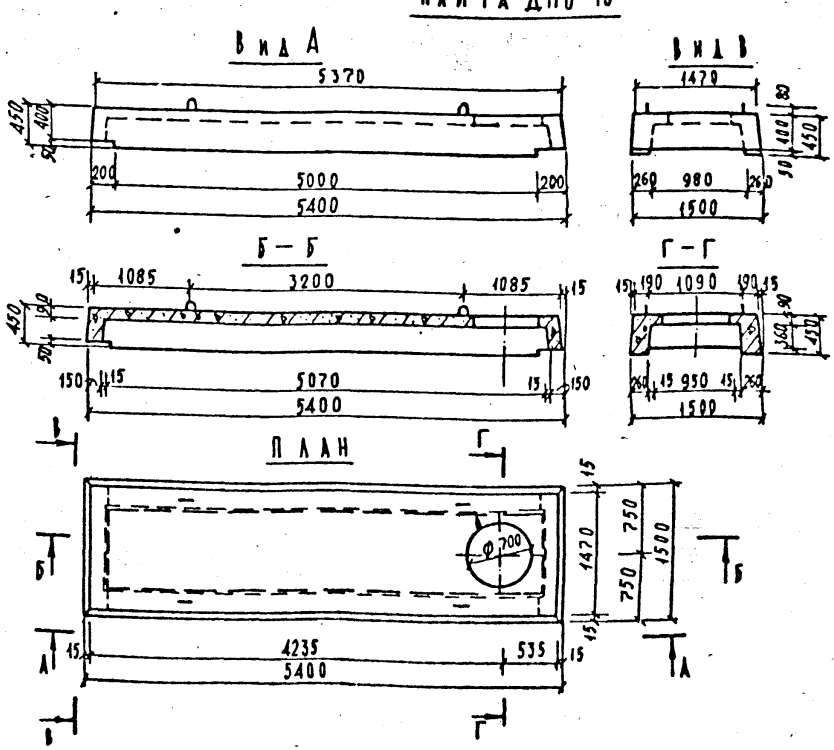

ХАРАКТЕРИСТИКА ИЗДЕЛИЯ

Марка изделия	Марка бетона	Объем бетона м³	Расход стали кг		Масса т
			общий	на 1 м³ бетона	
ДП-15-1т	М-300 МРЗ-100	1,37	173,59	126,71	3,42
ДПО-15	М-300 МРЗ-100	1,8	237,24	131,8	4,50

Примечания:

1. Плиты рассчитаны на временную нагрузку Н-30 и НК-80 при глубине засыпки над верхом перекрытия 0,5 – 2,0 м
2. Армирование плит перекрытия см. листы № 42-45

Вх. 33355 л. 19

Нач. отд.	Козеева		
Гл. инж.	Афонин		
Вед. инж.	Каминская		
Проект.			
Провер.			

Сборные железобетонные изделия инженерных сооружений /по номенклатуре ГлавМосинжстроя/.

Альбом ПС-143

Опалубочные чертежи плит перекрытия ДП-15-1т, ДПО-15

Стадия	Лист	Арх. №
Р.Д.	9	3975/ПС
ОИСИ	Мосинжпроект г. Москва	

Инв. № подл. | Подп. и дата

А-А

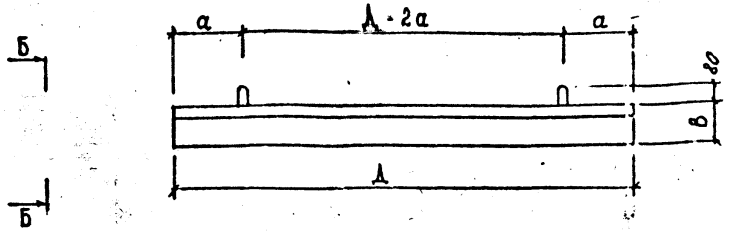

План

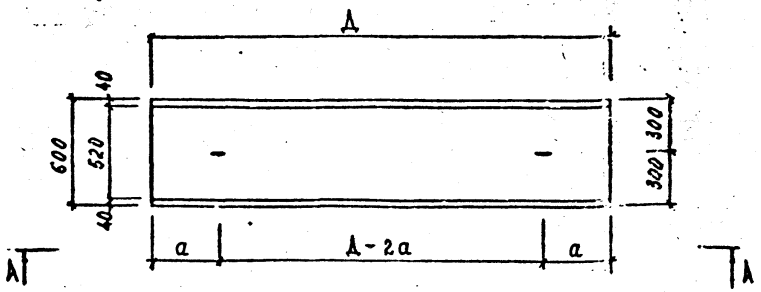

	ВП-14-6	ВП-18-6	ВП-22-6	ВП-26-6
А	1400	1800	2200	2600
В	160	160	160	220
Ш	600	600	600	600
а	200	200	300	400

Б-Б

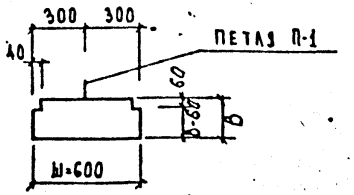

Характеристика изделий

Марка изделия	Марка бетона	Объем бетона м³	Расход стали кг	Масса изделия т
ВП-14-6	М-300 Мрз-100	0,13	15,77	0,325
ВП-18-6		0,16	35,18	0,400
ВП-22-6		0,20	72,58	0,500
ВП-26-6		0,33	75,91	0,825

Примечание.

Плиты перекрытия рассчитаны на временную нагрузку по схемам Н-30 и НК-80 при глубине засыпки над верхом перекрытия 0,2 ÷ 4,0 м и минимальной величине опирания 0,2 м.

Вх. 33355 л.20

Сборные железобетонные изделия инженерных сооружений /по номенклатуре Главмосинжстроя/.			Альбом ПС-143
Нач. отд. Козеева		Стадия	Лист	Арх. №
Гл. инж. Афонин	Оплалубочные чертежи плит перекрытия ВП-14-6, ВП-18-6, ВП-22-6, ВП-26-6	Р.Д.	20	3976 ПС
Зед. инж. Селина		ОНСК	Мосинжпроект г. Москва	
Проект. Подузова				
Провер. Каминская				

Инв. № подл. | Подп. и дата | Взам. инв. №

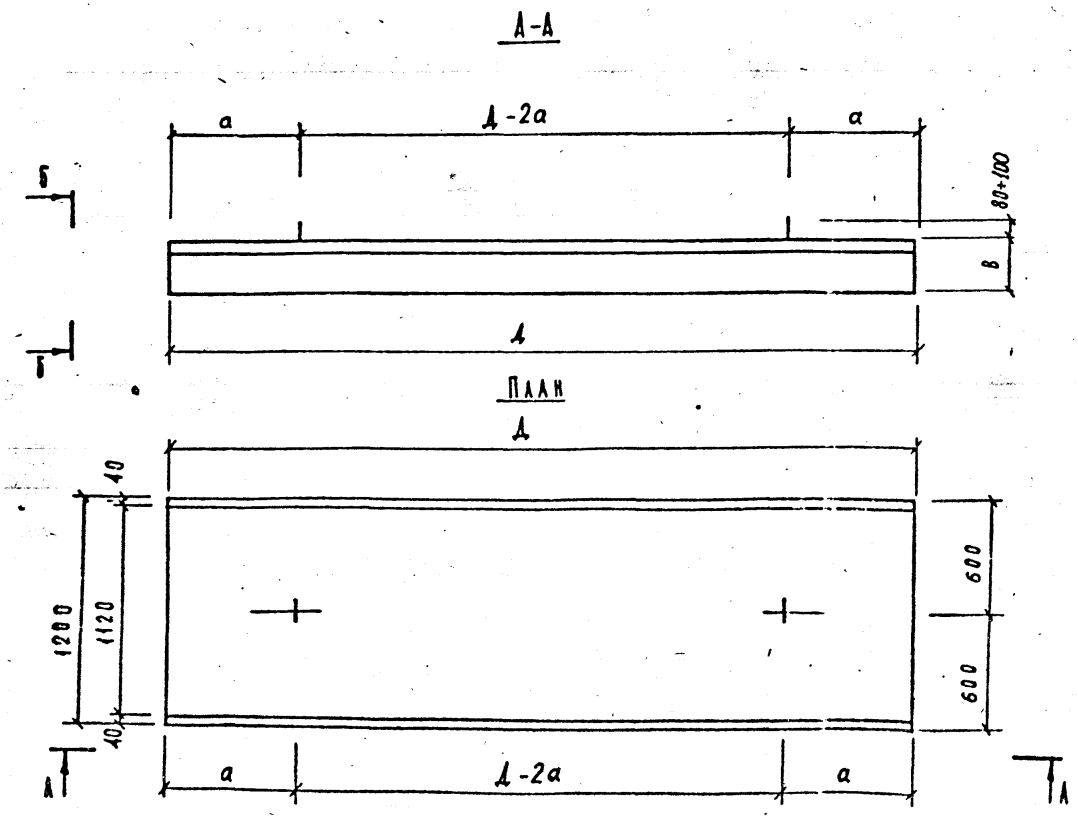

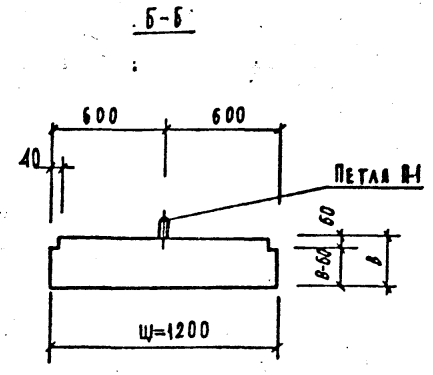

Характеристика изделий

Марка изделия	Марка бетона	Объём бетона м³	Расход стали кг	Масса изделия т
ВП-30-12	М-300 МРЗ-100	0,78	93,72	1,950
ВП-34-12	М-300 МРЗ-100	1,13	107,62	2,825
ВП-38-12	М-300 МРЗ-100	1,26	153,49	3,150
ВП-40-12	М-300 МРЗ-100	1,33	162,81	3,330

	ВП-30-12	ВП-34-12	ВП-38-12	ВП-40-12
Д	3000	3400	3800	4000
В	220	280	280	280
Ш	1200	1200	1200	1200
а	500	600	600	700

Примечание

Плиты перекрытия рассчитаны на временную нагрузку по схемам Н-30 и НК-80 при глубине засыпки над верхом перекрытия 0,2÷4,0 м и минимальной величине опирания 0,2 м

Вх. 33355 л.21

				Сборные железобетонные изделия инженерных сооружений /по номенклатуре Гладмосинжстроя/		Альбом ПС-143
Нач. отд.	Козеева			Опалубочные чертежи плит перекрытия ВП-30-12, ВП-34-12, ВП-38-12, ВП-40-12	Стадия Р.Ч	Лист 11	Арх. № 3977/ПС
Гл. инж.	Афонин					
Вед. инж.	Каминская				ОНСК	Мосинжпроект г. Москва
Проект.	Подузово					
Провер.						

Подп. и дата

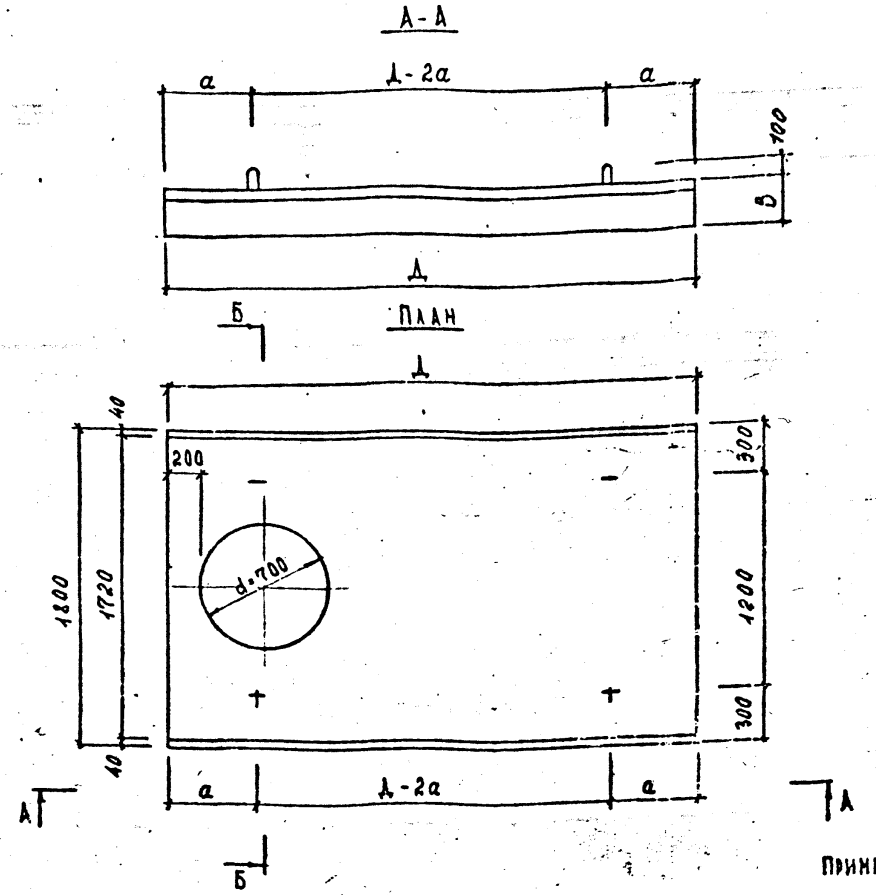

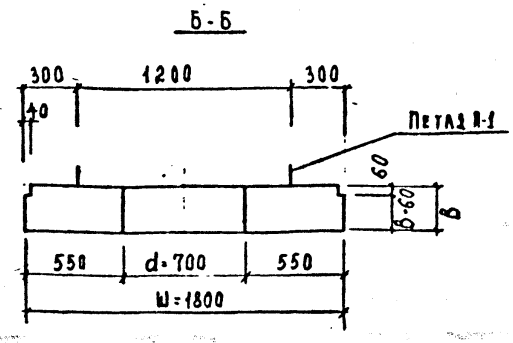

ХАРАКТЕРИСТИКА ИЗДЕЛИЙ

Марка изделия	Марка бетона	Объем бетона м³	Расход стали кг	Масса изделия т
ВП-14-18	М-300 Мрз-100	0.33	31.82	0.83
ВП-18-18		0.62	51.48	1.550
ВП-22-18		0.78	73.43	1,950
ВП-26-18		0.93	122,36	2,33
ВП-30-18		1.39	144,77	3.48
ВП-34-18		1.59	195.77	3,98
ВП-38-18		1.92	268.91	4.80
ВП-40-18		2,03	324.00	5.08

	ВП-14-18	ВП-18-18	ВП-22-18	ВП-26-18	ВП-30-18	ВП-34-18	ВП-38-18	ВП-40-18
Д	1400	1800	2200	2600	3000	3400	3800	4000
В	160	220	220	220	280	280	300	300
Ш	1800	1800	1800	1800	1800	1800	1800	1800
а	300	300	500	450	500	500	700	700

ПРИМЕЧАНИЕ.

ПЛИТЫ ПЕРЕКРЫТИЯ РАССЧИТАНЫ НА ВРЕМЕННУЮ НАГРУЗКУ ПО СХЕМАМ Н-30 И НК-80 ПРИ ГЛУБИНЕ ЗАСЫПКИ НАД ВЕРХОМ ПЕРЕКРЫТИЯ 0,2÷4м И МИНИМАЛЬНОЙ ВЕЛИЧИНЕ ОПИРАНИЯ 0,2 м

Вх. 33355 л22

Изм.	Лист	№ докум.	Подп.	Дата
Нач. отд.	Козеева			
Гл. инж.	Афонин			
Вед. инж.	Селина			
Проект.	Подузова			
Провер.	Каминская			

СБОРНЫЕ ЖЕЛЕЗОБЕТОННЫЕ ИЗДЕЛИЯ ИНЖЕНЕРНЫХ СООРУЖЕНИЙ /ПО НОМЕНКЛАТУРЕ ГЛАВМОСИНЖСТРОЯ/

АЛЬБОМ ПС-143

ОПАЛУБОЧНЫЕ ЧЕРТЕЖИ ПЛИТ ПЕРЕКРЫТИЯ ВП-14-18, ВП-18-18, ВП-22-18, ВП-26-18, ВП-30-18, ВП-34-18, ВП-38-18, ВП-40-18

Стадия	Лист	Арт. №
Р.Ч.		3978/ПС

ОИСК

МОСИНЖПРОЕКТ г. Москва

Инв. № подл. | Подп. и дата

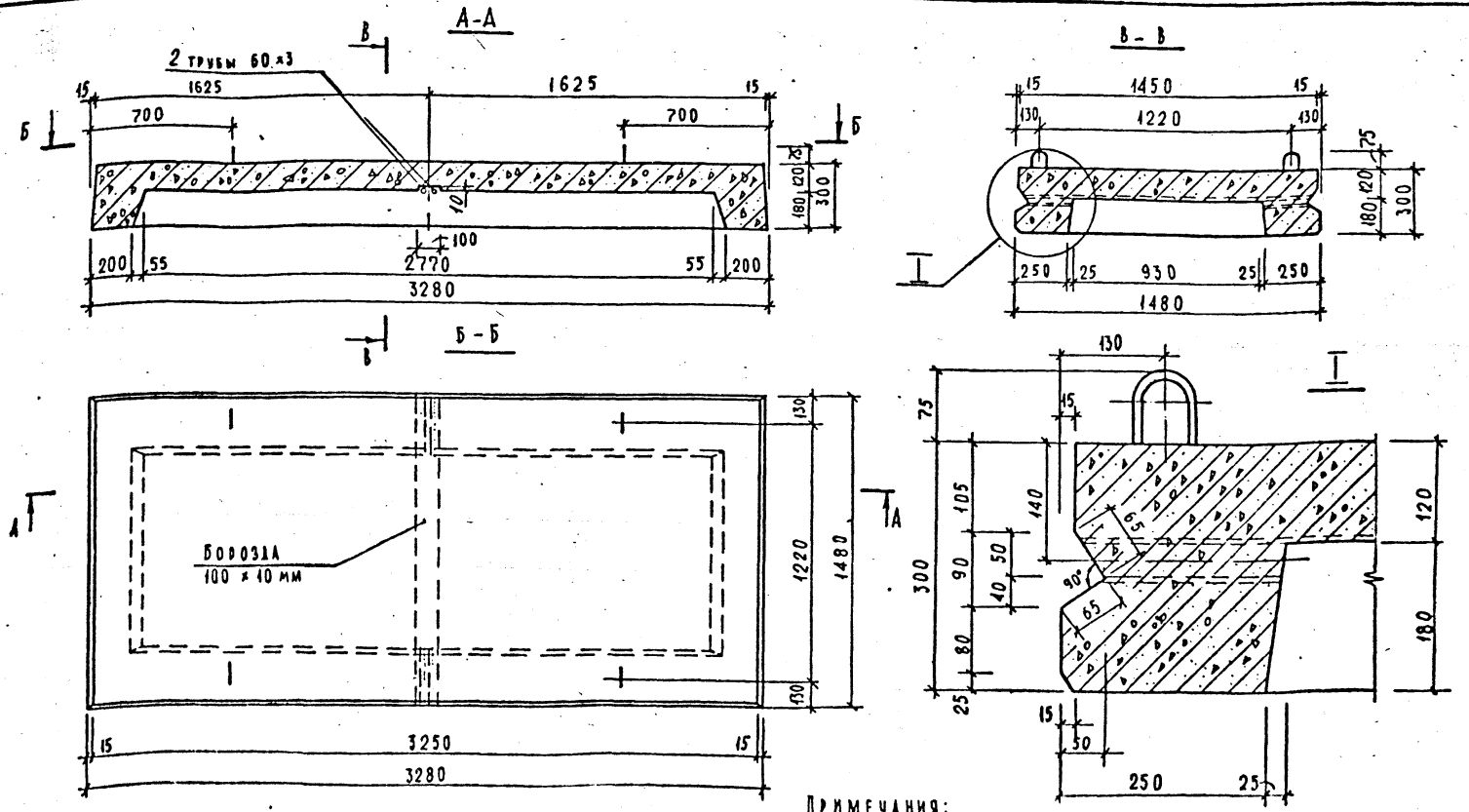

Примечания;

1. Плита перекрытия рассчитана под временные нагрузки по схемам НК-80 и Н-30 при заглублении верха тоннеля от верха дорожной одежды на 0,2 ÷ 1,5 м
2. Армирование плиты см. на листах № 62,63.

Характеристика изделия

Марка изделия	Марка бетона	Объем бетона м³	Расход стали, кг		Масса т
			общий	на 1 м³ бетона	
П-1	М-300 Мрз-200	0,96	128,64	134,00	2,40

Вх. 33355 л.23

Нач. отд.	Козеева		Сборные железобетонные изделия инженерных сооружений (по номенклатуре Главмосинжстроя)	Альбом ПС-145
Гл. инж. отд.	Афонин			
Вед. инж.	Рамичская		Опалубочный чертеж плиты перекрытия П-1	Стадия Р.4. / Лист 15 / Арх. № 3979/пс
Пр. сектор	Чайрулин			
Проверил	Мельникова			Оиск / Мосинжпроект г. Москва

Опалубочный чертеж стенового блока ДС-2т

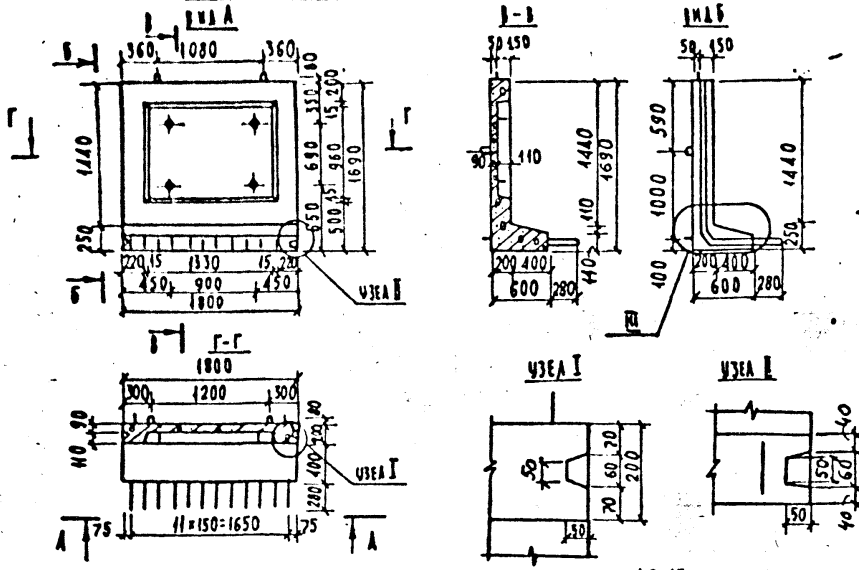

Опалубочный чертеж стенового блока ДС-17т

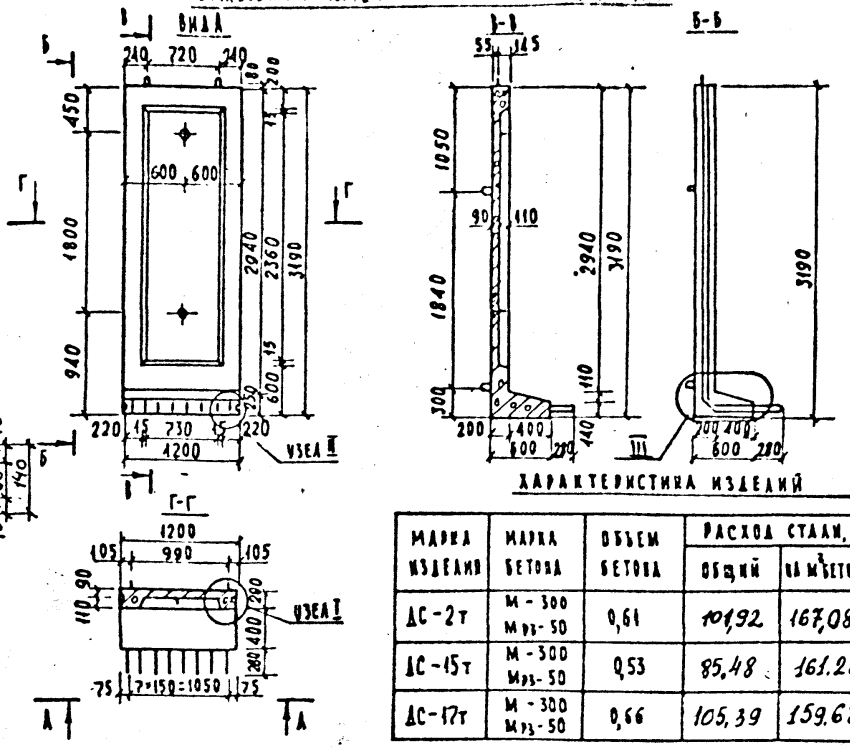

Опалубочный чертеж стенового блока ДС-15т

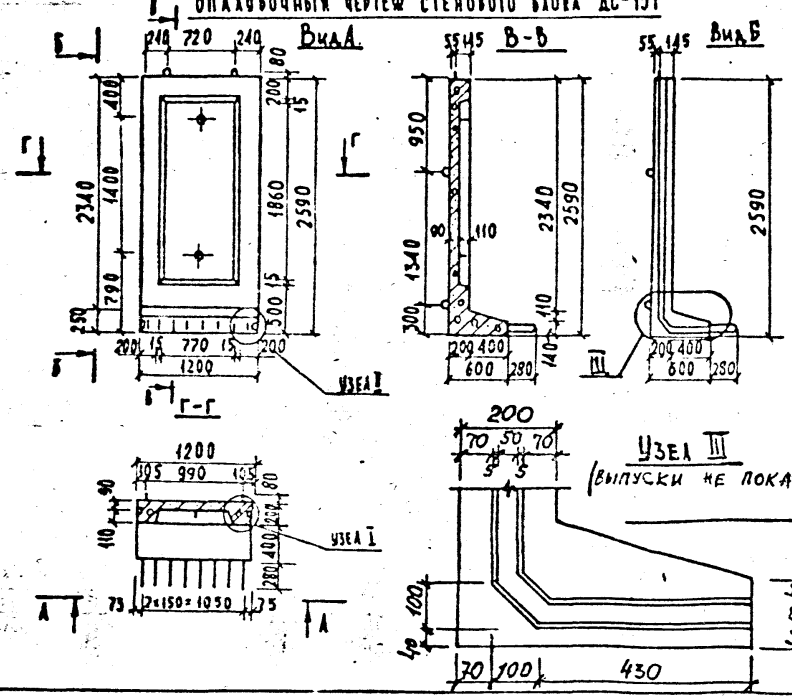

Характеристика изделий

Марка изделия	Марка бетона	Объем бетона	Расход стали, кг		Масса т
			общий	на м³ бетона	
ДС-2т	М-300 Мрз-50	0,61	101,92	167,08	1,52
ДС-15т	М-300 Мрз-50	0,53	85,48	161,28	1,32
ДС-17т	М-300 Мрз-50	0,66	105,39	159,68	1,65

Стеновые блоки рассчитаны на применение в сооружениях с максимальным пролетом в свету 5,0 м для ДС-15т и ДС-17т и 3,6 м для ДС-2т.

Примечания:

1. Стеновые блоки ДС-15т, ДС-17т рассчитаны на засыпку над верхом перекрытия на меры:
   а) при наличии дорожного покрытия 0,3÷2,0 м;
   б) при отсутствии дорожного покрытия 0,5÷2,0 м;
   Блок ДС-2т:
   а) при наличии дорожного покрытия 0,3÷4,0 м
   б) при отсутствии дорожного покрытия 0,5÷4,0 м
   и временную нагрузку по схеме А-30 и НК-80;
2. Армирование стеновых блоков см. листы арх. №64-69

Вх. 33355 от 24

Нач. отд.	Козеева		
Гл. инж.	Афонин		
Вед. инж.	Даминская		
Проект.			
Прозер.			

Сборные железобетонные изделия инженерных сооружений /по номенклатуре Главмосинжстроя/ — Альбом ВС-143

Опалубочные чертежи стеновых блоков ДС-2т; ДС-15т, ДС-17т

Стадия	Лист	Арх. №
Р.Д.	14	3980/ПС
ОИСИ	Мосинжпроект г. Москва	

Инв. № подл. | Подп. и дата | Взам. инв. №

Опалубочный чертеж стенового блока ДС-5т

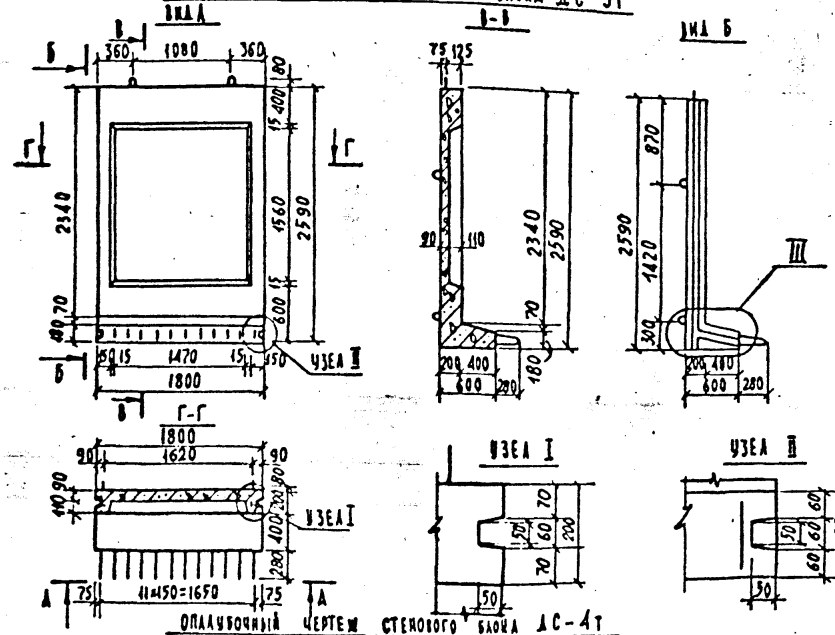

Опалубочный чертеж стенового блока СТК-24

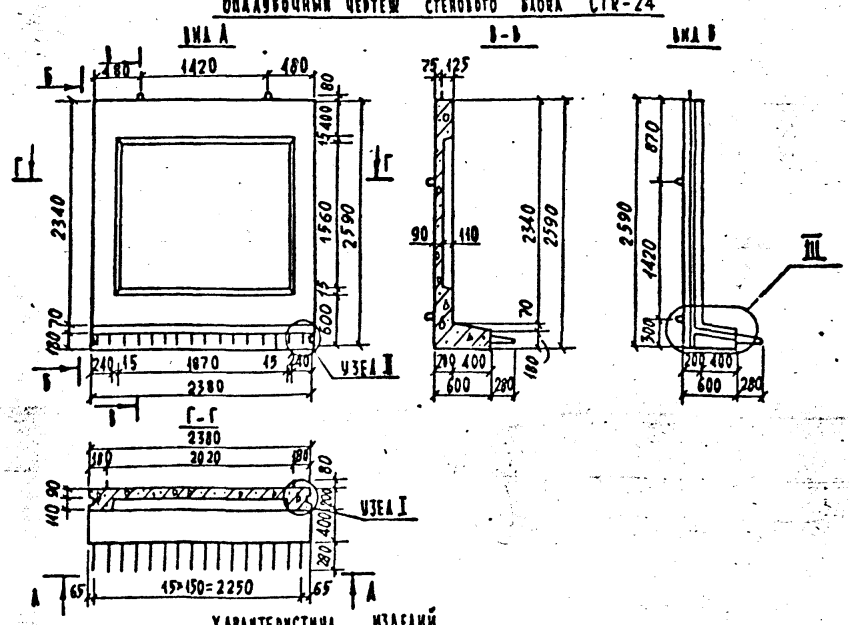

Опалубочный чертеж стенового блока ДС-4т

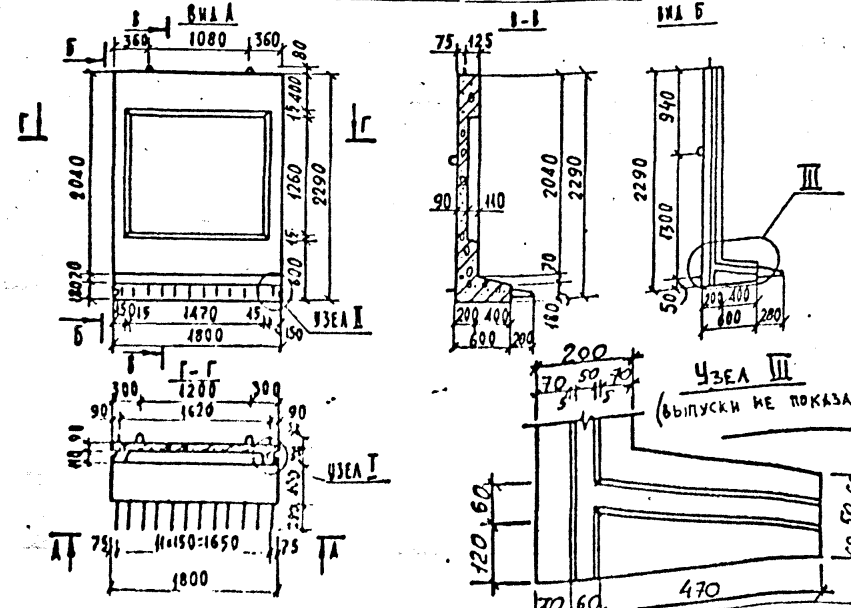

Характеристика изделий

Марка изделия	Марка бетона	Объем бетона м³	Расход стали; кг		Масса т
			общий	на м³ бетона	
ДС 5т	М-300 Мрз-50	0,83	153,95	185,48	2,07
ДС 4т	М-300 Мрз-50	0,75	138,81	185,08	1,87
СТК-24	М-300 Мрз-50	1,04	222,35	213,80	2,60

Стеновые блоки рассчитаны на применение в сооружениях с максимальным пролетом в свету 5.0 м.

Примечания:

1. Стеновые блоки рассчитаны на засыпку над верхом перекрытия камеры:
   а). при наличии дорожного покрытия 0,3÷2,0м;
   б). при отсутствии дорожного покрытия 0,5 ÷ 2,0 м;
   и временную нагрузку по схеме Н-30 и НК 80
2. Армирование стеновых блоков см. листы № 70÷75

Вх. 33355 л 25

Нач. отд.	Козеева		Сборные железобетонные изделия инженерных сооружений / по номенклатуре ГлавМосИнжСтроя/		Альбом ОС-143
Гл. инж.	Афонин				
Вед. инж.	Каминская		Опалубочные чертежи стеновых блоков ДС-5т, ДС-4т, СТК-24	Стадия Р.4.	Лист 15	Арх. № 3981/пс
Проект.				ОИСК	Мосинжпроект г. Москва
Провер.					

Инв. № подл. | Подп. и дата | Взам. инв. №

СТЕНОВЫЕ БЛОКИ БС-6 БС-6У

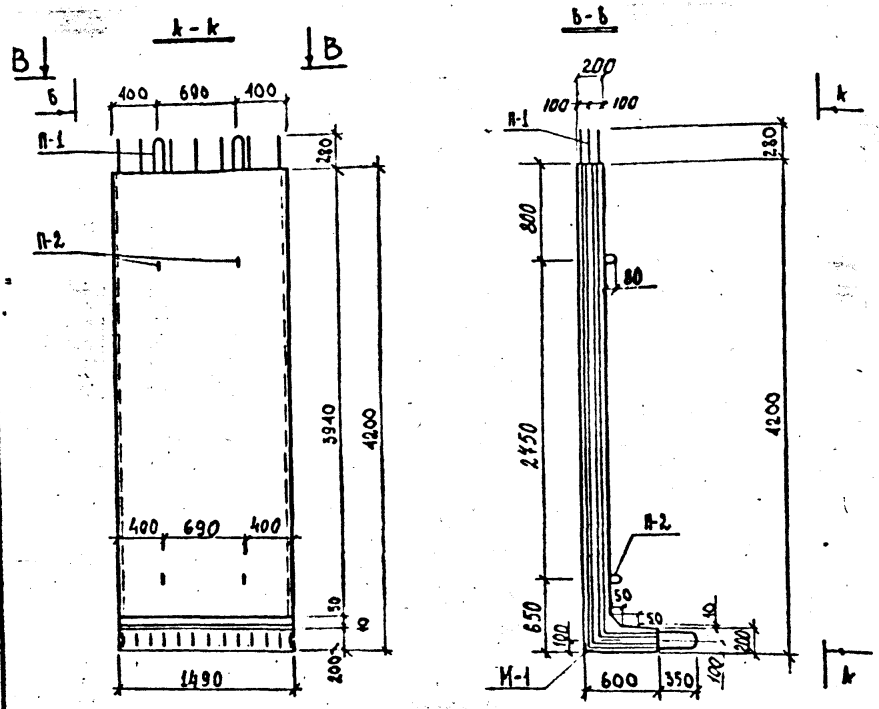

СТЕНОВОЙ БЛОК БС-6А

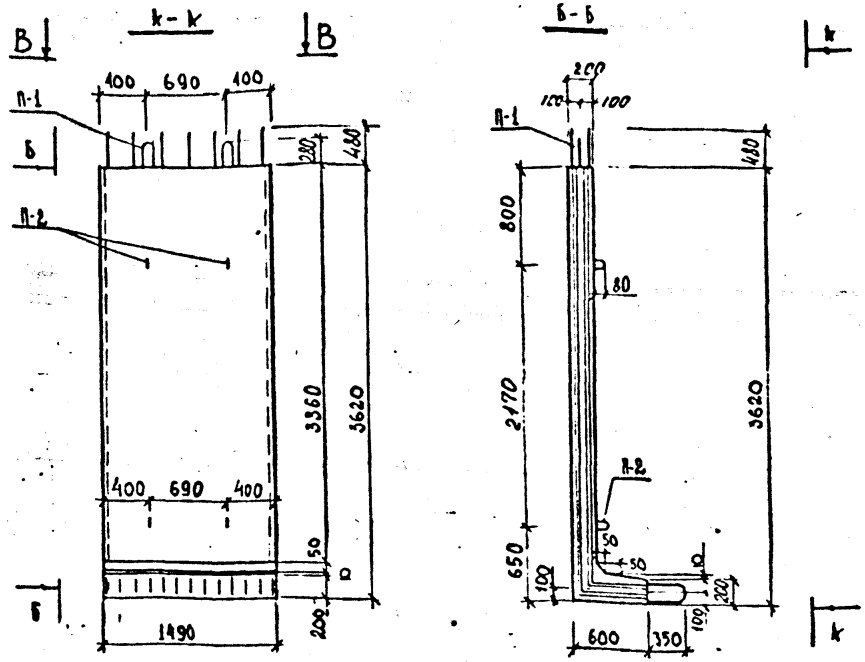

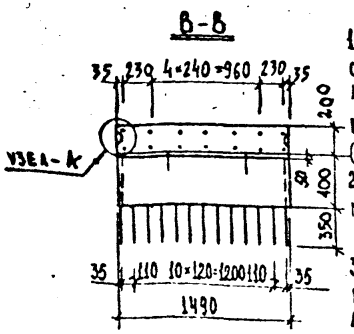

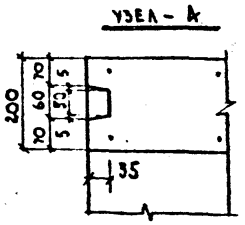

Примечания

1. Стеновые блоки БС-6, БС-6У и БС-6А рассчитаны по консольной схеме при загублении низа блока от верха дорожной одежды 4,0 м для БС-6, БС-6У и 3,6 м для БС-6А, при минимальном расстоянии от бортового камня до внешней поверхности блока (парапета) - 0,4 м для БС-6У и БС-6А и 1,5 м для БС-6.
2. Блок БС-6А может быть также применен в камерах (каналах) при ширине В=2,5÷4,2 м и загублении верха перекрытия 0,2÷4,0 м.
3. Временные нагрузки приняты по схемам Н-30 и НК-80 для блоков БС-6У и БС-6А, и Н-30 для блока БС-6.
4. Арматурные чертежи стеновых блоков даны на листах №76, 77, 78.

Вх. 33355 л.26

Характеристика изделий

Марка изделий	Марка бетона	Объем бетона м³	Расход стали кг	Масса изделия т
БС-6	М-300	1,35	271,57 / 231,36*	3,40
БС-6У	Мрз-200	1,35	391,88 / 402,27*	3,40
БС-6А		1,18	273,54	3,00

*Расход металла дан с учетом закладной детали

Нач. отд.	Козеева		
Гл. инж.	Аронин		
Вед. инж.	Каминская		
Проект.	Климачева		
Провер.	Мельникова		

СБОРНЫЕ ЖЕЛЕЗОБЕТОННЫЕ ИЗДЕЛИЯ ИНЖЕНЕРНЫХ СООРУЖЕНИЙ (ПО НОМЕНКЛАТУРЕ ГЛАВМОСИНЖСТРОЯ)

Альбом ПС-1-13

Опалубочный чертеж стеновых блоков БС-6, БС-6У, БС-6А

Стадия	Лист	Арх. №
Р4	16	33621/ПС

ОВСК — Мосинжпроект г. Москва

Инв. № подл. | Подпись и дата

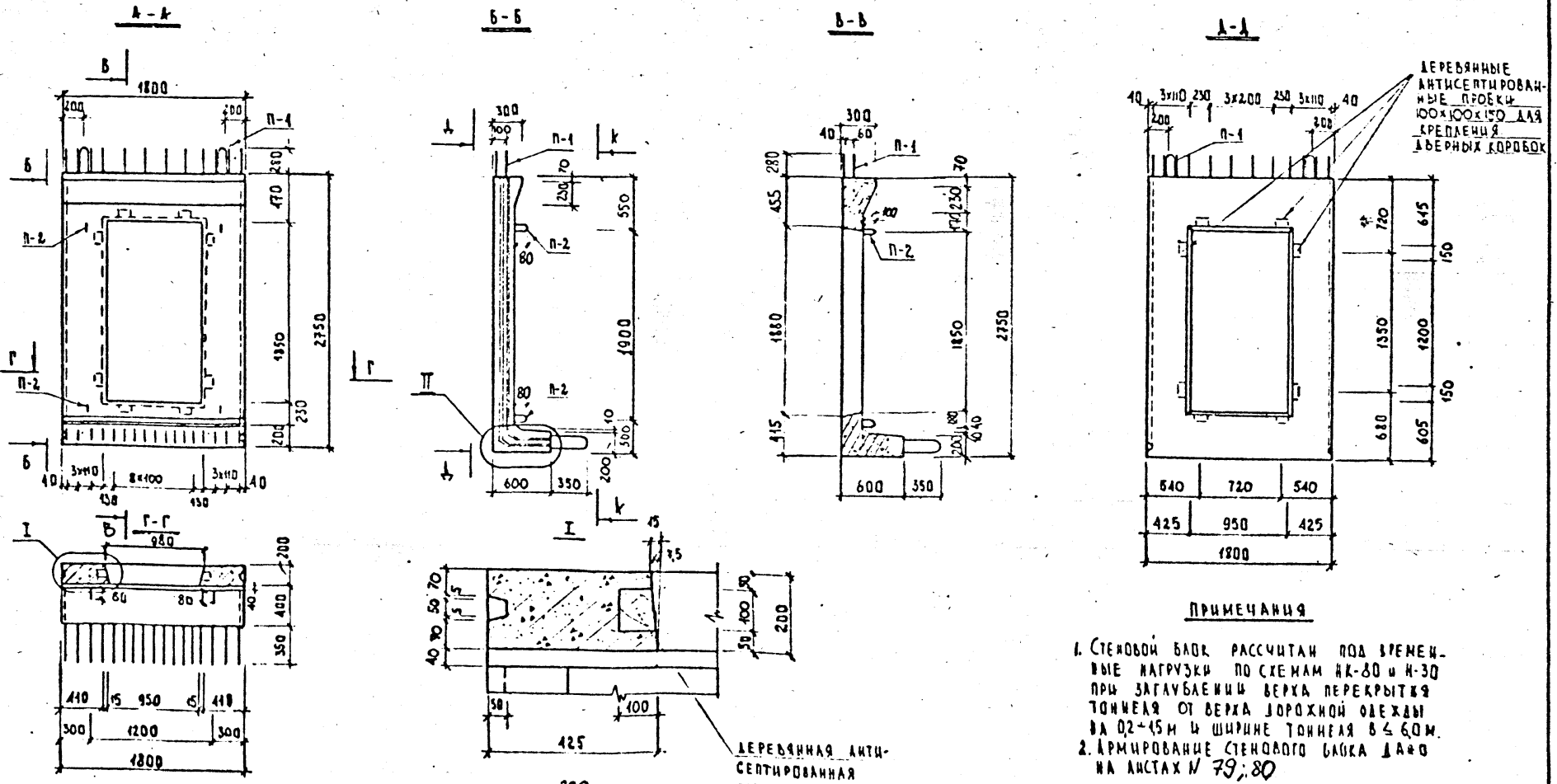

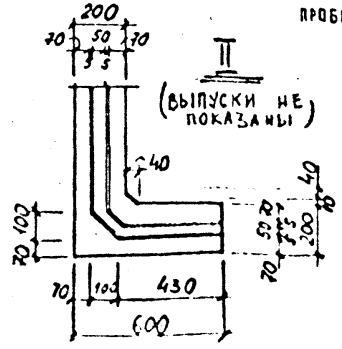

ХАРАКТЕРИСТИКА ИЗДЕЛИЯ

МАРКА ИЗДЕЛИЯ	МАРКА БЕТОНА	ОБЪЕМ БЕТОНА $м^3$	РАСХОД СТАЛИ КГ	МАССА ИЗДЕЛИЯ Т
ДБ-1В	М-300 Мрз-200	0,80	338,54	2,00

ПРИМЕЧАНИЯ

1. СТЕНОВОЙ БЛОК РАССЧИТАН ПОД ВРЕМЕННЫЕ НАГРУЗКИ ПО СХЕМАМ НК-80 и Н-30 ПРИ ЗАГЛУБЛЕНИИ ВЕРХА ПЕРЕКРЫТИЯ ТОННЕЛЯ ОТ ВЕРХА ДОРОЖНОЙ ОДЕЖДЫ ДА 0,2÷1,5 м И ШИРИНЕ ТОННЕЛЯ В ≤ 6,0 м.
2. АРМИРОВАНИЕ СТЕНОВОГО БЛОКА ДАНО НА ЛИСТАХ № 79; 80

Вх. 33355 л.27

			СБОРНЫЕ ЖЕЛЕЗОБЕТОННЫЕ ИЗДЕЛИЯ ИНЖЕНЕРНЫХ СООРУЖЕНИЙ /ПО НОМЕНКЛАТУРЕ ГЛАВМОСИНЖСТРОЯ/		АЛЬБОМ ПС-143
НАЧ ОТД	КОЗЕЕВА		ОПАЛУБОЧНЫЙ ЧЕРТЕЖ СТЕНОВОГО БЛОКА ДБ-1В	СТАДИЯ Р.Ч.	ЛИСТ 17	АРХ № 3583/ТС
ГЛ ИНЖ	АФОНИН				
ПРОЕКТ	КАИМАЧЕВА			ОПСК	МОСИНЖПРОЕКТ г. МОСКВА
ПРОВЕР	[illegible]				

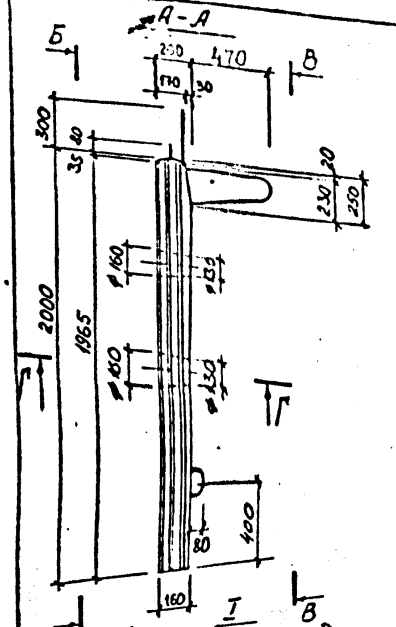

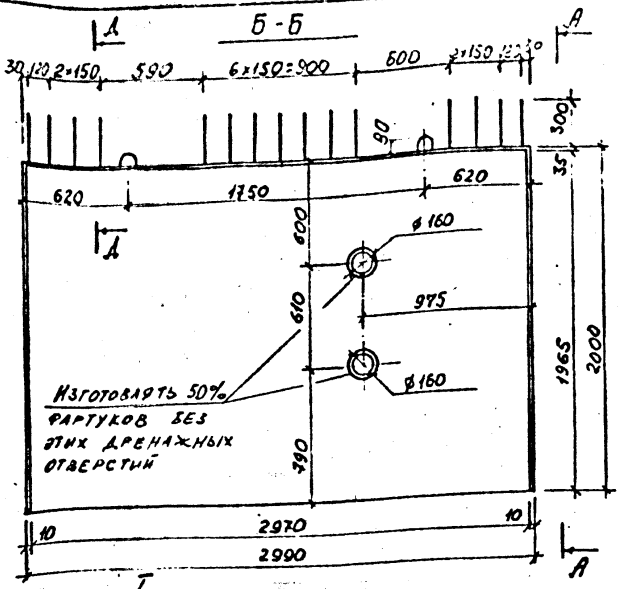

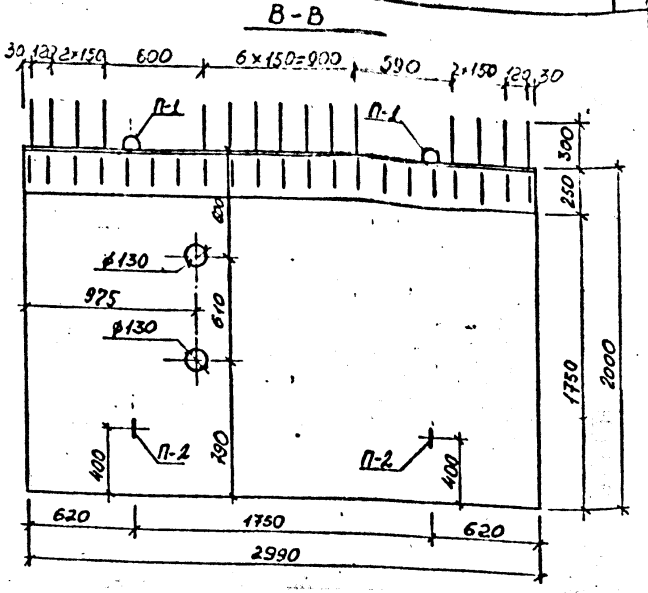

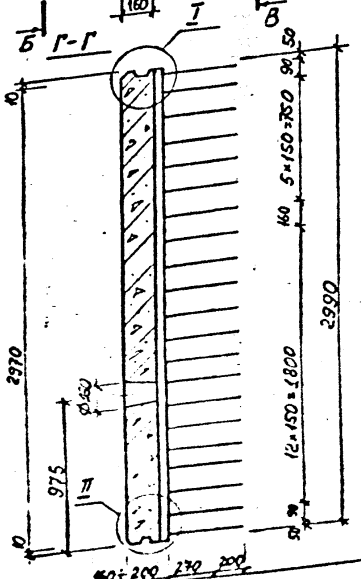

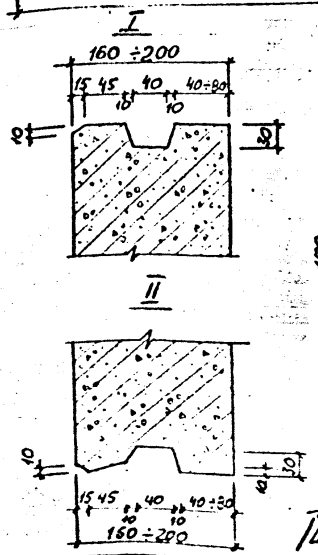

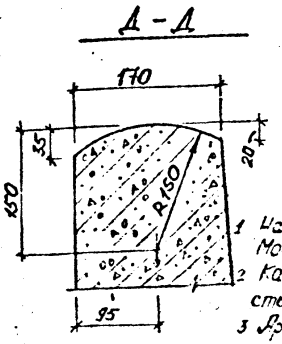

Характеристика изделия

Марка изделия	Марка бетона	Объём бетона м³	Расход металла кг	Масса т
БН-3	М-300 Мрз-150	1,07	119,84	2,68

Примечания

1 Настоящий чертеж выполнен взамен черт. 365а ин-та Мосинжпроект

2 Качество бетона М300 при бетонировании изделия должно соответствовать ГОСТ 4790-68 (Мрз не менее 150, водонепроницаемость В-4)

3 Армирование дано на листе № 81

Вх. 33355 л.28

С М-7 согласовано: [подпись] /Шухман Л.М./

Изм.	Лист	№ документа	Подпись	Дата	
Нач. отд.		Козлова			
Гл. инж. отд.		Афонин			
Проектир.		Кайруллин			
Проверил		Бороненева			

Сборные железобетонные изделия инженерных сооружений (по номенклатуре Главмосинжстроя)

Альбом ПС-143

Опалубочный чертеж блока набережных БН-3

Лит.	Лист	Арх. №
Р.4.	18	3984/ПС
ОНСК	Мосинжпроект г. Москва	

Инв. № подл. | Подпись и дата

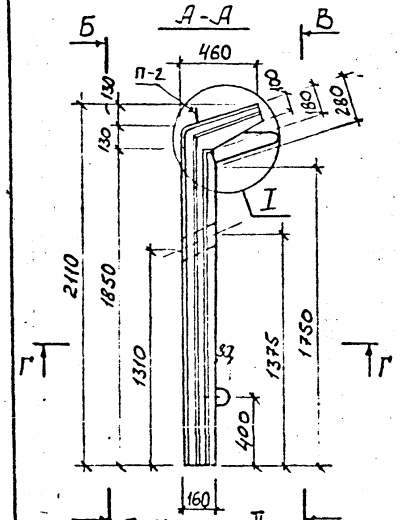

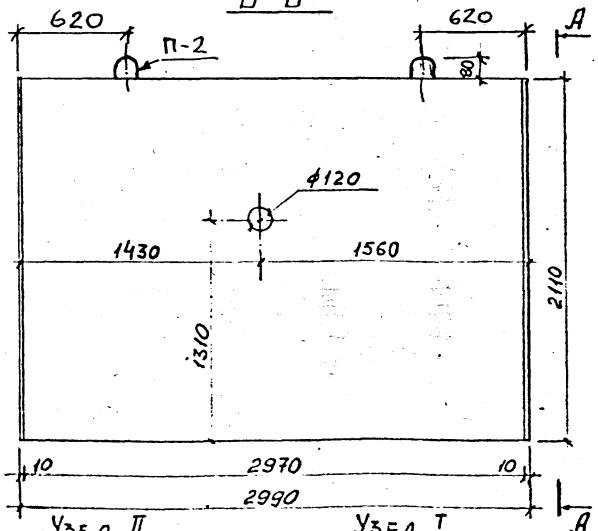

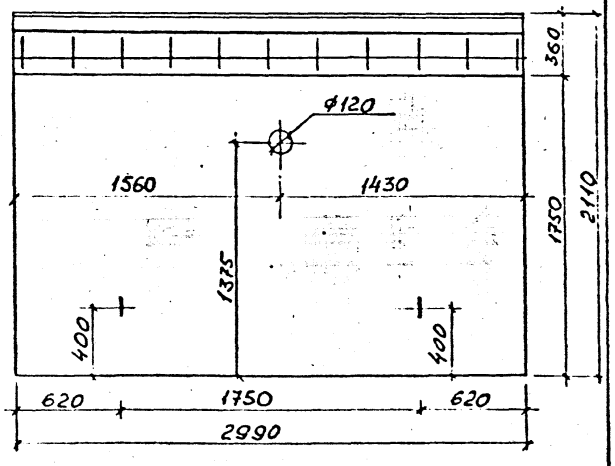

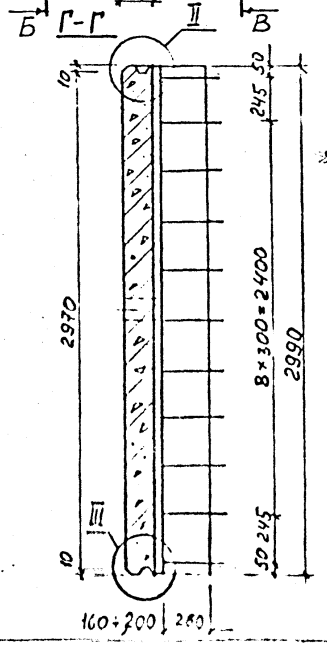

Узел II

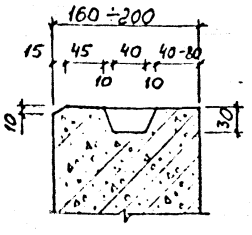

Узел III

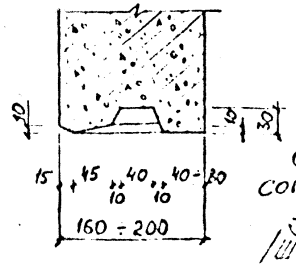

Узел I

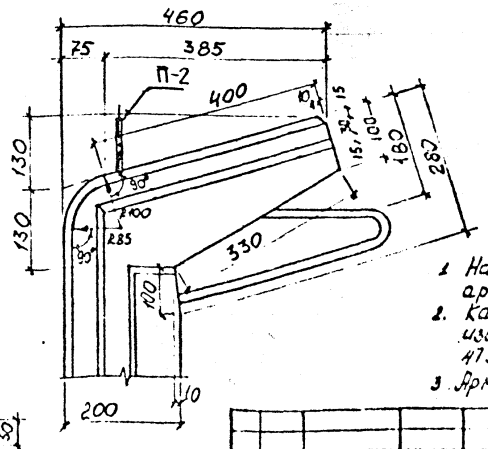

Характеристика изделия.

Марка изделия	Марка бетона	Объем бетона м³	Расход металла кг	Масса т
БН-5	М-300 Мрз-150	1,26	147,84	3,15

Примечания

1. Настоящий чертеж выполнен взамен черт. арх N 1178 инта Мосжилпроект.
2. Качество бетона М300 при бетонировании изделия должно соответствовать ГОСТ 4795-68 (морозостойкость не менее Мрз 150, водонепроницаемость В-4).
3. Армирование дано на листе N Зак. 3335 л. 29

С М-7
СОГЛАСОВАНО:
/Шухман Л.Н./

Изм.	Кол.уч.	Лист	№ док.	Подп.	Дата	
Нач.отд.	Кожевин					
Гл.инж.пр.	Лихтман					
Гл.архитектор	Кабанкин					

Сборные железобетонные изделия инженерных сооружений. IV номенклатура (для Мосинжстроя)

Альбом ПС-143

Опалубочный чертеж блока набережных БН-5

Стадия	Лист	Листов
Р	1	1

Арх N 3335 ПС

Мосинжпроект
г. Москва

Стеновой блок СБ-0У

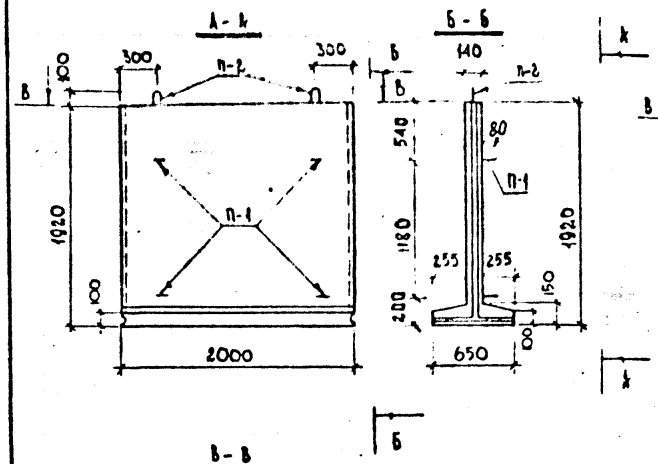

Стеновой блок СБ-1АУ

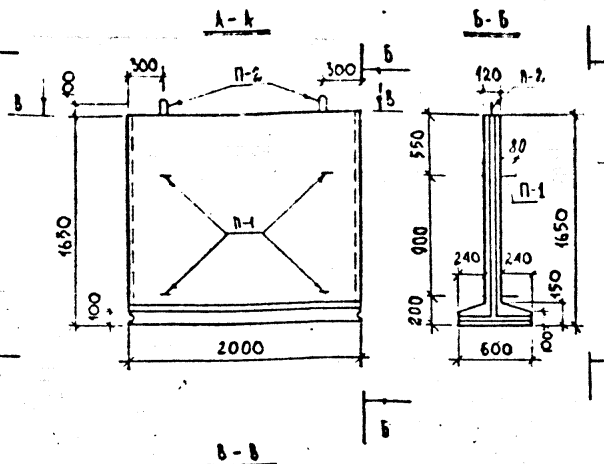

Стеновой блок СБ-2АУ

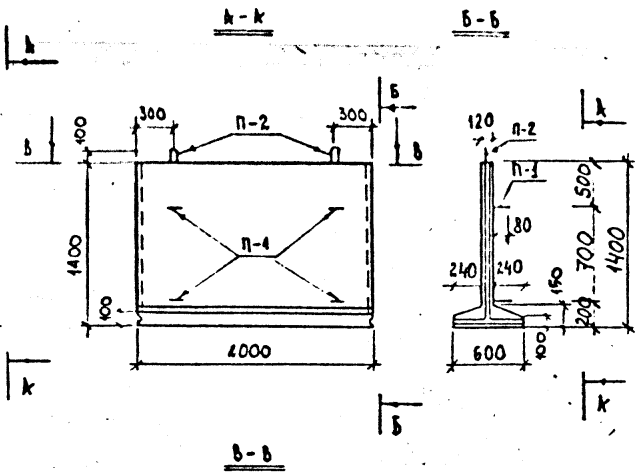

Характеристика изделий

Марка изделия	Марка бетона	Объем бетона м³	Расход стали кг	Масса изделия т
СБ-0У	М-300	0,66	63,43	1,65
СБ-1АУ	Мрз-50	0,51	55.01	1,28
СБ-2АУ		0,45	49,77	1,13

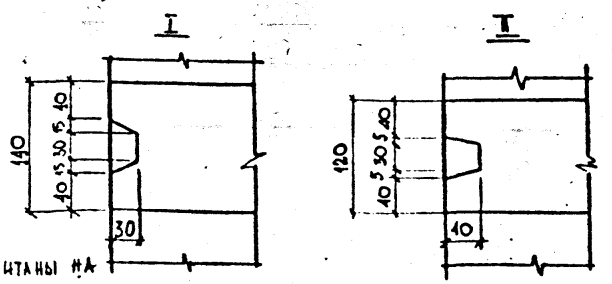

Примечания

1. Стеновые блоки рассчитаны на временные нагрузки по схемам НК-80 и Н-30 при глубине над верхом перекрытия канала 2,0 ÷ 4,0 м.
2. Опалубочные размеры стеновых блоков соответствуют чертежам, разработанным Мосэнергопроектом.

Вх. 33355 п.30

				Сборные железобетонные изделия инженерных сооружений /по номенклатуре Главмосинжстроя/	Альбом ПС-143
Нач.отд.	Колеева			Опалубочные чертежи стеновых блоков СБ-0У СБ-1АУ, СБ-2АУ.	Стадия Р4 / Лист / Листов
Гл.инж.	Афонин				
Проект	Каминчева				Мосинжпроект г.Москва
Провер.	Хайрулин				

Инв.№ подл. | Подпись и дата

А-А

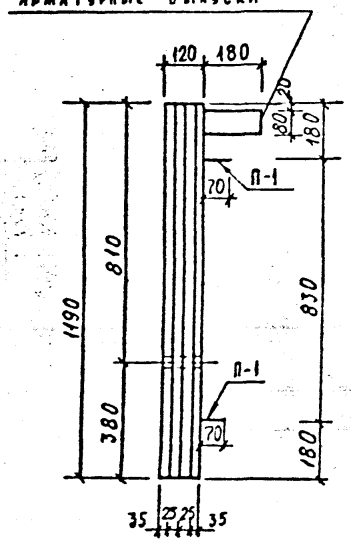

Б-Б

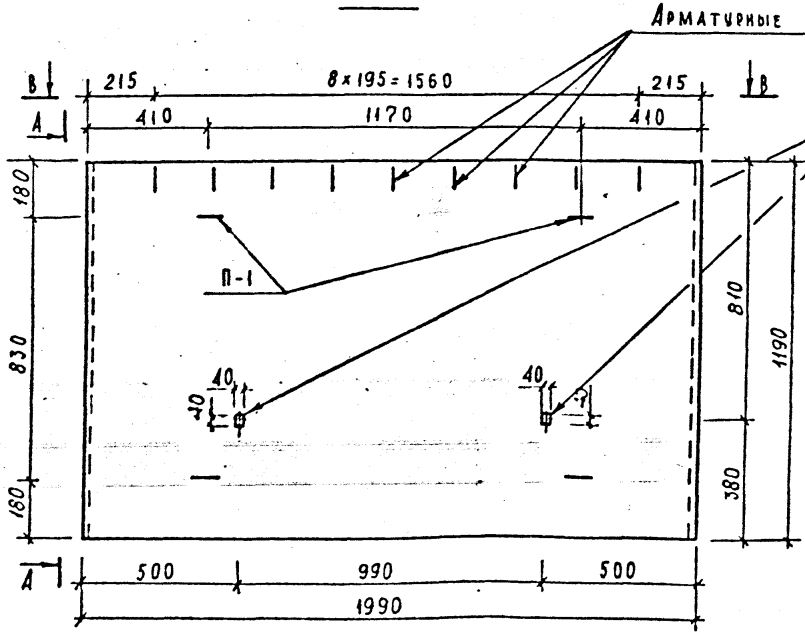

В-В

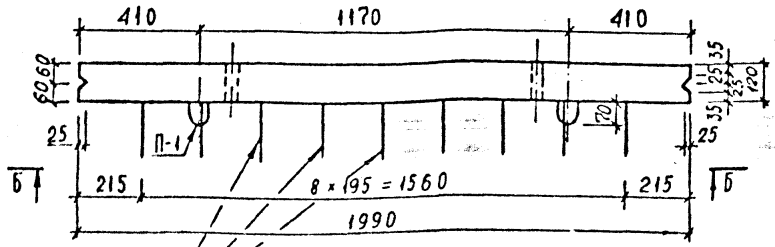

Арматурные выпуски для омоноличивания плит

Характеристика изделия

Марка изделия	Марка бетона	Объем бетона м³	Расход стали кг	Масса изделия
ПВ-1	200	0,283	35,95	0,71

Примечания:

1. Качество бетона при бетонировании изделия должно соответствовать ГОСТ-4796-68 (Морозостойкость 100, водопроницаемость В-4)
2. Все размеры на чертеже даны в миллиметрах.

С М-4 согласовано:

/Гортунов И.И./

Вх. 33355 л 31

Изм	Лист	Докум.	Подп.	Дата	Сборные железобетонные изделия инженерных сооружений (по номенклатуре Главмосинжстроя)	Альбом ПС-143
Нач. отд.		Козеева			Опалубочный чертеж блока берегоукрепления водоемов ПВ-1	Стадия Р.4; Лист 21; Арх. № 9197/ПС
Гл. инж.		Афонин				ОНСИ; Мосинжпроект
Ст. инж.		Хайрудинов				
Проект		Максимова				
Провер.		[illegible]				

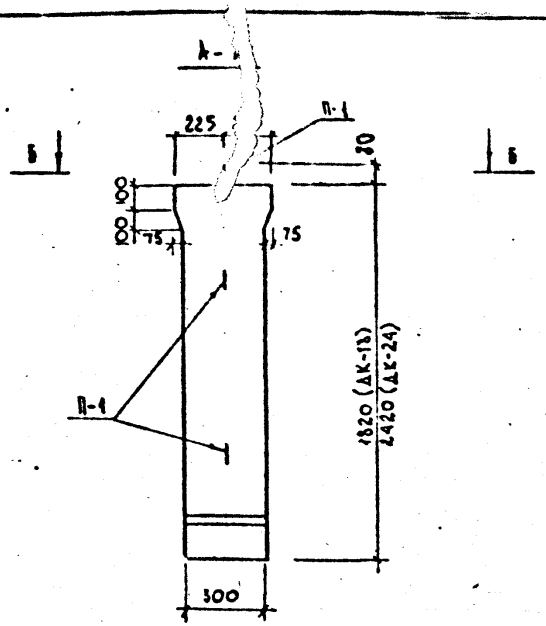

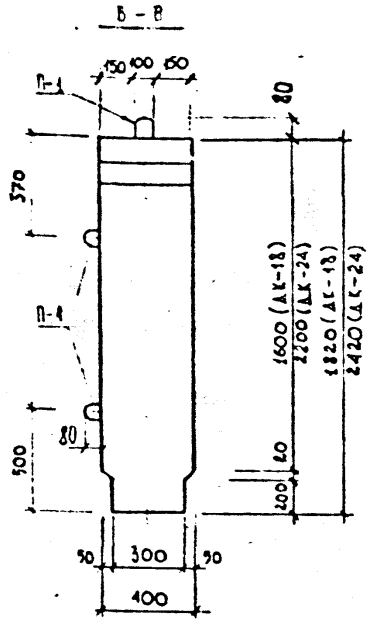

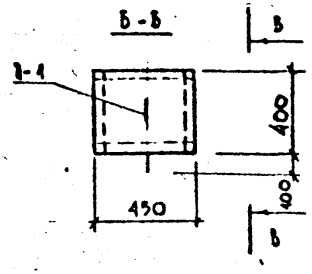

ПРИМЕЧАНИЯ

1. Колонны ДК-18 и ДК-24 рассчитаны на усилие P = 70т
2. Армирование колонн ДК-18 и ДК-24 даны соответственно на листах 87

ХАРАКТЕРИСТИКА ИЗДЕЛИЙ

МАРКА ИЗДЕЛИЯ	МАРКА БЕТОНА	ОБЪЕМ БЕТОНА $м^3$	РАСХОД СТАЛИ КГ	МАССА ИЗДЕЛИЯ Т
ДК-18	М-200	0,23	23,07	0.58
ДК-24	Мрз-50	0.28	29,28	0.70

Вх 33355 л 32

					Сборные железобетонные изделия инженерных сооружений (по номенклатуре Главмосинжстроя)		Альбом 1С-143
Изм	Лист	Докум	Подп	Дата			
Нач отд		Козеева			Опалубочный чертеж колонн ДК-18 и ДК-24	Стадия Р.Ч	Лист	Архив №
Гл инж		Афонин					
Вед инж		Каминская				Опск	г Москва Мосинжпроект
Проект		Климачева					
Провер		Мельникова					

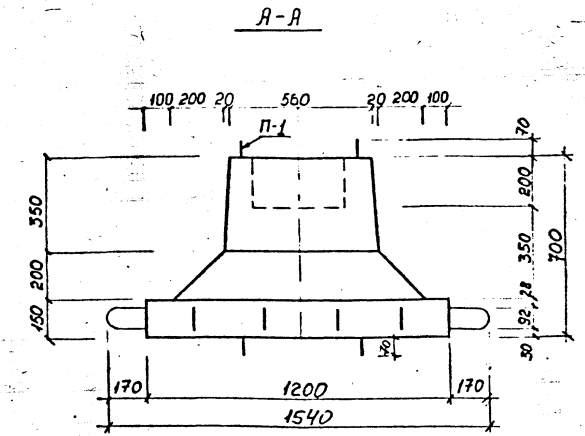

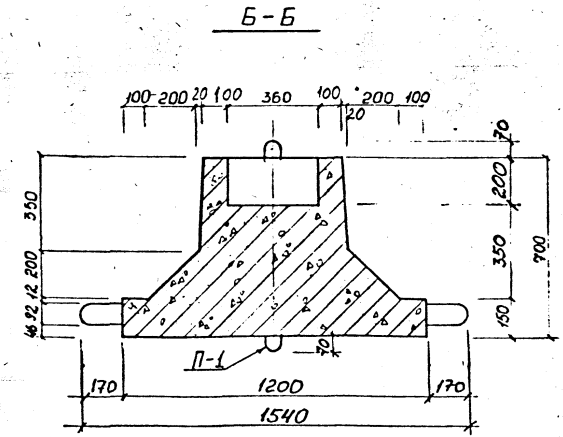

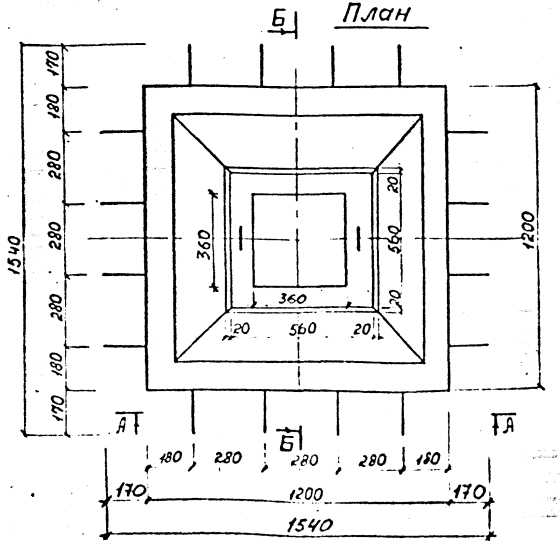

Характеристика изделия

Марка изделия	Марка бетона	Объем бетона, $м^3$	Расход стали, кг	Масса, т
ДБК-12	М-300 Мрз-50	0,44	72,26	1,09

Примечания

1. Фундаментный блок под колонну рассчитан на нагрузку 70т при несущей способности грунта $2^{кг}/см^2$
2. При несущей способности грунта меньше $2^{кг}/см^2$ или при нагрузке на фундаментный блок больше 70т, проектом привязки должен предусматриваться фундамент, обеспечивающий распределение давления на грунт на необходимую по расчету площадь.
3. Блок предназначен для применения совместно с колоннами ДК-18 и ДК-24
4. Армирование фундаментного блока см. лист № 88 Вх. 33355 л.33

				Сборные железобетонные изделия инженерных сооружений (по номенклатуре Главмосинжстроя)		Зам. 143
Изм.	Лист	Докум.	Подп.	Дата		
Нач. отд.	Козеева			Опалубочный чертеж фундаментного блока ДБК-12	Стадия Р.Ч.	Лист 23	Арх. №
Гл. инж.	Афонин				ОНСК	г. Москва Мосинжпроект
Инженер	Максимова					
Проверил	Хабруллин					

Инв. № подл. | Подп. и дата

А-А

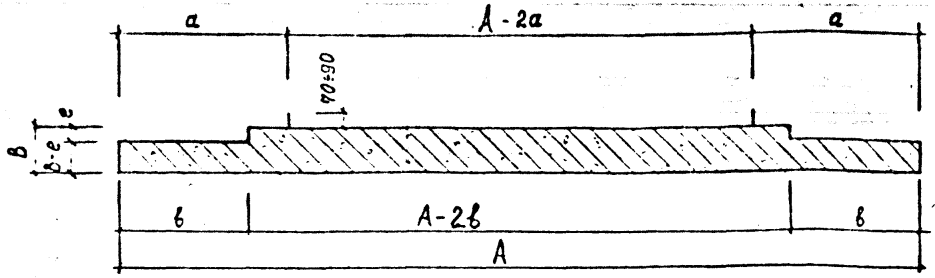

Б-Б

Для плит ДБ-9у; ДБ-12у; ДБ-13у; ДБ-14у; ДБ-16у

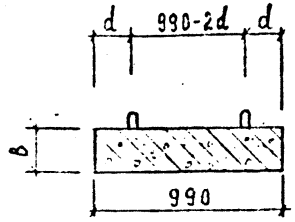

Б-Б

Для плиты ДБ-17у

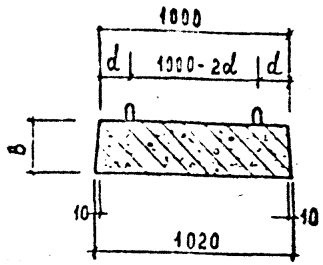

План

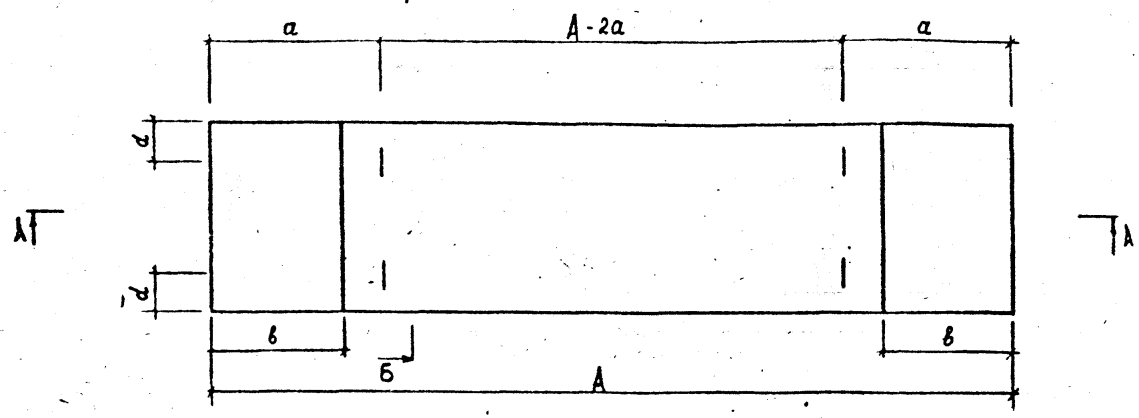

	А	б	а	в	d	е
ДБ-9у	4250	200	900	675	200	60
ДБ-12у	3200	180	750	600	200	60
ДБ-13у	3550	200	800	650	200	60
ДБ-14у	3850	200	900	650	200	60
ДБ-16у	3000	180	750	600	200	60
ДБ-17у	5000	250	1000	850	250	50

Характеристика изделий

Марка изделия	Марка бетона	Объем бетона м³	Расход стали кг	Масса изделия т
ДБ-9у	М-300 Мрз-50	0,76	67.67	1,90
ДБ-12у		0,50	44.59	1,25
ДБ-13у		0,63	50.18	1.58
ДБ-14у		0,69	53.09	1.73
ДБ-16у		0,46	42.26	1,15
ДБ-17у		1,18	85,45	2.95

Примечания

1. Плиты днища рассчитаны на временную нагрузку по схемам Н-30 и НК-80 при глубине засыпки над верхом перекрытия каналов 2÷4.0 м.
2. Опалубочные размеры плит днища соответствуют чертежам, разработанным Мосэнергопроектом.

Вх. 33355 от 34

Нач. отд.	Козлова		
Гл. инж.	Афонин		
Рук. гр.	Каминская		
Проектир.	Подкозова		
Провер.	Хайрединов		

Сборные железобетонные изделия инженерных сооружений /по номенклатуре Гидроэнергостроя/ — Альбом ПС-143

Опалубочные чертежи плит днища ДБ-9у; ДБ-12у ДБ-13у; ДБ-14у; ДБ-16у, ДБ-17у

Стадия	Лист	Листов
Р.Д.	2.4	3335/IX

СНСК — Мосэнергопроект г. Москва

Инв. № подл. | Подп. и дата | Взам. инв. №

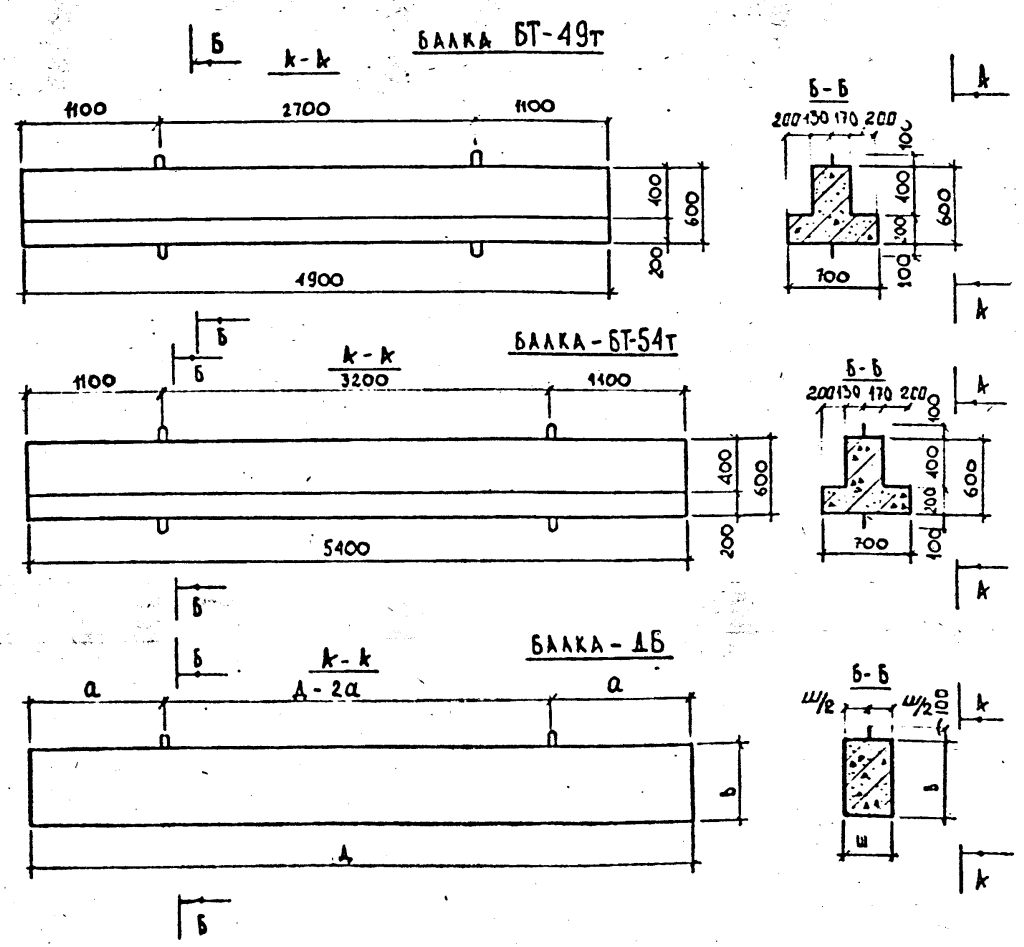

ХАРАКТЕРИСТИКА ИЗДЕЛИЙ

МАРКА ИЗДЕЛИЯ	МАРКА БЕТОНА	ОБЪЕМ БЕТОНА $м^3$	РАСХОД СТАЛИ КГ	МАССА ИЗДЕЛИЯ Т
ДБ-24		0.144	23.85	0.36
ДБ-29		0.174	49.21	0.44
ДБ-34		0.204	87.94	0.51
ДБ-39	М-300	0.780	128.75	1.95
ДБ-44	Мр3-100	0.880	183.18	2.20
ДБ-49		1.18	230.76	2.94
ДБ-54		1.30	292,70	3.24
БТ-49т		1,27	354.11	3.18
БТ-54т		1.40	500.22	3.50

РАСЧЕТНЫЕ СХЕМЫ

ДЛЯ БАЛОК БТ-49т и БТ-54т

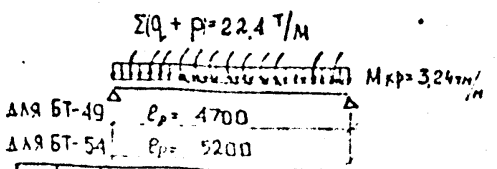

ДЛЯ БАЛОК ДБ-24, ДБ-29, ДБ-34, ДБ-39, ДБ-44, ДБ-49, ДБ-54

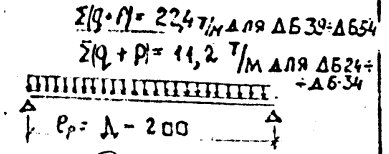

	ДБ24	ДБ-29	ДБ-34	ДБ-39	ДБ-44	ДБ-49	ДБ-54
Д	2400	2900	3400	3900	4400	4900	5400
в	300	300	300	500	500	600	600
ш	200	200	200	400	400	400	400
а	500	600	700	900	900	1100	1100

Вх. 33355 л.35

			СБОРНЫЕ ЖЕЛЕЗОБЕТОННЫЕ ИЗДЕЛИЯ ИНЖЕНЕРНЫХ СООРУЖЕНИЙ /ПО НОМЕНКЛАТУРЕ ГЛАВМОСИНЖСТРОЯ/	АЛЬБОМ ПС-43
НАЧ. ОТД.	КОЗЕЕВА		ОПАЛУБОЧНЫЕ ЧЕРТЕЖИ БАЛОК - ДБ-24, ДБ-29, ДБ-34, ДБ-39, ДБ-44, ДБ-49, ДБ-54, БТ-49т, БТ-54т	СТАДИЯ / ЛИСТ / АРХ. №
ГЛ. ИНЖ.	ДОВИН			РЧ. / 25 /
ВЕД. ИНЖ.	ДЖИНСКАЯ			ОИСК МОСИНЖПРОЕКТ г. МОСКВА
ПРОЕКТ	КАЙМАЧЕВА			
ПРОВЕР.	[illegible]			

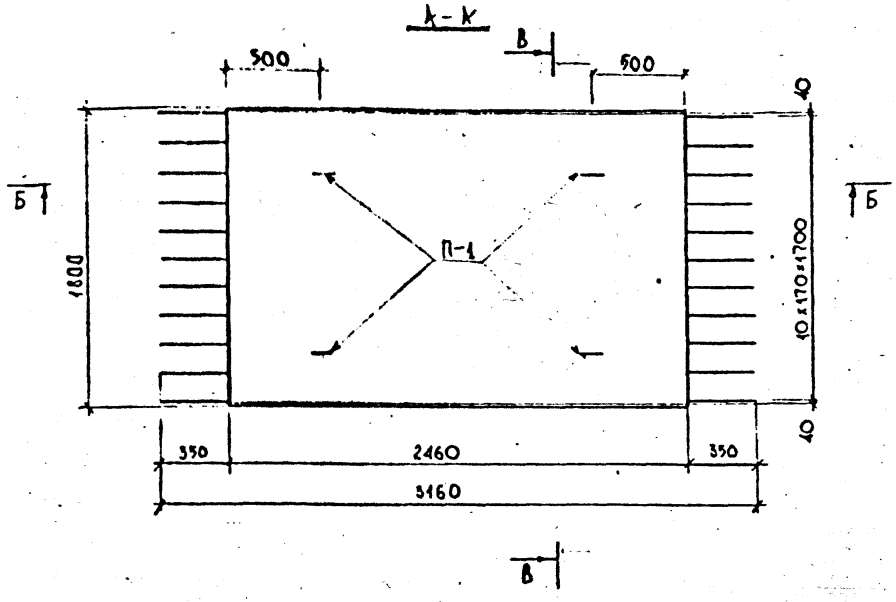

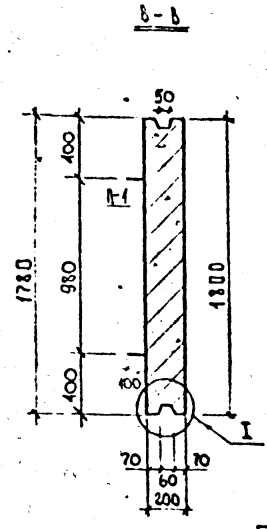

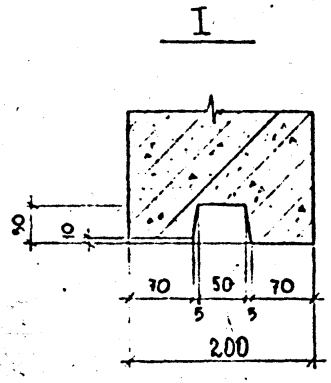

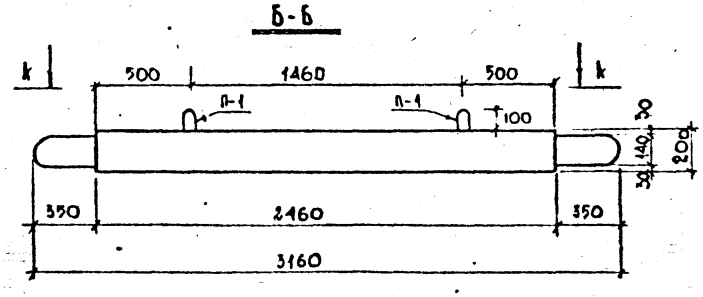

ХАРАКТЕРИСТИКА ИЗДЕЛИЙ

МАРКА ИЗДЕЛИЯ	МАРКА БЕТОНА	ОБЪЕМ БЕТОНА $м^3$	РАСХОД СТАЛИ КГ	МАССА Т
СД	М-200 Мрз-200	0.87	123.19	2,17

ПРИМЕЧАНИЕ

1. Плита днища рассчитана под временные нагрузки по схемам НК-80 и Н-30 при заглублении верха тоннеля от верха дорожной одежды на 0,2 ÷ 1,5 м.
2. Конструкция плиты СД дана соответственно черт. арх. № 17624 ин-та Мосинжпроект.
3. Арматурный чертеж плиты днища см. лист № 100, 101

Вх. 33355 л 36

				Сборные железобетонные изделия инженерных сооружений /по номенклатуре Главмосинжстроя/		Альбом ПС-143
Нач. отд.	Козеева			Опалубочный чертеж плиты днища СД	Стадия Р.Ч.	Лист 6	Арх. № 3912/ПС
Гл. инж.	Афонин					
Вед. инж.	Каминская					
Проектир.	Климачева				Онск	Мосинжпроект г. Москва
Провер.	[illegible]					

2-2

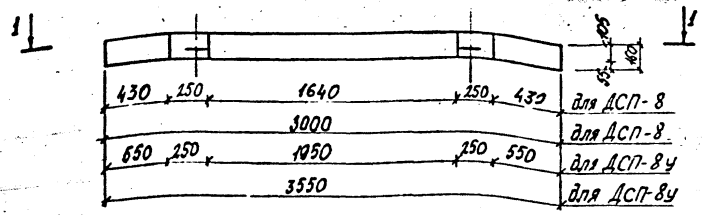

1-1

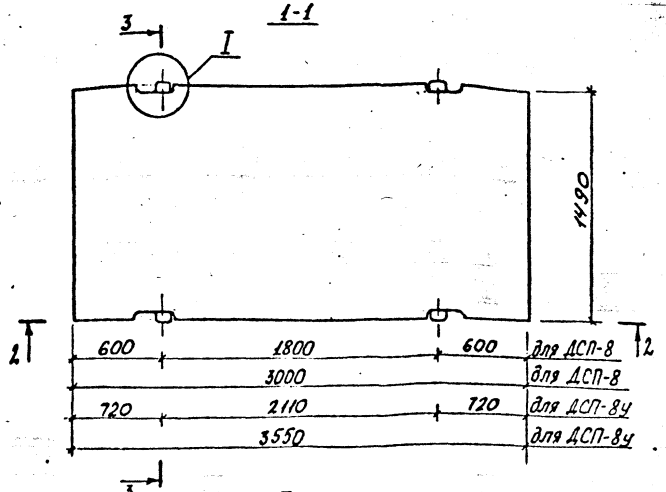

3-3

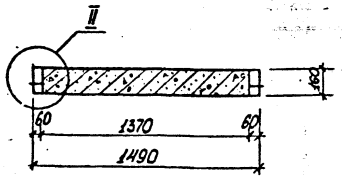

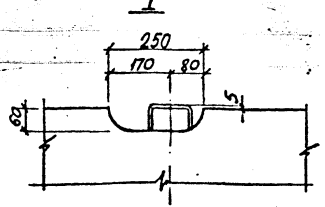

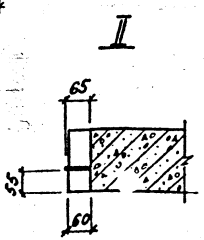

Показатели на одно железобетонное изделие

Марка изделия	Марка бетона	Объем бетона, м³	Расход стали, кг вар. 1	Расход стали, кг вар. 2	Масса т
ДСП-8	М 400	0,71	61,57	87,36	1,78
ДСП-8у	$М_р$ 100	0,84	71,73	102,14	2,10

Примечание

Плиты предназначены для устройства сборных железобетонных покрытий временных дорог и рассчитаны на временную нагрузку по схеме Н-30

Вх. 33355 л 37

Сборные железобетонные изделия инженерных сооружений (по номенклатуре Главмосинжстроя)			Альбом ПС-143
Опалубочный чертеж плит временных дорог ДСП-8, ДСП-8у		Стадия	Лист	Арх. №
		Р.Д.	27	3393/ПС
	ОНСК	Мосинжпроект г. Москва	

Нач. отд.	Козеева	
Гл. инж.	Афонин	
Вед. инж.	Щепин	
Проектир.	Бобренева	
Проверил		

Инв. № подл. | Подп. и дата

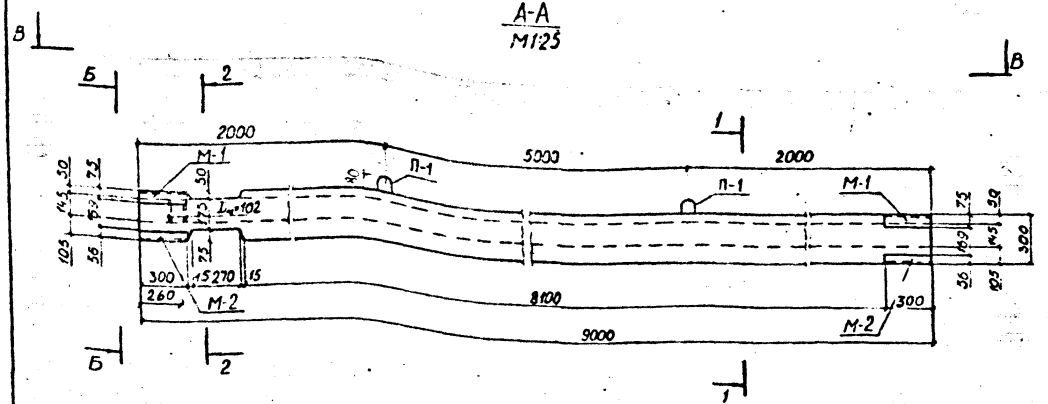

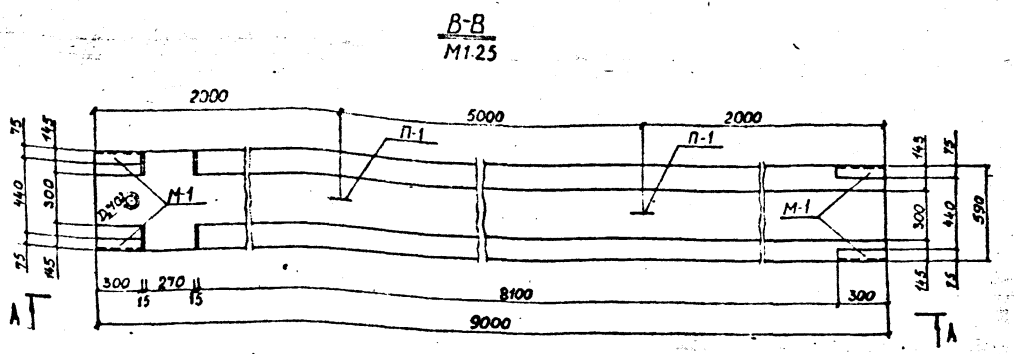

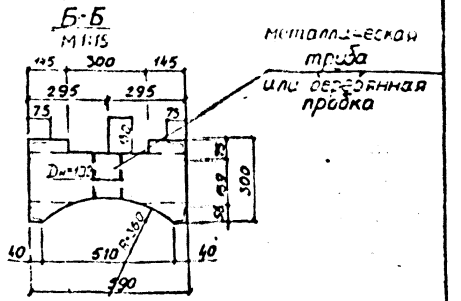

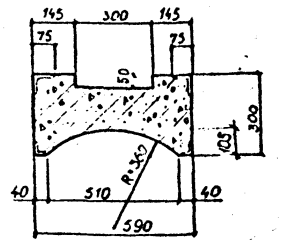

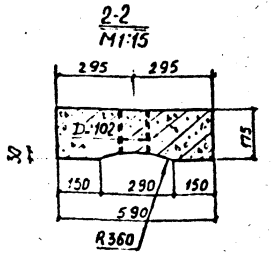

Примечания

1. Разделительная перемычка РП-1 предназначена для устройства разделительных швов при строительстве инженерных сооружений способом „стена в грунте" при ширине траншеи 600 мм
2. Чертеж перемычки выполнен в соответствии с листом архивный №29448 Мосинжпроект мастерская №7.
3. Арматурный чертеж дан на листе №103
4. Марка бетона по морозостойкости назначается при привязке проектной организацией.

Характеристика изделия

Марка изделия	Марка бетона	Объем бетона м³	Расход стали кг	Масса т
РП-1	М-300	1,12	341,95	2,8

Вх. 33355 л.38

Начотд	Козлова		Сборные железобетонные изделия инженерных сооружений (по номенклатуре Главмосинжстроя		Альбом ПС-143
Гл инж	Афонин		Опалубочный чертеж разделительной перемычки РП-1	Стадия Р.Ч.	Лист 28	Арх № 33947/пс
Проект	Томашева			ОИСК	Мосинжпроект г. Москва
	Перегудова				

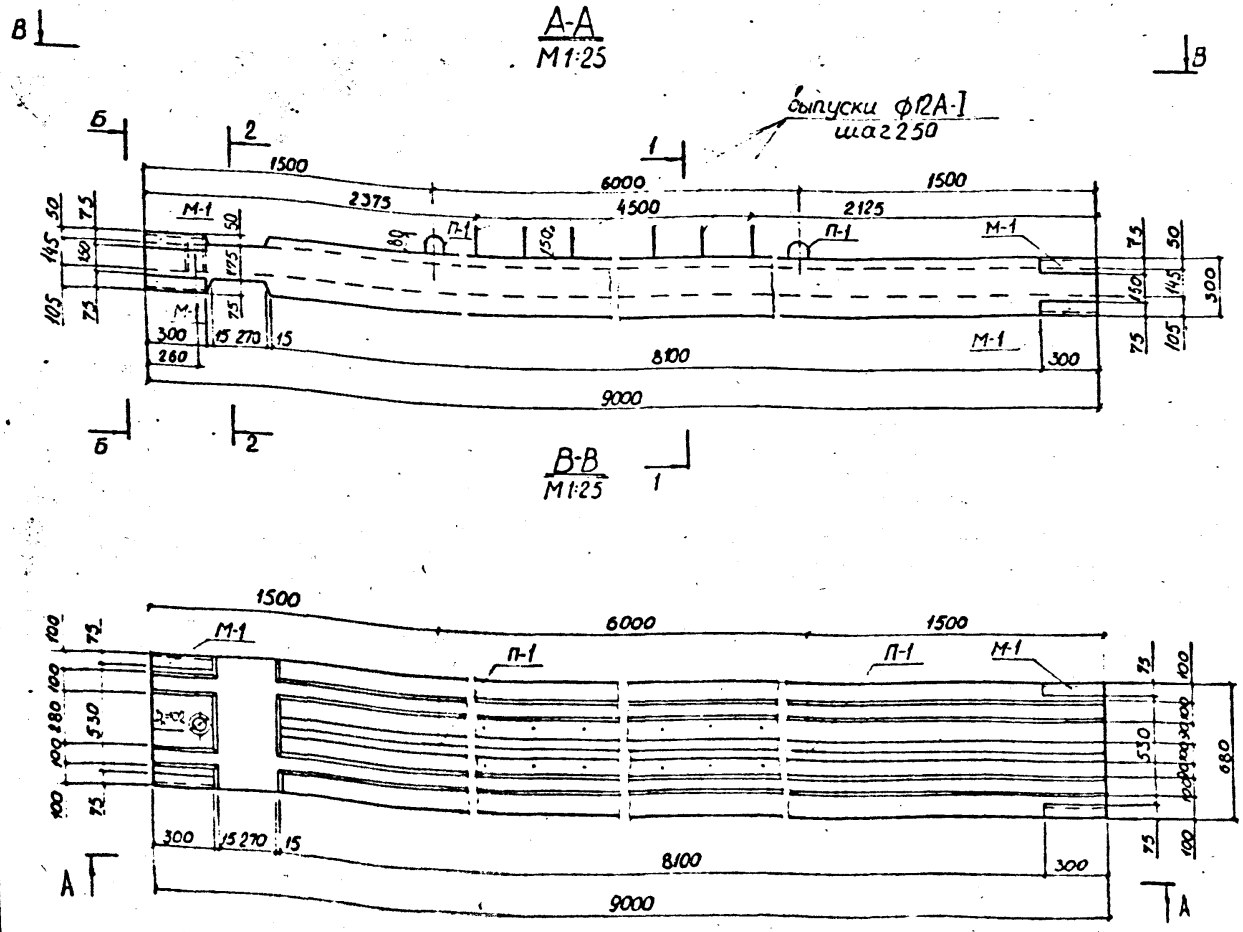

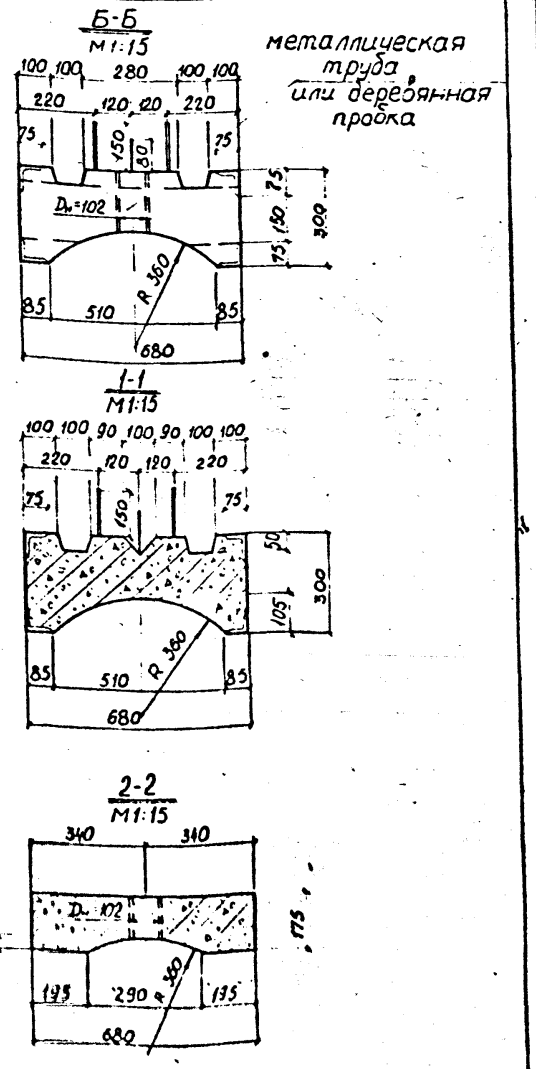

Примечания

1. Разделительная перемычка РП-2 предназначена для устройства разделительных швов при строительстве инженерных сооружений способом „стена в грунте" при ширине траншеи 700 мм
2. Чертеж перемычки выполнен в соответствии с листом архивный № 2452 Мосоргинжстроя.
3. Арматурный чертеж дан на листе № 104
4. Марка бетона по морозостойкости назначается при привязке проектной организацией.

Характеристика изделия

Марка изделия	Марка бетона	Объем бетона м³	Расход стали кг	Масса т
РП-2	М-300	1,45	379,10	3,62

Вх. 33355 л. 39

Инв. № подл.	Подп. и дата		
Гл. инж.	Козеева		
Проект	Тонашева		
Провер.	Бударина		

Сборные железобетонные изделия инженерных сооружений (по номенклатуре Главмосинжстроя)

Альбом ПС-143

Опалубочный чертеж разделительной перемычки РП-2

ОНСК

Мосинжпроект г. Москва

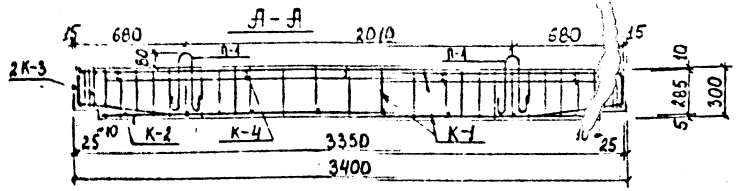

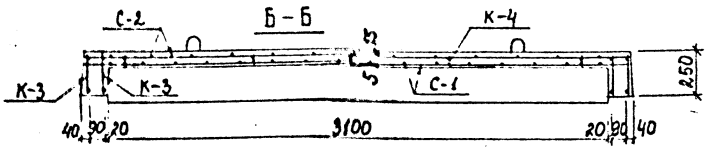

План нижней арматуры

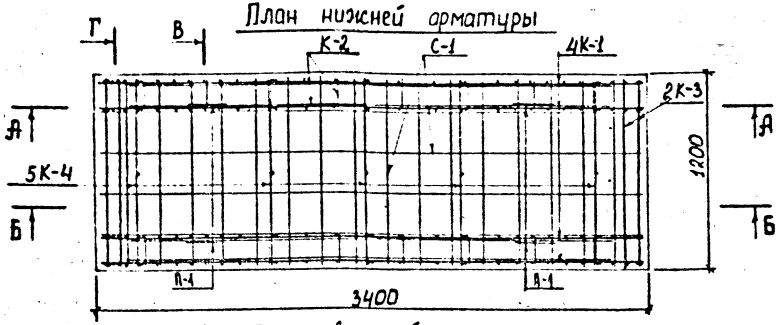

План верхней арматуры

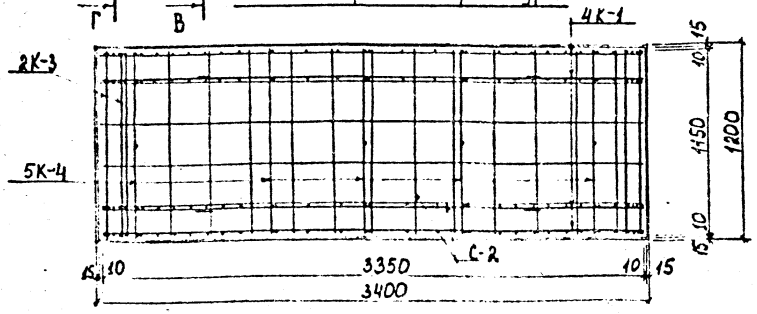

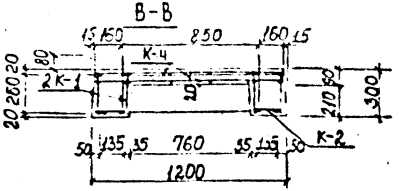

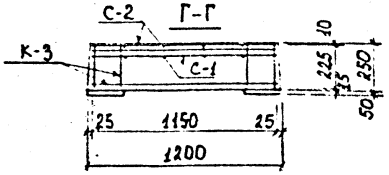

Выборка стали на одно изделие

Арматурная сталь; кг										
класс А-III				класс А-I				класс В-I		Всего
Ф; мм			итого	Ф, мм			итого	Ф,мм	итого	
18	12	8		10	8	6		5		
28,72	10,94	7,27	46,93	2,34	16,31	7,02	25,67	8,15	8,15	80,75

Примечания :

1 Опалубочный чертеж плиты дан на листе N 7

2 Чертёж арматурных изделий дан на листе N 31 Вх 33355 и 40

3. Детали армирования даны на листе № 118

				Сборные железобетонные изделия инженерных сооружений (по номенклатуре Главмосинжстроя)		Альбом ПС-143
Нач. отд.	Козеева					Архив №
Гл. инж. пр.	Сафронов			Арматурный чертеж плиты	Стадия Лист Листов	
Гл. арх. пр.	Камовская				РД 30	
Проверил	Алексеев				ОИСК	Мосинжпроект г. Москва
Техн.	Кононова					

Инв. № подл. | Подпись и дата

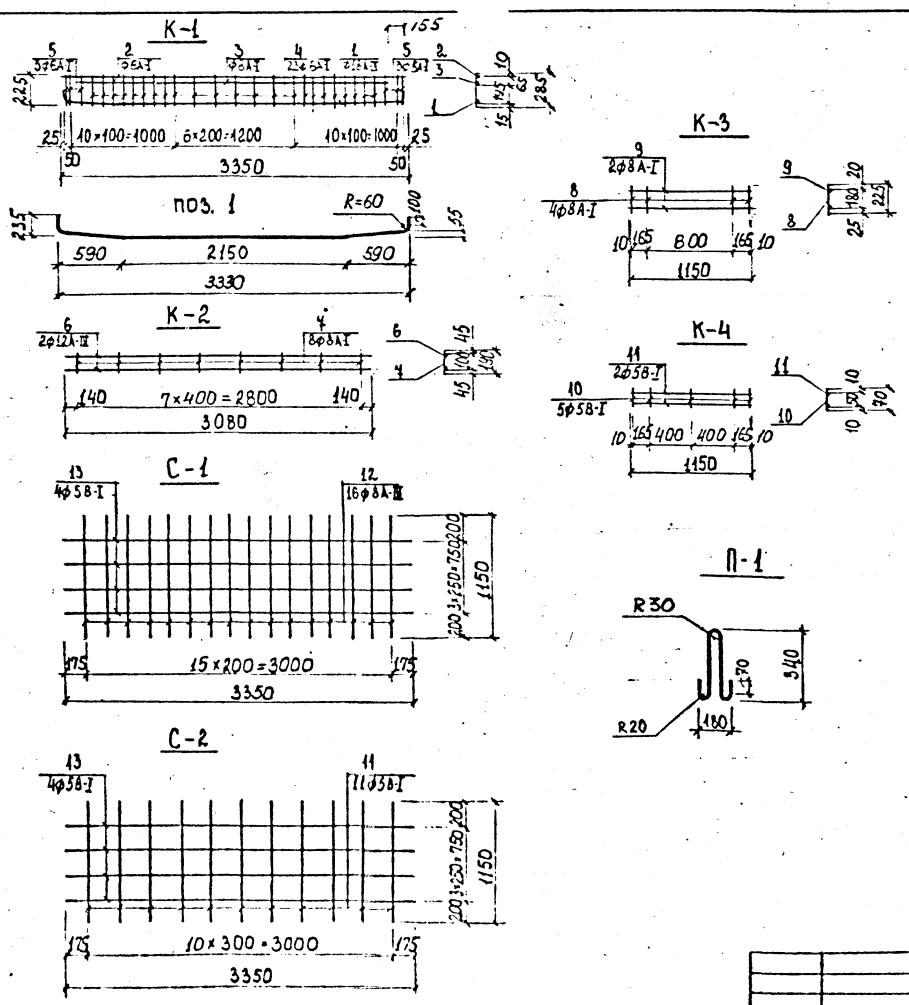

Спецификация стали на одно изделие

Марка	№ поз.	Ф мм	Длина мм	Колич. на марку	Колич. на плиту	Общая длина м	Общая масса кг	Масса марки кг
К-1 4шт.	1	18А-III	3590	1	4	14,36	28,72	11,45
	2	8А-I	3350	1	4	13,40	5,29	
	3	8А-I	3020	1	4	12,08	4,77	
	4	6А-I	285	23	92	26,22	5,82	
	5	6А-I	225	6	24	5,40	1,20	
К-2 2шт	6	12А-III	3080	2	4	12,32	10,94	6,07
	7	8А-I	190	8	16	3,04	1,20	
К-3 4шт.	8	8А-I	225	4	16	3,60	1,42	1,26
	9	8А-I	1150	2	8	9,20	3,63	
К-4 5шт.	10	5В-I	70	5	25	1,75	0,31	0,42
	11	5В-I	1150	2	10	11,50	1,77	
С-1 1шт.	12	8А-III	1150	16	16	18,40	7,27	9,33
	13	5В-I	3350	4	4	13,40	2,06	
С-2 1шт.	11	5В-I	1150	11	11	12,65	1,95	4,01
	13	5В-I	3350	4	4	13,40	2,06	
П-1 4шт.	14	10А-I	950	–	4	3,80	2,34	—

Вх. 33355 л. 41

Нач. отд.	Корсева		Сборные железобетонные изделия инженерных сооружений (по номенклатуре Главмосинжстроя)	Альбом ПС-143
Гл. инж.	Афанин		Арматурный чертеж плиты перекрытия ДП-9т Сетки, каркасы	Стадия РА; Лист 31; Заказ №
Зав. инж.	Каминская			ОИСК; Мосинжпроект г. Москва
Проектир.	Мельникова			
Проверил	Каминская			

Подпись и дата

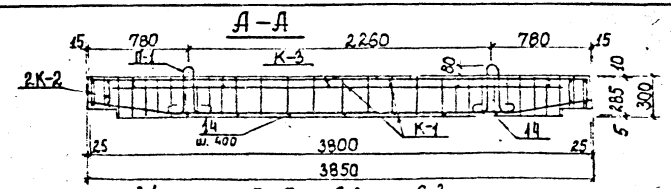

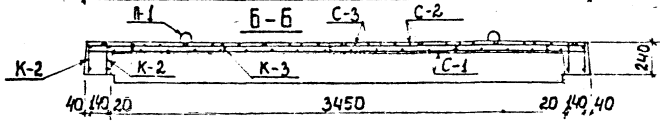

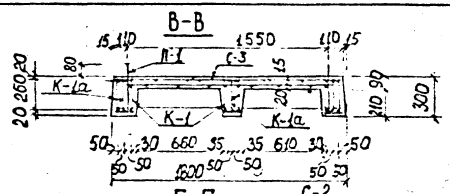

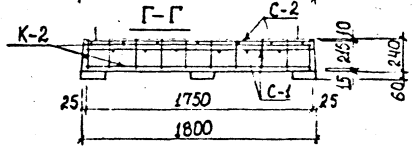

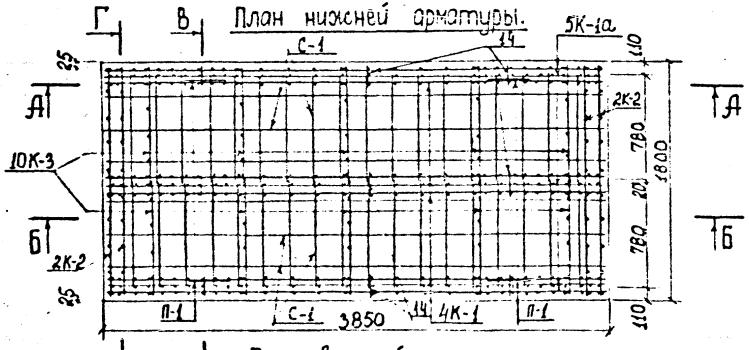

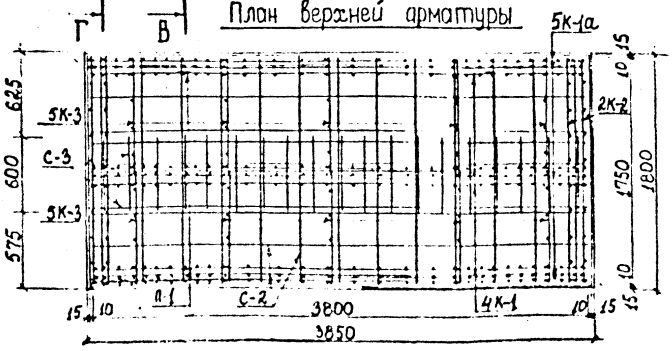

Выборка стали на одно изделие

Арматурная сталь; кг								
класс А-III		класс А-I				класс В-I		Всего
ф; мм	итого	ф; мм			итого	ф; мм	итого	
20		12	8	6		5		
84,69	84,69	3,80	43,30	17,76	64,86	16,29	16,29	165,84

Примечания:

1. Опалубочный чертёж плиты дан на листе № 7
2. Чертёж арматурных изделий дан на листе № 33
3. Детали армирования даны на листе № 118

Вх. 33355 л. 42

			Сборные железобетонные изделия инженерных сооружений (по номенклатуре Главмосинжстроя)			Альбом ПС-143
Нач. отд.	Козеева		Арматурный чертеж плиты перекрытия ДП 11т. Разрезы	Стадия	Лист	Архив №
Гл. инж.	Афонин			Р.Ч.	32	39-98/пс
Вед. инж.	Каминская			Отск	Мосинжпроект г. Москва	
Проектир.	Мельникова					
Проверил	Каминская					

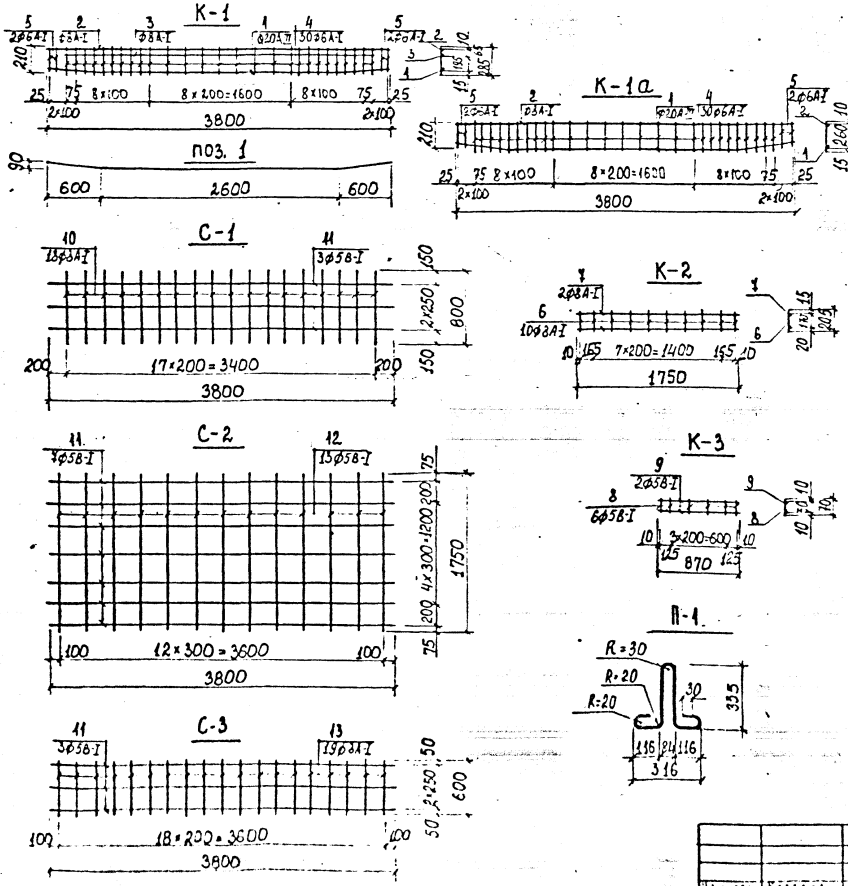

Спецификация стали на одно изделие

Марка	№ поз.	Ф мм	Длина мм	Колич. на марку	Колич. на плиту	Общая длина м	Общая масса кг	Масса марки кг
К-1 4шт.	1	20А-III	3810	1	4	15,24	37,64	14,09
	2	8А-I	3800	1	4	15,2	6,00	
	3	8А-I	3250	1	4	13,0	5,14	
	4	6А-I	285	27	108	30,78	6,83	
	5	6А-I	210	4	16	3,36	0,75	
К-1а 5шт.	1	20А-III	3810	1	5	19,05	47,05	12,80
	2	8А-I	3800	1	5	19,0	7,51	
	4	6А-I	285	27	135	38,48	8,55	
	5	6А-I	210	4	20	4,2	0,93	
К-2 4шт.	6	8А-I	205	10	40	8,20	3,24	2,19
	7	8А-I	1750	2	8	14,0	5,53	
К-3 10шт.	8	5В-I	70	6	60	4,20	0,65	0,33
	9	5В-I	870	2	20	17,4	2,68	
С-1 2шт.	10	8А-I	800	18	36	28,8	11,38	7,45
	11	5В-I	3800	3	6	22,8	3,51	
С-2 1шт.	11	5В-I	3800	7	7	26,6	4,10	7,60
	12	5В-I	1750	13	13	22,75	3,50	
С-3 1шт.	11	5В-I	3800	3	3	11,4	1,76	6,26
	13	8А-I	600	19	19	11,4	4,50	
Отдельн. стержни	14	6А-I	150	1	21	3,15	0,70	—
П-1 4шт	15	12А-I	1070	—	4	4,28	3,80	—

Вх. 33355 л. 43

Сборные железобетонные изделия инженерных сооружений (по номенклатуре Главмосинжстроя)			Альбом ПС 143
Арматурный чертеж плиты перекрытия ДП-11т. Сетки, каркасы	Стадия	Лист	Архив №
	РЧ	13	
	Онск.	Мосинжпроект г. Москва	

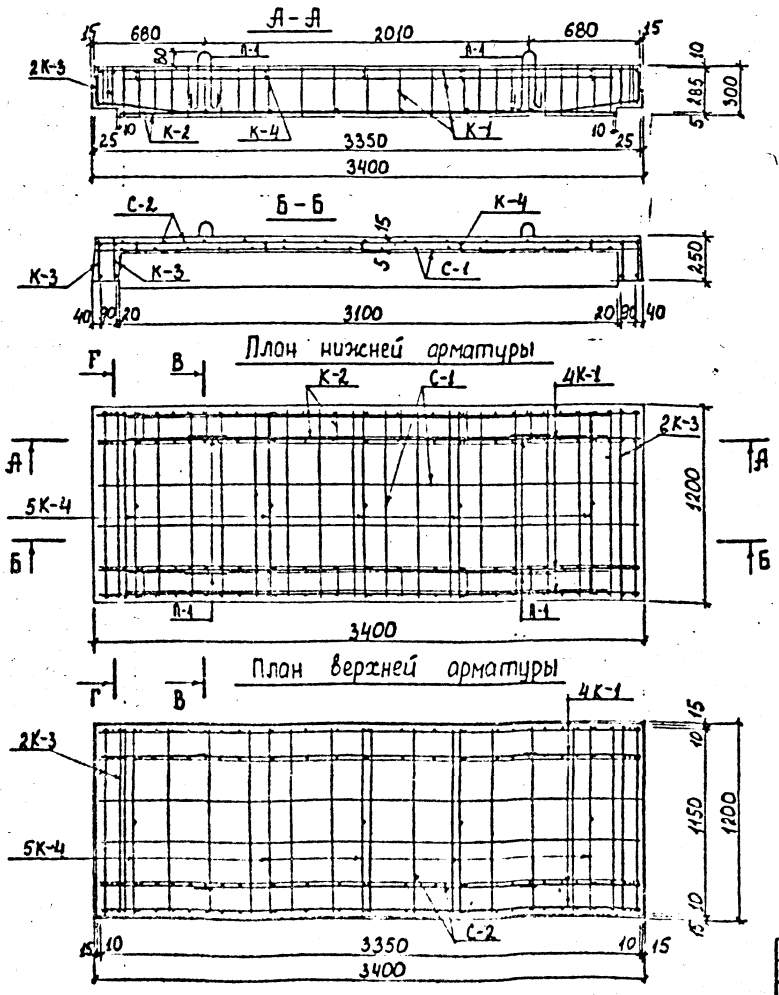

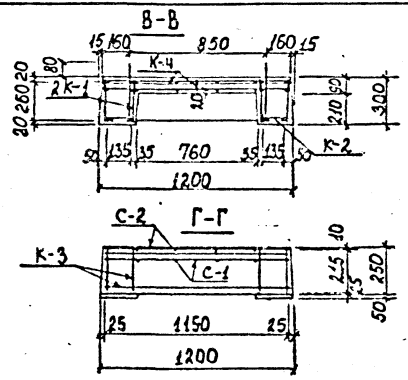

Выборка стали на одно изделие

Арматурная сталь; кг										
класс А-III				класс А-I				класс В-I		Всего
Ф; мм			итого	Ф; мм			итого	Ф; мм	итого	
18	12	10		10	8	-		5		
47,04	10,94	11,95	69,93	2,34	28,74	-	31,08	8,11	8,11	108,52

Примечания:

1 Опалубочный чертеж плиты дан на листе № 7

2 Чертёж арматурных изделий дан на листе № 35 Вх. 33355 л. 44

3 Детали армирования даны на листе № 118

			Сборные железобетонные изделия инженерных сооружений (по номенклатуре Главмоспинжстроя)		Альбом ПС-143
Нач. отд.	Козеева		Арматурный чертеж плиты перекрытия ДП 9 м. Разрезы	Стадия Р.Ч.	Лист 34	Архив №
Гл. инж. отд.	Аронин					
Вед. инж.	Каминская					
Проектир.	Шельбинская			ОИСК	Мосинжпроект г. Москва	
Проверил	Каминская					

Подпись и дата

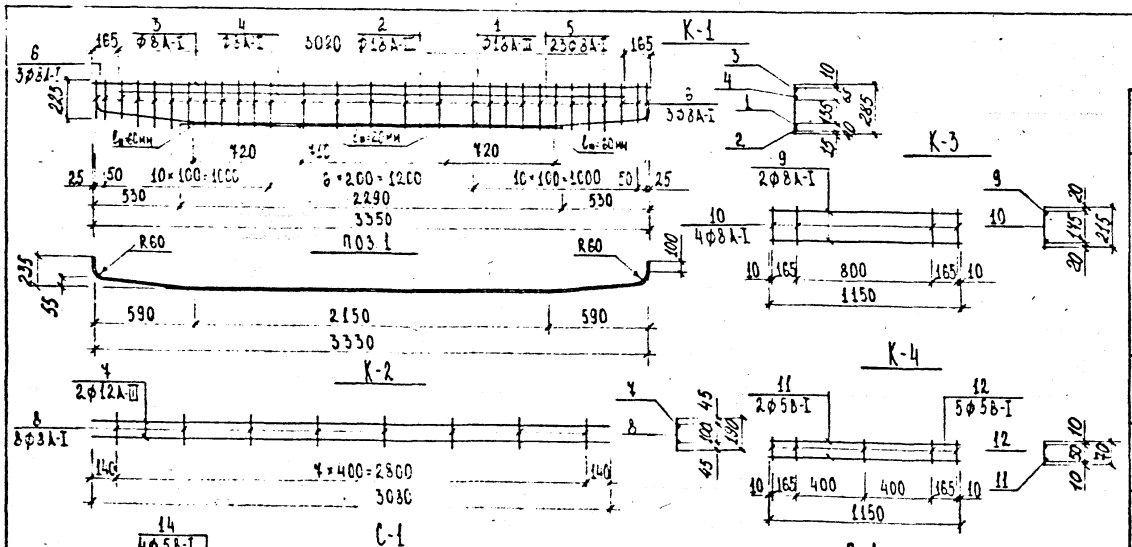

Спецификация стали на одно изделие

Марка	№ поз	ф мм	Длина мм	Кол-во, шт: на марку	на изделие	Общая длина м	Общая масса кг	Масса марки кг
К-1 (4 шт.)	1	18А-III	3590	1	4	14.36	28.42	14.40
	2	18А-III	2290	1	4	9.16	18.32	
	3	8А-I	3350	1	4	13.40	5.29	
	4	8А-I	3020	1	4	12.08	4.77	
	5	8А-I	285	23	92	26.22	10.36	
	6	8А-I	225	6	24	5.40	2.13	
К-2 (2 шт.)	7	12А-III	3080	2	4	12.32	10.94	6.04
	8	8А-I	190	8	16	3.04	1.20	
К-3 (4 шт.)	9	8А-I	1150	2	8	9.20	3.63	1.25
	10	8А-I	215	4	16	3.44	1.36	
К-4 (5 шт.)	11	5В-I	1150	2	10	11.50	1.77	0,41
	12	5В-I	70	5	25	1.75	0,27	
С-1 (1 шт.)	13	10А-III	1150	16	16	18.40	11.35	13.41
	14	5В-I	3350	4	4	13.40	2.06	
С-2 (1 шт.)	14	5В-I	3350	4	4	13.40	2.06	4.01
	15	5В-I	1150	11	11	12.65	1.95	
П-1 (4 шт.)	16	10А-I	950	-	4	3.80	2.34	-

Дополнительные стержни поз.2 приварить к основной арматуре поз.1 электродуговой сваркой в 4 местах

Вх. 33355 л 45

Нач. отд.	Кочеева		Сборные железобетонные изделия инженерных сооружений (по номенклатуре Главмосинжстроя)		Альбом ПС-143
Гл. инж.	Арсенов				
Вед. инж.	Климанова		Арматурный чертеж балки перекрытия ДП-93 Сетки каркасы	Стадия Р.К.	Лист 15	Листов № 1
Конструктор	Мельникова			ОИСК	Мосинжпроект г. Москва
Проверил					

Инв. № подл. | Подпись и дата | Взам. инв. №

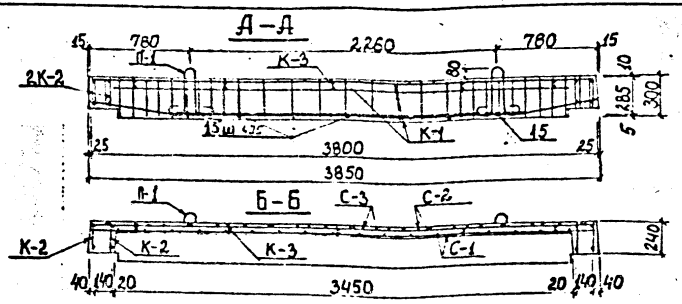

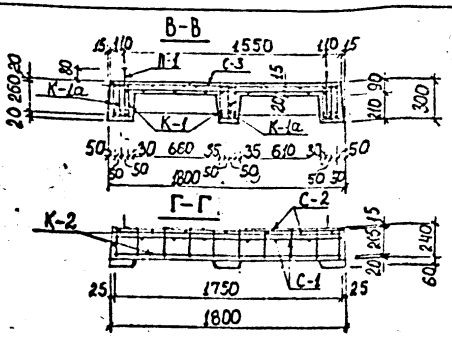

План нижней арматуры.

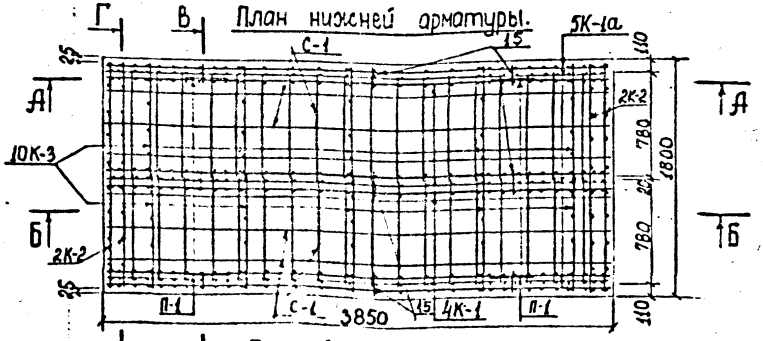

План верхней арматуры.

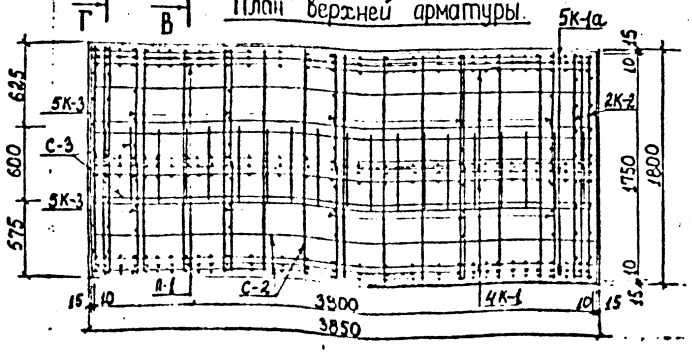

Выборка стали на одно изделие

Арматурная сталь, кг									
Класс А-II				Класс А-I			Класс В-I		
∅, мм			Итого	∅, мм		Итого	∅ мм	Итого	Всего
20	18	10		12	8		5		
84.69	45.72	24.8	155.21	3.80	59.01	62.81	16,20	16,20	234,22

Примечания:

1. Опалубочный чертёж плиты дан на листе № 7.
2. Чертёж арматурных изделий дан на листе № 37.
3. Детали армирования даны на листе № 118.

Вх. 33355 л 46

			Сборные железобетонные изделия инженерных сооружений (по номенклатуре Главмосинжстроя)			Альбом ДС-143
Нач. отд.	Козлова		—		Стадия	Лист	Листов №
Гл. инж.	Ефонин				Р4	56	4082.2
Нач. сект.	Каминская		Арматурный чертеж плиты перекрытия ДП-11у. Разрезы		ОНСК	Мосинжпроект г. Москва	
Проектир.	Мельникова						
Проверил	Каминская						

Инв. № подл. | Подпись и дата | Взам. инв. №

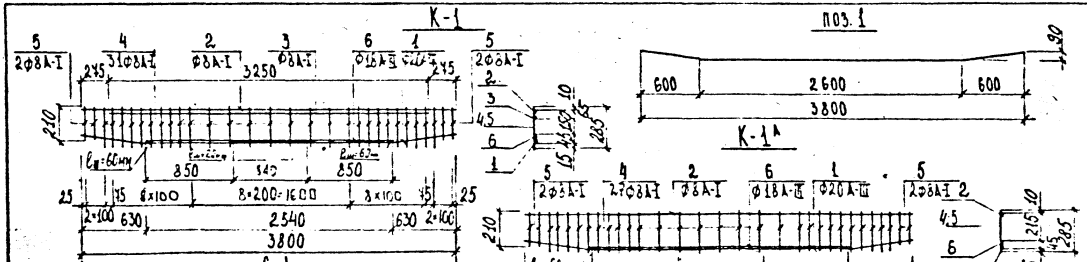

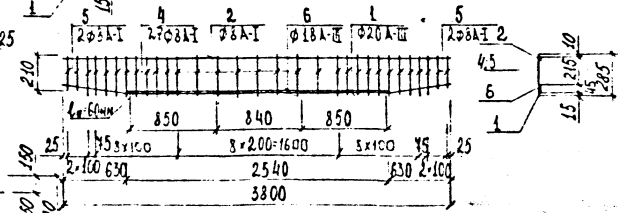

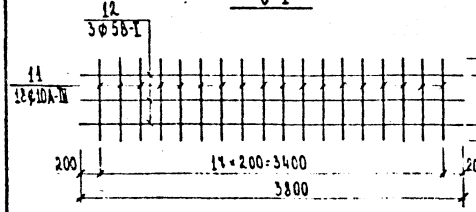

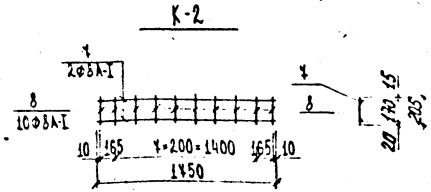

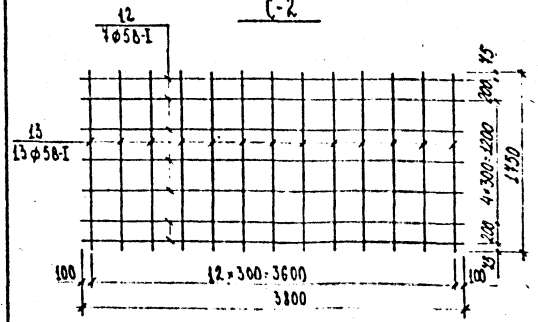

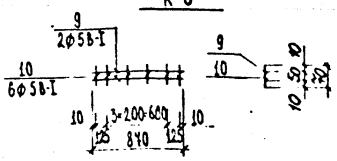

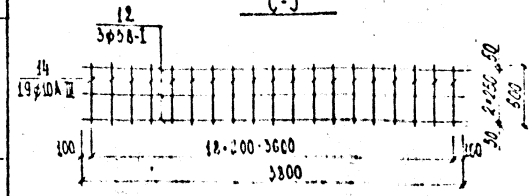

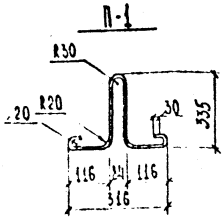

Спецификация стали на одно изделие

Марка	№ поз.	ф, мм	Длина мм	Кол-во, шт на марку	Кол-во, шт на изделие	Общая длина м	Общая масса кг	Масса марки кг
К-1 (4 шт.)	1	20А-III	3810	1	4	15.24	37.64	20.64
	2	8А-I	3800	1	4	15.20	6.00	
	3	8А-I	3250	1	4	13.00	5.14	
	4	8А-I	285	27	108	30.78	12.16	
	5	8А-I	210	4	16	3.36	1.33	
	6	18А-III	2540	1	4	10.16	20.32	
К-1А (5 шт.)	1	20А-III	3810	1	5	19.05	47.05	19.35
	2	8А-I	3800	1	5	19.00	7.51	
	4	8А-I	285	27	135	3848	15.20	
	5	8А-I	210	4	20	4.20	1.66	
	6	18А-III	2540	1	5	12.70	25.40	
К-2 (4 шт.)	7	8А-I	1450	2	8	1400	5.53	2.19
	8	8А-I	205	10	40	8.20	3.24	
К-3 (10 шт.)	9	5В-I	870	2	20	17.40	2.68	0,33
	10	5В-I	70	6	60	4,20	0,65	
С-1 (2 шт.)	11	10А-III	800	18	36	28.80	17.77	10.64
	12	5В-I	3800	3	6	22.80	3.51	
С-2 (1 шт.)	12	5В-I	3800	7	7	26.60	4.10	4.60
	13	5В-I	1450	13	13	22.45	3.50	
С-3 (1 шт.)	12	5В-I	3800	3	3	11.40	1.76	8.49
	14	10А-III	600	19	19	11.40	7.03	
Выпуск. стержни	15	8А-I	150	-	21	3.15	1.24	0.06
П-1 (4 шт.)	16	12А-I	1070	-	4	4.28	3.80	-

Дополнительные стержни поз 6 приварить к основной арматуре поз 1 электродуговой сваркой в 4 местах

Гл. инж. отд.			
Гл. инж. сект.	Успенская		
Нач. отд.	Дуськин		
Гл. специалист	Рамишевский		
Инженер	Иванова		

Сборные железобетонные изделия инженерных сооружений (по номенклатуре Главмосинжстроя)

Арматурный чертеж плиты перекрытия ДП 12 Сетки, каркасы

Стадия: Р.К.

Лист: 7

Альбом ПС-143

Инв. № 7225/30

ОИСК

Мосинжпроект г. Москва

Взх. 33355 л 47

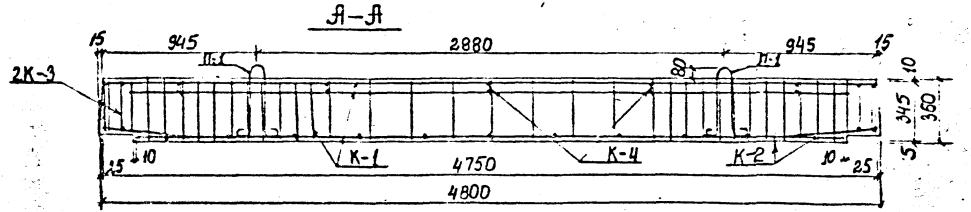

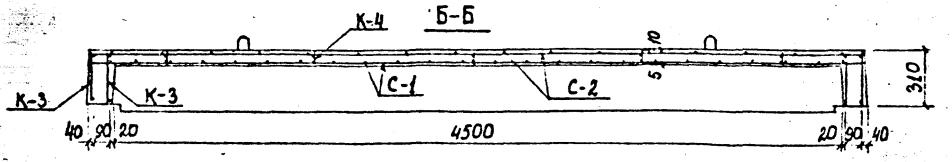

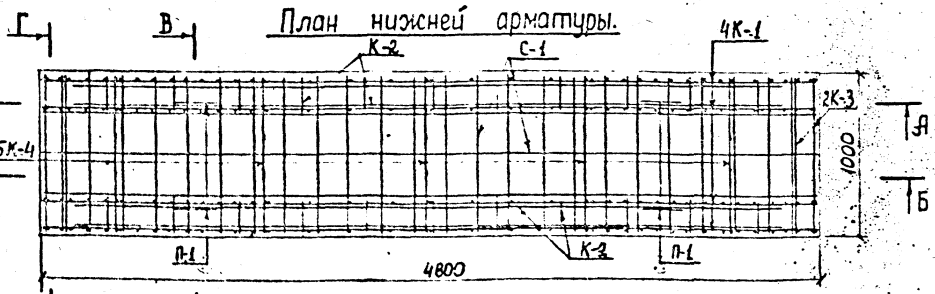

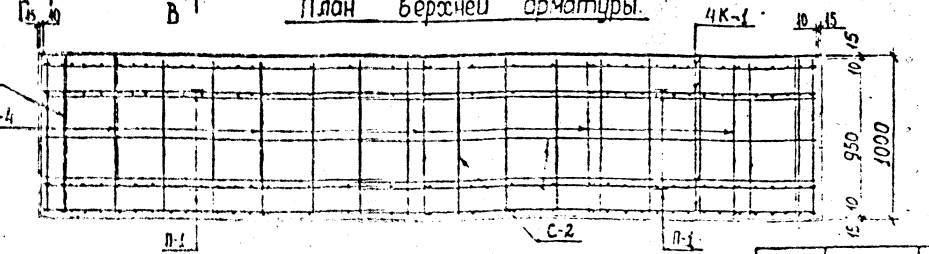

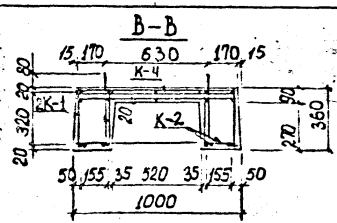

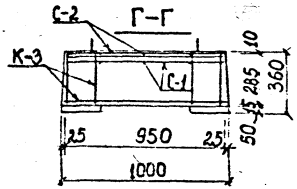

Выборка стали на одну плиту.

Арматурная сталь; кг									
Класс А-III			Класс А-I				Класс В-I		
Ø; мм		итого	Ø; мм			итого	Ø; мм	итого	Всего
20	16		12	8	6		5		
47,03	27,68	74,71	3,80	30,13	10,51	44,44	8,42	8,42	127,57

Примечания

1 Опалубочный чертёж плиты дан на листе арх. N 8

2 Чертёж арматурных изделий дан на листе N 39

3 Детали армирования даны на листе №118

Гип	Кобелев				Сборные железобетонные изделия инженерных сооружений (по номенклатуре Госстроя СССР)		Альбом ПК-143
Нач. отд.	Кобелева						
Нач. сект.	Кобелева				Арматурный чертеж плиты перекрытия ДН-14-11 Разрезы	Стадия	Лист	Листов
Н. контр.	Кобелева							
Гл. спец.						ОИСК	Мосстройпроект г. Москва	

Вх. 33355 л 48

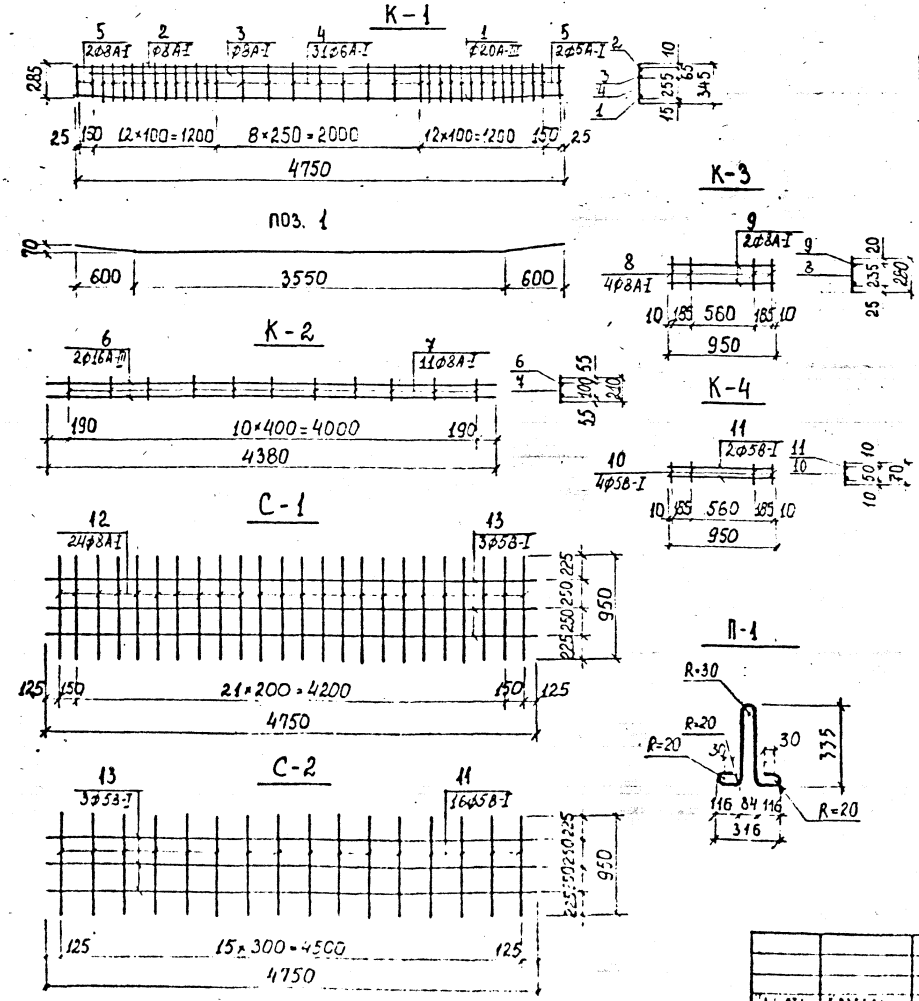

Спецификация стали на одну плиту

Марка	№ поз	Ф мм	Длина мм	Колич. на марку	Колич. на плиту	Общая длина м	Общая масса кг	Масса марки кг
К-1 4шт.	1	20А-III	4760	1	4	19,04	47,03	18,01
	2	8А-I	4750	1	4	19,0	7,51	
	3	8А-I	4420	1	4	17,68	6,98	
	4	6А-I	345	31	124	42,78	9,50	
	5	6А-I	285	4	16	4,56	1,01	
К-2 2шт.	6	16А-III	4380	2	4	17,52	27,68	14,76
	7	8А-I	210	11	22	4,62	1,83	
К-3 4шт.	8	8А-I	280	4	16	4,56	1,80	1,20
	9	8А-I	950	2	8	7,6	3,00	
К-4 5шт.	10	5В-I	70	4	20	1,40	0,22	0,34
	11	5В-I	950	2	10	9,5	1,46	
С-1 1шт.	12	8А-I	950	24	24	22,8	9,01	11,21
	13	5В-I	4750	3	3	14,25	2,20	
С-2 1шт.	11	5В-I	950	16	16	15,2	2,34	4,54
	13	5В-I	4750	3	3	14,25	2,20	
П-1 4шт.	14	12А-I	1070	–	4	4,28	3,80	–

Нач. отд.	Козеева		Сборные железобетонные изделия инженерных сооружений (по номенклатуре Главмосинжстроя)		Альбом ПС-143
Гл. инж.			Арматурный чертеж плиты перекрытия ДП-14 Сетки, каркасы	Стадия Р.Ч.	Лист 33
Вед. инж.				Отдел	Мосинжпроект г. Москва
Проект.			Вх. 33355 л. 49		

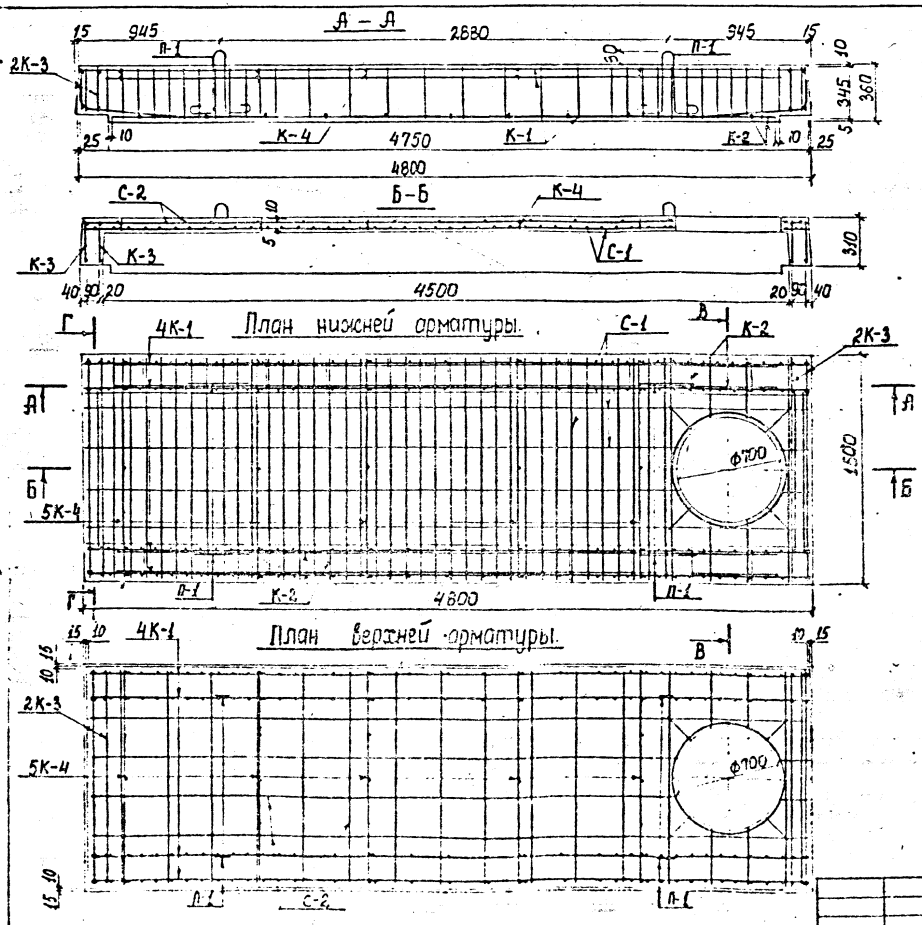

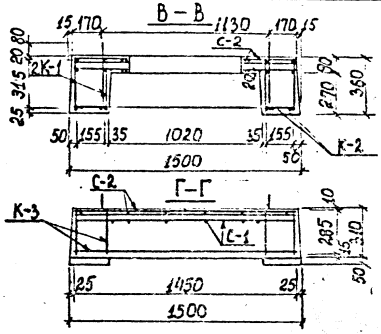

Выборка стали на одну плиту.

Арматурная сталь; кг											
класс А-III					класс А-I				класс В-I		Всего
Ф; мм				итого	Ф; мм			итого	Ф; мм	итого	
25	20	10	8		14	10	8		5		
77,0	43,27	4,59	39,32	164,18	6,16	3,08	22,7	31,94	14,95	14,95	211,07

Примечания:

1. Опалубочный чертёж плиты дан на листе №8
2. Чертёж арматурных изделий дан на листе №41
3. Детали армирования даны на листе №118

Гл. инж. отд.	Козеева		Сборные железобетонные изделия инженерных сооружений (по номенклатуре Главмосинжстроя)		Альбом ПС-143
Гл. инж. отд.	[illegible]		Арматурный чертеж плиты перекрытия ДПО-14 Разрезы Вх. 33355 л 50	Стадия: Р.Ц.	Лист: 40
Вед. инж.	Самойлова			Инск	Мосинжпроект г. Москва
Проектир.	[illegible]				
Проверил	[illegible]				

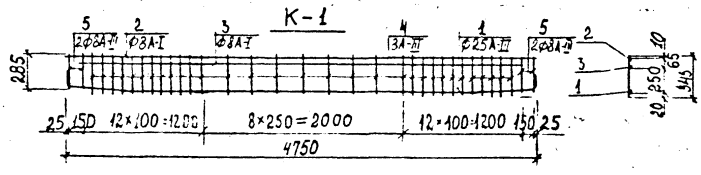

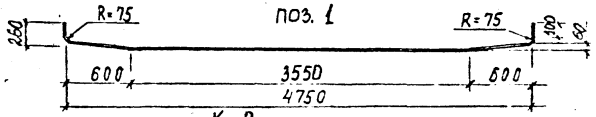

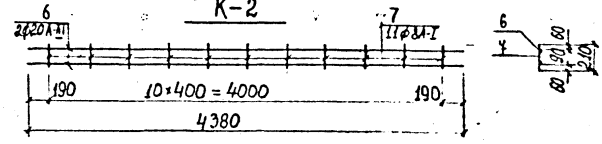

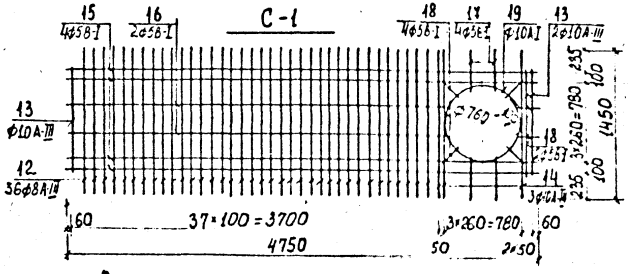

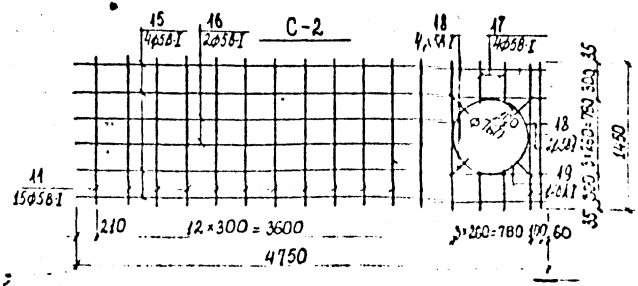

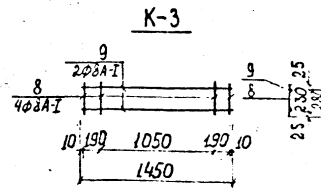

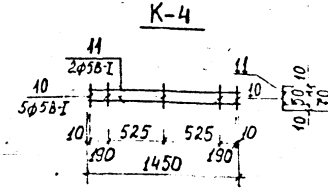

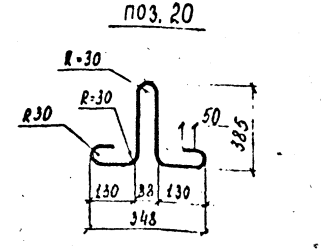

Спецификация стали на одну плиту.

Марка	№ поз.	Ф мм	Длина мм	Колич. на марку	Колич. на плиту	Общая длина м	Общая масса кг	Масса марки кг
К-1 4шт.	1	25А-III	5000	1	4	20,00	77,00	27,55
	2	8А-I	4750	1	4	19,0	7,51	
	3	8А-I	4420	1	4	17,68	6,98	
	4	8А-III	345	31	124	42,78	16,90	
	5	8А-III	285	4	16	4,56	1,80	
К-2 2шт.	6	20А-II	4380	2	4	17,52	43,27	22,55
	7	8А-I	210	11	22	4,62	1,83	
К-3 4шт.	8	8А-I	280	4	16	4,56	1,80	1,60
	9	8А-I	1450	2	8	11,6	4,58	
К-4 5шт.	10	5В-I	70	5	25	1,75	0,27	0,50
	11	5В-I	1450	2	10	14,5	2,23	
С-1 1шт.	12	8А-III	1450	36	36	52,2	20,62	31,31
	13	10А-III	1030	3	3	3,09	1,91	
	14	10А-III	1450	3	3	4,35	2,68	
	15	5В-I	4750	4	4	19,0	2,93	
	16	5В-I	3870	2	2	7,74	1,19	
	17	5В-I	390	4	4	1,56	0,24	
	18	5В-I	220	6	6	1,32	0,20	
	19	10А-I	2500	1	1	2,5	1,54	
С-2 1шт.	11	5В-I	1450	15	15	21,75	3,35	9,45
	15	5В-I	4750	4	4	19,0	2,93	
	16	5В-I	3870	2	2	7,74	1,19	
	17	5В-I	390	4	4	1,56	0,24	
	18	5В-I	220	6	6	1,32	0,20	
	19	10А-I	2500	1	1	2,50	1,54	
К-4 1шт.	20	14Л-I	1270	–	4	5,08	6,15	1,54

Нач. отд.	Кожеева		Сборные железобетонные изделия инженерных сооружений (по номенклатуре Главмосинжстроя)	Альбом ГС-143
Гл. спец.			Арматурный чертеж плиты перекрытия 1,0 м сетки перекрестные Вх. 33355 а 51	Стадия Р; Лист 41; Листов 41
				ОИСК; Мосинжпроект г. Москва

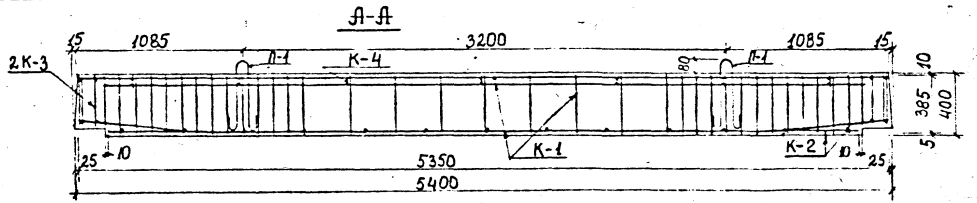

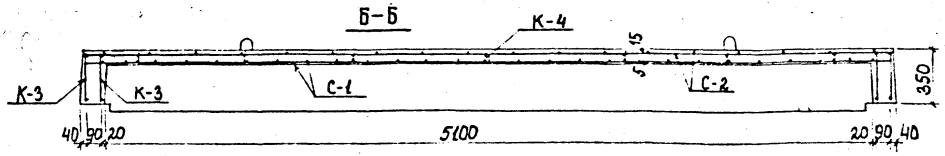

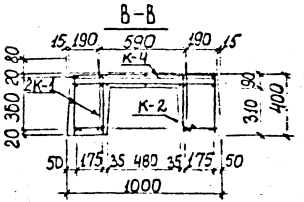

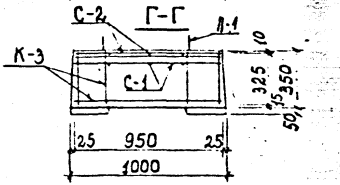

План нижней арматуры.

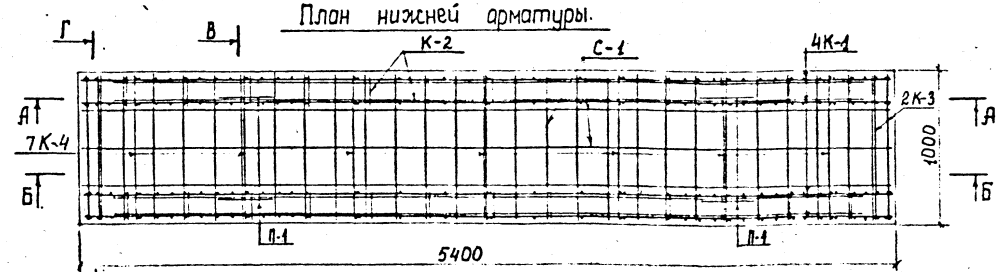

План верхней арматуры.

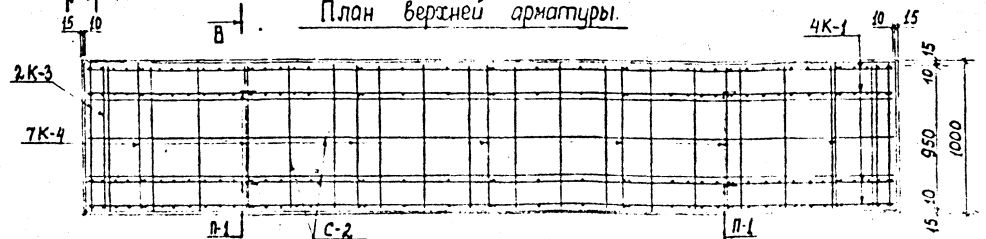

Выборка стали на одну плиту.

Арматурная сталь; кг									
класс А-III			класс А-I				класс В-I		Всего
ф, мм		итого	ф, мм			итого	ф, мм	итого	
20	–		14	8	–		5		
10	16	102,16	5,44	56,04	–	61,48	9,92	9,92	173,56

Примечания

1 Опалубочный чертёж плиты дан на листе № 9.

2. Чертёж арматурных изделий дан на листе № 43

3. Детали армирования даны на листе № 116

Нач.отд.	Жуйкова		Сборные железобетонные изделия инженерных сооружений (по номенклатуре Гидромонтажа)		Альбом ТС-145
Гл.инж.пр.	Ефимов				Архив №
Нач.сект.	Ефимовская				Инв.№ подл.
Проверил			Арматурный чертеж плиты перекрытия для 15-ти ярусов Вр. 33355 и 52	Стадия / Лист / Листов: Р / 12 /	Альбом проект. узлов
				ОМСК / МСС 1	

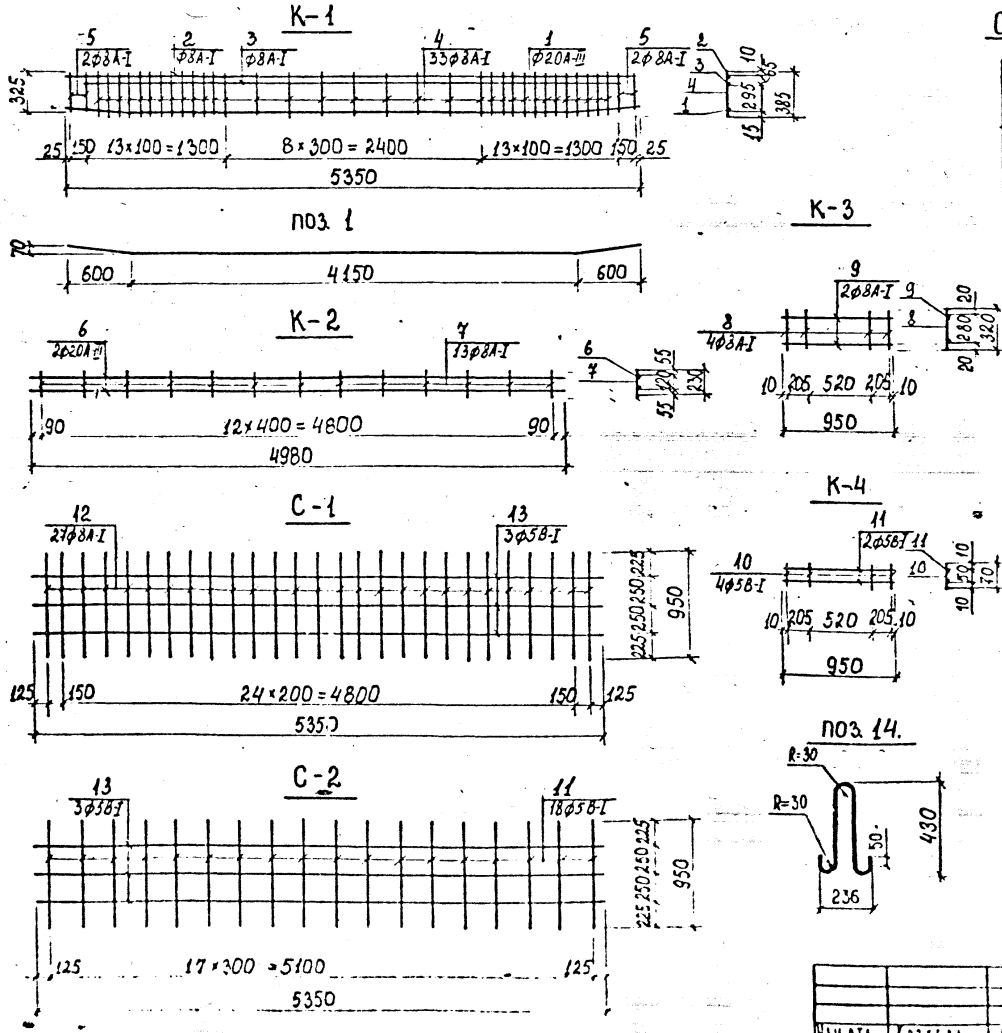

Спецификация стали на одну плиту.

Марка	№ поз.	ф мм	Длина мм	Колич. на марку	Колич. на плиту	Общая длина м	Общая масса кг	Масса марки кг
К-1 4шт.	1	20А-III	5360	1	4	21,44	52,96	22,87
	2	8А-I	5350	1	4	21,40	8,45	
	3	8А-I	5020	1	4	20,08	7,93	
	4	8А-I	385	33	132	50,82	20,07	
	5	8А-I	325	4	16	5,2	2,05	
К-2 2шт.	6	20А-III	4980	2	4	19,92	49,20	25,78
	7	8А-I	230	13	26	5,98	2,36	
К-3 4шт.	8	8А-I	320	4	16	5,2	2,05	1,26
	9	8А-I	950	2	8	7,6	3,00	
К-4 7шт.	10	5В-I	70	4	28	1,96	0,30	0,34
	11	5В-I	950	2	14	13,3	2,05	
С-1 1шт.	12	8А-I	950	27	27	25,65	10,13	12,60
	13	5В-I	5350	3	3	16,05	2,47	
С-2 1шт.	11	5В-I	950	18	18	17,1	2,63	5,10
	13	5В-I	5350	3	3	16,05	2,47	
П-1 4шт.	14	14А-I	1130	—	4	4,52	5,47	—

Нач. отд.	Козеева		Сборные железобетонные изделия инженерных сооружений (по номенклатуре Главмосинжстроя)	Альбом ПС-143
Гл. инж.	Афонин		Арматурный чертеж плиты перекрытия ДП-15-1т. Сетки, каркасы Вх. 33355 л 53	Стадия Р.Ч. / Лист 43 / Архив №
Вед. инж.	Каминская			Отдел / Мосинжпроект г. Москва
Проектир.	Чельникова			
Проверил	[illegible]			

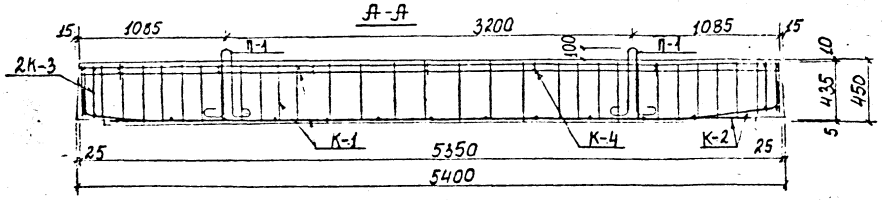

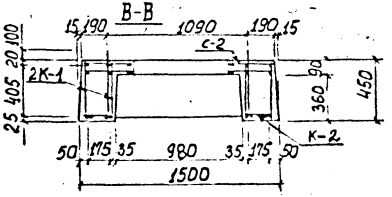

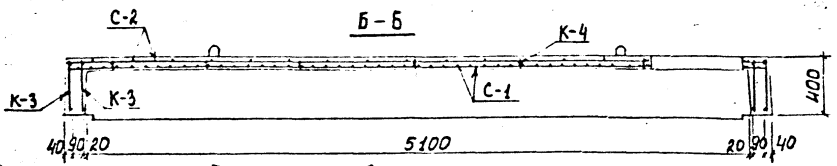

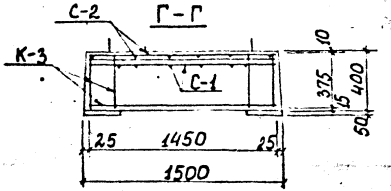

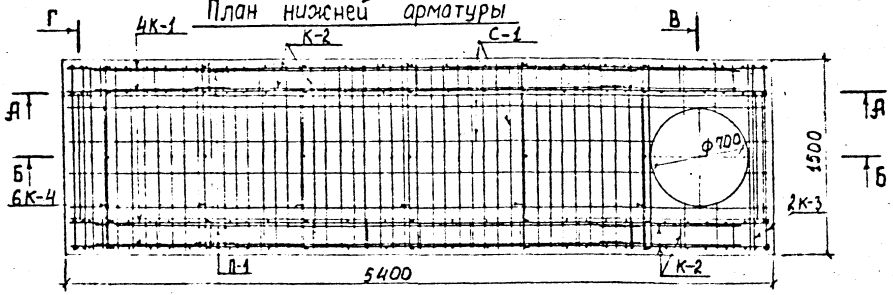

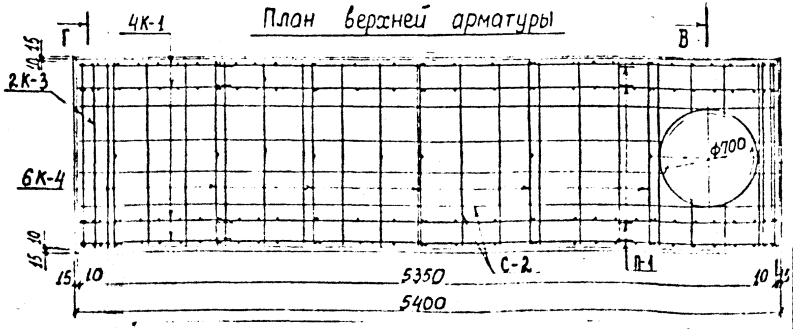

Выборка стали на одну плиту

Арматурная сталь, кг												
класс А-III						класс А-I				класс В-I		Всего
Ф, мм				итого		Ф, мм			итого	Ф, мм	итого	
25	20	10	8			14	10	8		5		
88,24	49,20	4,59	44,99	185,02		6,40	3,08	25,69	35,17	17,05	17,05	237,24

Примечания

1. Опалубочный чертёж плиты дан на листе № 9
2. Чертеж арматурных изделий дан на листе № 45
3. Детали армирования даны на листе № 118

				Сборные железобетонные изделия инженерных сооружений (по номенклатуре Главмосинжстроя)		Альбом ПС-143	
Рук. отд.	Гозеева						
Гл. инж. отд.	Афонин			Армирующий чертеж плиты перекрытия ДО-15. Разрезы	Стадия	Лист	Листов
Нач. отд.	Карбаская				Р.Д.	44	46 Готовк.
Гл. инж. проекта	Кельбуская				ОИСК	Мосинжпроект г. Москва	
Проверил				Вх. 33355 л 54			

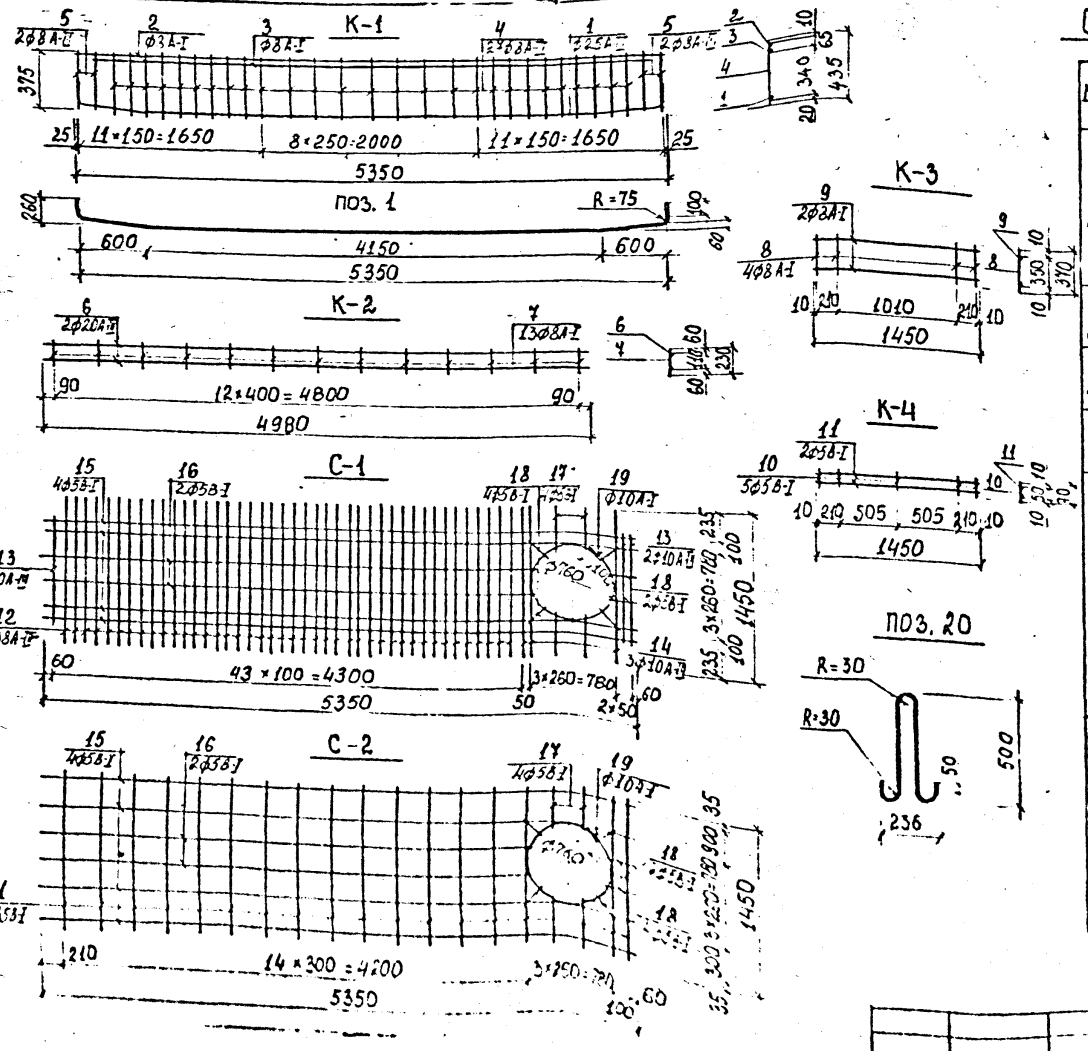

Спецификация стали на одну плиту

Марка	№ поз.	Ф мм	Длина мм	Колич. на марку	Колич. на плиту	Общая длина м	Общая масса кг	Масса марки кг
К-1 4шт	1	25А-III	5600	1	4	22,40	86,24	30,89
	2	8А-I	5350	1	4	21,40	8,45	
	3	8А-I	5020	1	4	20,08	7,93	
	4	8А-III	435	27	108	46,98	18,56	
	5	8А-III	375	4	16	6,0	2,37	
К-2 2шт	6	20А-III	4980	2	4	19,92	49,20	25,78
	7	8А-I	230	13	26	5,98	2,36	
К-3 4шт.	8	8А-I	370	4	16	6,0	2,37	1,74
	9	8А-I	1450	2	8	11,6	4,58	
К-4 6шт.	10	5В-I	70	5	30	2,10	0,33	0,51
	11	5В-I	1450	2	12	17,4	2,68	
С-1 1шт	12	8А-III	1450	42	42	60,90	24,06	35,31
	13	10А-II	1030	3	3	3,09	1,91	
	14	10А-II	1450	3	3	4,35	2,68	
	15	5В-I	5350	4	4	21,40	3,30	
	16	5В-I	4470	2	2	8,94	1,38	
	17	5В-I	390	4	4	1,56	0,24	
	18	5В-I	220	6	6	1,32	0,20	
	19	10А-I	2500	1	1	2,5	1,54	
С-2 1шт	11	5В-I	1450	17	17	24,65	3,80	10,46
	15	5В-I	5350	4	4	21,4	3,30	
	16	5В-I	4470	2	2	8,94	1,38	
	17	5В-I	390	4	4	1,56	0,24	
	18	5В-I	220	6	6	1,32	0,20	
	19	10А-I	2500	1	1	2,5	1,54	
На 1 шт	20	14А-I	1320	-	4	5,28	6,40	1,60

Альбом 3.006-1/83

Стадия Р | Лист 45 | Листов

Армирование верхней части ПДО-15 Сетки каркасы

Вх. 33355-1-55

ОПСК

Мосжелезобетонпроект г. Москва

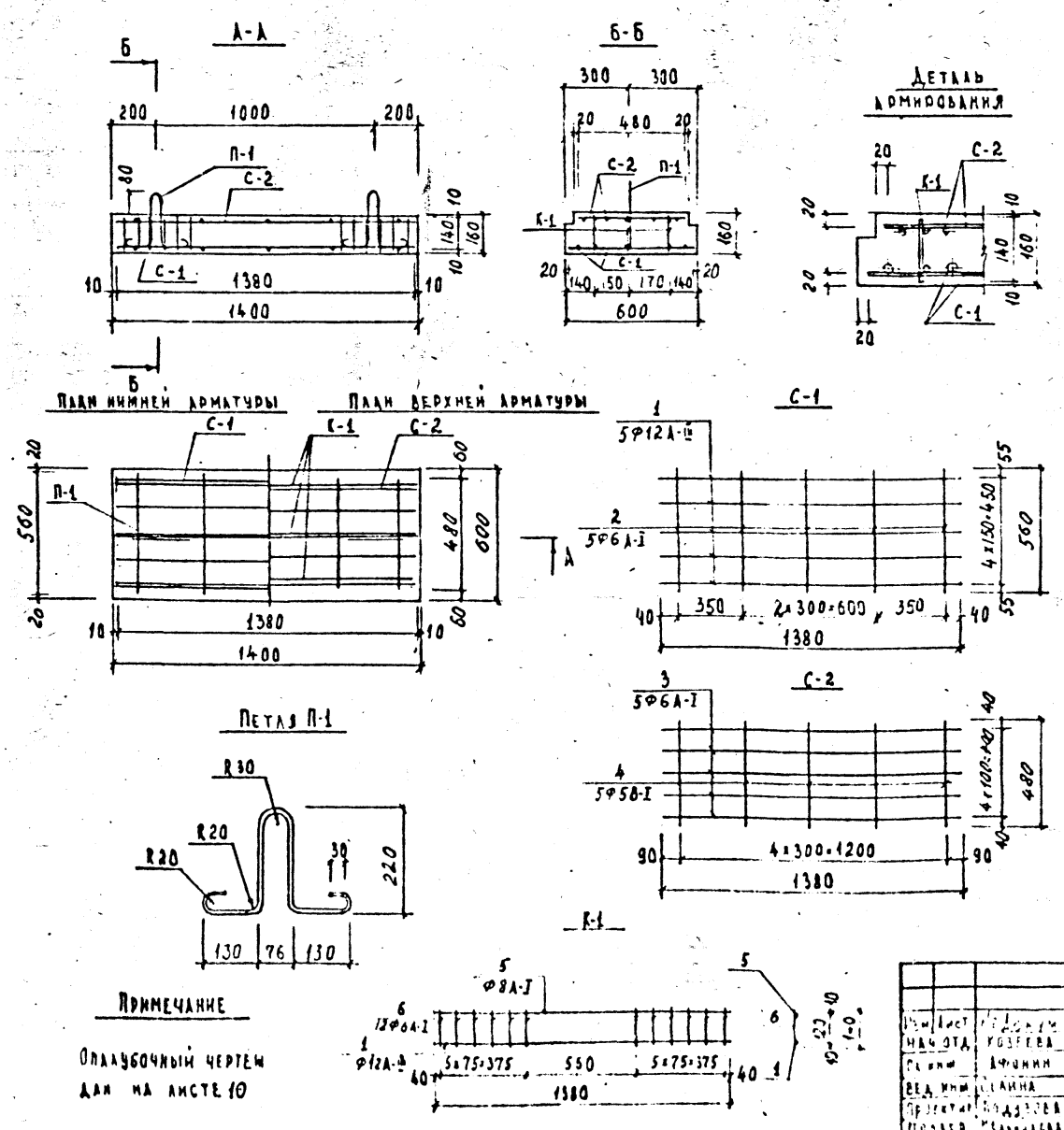

Спецификация стали на одно изделие

Марка	№ поз	Ø мм	Длина мм	Кол-во шт на марку	Кол-во шт на издел.	Общая длина м	Общая масса кг	Масса марки кг
С-1	1	12 А-III	1380	5	5	6.90	6.13	6,75
	2	6 А-I	560	5	5	2.80	0.62	
С-2	3	6 А-I	1380	5	5	6.90	1.53	1.90
	4	5 В-I	480	5	5	2.40	0.37	
К-1 (3 шт.)	1	12 А-III	1380	1	3	4.14	3.68	2.15
	5	8 А-I	1380	1	3	4.14	1.64	
	6	6 А-I	140	12	36	5.04	1.12	
Петля П-1 (2 шт.)	7	8 А-I	860	–	2	1.72	0.68	0.34

Выборка стали на одно изделие

Арматурные изделия, кг							
Арматурная сталь							
Класс А-III		Класс А-I			Класс В-I		
Ø, мм	Итого	Ø, мм		Итого	Ø, мм	Итого	Всего
12		8	6		5		
9,81	9.81	2,32	3,27	5,59	0,37	0.37	15,77

Примечание

Опалубочный чертеж дан на листе 10

Изм.	Лист	№ докум.	Подп.	Дата	Сборные железобетонные изделия инженерных сооружений /по номенклатуре Главмосинжстроя/
Нач. отд.		Козеева			Альбом ПС-143
Гл. инж.		Афонин			Арматурный чертеж плиты перекрытия ВП-14-6
Вед. инж.		Селина			Стадия Р4 · Лист 16 · Архив № 4012/1
Проектир.		Подузова			ОНСК · Мосинжпроект г. Москва
Провер.		Мельникова			

Вх. 33355 л 56

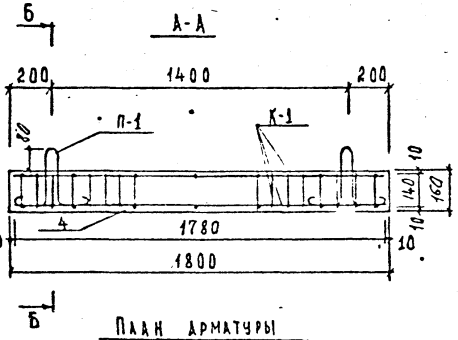

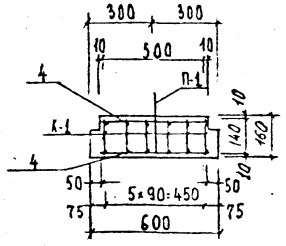

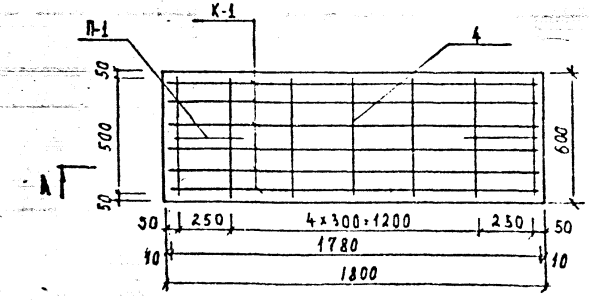

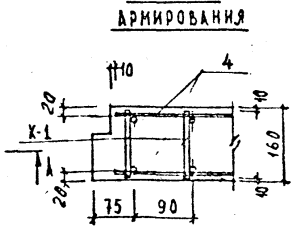

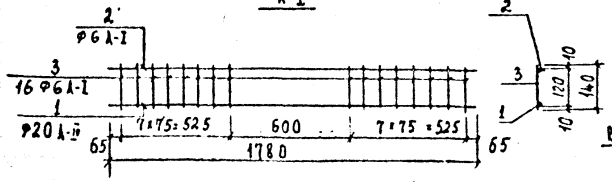

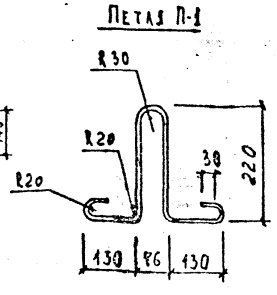

Примечание

Опалубочный чертёж дан на листе 10

Спецификация стали на одно изделие

Марка	№ поз.	Ф мм	Длина мм	Кол-во шт. на марку	Кол-во шт. на издел.	Общая длина м	Общая масса кг	Масса марки кг
К-1 (6 шт.)	1	20 А-III	1780	1	6	10.68	26.38	5.29
	2	6 А-I	1780	1	6	10.68	2.37	
	3	6 А-I	140	16	96	13.44	2.98	
Отдельн стержни	4	8 А-I	500	–	14	7.00	2.77	–
Петля П-1 (2 шт)	5	8 А-I	860	–	2	1.72	0,68	0,34

Выборка стали на одно изделие

Арматурные изделия, кг					
Арматурная сталь					
Класс А-III		Класс А-I			
Ф, мм	Итого	Ф, мм		Итого	Всего
20		8	6		
26.38	26.38	3,45	5.35	8.80	35,18

Нач отд	Козеева		Сборные железобетонные изделия инженерных сооружений /по номенклатуре Главмосинжстроя/		Альбом ПС-143
Гл инж	Афонин		Арматурный чертеж плиты перекрытия ПП-18-6	Стадия Р4	Лист 47
Вед инж	Селина				Арх №
Проектир	Федюкова			ОНСК	Мосинжпроект г Москва
Провер	Мельникова		Вх. 33355 л 57		

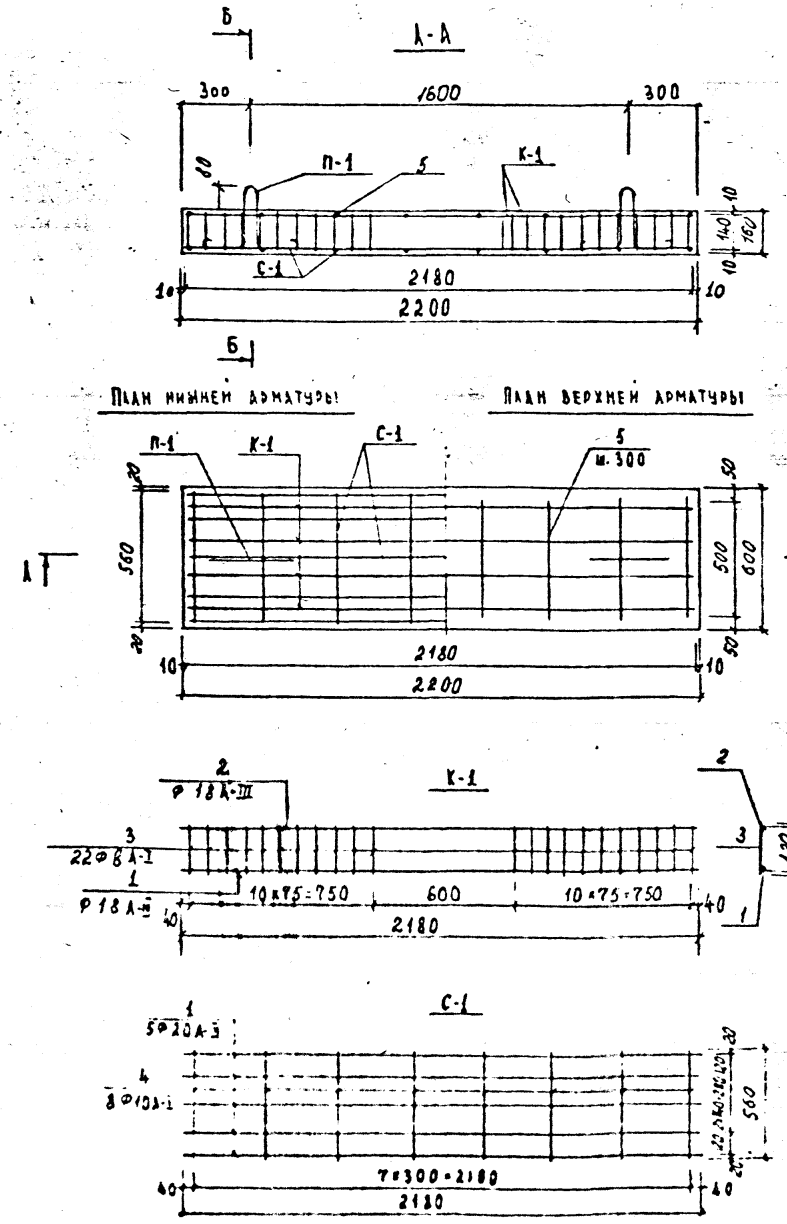

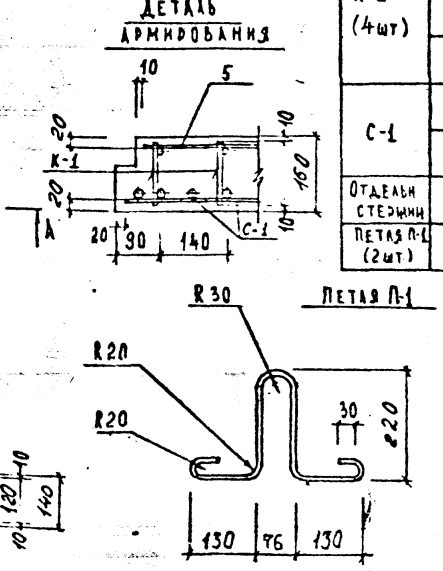

Примечание

Опалубочный чертеж дан на листе 10

Спецификация стали на одно изделие

Марка	№ поз	Ф мм	Длина мм	Кол-во шт. на марку	Кол-во шт. на издел.	Общая длина м	Общая масса кг	Масса марки кг
К-1 (4шт)	1	18 А-III	2180	1	4	8,72	17.44	9.94
	2	18 А-III	2180	1	4	8,72	17.44	
	3	8 А-I	140	22	88	12,32	4.87	
С-1	1	20 А-III	2180	5	5	10,90	26.92	29.68
	4	10 А-I	560	8	8	4.48	2,76	
Отдельн стержни	5	10 А-I	500	-	8	4.00	2,47	-
Петля П-1 (2шт)	6	8 А-I	860	-	2	1.72	0,68	0,34

Выборка стали на одно изделие

Арматурные изделия, кг						
Арматурная сталь						
Класс А-III			Класс А-I			
Ф, мм			Ф, мм			
20	18	Итого	10	8	Итого	Всего
26.92	34.88	61.80	5.23	5,55	10.78	72.58

Нач отд	Козеева		Сборные железобетонные изделия инженерных сооружений / по номенклатуре Главмосинмостроя			Альбом ПС-143
Гл инж	Афонин		Арматурный чертеж плиты перекрытия ВП-22-6	Стадия	Лист	Арх №
Вед инж	Селина			Р4	42	
Проектир	Подузова			Онск	Мосинмпроект г Москва	
Провер	Мельникова					

Вх. 33355 л 58

Инв № подл | Подпись и дата

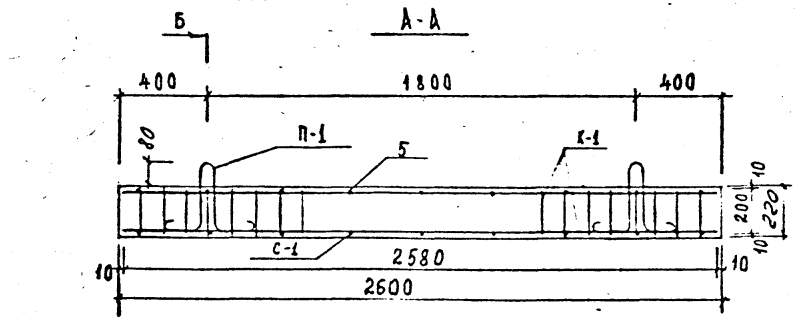

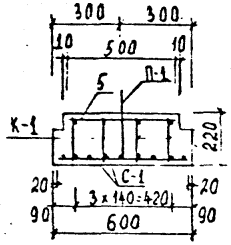

Деталь армирования

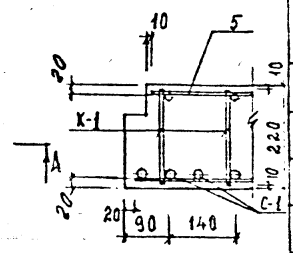

Спецификация стали на одно изделие

Марка	NN поз.	Ø мм	Длина мм	Кол-во, шт		Общая длина м	Общая масса кг	Масса марки кг
				на марку	на изделие			
К-1 (4 шт)	1	20А-III	2580	1	4	10.32	25.49	9,23
	2	10А-I	2580	1	4	10.32	6.37	
	3	8А-I	200	16	64	12.80	5.06	
С-1	1	20А-III	2580	5	5	12.90	31.85	34.97
	4	10А-I	560	9	9	5.04	3.11	
Отдельн. стержни	5	10А-I	500	-	9	4.50	2.78	-
Деталь П-1 (2 шт)	6	10А-I	1000	-	2	2.00	1.24	0.62

План нижней арматуры

План верхней арматуры

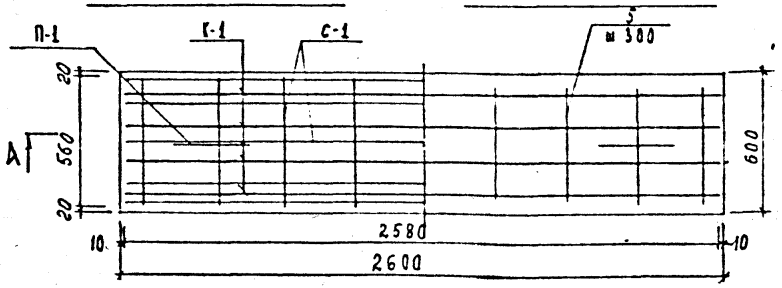

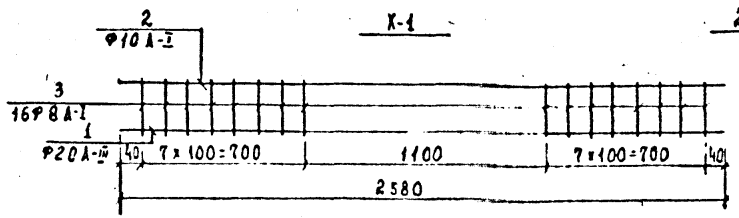

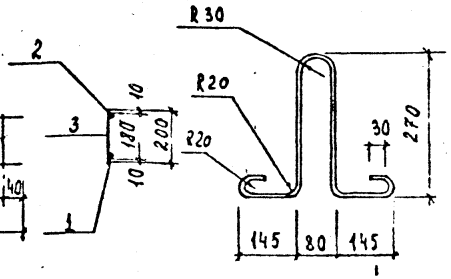

П-1

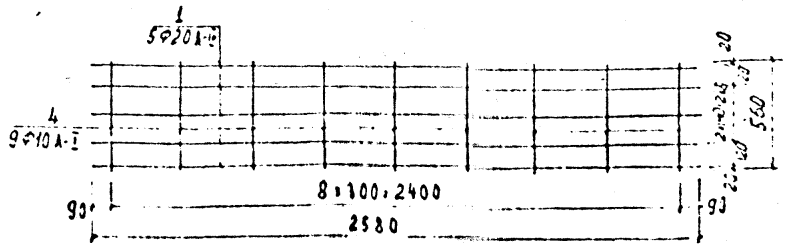

Выборка стали на одно изделие, кг

Арматурные изделия					
Арматурная сталь					
Класс А-III		Класс А-I			
Ø, мм		Ø, мм			
20	Итого	10	8	Итого	Всего
57.35	57.35	13.50	5.06	18.56	75.91

Примечание

Отдельный чертеж дан на листе 10

Нач. отд.	Козеева		Ж/б конструкции	Альбом ПК-143
Гл. инж.	Арутюнян			
Зав. мастерской	Серкина		Арматурный чертеж плиты перекрытия ВП-20	Лист 5
Проверил	Гладкова		Вх. 33355 л 59	Листов 10
Проверил	Мельникова			
				Госстрой СССР Оникс Москва

Инв. № подл. | Подпись и дата | Взам. инв. №

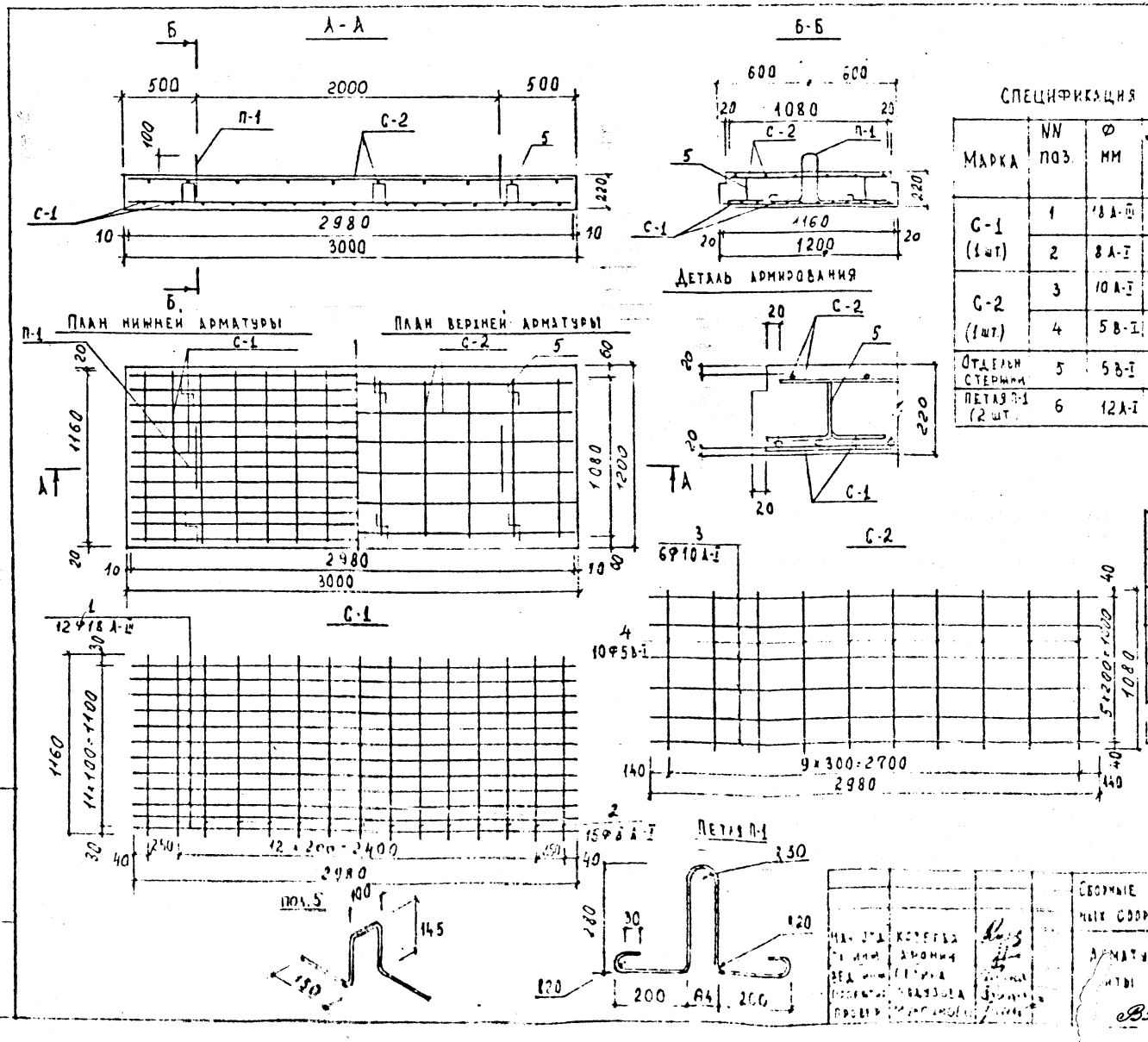

Спецификация стали на одно изделие

Марка	NN поз.	Ф мм	Длина мм	Кол-во шт. на марку	Кол-во шт. на издел.	Общая длина м	Общая масса кг	Масса марки кг
С-1 (1 шт.)	1	18 А-III	2980	12	12	35,76	71,52	78,39
	2	8 А-I	1160	15	15	17,40	6,87	
С-2 (1 шт.)	3	10 А-I	2980	6	6	17,88	11,03	12,69
	4	5 В-I	1080	10	10	10,80	1,66	
Отдельн. стержни	5	5 В-I	690	–	6	4,14	0,64	
Петля П-1 (2 шт.)	6	12 А-I	1125	–	2	2,25	2,00	1,00

Выборка стали на одно изделие

Арматурные изделия, кг								
Арматурная сталь								
Класс А-III		Класс А-I				Класс В-I		
Ф, мм		Ф, мм				Ф, мм		
18	Итого	12	10	8	Итого	5	Итого	Всего
71,52	71,52	2,00	11,03	6,87	19,90	2,30	2,30	93,72

Примечание

Опалубочный чертеж дан на листе 11

Сборные железобетонные изделия инженерных сооружений, по номенклатуре Гидромонтажа

Альбом ТС-1-3

Арматурный чертеж

Стадия Т-4

Лист 10

Лист 15

Отчеты переработки ВП 30-12

ОИСК

Мосинжпроект г. Москва

Вх. 33355 л.60

Инв. № подл. | Подпись и дата

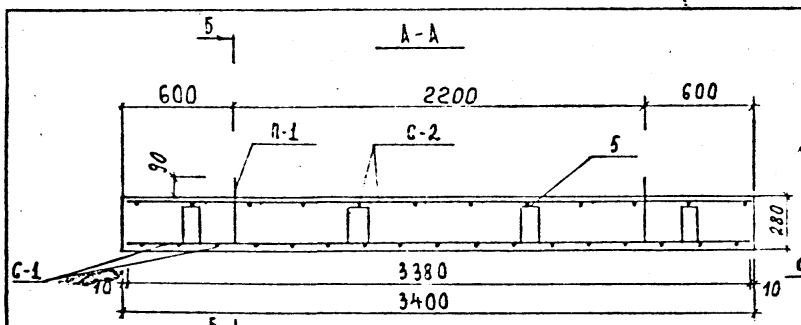

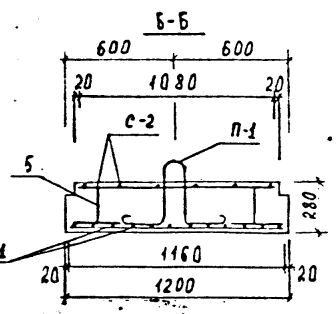

Спецификация стали на одно изделие

Марка	NN поз.	Ø мм	Длина мм	Кол-во шт. на марку	Кол-во шт. на изделие	Общая длина м	Общая масса кг	Масса марки кг
С-1	1	18А-II	3380	12	12	40.56	81,12	88,91
	2	8А-I	1160	17	17	19,72	7.79	
С-2	3	10А-I	3380	6	6	20,28	12,51	14,51
	4	5В-I	1080	12	12	12,96	2,00	
Отдельн. стержни	5	5В-I	810	–	8	6,48	1,00	
Петля П-1 (2 шт.)	6	14А-I	1320	–	2	2,64	3,20	1,60

План нижней арматуры

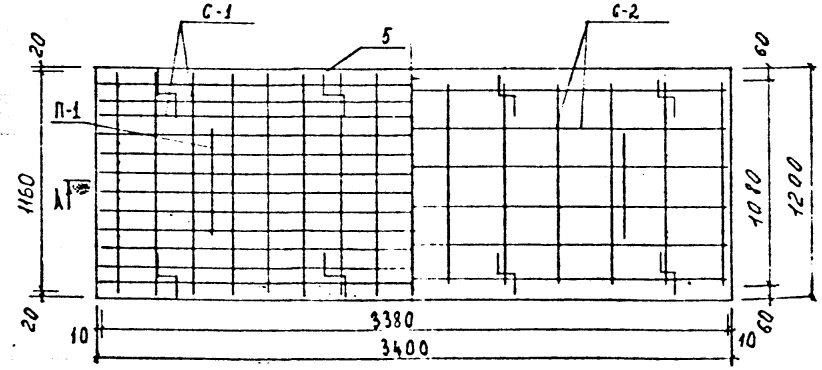

План верхней арматуры

Деталь армирования

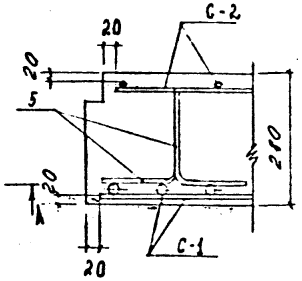

Выборка стали на одно изделие

Арматурные изделия, кг								
Арматурная сталь								
Класс А-II		Класс А-I				Класс В-I		
Ø, мм		Ø, мм				Ø, мм		
18	Итого	14	10	8	Итого	5	Итого	Всего
81,12	81,12	3,20	12,51	7,79	23,50	3,00	3,00	107,62

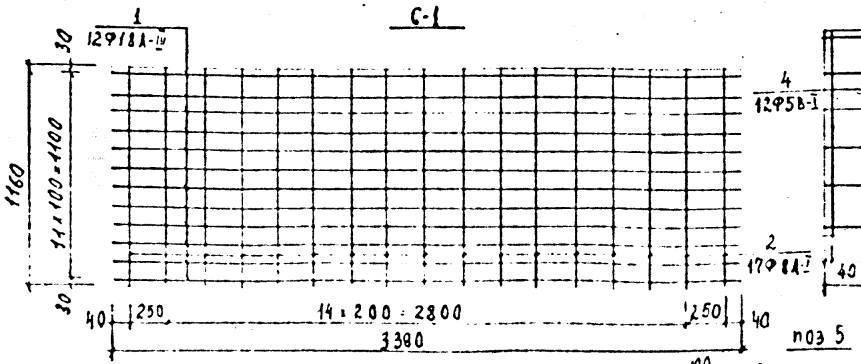

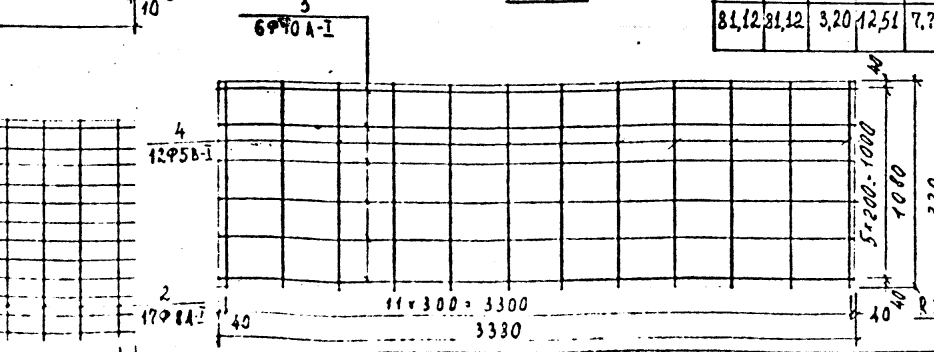

Петля П-1

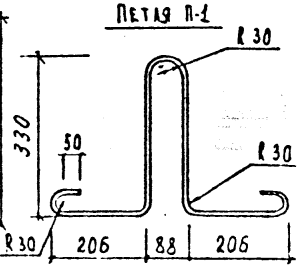

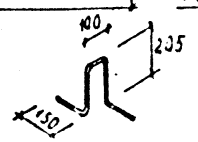

Примечание

Опалубочный чертеж дан на листе 11

Нач. СТД	Кузнецов	
Гл. инж.	Рогозин	
Вед. инж.	Селина	
Проектир.	Чудакова	
Контр.		

Сборные железобетонные изделия инженерных сооружений /по номенклатуре Главмосинжстроя/ — Альбом ПС-143

Арматурный чертеж плиты перекрытия ВП-34-12

Стадия Р4 | Лист 5Г | Листов —

ОАСК | Мосинжпроект г. Москва

Вх. 33355 л. 61

Инв. № подл. | Подпись и дата | Взам. инв. №

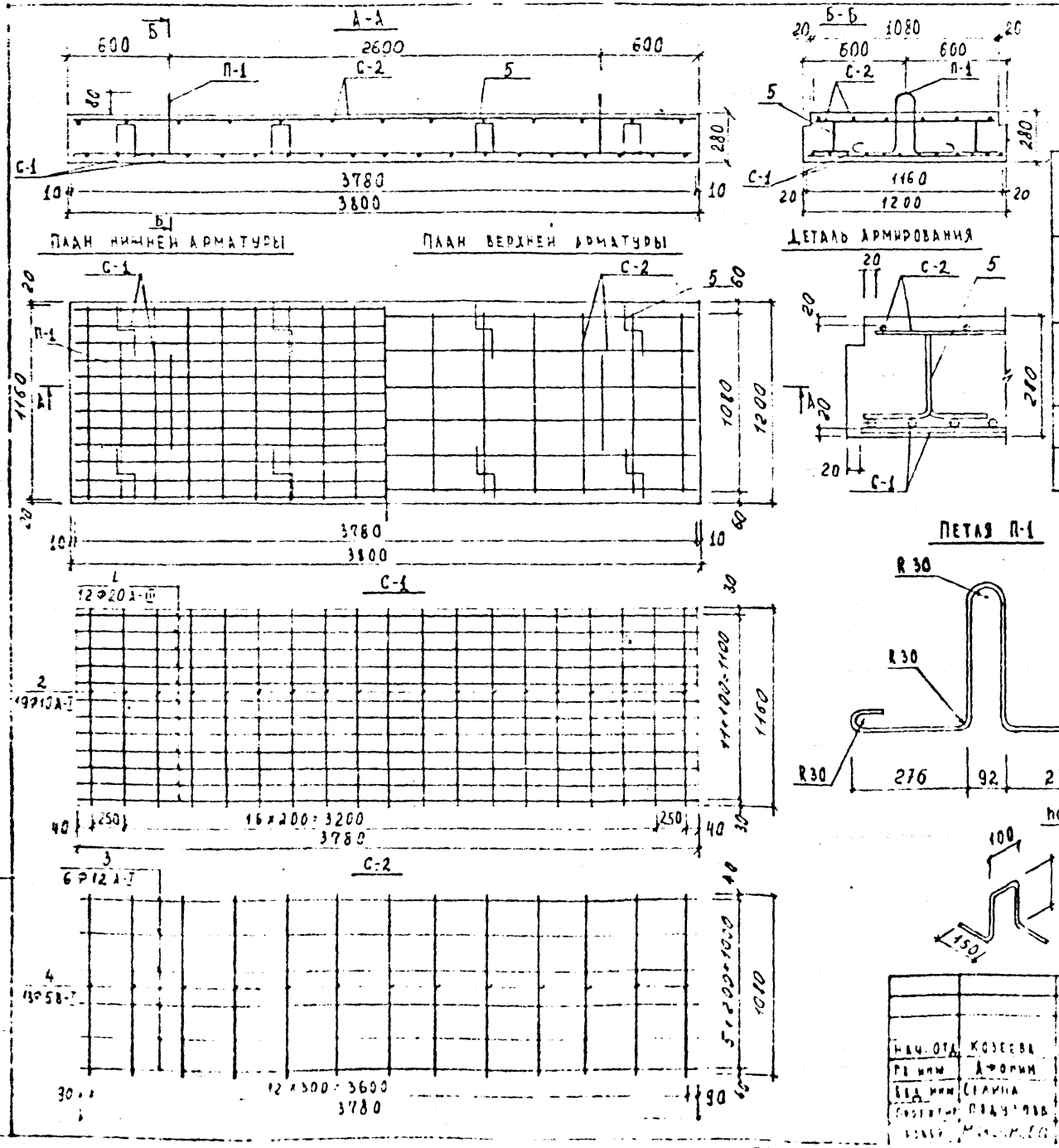

Спецификация стали на одно изделие

Марка	NN поз	Ф мм	Длина мм	Кол-во шт на марку	Кол-во шт на издел	Общая длина м	Общая масса кг	Масса марки кг
С-1	1	20 А-III	3780	12	12	45,36	112,04	125,64
	2	10 А-I	1160	19	19	22,04	13,60	
С-2	3	12 А-I	3780	6	6	22,68	20,14	22,30
	4	5 В-I	1080	13	13	14,04	2,16	
Отдельн стержни	5	5 В-I	810	-	8	6,48	1,00	—
Петля П-1 (2 шт)	6	16 А-I	1440	-	2	2,68	4,55	2,28

Выборка стали на одно изделие

Арматурные изделия, кг								
Арматурная сталь								
Класс А-III		Класс А-I				Класс В-I		
Ф, мм		Ф, мм				Ф, мм		
20	Итого	16	12	10	Итого	5	Итого	Всего
112,04	112,04	4,55	20,14	13,60	38,29	3,16	3,16	153,49

Примечание

Опалубочный чертеж дан на листе 11

Нач. отд.	Козеева		Сборные железобетонные изделия инженерных сооружений/по номенклатуре Главмосинмостроя			Альбом ПС-143
Гл. инж.	Афонин		Арматурный чертеж плиты перекрытия ВП-38-12	Стадия	Лист	Арх. №
Вед. инж.	Селина			Р.Ч.	52	4112/ПС
Проектир.	Подузова			Онск	Мосинжпроект г. Москва	
Разраб.	[illegible]					

Вх. 33355 л.62

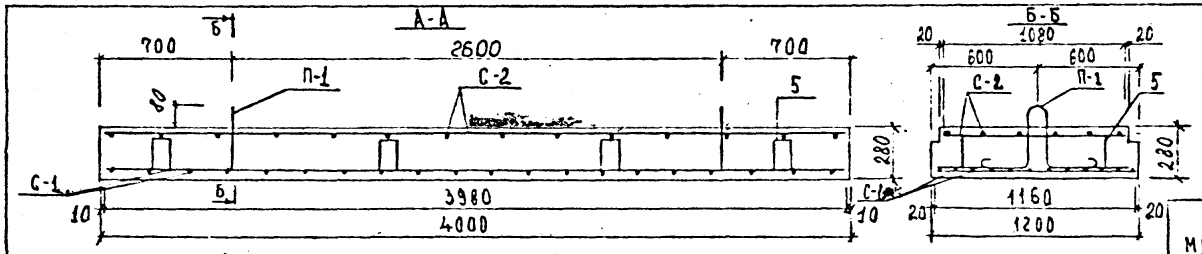

План нижней арматуры

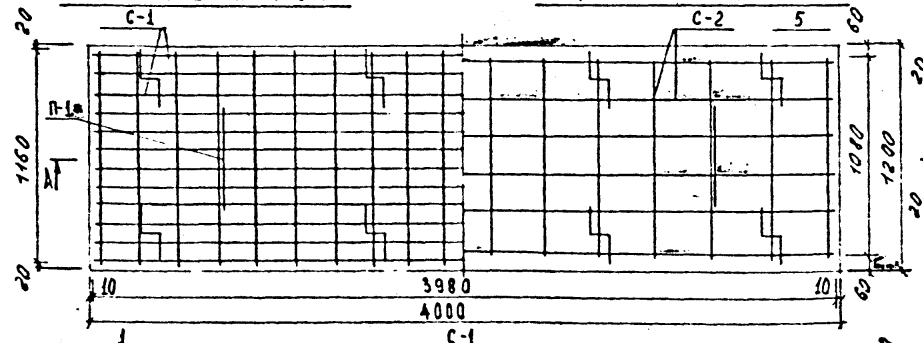

План верхней арматуры

Деталь армирования

Спецификация стали на одно изделие

Марка	№ поз	Ø мм	Длина мм	Кол-во шт на марку	Кол-во шт на изделие	Общая длина м	Общая масса кг	Масса марки кг
С-1	1	20 А-III	3980	12	12	47.76	117.97	133.72
	2	10 А-I	1160	22	22	25.52	15.75	
С-2	3	12 А-I	3980	6	6	23.88	21.21	23.54
	4	5 В-I	1080	14	14	15.12	2.33	
Отдельн стержни	5	5 В-I	810	-	8	6.48	1.00	—
Петля П-1 (2 шт)	6	16 А-I	1440	-	2	2.88	4.55	2.28

1 С-1
12Ø20 А-III

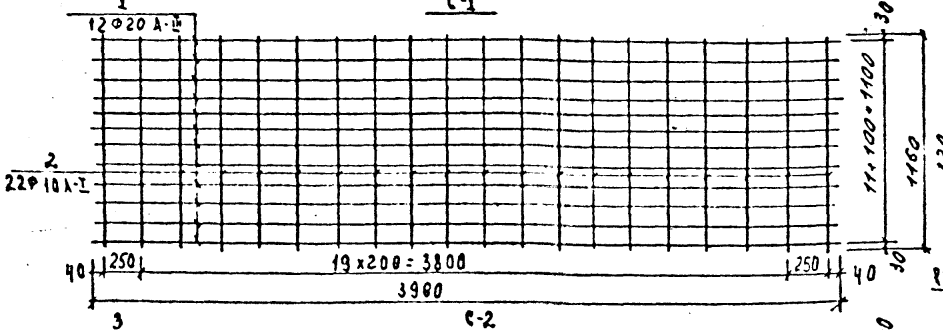

Петля П-1

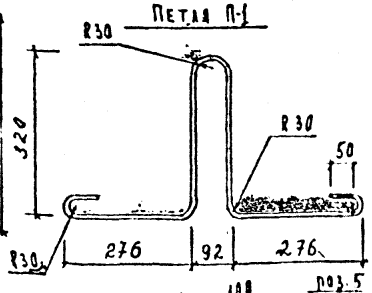

3 С-2
6Ø12 А-I

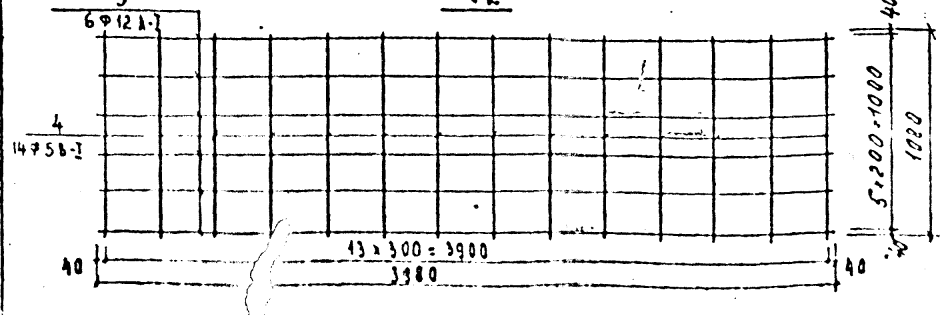

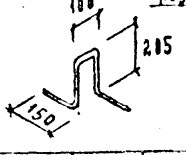

поз.5

Выборка стали на одно изделие

Арматурные изделия, кг								
Арматурная сталь								
Класс А-III		Класс А-I				Класс В-I		
Ø, мм		Ø, мм				Ø, мм		
20	Итого	16	12	10	Итого	5	Итого	Всего
117.97	117.97	4.55	21.21	15.75	41.51	3.33	3.33	162.81

Примечание

Опалубочный чертёж дан на листе 11

			Сборные железобетонные изделия инженерных сооружений / по номенклатуре Главмосинжстроя/		Альбом ПС-143
Нач отд	Козеева		Арматурный чертеж плиты перекрытия ВП-40-12	Стадия	Лист	Листов
Гл инж	Афонин			РЧ	3	
Вед инж	Селина			ОПСК		Мосинжпроект г. Москва
Гл констр	Радчусов					
Проверил	Мосинжпроект		Вх. 33355 от 63			

Инв. № подл. | Подпись и дата | Взам. инв. №

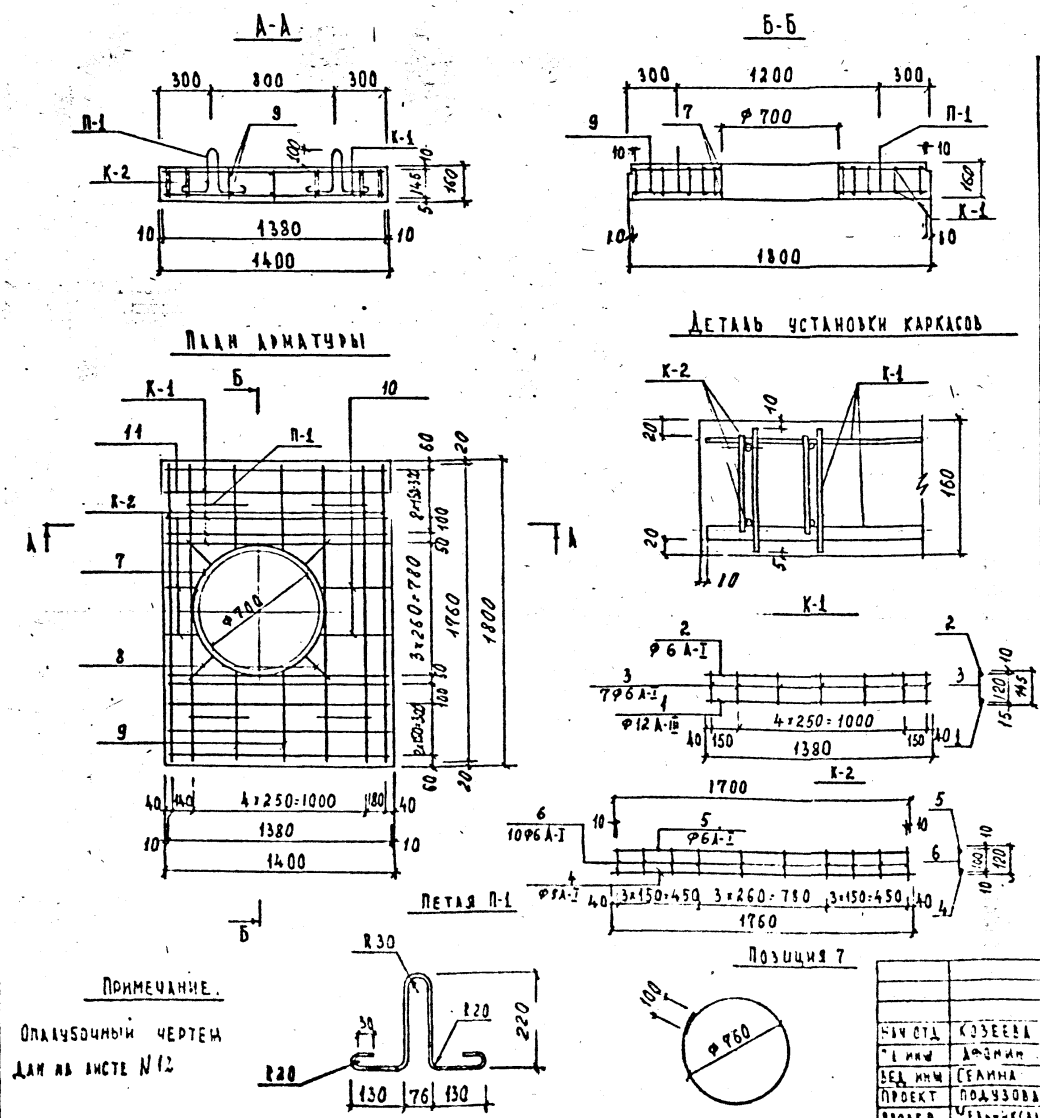

Спецификация стали на одно изделие

Марка	NN поз.	Ф мм	Длина мм	Кол-во шт на марку	Кол-во шт на издел.	Общая длина м	Общая масса кг	Масса марки кг
К-1 (10 шт.)	1	12 А-III	1380	1	10	13.80	12,25	1.76
	2	6 А-I	1380	1	10	13.80	3,06	
	3	6 А-I	145	7	70	10.15	2,25	
К-2 (5 шт.)	4	8 А-I	1760	1	5	8.80	3.48	1.34
	5	6 А-I	1700	1	5	8,50	1.89	
	6	6 А-I	120	10	50	6,00	1,33	
Отдельные стержни	7	10 А-I	2490	-	2	4.98	3.07	—
	8	8 А-I	200	-	8	1.60	0.63	—
	9	8 А-I	480	-	8	3.84	1.52	—
	10	8 А-I	450	-	4	1.80	0.71	—
	11	8 А-I	170	-	4	0.68	0.27	—
Петля П-1 (4 шт.)	12	8 А-I	860	-	4	3.44	1.36	0.34

Выборка стали на одно изделие

Арматурные изделия, кг						
Арматурная сталь						
Класс А-III		Класс А-I				
Ф, мм		Ф, мм				
12	Итого	10	8	6	Итого	Всего
12,25	12,25	3,07	7,97	8,53	19,57	31.82

Примечание.

Опалубочный чертеж дан на листе N 12

Нач. отд.	Козеева	
Гл. инж.	Афонин	
Вед. инж.	Селина	
Проект	Подузова	
Провер.	Ельникова	

Сборные железобетонные изделия инженерных сооружений / по номенклатуре Главмосинжстроя

Альбом ПС-1-3

Арматурный чертеж плиты перекрытия ВП-14-18

Стадия | Лист | Арх. № | Гл. | 54 | 4525/ГС

Вх. 33355 л. 64

ОНСК

Мосинжпроект г. Москва

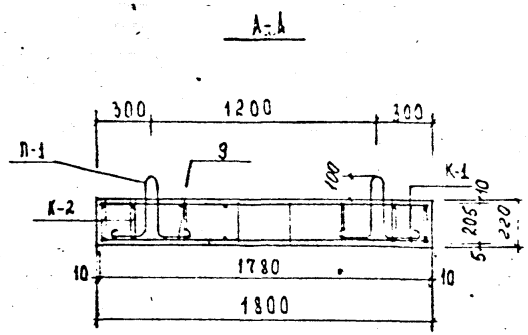

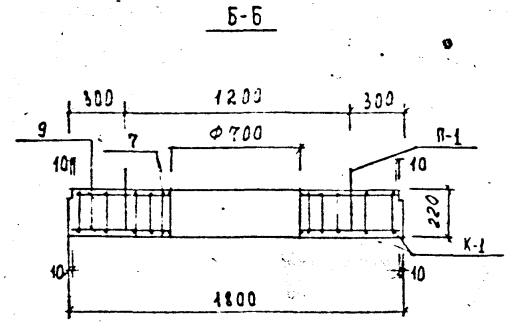

Спецификация стали на одно изделие

Марка	NN поз.	Ø мм	Длина мм	Кол-во шт на марку	Кол-во шт на изделие	Общая длина м	Общая масса кг	Масса марки кг
К-1 (10 шт)	1	14 А-III	1780	1	10	17.80	21.54	2,91
	2	6 А-I	1780	1	10	17.80	3,95	
	3	6 А-I	205	8	80	16,40	3,64	
К-2 (6 шт)	4	10 А-III	1780	1	6	10,68	6,59	2,17
	5	8 А-I	1700	1	6	10,20	4.03	
	6	6 А-I	180	10	60	10,80	2,40	
Отдельные стержни	7	10 А-I	2490	—	2	4.98	3,07	
	8	8 А-I	200	—	8	1.60	0,63	
	9	8 А-I	480	—	8	3.84	1.52	
	10	8 А-I	870	—	4	3.48	1.37	
	11	8 А-I	170	—	4	0,68	0,27	
Петля П-1 (4 шт)	12	10 А-I	1000	—	4	4,00	2,47	0,62

План арматуры

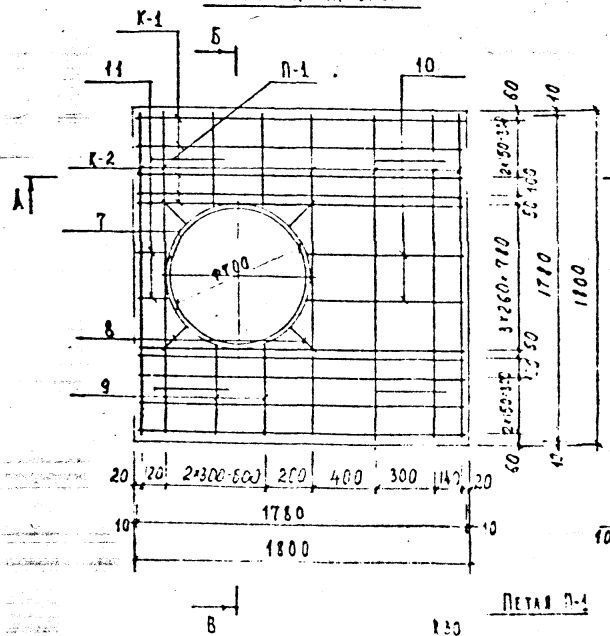

Деталь установки каркасов

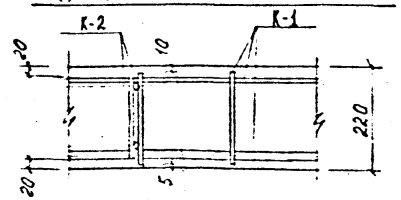

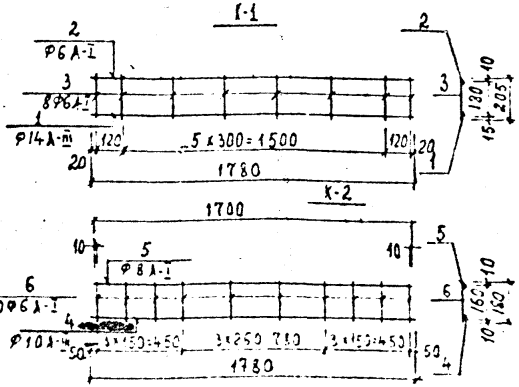

Петля П-1

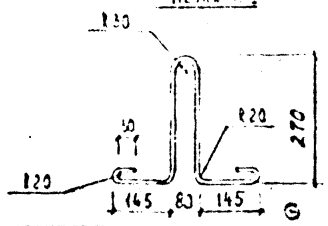

Позиция 7

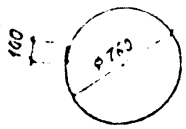

Выборка стали на одно изделие

Арматурные изделия, кг							
Арматурная сталь							
Класс А-III			Класс А-I				
Ø, мм			Ø, мм				
14	10	Итого	10	8	6	Итого	Всего
21,54	6,59	28,13	5,54	7,82	9,99	23,35	51,48

Примечание

Опалубочный чертеж дан на листе 12

Гл. инж.	Гусева		Сборные железобетонные изделия инженерных сооружений. Номенклатура. Госстрой СССР			Альбом ПС-143
Нач. отд.	Зимина		Арматурный чертеж плиты перекрытия ЗП-18-18 Вх. 33355 л 65	Стадия	Лист	Листов
Ведущ.	Селина			РЧ	55	
Проект.	Гудкова			ВНИИ	Мосинжпроект г. Москва	
Провер.	Селина					

Инв. № подл. | Подпись и дата

А-А

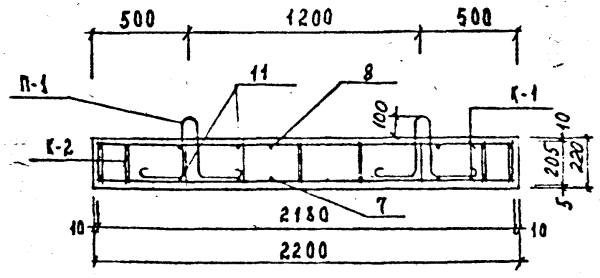

Б-Б

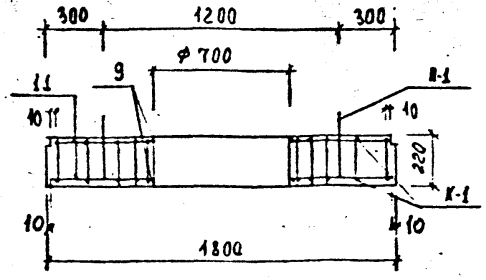

План арматуры

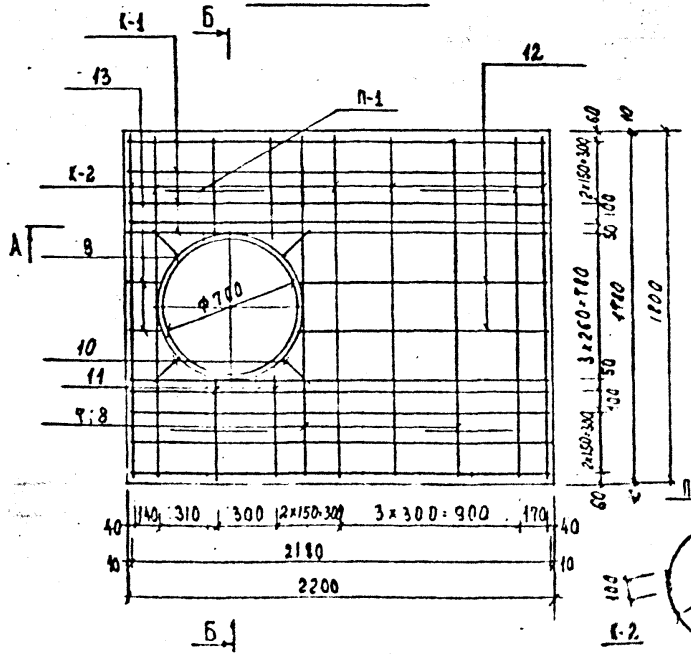

Деталь установки каркасов

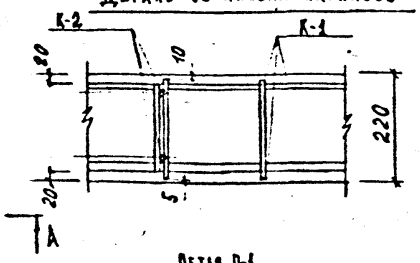

Деталь установки каркасов

Деталь К-2

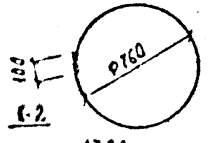

Деталь П-1

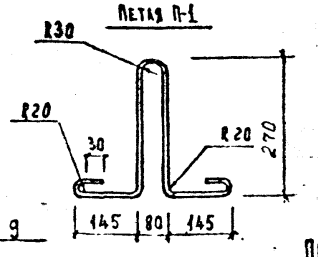

Примечание

Опалубочный чертеж дан на листе 12.

К-1

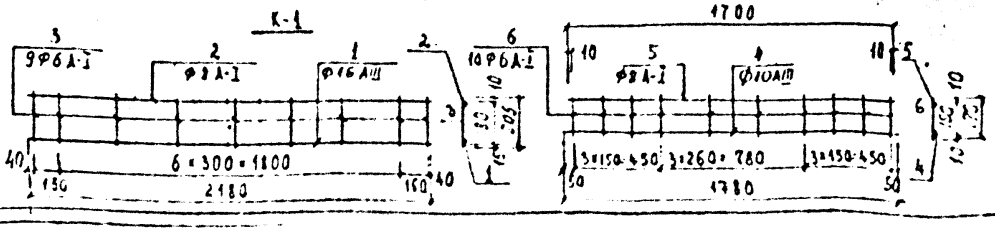

Спецификация стали на одно изделие

Марка	№№ поз.	ф мм	Длина мм	Кол-во шт. на марку	Кол-во шт. на изд.	Общая длина м	Общая масса кг	Масса марки кг
К-1 (10 шт)	1	16А-III	2180	1	10	21.8	34.44	4.72
	2	8А-I	2180	1	10	21.8	8.61	
	3	6А-I	205	9	90	18.45	4.10	
К-2 (6 шт.)	4	10А-III	1780	1	6	10.68	6.59	2.15
	5	8А-I	1700	1	6	10.20	4.03	
	6	6А-I	170	10	60	10,20	2.26	
Отдельные стержни	7	10А-III	1700	—	2	3.40	2.10	
	8	8А-I	1700	—	2	3.40	1.34	
	9	10А-I	2490	—	2	4.98	3.07	
	10	8А-I	200	—	8	1.60	0.63	
	11	8А-I	480	—	8	3.84	1.52	
	12	8А-I	1270	—	4	5.08	2.00	
	13	8А-I	170	—	4	0.68	0,27	
Петля П-1 (4 шт)	14	10А-I	1000	—	4	4.00	2.49	0,62

Выборка стали на одно изделие

Арматурные изделия, кг							
Арматурная сталь							
Класс А-III			Класс А-I				
ф, мм		Итого	ф, мм			Итого	Всего
16	10		10	8	6		
34,44	8,69	43,13	5,54	18,40	6,36	30,30	13,43

Нач. отд.	Козеева	
Гл. инж.	Афонин	
Вед. инж.	Сенина	
Проект	Подузова	
Провер.	Сенина	

Сборные железобетонные изделия инженерных сооружений (по номенклатуре Главмосинжстроя)

Альбом ПС-143

Арматурный чертеж плиты перекрытия ВП-22-18

Стадия	Лист	Арх. №
Р.Д.	56	40-21/ПС

ОИСК

Мосинжпроект г. Москва

Вх. 33355 от 66

А-А

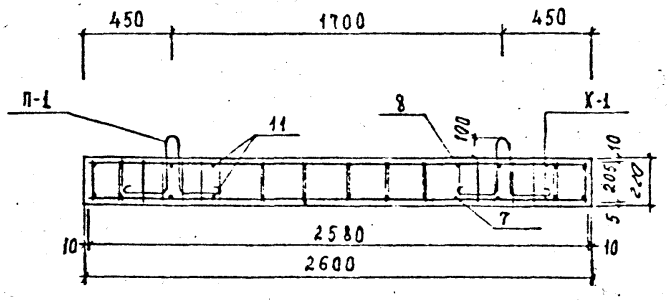

Б-Б

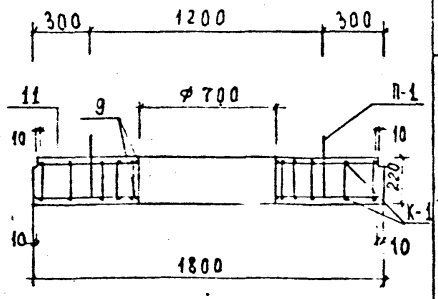

План арматуры

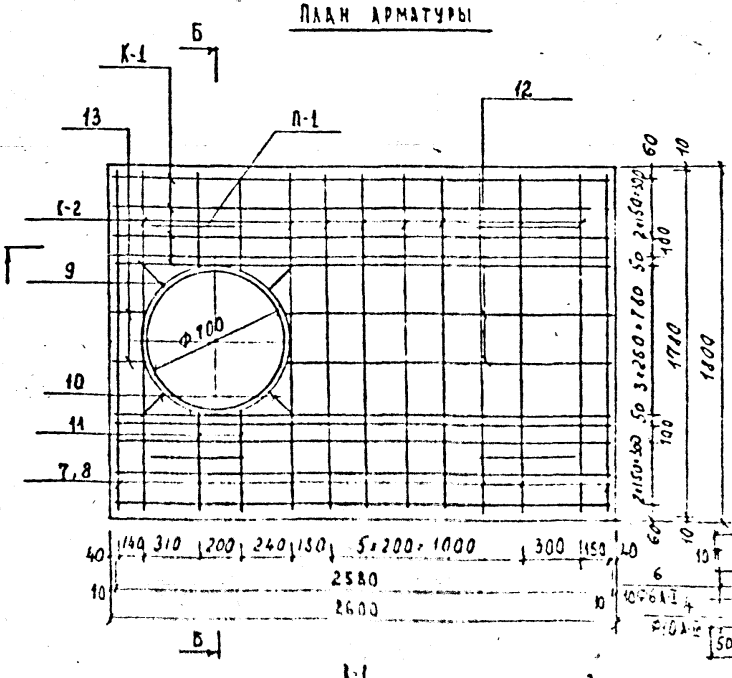

Деталь установки каркасов

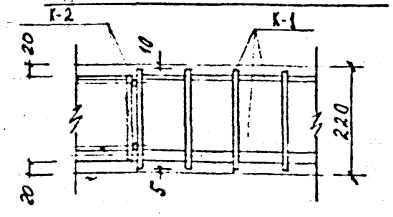

Петля П-1

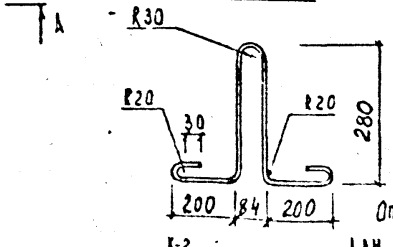

Примечание

Опалубочный чертеж
дан на листе 12

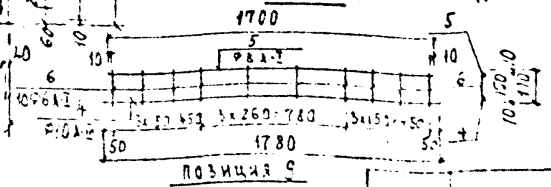

Позиция 9

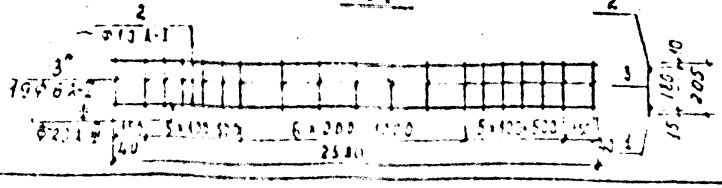

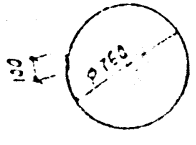

Спецификация стали на одно изделие

Марка	№ поз.	⌀ мм	Длина мм	Кол-во шт. на марку	Кол-во шт. на изд.	Общая длина м	Общая масса кг	Масса марки кг
К-1 (10 шт)	1	20 А-III	2580	1	10	25.80	63.73	8,33
	2	10 А-I	2580	1	10	25.80	15.92	
	3	6 А-I	205	19	190	39,0	8.65	
К-2 (7 шт)	4	10 А-III	1780	1	7	12.46	7.69	2.15
	5	8 А-I	1700	1	7	11.90	4.70	
	6	6 А-I	170	10	70	11.90	2.64	
Отдельные стержни	7	10 А-III	1700	—	4	6.80	4.20	—
	8	8 А-I	1700	—	4	6.80	2.69	—
	9	10 А-I	2490	—	2	4.98	3.07	—
	10	8 А-I	200	—	8	1.60	0.63	—
	11	8 А-I	480	—	8	3.84	1.52	—
	12	8 А-I	1670	—	4	6.63	2.64	—
	13	8 А-I	170	—	4	0.68	0.27	—
Петля П-1 (4 шт)	14	12 А-I	1125	—	4	4,50	4.00	1,00

Выборка стали на одно изделие

Арматурные изделия, кг								
Арматурная сталь								
Класс А-III			Класс А-I					
⌀, мм			⌀, мм					
20	10	Итого	12	10	8	6	Итого	Всего
63,73	11,33	75,62	4,00	18,33	12,45	11,30	46,74	122,36

Гип	Иванова		Сборные железобетонные изделия фундаментов сооружений под измерительную аппаратуру		Альбом КС-143
Рук. отд.	Иванова			Стадия	Лист	Листов
Нач. отд.	Сенина		Арматурный чертеж плиты перекрытия ПП-26-16	Р	5	5
Н. контр.	Сенина			Вх. 33355 а 67	Инв. №	Мосинжпроект г. Москва
Разраб.	Сенина					

Альбом КС-143

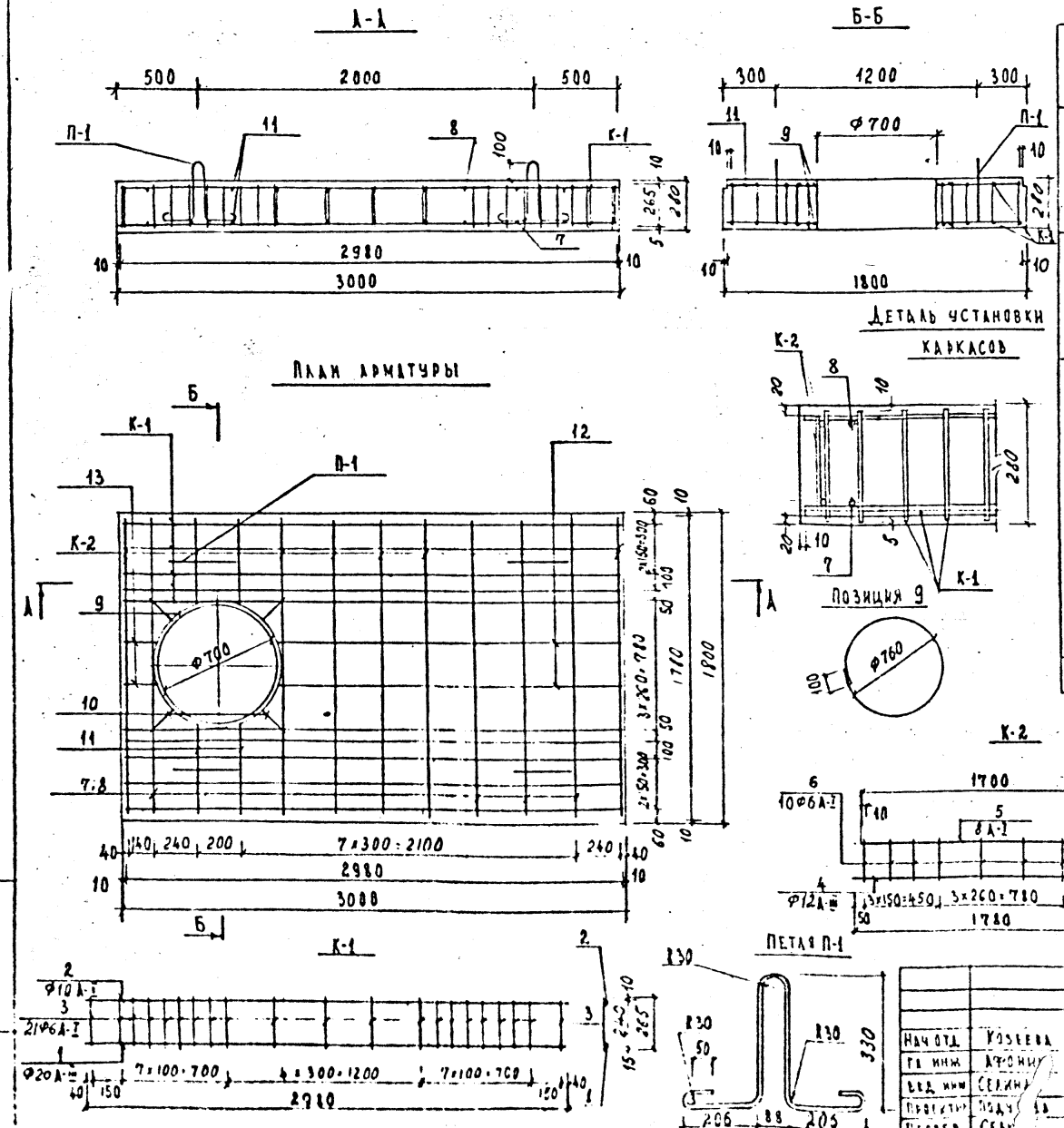

Спецификация стали на одно изделие

Марка	NN поз.	Ф мм	Длина мм	Кол-во, шт. на марку	Кол-во, шт. на издел.	Общая длина м	Общая масса кг	Масса марки кг
К-1 (10 шт.)	1	20А-III	2980	1	10	29.80	73.61	10.44
	2	10А-I	2980	1	10	29.80	18.39	
	3	6А-I	265	21	210	55,65	12,35	
К-2 (6 шт.)	4	12А-III	1780	1	6	10,68	9.48	2,76
	5	8А-I	1700	1	6	10.20	4.03	
	6	6А-I	230	10	50	13,80	3,06	
Отдельные стержни	7	12А-III	1700	—	4	6.80	6.04	
	8	8А-I	1700	—	4	6.80	2.69	
	9	10А-I	2490	—	2	4.98	3.07	
	10	8А-I	200	—	8	1.60	0.63	
	11	8А-I	480	—	8	3,84	1.52	
	12	8А-I	2050	—	4	8.20	3,24	
	13	8А-I	170	—	4	0,68	0,27	
Петля П-1 (4 шт.)	14	14А-I	1320	—	4	5,28	6.39	1.60

Выборка стали на одно изделие

Арматурные изделия, кг								
Арматурная сталь								
Класс А-III			Класс А-I					
Ф, мм			Ф, мм					
20	12	Итого	14	10	8	6	Итого	Всего
73.61	15,52	89,13	6.39	21.46	12.35	15,41	55,64	144,77

Нач. отд.	Козеева	
Гл. инж.	Афонин	
Вед. инж.	Селина	
Проектир.	Подуева	
Провер.	Селина	

Сборные железобетонные изделия инженерных сооружений /по номенклатуре Главмосинмостроя

Арматурный чертеж плиты перекрытия ВП-30-18

Стадия: Р-4 | Лист: 58 | Альбом ПС-143 | Арх. № 40 | ОНСК | Мосинпроект г. Москва

Вх. 33355 л. 68

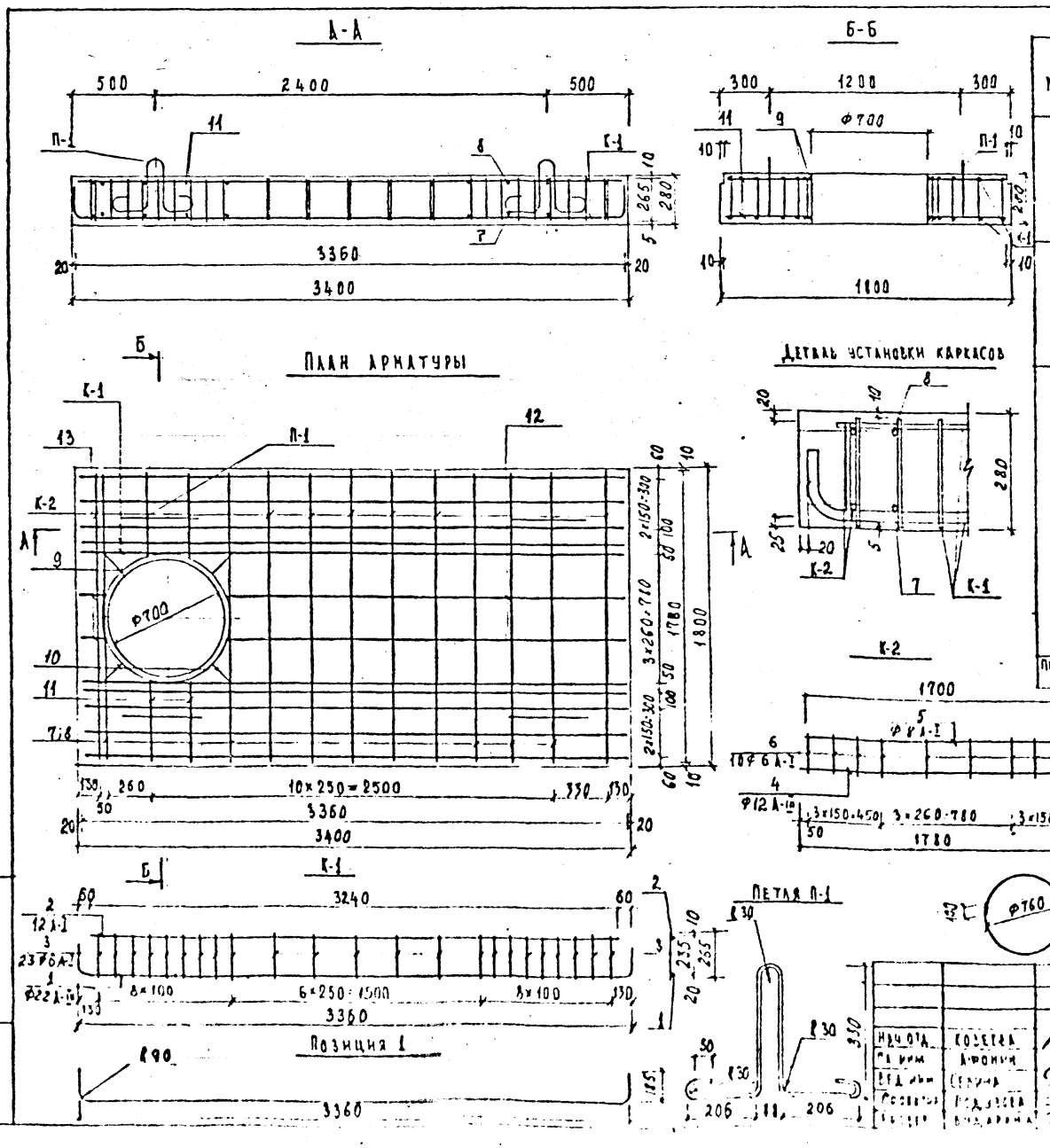

Спецификация стали на одно изделие

Марка	NN поз.	Ф мм	Длина мм	Кол-во, шт. на марку	Кол-во, шт. на издел.	Общая длина м	Общая масса кг	Масса марки кг
К-1 (10 шт.)	1	22 А-III	3600	1	10	36,00	107,28	15,14
	2	12 А-I	3240	1	10	32,40	28,77	
	3	6 А-I	265	23	230	60,95	13,53	
К-2 (7 шт.)	4	12 А-III	1780	1	7	12,46	11,06	2,74
	5	8 А-I	1700	1	7	11,90	4,70	
	6	6 А-I	220	10	70	15,40	3,42	
Отдельные стержни	7	12 А-III	1780	—	5	8,90	7,90	
	8	8 А-I	1700	—	5	8,50	3,36	
	9	10 А-I	2490	—	2	4,98	3,07	
	10	8 А-I	200	—	8	1,60	0,63	
	11	8 А-I	480	—	8	3,84	1,52	
	12	8 А-I	2450	—	4	9,80	3,87	
	13	8 А-I	170	—	4	0,68	0,27	
Петля П-1 (4 шт.)	14	14 А-I	1320	—	4	5,28	6,39	1,60

Выборка стали на одно изделие

Арматурные изделия, кг										
Арматурная сталь										
Класс А-III			Класс А-I							
Ф, мм		итого	Ф, мм					итого		Всего
22	12		14	12	10	8	6			
107,28	18,96	126,24	6,39	28,77	3,07	14,35	16,95	69,53		195,77

Нач. отд.	Козелева		
Гл. инж.	Афонин		
Вед. инж.	Селина		
Проверил	Подузова		
Проверил	Бударина		

Сборные железобетонные изделия инженерных сооружений /по номенклатуре Главмосинжстроя/

Альбом ПС-143

Арматурный чертеж плиты перекрытия ВП-34-18

Стадия	Лист	Арх. №
Р.4	59	4023/ПС
ОИСК	Мосинжпроект г. Москва	

Вх. 33355 л. 69

Спецификация стали на одно изделие

Марка	№ поз.	Ø мм	Длина мм	Кол-во шт на марку	Кол-во шт на изделие	Общая длина м	Общая масса кг	Масса марки кг
К-1 (10 шт.)	1	25 А-III	3995	1	10	39,95	153,81	20,75
	2	12 А-I	3640	1	10	36.40	32.32	
	3	8 А-I	285	19	190	54.15	21.39	
К-2 (6 шт.)	4	14 А-III	1780	1	6	10.68	12.92	3,75
	5	8 А-I	1700	1	6	10.20	4.03	
	6	8 А-I	235	10	60	14,10	5,57	
Отдельные стержни	7	14 А-III	1780	—	7	12,46	15,08	
	5	8 А-I	1700	—	7	11.90	4.70	
	8	10 А-I	2490	—	2	4.98	3,07	
	9	8 А-I	200	—	8	1.60	0.63	
	10	8 А-I	480	—	8	3,84	1,52	
	11	8 А-I	2850	—	4	11.40	4.50	
	12	8 А-I	170	—	4	0.68	0,27	
Петля П-1 (4 шт.)	13	16 А-I	1440	—	4	5.76	9.10	2.28

Выборка стали на одно изделие

Арматурные изделия, кг								
Арматурная сталь								
Класс А-III			Класс А-I					
Ø, мм		Итого	Ø, мм				Итого	Всего
25	14		16	12	10	8		
153,81	28,00	181,81	9.10	32.32	3,07	42,61	87,10	268,91

Сборные железобетонные изделия инженерных сооружений /по номенклатуре Главмосинжстроя/ — Альбом ПС-143

Арматурный чертеж плиты перекрытия ПП-38-18

Вх. 33355 л. 70

Стадия	Лист	Лист. №№
РК	60	

ОИСК — Мосинжпроект г. Москва

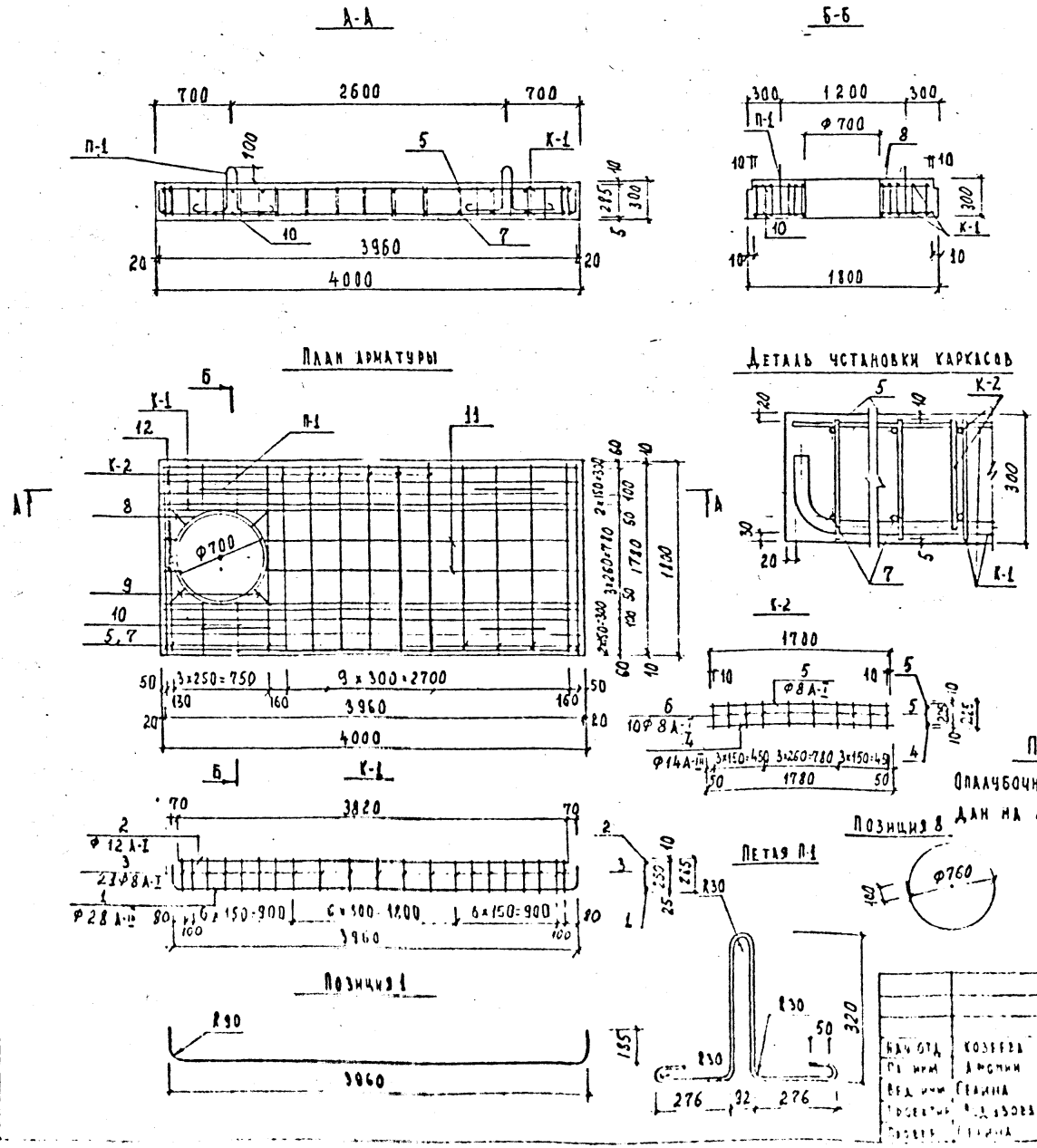

Спецификация стали на одно изделие

Марка	NN поз.	Ф мм	Длина мм	Кол-во шт. на марку	Кол-во шт. на издел.	Общая длина м	Общая масса кг	Масса марки кг
К-1 (10 шт.)	1	28 А-III	4185	1	10	41,85	202,14	25,97
	2	12 А-I	3820	1	10	38.20	33.92	
	3	8 А-I	285	21	210	59,85	23,64	
К-2 (6 шт.)	4	14 А-III	1780	1	6	10.68	12.92	3.71
	5	8 А-I	1700	1	6	10.20	4.03	
	6	8 А-I	225	10	60	13,50	5.33	
Отдельные стержни	4	14 А-III	1780	—	8	14,24	17,23	
	5	8 А-I	1700	—	8	13,60	5,37	
	8	10 А-I	2490	—	2	4.98	3.07	
	9	8 А-I	200	—	8	1.60	0,63	
	10	8 А-I	480	—	4	3,84	1.52	
	11	8 А-I	3060	—	4	12,24	4.83	
	12	8 А-I	170	—	4	0.68	0,27	
Петля П-1 (4 шт.)	7	16 А-I	1440	—	4	5,76	9.10	2.28

Выборка стали на одно изделие

Арматурные изделия, кг								
Арматурная сталь								
Класс А-III			Класс А-I					
Ф, мм			Ф, мм					
28	14	Итого	16	12	10	8	Итого	Всего
202,14	30,15	232,29	9.10	33,92	3,07	45,62	91,71	324,00

Примечание

Опалубочный чертеж дан на листе 12

Нач. отд.	Козеева	
Гл. инж.	Амонин	
Вед. инж.	Селина	
Проектир.	Федорова	
Провер.	Селина	

Сборные железобетонные изделия инженерных сооружений /по номенклатуре Гальмосинжстроя/

Альбом ПС 143

Арматурный чертеж плиты перекрытия ВП-40-18

Стадия	Лист	Арх. №
	61	4021/00

СНСК Мосинжпроект г. Москва

Вх. 33355 л.71

Подпись и дата

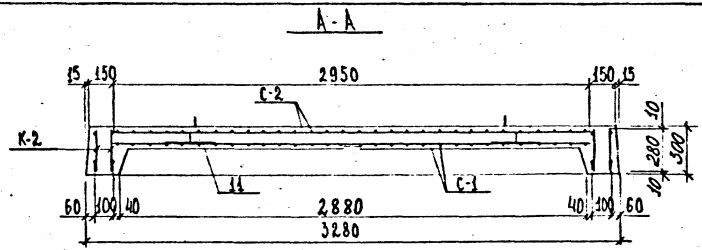

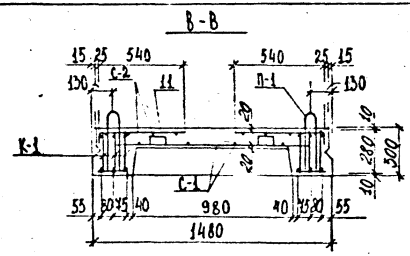

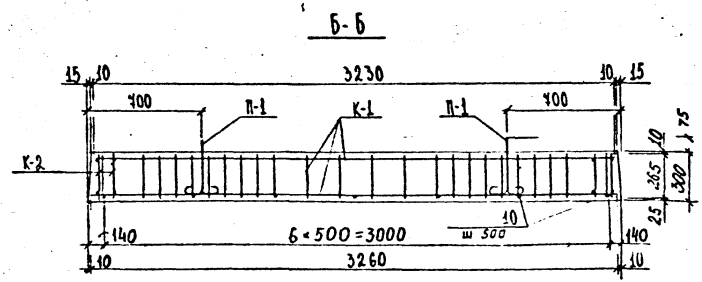

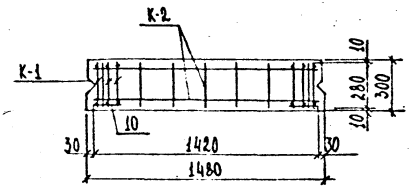

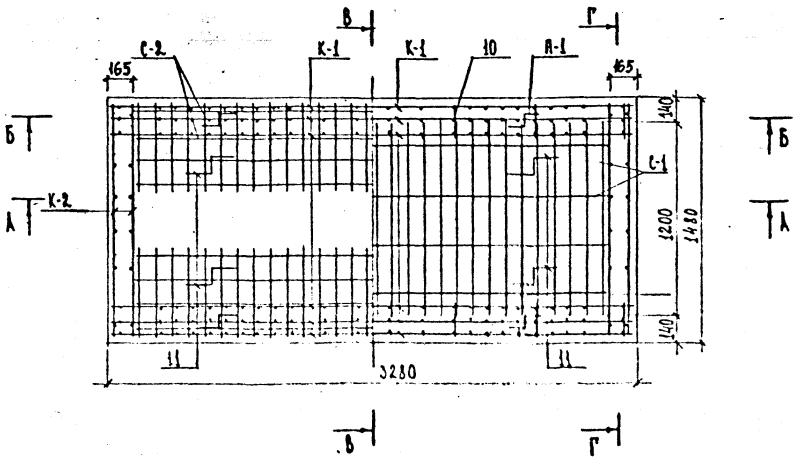

Выборка стали на один элемент

Арматурная сталь, кг										Профильная сталь, кг		
Класс А-III			Класс А-I				Класс В-I			Труба ГОСТ 3262-75		
ф, мм			ф, мм				ф, мм					
20	8	Итого	12	10	8	Итого	5	Итого	Итого	60	Итого	Всего
48.31	28.91	77.22	3.80	18.94	17.83	40.60	6.43	6.43	124,25	4.39	4.39	128,64

Примечания

1. Опалубочный чертеж плиты перекрытия дан на листе № 13
2. Чертеж арматурных изделий дан на листе № 63
3. Детали армирования даны на листе № 118

Нач. отд.	Козеева		Сборные железобетонные изделия инженерных сооружений (по номенклатуре Главмосинжстроя)		Альбом
Гл. инж.	Афонин				
Вед. инж.	Каминская		Арматурный чертеж плиты перекрытия П-1. Разрезы	Стадия	Лист
Проектир.	Мельникова			Вх.	
Проверил			Вх. 33355 л 72	ОНСК	Мосинжпроект г. Москва

Инв. № подл. | Подпись и дата

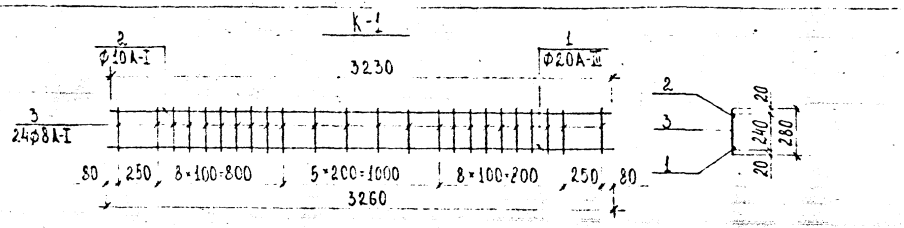

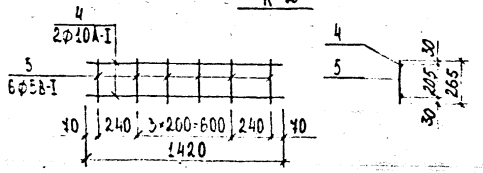

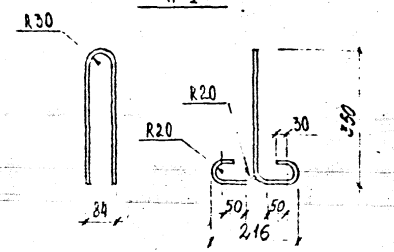

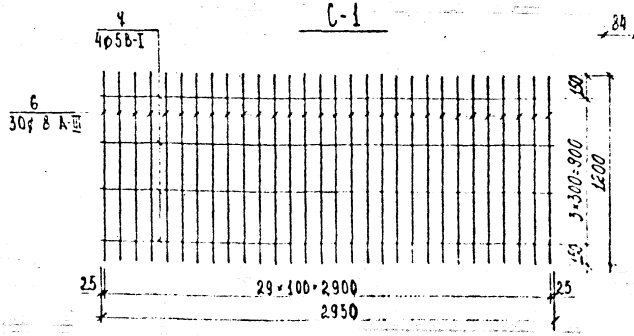

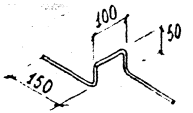

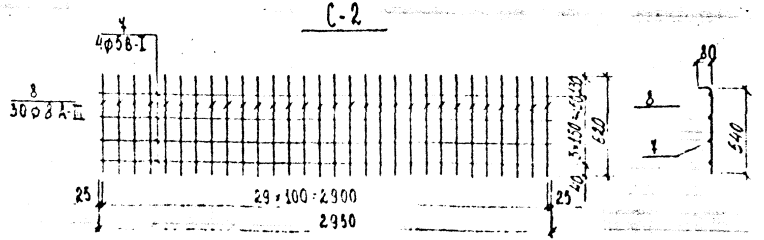

Спецификация стали на одно изделие

Марка	№ поз	Ø, мм	Длина мм	Кол-во, шт. на марку	Кол-во, шт. на изделие	Общая длина м	Общая масса кг	Масса марки кг
К-1 (6 шт)	1	20А-III	3260	1	6	19.56	48.31	12.40
	2	10А-I	3230	1	6	19.38	11.96	
	3	8А-I	280	24	144	40.32	15.93	
К-2 (4 шт)	4	10А-I	1420	2	8	11.36	7.01	2,00
	5	5В-I	265	6	24	6,36	0,98	
С-1 (1 шт.)	6	8А-III	1200	30	30	36.00	14.22	16.04
	7	5В-I	2950	4	4	11.80	1.82	
С-2 (2 шт)	7	5В-I	2950	4	8	23.60	3.63	9.16
	8	8А-III	620	30	60	37.20	14.69	
П-1 (4 шт.)	9	12А-I	1070	-	4	4.28	3.80	-
Отдельные стержни	10	8А-I	200	1	14	2.80	1.11	-
	11	8А-I	500	-	4	2.00	0.49	0.20
Трубка	12	60×3	260	-	4	1.04	4.39	-

Инв. № подл. | Подпись и дата | Взам. инв. №

Нач. сид.	Усеева			Сборные железобетонные изделия внутренних сооружений (по номенклатуре Главмосинжстроя)		Альбом ПС-143
Гл. инж.	Афонин					Альбом 10-2-1.86
Гл. инж. проекта	Каминская			Арматурный чертеж плиты перекрытия П-1. Сетки, каркасы Вх. 33355 л 73	Стадия Р.Д.	Лист 63
Руководитель группы	Мелешкова				ОНСК	МОСГИНЖПРОЕКТ г. Москва

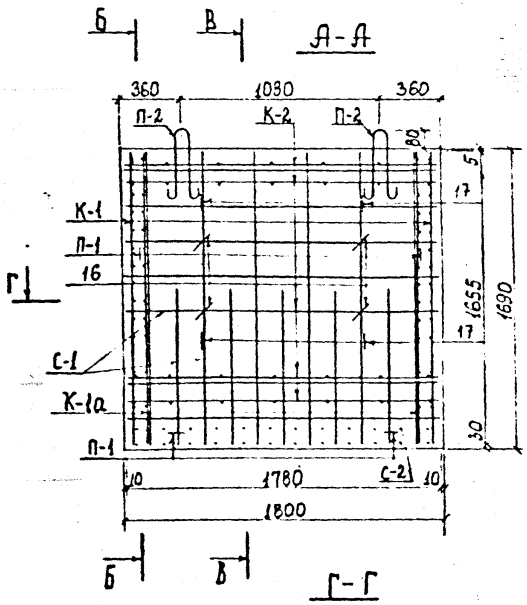

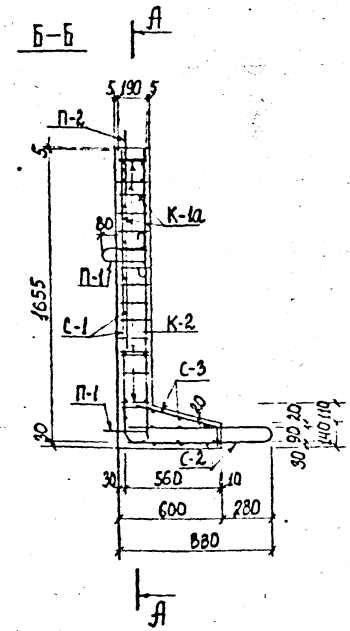

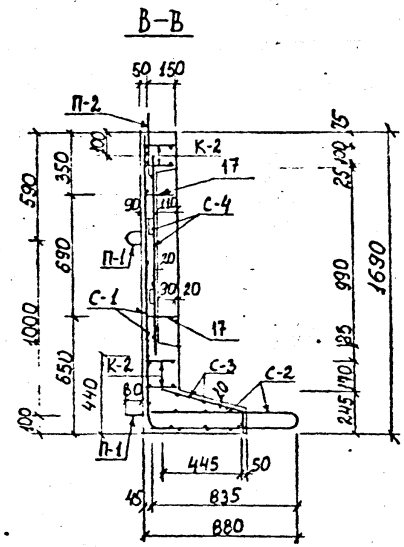

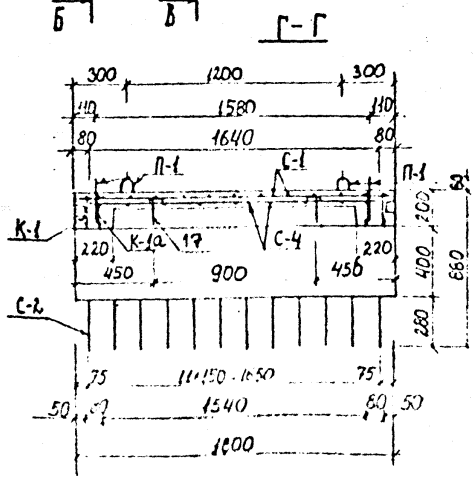

Выборка стали на одно изделие

Арматурная сталь; кг								
класс А-III			класс А-I					Всего
ф; мм		итого	ф; мм				итого	
12	20		12	10	8	6		
37,22	37,54	74,76	1,55	1,95	9,26	14,40	27,16	101,92

Примечания:

1. Опалубочный чертёж блока дан на листе № 14
2. Чертёж арматурных изделий дан на листе № 65

				Сборные железобетонные изделия инженерных сооружений /по номенклатуре Главмосинжстроя/				Альбом ПС-143
Нач отд	Козеева			Арматурный чертеж стенового блока ДС-2т разрезы Вх. 33355 л. 74	Стадия	Лист	Арх №	
Гл инж	Афонин				Р.4	64		
Вед инж	Каминская				Ойск	Мосинжпроект г. Москва		
Проект	[illegible]							
Провер	Максимович							

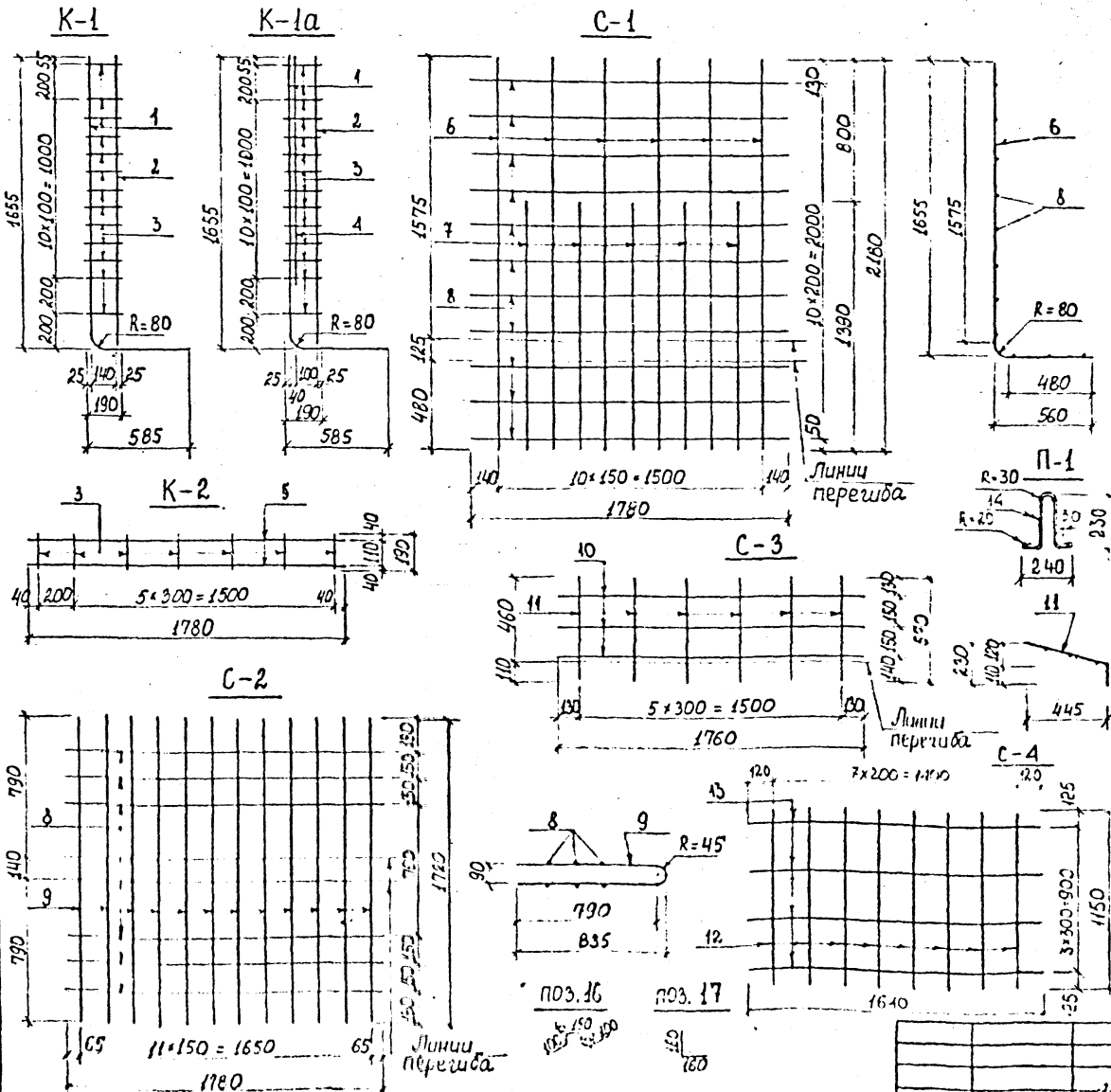

Спецификация стали на одно изделие

Марка	№ поз	Ф мм	Длина мм	Кол. на мар.	Кол. на изд.	Общая длина м	Общая масса кг	Масса марки кг
К-1 2шт.	1	20А-III	2180	1	2	4,36	10,77	9,94
	2	20А-III	1620	1	2	3,24	8,00	
	3	6А-I	190	13	26	4,94	1,10	
К-1а 2шт.	1	20А-III	2180	1	2	4,36	10,77	10,22
	2	20А-III	1620	1	2	3,24	8,00	
	3	6А-I	190	13	26	4,94	1,10	
	4	6А-I	1280	1	2	2,56	0,57	
К-2 4шт.	3	6А-I	190	7	28	5,32	1,18	1,70
	5	8А-I	1780	2	8	14,24	5,63	
С-1 1шт	6	12А-III	2180	6	6	13,08	11,62	22,10
	7	12А-III	1380	5	5	6,90	6,13	
	8	6А-I	1780	11	11	19,58	4,35	
С-2 1шт.	8	6А-I	1780	6	6	10,68	2,37	20,70
	9	12А-III	1720	12	12	20,64	18,33	
С-3 1шт.	10	6А-I	1760	3	3	5,28	1,17	1,93
	11	6А-I	570	6	6	3,42	0,76	
С-4 1шт.	12	8А-I	1150	8	8	9,20	3,63	5,09
	13	6А-I	1640	4	4	6,56	1,46	
П-1 4шт.	14	10А-I	790	1	4	3,16	1,95	0,49
П-2 2шт.	15	12А-I	870	1	2	1,74	1,55	0,77
Отдельные стержни	16	6А-I	380	—	4	1,52	0,34	—
	17	12А-III	320	—	4	1,28	1,14	—

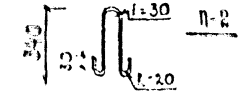

Сборные железобетонные изделия инженерных сооружений /по номенклатуре Гипромиссиустроя/			Альбом № ПС-143
Арматурный чертеж стенового блока АС-2	Стадия	Лист	Арх. №
	ОНСК	Мосинжпроект г. Москва	

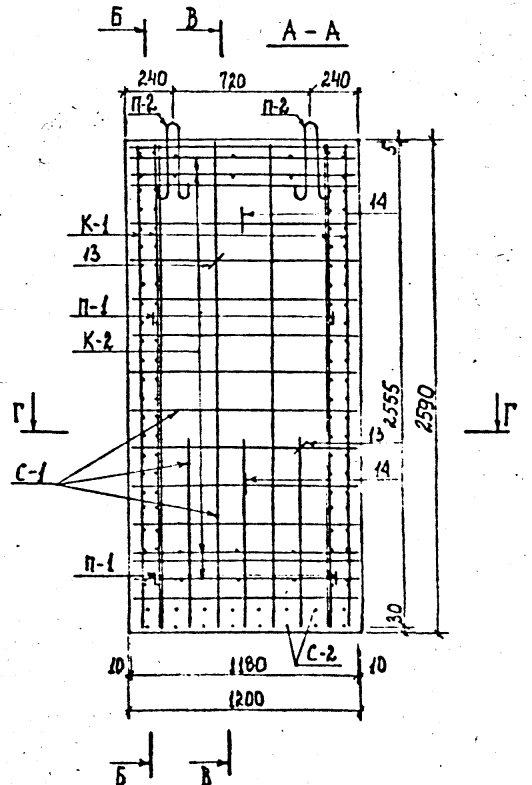

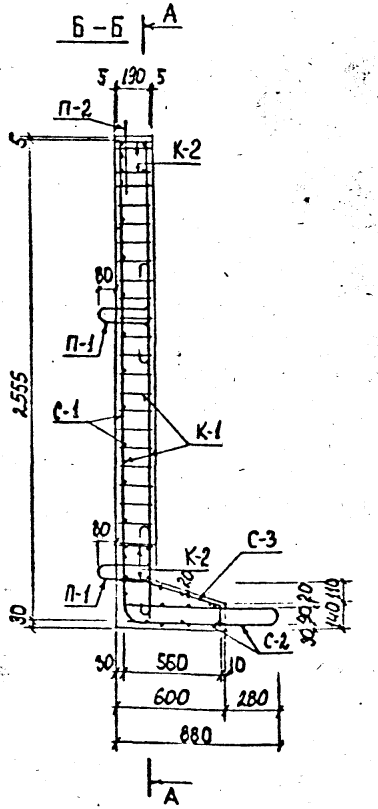

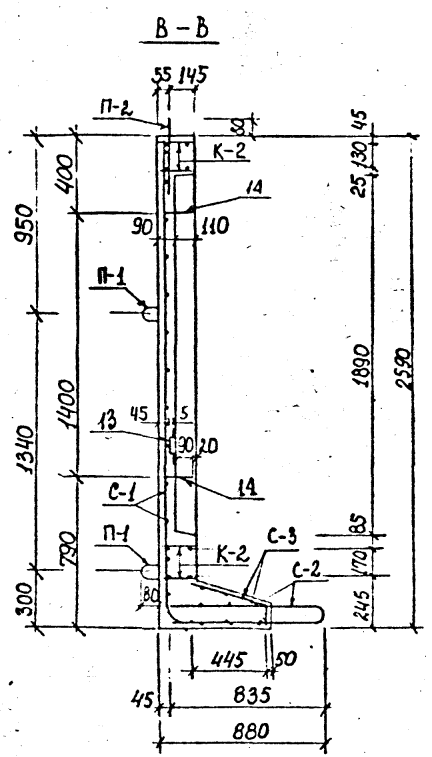

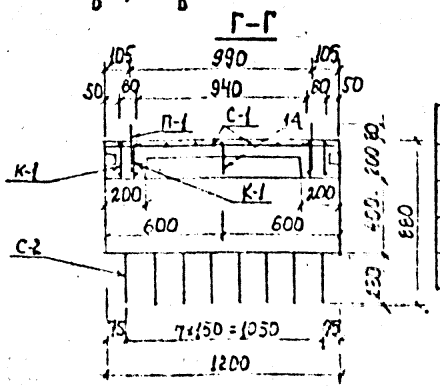

Выборка стали на одно изделие

Арматурная сталь, кг								
класс А-III					класс А-I			
10	12	14	18	итого	10	6	итого	всего
5,82	27,60	12,20	24,60	70,22	3,43	11,78	15,26	95,43

Примечания

1. Опалубочный чертёж блока дан на листе №14
2. Чертёж арматурных изделий дан на листе №67

Сборные железобетонные изделия инженерных сооружений (по номенклатуре Главмосинжстроя)			Альбом ТС-145
Арматурный чертеж стенового блока ДС-15т. Разрезы Вх. 33355 л. 76		Стадия	Лист	Листов
		Р		
		СПСК	Мосинжпроект г. Москва	

Гл. инж. Козеева
Гл. инж. Азонин
Нач. отд. Каминская
Проект Слиманера

Инв. № подл. | Подпись и дата | Взам. инв. №

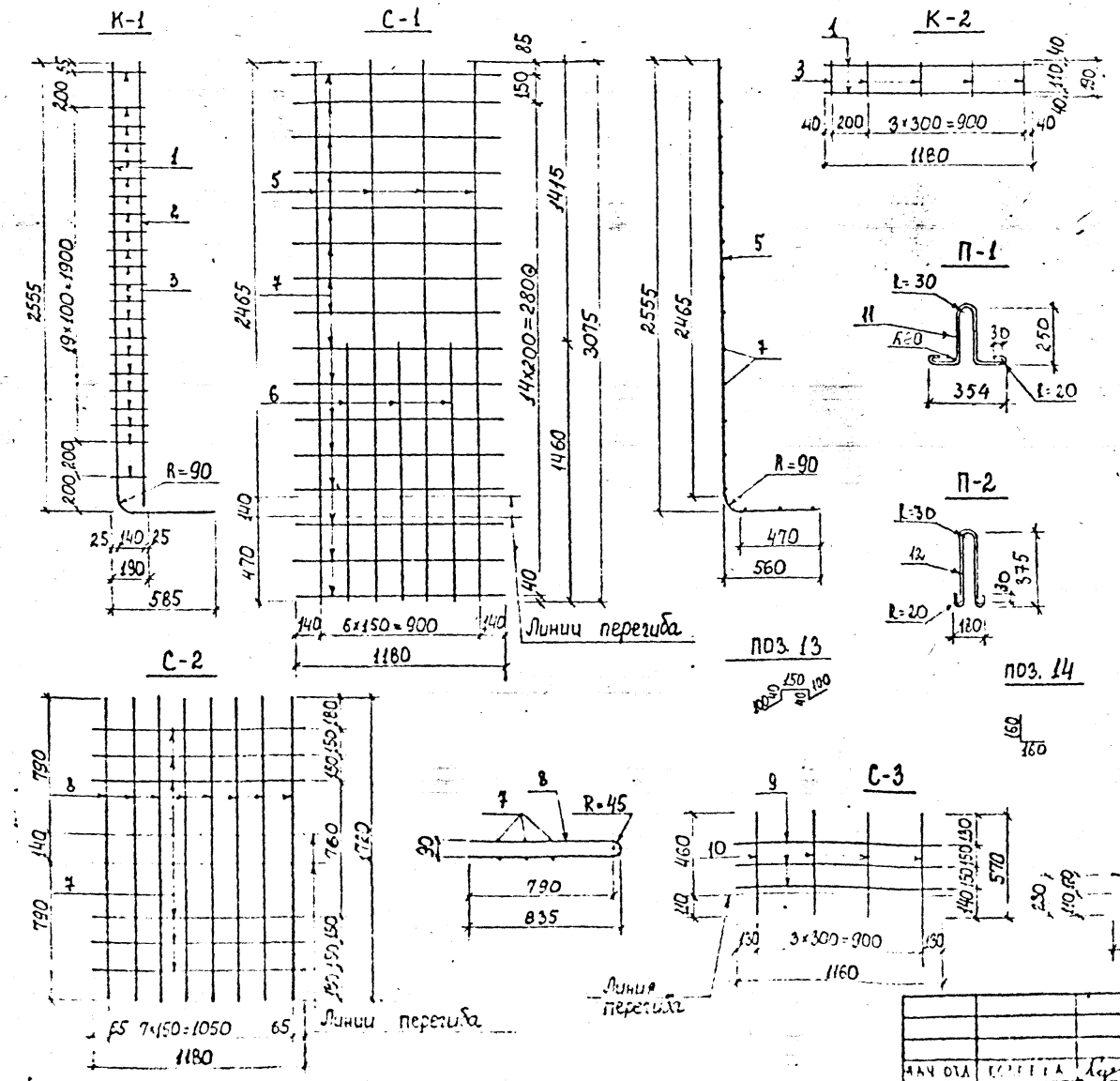

Спецификация стали на одно изделие.

Марка	№ поз.	Ф мм	Длина мм	Кол. на марку	Кол. на изд.	Общая длина м	Общая масса кг	Масса марки кг
К-1 4шт.	1	18А-III	3075	1	4	12,30	24,60	10,13
	2	14А-III	2520	1	4	10,08	12,20	
	3	6А-I	190	22	88	16,72	3,71	
К-2 4шт.	3	6А-I	190	5	20	3,80	0,84	1,67
	4	10А-III	1180	2	8	9,44	5,82	
С-1 1шт.	5	12А-III	3075	4	4	12,30	10,92	19,00
	6	12А-III	1460	3	3	4,38	3,89	
	7	6А-I	1180	16	16	18,88	4,19	
С-2 1шт.	7	6А-I	1180	6	6	7,08	1,57	13,79
	8	12А-III	1720	8	8	13,76	12,22	
С-3 1шт.	9	6А-I	1160	3	3	3,48	0,77	1,28
	10	6А-I	570	4	4	2,28	0,51	
П-1 4шт.	11	10А-I	940	1	4	3,76	2,32	0,58
П-2 2шт.	12	10А-I	940	1	2	1,88	1,16	0,58
Отдельные стержни	13	6А-I	430	–	2	0,86	0,19	–
	14	12А-III	320	–	2	0,64	0,57	–

Примечание

Данный чертёж читать совместно с листом № 66 Вх. 33355 л. 77

Сборные железобетонные изделия инженерных сооружений (по номенклатуре Главмосинжстроя)			Альбом ПС-143
Нач. отд.	Корнева	Арматурный чертеж стенового блока ДС-15т (сетки, каркасы)	Стадия: РЧ; Лист; Архив №
Гл. инж.	Афонин		
Вед. инж.	Каминский		
Проект.	Сальникова		
Провер.	[illegible]		ОИСК; Мосинжпроект г. Москва

Инв. № подл. | Подп. и дата

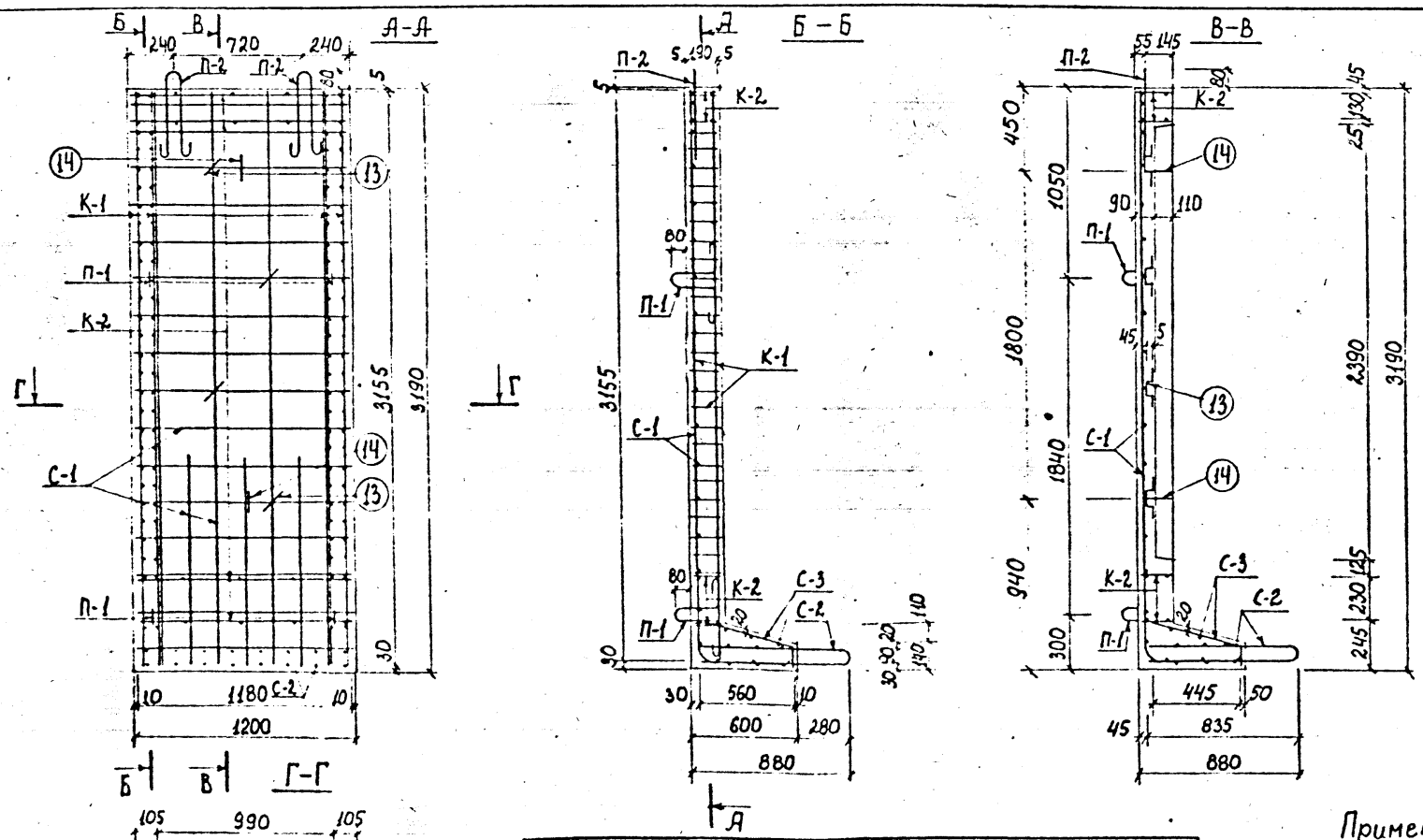

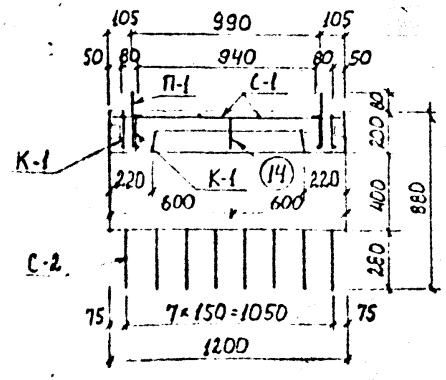

АРМАТУРНАЯ СТАЛЬ; КГ									
КЛАСС А-III					КЛАСС А-I				ВСЕГО
⌀; ММ				ИТОГО	⌀; ММ			ИТОГО	
20	14	12	10		12	10	6		
36,31	15,10	30,33	5,82	87,56	1,90	2,32	13,61	17,83	105,39

Примечания

1 Опалубочный чертёж блока дан на листе 14

2 Чертёж арматурных изделий дан на листе 69

Вх. 33355 л.78

				СБОРНЫЕ ЖЕЛЕЗОБЕТОННЫЕ ИЗДЕЛИЯ ИНЖЕНЕРНЫХ СООРУЖЕНИЙ / ПО НОМЕНКЛАТУРЕ ГЛАВМОСИНЖСТРОЯ			АЛЬБОМ ПС-143
НАЧ ОТД	КОЗЕЕВА			АРМАТУРНЫЙ ЧЕРТЕЖ СТЕНОВОГО БЛОКА ДС-17 т. РАЗРЕЗЫ	СТАДИЯ	ЛИСТ	АРХИВ №
ГЛ ИНЖ	АФОНИН				РЧ	68	4954/ПС
ВЕД ИНЖ	КАМИНСКАЯ				ОНСК	МОСИНЖПРОЕКТ г. МОСКВА	
ПРОЕКТ	[illegible]						
ПРОВЕР							

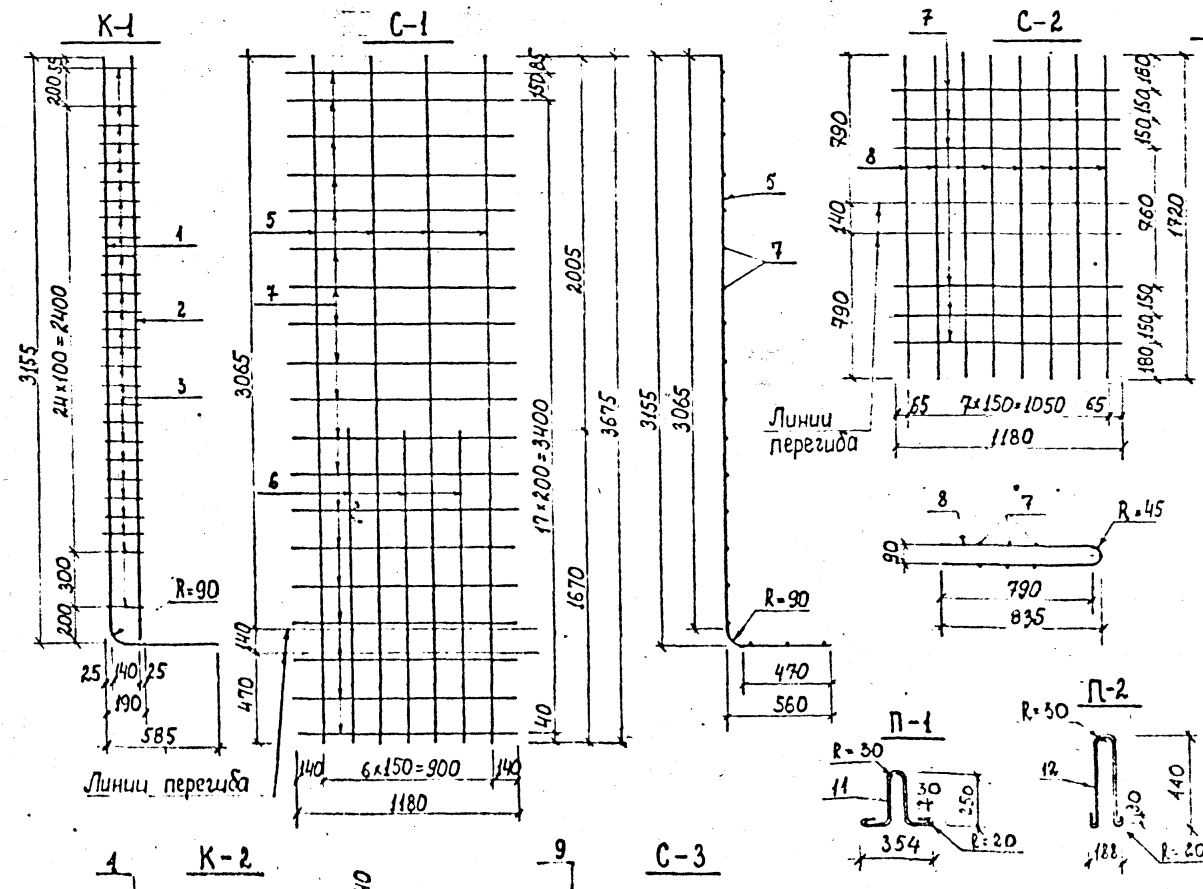

Спецификация стали на одно изделие.

Марка	№ поз	ф мм	Длина мм	Кол. на марку	Кол. на изд.	Общая длина м	Общая масса кг	Масса марки кг
К-1 4шт.	1	20А-III	3675	1	4	14,70	36,31	13,99
	2	14А-III	3120	1	4	12,48	15,10	
	3	6А-I	190	27	108	20,52	4,56	
К-2 4шт.	3	6А-I	190	5	20	3,80	0,84	1,67
	4	10А-III	1180	2	8	9,44	5,82	
С-1 1шт.	5	12А-III	3675	4	4	14,70	13,05	22,52
	6	12А-III	1670	3	3	5,01	4,49	
	7	6А-I	1180	19	19	22,42	4,98	
С-2 1шт.	7	6А-I	1180	6	6	7,08	1,57	13,78
	8	12А-III	1720	8	8	13,76	12,22	
С-3 1шт.	9	6А-I	1160	3	3	3,48	0,77	1,28
	10	6А-I	570	4	4	2,28	0,51	
П-1 4шт.	11	10А-I	940	1	4	3,76	2,32	–
П-2 2шт.	12	12А-I	1070	1	2	2,14	1,90	–
Отделочные стержни	13	6А-I	430	–	4	1,72	0,38	–
	14	12П-III	320	–	2	0,64	0,57	–

Примечание

Данный чертёж читать совместно с листом 68 Вх.33355 от 79

			Сборные железобетонные изделия инженерных сооружений по номенклатуре Главмосинжстроя		Альбом ПС-143
Нач. отд.	Кобелева		Арматурный чертеж стенового блока ДС-17 т (Тип каркаса)	Стадия РЧ	Лист	Листов
Гл. инж.	Асфина					
Вед. инж. проект.	Ермакова			ОИСК	Мосинжпроект г. Москва	
Инженер	Ермакова					

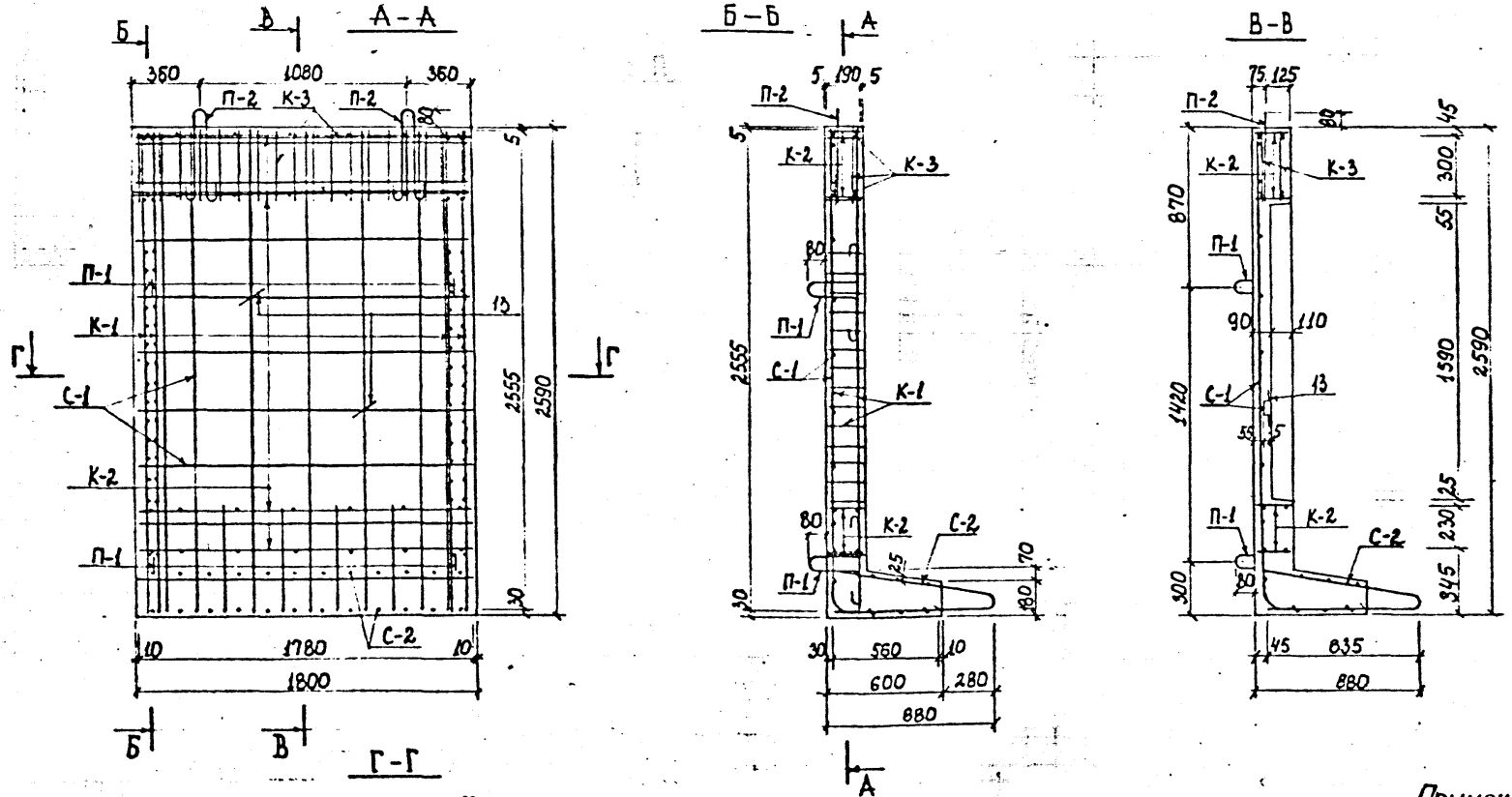

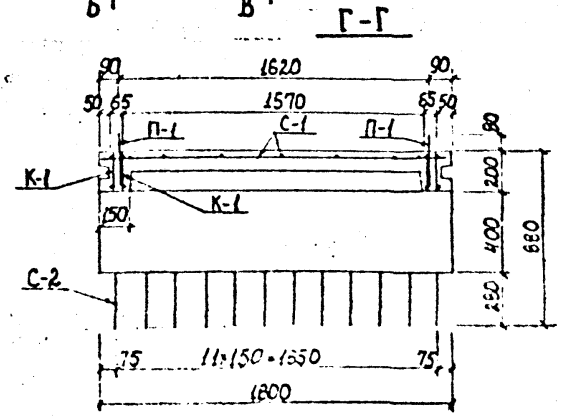

ВЫБОРКА СТАЛИ НА ОДНО ИЗДЕЛИЕ

АРМАТУРНАЯ СТАЛЬ; КГ								
КЛАСС А-III				КЛАСС А-I				
Ø; ММ			Итого	Ø; ММ			Итого	Всего
22	12	8		12	10	8		
77,24	41,14	7,73	126,11	1,90	2,32	23,62	27,84	153,95

Примечания:

1. Опалубочный чертёж блока дан на листе № 15
2. Чертёж арматурных изделий дан на листе № 71

Вх. 33355 л. 80

				СБОРНЫЕ ЖЕЛЕЗОБЕТОННЫЕ ИЗДЕЛИЯ ИНЖЕНЕРНЫХ СООРУЖЕНИЙ ПО НОМЕНКЛАТУРЕ			АЛЬБОМ ПС-143
НАЧ ОТД	КОЗЕЕВА			АРМАТУРНЫЙ ЧЕРТЕЖ СТЕНОВОГО БЛОКА ДС-5т РАЗРЕЗЫ	СТАДИЯ	ЛИСТ	АРХИВ №
ГЛ ИНЖ	АФОНИН				Р.Ч	70	-036/ПС
ВЕД ИНЖ	КАМИНСКАЯ				ОПСК	МОСИНЖПРОЕКТ г. МОСКВА	
ПРОЕКТ	КАЛИМАЧЕВА						
ПРОВЕР	[illegible]						

Инв. № подл. подпись и дата

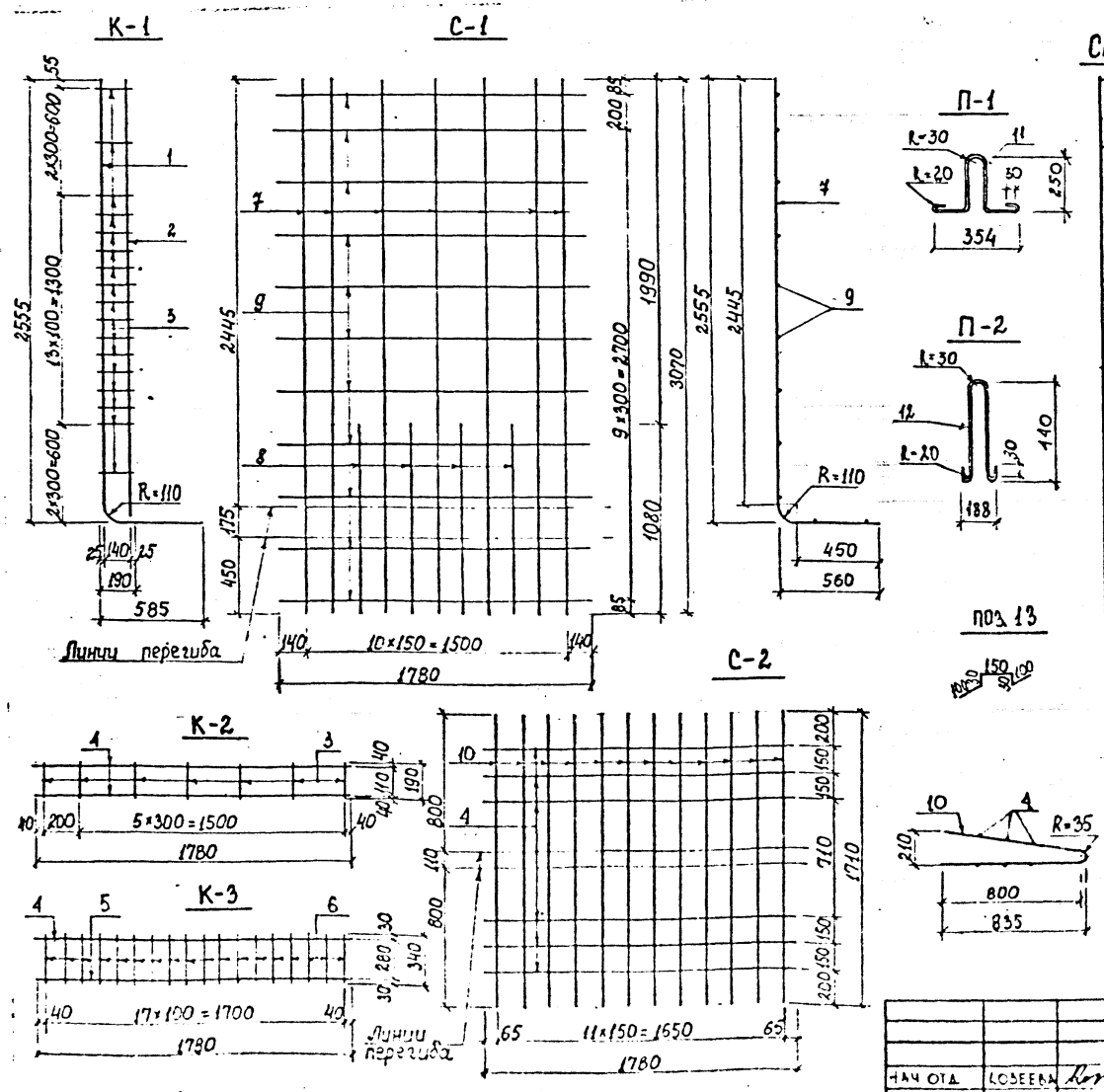

Спецификация стали на одно изделие.

Марка	№ поз.	ф мм	Длина мм	Кол. на марку	Кол. на изд.	Общая длина м	Общая масса кг	Масса марки кг
К-1 4шт.	1	22А-III	3070	1	4	12,28	36,59	17,93
	2	22А-III	2520	1	4	10,08	30,04	
	3	8А-I	190	17	68	12,92	5,10	
К-2 4шт.	3	8А-I	190	7	28	5,32	2,10	1,93
	4	8А-I	1780	2	8	14,24	5,63	
К-3 2шт.	4	8А-I	1780	1	2	3,56	1,41	8,43
	5	22А-III	1780	1	2	3,56	10,61	
	6	8А-I	340	18	36	12,24	4,84	
С-1 1шт.	7	12А-III	3070	7	7	21,49	19,08	30,65
	8	12А-III	1080	4	4	4,32	3,84	
	9	8А-III	1780	11	11	19,58	7,73	
С-2 1шт.	4	8А-I	1780	6	6	10,68	4,22	22,44
	10	12А-III	1710	12	12	20,52	18,22	
П-1 4шт.	11	10А-I	940	1	4	3,76	2,32	0,58
П-2 2шт.	12	12А-I	1070	1	2	2,14	1,90	0,95
Отд. стержни	13	8А-I	410	–	2	0,82	0,32	–

Примечание:

Данный чертёж читать совместно с листом № 20 Вх. 33355 л. 81

НАЧ ОТД	КОЗЕЕВА	
ГЛ. ИНЖ	АФОНИН	
ВЕД. ИНЖ.	КАРАНСКИЙ	
ПРОЕКТИР	КАЛМАЧЕВ	
ПРОВЕРИЛ		

СБОРНЫЕ ЖЕЛЕЗОБЕТОННЫЕ ИЗДЕЛИЯ ИНЖЕНЕРНЫХ СООРУЖЕНИЙ /ПО НОМЕНКЛАТУРЕ ГЛАВМОСИНЖСТРОЯ/

АЛЬБОМ № ТС-143

АРМАТУРНЫЙ ЧЕРТЕЖ СТЕНОВОГО БЛОКА

ДС-5т. СЕТКИ, КАРКАСЫ

СТАДИЯ	ЛИСТ	АРХИВ №
Р	71	40371

ОНСК МОСИНЖПРОЕКТ г. МОСКВА

ИНВ. № подл. | Подпись и дата

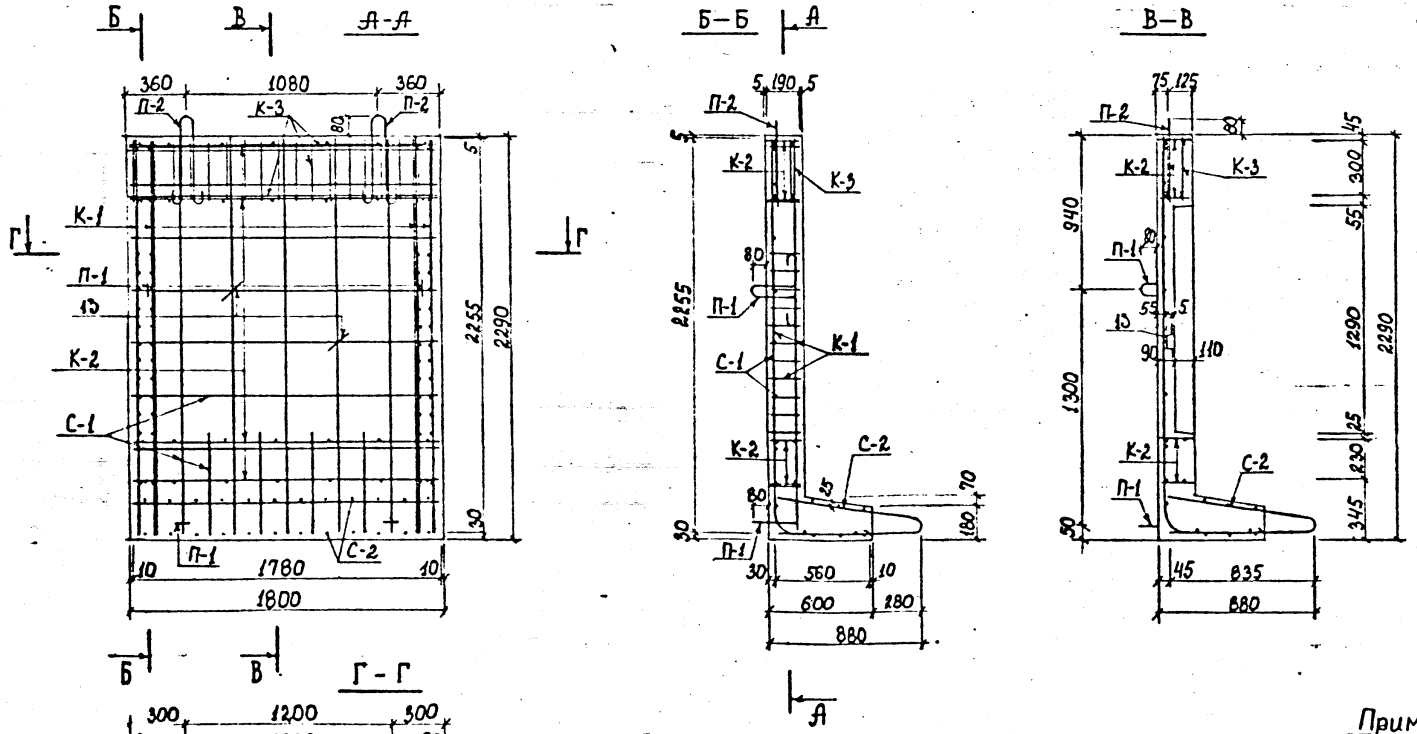

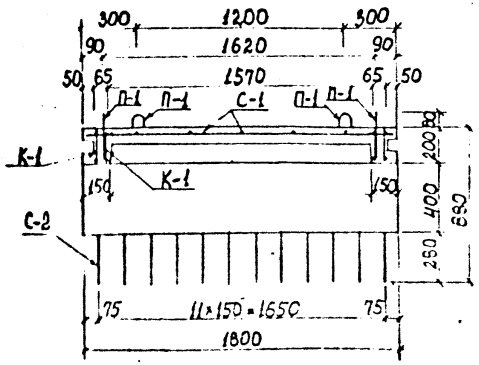

Выборка стали на одно изделие.

Арматурная сталь, кг.									
класс А-III					класс А-I				Всего
Ф; мм				итого	Ф; мм			итого	
22	20	12	8		12	10	8		
43,63	21,93	39,28	7,03	111,87	1,90	2,32	22,72	26,94	138,81

Примечания:

1 Опалубочный чертёж блока дан на листе №15

2. Чертёж арматурных изделий дан на листе №73

Вх. 33355 л. 82

				СБОРНЫЕ ЖЕЛЕЗОБЕТОННЫЕ ИЗДЕЛИЯ ИНЖЕНЕРНЫХ СООРУЖЕНИЙ /ПО НОМЕНКЛАТУРЕ ГЛАВМОСИНЖСТРОЯ/			АЛЬБОМ ПС-143
НАЧ ОТД	КОЗЕЕВА			АРМАТУРНЫЙ ЧЕРТЕЖ СТЕНОВОГО БЛОКА-ДС-4т РАЗРЕЗЫ	СТАДИЯ	ЛИСТ	АРХ №:
ГЛ ИНЖ	АФОНИН				РЧ	12	4035/ПС
ВЕД ИНЖ	КАМИНСКАЯ				ОИСК	МОСИНЖПРОЕКТ г. МОСКВА	
ПРОЕКТ	КЛИМАЧЕВ						
ПРОВЕР	МОКСИМОВА						

Инв. № подл. | Подпись и дата

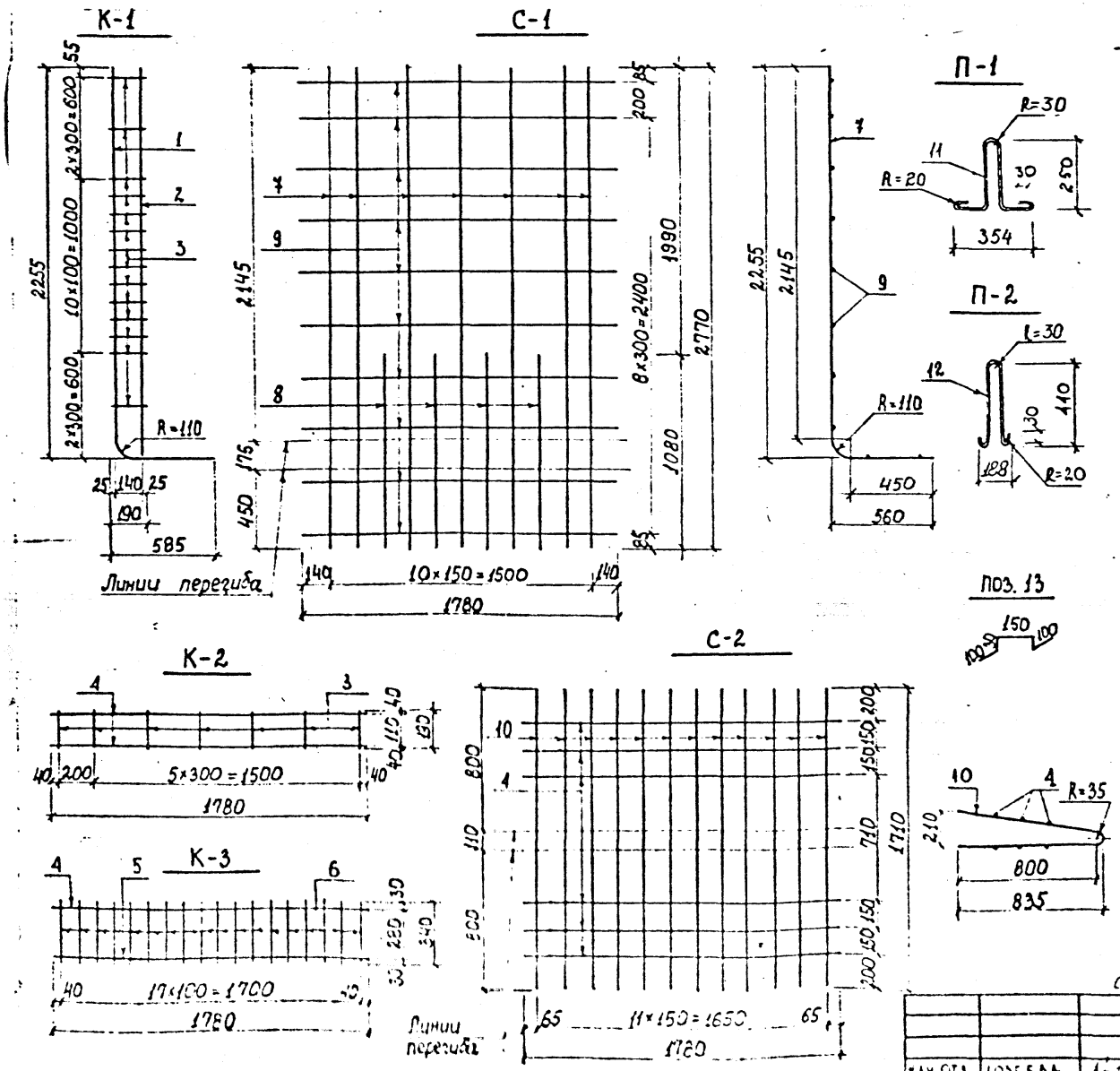

Спецификация стали на одно изделие.

Марка	№ поз.	Ф мм	Длина мм	Кол. на марку	Кол. на изд.	Общая длина м	Общая масса кг	Масса марки кг
К-1 4шт.	1	22А-III	2770	1	4	11,08	33,02	14,79
	2	20А-III	2220	1	4	8,88	21,93	
	3	8А-I	190	14	56	10,64	4,20	
К-2 4шт.	3	8А-I	190	7	28	5,32	2,10	1,93
	4	8А-I	1780	2	8	14,24	5,63	
К-3 2шт.	4	8А-I	1780	1	2	3,56	1,41	8,43
	5	22А-III	1780	1	2	3,56	10,61	
	6	8А-I	340	18	36	12,24	4,84	
С-1 1шт.	7	12А-III	2770	7	7	19,39	17,22	28,09
	8	12А-III	1080	4	4	4,32	3,84	
	9	8А-III	1780	10	10	17,80	7,03	
С-2 1шт.	4	8А-I	1780	6	6	10,68	4,22	22,44
	10	12А-III	1710	12	12	20,52	18,22	
П-1 4шт.	11	10А-I	940	1	4	3,76	2,32	0,58
П-2 2шт.	12	12А-I	1070	1	2	2,14	1,90	0,95
Отд. стержни	13	8А-I	410	—	2	0,82	0,32	—

Примечание:

Данный чертёж читать совместно с листом № 72 Вх. 33355 л. 83

Сборные железобетонные изделия инженерных сооружений по номенклатуре Главмосинхстроя			Альбом ПС-143
Нач. отд. Козеева	Арматурный чертеж стенового блока 1С-4т Сетки, каркасы	Стадия	Лист 73
Гл. инж. Афонин		Ф.С.К.	Архив №
Вед. инж. Камынская			Мосинжпроект г. Москва
Проектир. Климачева			
Проверил			

Инв. № подл. | Подпись и дата

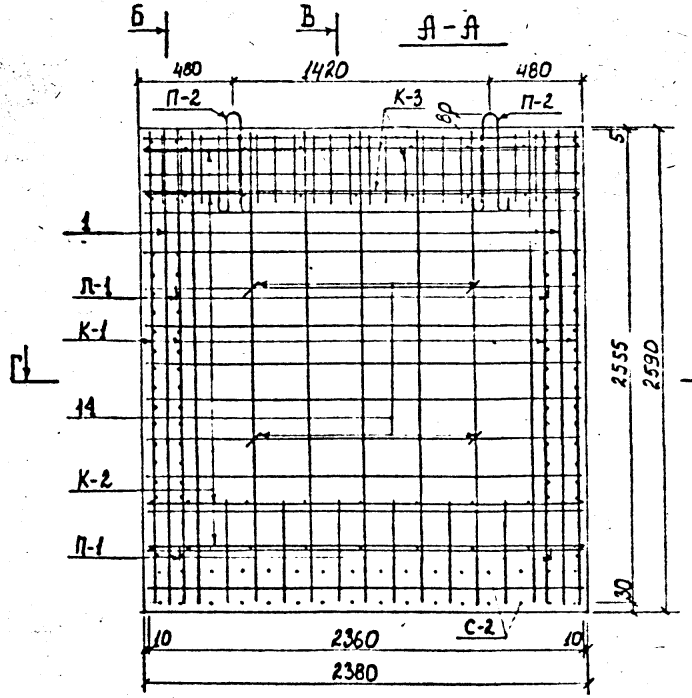

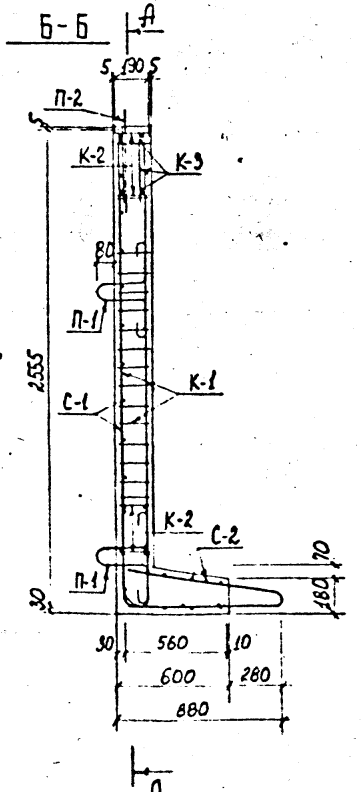

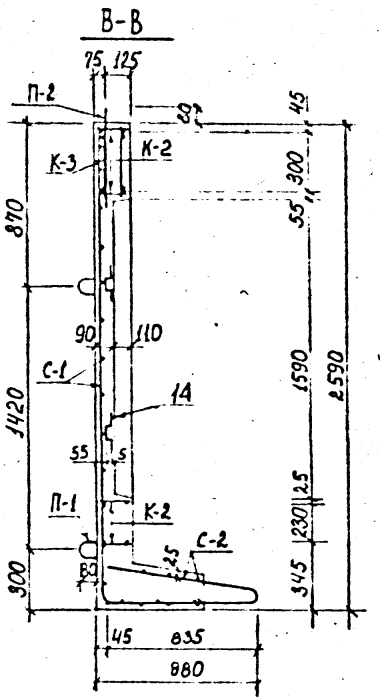

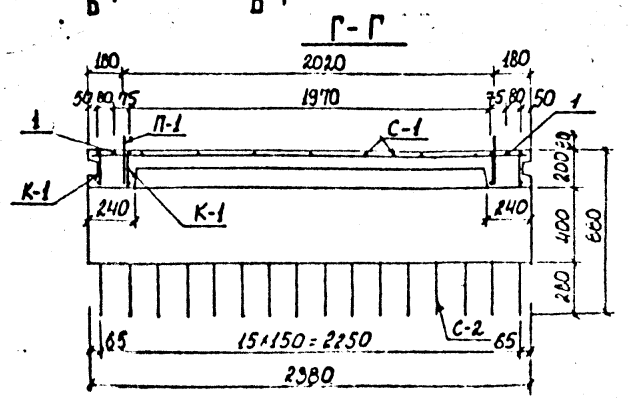

Выборка стали на одно изделие

Арматурная сталь, кг									
Класс А-III					Класс А-I				
∅; мм				Итого	∅; мм			Итого	Всего
22	16	12	8		14	12	8		
99,00	24,84	49,57	3,24	186,41	3,12	3,90	28,96	35,94	222,35

Примечания

1. Опалубочный чертеж блока дан на листе №15
2. Чертеж арматурных изделий дан на листе №75

Вх. 33355 - 84

				Сборные железобетонные изделия инженерных сооружений /по номенклатуре Главмосинжстроя/		Альбом № ПС-143
Нач. отд.	Волкова			Арматурный чертеж стенового блока СТК-24 (габарит 35)	Стадия	Лист	Листов
Гл. инж.	Афонин				Р.Ч.	14	
Нач. пр.	Гаинская				ОИСК	Мосинжпроект г. Москва	
Инв. № подл.	Подпись и дата	Взам. инв. №					

К-1

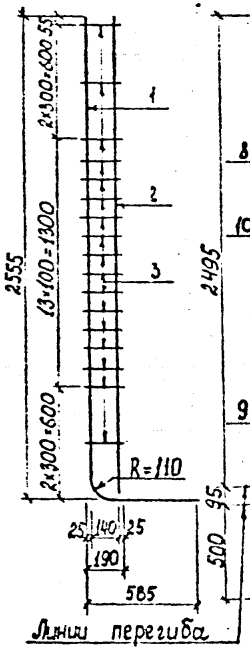

С-1

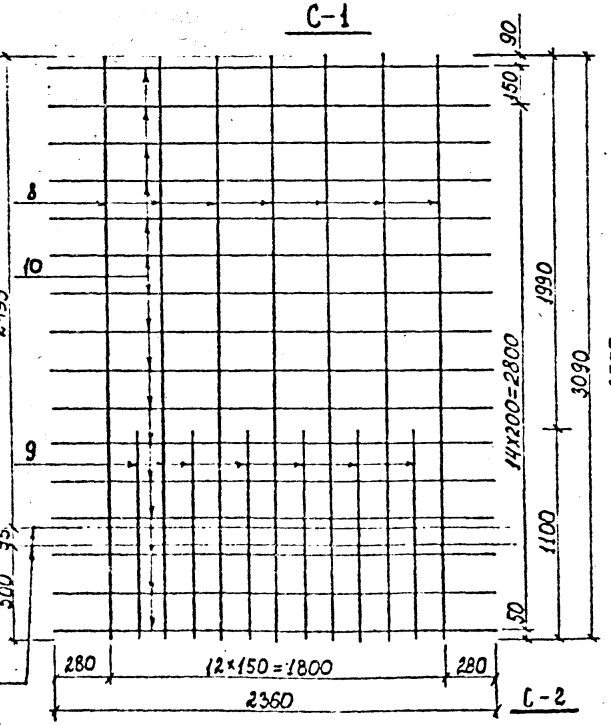

поз 1

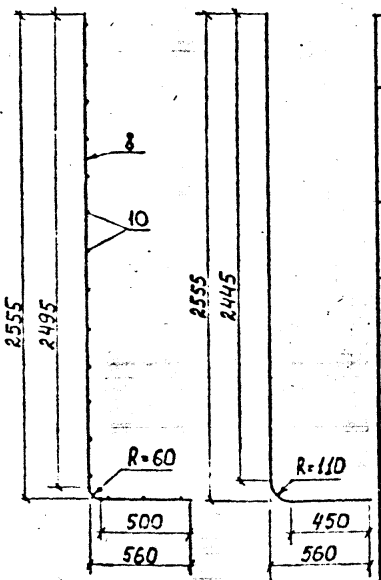

поз. 14

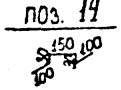

К-2

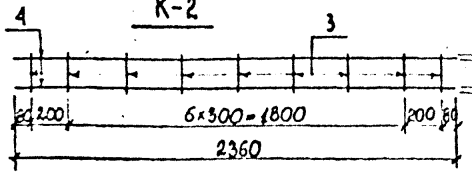

К-3

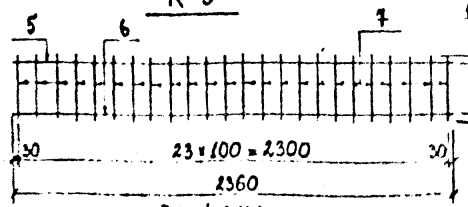

С-2

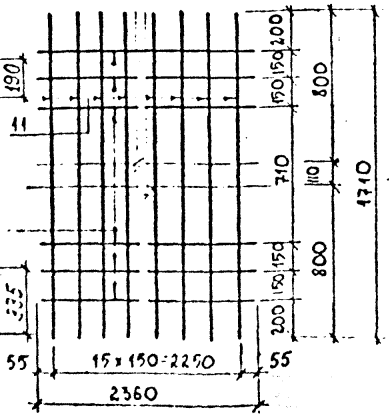

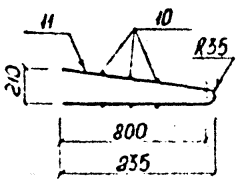

П-2

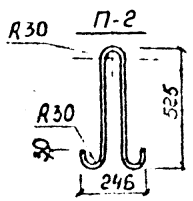

П-1

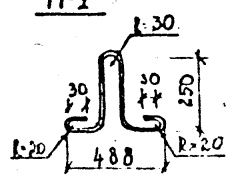

Примечание:

Данный чертеж читать совместно с листом № 14

Спецификация стали на одно изделие.

Марка	№ поз.	ф мм	Длина мм	Кол. на марку	Кол. на изд.	Общая длина м	Общая масса кг	Масса марки кг
К-1 4шт.	1	22А-III	3070	1	4	12,28	36,59	17,93
	2	22А-III	2520	1	4	10,08	30,04	
	3	8А-I	190	17	68	12,92	5,10	
К-2 4шт.	3	8А-I	190	9	36	6,84	2,70	8,13
	4	16А-III	2360	2	8	18,88	29,83	
К-3 2шт.	5	8А-III	2360	1	2	4,72	1,86	11,14
	6	22А-III	2360	1	2	4,72	14,07	
	7	8А-III	335	24	48	16,08	6,35	
С-1 1шт.	8	12А-III	3090	7	7	21,63	19,21	39,99
	9	12А-III	1100	6	6	6,60	5,86	
	10	8А-I	2360	16	16	37,76	14,92	
С-2 1шт	10	8А-I	2360	6	6	14,16	5,59	29,89
	11	12А-III	1710	16	16	27,36	24,30	
П-1 4шт.	12	12А-I	1070	–	4	4,28	3,80	–
П-2 2шт.	13	14А-I	1310	–	2	2,62	3,18	–
Отдельные стержни	1	22А-III	3070	–	2	6,14	18,30	–
	14	8А-I	410	–	4	1,64	0,65	–

Вх. 33355 л 85

Нач. отд.	Корбева	
Гл. инж.	Афонин	
Рук. бюро	Самарский	
Инженер	Гурьянчев	

Сборные железобетонные изделия инженерных сооружений / по номенклатуре Главмосинхстроя/

Альбом ПС-143

Арматурный чертеж стекового блока СТК-24 (Сетки, каркасы

Стадия	Лист	Листов N
Р	75	404

ОВСК

Мосинжпроект г. Москва

Инв. № подл. | Подпись и дата | Взам. инв. №

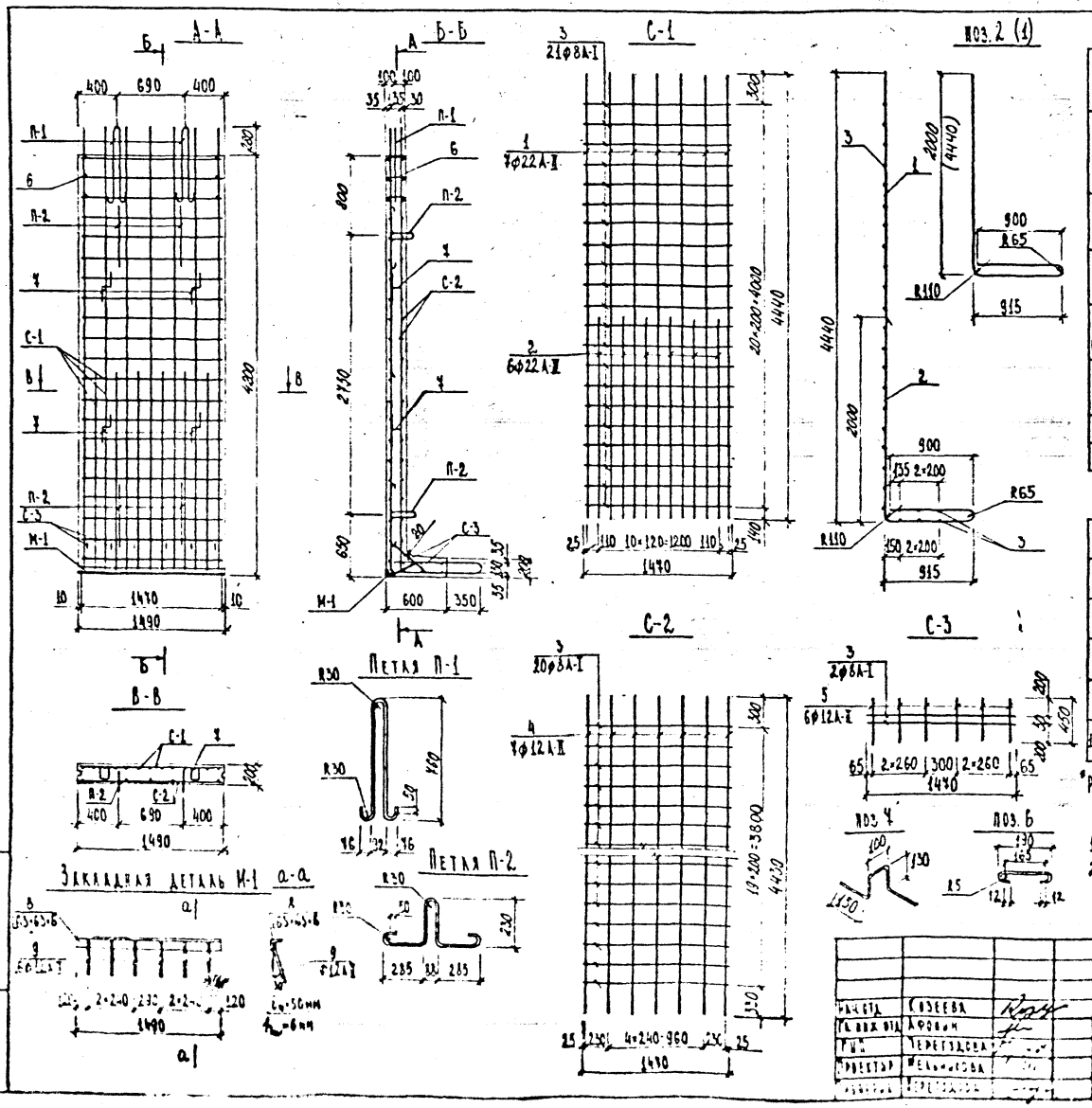

Спецификация стали на одно изделие

Марка	№ поз.	ф мм	Длина мм	Кол-во, шт. на марку	Кол-во, шт. на издел.	Общая длина м	Общая масса кг	Масса марки кг
С-1 (1 шт.)	1	22А-II	6280	7	7	43.96	131.00	215.34
	2	22А-II	3840	6	6	23.04	68.66	
	3	8А-I	1470	27	27	39.69	15.68	
С-2 (1 шт.)	3	8А-I	1470	20	20	29.40	11.61	39.15
	4	12А-II	4430	7	7	31.01	27.54	
С-3 (1 шт.)	3	8А-I	1470	2	2	2.94	1.16	3,56
	5	12А-II	450	6	6	2.70	2.40	
Отдельн. стержни	6	8А-I	270	-	6	1.62	0.64	-
	7	8А-I	660	-	4	2.64	1.04	-
М-1 (1 шт.)	8	L63×63×6	1490	1	1	1.49	8.52	10.39
	9	12А-II	350	6	6	2.10	1.87	
П-1 (2 шт.)	10	16А-I	1800	-	2	3.60	5.69	-
П-2 (4 шт.)	11	14А-I	1270	-	4	5.08	6.15	-

Выборка стали на одно изделие, кг

Арматурные изделия								Закладные изделия					
Арматурная сталь								Профильн. сталь ГОСТ 8509-72		Арм. сталь ГОСТ			
Класс А-II			Класс А-I							Класс А-II			
ф, мм			ф, мм					L		ф, мм			
22	12	Итого	16	14	8	Итого	Итого	63×63×6	Итого	12	Итого	Итого	Всего
199.66	29.94	229.60	5.69	6.15	30.13	41.97	271.57	8.52	8.52	1.87	1.87	10.39	271.57 / 281.96*

*Расход металла дан с учетом закладной детали

Примечания

1. Опалубочный чертеж стенового блока дан на листе № 16
2. Закладная деталь М-1 устанавливается только по требованию проектной организации

Нач. отд.	Козеева	
Гл. инж. отд.	Афонин	
Гл. инж.	Терегудова	
Проектир.	Мельникова	
Проверил	Терегудова	

Сборные железобетонные изделия инженерных сооружений (по номенклатуре Главмосинжстроя)

Альбом ПС-143

Арматурный чертеж стенового блока БС-6

Стадия	Лист	Арм. №
Р4	75	[illegible]

Моспроект г. Москва

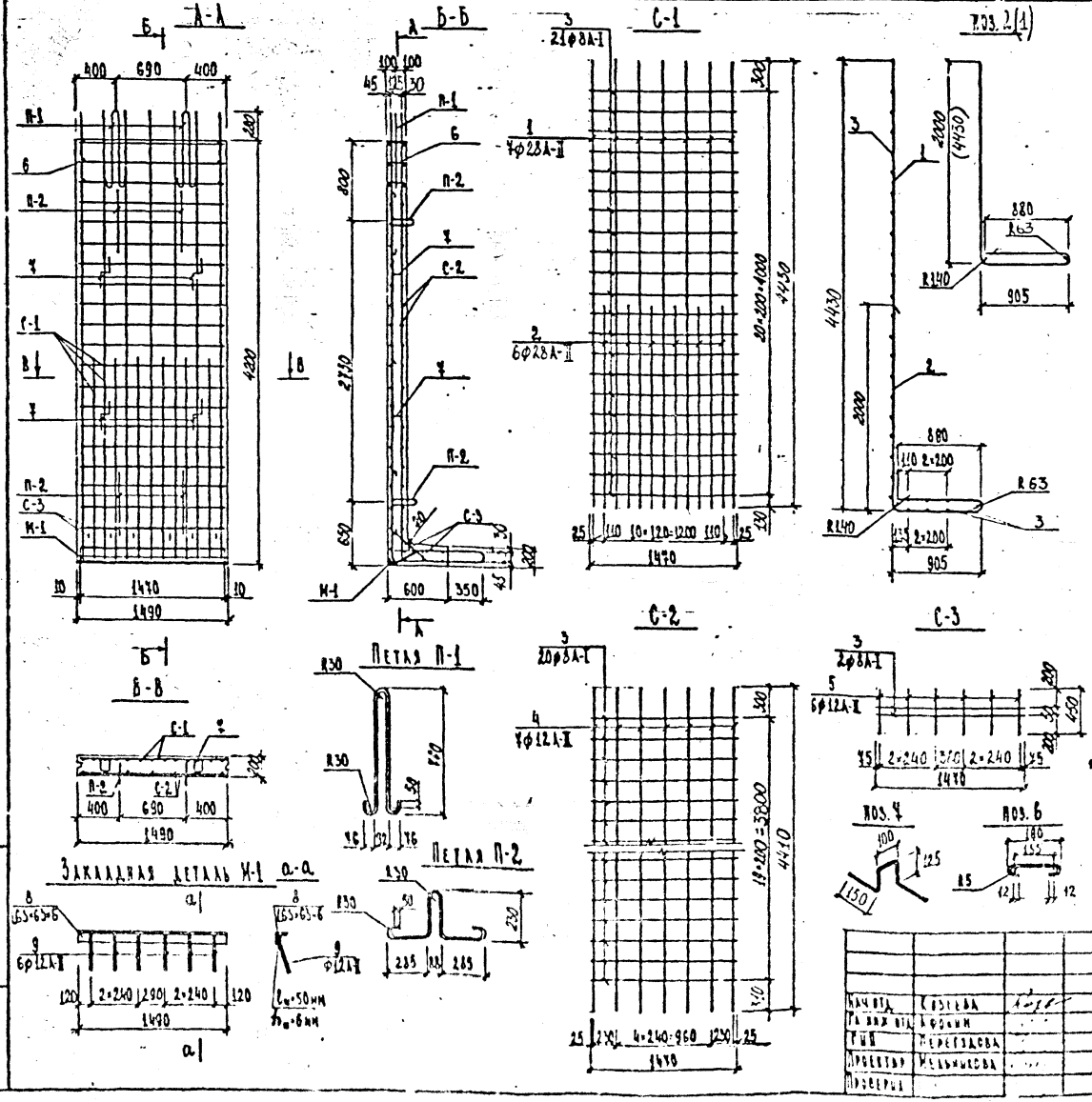

Спецификация стали на одно изделие

Марка	№ поз.	Ф мм	Длина мм	Кол-во, шт. на марку	Кол-во, шт. на издел.	Общая длина м	Общая масса кг	Масса марки кг
С-1 (1 шт.)	1	28А-II	6220	7	7	43.54	210.30	335.81
	2	28А-II	3790	6	6	22.74	109.83	
	3	8А-I	1470	27	27	39.69	15.68	
С-2 (1 шт.)	3	8А-I	1470	20	20	29.40	11.61	39.02
	4	12А-II	4410	7	7	30.87	27.41	
С-3 (1 шт.)	3	8А-I	1470	2	2	2.94	1.16	3.56
	5	12А-II	450	6	6	2.70	2.40	
Отдельн. стержни	6	8А-I	260	-	6	1.56	0.62	-
	7	8А-I	650	-	4	2.60	1.03	
М-1 (1 шт.)	8	L63×63×6	1490	1	1	1.49	8.52	10.39
	9	12А-II	350	1	6	2.10	1.87	
П-1 (2 шт.)	10	16А-I	1800	-	2	3.60	5.69	-
П-2 (4 шт.)	11	14А-I	1270	-	4	5.08	6.15	-

Выборка стали на одно изделие, кг

Арматурные изделия								Закладные изделия					
Арматурная сталь								Профильн. сталь ГОСТ 8509-72		Арм. сталь ГОСТ			
Класс А-II			Класс А-I							Класс А-II			
Ф, мм			Ф, мм					L		Ф, мм			
28	12	Итого	16	14	8	Итого	Итого	63×63×6	Итого	12	Итого	Итого	Всего
320,13	23,21	349,34	5,69	6,15	30,10	41,94	391,88	8,52	8,52	1,87	1,87	10,39	391,88 / 402,27*

*Расход металла дан с учетом закладной детали

Примечания

1. Опалубочный чертеж стенового блока дан на листе № 16
2. Закладная деталь М-1 устанавливается только по требованию проектной организации

Вх. 33355 л. 87

Нач. отд.	Козеева		
Гл. инж. отд.	Афонин		
Гип	Перегудова		
Проектир.	Мельникова		
Проверил			

Сборные железобетонные изделия инженерных сооружений (по номенклатуре Главмоснихстроя)

Альбом ЭС-143

Арматурный чертеж стенового блока БС-6у

Стадия	Лист	Арх. №
Р-4	77	[illegible]

Оиск Мосинжпроект г. Москва

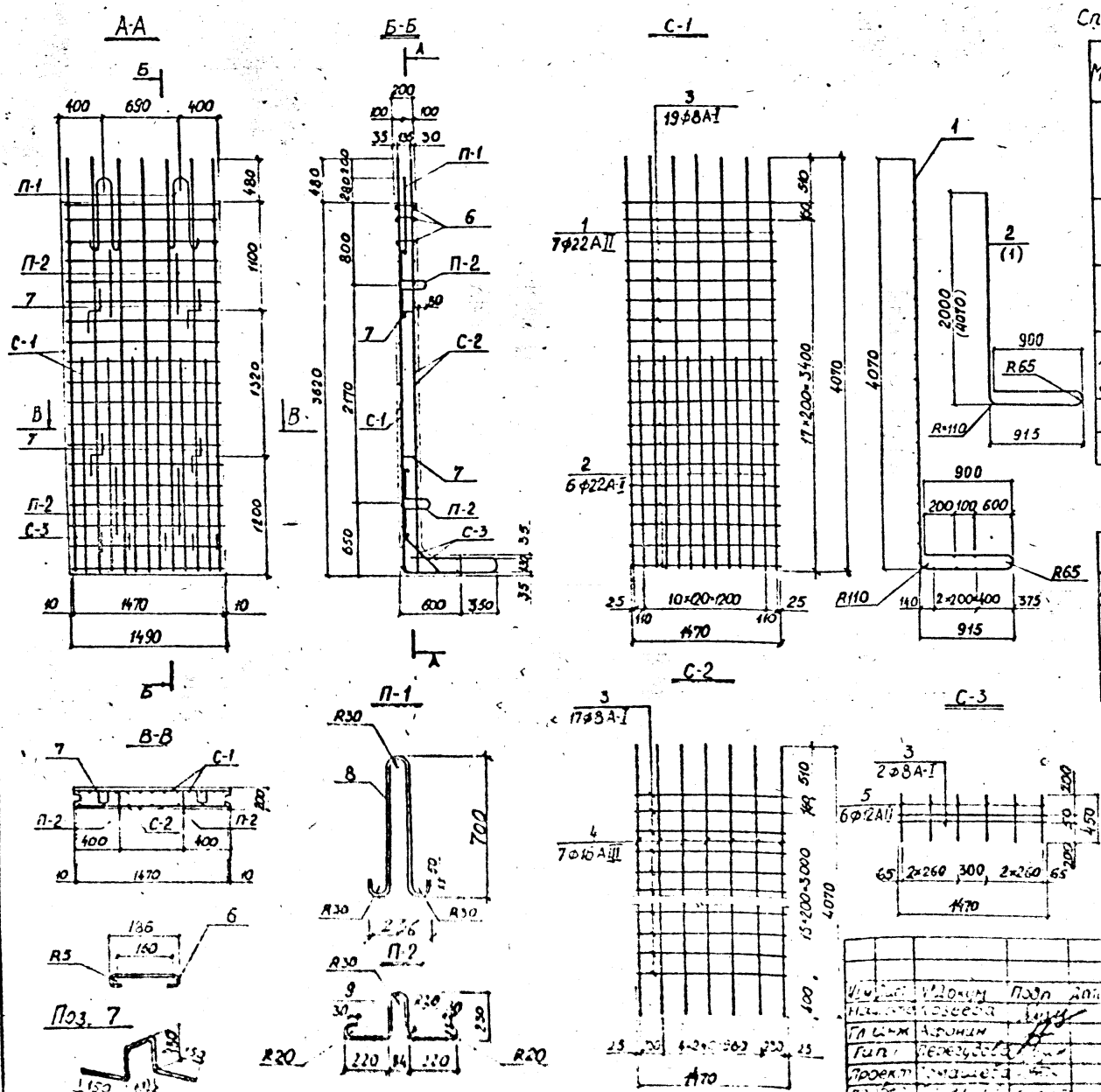

Спецификация стали на одно изделие

Марка	№ поз.	ф мм	Длина мм	Кол-во шт. на марку	Кол-во шт. на изд.	Общая длина м	Общая масса кг	Масса марки кг
Сетка-1 (1 шт.)	1	22А-II	5900	7	7	41,3	123.24	205.93
	2	22А-II	3840	6	6	23,04	68.75	
	3	8А-I	1470	24	24	35,28	13,94	
Сетка-2 (1 шт.)	3	8А-I	1470	17	17	24,99	9.87	54,83
	4	16АIII	4070	7	7	28,49	44,96	
Сетка-3 (1 шт.)	3	8А-I	1470	2	2	2,94	1,16	3,56
	5	12АII	450	6	6	2,70	2,40	
Отдел. стерж.	6	8А-I	270	6	6	162	0,64	–
	7	8А-I	660	4	4	2,64	1,04	–
П-1 (2 шт.)	8	14А-I	1670	–	2	3,34	4,04	2,02
П-2 (4 шт.)	9	12А-I	1070	–	4	4,28	3,80	0,95

Выборка стали на одно изделие

Арматурная сталь, кг									
Класс АIII		Класс А-II			Класс А-I				Всего
ф, мм	Итого	ф, мм		Итого	ф, мм			Итого	
16		22	12		14	12	8		
44.96	44.96	191.99	2.40	194.39	4.04	3,80	26,65	34,49	273.84

Примечание

Опалубочный чертеж дан на листе № 16.

Вх. 33355 л 88

Изм.	Кол.уч.	Подп.	Дата
Нач.отд.	Гребенюк		
Гл.инж.	Адонин		
Гип	Гребенюк		
Провер.	Гребенюк		
Н.контр.	Гребенюк		

Сборные железобетонные изделия инженерных сооружений. Номенклатурные чертежи

Альбом ТС-153

Арматурный чертеж стеновой блока БС-6А

Стадия	Лист	Листов
Р.Д.	13	

ОНСК Мосинжпроект г. Москва

Инв.№ подл. | Подп. и дата | Взам.инв.№

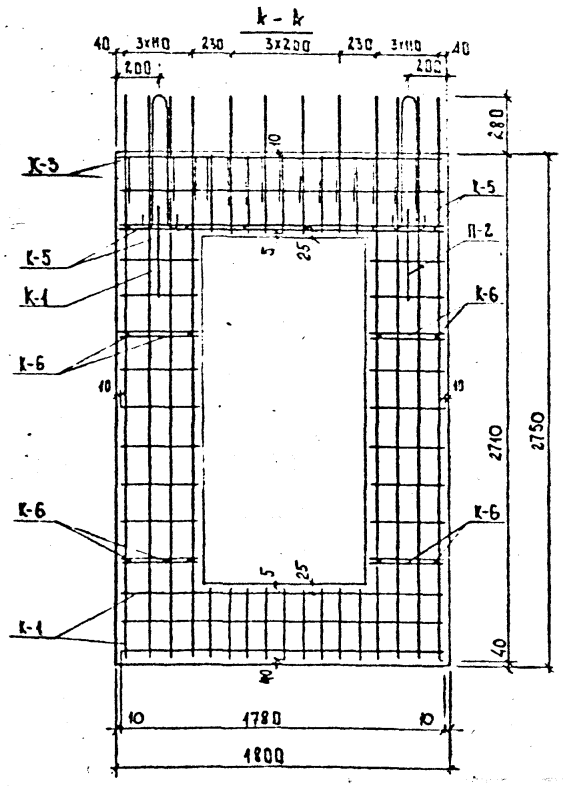

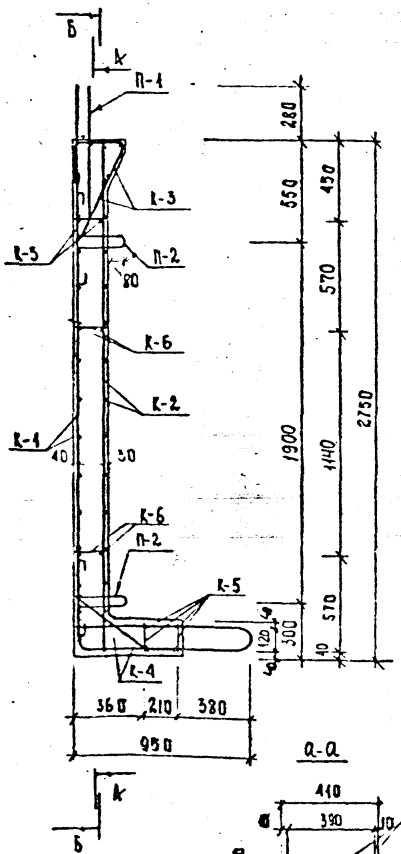

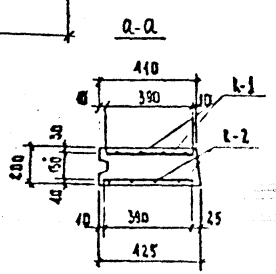

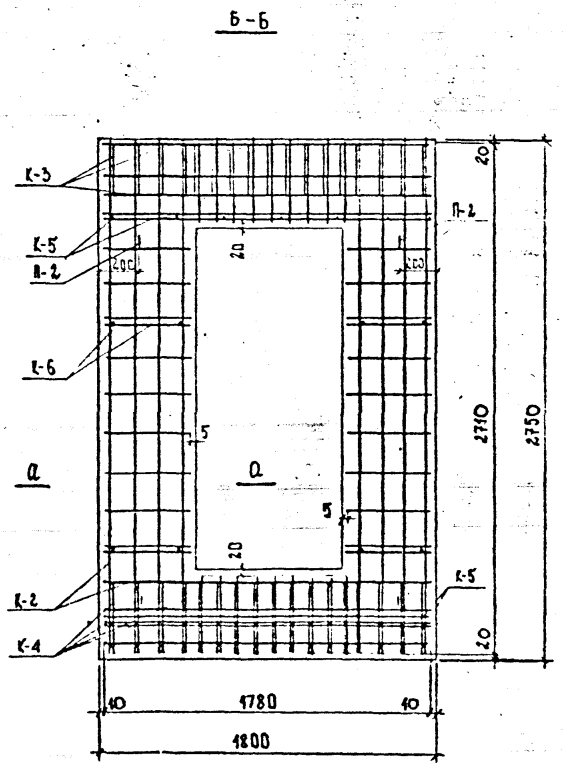

ВЫБОРКА СТАЛИ НА ОДНО ИЗДЕЛИЕ, КГ

АРМАТУРНАЯ СТАЛЬ								
КЛАСС А-III		КЛАСС А-II		КЛАСС А-I				
Ø, мм		Ø, мм		Ø, мм				
14	ИТОГО	25	ИТОГО	16	12	8	ИТОГО	ВСЕГО
49,44	49,44	234,62	234,62	5,69	29,38	19,41	54,48	338,54

ПРИМЕЧАНИЯ

1. Опалубочный чертеж стенового блока дан на листе № 17
2. Арматурные изделия см лист № 80

Вх. 33355 л 89

			СБОРНЫЕ ЖЕЛЕЗОБЕТОННЫЕ ИЗДЕЛИЯ ИНЖЕНЕРНЫХ СООРУЖЕНИЙ / ПО НОМЕНКЛАТУРЕ ГЛАВМОСИНЖСТРОЯ /			АЛЬБОМ ПС-143
НАЧ ОТД	КОЗЕЕВА		АРМАТУРНЫЙ ЧЕРТЕЖ СТЕНОВОГО БЛОКА 1Б-1В. РАЗРЕЗЫ.	СТАДИЯ	ЛИСТ	АРХ №
ГЛ ИНЖ	АФОНИН			Р.4	79	[illegible]
ВЕД ИНЖ	[illegible]			ОИСК	МОСИНЖПРОЕКТ г. МОСКВА	
ПРОЕКТ	[illegible]					
ПРОВЕР	[illegible]					

ИНВ № | ПОДП И ДАТА

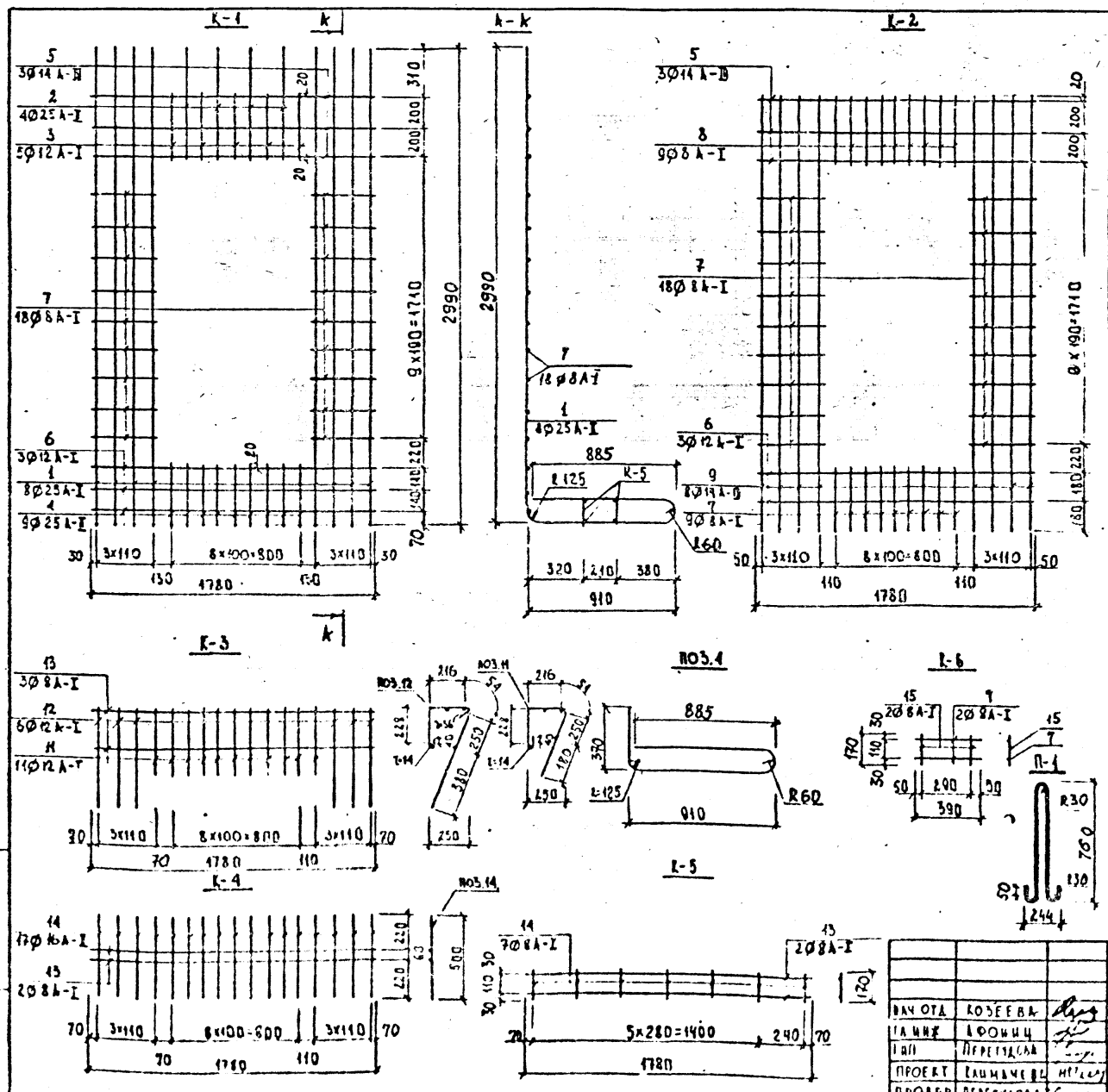

СПЕЦИФИКАЦИЯ СТАЛИ НА ОДНО ИЗДЕЛИЕ

МАРКА	№ ПОЗ.	Ø, ММ	ДЛИНА, ММ	К-ВО; ШТ. НА МАРКУ	К-ВО; ШТ. НА ИЗД.	ОБЩАЯ ДЛИНА М	ОБЩАЯ МАССА КГ	МАССА МАРКИ КГ
К-1 (1шт.)	1	25 А-II	4800	8	8	38,40	147,84	250,54
	2	25 А-II	730	4	4	2.92	11,24	
	3	12 А-I	440	5	5	2.2	1.95	
	4	25 А-II	2180	9	9	19,62	75,54	
	5	14 А-III	1780	3	3	5.34	6.46	
	6	12 А-I	1780	3	3	5.34	4,74	
	7	8 А-I	390	18	18	7.02	2.77	
К-2 (1шт)	5	14 А-III	1780	3	3	5.34	6.46	41,57
	6	12 А-I	1780	2	2	3.56	3.16	
	7	8 А-I	390	27	27	10,53	4,16	
	8	8 А-I	440	9	9	3.96	1.56	
	9	14 А-III	2710	8	8	21.68	26.23	
К-3 (1шт.)	11	12 А-I	1000	11	11	11.0	9.77	18.27
	12	12 А-I	1200	6	6	7.2	6.39	
	13	8 А-I	1780	3	3	5.34	2.11	
К-4 (1шт)	13	8 А-I	1780	2	2	3.56	1.41	11.70
	14	14 А-III	500	17	17	8.5	10.29	
К-5 (3шт)	13	8 А-I	1780	2	6	10.68	4,22	1.88
	14	8 А-I	170	7	21	3,57	1,41	
К-6 (4шт)	7	8 А-I	390	2	8	3.12	1.23	0,44
	15	8 А-I	170	2	8	1,36	0,54	
П-1 (2шт)	16	16 А-I	1800	–	2	3,60	5,69	2,84
П-2 (4шт)	17	12 А-I	950	–	4	3,80	3,37	0,84

ПРИМЕЧАНИЕ

ЧИТАТЬ СОВМЕСТНО С ЛИСТОМ №79

Вх. 33355 л. 90

ГЛ. ИНЖ.	АФОНИЦ		
ГИП	ПЕРЕГУДОВА		
ПРОЕКТ	ВАЛИМАЧЕВА		
ПРОВЕР	ПЕРЕГУДОВА		

СБОРНЫЕ ЖЕЛЕЗОБЕТОННЫЕ ИЗДЕЛИЯ ИНЖЕНЕРНЫХ СООРУЖЕНИЙ /ПО НОМЕНКЛАТУРЕ ГЛАВМОСИНЖСТРОЯ/

АЛЬБОМ ПС-143

АРМАТУРНЫЙ ЧЕРТЕЖ СТЕНОВОГО БЛОКА ДБ-1В КАРКАСЫ.

СТАДИЯ	ЛИСТ	АРХ. №
Р.Ч.	80	4046/ПС

ОИСК

МОСИНЖПРОЕКТ Г. МОСКВА

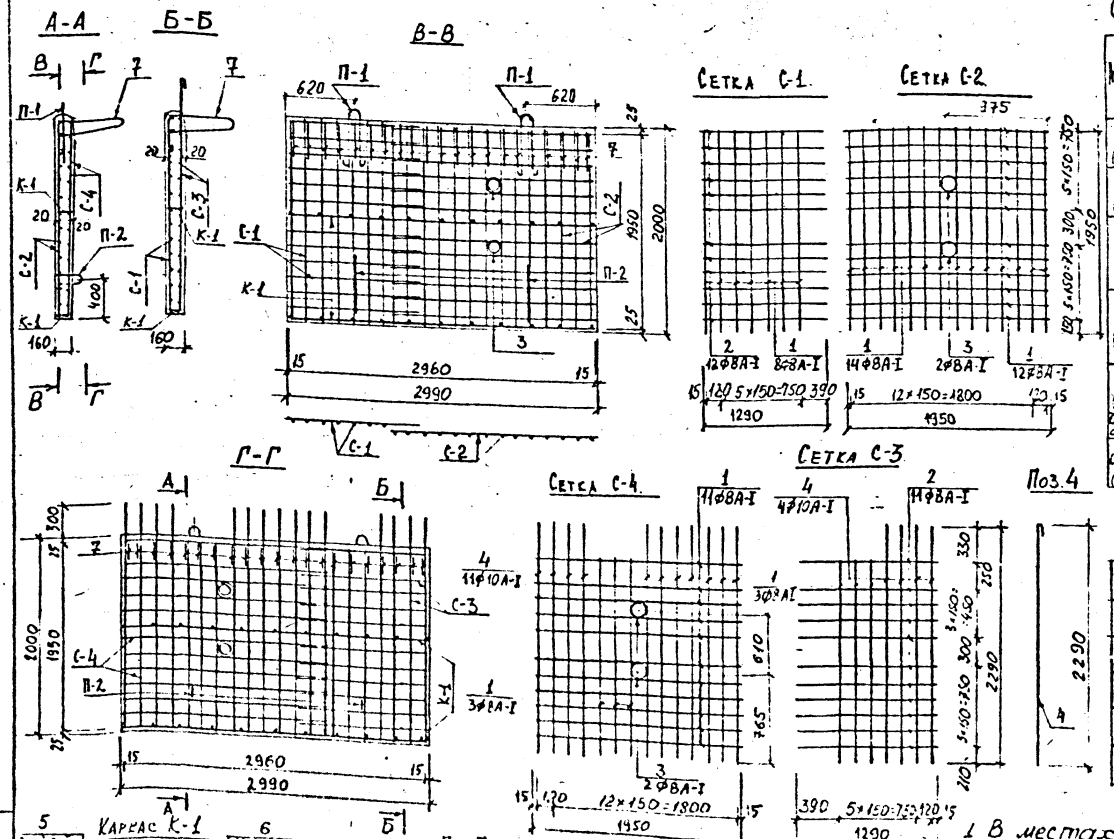

Спецификация стали на одно изделие

Марка	№ поз	ф мм	Длина мм	Кол-во шт на марку	Кол-во шт на изд.	Общая длина м	Общая масса кг	Масса марки кг
С-1 (1 шт)	1	8 А-I	1950	7	7	13,65	5,39	11,51
	2	8 А-I	1290	12	12	15,48	6.12	
С-2 (1 шт)	1	8 А-I	1950	26	26	50,70	20,03	20,54
	3	8 А-I	650	2	2	1,30	0.51	
С-3 (1 шт)	4	10 А-I	2350	4	4	9,40	5,80	13,72
	1	8 А-I	1950	3	3	5,85	2,31	
	2	8 А-I	1290	11	11	14,19	5,61	
С-4 (1 шт)	4	10 А-I	2350	11	11	25,85	15,95	27,24
	1	8 А-I	1950	14	14	27,30	10.78	
	3	8 А-I	650	2	2	1,30	0,51	
К-1 (2 шт)	5	8 А-I	2970	2	4	11,88	4,69	3,37
	6	10 А-I	150	11	22	3,30	2,04	
Отдельн. стержни П-1 (2 шт)	7	12 А-I	1880	—	21	39,48	35,06	1,67
	8	14 А-I	1280	—	2	2,56	3,10	1,55
П-2 (2 шт)	9	12 А-I	1090	—	2	2,18	1,94	0,97

Выборка стали на одно изделие, кг

Арматурные изделия					
Арматурная сталь ГОСТ 5781-75					Итого
Класс А-I					
ф, мм					
14	12	10	8	—	
3,10	37,00	23,79	55,95	—	119,84

Примечания

1 В местах установки поз.3 стержни сеток отогнуть или вырезать. Поз.3 приварить.

2 Опалубочный черт. см на листе № 15

Вх. 33355 л.91

С М-7 согласовано: [illegible] /Шухмин А.М./

Изм.	Лист	№ докум.	Подп.	Дата
Нач. отд.	[illegible]			
Гл. инж.	[illegible]			
Проектир.	[illegible]			
Проверил	[illegible]			

[illegible] (по ночен[illegible])

Альбом ПС-143

Арматурный чертеж блока набережных БН-3

Лит.	Лист	Арх. №
Р.Ч.	81	[illegible]
ОНСК	Мосинжпроект г. Москва	

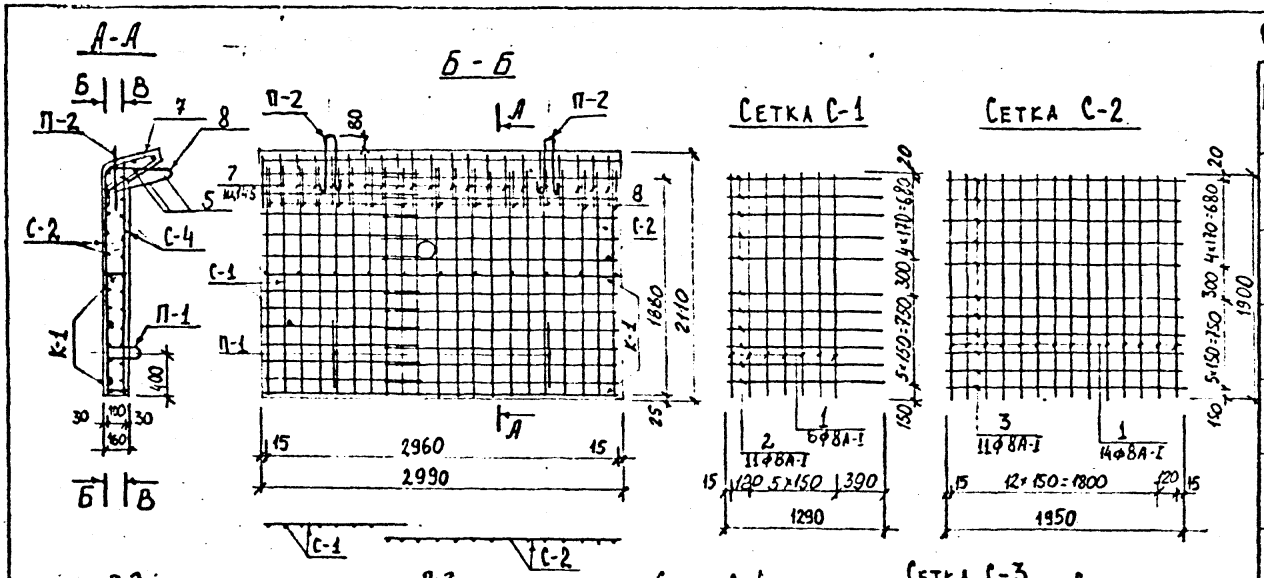

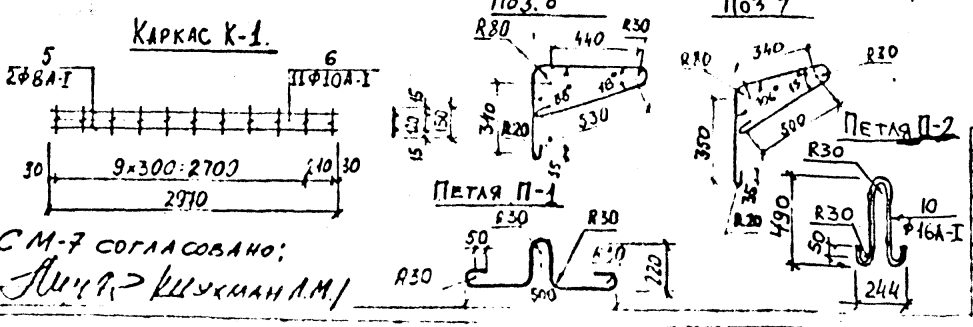

СМ-7 согласовано:
Инж. Шукман А.М.

Спецификация стали на одно изделие

Марка	№ поз	ф мм	Длина мм	Кол-во шт на марку	Кол-во шт на изделие	Общая длина м	Общая масса кг	Масса марки кг
С-1	1	8А-I	1900	7	7	13,30	5,25	10,86
(1 шт)	2	8А-I	1290	11	11	14,19	5,61	
С-2	1	8А-I	1900	14	14	26,60	10,51	18,98
(1 шт)	3	8А-I	1950	11	11	21,45	8,47	
С-3	4	10А-I	1980	7	7	13,86	8,55	14,67
(1 шт)	2	8А-I	1290	12	12	15,48	6,12	
С-4	4	10А-I	1980	14	14	27,72	17,10	26,34
(1 шт)	3	8А-I	1950	12	12	23,40	9,24	
К-1	5	8А-I	2970	2	4	11,88	4,69	3,37
(2 шт)	6	10А-I	150	11	22	3,30	2,04	
Отдельные стержни	5	8А-I	2970	—	3	8,91	3,52	1,17
	7	12А-I	1580	—	21	33,18	29,46	1,40
	8	16А-I	1720	—	11	18,92	29,89	2,72
П-1 (2 шт)	9	16А-I	1090	—	2	2,18	3,44	1,72
П-2 (2 шт)	10	16А-I	1250	-	2	2,50	3,95	1,98

Выборка стали на одно изделие кг

Арматурные изделия				
Арматурная сталь ГОСТ 5781-75				Итого
Класс А-I				
ф, мм				
16	12	10	8	
37,28	29,46	27,69	53,41	147,84

Примечания

1. В местах установки поз 3 стержни сеток отогнуть или вырезать. Поз 3 приварить
2. Опалубочный чертеж см. на листе № 19 Вх. 33355 ц 92

Гип	Шукман							Сборные железобетонные изделия инженерных сооружений (по номенклатуре Главмосинжстроя)	Альбом ТС-143
Нач. отд.	Кобозев								
Гл. инж.	Чирков							Арматурный чертеж блока набережных БН-5	Лит. Р4 / Лист / Дра № чертежа
Сотр.	Чайбурман								
Проектир.	Чайбурман								
Проверил	Бобронеев								ОНСК / Мосинжпроект г. Москва
Инв. № подл.	Подпись и дата	Взам. инв. №	Инв. № дубл.	Подпись и дата					

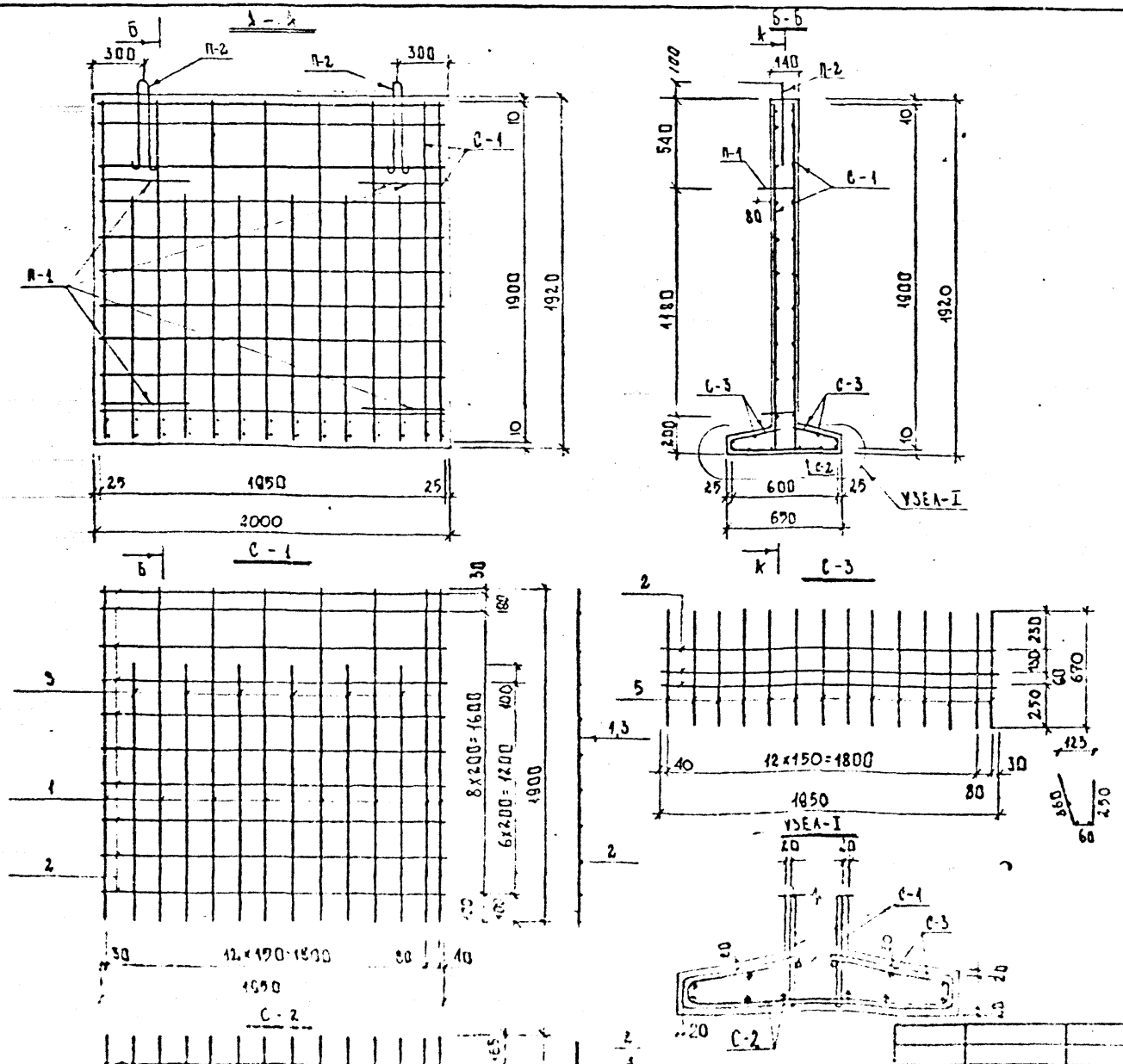

СПЕЦИФИКАЦИЯ СТАЛИ НА ОДНО ИЗДЕЛИЕ

МАРКА	№ ПОЗ.	Ø, ММ	ДЛИНА ММ	К-ВО НА МАРКУ	К-ВО НА ИЗД.	ОБЩАЯ ДЛИНА М	ОБЩАЯ МАССА КГ	МАССА МАРКИ КГ
С-1 (2шт)	1	10А-III	1900	8	16	30.40	18.76	18.89
	2	6А-I	1950	10	20	39.00	8.66	
	3	10А-III	1400	6	12	16.80	10.36	
С-2 (1шт)	2	6А-I	1950	4	4	7.80	1.73	7.17
	4	10А-III	630	14	14	8.82	5.44	
С-3 (2шт)	2	6А-I	1950	3	6	11.70	2.60	7.09
	5	10А-III	670	14	28	18.76	11.57	
П-1	6	10А-I	950	4	4	3.80	2.34	—
П-2	7	12-А-I	1110	2	2	2.22	1.97	—

ВЫБОРКА СТАЛИ НА ИЗДЕЛИЕ

АРМАТУРНАЯ СТАЛЬ, КГ						
КЛАСС А-III		КЛАСС А-I				
Ø, мм		Ø, ММ				
10	Итого	12	10	6	Итого	Всего
46.13	46.13	1.97	2.34	12.99	17.30	63.43

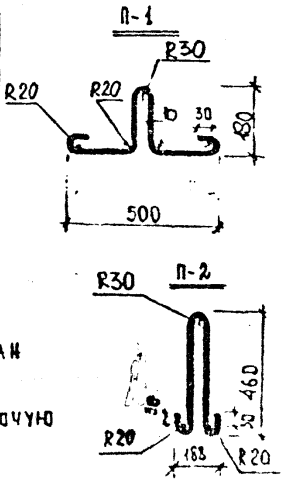

ПРИМЕЧАНИЯ

1. ОПАЛУБОЧНЫЙ ЧЕРТЕЖ ДАН НА ЛИСТЕ № 20
2. ПЕТЛЮ П-1 ЗАВЕСТИ ЗА РАБОЧУЮ АРМАТУРУ СЕТКИ С-1

Вх. 33355 л. 93

			СБОРНЫЕ ЖЕЛЕЗОБЕТОННЫЕ ИЗДЕЛИЯ ИНЖЕНЕРНЫХ СООРУЖЕНИЙ /ПО НОМЕНКЛАТУРЕ ГЛАВМОСИНЖСТРОЯ/	АЛЬБОМ ПС-143
НАЧ. ОТД.	КОЗЕЕВА		АРМАТУРНЫЙ ЧЕРТЕЖ СТЕНОВОГО БЛОКА СБ-ОУ	СТАДИЯ: Р.Ч. / ЛИСТ: 63 / АРХИВ №
ГЛ. ИНЖ.	АСОНИН			МОСИНЖПРОЕКТ

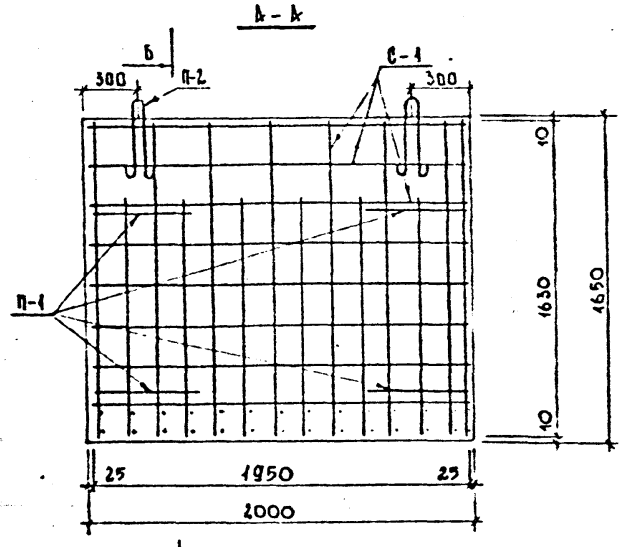

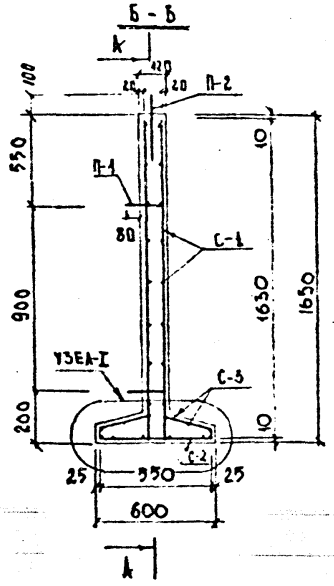

СПЕЦИФИКАЦИЯ СТАЛИ НА ОДНО ИЗДЕЛИЕ

МАРКА	№ ПОЗ.	Ø, ММ	ДЛИНА ММ	К-ВО НА МАРКУ	К-ВО НА ИЗД	ОБЩАЯ ДЛИНА М	ОБЩАЯ МАССА КГ	МАССА МАРКИ КГ
С-1 (2шт)	1	10-А-III	1630	8	16	26.08	16.09	16.05
	2	6А-I	1950	8	16	31.20	6.93	
	3	10А-III	1220	6	12	14.63	9.03	
С-2 (1шт)	2	6А-I	1950	4	4	7.80	1.73	6.48
	4	10А-III	550	14	14	7.70	4.75	
С-3 (2шт)	2	6А-I	1950	3	6	11.70	2.60	6.49
	5	10А-III	600	14	28	16.80	10.37	
П-1	6	10А-I	950	4	4	3.80	2.34	—
П-2	7	10А-I	950	2	2	1.90	1.17	—

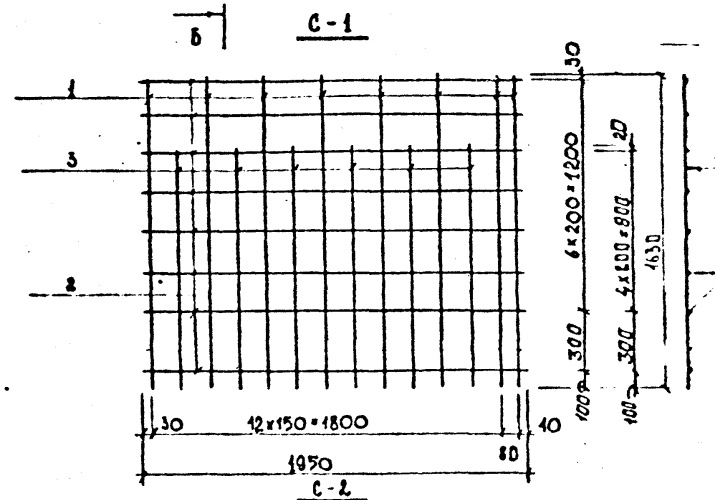

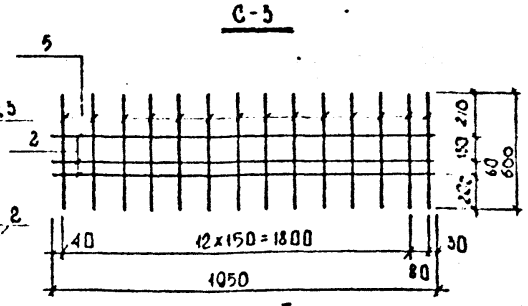

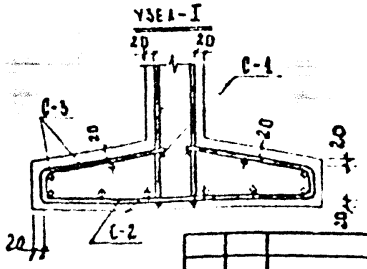

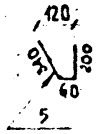

АРМАТУРНАЯ СТАЛЬ, КГ					
КЛАСС А-III		КЛАСС А-I			
Ø, ММ		Ø, ММ			
10	ИТОГО	10	6	ИТОГО	ВСЕГО
40.20	40.24	3.54	11.26	14,77	5501

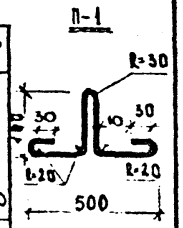

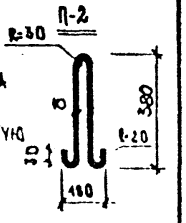

ПРИМЕЧАНИЯ

1. ОПАЛУБОЧНЫЙ ЧЕРТЕЖ ДАН НА ЛИСТЕ № 20
2. ПЕТЛЮ П-1 ЗАВЕСТИ ЗА РАБОЧУЮ АРМАТУРУ СЕТКИ С-1.

Вх. 33355 л. 94

НАЧ ОТД	ЛОЗЕВЕВА		
ГЛ ИНЖ	АФОНИН		
ВЕД ИНЖ	ЛАМИНСКАЯ		
ПРОЕКТ	ЛАЙМАЧЕВА		
ПРОВЕР	АФОНИН		

СБОРНЫЕ ЖЕЛЕЗОБЕТОННЫЕ ИЗДЕЛИЯ ИНЖЕНЕРНЫХ СООРУЖЕНИЙ / ПО НОМЕНКЛАТУРЕ ГЛАВМОСИНЖСТРОЯ

АЛЬБОМ ПС-143

АРМАТУРНЫЙ ЧЕРТЕЖ СТЕНОВОГО БЛОКА СБ-1АУ.

СТАДИЯ	ЛИСТ	АРХИВ №
Р.Ч.	24	ч.30/пс

ОИСК

МОСИНЖПРОЕКТ г. МОСКВА

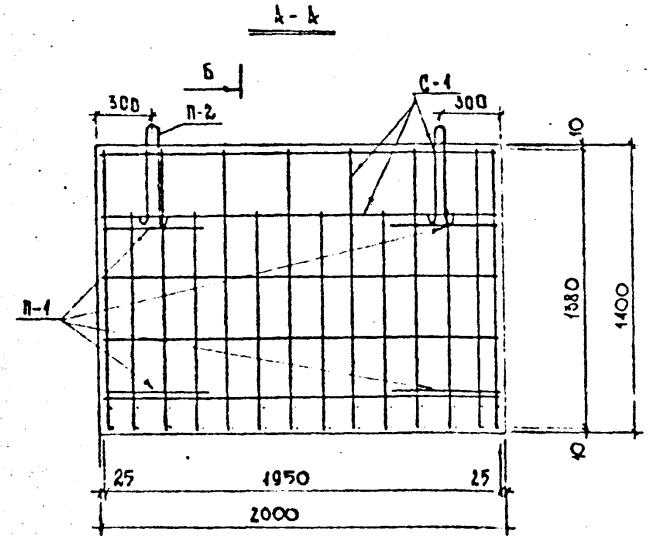

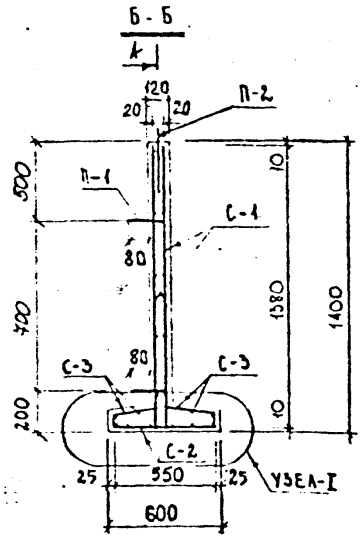

СПЕЦИФИКАЦИЯ СТАЛИ НА ОДНО ИЗДЕЛИЕ

МАРКА	№ ПОЗ.	Ø, ММ	ДЛИНА ММ	К-ВО НА МАРКУ	К-ВО НА ИЗД.	ОБЩАЯ ДЛИНА М	ОБЩАЯ МАССА КГ	МАССА МАРКИ КГ
С-1 (2шт.)	1	10А-III	1380	8	16	22.08	13.62	13,41
	2	6А-I	1950	6	12	23.40	5.19	
	3	10А-III	1080	6	12	12.96	8.00	
С-2 (1 шт.)	2	6А-I	1950	4	4	7.80	1.73	6,48
	4	10А-III	550	14	14	7,70	4,75	
С-3 (2 шт)	2	6А-I	1950	3	6	11.70	2.60	6,49
	5	10А-III	600	14	28	16,80	10,37	
П-1	6	10А-I	950	4	4	3.80	2.34	—
П-2	7	10А-I	950	2	2	1.90	1.17	—

Б | С-1

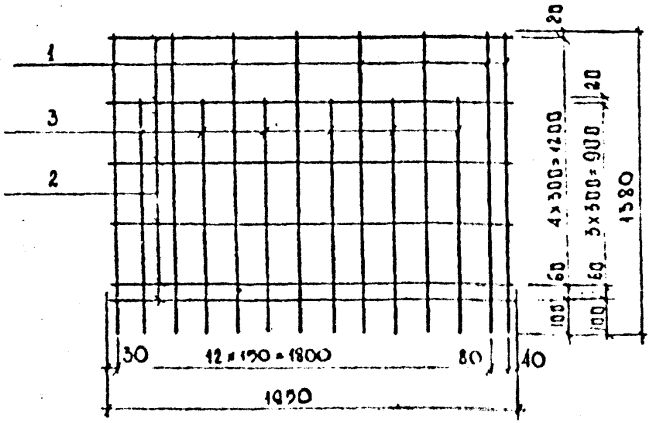

С-2

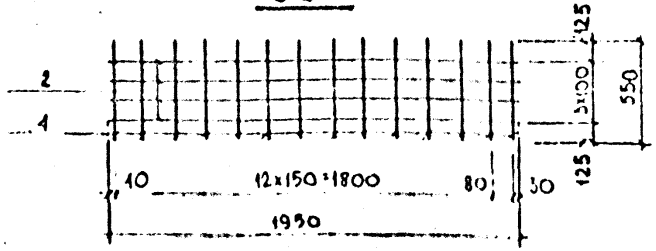

А

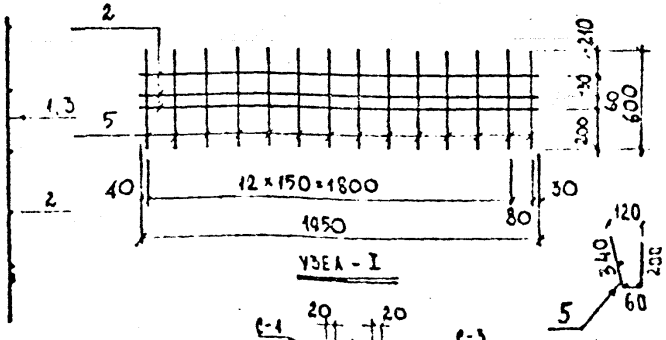

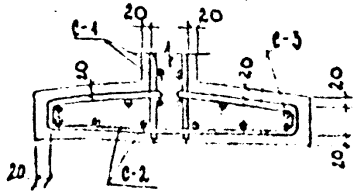

4
2

ВЫБОРКА СТАЛИ НА ИЗДЕЛИЕ

АРМАТУРНАЯ СТАЛЬ, КГ					
КЛАСС А III		КЛАСС А-I			
Ø, мм		Ø, мм			
10	ИТОГО	10	6	ИТОГО	ВСЕГО
36,74	36,74	3.51	9.52	13.03	49,77

ПРИМЕЧАНИЯ

1. Опалубочный чертеж дан на листе №10
2. Петлю П-1 завести за рабочую арматуру сетки С-1

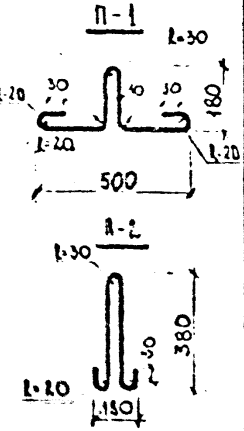

Вх. 33355 л 25

			СБОРНЫЕ ЖЕЛЕЗОБЕТОННЫЕ ИЗДЕЛИЯ ИНЖЕНЕРНЫХ СООРУЖЕНИЙ (по номенклатуре Главмосинжстроя)	АЛЬБОМ ПС-143
НАЧ. ОТД.	ДОЛЕЦКАЯ		АРМАТУРНЫЙ ЧЕРТЕЖ СТЕНОВОГО БЛОКА СБ-24У	СТАДИЯ: Р.М. / ЛИСТОВ: 10 / ЛИСТ: 5 / ДАТА: V
ГР. ВЫП.	АЛЕШИНА			
ГЛ. ИНЖ.			ОИСК	ЧЕРМЭНЕРГОПРОЕКТ г. МОСКВА
ГЛ. АРХ.				
ГЛ. КОНСТР.	ЛЕВИНЗОН			

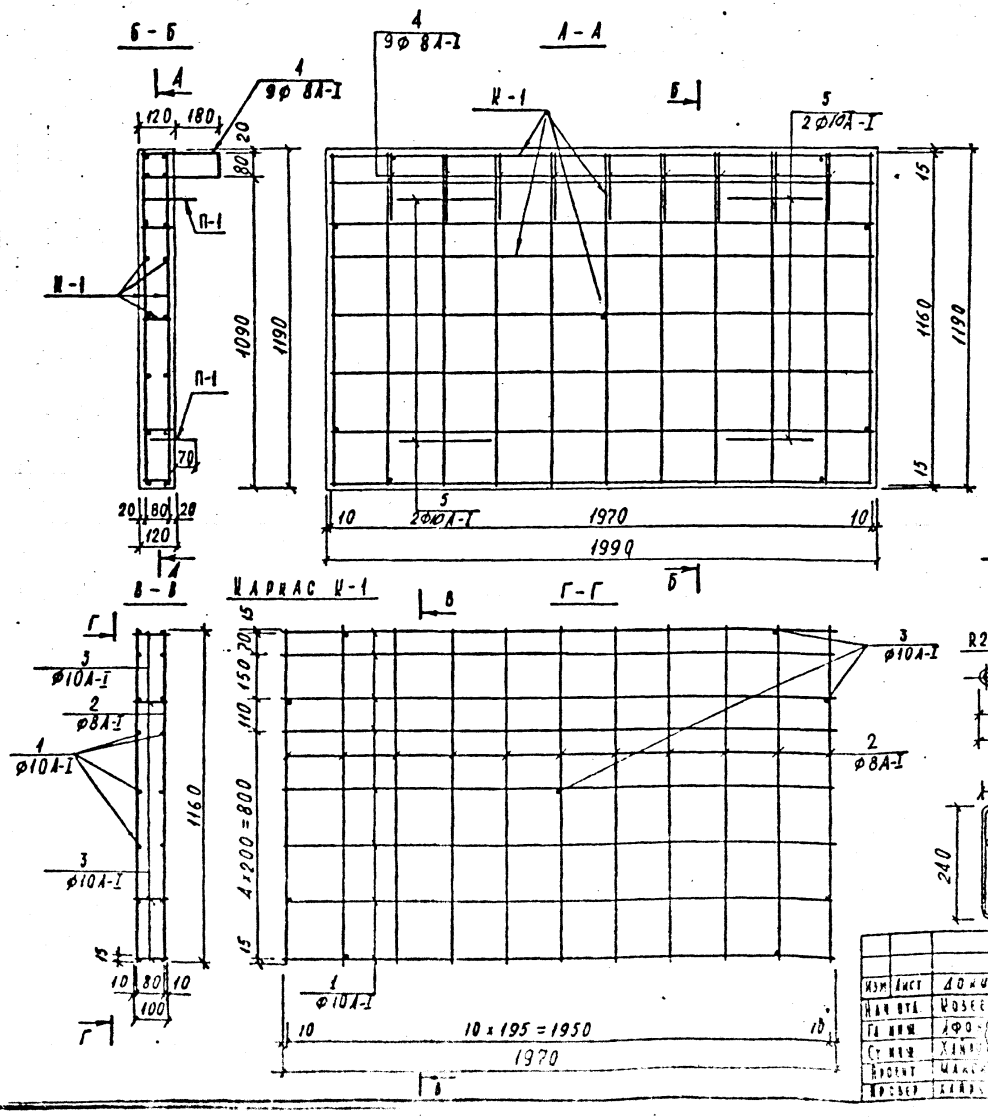

Спецификация стали на одно изделие

Марка	№ поз.	ø мм	Длина мм	Кол-во шт. на марку	Кол-во шт. на изд.	Общая длина м	Общая масса кг	Масса марки кг
К-1 (1 шт.)	1	10 А-I	1970	16	16	31,52	19,45	30,09
	2	8 А-I	1160	22	22	25,52	10,08	
	3	10 А-I	100	9	9	0,90	0,56	
Отдельные стержни	4	8 А-I	1000	—	9	9,00	3,56	—
П-1 (4 шт.)	5	10 А-I	930	—	4	3,72	2,30	0,57

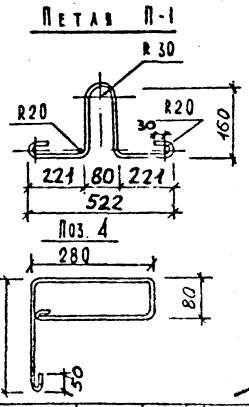

Выборка стали на одно изделие, кг

Арматурные изделия		Итого
Арматурная сталь		
Класс А-I		
ø, мм		
8	10	
13,64	22,31	35,95

С М-4 согласовано:

/Гортунов И.И./

Вх. 33355 л.96

Изм	Лист	Докум.	Подп.	Дата	Сборные железобетонные изделия инженерных сооружений / по номенклатуре (Главмосинжстроя)	Альбом ВС-143
Нач. отд.		Козеев			Арматурный чертеж блока берегоукрепления водоемов ПВ-1.	Стадия: Р.ч. / Лист: 86 / Арх. № 4052/ПС
Гл. инж.		Афо...				Оиск / Мосинжпроект г. Москва
Ст. инж.		Хайр...				
Проект.		Мал...				
Провер.		Хайр...				

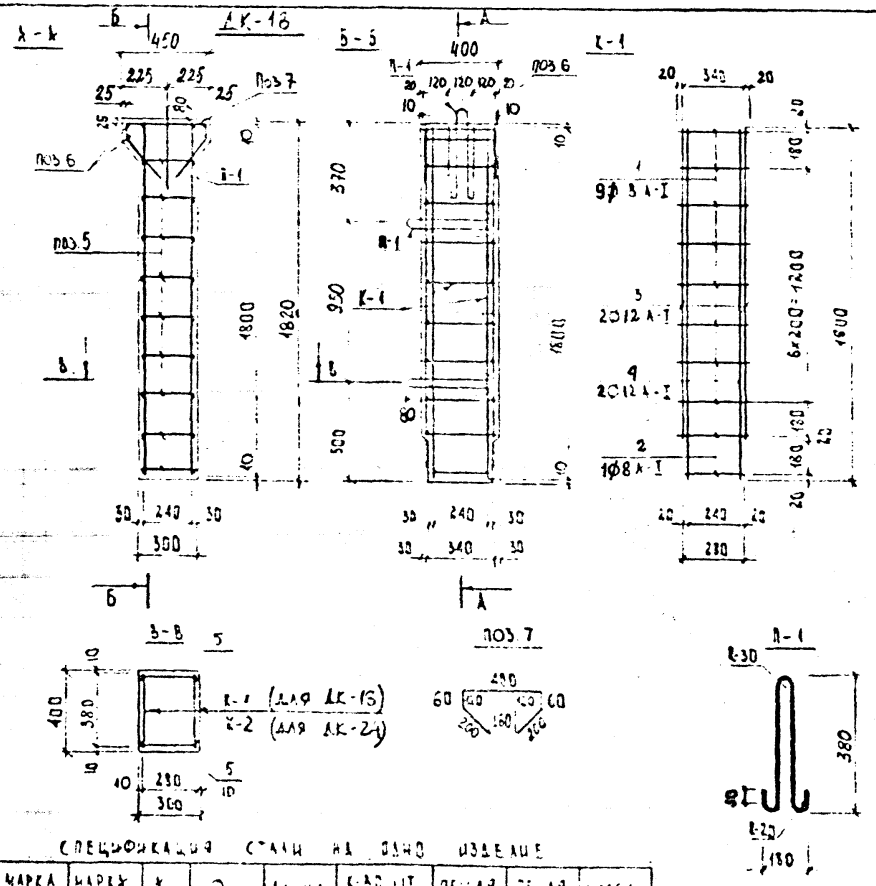

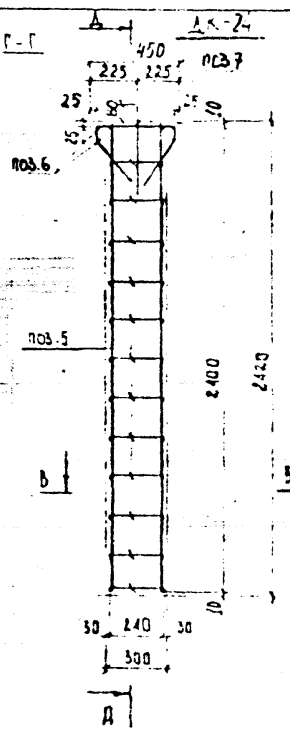

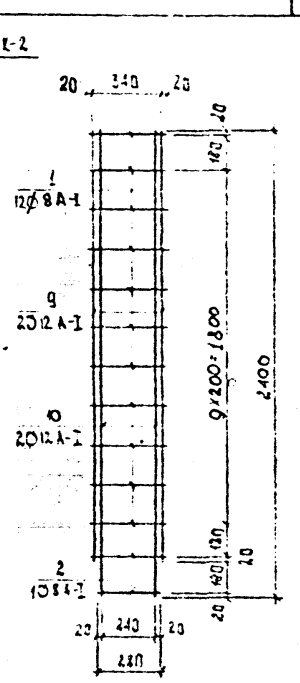

СПЕЦИФИКАЦИЯ СТАЛИ НА ОДНО ИЗДЕЛИЕ

Марка элемента	Марка изделия	№ поз.	Ø, мм	Длина, мм	К-во, шт: на марку	К-во, шт: на поз.	Общая длина, м	Общая масса, кг	Масса марки, кг
АК-18	К-1 (2 шт.)	1	8 А-I	380	3	18	6,84	2,70	7,50
		2	8 А-I	280	1	2	0,56	0,22	
		3	12 А-II	1600	2	4	6,40	5,68	
	Отдельно стержень	5	10 А-I	280	-	15	5,04	3,11	
		6	10 А-I	380	-	4	1,52	0,94	
		7	10 А-I	920	-	4	3,68	2,27	
		8	10А-I	950	-	3	2,85	1,76	0,59
АК-24	К-2 (2 шт.)	1	8 А-I	380	12	24	9,12	3,60	10,08
		2	8 А-I	280	1	2	0,56	0,22	
		9	12 А-II	2200	2	4	8,80	7,81	
		10	12 А-II	2440	2	4	9,60	8,53	
	Отдельно стержень	5	10 А-I	220	-	25	6,72	4,15	
		6	10 А-I	380	-	4	1,52	0,94	
		7	10 А-I	920	-	4	3,68	2,27	
		8	10А-I	950	-	3	2,85	1,76	0,59

ВЫБОРКА СТАЛИ НА ОДНО ИЗДЕЛИЕ КГ

Марка элемента	Арматурная сталь				
	Класс А-I				
	Ø, мм				
	12	10	8	Итого	Всего
АК-18	12,07	8,08	2,92	23,07	23,07
АК-24	16,34	2,12	3,82	23,28	29,28

ПРИМЕЧАНИЯ

1. Опалубочный чертеж колонн АК-18 и АК-24 дан на листе № 22

Вх. 33355 л. 97

Нач. отд.				Альбом	
Гл. инж.					
Нач. сект.			Арматурный чертеж колонн АК-18, АК-24	Стадия	Лист
Проект.					
Н. контр.				Омск	Госкомнефтеспецстрой СССР Госмонтажспецпроект г. Москва

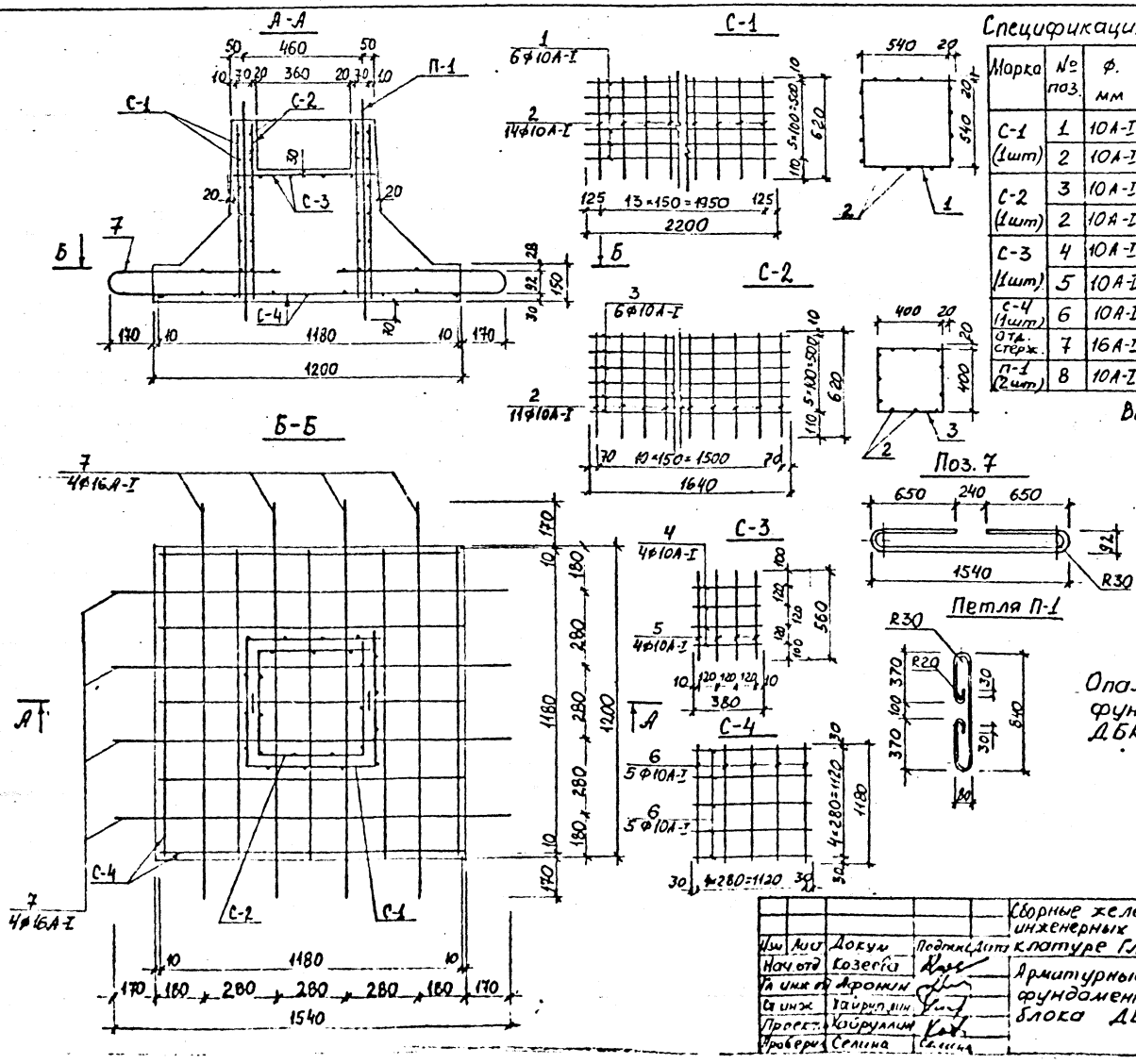

Спецификация стали на одно изделие

Марка	№ поз.	ф. мм	Длина мм	Кол-во, шт на марку	Кол-во, шт на изд.	Общая длина м	Общая масса кг	Масса марки кг
С-1 (1шт)	1	10А-I	2200	6	6	13,20	8,14	13,50
	2	10А-I	620	14	14	8,68	5,36	
С-2 (1шт)	3	10А-I	1640	6	6	9,84	6,07	10,28
	2	10А-I	620	11	11	6,82	4,21	
С-3 (1шт)	4	10А-I	380	4	4	1,52	0,94	2,32
	5	10А-I	560	4	4	2,24	1,38	
С-4 (1шт)	6	10А-I	1180	10	10	11,80	7,28	7,28
отд. стерж.	7	16А-I	2900	—	8	23,20	36,66	4,58
П-1 (2шт)	8	10А-I	1800	—	2	3,60	2,22	1,11

Выборка стали на одно изделие

Марка изделия	Арматурные изделия			Всего кг
	Арматур. сталь			
	Класс А-I			
	ф, мм		Итого	
	16	10		
ДБК-12	36,66	35,60	72,26	72,26

Примечание.

Опалубочный чертеж фундаментного блока ДБК-12 дан на листе №23

Вх. 33355 л 98

Изм	Лист	Докум	Подпись	Дата
Нач. отд		Козеева		
Гл инж отд		Афонин		
Ст инж		Хайруллин		
Проект.		Хайруллин		
Проверил		Селина		

Сборные железобетонные изделия инженерных сооружений (по номенклатуре Главмосинжстроя)

Арматурный чертеж фундаментного блока ДБК-12

Стадия	Лист	Арх №№
Р.Ч	68	4054/ПС
ОНСК	Мосинжпроект г. Москва	

Альбом ПС-143

Подпись и дата

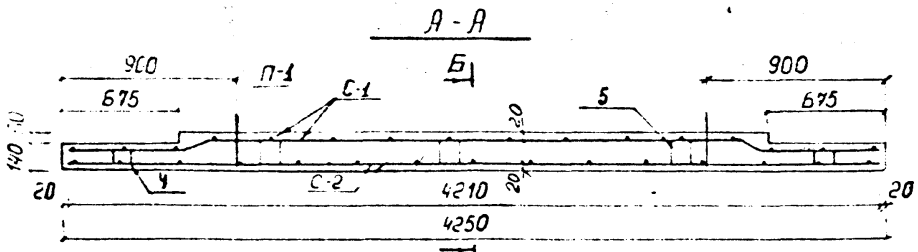

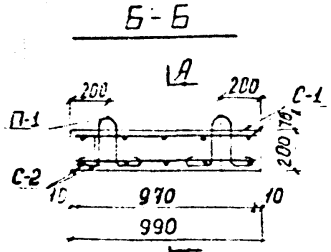

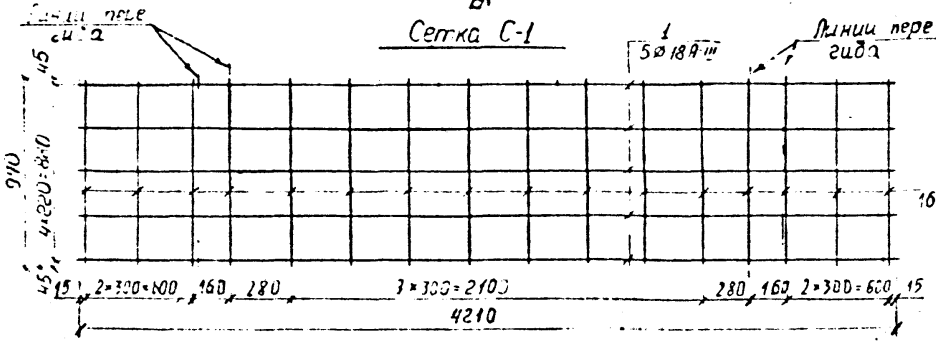

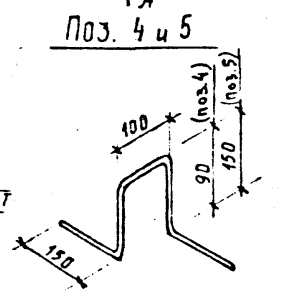

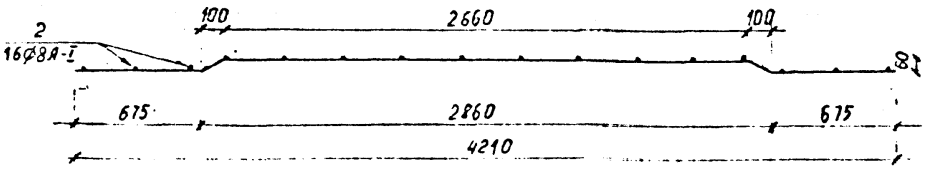

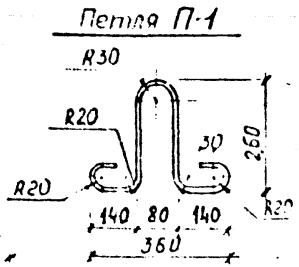

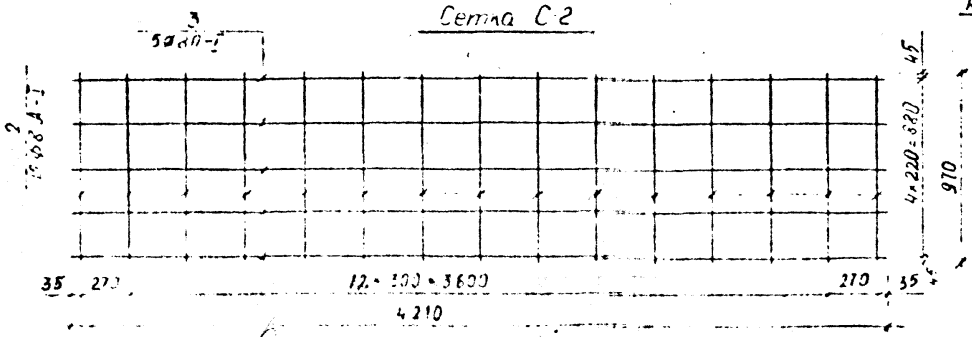

Спецификация стали на одно изделие

Марка	N N поз	Диам мм	Длина мм	Кол-во, шт на марку	Кол-во, шт на изд	Общ. длина м	Общ. масса кг	Масса марки кг
С-1 (1 шт)	1	18А-III	4250	5	5	21,25	42,5	48,63
	2	8А-I	970	16	16	15,52	6,13	
С-2 (1 шт)	3	8А-I	4210	5	5	21,05	8,31	14,06
	2	8А-I	970	15	15	14,55	5,75	
Отдельные стержни	4	8А-I	580	-	4	2,32	0,92	—
	5	8А-I	700	-	6	4,20	1,66	—
Петля П-1 (4 шт)	6	10А-I	970	-	4	3,88	2,40	0,60

Выборка стали на одно изделие

Арматурные изделия, кг					
Арматурная сталь					
Класс А-I		Итого	Класс А-III	Итого	Всего
Ф, мм			Ф, мм		
8	10		18		
22,77	2,40	25,17	42,50	42,50	67,67

Примечания

1. Защитный слой рабочей арматуры принят 20 мм
2. Опалубочный чертеж дан на листе № 2

Вх. 33355 от 99

Рабочий чертеж
Плиты днища 16·9у
Стадия Р
Лист
Листов
СПК

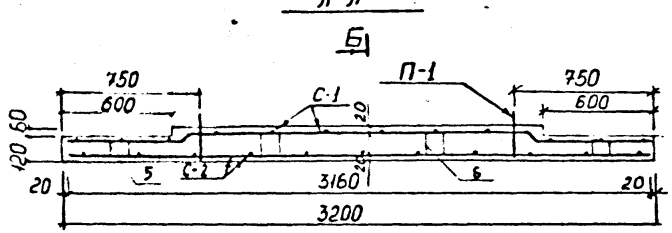

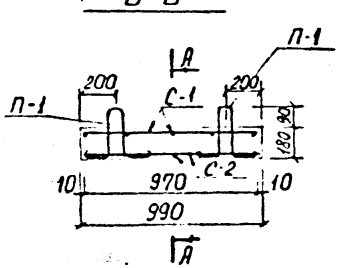

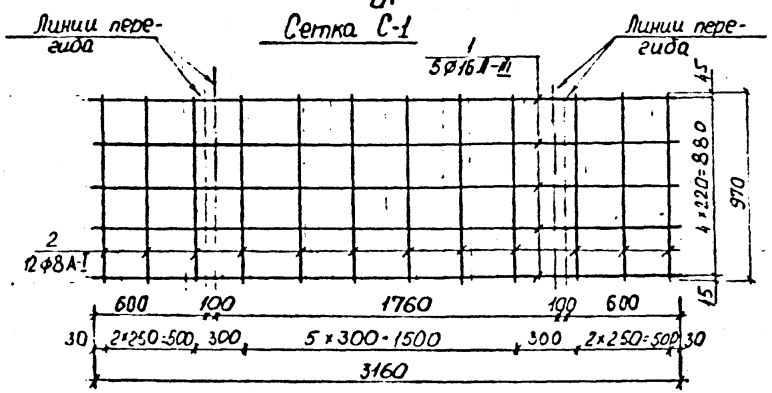

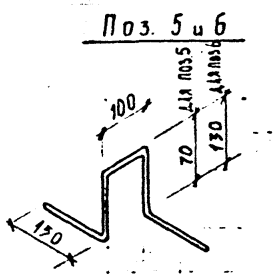

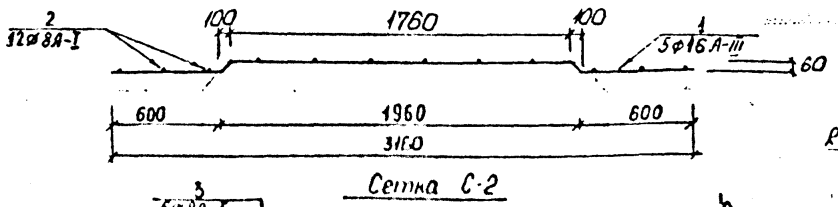

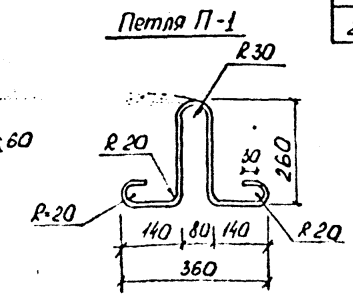

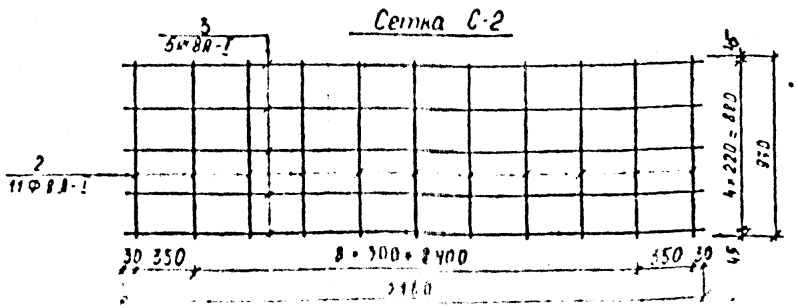

Спецификация стали на одно изделие

Марка	NN поз.	Диам мм	Длина мм	Кол-во на марку	Кол-во на изд.	Общая длина м	Общая масса кг	Масса марки кг
С-1 (1 шт)	1	16А-III	3200	5	5	16,0	25.25	29.85
	2	8А-I	970	12	12	11,64	4.6	
С-2 (1 шт)	3	8А-I	3160	5	5	15.80	6.24	10.45
	2	8А-I	970	11	11	10.67	4.21	
Отдельн. стержни	5	8 А-I	540	-	4	2.16	0.85	-
	6	8 А-I	660	-	4	2.64	1.04	-
Петля П-1 (4 шт)	7	10А-I	970	-	4	3.88	2.40	0.60

Выборка стали на одно изделие

Арматурные изделия, кг					Всего
Арматурная сталь					
Класс А-II		Класс А-I			
Ф, мм	Итого	Ф мм		Итого	
		8	10		
16					
25.25	25.25	16.99	2.40	19.34	44.59

Примечания.

1. Защитный слой рабочей арматуры принят 20 мм.
2. Опалубочный чертеж дан на листе N 24

Вх. 33355 а 100

Сборные железобетонные изделия цилиндрических сооружений (по изменяющемуся) Главэнергонефть					Альбом ПС-143
Арматурный чертеж плиты днища ДЗ-42у			Стадия	Лист	Листов
			Р.Ч.	29	
			ОПЕК Мосинжпроект г. Москва		

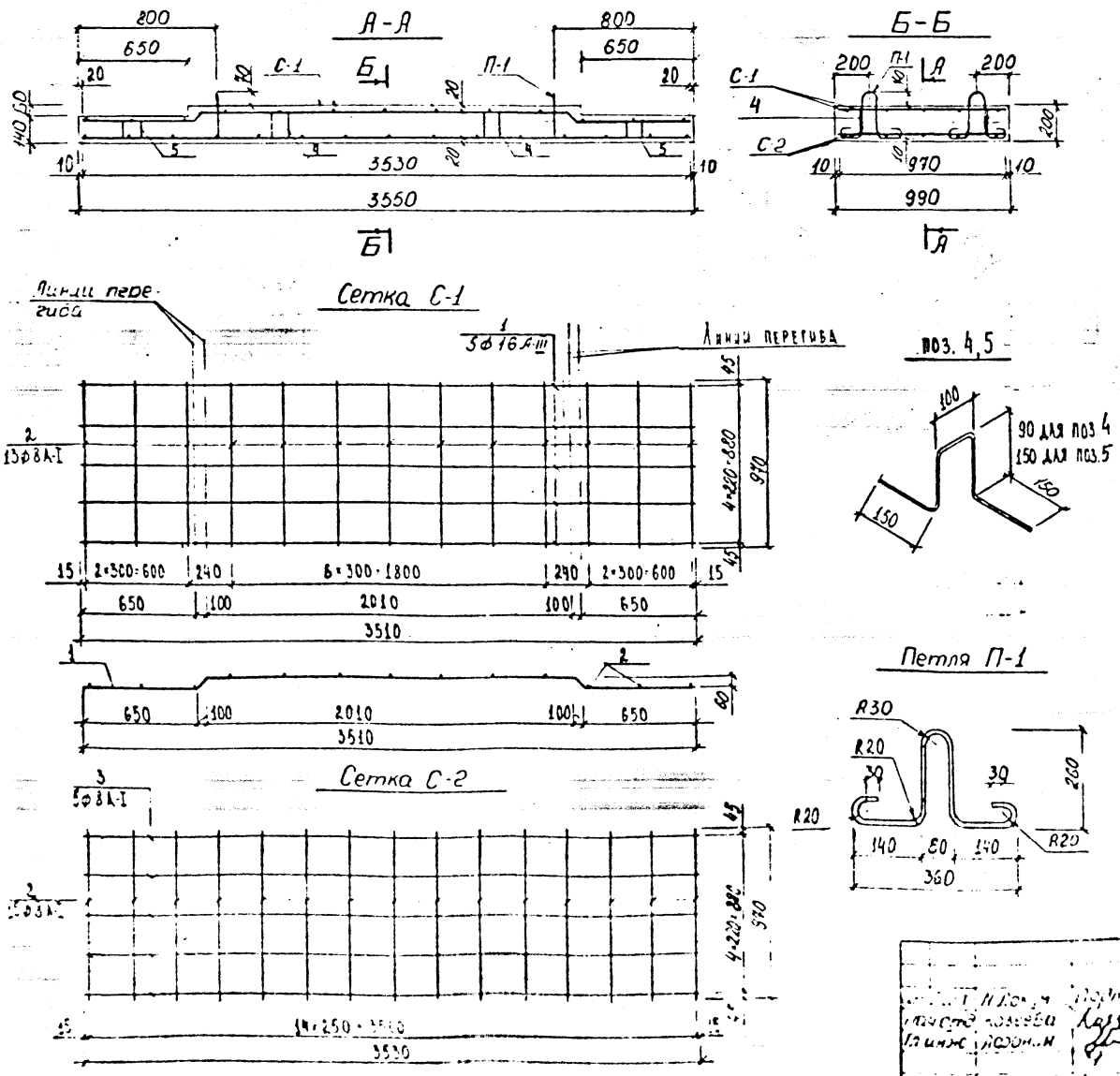

Спецификация стали на одно изделие

Марка	NN поз.	Диам. мм	Длина мм	Кол-во шт на марку	Кол-во шт на изд.	Общ. длина м	Общ. масса кг	Масса марки кг
С-1 (1шт)	1	16А-III	3550	5	5	17.75	28.05	33.03
	2	8А-I	970	13	13	12.61	4.98	
С-2 (1шт)	2	8А-I	970	15	15	14.55	5.75	12.72
	3	8А-I	3530	5	5	17.65	6.97	
Отдельные стержни	4	8А-I	700	-	4	2.80	1.11	-
	5	8А-I	580	-	4	2.32	0.92	-
П-1 (4 шт.)	6	10А-I	970	-	4	3.88	2.40	0,60

Выборка стали на одно изделие

Арматурные изделия, кГ						Всего
Арматурная сталь						
Класс А-III			Класс А-I			
ø, мм		Итого	ø, мм		Итого	
16	-		10	8		
28.05	-	28.05	2.40	19.73	22.13	50.18

Примечания

1. Опалубочный чертеж дан на листе № 24
2. Защитный слой рабочей арматуры равен 20мм

Вх. 33355 л. 101

Сборные железобетонные изделия инженерных сооружений (по номенклатуре Главмосинжстроя) Альбом ПС-143

Арматурный чертеж плиты днища ДБ-13у.

Р.Ч. СНСК

Мосинжстроем г. Москва

А-А

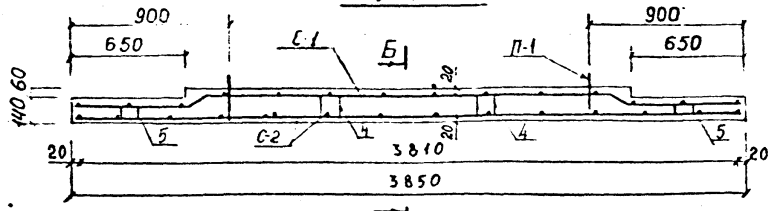

Б-Б

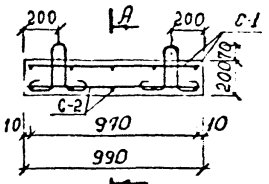

Б

А

Сетка С-1

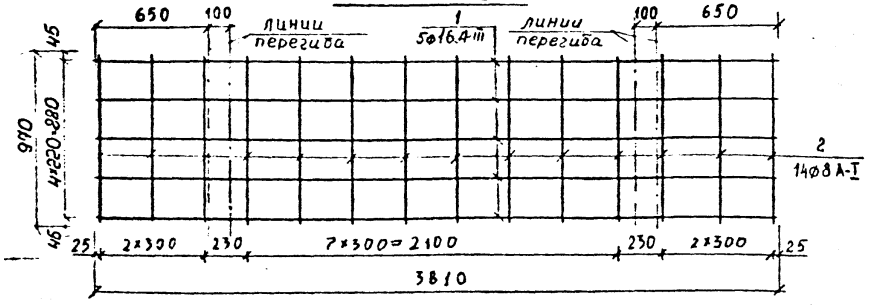

поз. 4 и 5

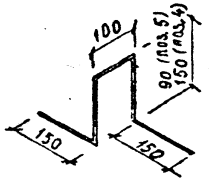

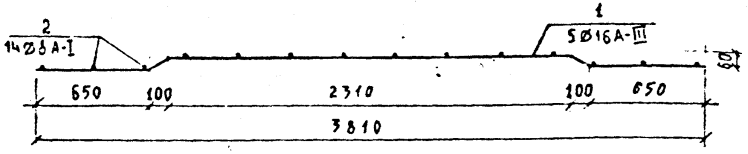

Петля П-1

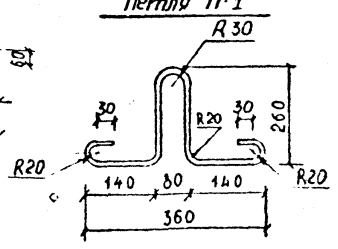

Сетка С-2

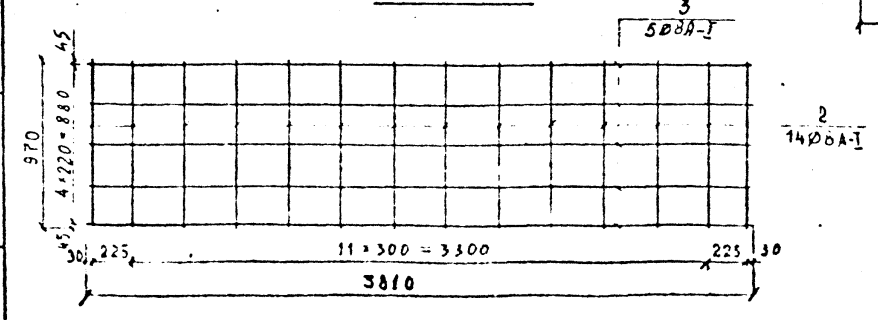

Спецификация стали на одно изделие

Марка	№№ поз.	Диам. мм.	Длина, мм	Кол-во, шт на марку	Кол-во, шт на изд.	Общ. длина, м	Общ. масса, кг	Масса марки, кг
С-1 (1 шт)	1	16А-III	3850	5	5	19,25	30,42	35,78
	2	8А-I	970	14	14	13,58	5,36	
С-2 (1 шт)	3	8А-I	3810	5	5	19,05	7,52	12,88
	2	8А-I	970	14	14	13,58	5,36	
Отдельные стержни	4	8А-I	700	—	4	2.80	1.11	—
	5	8А-I	580	—	4	2,32	0,92	—
Петля П-1 (4 шт)	6	10А-I	970	—	4	3.88	2.40	0,60

Выборка стали на одно изделие

Арматурные изделия, кг					Всего
Арматурная сталь					
кл. А-III		кл. А-I			
Ø	итого	Ø		итого	
16		8	10		
30,42	30,42	20,27	2.40	22,67	53,09

Примечания:

1. Защитный слой рабочей арматуры принят 20 мм.
2. Опалубочный чертеж дан на листе № 24.

Вх. 33355 а 102

Сборные железобетонные изделия инженерных сооружений (по номенклатуре Главмосинжстроя)			Альбом ПС-143
Армирование плиты днища ДБ-14у	Стадия	Лист	Листов
	РЧ	23	4058/ГК
	ОНСК	Мосинжпроект г. Москва	

Инв. № подл. | Подп. и дата | Взам. инв. №

А-А

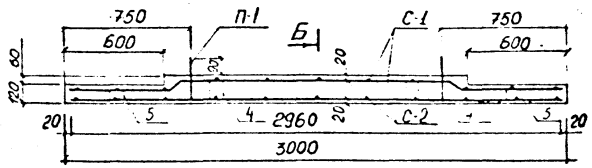

Б-Б

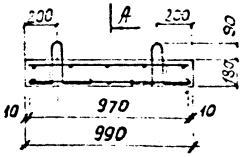

Линии перегиба

Сетка С-1

Линии перегиба

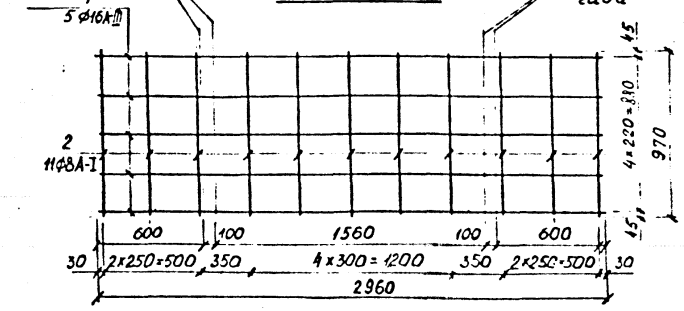

Поз 4,5

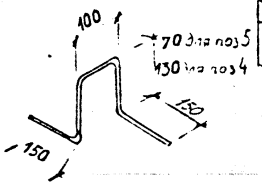

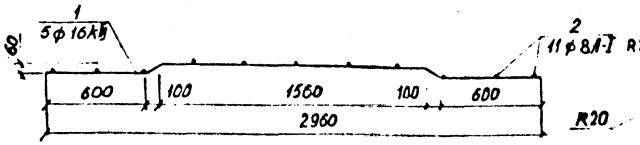

Петля П-1

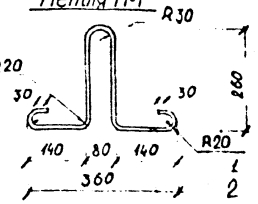

Сетка С-2

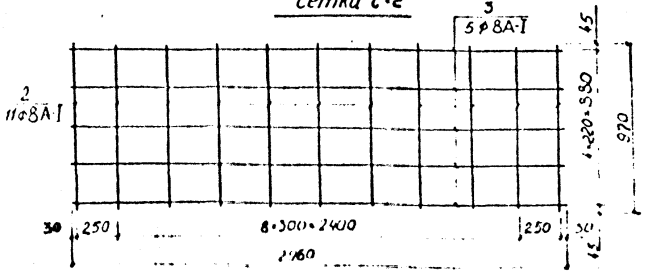

Спецификация стали на одно изделие

Марка	N/N поз	⌀, мм	Длина мм	Кол-во, шт		Общ. длина м	Общ. масса кг	Масса марки кг
				на марку	на изд.			
С-1 (1 шт)	1	16А-III	3000	5	5	15,0	23,7	27,91
	2	8А-I	970	11	11	10,67	4,21	
С-2 (1 шт)	2	8А-I	970	11	11	10,67	4,21	10,35
	3	8А-I	2950	5	5	14,80	5,85	
Отдельн. стержни	4	8А-I	560	–	4	2,64	1,04	–
	5	8А-I	540	–	4	2,16	0,85	–
Петля П 1 (1 шт)	6	10А I	970	–	4	3,88	2,40	0,60

Выборка стали на одно изделие

Арматурные изделия, кг						Все-го
Арматурная сталь						
Класс А-III			Класс А-I			
⌀, мм		Ито-го	⌀, мм		Ито-го	
16	–		10	8		
23,7	–	23,7	2,40	16,16	18,56	42,26

Примечания:

1 Опалубочный чертеж дан на листе N°24.
2 Защитный слой рабочей арматуры рабен 20 мм

Вх. 33355 д 103

			Сборные железобетонные изделия типовых конструкций и деталей зданий и сооружений		Альбом ПК 1615
			Арматурный чертеж плиты днища ДБ 16У	Стадия Р4	Лист 23
				ОПИК	Листов 40
					Инв. № подл. 4650
					Взам. инв. №
					Подп. и дата

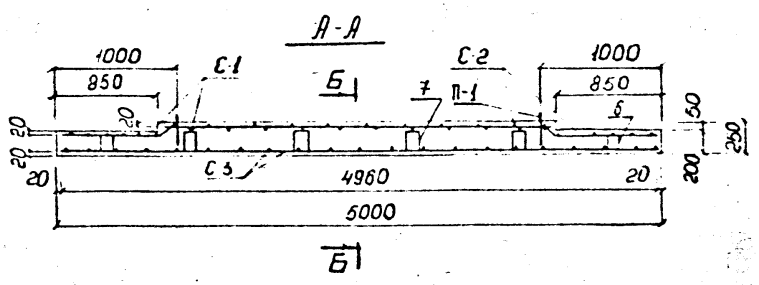

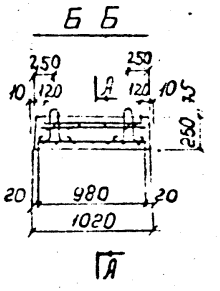

Спецификация стали на одно изделие

Марка	№№ поз	⌀ мм	Длина, мм	Кол-во, шт на маркировку	Кол-во, шт на изд	Общая длина, м	Общая масса, кг	Масса по маркам, кг
С-1 (1 шт)	1	14А-III	4100	5	5	20,50	24,81	31,39
	2	8А-I	980	17	17	16,66	6,58	
С-2 (1 шт)	1	14А-III	4100	4	4	16,40	19,84	24,88
	3	8А-I	750	17	17	12,75	5,04	
С-3 (1 шт)	4	8А-I	4980	7	7	34,86	13,77	21,90
	2	8А-I	980	21	21	20,58	8,13	
Петля П1 (4 шт)	5	12А-I	1060	-	4	4,24	3,77	0,94
Отдельные стержни	6	8А-I	700	-	4	2,80	1,11	-
	7	8А-I	760	-	8	6,08	2,40	

Сетка С-1

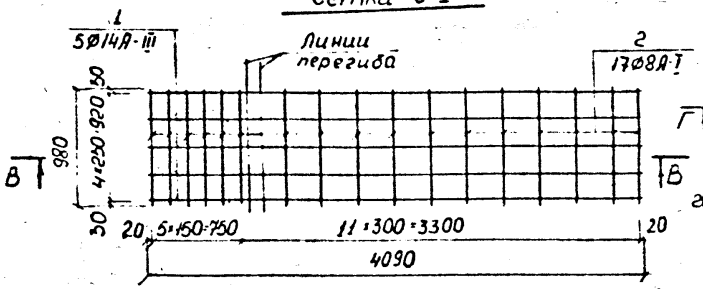

Сетка С-2

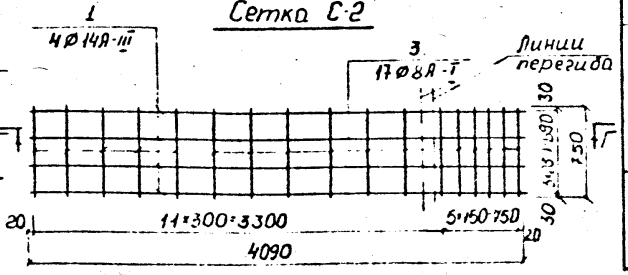

В-В

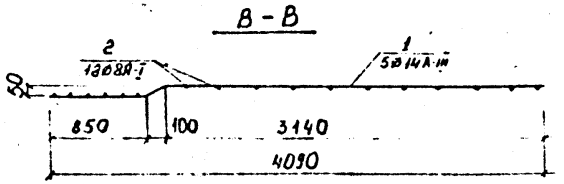

Г-Г

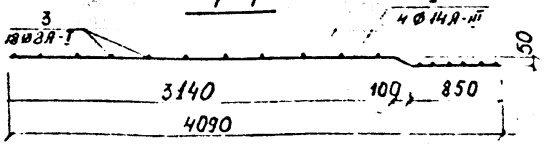

Петля П-1

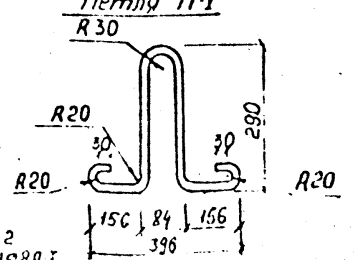

Сетка С-3

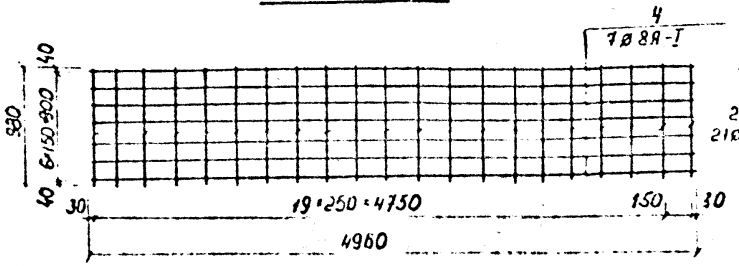

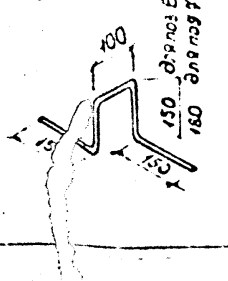

Выборка стали на одно изделие, кг

Арматурные изделия					Всего
Арматурная сталь					
Класс А-III		Класс А-I			
⌀, мм	Итого	⌀, мм		Итого	
		8	12		
44,65	44,65	37,03	3,77	40,80	85,45

Примечания:

1. Опалубочный чертеж дан на листе № 24
2. Защитный слой рабочей арматуры принят 20мм

Вх. 33355 л 104

Изм.	N докум.	Подп.	Дата	Сборные железобетонные изделия инженерных сооружений (по номенклатуре глав. механизаторов).	Альбом ПС-145
Гип	Козлов			Арматурный чертеж плиты днища ДБ 17ц	Стадия Раб.	Лист 24	Арх. № 4662-03
Гл.инж.	Дюнин				ОНСК	Госстроймеханизация г. Москва
Пров.	Максимов				
Н.контр.	Селин				

Инв. № подл. | Подпись и дата | Взам. инв. №

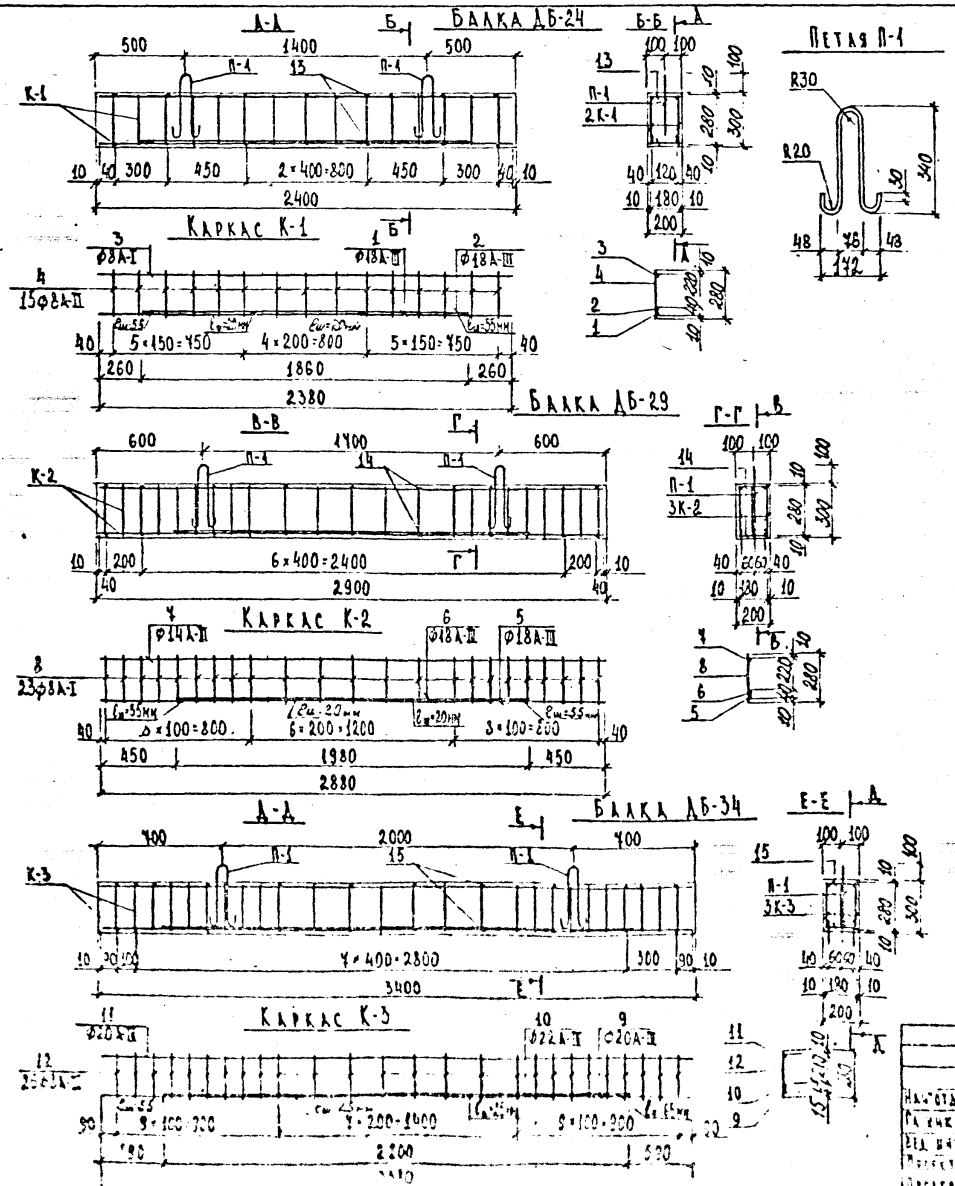

Выборка стали на одно изделие

Марка изделия	Арматурная сталь, кг								
	Класс А-III						Класс А-III		
	ф, мм					Итого	ф, мм	Итого	Всего
	22	20	18	14	8		8		
ДБ-24	-	-	16.96	-	3.32	20.28	3.57	3.57	23.85
ДБ-29	-	-	29.16	10.45	-	39.61	9.60	9.60	49.21
ДБ-34	19.70	57.50	-	-	8.63	85.83	2.11	2.11	87.94

Спецификация стали на одно изделие

Марка изделия	Марка	№ поз.	ф, мм	Длина, мм	Кол-во, шт. на марку	Кол-во, шт. на изделие	Общая длина м	Общая масса кг	Масса марки кг
ДБ-24	К-1 (2 шт.)	1	18 А III	2380	1	2	4.76	9.52	11.08
		2	18 А-III	1860	1	2	3.72	7.44	
		3	8 А-I	2380	1	2	4.76	1.88	
		4	8 А-III	280	15	30	8.40	3.32	
	Отдельн. стержень	13	8 А-I	180	1	14	2.52	1.00	—
	П-1 (2 шт.)	16	8 А-I	870	-	2	1.74	0.69	0.35
ДБ-29	К-2 (3 шт.)	5	18 А-III	2880	1	3	8.64	17.28	15.75
		6	18 А-III	1980	1	3	5.94	11.88	
		7	14 А-III	2880	1	3	8.64	10.45	
		8	8 А-I	280	23	69	19.32	7.63	
	Отдельн. стержень	14	8 А-I	180	1	18	3.24	1.28	—
	П-1 (2 шт.)	16	8 А-I	870	-	2	1.74	0.69	0.35
ДБ-34	К-3 (3 шт.)	9	20 А-III	3880	1	3	11.64	28.75	28.61
		10	22 А-III	2200	1	3	6.60	19.70	
		11	20 А-III	3880	1	3	11.64	28.75	
		12	8 А-III	280	26	78	21.84	8.63	
	Отдельн. стержень	15	8 А-I	180	1	20	3.60	1.42	—
	П-1 (2 шт.)	16	8 А-I	870	-	2	1.74	0.69	0.35

Дополнительные стержни поз. 2; 6; 10 приварить к основной арматуре поз. 1; 5; 9 электродуговой сваркой в 4х местах

Вх. 33355 л. 105

Нач. отд.	Козеева		
Гл. инж. отд.	Афонин		
Вед. инж.	Каминская		
Проектир.	Мельникова		
Проверил	Максимова		

Сборные железобетонные изделия инженерных сооружений (по номенклатуре Глазмоскинстроя)

Альбом ПС-143

Арматурные чертежи балок ДБ-24; ДБ-29; ДБ-34

Стадия	Лист	Архив. №
Р.Д.	55	[illegible]

Отдел: Мосинжпроект г. Москва

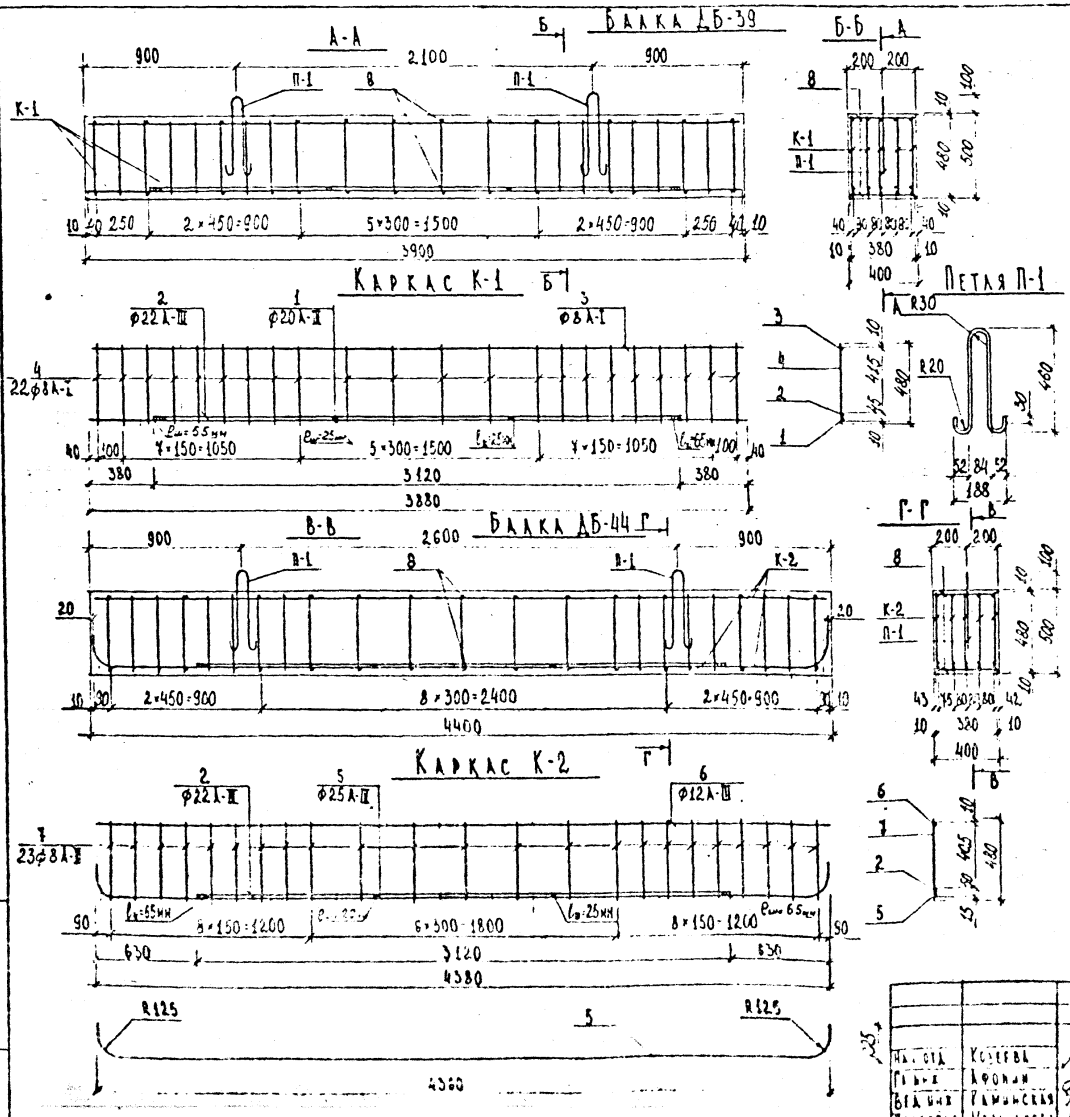

Выборка стали на одно изделие

Марка изделия	Арматурная сталь, кг									
	Класс А-III						Класс А-I			
	ф, мм						ф, мм			
	25	22	20	12	8	Итого	12	8	Итого	Всего
ДБ-39	-	46.49	44.92	-	-	94.41	2.22	32.12	34.34	128.75
ДБ-44	89.32	46.49	-	19.45	21.80	177.06	2.22	3.90	6.12	183.18

Спецификация стали на одно изделие

Марка изделия	Марка	№ поз.	ф, мм	Длина мм	Кол-во, шт		Общая длина м	Общая масса кг	Масса марки кг
					на марку	на изделие			
ДБ-39	К-1 (5 шт.)	1	20 А-III	3880	1	5	19.40	47.92	2459
		2	22 А-III	3120	1	5	15.60	46.49	
		3	8 А-I	3880	1	5	19.40	7.66	
		4	8 А-I	480	22	110	52.80	20.86	
	Отдельный стержень	8	8 А-I	380	1	24	9.12	3.60	—
	П-1 (2 шт.)	9	12 А-I	1110	-	2	2.22	1.97	0.99
ДБ-44	К-2 (5 шт.)	2	22 А-III	3120	1	5	15.60	46.49	35.41
		5	25 А-III	4640	1	5	23.20	89.32	
		6	12 А-III	4380	1	5	21.90	19.45	
		7	8 А-I	480	23	115	55.20	21.80	
	Отдельный стержень	8	8 А-I	380	1	26	9.88	3.90	—
	А-I (2 шт.)	9	12 А-I	1110	-	2	2.22	1.97	0.99

Дополнительные стержни поз.2 приварить к основной арматуре поз.1, 5 электродуговой сваркой в 4 местах

Вх. 33355 от 06

			Сборные железобетонные изделия инженерных сооружений (по номенклатуре Гидромонтажспецстроя)		Альбом ПС-143
Нач. отд.	Кочерга				
Гл. инж.	Афонин		Арматурные чертежи балок ДБ-39, ДБ-44	Стадия: Р4	Лист: 36
Вед. инж.	Рамонская				Архив № 4264-06
Проектир.	Медынская			ОИСК	Москинжпроект г. Москва
Проверил	Мошкарев				

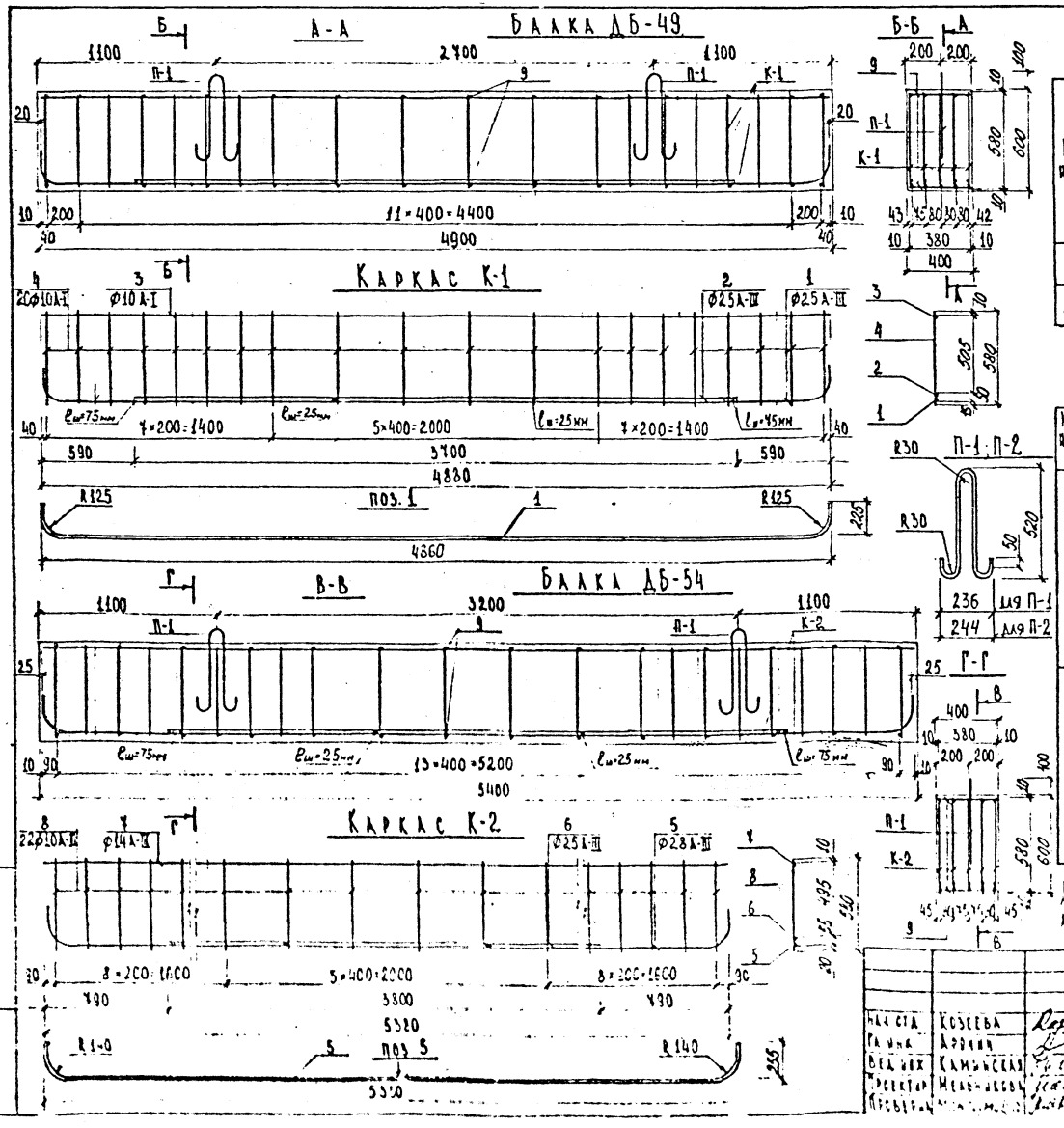

Выборка стали на одно изделие

Марка изделия	Арматурная сталь, кг									
	Класс А-III					Класс А-I				
	ф, мм				Итого	ф, мм			Итого	Всего
	28	25	14	10		16	14	10		
ДБ-49	—	170,18	—	—	170,18	—	3,17	57,41	60,58	230,76
ДБ-54	136.93	73.15	32.55	39.37	282,00	4,14	—	6,56	10,70	292,70

Спецификация стали на одно изделие

Марка изделия	Марка	№ поз.	ф мм	Длина мм	Кол-во, шт. на марку	Кол-во, шт. на издел.	Общая длина м	Общая масса кг	Масса марки кг
ДБ-49	К-1 (5 шт.)	1	25 А-III	5140	1	5	25.70	98,95	44.21
		2	25 А-III	3700	1	5	18.50	71.23	
		3	10 А-I	4880	1	5	24.40	15.06	
		4	10 А-I	580	20	100	58.00	35.79	
	отдельн. стержень	9	10 А-I	380	1	28	10.64	6,56	—
	П-1 (2 шт.)	10	14 А-I	1310	-	2	2.62	3,17	1,59
ДБ-54	К-2 (5 шт.)	5	28 А-III	5670	1	5	28.35	136.93	62.91
		6	25 А-III	3800	1	5	19.00	73.15	
		7	14 А-II	5380	1	5	26.90	32.55	
		8	10 А-III	580	22	110	63.80	39.37	
	отдельн. стержень	9	10 А-I	380	1	28	10.64	6,56	—
	П-2 (2 шт.)	10	16 А-I	1310	-	2	2,62	4,14	207

Дополнительные стержни поз. 2, 6 приварить к основной арматуре поз. 1, 3 электродуговой сваркой в 4х местах

Вх. 33355 л 107

Нач. отд.	Козеева		
Гл. инж.	Аронин		
Вед. инж.	Каминская		
Проектир.	Мельникова		
Проверил			

Сборные железобетонные изделия инженерных сооружений (по номенклатуре Главмосинжстроя)

Альбом ПС-143

Арматурные чертежи балок ДБ-49, ДБ-54

Стадия	Лист	Архив №
РБ	37	[illegible]

Отдел | Мосинжпроект г. Москва

Инв. № подлинника

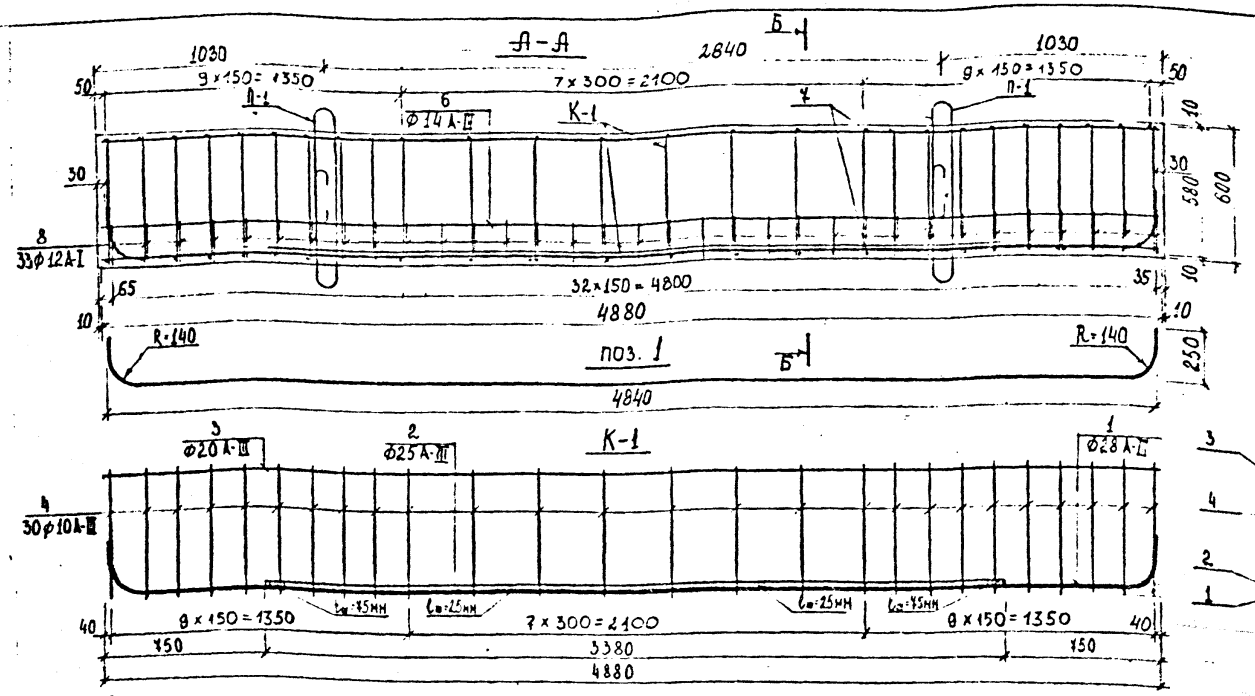

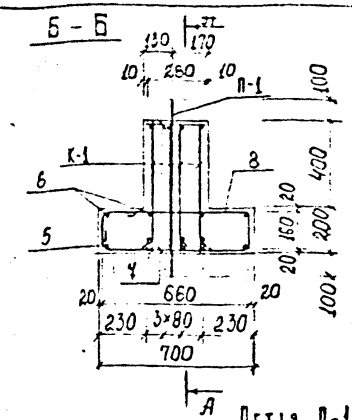

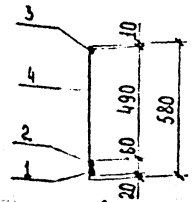

Петля П-1

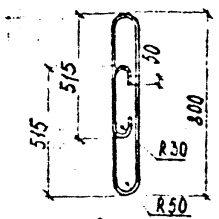

Поз. 8

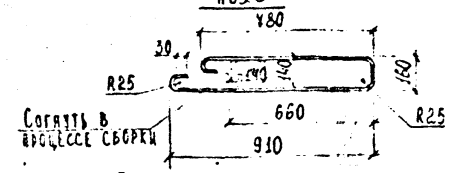

Спецификация стали на одно изделие

Марка	№ поз.	Ф мм	Длина мм	Кол. на марку	Кол. на балку	Общая длина м	Общая масса кг	Масса марки кг
К-1 4шт.	1	28А-III	5155	1	4	20,62	99,60	59,27
	2	25А-III	3380	1	4	13,52	52,05	
	3	20А-III	4880	1	4	19,52	48,21	
	4	10А-III	580	26	104	60,32	37,22	
Отдельные стержни	5	18А-II	4880	–	2	9,76	19,52	—
	6	14А	4880	–	4	19,52	23,62	—
	7	10А-III	280	–	52	14,56	8,98	—
	8	12А-I	1980		33	65,34	58,02	—
П-1	9	16А-I	2180	–	2	4,36	6,89	—

Выборка стали на одно изделие

Арматурная сталь, кг										
Класс А-III							Класс А-I			
Ф, мм						Итого	Ф, мм		Итого	Всего
28	25	20	18	14	10		16	12		
99,60	52,05	48,21	19,52	23,62	45,20	289,20	6,89	58,02	64,91	354,11

Каркасы К-1 объединить в пространственный каркас путем приварки контактной сваркой стержней поз. 7

Примечания

1. Опалубочный чертеж балки дан на листе № 25
2. Дополнительный стержень поз. 2 приварить к основной арматуре поз. 1 электродуговой сваркой в 4х местах

Вх. 33355 л. 108

Сборные железобетонные изделия инженерных сооружений / по номенклатуре Главмосинжстроя /			Альбом ПС-
Арматурный чертеж балки БТ-49т	Стадия		
	Отдел		

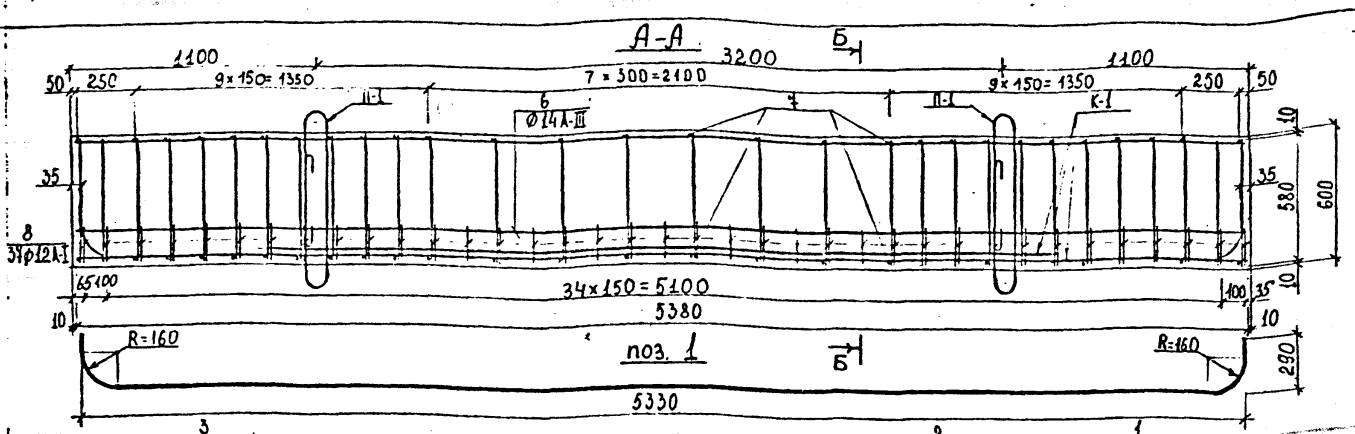

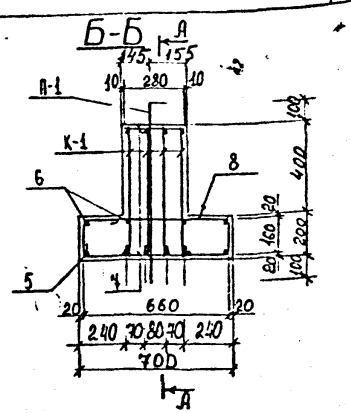

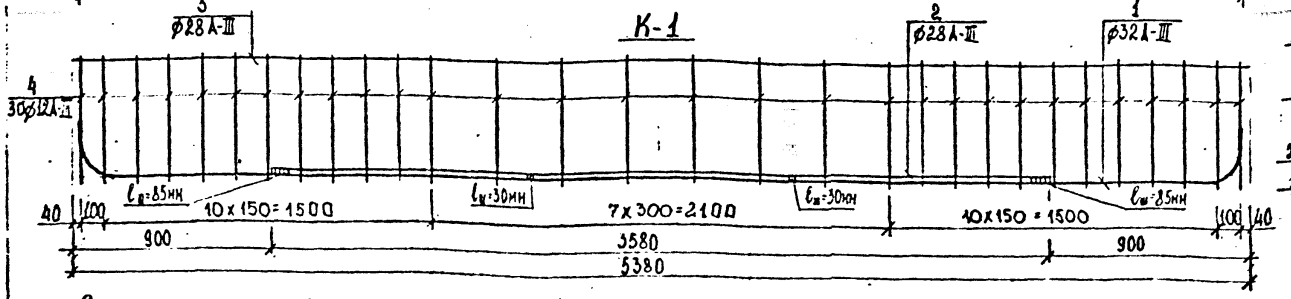

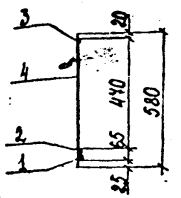

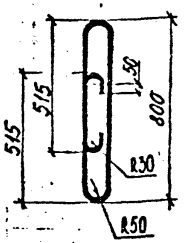

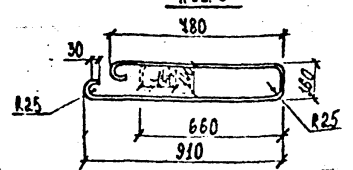

Спецификация стали на одно изделие

Марка	№ поз.	Ø мм	Длина мм	Количество на марку	Количество на балку	Общая длина м	Общая масса кг	Масса марки кг
К-1 (4 шт.)	1	32А III	5700	1	4	22,80	143,87	94,70
	2	28А-III	3580	1	4	14,32	69,17	
	3	28А III	5380	1	4	21,52	103,94	
	4	12А-III	580	30	120	69,60	61,81	
Отдельные стержни	5	12А II	5380	1	2	10,76	9,56	—
	6	14А-II	5380	1	4	21,52	25,00	—
	7	12А II	280	1	56	15,6[illegible]	13,[illegible]	—
	8	12А-I	1980	1	37	73,26	65,05	—
П-1	3	16А-I	2130	-	2	4,36	6,89	—

Выборка стали на одно изделие

Арматурная сталь, кг								
Класс А-III					Класс А-I			
Ø, мм				Итого	Ø, мм		Итого	Всего
32	28	14	12		16	12		
143,87	173,11	26,00	85,29	428,27	6,83	65,06	71,95	500,22

Каркасы К-1 объединить в пространственный каркас путем приварки контактной сваркой стержней поз.7

Примечания

1. Оплавочный чертеж балки дан на листе № 25
2. Дополнительный стержень поз.2 приварить к основной арматуре поз.1 электродуговой сваркой в 4х местах

Вх. 33355 л 109

Сборные железобетонные изделия инженерных сооружений / по номенклатуре Главмосинкстроя /			Альбом ПС-
Арматурный чертеж балки БТ-54	Стадия	Лист 59	Арх № [illegible]65/ПС
	Оиск	Мосинкпроект г. Москва	

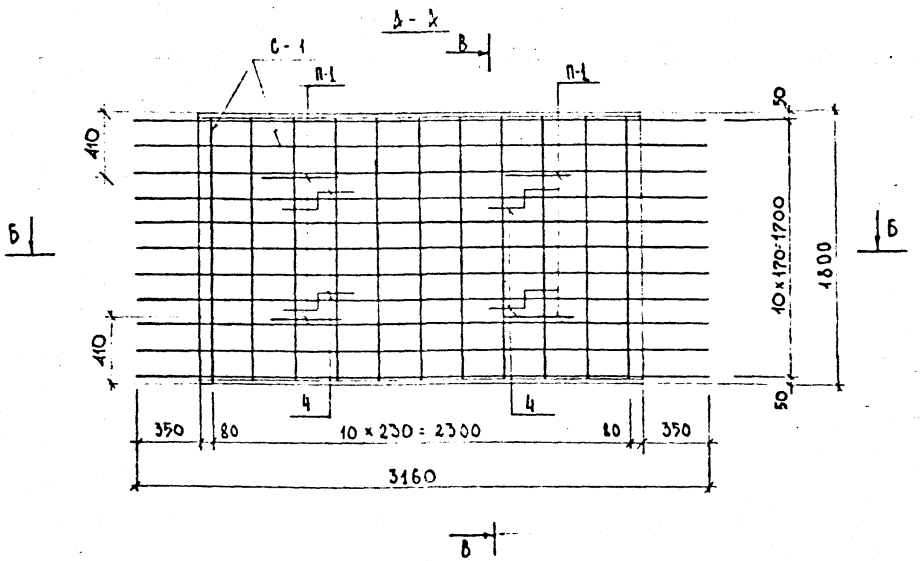

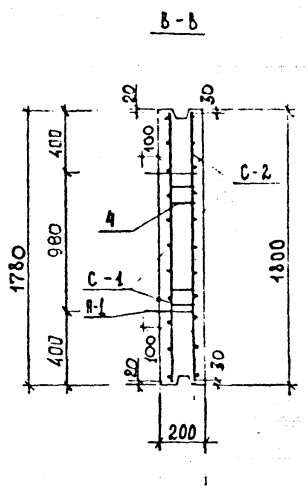

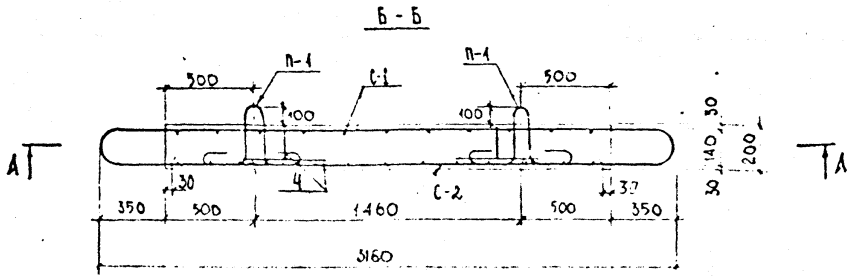

Выборка стали на одно изделие

Арматурная сталь, кг						
Класс А-III			Класс А-I			
Ø, мм			Ø, мм			
16	10	Итого	8	12	Итого	Всего
86.90	13.33	100.23	19.02	3.94	22.96	123.19

Примечания

1. Чертеж арматурных изделий дан на листе № 100
2. Опалубочный чертеж плиты днища дан на листе № 26

Вх. 33355 л. 110

				Сборные железобетонные изделия инженерных сооружений (по номенклатуре Гидромосинжстроя)		Альбом
				Арматурный чертеж плиты днища сд. разрезы	Стадия	Лист
					РЧ	
					Оиск	Мосинжпроект г. Москва

С-1

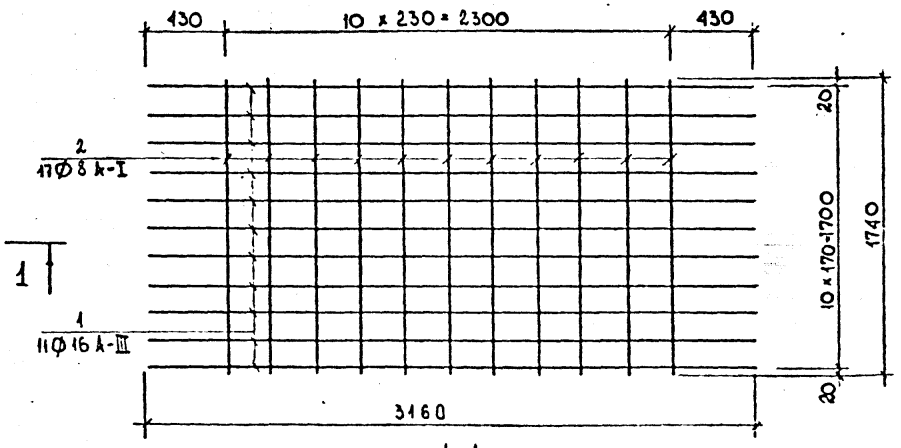

по 1-1

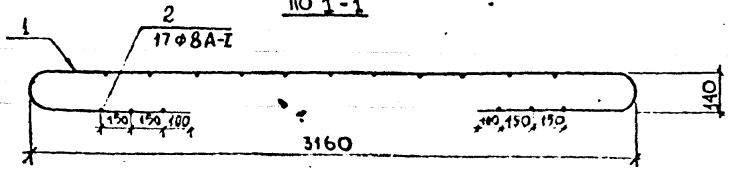

поз 4

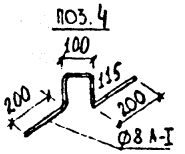

П-1

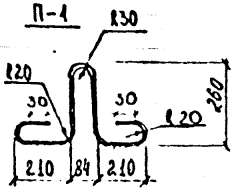

поз 1

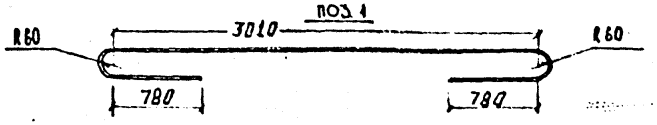

С-2

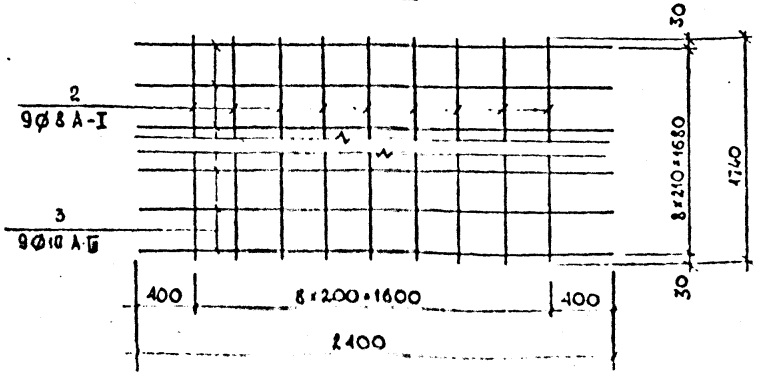

Спецификация стали на одно изделие

Марка	№ поз	Ø мм	Длина мм	К-во, шт на марку	К-во, шт на изделие	Общая длина м	Общая масса кг	Масса марки кг
С-1 (1 шт)	1	16 А-III	5000	11	11	55,00	88,90	98,58
	2	8 А-I	1740	17	17	29,58	11,68	
С-2 (1 шт)	2	8 А-I	1740	9	9	15,66	6,19	19,52
	3	10 А-III	2400	9	9	21,60	13,33	
Отдельный стержень	4	8 А-I	430	–	4	2,92	1,15	–
П-1 (4 шт)	5	12 А-I	1110	–	4	4,44	3,94	0.99

Примечания

1. Данный чертеж читать совместно с листом № 100
2. Опалубочный чертеж плиты днища дан на листе № 26

Вх. 33355 л. 111

Нач. отд.	Соловьев		Сборные железобетонные изделия инженерных сооружений (по номенклатуре Главмоссинжстроя)		Альбом ПС-193	
Гл. инж.	Лобанов		Арматурные чертежи плиты днища (сетки)	Стадия	Лист	Арх. №
Руководитель	Кулешова			РЧ	111	4681/1
Исполнил	Мельникова			Онск	Мосинжпроект г. Москва	

Инв. № подл. | Подпись и дата | Взам. инв. №

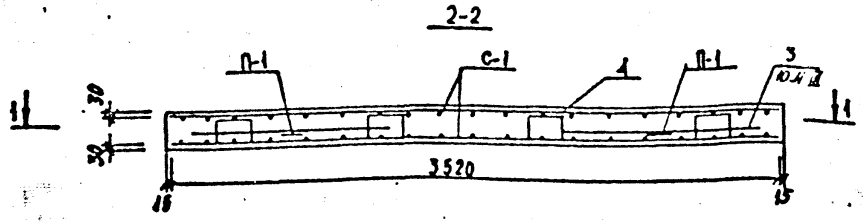

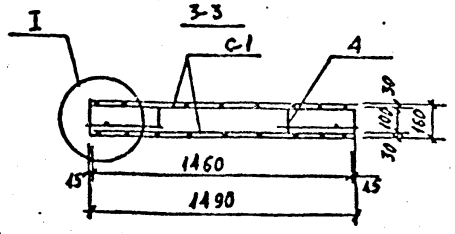

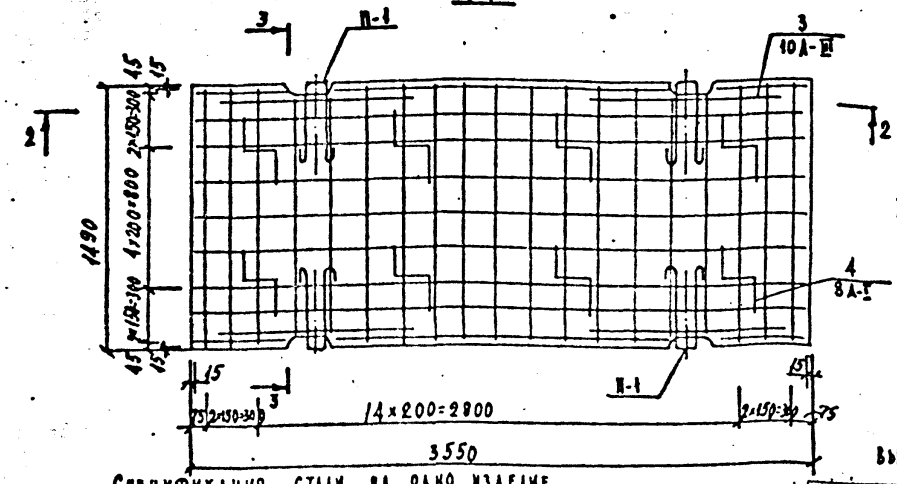

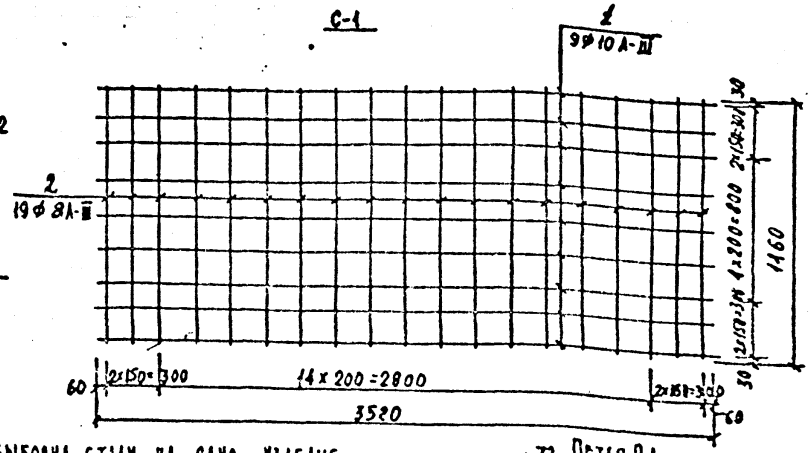

Спецификация стали на одно изделие

Марка	Поз.	Ø мм Вар.1	Ø мм Вар.2	Длина мм	Количество на марку	Количество на изделие	Общая длина м	Общая масса кг Вар.1	Общая масса кг Вар.2	Масса марки кг Вар.1	Масса марки кг Вар.2
С-1 12 шт.	1	10 А-III	12 А-II	3520	9	19	63,36	39,09	58,26	30,50	45,24
	2	8 А-III	10 А-II	1460	19	38	55,43	21,91	34,23		
Отдельн. стержни	3	10 А-II	12 А-I	850	-	4	3,40	2,10	3,02	0,52	0,76
	4	8 А-I	8 А-I	740	-	8	5,92	2,34	2,34	0,29	0,29
	5	14 А-I	14 А-I	1300	-	4	20	6,29	6,29	1,57	1,57

Примечание

Арматуру класса А-II по варианту 2 применять в случае отсутствия арматуры класса А-III

Выборка стали на одно изделие

Марка изделия	Арматурная сталь, кг										
	Класс А-III Вар.1 Ø мм 10	8	Итого	Класс А-II Вар.2 Ø мм 12	10	Итого	Класс А-I Ø мм 14	8	Итого	Всего Вар.1	Вар.2
ДСП3	4,19	21,91	83,10	59,23	34,23	93,51	6,29	2,34	8,63	71,75	102,14

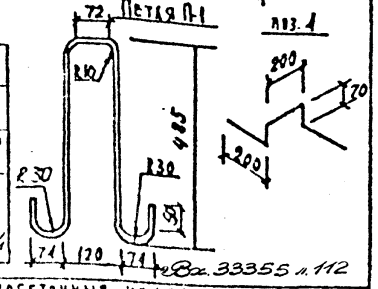

Вх. 33355 л. 112

Сборные железобетонные изделия инженерных сооружений / по номенклатуре глав Мосинжстроя/			Альбом ПС-143
Нач. отд. Юдеева			
Гл. инж. Асонин			
Рук. инж. Щеглов	Арматурный чертеж плиты временных дорог ДСП-8у	Стадия	Лист	Арх. №№
Конструктор Подгурская			42	
Техник Гребенева		ВИСИ	Мосинжпроект г. Москва	

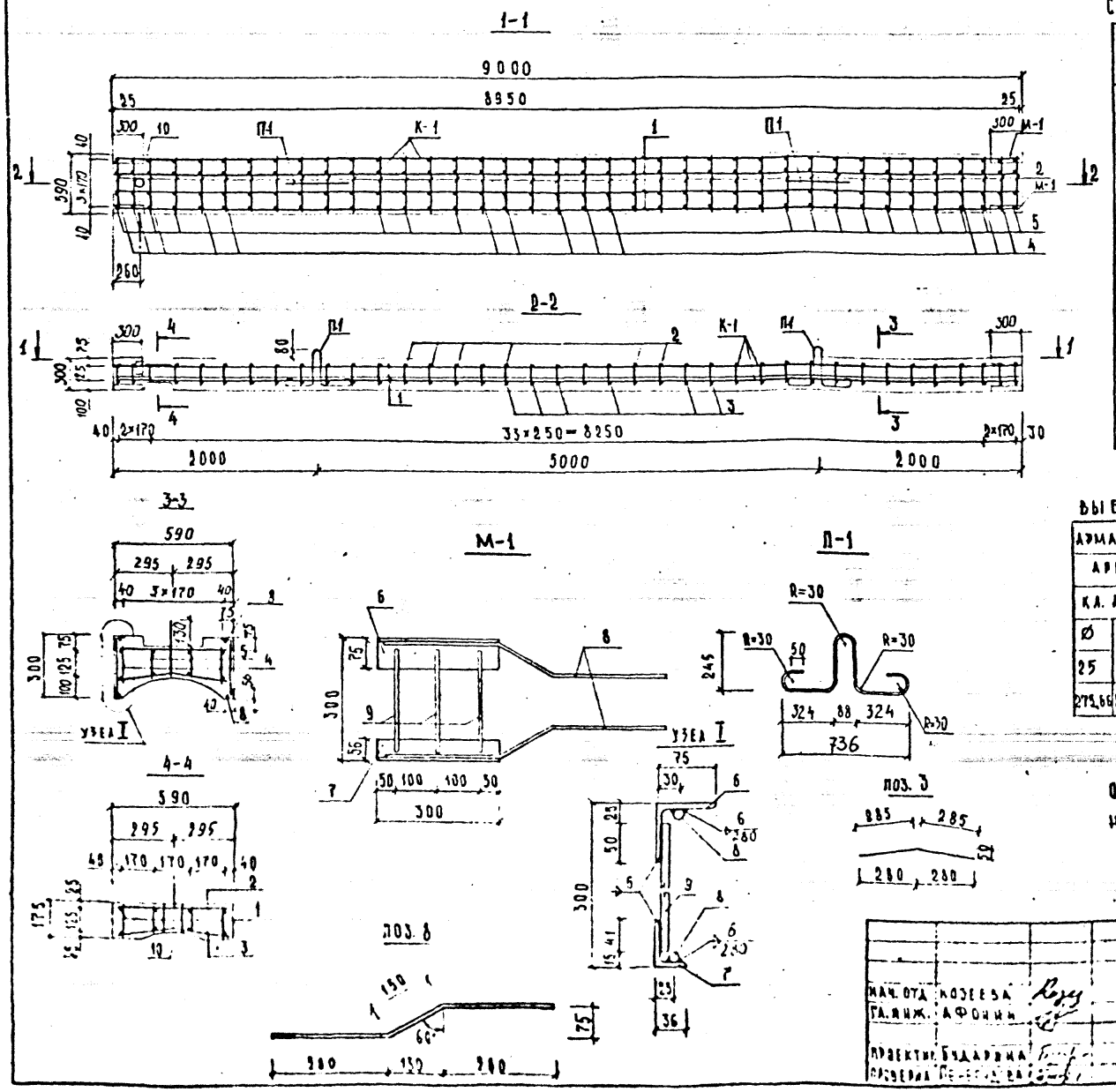

Спецификация стали на одно изделие

Марка	№ поз.	Ø, сечение мм	Длина мм	Кол-во, шт. на марку	Кол-во, шт. на издел.	Общая длина м	Общая масса кг	Масса марки кг
К-1 (1 шт.)	1	25 AII	8950	8	8	71.60	275,66	317,63
	2	10 AI	560	38	38	21.28	13.13	
	3	10 AI	590	38	38	22.42	13.83	
	4	10 AI	175	76	76	13.30	8.21	
	5	10 AI	145	76	76	11,02	6,80	
М-1 (4 шт.)	6	L75×75×5	300	1	4	1.20	6.96	4,73
	7	L56×36×5	300	1	4	1.20	4.15	
	8	12 AII	710	2	8	5,68	5,04	
	9	12 AII	260	3	12	3.12	2.77	
Труба б=6	10	$D_н$=102	145	1	1	0,15	2,06	2,06
П-1 (2 шт)	11	14 AI	1380	—	2	2.76	3.34	1,67

Выборка стали на одно изделие, кг

Арматурные изделия						Закладные изделия					Всего
Арматурная сталь						Профильная сталь			Армат. сталь	Итого	
Кл. AII		Кл. AI			Итого				Кл. AII		
Ø 25	Итого	Ø 10	Ø 14	Итого		L75×75×5	L56×36×5	Труба $D_н$=102	Ø 12		
275,66	275,66	41,97	3.34	45,31	320,97	6,96	4.15	2,06	7.81	20.98	341,95

Примечание

Опалубочный чертеж дан на листе №28

Вх. 33355 л. 113

Нач. отд.	Козеева		Сборные железобетонные изделия инженерных сооружений (по номенклатуре Главмосинжстроя)		Альбом ПС-143
Гл. инж.	Афонин		Арматурный чертеж разделительной перемычки РП-1	Стадия Р.4	Лист 103	Арх. № 4063 ПС
Проектир.	Бударина			Отск	Мосинжпроект г. Москва
Проверил	Пе[illegible]				

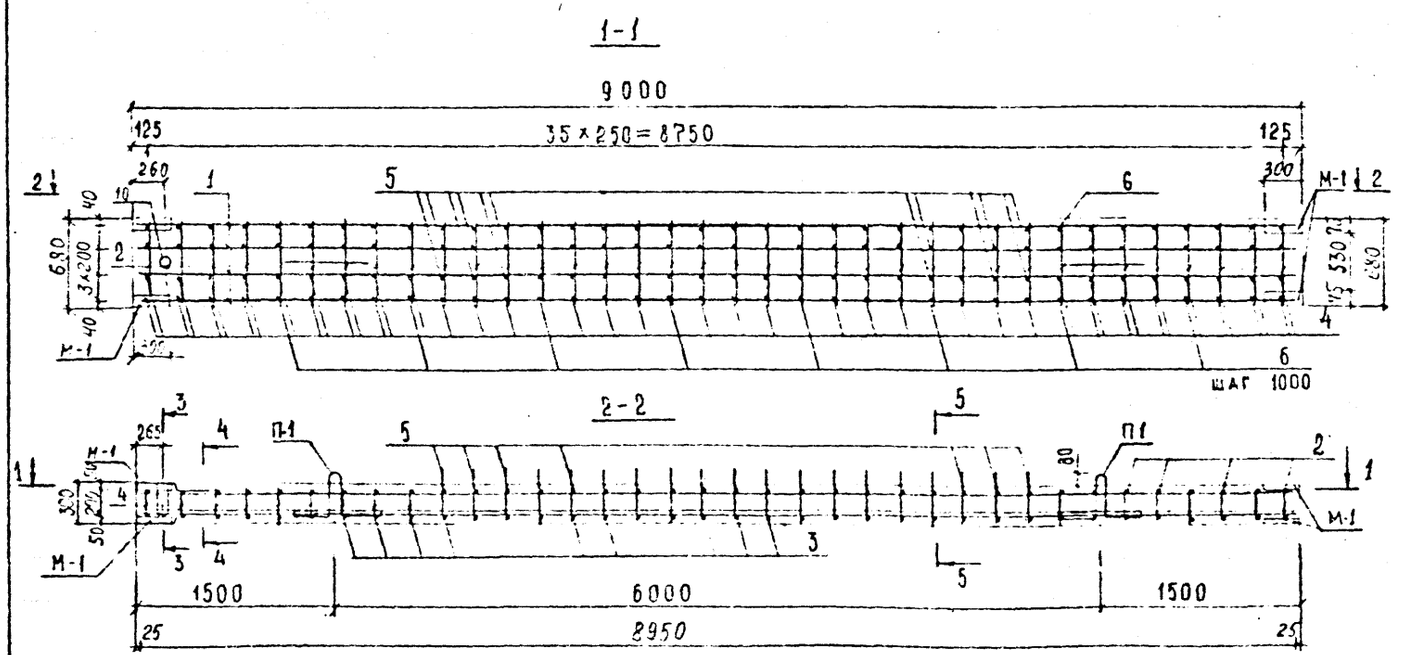

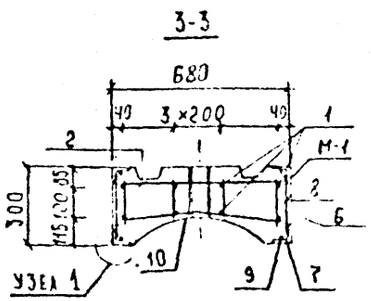

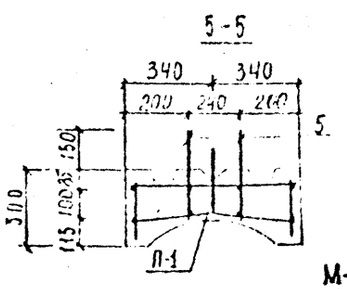

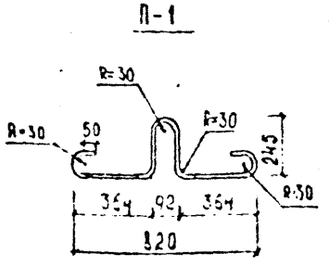

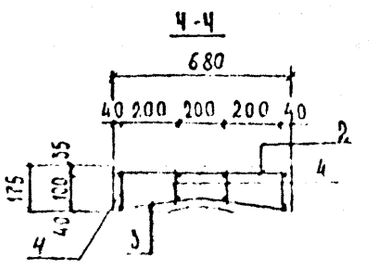

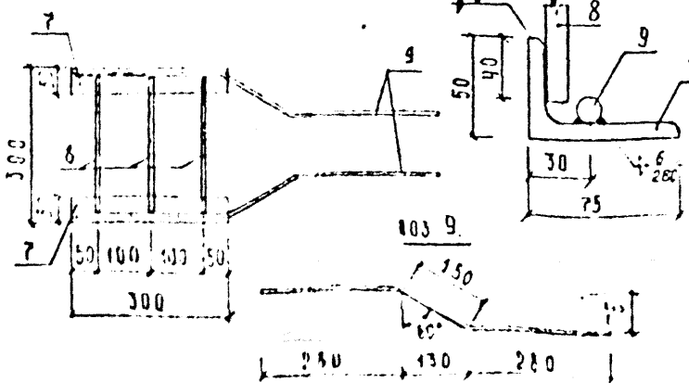

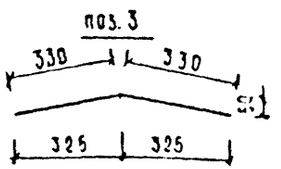

СПЕЦИФИКАЦИЯ СТАЛИ НА ОДНО ИЗДЕЛИЕ

Марка	№ поз.	Ø сечение мм	Длина мм	Кол-во шт. на марку	Кол-во шт. на изд.	Общая длина м	Общая масса кг	Масса марки кг
К-1 (1 шт.)	1	25 AII	8950	8	8	71.60	275.66	345.93
	2	12 AII	650	36	36	23.40	20.78	
	3	12 AII	660	36	36	23.76	21.10	
	4	12 AII	150	90	90	13.50	11.99	
	5	12 AII	370	38	38	14.06	12.48	
	6	12 AI	280	16	16	4.48	3.98	
М-1 (4 шт.)	7	L75×50×8	300	2	8	2.40	17.83	6,60
	8	12 AI	280	3	12	3.36	2.96	
	9	12 AI	710	2	8	5.68	5.04	
Труба Ø×δ	10	D=102	195	1	1	0.19	2.67	2.67
П-1 (2 шт.)	11	16 AI	1460	—	2	2.92	4.61	2.31

ВЫБОРКА СТАЛИ НА ОДНО ИЗДЕЛИЕ, КГ

Арматурные изделия						Закладные изделия				Итого	Всего
Арматурная сталь						Профильная сталь		Арматурная сталь			
Кл. AII			Кл. AI								
Ø 12	Ø 25	Итого	Ø 16	Итого	Итого	L75×50×8	Труба D=102	Ø 12	Кл. AI		
70,33	275.66	345,93	4,61	4,61	352,69	17.83	2,67	5,00	28,50	379,10	

ПРИМЕЧАНИЕ

ОПАЛУБОЧНЫЙ ЧЕРТЕЖ ДАН НА ЛИСТЕ №29

Вх. 33355 л. 114

Нач. отд.	Козеева		
Гл. инж.	Афонин		
Проверил	Сударина		
Гл. архит.			

Сборные железобетонные изделия инженерных сооружений, за исключением гидротехнических строений

Альбом ПС-143

Арматурный чертеж напорной перемычки П-2

Стадия	Лист	Листов
РД	104	
Опыт		

Арх. № 64070.ЗС

Росинжпроект г. Москва

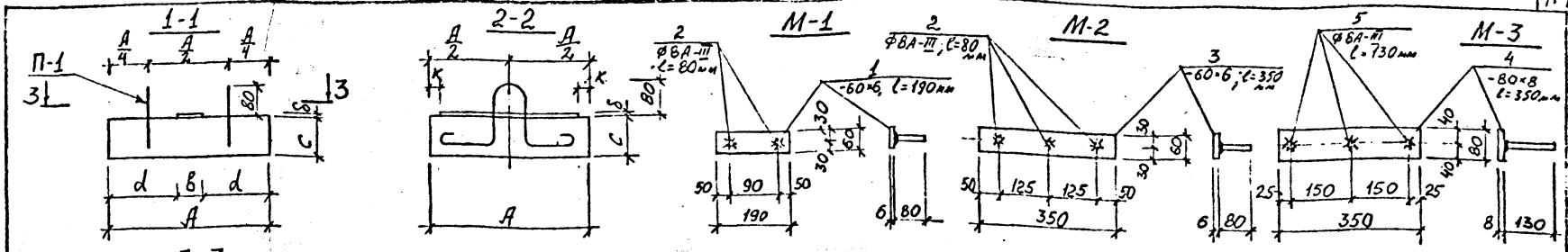

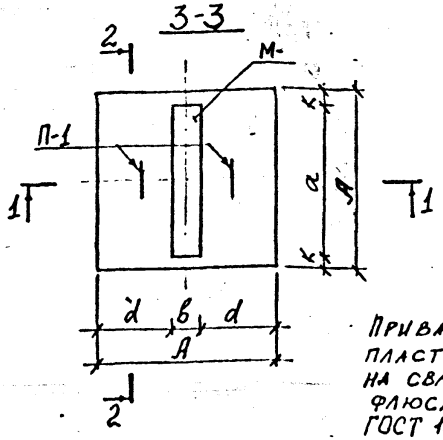

Петля П-1

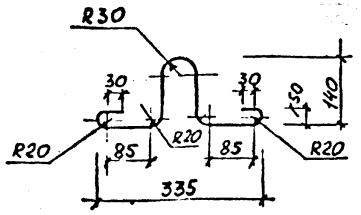

Приварка анкерных стержней к пластинам в тавр должна производиться на сварочных автоматах под слоем флюса в соответствии с СН 393-78 и ГОСТ 19292-73 или контактно-рельефной сваркой в соответствии с ТУ-400-201-1-80.

Спецификация стали на одно изделие

Марка	№ поз.	ф, мм сечение	Длина мм	Кол-во на марку шт.	Общая длина м	Общая масса кг	Масса марки кг
М-1	1	-60×6	190	1	0,19	0,54	0,60
	2	ф8А-III	80	2	0,16	0,06	
М-2	3	-60×6	350	1	0,35	0,99	1,09
	2	ф8А-III	80	3	0,24	0,10	
М-3	4	-80×8	350	1	0,35	1,76	1,91
	5	ф8А-III	130	3	0,39	0,15	
П-1	6	ф6А-I	710	1	0,71	0,16	0,16

Характеристика изделий.

Марка подушки	Геометрические размеры, мм: Dу труб	A	c	б	a	в	d	K
ОПТ-1	50-100	200	90	6	190	60	70	5
ОПТ-2	125-200	300	100	6	190	60	120	55
ОПТ-3	250-300	400	100	6	350	60	170	25
ОПТ-4	350-400	500	140	8	350	80	210	75

Марка подушки	Расход металла, кг: Закладные детали: Марка	Колич на 1 изд.	Общая масса кг	Подъемные петли: Марка	Колич. на 1 изд.	Общая масса кг	Расход на 1 изделие кг	Объем бетона М-300 М-50 м³	Масса ж.б. изделия т
ОПТ-1	М-1	1	0,60	—	—	—	0,60	0,0036	0,009
ОПТ-2	М-1	1	0,60	—	—	—	0,60	0,0090	0,023
ОПТ-3	М-2	1	1,09	П-1	2	0,32	1,41	0,0160	0,040
ОПТ-4	М-3	1	1,91	П-1	2	0,32	2,23	0,035	0,088

Примечания

1. Допускаемое отклонение от проектных размеров при изготовлении опорных подушек по длине, ширине и толщине ±5мм.
2. При отсутствии оборудования для приварки анкерных стержней в тавр закладные детали могут изготовляться в соответствии с чертежом лист № 108

Вх. 33355 л. 115

Изм.	Лист	№ докум.	Подп.	Дата
Нач. отд.		Дозеева		
Гл. инж.		Аронин		
Гл. инж.		Хайруллин		
Проект.		Хайруллин		
Провер.		[illegible]		

Сборные железобетонные изделия инженерных сооружений (по номенклатуре Главмосинжстроя)

Опорные подушки для теплопроводов Dу: 50÷400 мм

Альбом ПС-143

Стадия Р.Ч. | Лист 105 | Арх. № 4071/ПС

ОПСК | Мосинжпроект г. Москва

Инв. № | Подп. | Подпись и дата

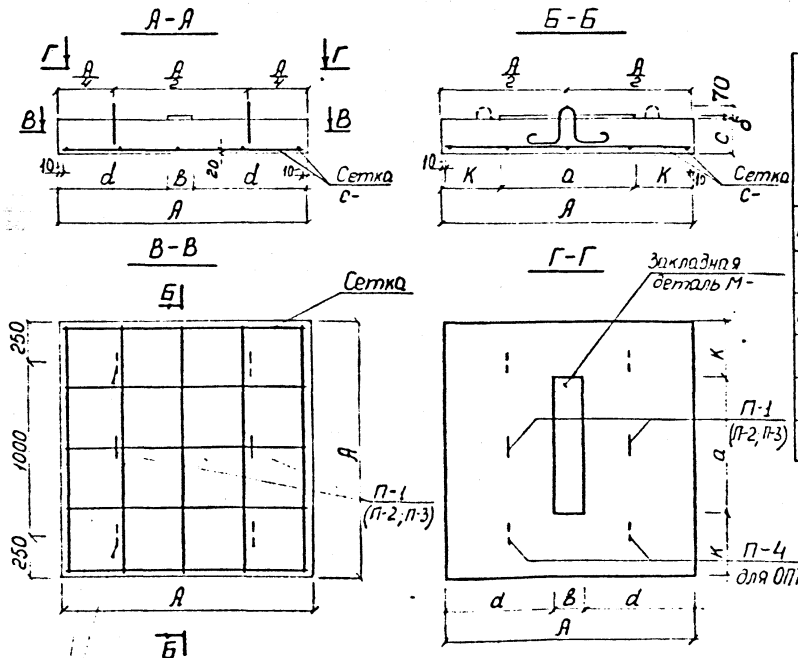

Характеристика изделия

Марка подушки	Расход металла, кг. Арматурные сетки: Марка	кол-во на 1 изделие	общий вес кг	Закладные детали: Марка	кол-во на 1 изделие	общий вес кг	Подъемные петли: Марка	кол-во на 1 изделие	общий вес кг	Расход на 1 изделие, кг	Объем бетона М-200 м³	Масса изделия кг
ОПТ-5	С-1	1	1,99	М-1	1	2,97	П-1	2	0,34	5,30	0,059	0,148
ОПТ-6	С-2	1	5,40	М-1	1	2,97	П-2	2	0,32	8,69	0,056	0,140
ОПТ-8	С-3	1	7,60	М-2	1	5,96				14,22	0,113	0,284
ОПТ-10	С-4	1	20,96	М-3	1	7,95	П-3	2	0,66	29,57	0,216	0,540
ОПТ-12	С-5	1	28,56	М-4	1	9,03				38,25	0,216	0,540
ОПТ-14	С-6	1	39,43	М-4	1	9,03	П-4	4	2,36	50,82	0,426	1,070

Марка	Геометрические размеры, мм: Ду труб	А	с	δ	а	Б	d	К
ОПТ-5	450-500	650	140	8	450	100	275	100
ОПТ-6	600	750	140	8	450	100	325	150
ОПТ-8	700-800	950	140	8	600	150	375	150
ОПТ-10	900 или 1000	1200	150	8	800	150	525	200
ОПТ-12	1200	1200	150	8	900	150	525	150
ОПТ-14	1400	1500	190	8	900	150	675	300

Примечания:

1. Сетки и каркасы см. лист № 107
2. Допускаемое отклонение от проектных размеров при изготовлении опорных подушек по длине, ширине и толщине ±5 мм

Вх. 33355 л. 116

Опорные подушки для трубопроводов Ду=450÷1400мм

Сетки С-1 ÷ С-6

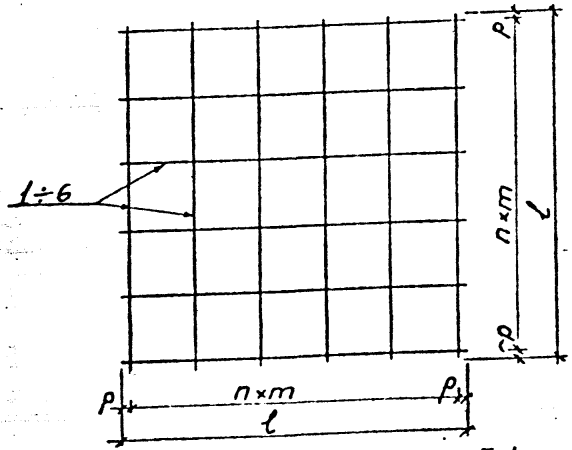

Петли П-1 ÷ П-4

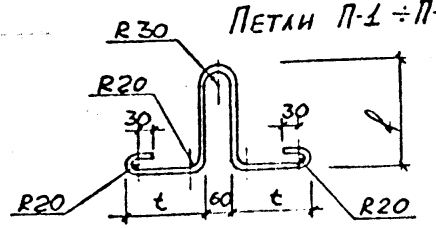

Геометрические размеры сеток.

Марка подушки	Марка сетки	l мм	m мм	n	p мм
ОПТ-5	С-1	630	200	3	15
ОПТ-6	С-2	730	140	5	15
ОПТ-8	С-3	880	140	6	20
ОПТ-10	С-4	1180	120	9	50
ОПТ-12	С-5	1180	120	9	50
ОПТ-14	С-6	1480	100	14	40

Геометрические размеры петель

Марка подушки	Марка петли	f мм	t мм
ОПТ-5	П-1	180	130
ОПТ-6	П-2	140	140
ОПТ-8 ОПТ-10 ОПТ-12	П-3	190	150
ОПТ-14	П-4	230	170

Спецификация стали на одно изделие

Марка	№ поз.	ф, мм сечение	Длина мм	Кол-во на марку шт	Общая длина м	Общая масса кг	Масса марки кг
С-1	1	ф8 А-III	630	8	5,04	1,99	1,99
С-2	2	ф10 А-III	730	12	8,76	5,40	5,40
С-3	3	ф10 А-III	880	14	12,32	7,60	7,60
С-4	4	ф12 А-III	1180	20	23,60	20,96	20,96
С-5	5	ф14 А-III	1180	20	23,60	28,56	28,56
С-6	6	ф12 А-III	1480	30	44,40	39,43	39,43
М-1	7	-100×8	450	1	0,45	2,83	2,97
	8	ф8А-III	90	4	0,36	0,14	
М-2	9	-150×8	600	1	0,60	5,65	5,96
	10	ф8А-III	130	6	0,78	0,31	
М-3	11	-150×8	800	1	0,80	7,54	7,95
	10	ф8А-III	130	8	1,04	0,41	
М-4	12	-150×8	900	1	0,90	8,48	9,03
	13	ф8А-III	140	10	1,40	0,55	
П-1	14	ф6 А-I	770	1	0,77	0,17	0,17
П-2	15	ф6А-I	710	1	0,71	0,16	0,16
П-3	16	ф8 А-I	830	1	0,83	0,33	0,33
П-4	17	ф10А-I	950	1	0,95	0,59	0,59

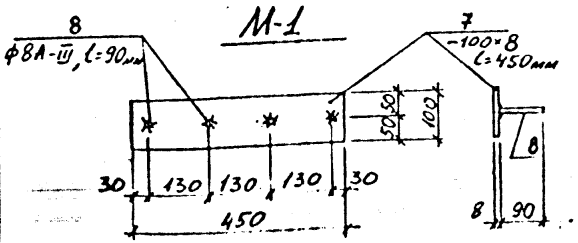

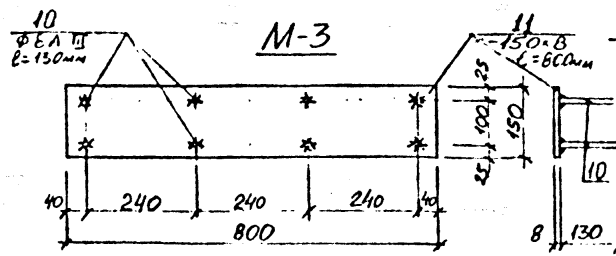

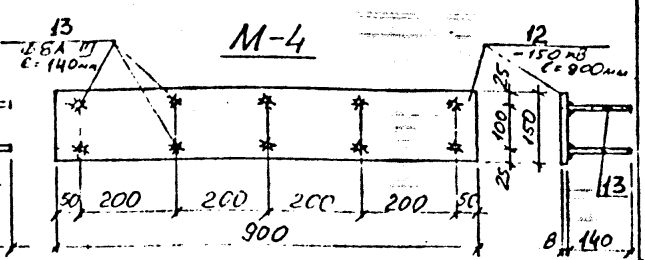

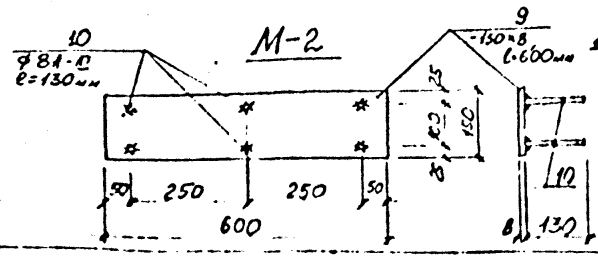

Примечания.

1. Приварка анкерных стержней к пластинам в тавр должна производиться на сварочных автоматах под слоем флюса в соответствии с СН 393-78 и ГОСТ 19292-73 или контактно-рельефной сваркой в соответствии с ТУ-400-201-1-80

2. При отсутствии оборудования для приварки анкерных стержней в тавр закладные изделия могут изготовляться в соответствии с чертежом. Лист № 108 Вх. 33355 л.117

Изм.	Лист	№ докум.	Подп.	Дата
Нач. отд.		Козеева		
Гл. инж. отд.		Афонин		
Ст. инж.		Хайруллин		
Проектир.		Хайруллин		
Проверил		Бурцев		

Сборные железобетонные изделия инженерных сооружений (по номенклатуре Главмосинжстроя)

Опорные подушки для теплопроводов $Д_у = 450 \div 1400$ мм

Арматурные изделия.

Стадия	Лист	Арх №
Р.Ч.	107	4013/ПС

ОНСК

Мосинжпроект г. Москва

Альбом ПС-143

Инв. № подл. | Подпись и дата

М-1, М-2, М-3

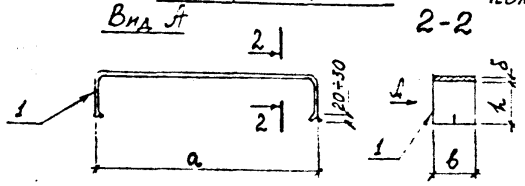

М-4; М-5

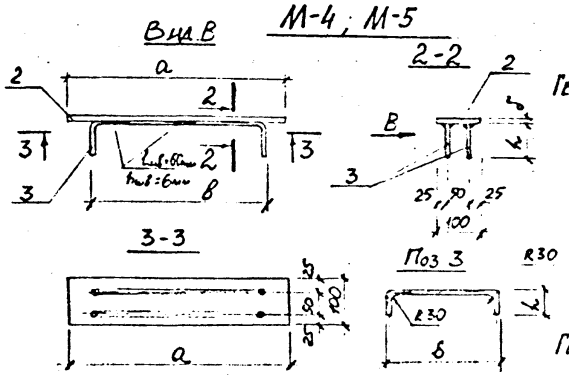

М-6; М-7; М-8

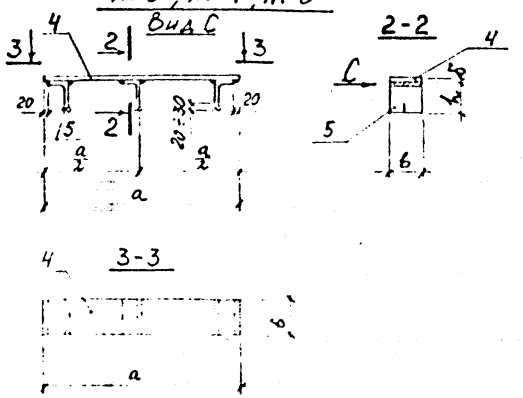

Геометрические размеры закладных изделий

Марка подушки	Марка заклад изделия	a мм	в мм	h мм	δ мм
ОПТ-2	М-1	200	65	40	6
ОПТ-3	М-2	300	65	50	6
ОПТ-4	М-3	400	65	50	6

Геометрические размеры закладных изделий

Марка подушки	Марка заклад изделия	a мм	в мм	h мм	δ мм
ОПТ-5	М-4	450	300	60	8
ОПТ-6	М-5	500	420	60	8

Геометрические размеры закладных изделий

Марка подушки	Марка заклад изделия	a мм	в мм	h мм	δ мм
ОПТ-8	М-6	700	150	63	8
ОПТ-10 ОПТ-12	М-7	900	150	100	8
ОПТ-14	М-8	1000	150	100	8

Спецификация стали на одно изделие.

Марка заклад. изделия	№ поз	ф, мм Сечение	Длина мм	Кол-во на марку шт	Общая длина м	Общая масса кг	Масса марки кг
М-1	1	-65×6	300	1	0,30	0,92	0,92
М-2	1	-65×6	420	1	0,42	1,29	1,29
М-3	1	-65×6	520	1	0,52	1,59	1,59
М-4	2	-100×8	450	1	0,45	2,83	3,32
	3	ф10А-II	400	2	0,80	0,49	
М-5	2	-100×8	500	1	0,50	3,14	3,78
	3	ф10А-II	520	2	1,04	0,64	
М-6	4	-150×8	700	1	0,70	6,59	8,67
	5	L63×40×6	150	3	0,45	2,08	
М-7	4	-150×8	900	1	0,90	6,48	12,92
	5	L100×63×8	150	3	0,45	4,44	
М-8	4	-150×8	1000	1	1,00	9,42	13,86
	5	L100×63×8	150	3	0,45	4,44	

Примечание

По настоящему чертежу изготавливаются закладные детали при отсутствии оборудования для приварки анкерных стержней к пластинам в тавр на сварочных автоматах под слоем флюса или при отсутствии контактно-рельефной сварки.

Вх. 33355 л. 118

Изм.	Лист	Подпись		Сборные железобетонные изделия инженерных сооружений (по номенклатуре Главмосинжстроя)	Альбом ПС-143
Нач. отд.	Колесова				
Гл. инж.	Лосинин			Закладные детали опорных подушек	Стадия Р4 / Лист 108 / Арх. №
Ст. инж.	Кайдукин				
Проектир.	Кайдукин			Вариант	ОНСК / Мосинжпроект г. Москва

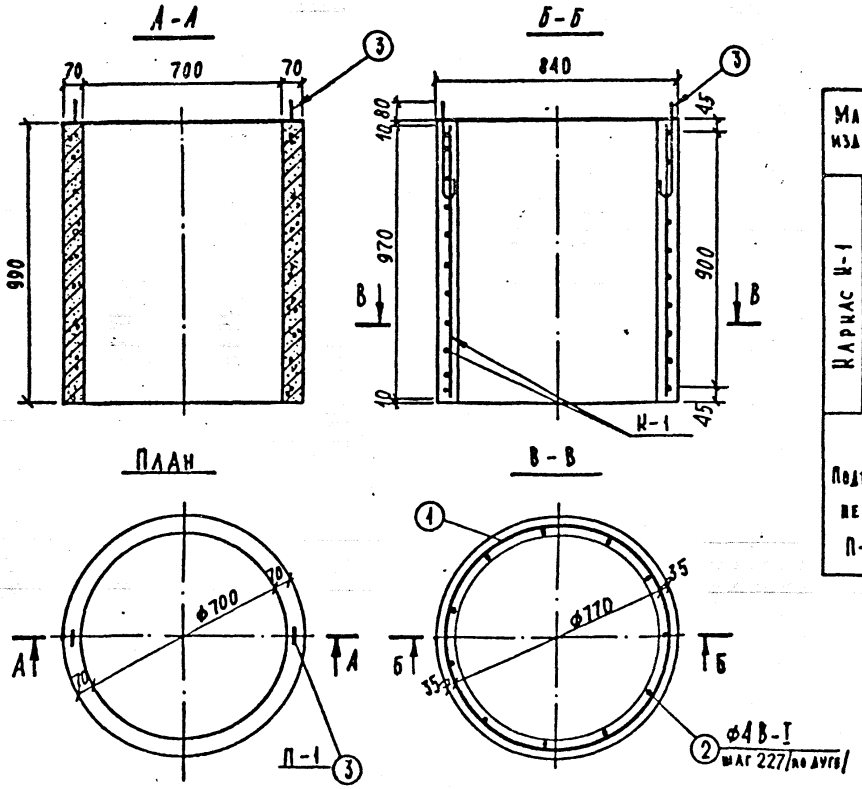

Спецификация арматуры

Марка изделия		Эскиз	NN поз.	Диаметр мм класс арматуры	Длина поз. мм	Колич. шт.	Общая длина м
Каркас К-1	Спираль	50 8×100=800 50; ф770; 9×100=900	1	ф4В-I	26798	1	26,80
		970	2	ф4В-I	970	11	10,67
Подъемн. петля П-1		R30; 340; R20; 20	3	ф8А-I	840	2	1,68

Выборка арматуры

Класс стали		В-I	А-I
Диаметр арматуры	мм	4	8
Длина	м	37,47	1,68
Вес	кг	3,71	0,66
Общий вес по классам	кг	3,71	0,66
Расход арматуры на изделие	кг	4,37	

Характеристика изделия

Марка изделия	Вес т	Марка бетона	Объём бетона м³	Расход арматуры кг
К-7-10	0,42	300	0,168	4,37

Марка бетона по морозостойкости Мр - 100

Вх. 33355 л. 119

				Сборные железобетонные изделия инженерных сооружений /по номенклатуре Главмосинжстроя/			Альбом ПС-143
Нач. отд.	Козеева			Кольцо горловины К-7-10	Стадия	Лист	Арх. №
Гл. инж.	Афонин				Р Ч	109	2015/ПС
Вед. инж.	Каминская				ОИСИ	Мосинжпроект г. Москва	
Проект							
Провер.							

Инв. № подл. | Подп. и дата

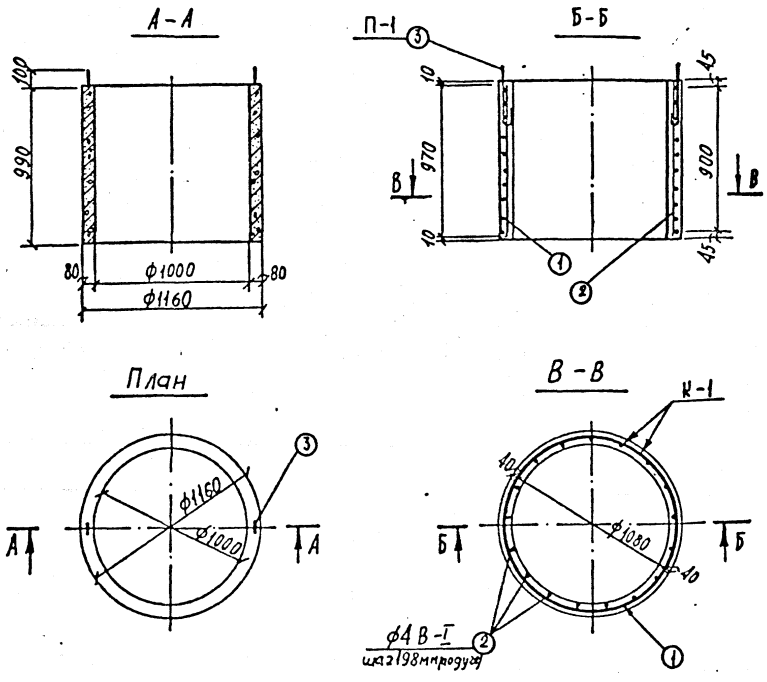

Спецификация арматуры

Марка изделия		Эскиз	NN поз.	Диаметр мм класс арматур.	Длина позиции мм	Колич. шт.	Общая длина м
Каркас К-1	Спираль	50 8×100=800 50; ф1080; 9×100=900	1	ф4 В-I	37800	1	37,8
	—	970	2	ф4 В-I	970	17	16,49
Подъемная петля П-1		R35; 425; R25; 30	3	ф10 А-I	1060	2	2,12

Выборка арматуры

Класс арматуры		В-I	А-I
Диаметр арматуры	мм	4	10
Длина	м	54,29	2,12
Вес	кг	5,4	1,31
Общий вес по классам	кг	5,4	1,31
Расход арматуры на изделие	кг	6,71	

Характеристика изделия

Марка изделия	Вес т	Марка бетона	Объем бетона м3	Расход арматуры кг
К-10-10	0,68	300	0,27	6,71

Марка бетона по морозостойкости Мрз-100.

Вх. 33355 л. 120

Нач. отд.	Козеева		Сборные железобетонные изделия инженерных сооружений /по номенклатуре Главмосинжстроя/	Альбом ПС-143
Гл. инж.	Афонин		Кольцо горловины К-10-10	Стадия / Лист / Дата
Вед. инж.	Каминская			ОНСК / Мосинжпроект г. Москва
Проект.				
Провер.				

Инв. N подл. | Подп. и дата

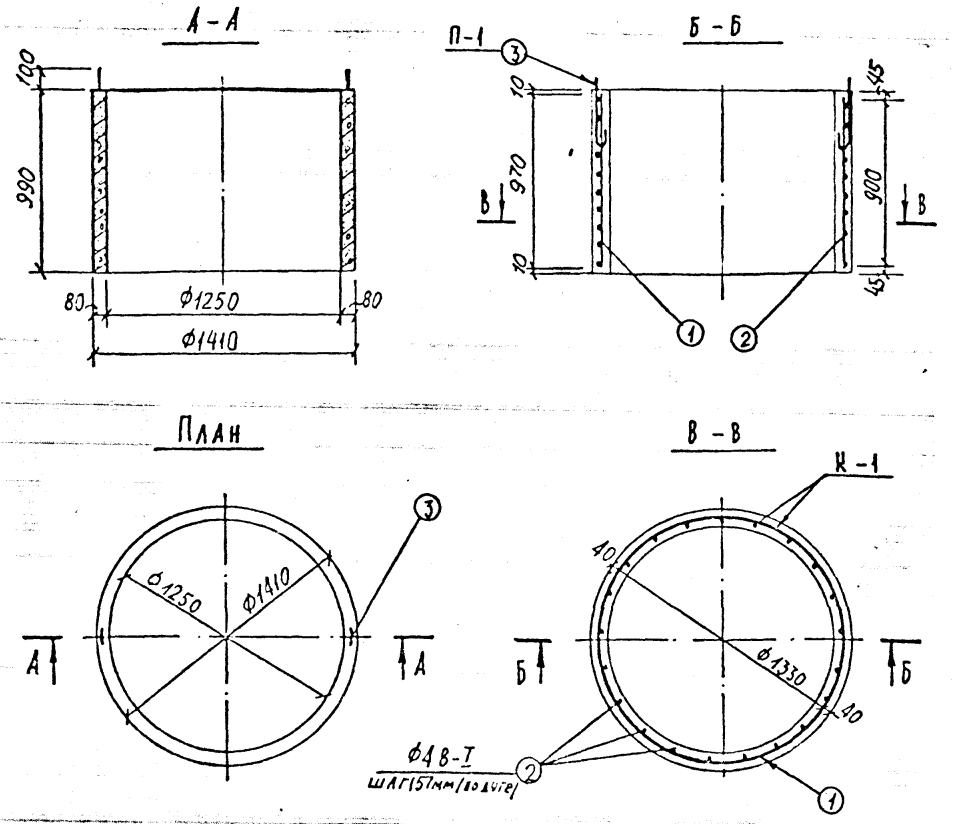

Спецификация арматуры

Марка изделия		Эскиз	Мм поз.	Диаметр мм класс арматур.	Длина поз. мм	Колич. шт.	Общая длина м
Каркас К-1	Спираль	50 8x100=800 50; Ф1330; 9x100=900	1	Ф4В-I	46350	1	46,35
	—	970	2	Ф4В-I	970	21	20,37
Подъемн. петля П-1		R35; 425; R25; 30	3	Ф10А-I	1060	2	2,12

Выборка арматуры

Класс арматуры		В-I	А-I
Диаметр арматуры	мм	4	10
Длина	м	66,72	2,12
Вес	кг	6,61	1,31
Общий вес по классам	кг	6,61	1,31
Расход арматуры на издел.	кг	7,92	

Характеристика изделия

Марка изделия	Вес т	Марка бетона	Объём бетона м3	Расход арматуры кг
К-12-10	0,83	300	0,33	7,92

Марка бетона по морозостойкости Мрз-100.

Вх. 33355 л. 121

Сборные железобетонные изделия инженерных сооружений /по номенклатуре Главмосинжстроя/			Альбом ПС-143
Нач. отд.	Козеева		Кольцо горловины К-12-10
Гл. инж.	Афонин		Стадия / Лист / Арх. №
Зав. инж.	Каминский		Инж. / Проект
Проект			Инж. / Проект г. Москва
Пролер			

Инв. № подл. | Подп. и дата

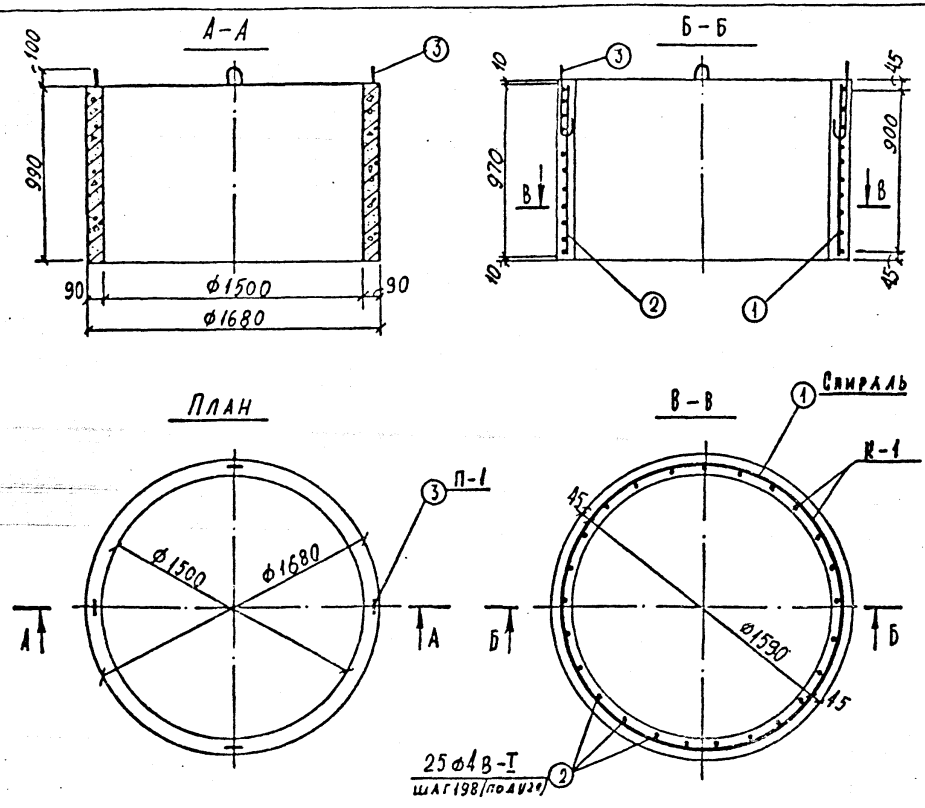

Спецификация арматуры

Марка изделия		Эскиз	NN поз.	Диаметр мм класс арматуры	Длина поз. мм	Колич. шт	Общая длина м
Каркас К-1	Спираль	50, 8×100, 50; Ф1590; 9×100	1	Ф4В-I	55400	1	55,4
	—	970	2	Ф4В-I	970	25	24,25
Подъемная петля П-1		R35; 425; 30; R25	3	Ф10А-I	1060	4	4,24

Выборка арматуры

Класс арматуры	—	В-I	А-I
Диаметр арматуры	мм	4	10
Длина	м	79,65	4,24
Вес	кг	7,89	2,62
Общий вес по классам	кг	7,89	2,62
Расход арматуры на изделие	кг	10,51	

Характеристика изделия

Марка изделия	Вес т	Марка бетона	Объем бетона м3	Расход арматуры кг
К-15-10	1,10	300	0,44	10,51

Марка бетона по морозостойкости Мрз-100

Вх. 33355 л. 122

Нач. отд.	Козеева		Сборные железобетонные изделия инженерных сооружений /по номенклатуре Главинжстроя/		Альбом ПС-143
Гл. инж.	Афонин		Кольцо горловины К-15-10	Стадия	Лист
Вед. инж.	Каминская			ОНСК	Мосинжпроект г. Москва
Проект.					
Провер.					

Инв. № подл. | Подп. и дата

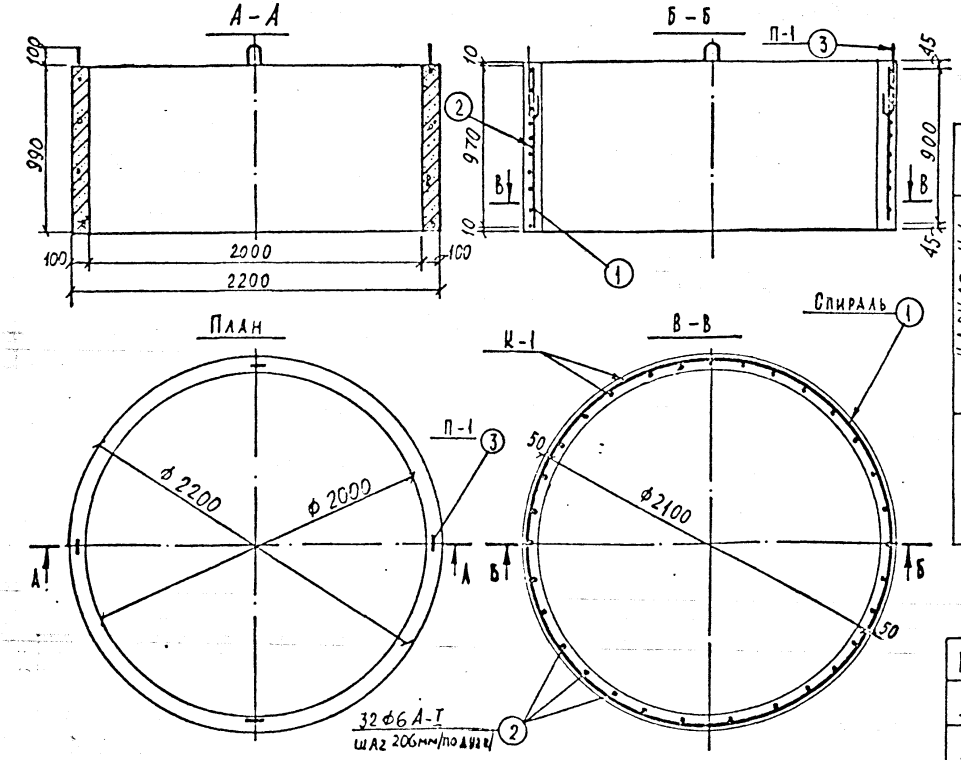

Спецификация арматуры

Марка изделия		Эскиз	№№ поз.	Диаметр мм класс арматур	Длина поз. мм	Колич. шт.	Общая длина m
Каркас К-1	Спираль	50 800 50; 2100; 9×100=900	1	Ф4 В-I	72940	1	72,94
	—	970	2	Ф6 А-I	970	32	31,04
Подъемн. петля П-1		425; R35; 30; R25	3	Ф10 А-I	1060	4	4,24

Выборка арматуры

Класс арматуры		В-I	А-I	
Диаметр арматуры	мм	4	10	6
Длина	м	72,94	4,24	31,04
Вес	кг	7,26	2,61	6,89
Общий вес по классам	кг	7,26	9,50	
Расход арматуры на изделие	кг	16,76		

Характеристика изделия

Марка изделия	Вес т	Марка бетона	Объем бетона м³	Расход арматуры кг
К-20-10	1,65	300	0,66	16,76

Марка бетона по морозостойкости Мрз-100

Вх. 33355 л. 123

Нач. отд.	Козеева		
Гл. инж.	Афонин		
Вед. инж.	Каминская		
Проект.			
Провер.			

Сборные железобетонные изделия инженерных сооружений по номенклатуре Главмоссинжстроя

Альбом [illegible]-143

Кольцо горловины К-20-10

Стадия [illegible]

Снск

Мосинжпроект г. Москва

Инв. № подл. | Подп. и дата

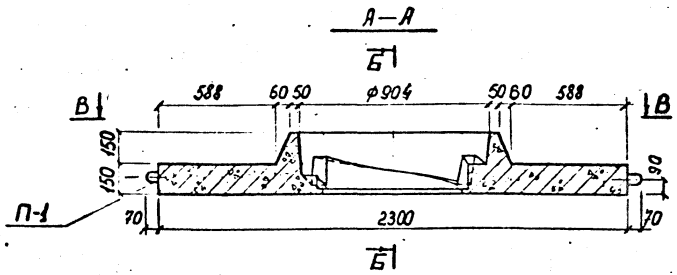

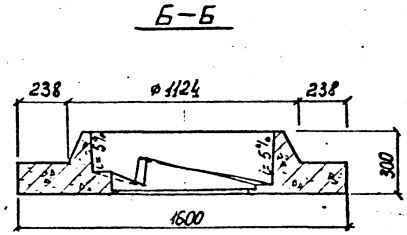

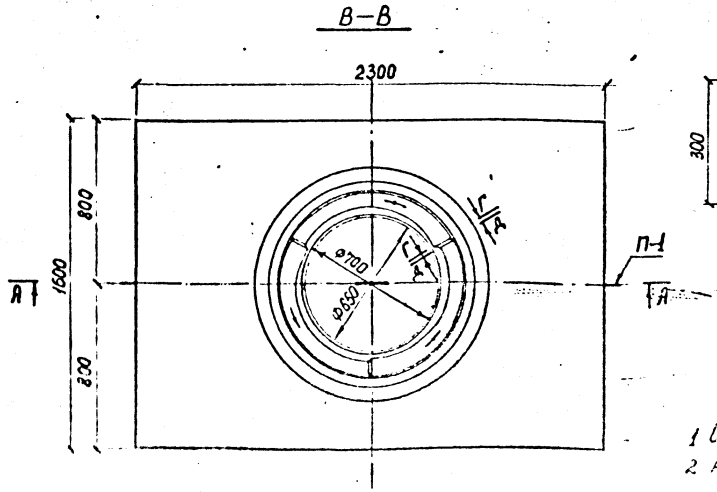

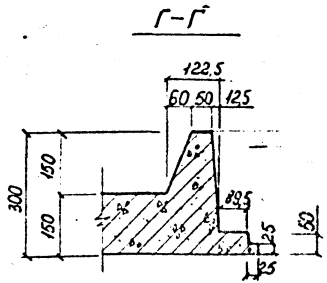

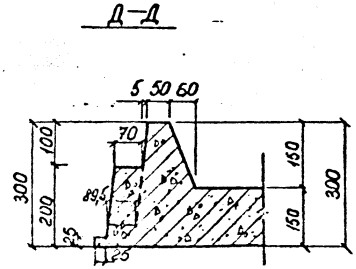

Характеристика изделия

Марка изделия	Вес т	Марка бетона	Объем бетона, м³	Расход арматуры	Содержание металла, кг/м³
ОП - 7	1,32	М-300 Мрз-200	0,53	30,95	58,40

Примечания:

1 Отпускная прочность изделия 100 % от R

2 Арматурный чертеж дан на листе №115

Согласовано.

Вх. 33355 л.124

Нач. отд.	Козеева		Сборные железобетонные изделия [illegible] сооружений (по номенклатуре [illegible])	Альбом ПО-143
Гл. инж.	Афонин		Опорная плита ОП-7 Опалубочный чертеж	Лист / Арх №
Вед. инж.	Щепин			ОНСК г. Москва
Проект.	[illegible]			
Инж.	Щепин			

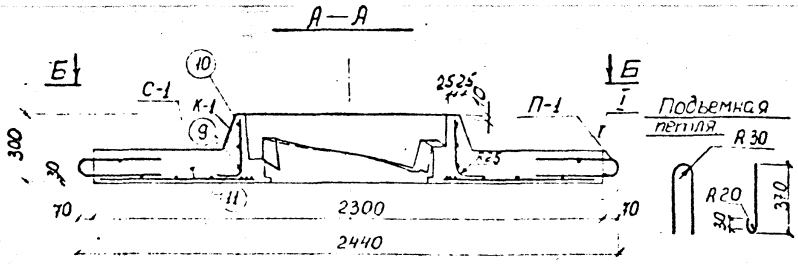

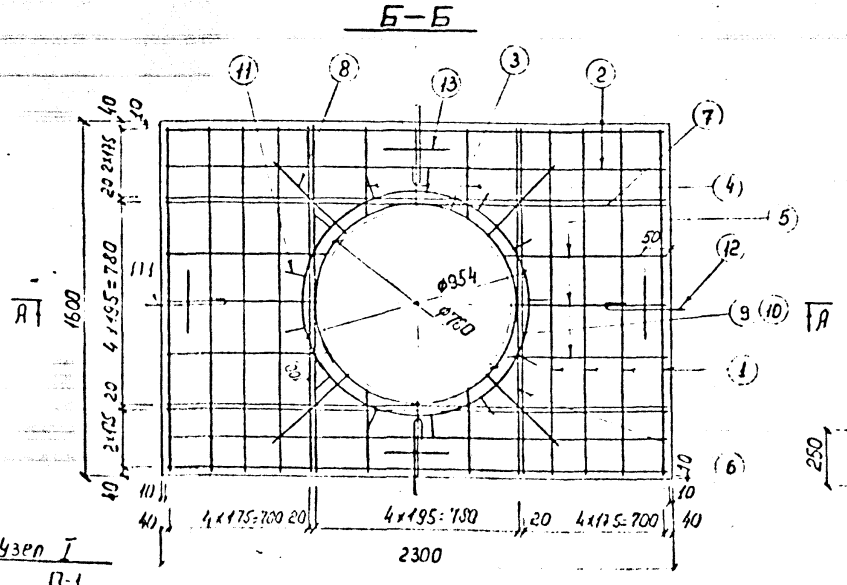

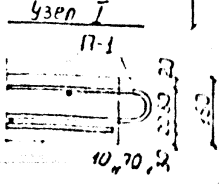

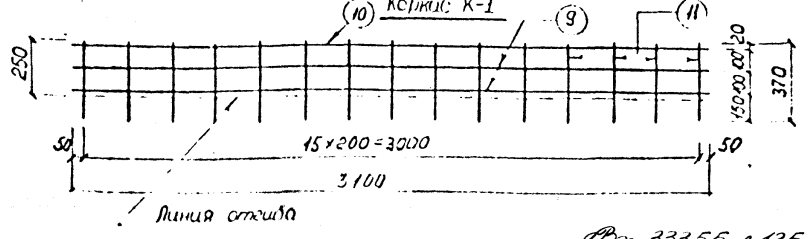

Спецификация арматуры.									
Марка	Кол-во на изд	№№ поз.	Сечение, мм кл. арм.	Длина, мм	на марку			на изделие	
					Кол-во, шт	Длина м	Вес кг	Длина м	Вес кг
С-1	1шт	1	ф8 А-III	1580	8	12,64	4,99	12,64	4,99
		2	ф8 А-III	2280	4	9,12	3,60	9,12	3,60
		3	ф10 А-III	2490	1	2,49	1,54	2,49	1,54
		4	ф8 А-III	420	6	2,52	1,00	2,52	1,00
		5	ф8 А-III	770	6	4,62	1,82	4,62	1,82
		6	ф10 А-III	1580	4	6,32	3,90	6,32	3,90
		7	ф10 А-III	2280	4	9,12	5,63	9,12	5,63
		8	ф8 А-III	500	4	2,00	0,79	2,00	0,79
К-1	1шт	9	ф6 А-I	3100	2	6,20	1,38	6,20	1,38
		10	ф10 А-II	3100	1	3,10	1,91	3,10	1,91
		11	ф6 А-I	370	16	5,92	1,31	5,92	1,31
Подъемн петля П-1	4шт	12	ф10 А-I	950	1	0,95	0,59	3,80	2,36
		13	ф10 А-I	300	1	0,3	0,18	1,20	0,72

Выборка стали на одно изделие, кг.						
Арматурная сталь ГОСТ 5781-75						Всего
Класс А-I		Итого	Класс А-III		Итого	
ф мм			ф мм			
6	10		8	10		
2,69	3,08	5,77	12,20	12,98	25,18	30,95

Примечания:

1. Защитный слой для рабочей арматуры принят равным 20 мм.
2. Каркас К-1 свернуть в кольцо ф 954 мм.
3. Каркас К-1 и сетки С-1 перед установкой в форму связать в 3-4 местах.

Вх. 33355 л. 125

Сборные железобетонные изделия инженерных сооружений (по номенклатуре Главмосинжстроя)					Альбом ПС-143
Опорная плита ОП-7 Арматурный чертеж	Стадия	Лист			Арх. №
		115			
	ОПСК	г. Москва Мосинжпроект			

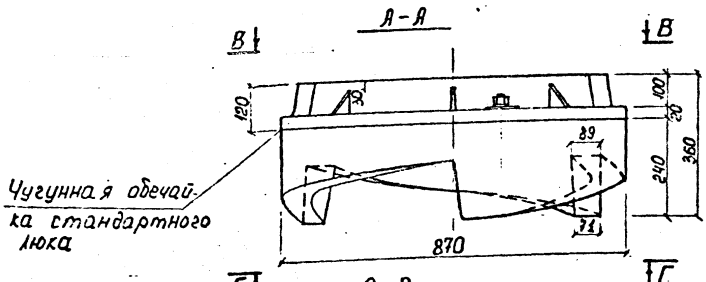

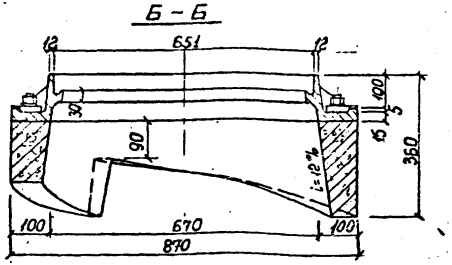

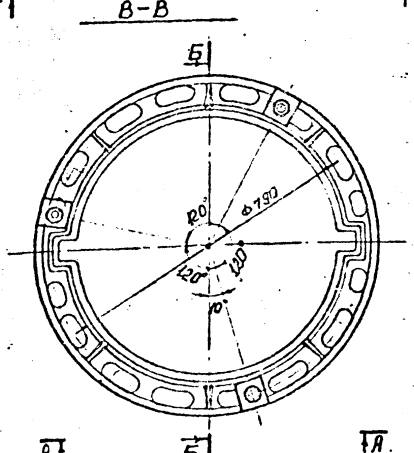

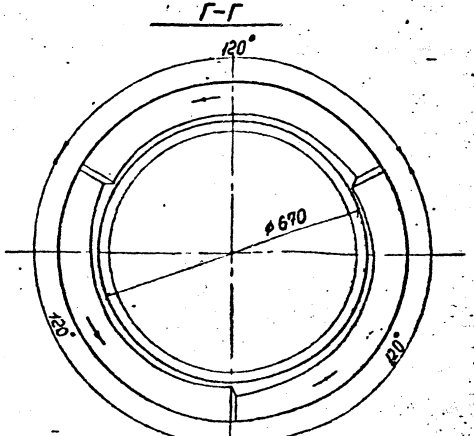

Развертка наружной поверхности кольца.

Характеристика изделия.

Марка изделия	Вес т	Марка бетона	Объем бетона, м³	Расход арматуры, кг	Содержание мет. кг/м
ПК-7С	0,090	М-300 Мрз-200	0,036	9,80	272,22
	Вес чугунной обечайки - 50 кг				
	Общий вес изделия - 140 кг				

Согласовано:

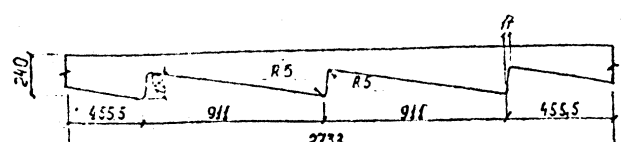

Примечания: 1. Отпускная прочность изделия 100% от R
2. Арматурный чертеж дан на листе № 117

Вх. 33355 л. 126

Нач. отд.	Козеева		Сборные железобетонные изделия инженерных сооружений (по номенклатуре Главмосинжстроя)		Альбом ПС-143
Гл. инж.	Афонин		Поворотное кольцо ПК-7С Опалубочный чертеж.	Стадия	Лист	Арх. №
Вед. инж.	Щепин			Р.Ч.	116	
Проект.	Максимова			ОНСК	г. Москва Мосинжпроект	
Проверил	Щепин					

Стандартная чугунная обечайка

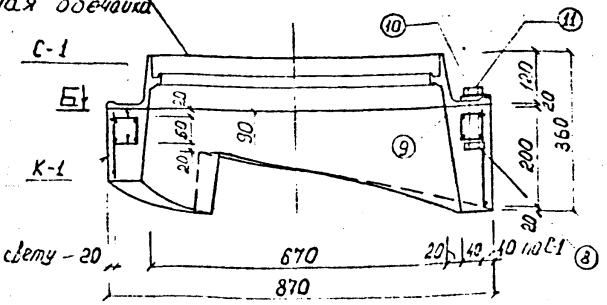

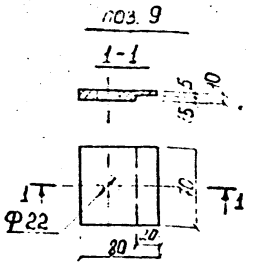

Спецификация арматуры

Марка	Кол-во на изд	№ поз.	Сечение мм	Длина мм	на марку кол-во	на марку длина м	на марку вес кг	на изделие длина м	на изделие вес кг
С-1	2 шт	1	⌀10 А-I	2580	1	2,58	1,59	5,16	3,18
		2	⌀10 А-I	2330	1	2,33	1,44	4,66	2,88
		3	⌀6 А-I	90	6	0,54	0,12	108	0,24
		4	⌀6 А-I	130	6	0,78	3,17	1,56	0,34
К-1	1 шт	5	⌀6 А-I	2640	1	2,64	0,59	2,64	0,59
		6	⌀6 А-I	перем	15	1,88	0,42	1,88	0,42
		7	⌀6 А-I	940	3	2,82	0,63	2,82	0,63
ГОСТ 7798-70 болт	3 шт	8	М20×60	150	1	0,15	0,43	0,45	1,29
ГОСТ 6402-70 шайба Ст-3	3 шт	9	80×70	—	1	—	0,00043	—	0,00129
ГОСТ 6402-70 шайба	3 шт	10	⌀20	—	1	—	0,0123	—	0,037
ГОСТ 5915-70 гайка	3 шт	11	М20	—	1	—	0,0033	—	0,19

Б—Б

Сетка С-1

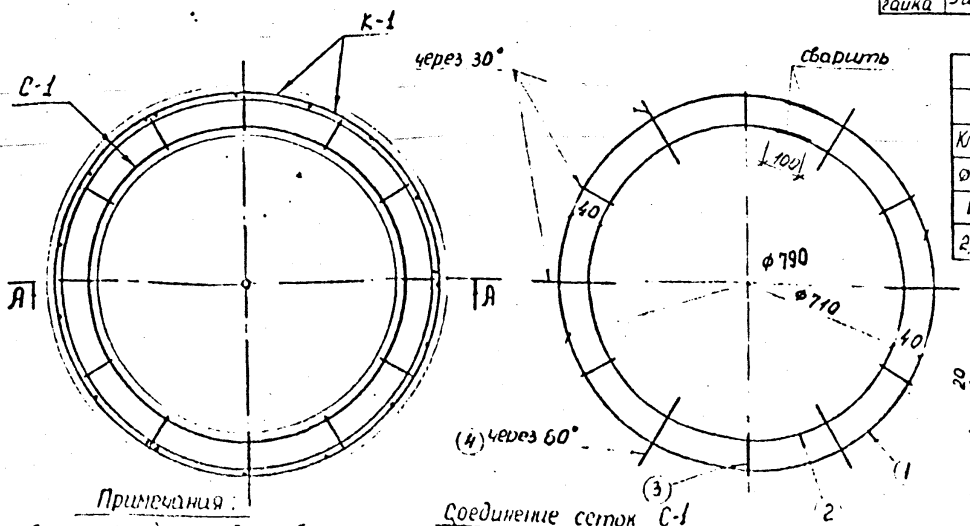

Соединение сеток С-1

Выборка стали на одно изделие, кг.

Арматурная сталь ГОСТ 5781-75				Крепежные изделия					
Класс А-I		Класс А-III		шайба фигур. Ст-3	болт ГОСТ 7798-70	шайба ГОСТ 6402-70	гайка ГОСТ 5915-70	Итого	Все
⌀мм	Итого	⌀мм	Итого					20	20
Б	20	10	20	80×70	М20×60	⌀20	М20		
2,22	2,22	6,06	6,06	0,0043	1,29	0,037	0,19	1,52	9,80

Каркас К-1 (заготовка на 2 каркаса)

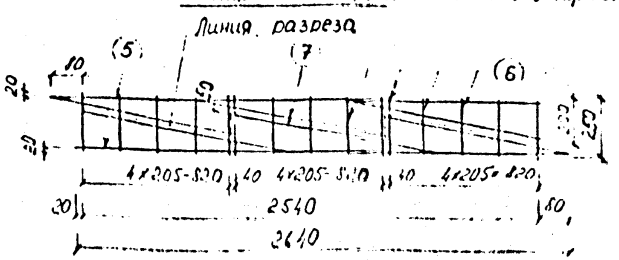

Примечания:

1. Защитный слой для рабочей арматуры принят равным 20 мм.
2. Каркас К-1 сварить в кольцо ⌀ 820 мм.
3. Сетки С-1 соединить по приведенной схеме.
4. Каркас К-1 и сетки С-1 перед установкой в форму связать между собой в 3-4 местах.



Сборные железобетонные ребристые плиты покрытий сооружений (по материалам проектирования)

Рабочие чертежи

Арматурные чертежи

Вх. 33355м 127

Альбом ПС-63

Лист

Инв. № подл.

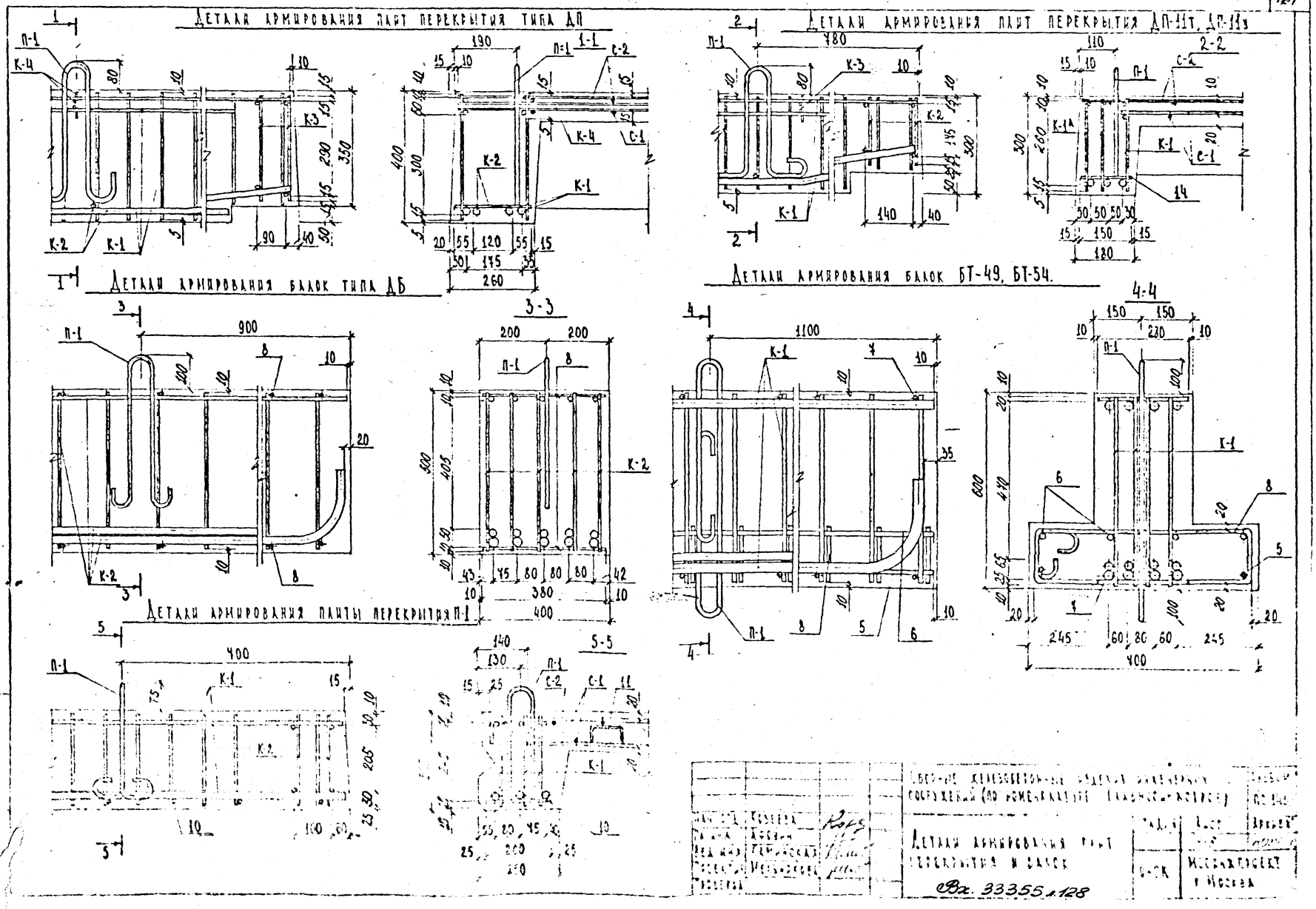
Детали армирования плит перекрытия типа ДП
Детали армирования плит перекрытия ДП-11т, ДП-11з
Детали армирования балок типа ДБ
Детали армирования балок БТ-49, БТ-54.
Детали армирования плиты перекрытия П-1
П-1
К-1
К-2
К-3
К-4
С-1
С-2
1-1
2-2
3-3
4-4
5-5
Сборные железобетонные изделия инженерных сооружений (по номенклатуре Главмосинжстроя)
Детали армирования плит перекрытия и балок
Мосинжпроект г. Москва
Вх. 33355 л.128

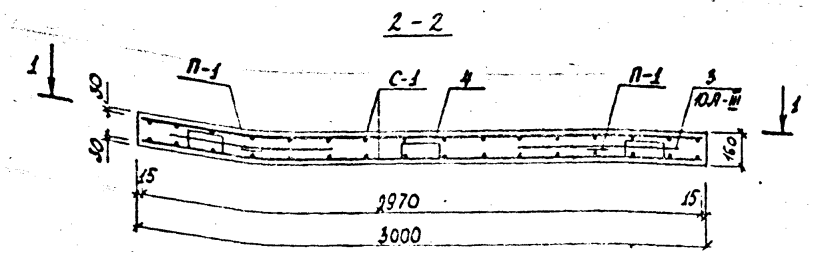

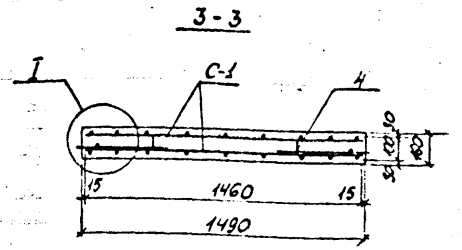

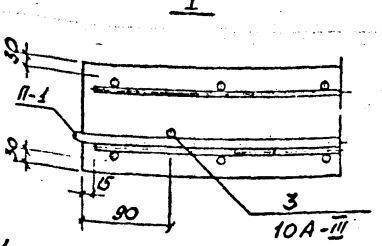

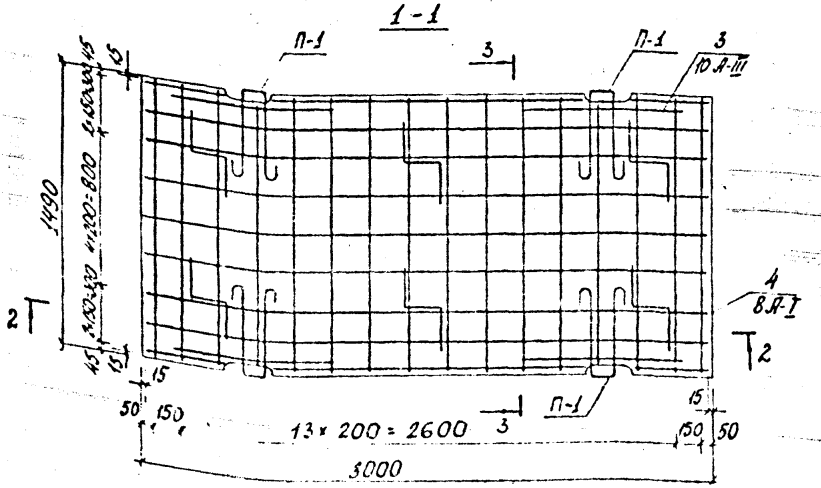

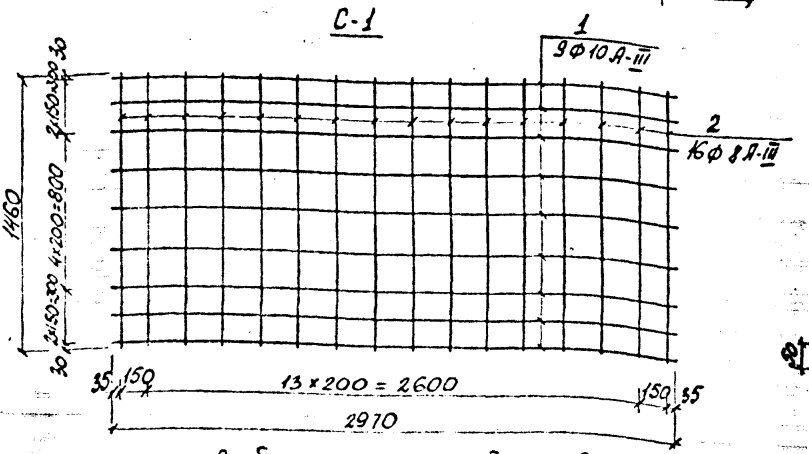

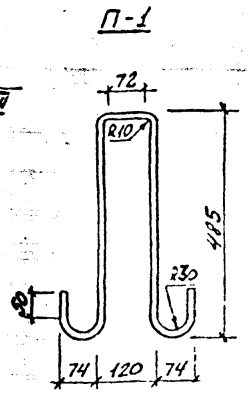

Спецификация стали на одно изделие

Марка	NN поз	Ф, мм вар 1	Ф, мм вар 2	Длина мм	Количество на марку	Количество на изд.	Общая длина м	Общая масса кг вар 1	Общая масса кг вар 2	Масса марки кг вар 1	Масса марки кг вар 2
С-1 /2шт/	1	10А-III	12А-II	2970	9	18	53,46	32,98	47,47	25,745	38,15
	2	8А-I	10А-II	1460	16	32	46,72	18,45	28,83		
Отдельн. стержн	3	10А-III	12А-II	850	—	4	3,40	2,10	3,02	0,525	0,755
	4	8А-I	8А-I	140	—	6	4,44	1,75	1,75	0,29	0,29
П-1 /4шт/	5	14А-I	14А-I	1300		4	5,20	6,29	6,29	1,57	1,57

Примечание

Арматуру класса А-II по варианту 2 применять в случае отсутствия арматуры класса А-III

Выборка стали на одно изделие

Марка изделия	Арматурная сталь, кг: Класс А-III Вариант 1 Ф мм 10	8	Итого	Класс А-II Вариант 2 Ф мм 12	10	Итого	Класс А-I Ф мм 14	8	Итого	Всего Вар 1	Всего Вар 2
ДСП-8	35,08	18,45	53,53	50,49	28,83	79,32	6,29	1,75	8,04	61,57	87,36

поз 4

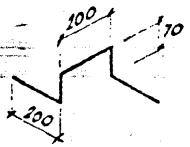

Сборные железобетонные изделия инженерных сооружений по номенклатуре Главмосинжстроя

Альбом ПС-143

Начальник	Соколов	
Гл. инж.	Эдонин	
Гл. спец.	Шепин	
Проектировщик	Ситникова	
Чертеж		

Арматурный чертеж плиты временных дорог ДСП-8

Вх. 33355 л 129

Стадия	Лист	Арт N
	119	4195/ас

ОНСК — Мосинжпроект г. Москва

Инв. N подл. | Подп. и дата | Взам. инв. N

А - А

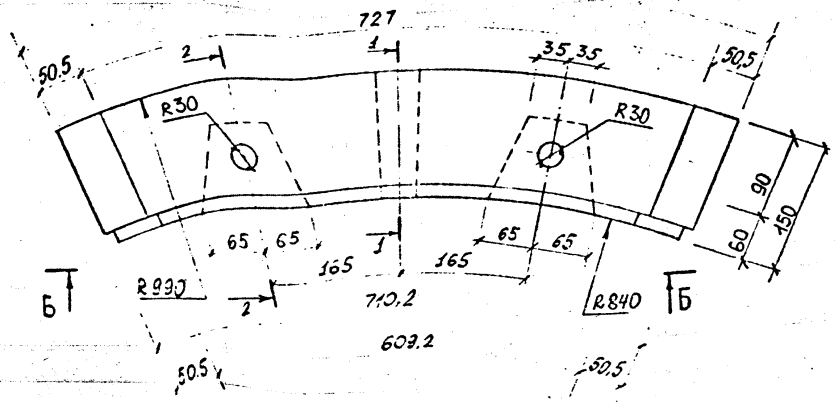

1 - 1

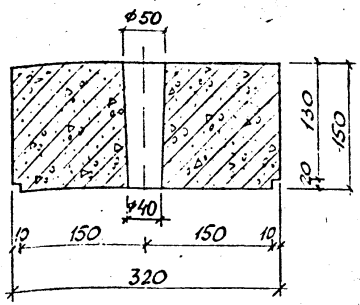

2 - 2

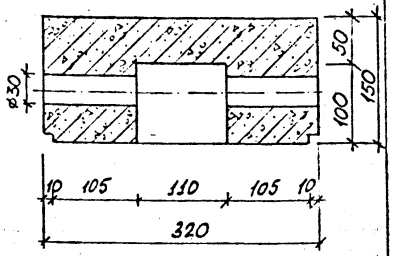

Б - Б

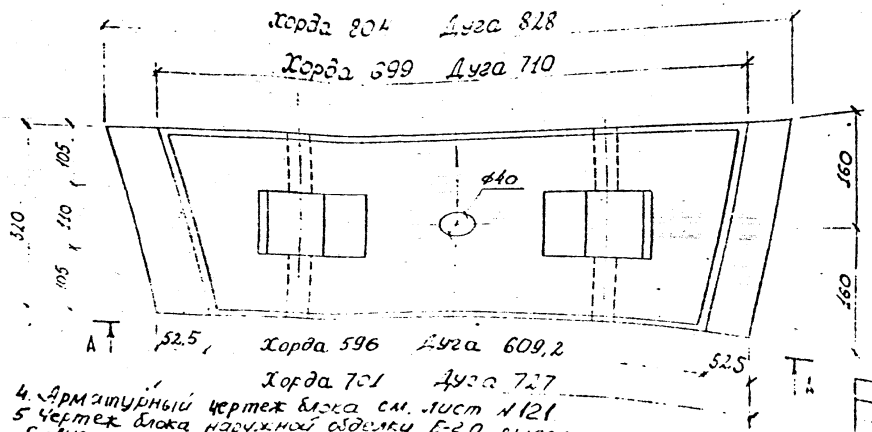

Характеристика изделия

Марка изделия	Марка бетона	Объем бетона м3	Расход стали кг	Масса изделия кг
Б-2.0	400	0,0325	5,88	81,25

Согласовано: ГИП М-5
Яковлева

Примечания

1 Блок выполняется из бетона М-400 на гранитном щебне крупностью не более 40мм.

2 Бетон по водонепроницаемости должен быть не ниже марки В-4.

3. Качество бетона должно удовлетворять требованию ГОСТ 4795-68 „Бетон гидротехнический Технические требования к материалам для его приготовления" и ГОСТ 4795-68„ Бетон гидротехнический Общие требования"

4 Допуски на изготовление приняты по 7 классу точности в соответствии с ГОСТ 13015-75 по толщине и ширине блока 12мм, по длине блока 13мм

4. Арматурный чертеж блока см. лист №121

5 Чертеж блока наружной обделки Б-2,0 выполнен в соответствии с листами №1 и 2 альбома серии 3.932-4, выпуск 4 Мосинжпроекта.

Гл. инж.	Хромин		Вх. 33366 л. 130	Стадия	Лист	Листов
			Опалубочный чертеж блока наружной обделки Б-2,0.		Р	4
				ОпСК	Мосинжпроект г. Москва	

Сборные железобетонные элементы цилиндрической водопропускной трубы (для высоких насыпей) | Альбом 3.900-1-43

План верхней арматуры

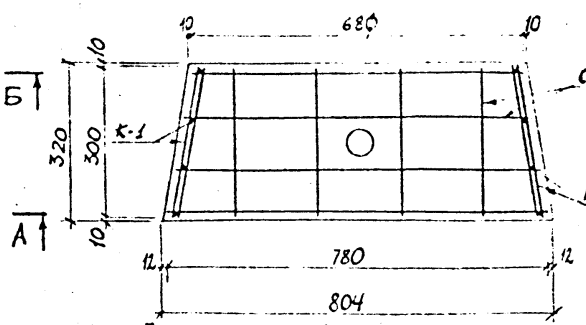

План нижней арматуры

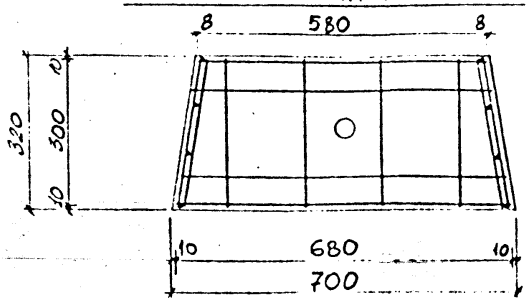

А-А

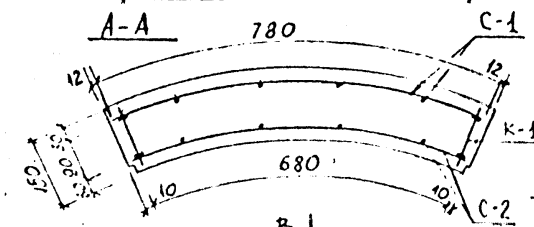

Б-Б

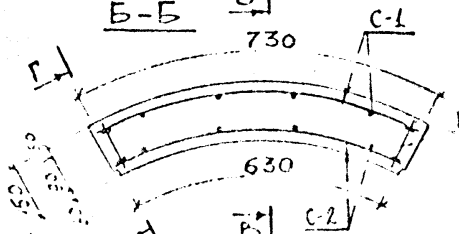

В-В

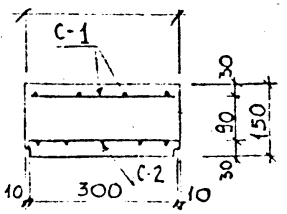

Г-Г

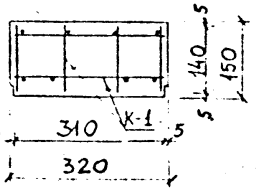

Сетка С-1

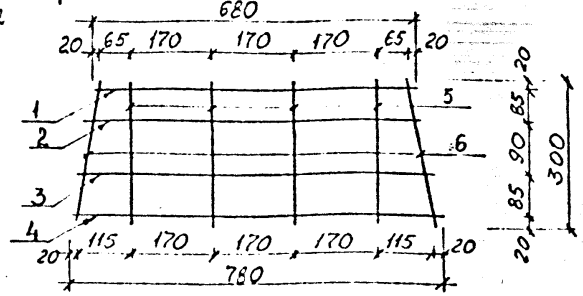

Сетка С-2

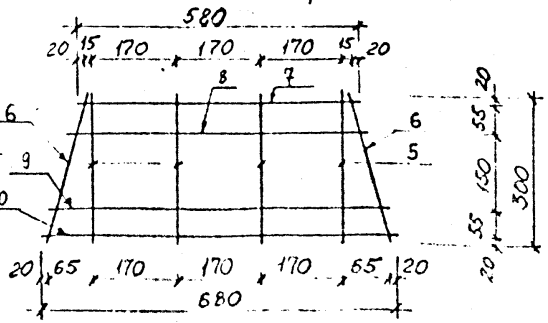

Каркас К-1

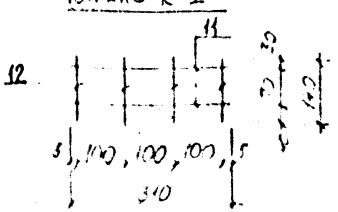

R960

R870

Спецификация стали на одно изделие

Марка	№ поз	∅ мм	Длина мм	Кол-во шт на марку	Кол-во шт на изд.	Общая длина м	Общая масса кг	Масса марки кг
С-1 (1 шт)	1	10А-I	680	1	1	0,68	0,42	2,21
	2	10А-I	710	1	1	0,71	0,44	
	3	10А-I	750	1	1	0,75	0,46	
	4	10А-I	780	1	1	0,78	0,48	
	5	6А-I	300	4	4	1,20	0,27	
	6	6А-I	310	2	2	0,62	0,14	
С-2 (1 шт)	7	12А-II	580	1	1	0,58	0,52	2,65
	8	12А-II	600	1	1	0,60	0,53	
	9	12А-II	660	1	1	0,66	0,59	
	10	12А-II	680	1	1	0,68	0,60	
	5	6А-I	300	4	4	1,20	0,27	
	6	6А-I	310	2	2	0,62	0,14	
К-1 (12 шт)	11	10А-I	310	2	4	1,24	0,77	0,51
	12	6А-I	140	4	8	1,12	0,25	

Выборка стали на один элемент

Арматурные изделия					
Арматурная сталь					
Класс А-II		Класс А-I			Всего
∅, мм	Итого	∅, мм		Итого	
12		10	6		
2,24	2,24	2,57	1,07	3,64	5,88

Примечание

Опалубочный чертеж блока дан на листе № 120

Вх. 33355 л 131

Согласовано: ГИП М-5

Яковлева

Сборные железобетонные изделия инженерных сооружений (по поставкам ПО Главмосинжстрой)

Альбом ПС-143

Арматурный чертеж блока наружной обделки Е 2,0

Стадия Р

Лист 121

Мосинжпроект

Инв. №

Взам. инв. №

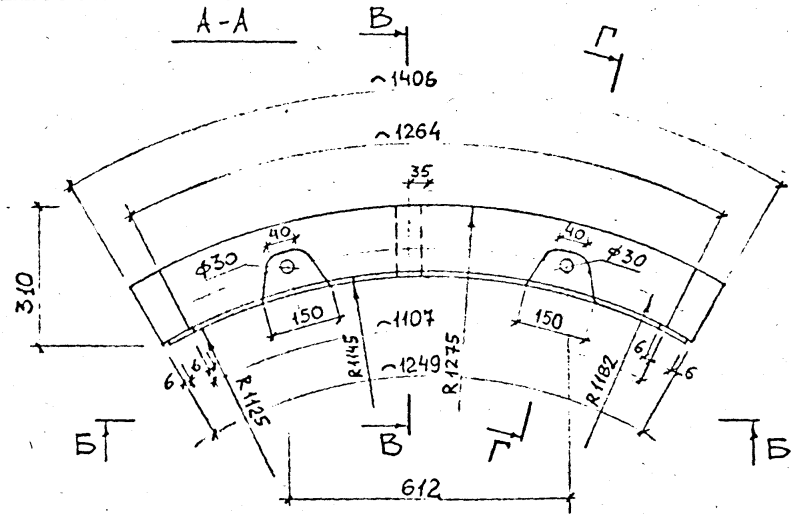

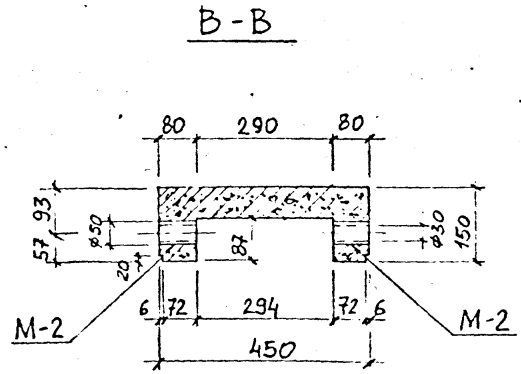

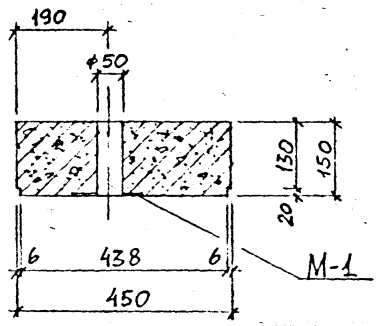

Согласовано:
ГИП М-5.
/Яковлева/.

Характеристика изделия

Марка изделия	Марка бетона	Объем бетона м³	Расход стали кг	Масса изделия т
ТБ-26У	400	0,082	11,95	0,21

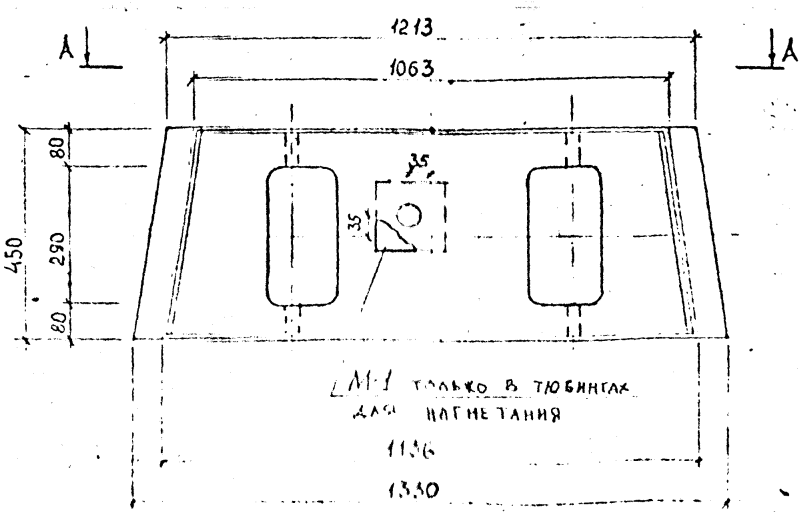

Примечания:

1. Чертеж тюбинга ТБ-26У выполнен в соответствии с листом №8 альбома серии 3.902. КЛ-10 Ленгипроинжпроекта.
2. Блок выполняется из бетона М-400 на гранитном щебне крупностью не более 40мм
3. Бетон по водонепроницаемости должен быть не ниже марки В-4
4. Качество бетона должно удовлетворять требованию ГОСТ 4795-68 „Бетон гидротехнический. Технические требования к материалам для его приготовления" и ГОСТ 4795-68. Бетон гидротехнический. Общие требования"
5. Допуски на изготовление приняты по 7 классу точности в соответствии с ГОСТ 13015-75 по толщине и ширине блока ±2мм, по длине блока ±5мм

Вх. 33355 л. 132

6. Арматурный чертеж блока см. лист №123, 124.

		Сборные железобетонные изделия инженерных сооружений (по номенклатуре Гидромонтажстроя)		Альбом ПС-143
Начальник	Козлова	Опалубочный чертеж блока наружной обделки ТБ-26У	Стадия	Лист
Гл. инж.	Афонин		ОНСК	Мосинжпроект г. Москва

План верхней арматуры

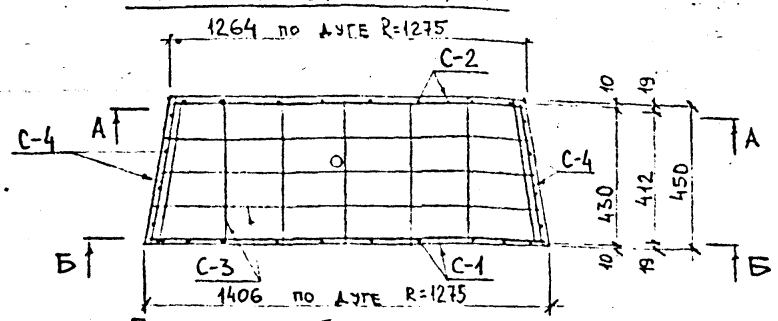

План нижней арматуры.

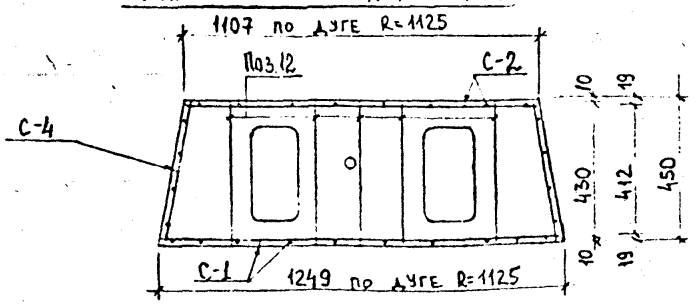

А-А

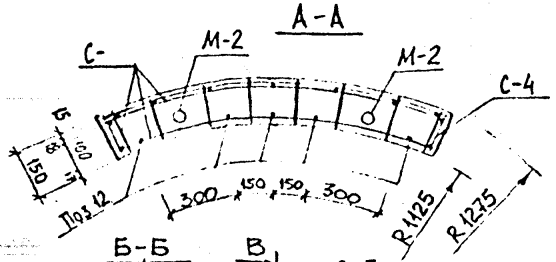

Б-Б

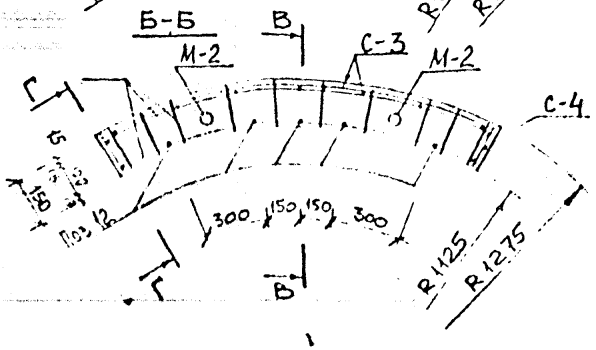

В-В

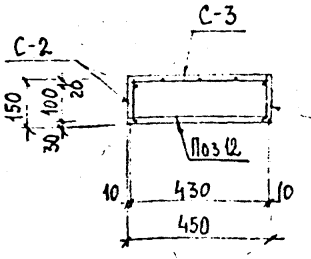

Г-Г

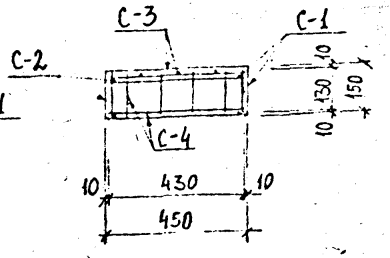

Выборка стали на один элемент, кГ

Арматурные изделия						Закладные изделия				
Арматурная сталь					Итого	Профильная сталь		Армат сталь	Итого	Всего
Класс А-II			Кл. А-I			Сталь полосовая ГОСТ 103-76	Труба ГОСТ 3262-75	А-II		
ф, мм		Итого	ф, мм	Итого				ф, мм		
12	10		6			-150×10	Ø50	10		
4,28	1,06	5,34	2,68	2,68	8,02	1,77	1,88	0,30	3,95	11,97

Примечания

1. Опалубочный чертеж тюбинга дан на листе №122
2. Чертеж арматурных изделий дан на листе №124.

Согласовано: ГИП М-5 /Яковлева/.

Вх. 33355 от 133

Нач. отд.			Сборные железобетонные изделия нижеземных сооружений (по номенклатуре Гидромонтажстроя)			Альбом ПС-143
Гл. инж. пр.	Кузнецова		Арматурный чертеж блока наружной обделки ТБ-26У. Развязь	Стадия	Лист 123	Арх. № 41111/76
				Опыт	Мосгидромонтажстрой г. Москва	

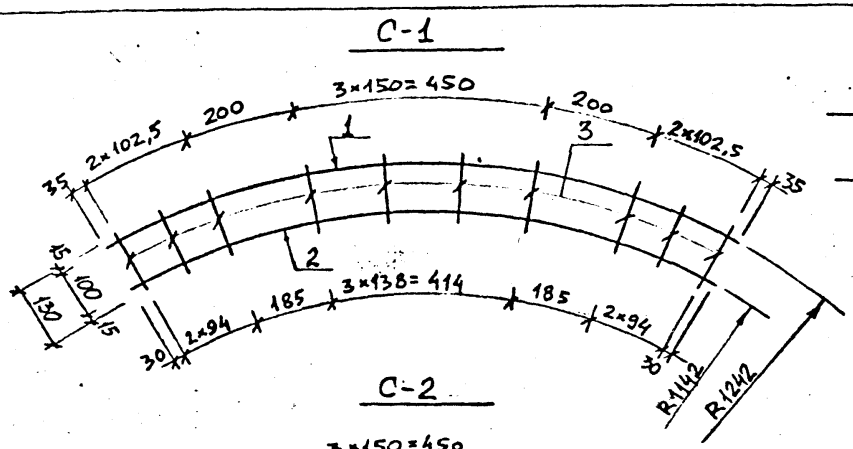

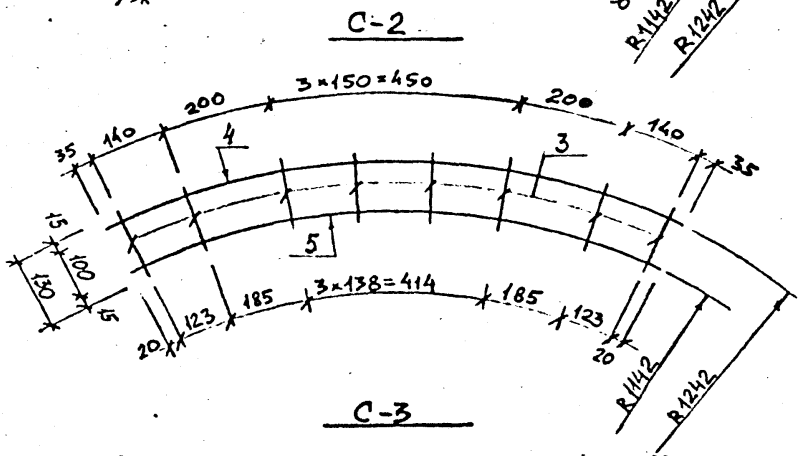

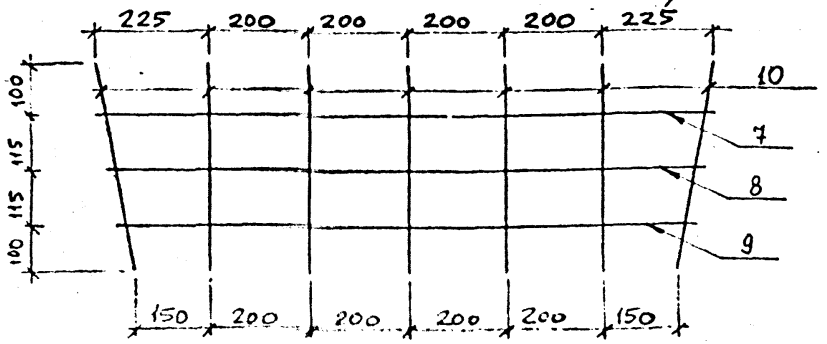

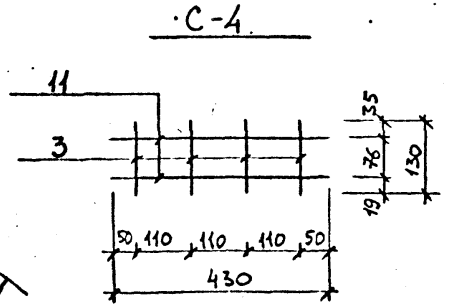

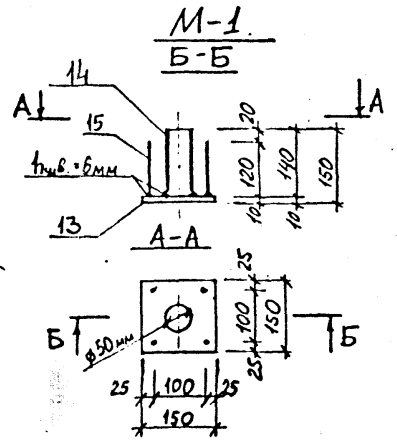

Спецификация стали на одно изделие.

Марка	№ поз	Сечение ф, мм	Длина мм	Кол-во шт на марку	Кол-во шт на изделие	Общая длина м	Общая масса кг	Масса марки кг
С-1 (1шт)	1.	12 А-II	1330	1	1	1,33	1,18	2,55
	2.	12 А-II	1220	1	1	1,22	1,08	
	3.	6 А-I	130	10	10	1,30	0,29	
С-2 (1шт)	4.	12 А-II	1200	1	1	1,20	1,07	2,25
	5.	12 А-II	1070	1	1	1,07	0,95	
	6.	6 А-I	130	8	8	1,04	0,23	
С-3 (1шт)	7	6 А-I	1210	1	1	1,21	0,27	1,45
	8.	6 А-I	1170	1	1	1,17	0,26	
	9.	6 А-I	1130	1	1	1,13	0,25	
	10.	6 А-I	430	7	7	3,01	0,67	
С-4 (2шт)	11.	10 А-II	430	2	4	1,72	1,06	0,65
	3.	6 А-I	130	4	8	1,04	0,23	
Отд. стерж.	12.	6 А-I	430	—	5	2,15	0,48	0,10
М-1 (1шт)	13.	-150×10	150	1	1	0,15	1,77	2,67
	14	Труба ф50 $\delta_{ст}$=3мм	140	1	1	0,14	0,60	
	15.	10 А-II	120	4	4	0,48	0,30	
М-2 (4шт)	16.	Труба ф50 $\delta_{ст}$=3мм	78	1	4	0,31	1,28	0,32

Примечание

Данный чертеж читать совместно с листом №123.

Вх. 33355 л. 134/134

			Сборные железобетонные изделия инженерных сооружений (по номенклатуре Главмосинжстроя)			Альбом ПС-143
Нач. отд.	Козеева		Арматурный чертеж блока наружной обделки ТБ-26У. Сетки.	Стадия	Лист 124	Арх. № 4200
Гл. инж. отд.	Афонин			ОНСР	Мосинжпроект г. Москва	

Согласовано: ГИП М-5. Яковлева.

gost.e-ecolog.ru