ТИПОВЫЕ КОНСТРУКЦИИ, ИЗДЕЛИЯ И УЗЛЫ ЗДАНИЙ И СООРУЖЕНИЙ

СЕРИЯ 5.904-1

ДЕТАЛИ КРЕПЛЕНИЙ ВОЗДУХОВОДОВ

ВЫПУСК 1

ЧАСТЬ 2

РАБОЧИЕ ЧЕРТЕЖИ

ИНВ.№16568-03
ЦЕНО: 5-45

gost.e-ecolog.ru

ТИПОВЫЕ КОНСТРУКЦИИ, ИЗДЕЛИЯ И УЗЛЫ ЗДАНИЙ И СООРУЖЕНИЙ

СЕРИЯ 5.904-1

ДЕТАЛИ КРЕПЛЕНИЙ ВОЗДУХОВОДОВ

ВЫПУСК 1

ЧАСТЬ 2

РАБОЧИЕ ЧЕРТЕЖИ

Разработаны
ГПИ Проектпромвентиляция
Главный инженер института П.А.Овчинников
Главный конструктор института Л.И.Каган
Главный специалист И.А.Зейликман

Утверждены
и введены в действие
с 1 июня 1980г.
Главпромстройпроектом
Госстроя СССР
приказ №16 от 5 мая 1980г.

Содержание

Обозначение	Наименование	Стр.
1	2	3
	Титульный лист	1
	Содержание альбома	2,3
1Ф0	Фланец опорный. Спецификация	3÷5
1Ф0 СБ	Фланец опорный. Сборочный чертеж	6
1Ф0.01	Полуфланец. Спецификация	6,7
1Ф0.01 СБ	Полуфланец. Сборочный чертеж	
1Ф0.01.02	Планка. Деталь	8
1Ф0.01.01	Уголок. Деталь	9
1Ф0-0001	Полухомут. Деталь	10
2Ф0	Фланец опорный. Спецификация	11÷16
2Ф0 СБ	Фланец опорный. Сборочный чертеж	17
2Ф0.01	Полуфланец. Спецификация	18÷28
2Ф0.01 СБ	Полуфланец. Сборочный чертеж	29,30
2Ф0-0001	Полухомут. Деталь	31,32
3Ф0	Полуфланец опорный. Деталь	33
1ПФ	Опора. Деталь	34
1У0	Уголок опорный. Деталь	35
1Ш	Шпилька. Спецификация	36,37
1Ш.01	Шпилька. Деталь	
1Ш СБ	Шпилька. Сборочный чертеж	38
1Н	Накладка. Деталь	39
1СК	Скоба. Деталь	
1СТ	Столик. Спецификация	40
1Х	Хомут в сборе. Спецификация	41÷49
1Х СБ	Хомут в сборе. Сборочный чертеж	50
1Х.001	Хомут. Деталь	51
2Х	Хомут в сборе. Спецификация	52÷74
2Х СБ	Хомут в сборе. Сборочный чертеж	75,76

1	2	3
2Х.001	Хомут. Деталь	77÷80
3Х	Хомут. Спецификация	81÷94
4Х	Хомут. Спецификация	94,102
3Х СБ	Хомут. Сборочный чертеж	95÷97
3Х.001	Ребро. Деталь	
3Х.003	Плита. Деталь	98
3Х.004	Скоба. Деталь	99÷101
4Х СБ	Хомут. Сборочный чертеж	102
1ТР	Траверса. Деталь	103
1ТЯ	Тяга. Деталь	104
2ТЯ	Тяга. Спецификация	105,106
4Х.001	Шпилька. Деталь	
2ТЯ СБ	Тяга. Сборочный чертеж	107
2ТЯ.001	Тяга. Деталь	108,109
4ТЯ	Тяга. Спецификация	
3ТЯ	Тяга. Деталь	110
4ТЯ СБ	Тяга. Сборочный чертеж	
4ТЯ.001	Тяга. Деталь	111
5ТЯ	Тяга. Деталь	
1ПЛ	Подвеска ленточная. Спецификация	112
1ПЛ СБ	Подвеска ленточная	
	Сборочный чертеж	113
1ПЛ.0001	Лента. Деталь	114
1Т	Подвеска регулируемая.	
	Спецификация	
1Т СБ	Подвеска регулируемая	115
	Сборочный чертеж	
1Т-001	Шайба. Деталь	
1Т-01	Корпус. Спецификация	116

Серия 8.901-1 Выпуск 1. Часть 2

1	2	3
1Т-002	Тяга короткая. Деталь	117
1Т-003	Шайба. Деталь	
1Т-004	Тяга регулируемая. Деталь	118
1ПЛ.0002	Замок. Деталь	
1С	Серьга. Спецификация	119
1С СБ	Серьга. Сборочный чертеж	
1С.002	Скоба. Деталь.	120
1С.003	Планка. Деталь	
1ПС	Планка соединительная	121
	Спецификация	
1ПС.001	Планка. Деталь	
1ПС СБ	Планка соединительная	122
	Сборочный чертеж	
1Ц	Захват. Спецификация	123
1Ц СБ	Захват. Сборочный чертеж	
1Ц.001	Щека. Деталь	124
2Ц	Захват. Спецификация	125,126
2Ц СБ	Захват. Сборочный чертеж	
2Ц.001	Щека. Деталь	127
2Ц.002	Ребро. Деталь	
1П	Подкладка. Деталь	128
1КР	Кронштейн. Деталь	129,130
2КР	Кронштейн. Спецификация	131,132
2КР СБ	Кронштейн Сборочный чертеж	
3КР	Кронштейн. Спецификация	133
4КР	Кронштейн. Деталь	134÷138
6КР	Кронштейн Спецификация	139
6КР СБ	Кронштейн Сборочный чертеж	
9КР	Кронштейн. Деталь	140
11КР	Кронштейн. Спецификация	141
11КР СБ	Кронштейн Сборочный чертеж	
12КР	Кронштейн. Деталь.	142

Форма	Зона	Поз.	Обозначение	Наименование	Кол.	Примечание
				Документация		
11			1ФО- СБ	Сборочный чертеж		
				Стандартные изделия		
		1		Болт М8×25.55	2	
				ГОСТ 7798-70		
		2		Гайка М8 Б	2	
				ГОСТ 5915-70		
			Переменные данные для исполнений			
				1ФО	1	
				Сборочные единицы		
*		3	1ФО.01	Полуфланец	1	*11,11,11
				Детали		
12		4	1ФО.0001	Полухомут	1	
				1ФО-01		
				Сборочные единицы		
		3	1ФО.01-01	Полуфланец	1	
				Детали		
		4	1ФО.0001-01	Полухомут	1	
				1ФО-02		
				Сборочные единицы		
		3	1ФО.01-02	Полуфланец	1	
				Детали		
		4	1ФО.0001-02	Полухомут	1	
				1ФО-03		
				Сборочные единицы		
		3	1ФО.01-03	Полуфланец	1	
				Детали		
		4	1ФО.0001-03	Полухомут	1	

Подп. и дата | Инв. № дубл. | Взам. инв. № | Подп. и дата | Инв. № подл.

Изм.	Лист	N докум.	Подп.	Дата
Разраб.		Горбунова		
Пров.		Пронский		
Н. контр.		Колкота		
Утв.		Зеликман		

1ФО

Фланец опорный

Лит.	Лист	Листов
	1	5

ММСО СССР
Главпромвентиляция
ГПИ Проектпромвентиляция

Копировал: 05

Формат 12

Серия 5.901-1, выпуск 1, часть 2

Формат	Зона	Поз.	Обозначение	Наименование	Кол.	Примечание
				1ФО-04		
				Сборочные единицы		
		3	1ФО.01-04	Полуфланец	1	
				Детали		
		4	1ФО.0001-04	Полухомут	1	
				1ФО-05		
				Сборочные единицы		
		3	1ФО.01-05	Полуфланец	1	
				Детали		
		4	1ФО.0001-05	Полухомут	1	
				1ФО-06		
				Сборочные единицы		
		3	1ФО.01-06	Полуфланец	1	
				Детали		
		4	1ФО.0001-06	Полухомут	1	
				1ФО-07		
				Сборочные единицы		
		3	1ФО.01-07	Полуфланец	1	
				Детали		
		4	1ФО.0001-07	Полухомут	1	
				1ФО-08		
				Сборочные единицы		
		3	1ФО.01-08	Полуфланец	1	
				Детали		
		4	1ФО.0001-08	Полухомут	1	
				1ФО-09		
				Сборочные единицы		
		3	1ФО.01-09	Полуфланец	1	
				Детали		
		4	1ФО.0001-09	Полухомут	1	
				1ФО-10		

Подп. и дата | Взам. инв. № | Инв. № дубл. | Подп. и дата

Инв. № подл.

Изм.	Лист	N докум.	Подп.	Дата	1ФО	Лист 2

Копировал: Сер-

Формат	Зона	Поз.	Обозначение	Наименование	Кол.	Примечание
				Сборочные единицы		
		3	1ФО.01-10	Полуфланец	1	
				Детали		
		4	1ФО.0001-10	Полухомут	1	
				1ФО-11		
				Сборочные единицы		
		3	1ФО.01-11	Полуфланец	1	
				Детали		
		4	1ФО.0001-11	Полухомут	1	
				1ФО-12		
				Сборочные единицы		
		3	1ФО.01-12	Полуфланец	1	
				Детали		
		4	1ФО.0001-12	Полухомут	1	
				1ФО-13		
				Сборочные единицы		
		3	1ФО.01-13	Полуфланец	1	
				Детали		
		4	1ФО.0001-13	Полухомут	1	
				1ФО-14		
				Сборочные единицы		
		3	1ФО.01-14	Полуфланец	1	
				Детали		
		4	1ФО.0001-14	Полухомут	1	
				1ФО-15		
				Сборочные единицы		
		3	1ФО.01-15	Полуфланец	1	
				Детали		
		4	1ФО.0001-15	Полухомут	1	
				1ФО-16		
				Сборочные единицы		

Подп. и дата | Взам. инв. № | Инв. № дубл. | Подп. и дата

Инв. № подл.

Изм.	Лист	N докум.	Подп.	Дата	1ФО	Лист 3

Копировал: Сер-

Формат	Зона	Поз.	Обозначение	Наименование	Кол.	Примечание
		3	1 ФО. 01- 16	Полуфланец	1	
				Детали		
		4	1 ФО. 0001- 16	Полухомут	1	
				1 ФО-17		
				Сборочные единицы		
		3	1 ФО. 01-17	Полуфланец	1	
				Детали		
		4	1 ФО. 0001- 17	Полухомут	1	
				1ФО - 18		
				Сборочные единицы		
		3	1 ФО. 01- 18	Полуфланец	1	
				Детали		
		4	1 ФО. 0001 -18	Полухомут	1	
				1ФО-19		
				Сборочные единицы		
		3	1 ФО. 01-19	Полуфланец	1	
				Детали		
		4	1 ФО. 0001-19	Полухомут	1	
				1ФО-20		
				Сборочные единицы		
		3	1 ФО. 01-20	Полуфланец	1	
				Детали		
		4	1 ФО. 0001-20	Полухомут	1	
				1ФО- 21		
				Сборочные единицы		
		3	1 ФО. 01-21	Полуфланец	1	
				Детали		
		4	1ФО. 0001-21	Полухомут	1	
				1ФО-22		
				Сборочные единицы		
		3	1 ФО. 01-22	Полуфланец	1	

Инв. № подл. | Подп. и дата | Взам. инв. № | Инв. № дубл. | Подп. и дата

Изм. Лист № докум. Подп. Дата

1ФО

Лист 4

Копировал Формат А4

Формат	Зона	Поз.	Обозначение	Наименование	Кол.	Примечание
				Детали		
		4	1 ФО. 0001 - 22	Полухомут	1	
				1 ФО-23		
				Сборочные единицы		
		3	1 ФО. 01- 23	Полуфланец	1	
				Детали		
		4	1 ФО. 0001 - 23	Полухомут	1	
				1 ФО- 24		
				Сборочные единицы		
		3	1ФО.01-24	Полуфланец	1	
				Детали		
		4	1ФО.0001-24	Полухомут	1	

Инв. № подл. | Подп. и дата | Взам. инв. № | Инв. № дубл. | Подп. и дата

Изм. Лист № докум. Подп. Дата

1ФО

Лист 5

Серия 5.904-1 Выпуск 1, часть 2

Размеры в мм.

Обозначение	D	Масса кг
1ФО	105	0,64
- 01	115	0,69
- 02	130	0,75
- 03	145	0,8
- 04	165	0,88
- 05	185	0,96
- 06	205	1,0
- 07	230	1,14
- 08	255	1,25
- 09	285	1,37
- 10	320	1,51
- 11	360	1,68
- 12	405	1,86
- 13	455	2,45
- 14	505	2,9
- 15	565	3,22
- 16	635	3,59
- 17	715	5,59
- 18	805	6,26
- 19	905	6,99
- 20	1005	7,74
- 21	1105	8,63
- 22	1255	9,59
- 23	1405	10,69
- 24	1605	12,18

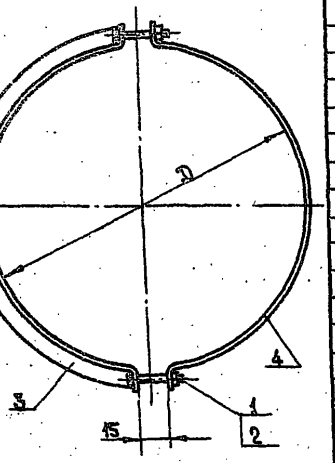

Размеры для справок

Поз.	Кол.	По.	Обозначение	Наименование	Кол.	Примечание
				Документация		
11			1ФО.01.СБ	Сборочный чертеж		
				Детали		
11		1	1ФО.01.02	Планка	2	
				Переменные данные для исполнений		
				1ФО-01		
				Детали		
12		2	1ФО.01.01	Уголок	1	
				1ФО.01-01		
				Детали		
		2	1ФО.01.01-01	Уголок	1	
				1ФО.01-02		
				Детали		
		2	1ФО.01.01-02	Уголок	1	
				1ФО.01-03		
				Детали		
		2	1ФО.01.01-03	Уголок	1	
				1ФО.01-04		
				Детали		
		2	1ФО.01.01-04	Уголок	1	
				1ФО.01-05		
				Детали		
		2	1ФО.01.01-05	Уголок	1	
				1ФО.01-06		
				Детали		
		2	1ФО.01.01-06	Уголок	1	
				1ФО.01-07		
		2	1ФО.01.01-07	Уголок	1	
				1ФО.01-08		

Инв.№подл. | Подп. и дата | Взам.инв.№ | Инв.№дубл. | Подп. и дата

Изм.	Кол.уч.	Лист	№док.	Подп.	Дата
Разраб.			Пимурина		
Пров.			Пронский		
Т.контр.			Колпаты		
Н.контр.			Ведикман		
Утв.			Казак		

1ФО СБ

Фланец опорный
Сборочный чертеж

Лит.	Масса	Масштаб
	См. лист.	-

Лист | Листов 1

НИИСС Госстроя СССР

Копировал

Формат А4

1ФО.01

Полуфланец

Изм.	Лист	Листов
	1	3

НИИСС Госстроя СССР

Копировал

Формат А4

Серия 5.903-1 Выпуск 1. Часть 2

Формат	Зона	Поз.	Обозначение	Наименование	Кол.	Примечание
				Детали		
		2	1ФО.01.01-08	Уголок	1	
				1ФО.01-09		
				Детали		
		2	1ФО.01.01-09	Уголок	1	
				1ФО.01-10		
				Детали		
		2	1ФО.01.01-10	Уголок	1	
				1ФО.01-11		
				Детали		
		2	1ФО.01.01-11	Уголок	1	
				1ФО.01-12		
				Детали		
		2	1ФО.01.01-12	Уголок	1	
				1ФО.01-13		
				Детали		
		2	1ФО.01.01-13	Уголок	1	
				1ФО.01-14		
				Детали		
		2	1ФО.01.01-14	Уголок	1	
				1ФО.01-15		
				Детали		
		2	1ФО.01.01-15	Уголок	1	
				1ФО.01-16		
				Детали		
		2	1ФО.01.01-16	Уголок	1	
				1ФО.01-17		
				Детали		
		2	1ФО.01.01-17	Уголок	1	
				1ФО.01-18		
				Детали		

Инв.№ подл. | Подп. и дата | Взам. инв.№ | Инв.№ дубл. | Подп. и дата

Изм. Лист N докум. Подп. Дата

1ФО.01

Лист 2

Копировал

Формат А4

Формат	Зона	Поз.	Обозначение	Наименование	Кол.	Примечание
		2	1ФО.01.01-18	Уголок	1	
				1ФО.01-19		
				Детали		
		2	1ФО.01.01-19	Уголок	1	
				1ФО.01-20		
				Детали		
		2	1ФО.01.01-20	Уголок	1	
				1ФО.01-21		
				Детали		
		2	1ФО.01.01-21	Уголок	1	
				1ФО.01-22		
				Детали		
		2	1ФО.01.01-22	Уголок	1	
				1ФО.01-23		
				Детали		
		2	1ФО.01.01-23	Уголок	1	
				1ФО.01-24		
				Детали		
		2	1ФО.01.01-24	Уголок	1	

Инв.№ подл. | Подп. и дата | Взам. инв.№ | Инв.№ дубл. | Подп. и дата

Изм. Лист N докум. Подп. Дата

1ФО.01

Лист 3

Копировал

Формат А4

Серия 5.901-1 Выпуск 1, Часть 2

9Э10 0ф1

Размеры 8 мм

Обозначение	R	ℓ	L	Масса, кг
1Ф0.01	52,5	157	183	0,422
-01	57,5	167	193	0,452
-02	65	182	208	0,497
-03	72,5	197	223	0,542
-04	82,5	217	243	0,602
-05	92,5	237	263	0,662
-06	102,5	257	283	0,722
-07	115	282	308	0,797
-08	127,5	307	333	0,872
-09	142,5	337	363	0,962
-10	160	372	398	1,067
-11	180	412	438	1,187
-12	202,5	457	483	1,322
-13	227,5	507	533	1,858
-14	252,5	557	583	2,048
-15	282,5	617	643	2,276
-16	317,5	687	713	2,542
-17	357,5	769	795	4,423
-18	402,5	859	885	4,956
-19	452,5	959	985	5,948
-20	502,5	1059	1085	6,14
-21	562,5	1179	1205	6,85
-22	627,5	1309	1335	7,62
-23	702,5	1459	1485	8,507
-24	802,5	1659	1685	9,691

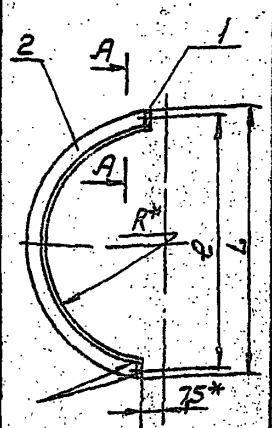

А-А

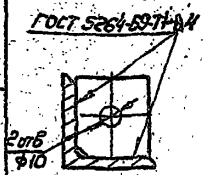

* Размеры для справок

Изм	Лист	N докум.	Подп.	Дата
Разраб.		Тишурина		
Пров.		Пронский		
Т.контр.		Колкота		
Гл.спец.		Зейликман		
Н.контр.		Пронский		
Утв.		Каган		

Полуфланец
Сборочный чертеж

Лит	Масса	Масштаб
	См. табл.	—

Лист | Листов 1

ММСС СССР
Главпромвентиляция
ГПИ Проектпромвентиляция

Копировал:

20100ф1

50 (V)

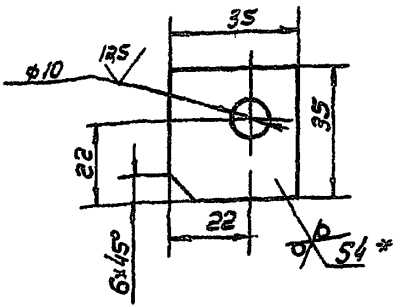

* Размер для справок

Изм	Лист	N докум.	Подп.	Дата
Разраб.		Гусев		
Пров.		Пронский		
Т.контр.		Колкота		
Н.контр.		Пронский		
Утв.		Зейликман		

1Ф0.01.02

Планка

Лит	Масса	Масштаб
	0,04	М1:1

Лист | Листов 1

Лист Б-ОН-4 ГОСТ 19903-74
Ст3 ГОСТ 14637-69

ММСС СССР
Главпромвентиляция
ГПИ Проектпромвентиляция

Копировал:

Подп. и дата | Инв. № дубл. | Взам. инв. № | Подп. и дата | Инв. № подл.

1010.0ф1

Серия 5.904-1 Выпуск 1. Часть 2

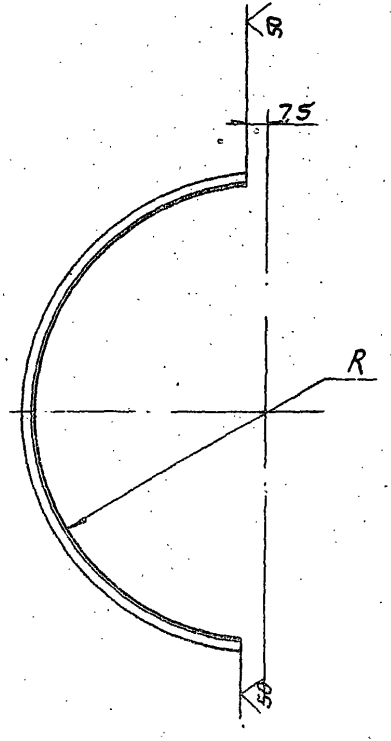

Размеры в мм

Обозначение	R	L	Материал	Масса кг
1Ф0.01.01	52,5	179	Уголок Б-32×32×4 ГОСТ 8509-72 / Ст3 ГОСТ 535-79	0,342
-01	57,5	195		0,372
-02	65	219		0,417
-03	72,5	242		0,462
-04	82,5	273		0,522
-05	92,5	305		0,582
-06	102,5	336		0,642
-07	115	375		0,717
-08	127,5	415		0,792
-09	142,5	462		0,882
-10	160	517		0,987
-11	180	580		1,107
-12	202,5	650		1,242
-13	227,5	735	Уголок Б-40×40×4 ГОСТ 8509-72 / Ст3 ГОСТ 535-79	1,778
-14	252,5	813		1,968
-15	282,5	907		2,196
-16	317,5	1017		2,462
-17	357,5	1152	Уголок Б-50×50×5 ГОСТ 8509-72 / Ст3 ГОСТ 535-79	4,343
-18	402,5	1293		4,876
-19	452,5	1450		5,468
-20	502,5	1607		6,06
-21	562,5	1795		6,77
-22	627,5	2000		[illegible]
-23	702,5	2235		8,427
-24	802,5	2549		9,611

L - длина развернутой детали

1Ф0.01.01

Уголок

Изм.	Лист	N докум.	Подп.	Дата
Разраб.		Гарбунова		
Пров.		Пронский		
Т.контр.		Колкота		
Н.контр.		Пронский		
Утв.		Зейлисман		

Лит. | Масса | Масштаб
Ст. табл. | —

Лист | Листов 1

См. табл.

Инв.№ подл. | Подп. и дата | Взам. инв.№ | Инв.№ дубл. | Подп. и дата

1000 ·0ф1

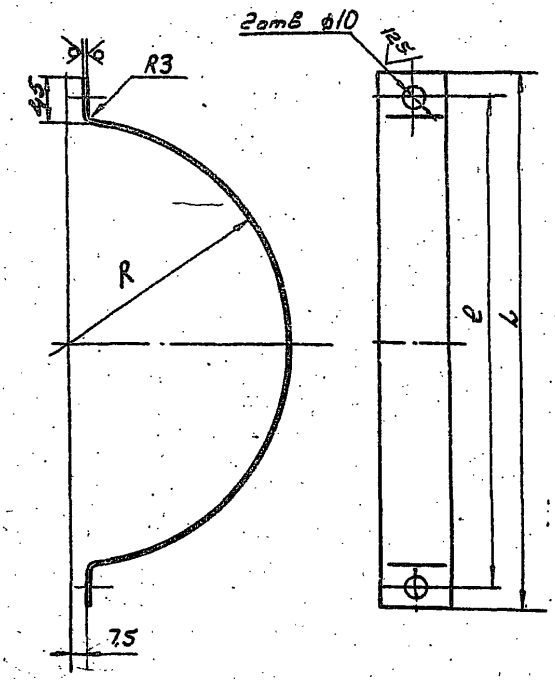

Размеры в мм

Обозначение	R	e	L	L_1	Материал	Масса кг
1ФО 0001	52,5	157	195	235		0,18
-01	57,5	167	205	250		0,19
-02	65	182	220	284		0,2
-03	72,5	197	235	307		0,22
-04	82,5	217	255	338		0,24
-05	92,5	237	275	370		0,26
-06	102,5	257	295	402		0,28
-07	115	282	320	440		0,31
-08	127,5	307	345	480	Лента 3х30 Ст3 ГОСТ 6009-74	0,34
-09	142,5	337	375	527		0,37
-10	160	372	410	582		0,41
-11	180	412	450	645		0,46
-12	202,5	457	495	716		0,5
-13	227,5	507	545	794		0,56
-14	252,5	557	595	872		0,82
-15	282,5	617	655	966		0,91
-16	317,5	687	725	1076		1,01
-17	357,5	769	805	1202		1,13
-18	402,5	859	895	1344		1,27
-19	452,5	959	995	1500	Лента 3х40 Ст3 ГОСТ 6009-74	1,41
-20	502,5	1059	1095	1658		1,56
-21	562,5	1179	1215	1845		1,74
-22	627,5	1309	1345	2050		1,93
-23	702,5	1459	1495	2285		2,15
-24	802,5	1659	1695	2600		2,45

L_1 - длина развернутой детали

Изм	Лист	N докум.	Подп.	Дата
Разраб.		Горбунова		
Пров.		Пронский		
Т.контр		Колкого		
Н.контр		Пронский		
Утв.		Зейликман		

1ФО 0001

Полухомут

См. табл.

Лит.	Масса	Масштаб
	См. табл.	—

Лист | Листов 1

ММСС СССР Главпромвентиляция ГПИ Проектпромвентиляция

Копировал: Формат: 12

Серия 5.001-1 Выпуск 1, Часть 2

Инв. № подл. | Подп. и дата | Взам. инв. № | Инв. № дубл. | Подп. и дата

Выпуск 1. Часть

Серия 3.407-9

Поз.	Обозначение	Наименование	Кол.	Примечание
		Документация		
12	2ФО СБ	Сборочный чертеж		
		Стандартные изделия		
1		Болт М8х25.58 ГОСТ 7798-70	2	
2		Гайка М8.6 ГОСТ 5915-70	2	
	Переменные	данные для исполнений		
		2ФО		
		Сборочные единицы		
3	2ФО.01	Полуфланец	1	
		Детали		
4	2ФО.0001	Полухомут	1	
		2ФО-01		
		Сборочные единицы		
3	2ФО.01-01	Полуфланец	1	
		Детали		
4	2ФО.0001-01	Полухомут	1	
		2ФО-02		
		Сборочные единицы		
3	2ФО.01-02	Полуфланец	1	
		Детали		
4	2ФО.0001-02	Полухомут	1	
		2ФО-03		
		Сборочные единицы		
3	2ФО.01-03	Полуфланец	1	
		Детали		
4	2ФО.0001-03	Полухомут	1	

Инв.№ подл. | Подп. и дата | Взам. инв.№ | Инв.№ дубл. | Подп. и дата

Изм.	Кол.уч.	Лист	№ докум.	Подп.	Дата
Разраб.	Арбузова				
Пров.	Иванова				
Н.контр.	Колкота				
Утв.	Чайлахян				

2ФО

Фланец опорный

Лит.	Лист	Листов
	1	12

ММСС СССР
Госгазпроневниигаз
Гипроспецгаз

Копировал — Формат А4

Поз.	Обозначение	Наименование	Кол.	Примечание
		2ФО-04		
		Сборочные единицы		
3	2ФО.01-04	Полуфланец	1	
		Детали		
4	2ФО.0001-04	Полухомут	1	
		2ФО-05		
		Сборочные единицы		
3	2ФО.01-05	Полуфланец	1	
		Детали		
4	2ФО.0001-05	Полухомут	1	
		2ФО-06		
		Сборочные единицы		
3	2ФО.01-06	Полуфланец	1	
		Детали		
4	2ФО.0001-06	Полухомут	1	
		2ФО-07		
		Сборочные единицы		
3	2ФО.01-07	Полуфланец	1	
		Детали		
4	2ФО.0001-07	Полухомут	1	
		2ФО-08		
		Сборочные единицы		
3	2ФО.01-08	Полуфланец	1	
		Детали		
4	2ФО.0001-08	Полухомут	1	
		2ФО-09		
		Сборочные единицы		
3	2ФО.01-09	Полуфланец	1	
		Детали		
4	2ФО.0001-09	Полухомут	1	
		2ФО-10		

Инв.№ подл. | Подп. и дата | Взам. инв.№ | Инв.№ дубл. | Подп. и дата

Изм.	Кол.уч.	Лист	№ докум.	Подп.	Дата

2ФО

Лист 2

Копировал — Формат А4

Формат	Зона	Поз.	Обозначение	Наименование	Кол.	Примечание
				Сборочные единицы		
		3	2ФО.01-10	Полуфланец	1	
				Детали		
		4	2ФО.0001-10	Полухомут	1	
				2ФО-11		
				Сборочные единицы		
		3	2ФО.01-11	Полуфланец	1	
				Детали		
		4	2ФО.0001-11	Полухомут	1	
				2ФО-12		
				Сборочные единицы		
		3	2ФО.01-12	Полуфланец	1	
				Детали		
		4	2ФО.0001-12	Полухомут	1	
				2ФО-13		
				Сборочные единицы		
		3	2ФО.01-13	Полуфланец	1	
				Детали		
		4	2ФО.0001-13	Полухомут	1	
				2ФО-14		
				Сборочные единицы		
		3	2ФО.01-14	Полуфланец	1	
				Детали		
		4	2ФО.0001-14	Полухомут	1	
				2ФО-15		
				Сборочные единицы		
		3	2ФО.01-15	Полуфланец	1	
				Детали		
		4	2ФО.0001-15	Полухомут	1	
				2ФО-16		
				Сборочные единицы		

Инв.№ подл. | Подп. и дата | Взам. инв.№ | Инв.№ дубл. | Подп. и дата

Изм. Лист N докум. Подп. Дата

Копировал:

Формат	Зона	Поз.	Обозначение	Наименование	Кол.	Примечание
		3	2ФО.01-16	Полуфланец	1	
				Детали		
		4	2ФО.0001-16	Полухомут	1	
				2ФО-17		
				Сборочные единицы		
		3	2ФО.01-17	Полуфланец	1	
				Детали		
		4	2ФО.0001-17	Полухомут	1	
				2ФО-18		
				Сборочные единицы		
		3	2ФО.01-18	Полуфланец	1	
				Детали		
		4	2ФО.0001-18	Полухомут	1	
				2ФО-19		
				Сборочные единицы		
		3	2ФО.01-19	Полуфланец	1	
				Детали		
		4	2ФО.0001-19	Полухомут	1	
				2ФО-20		
				Сборочные единицы		
		3	2ФО.01-20	Полуфланец	1	
				Детали		
		4	2ФО.0001-20	Полухомут	1	
				2ФО-21		
				Сборочные единицы		
		3	2ФО.01-21	Полуфланец	1	
				Детали		
		4	2ФО.0001-21	Полухомут	1	
				2ФО-22		
				Сборочные единицы		
		3	2ФО.01-22	Полуфланец	1	

Инв.№ подл. | Подп. и дата | Взам. инв.№ | Инв.№ дубл. | Подп. и дата

Изм. Лист N докум. Подп. Дата

Копировал:

Серия 5.904-1 Выпуск 1, часть 2

Взам.	Зона	Поз.	Обозначение	Наименование	Кол.	Примечание
				Детали		
		4	2 ф0. 0001-22	Полухомут	1	
				2ф0-23		
				Сборочные единицы		
		3	2 ф0.01-23	Полуфланец	1	
				Детали		
		4	2 ф0. 0001-23	Полухомут	1	
				2 ф0-24		
				Сборочные единицы		
		3	2 ф0.01-24	Полуфланец	1	
				Детали		
		4	2ф0.0001-24	Полухомут	1	
				2ф0-25		
				Сборочные единицы		
		3	2 ф0.01-25	Полуфланец	1	
				Детали		
		4	2ф0.0001-25	Полухомут	1	
				2ф0-26		
				Сборочные единицы		
		3	2ф0. 01-26	Полуфланец	1	
				Детали		
		4	2ф0. 0001-26	Полухомут	1	
				2ф0-27		
				Сборочные единицы		
		3	2ф0.01-27	Полуфланец	1	
				Детали.		
		4	2ф0. 0001-27	Полухомут	1	
				2ф0-28		
				Сборочные единицы		
		3	2ф0.01-28	Полуфланец	1	
				Детали.		

Инв. № подл. | Подп. и дата | Взам. инв. № | Инв. № дубл. | Подп. и дата

Изм. | Лист | № докум. | Подп. | Дата

2ф0

Лист 5

Копировал: Сел.

Взам.	Зона	Поз.	Обозначение	Наименование	Кол.	Примечание
		4	2ф0. 0001-28	Полухомут	1	
				2ф0-29		
				Сборочные единицы		
		3	2ф0.01-29	Полуфланец	1	
				Детали		
		4	2ф0.0001-29	Полухомут	1	
				2ф0-30		
				Сборочные единицы		
		3	2ф0.01-30	Полуфланец	1	
				Детали		
		4	2ф0.0001-30	Полухомут	1	
				2ф0-31		
				Сборочные единицы		
		3	2ф0.01-31	Полуфланец	1	
				Детали		
		4	2ф0.0001-31	Полухомут	1	
				2ф0-32		
				Сборочные единицы		
		3	2ф0.01-32	Полуфланец	1	
				Детали		
		4	2ф0.0001-32	Полухомут	1	
				2ф0-33		
				Сборочные единицы		
		3	2ф0.01-33	Полуфланец	1	
				Детали		
		4	2ф0.0001-33	Полухомут	1	
				2ф0-34		
				Сборочные единицы		
		3	2ф0.01-34	Полуфланец	1	
				Детали		
		4	2ф0. 0001-34	Полухомут	1	

Инв. № подл. | Подп. и дата | Взам. инв. № | Инв. № дубл. | Подп. и дата

Изм. | Лист | № докум. | Подп. | Дата

2ф0

Лист 6

Копировал: Сел.

Изм.	Зона	Поз.	Обозначение	Наименование	Кол.	Примечание
				2ФО-35		
				Сборочные единицы		
		3	2ФО.01-35	Полуфланец	1	
				Детали		
		4	2ФО.0001-35	Полухомут	1	
				2ФО-36		
				Сборочные единицы		
		3	2ФО.01-36	Полуфланец	1	
				Детали		
		4	2ФО.0001-36	Полухомут	1	
				2ФО-37		
				Сборочные единицы		
		3	2ФО.01-37	Полуфланец	1	
				Детали		
		4	2ФО.0001-37	Полухомут	1	
				2ФО-38		
				Сборочные единицы		
		3	2ФО.01-38	Полуфланец	1	
				Детали		
		4	2ФО.0001-38	Полухомут	1	
				2ФО-39		
				Сборочные единицы		
		3	2ФО.01-39	Полуфланец	1	
				Детали		
		4	2ФО.0001-39	Полухомут	1	
				2ФО-40		
				Сборочные единицы		
		3	2ФО.01-40	Полуфланец	1	
				Детали		
		4	2ФО.0001-40	Полухомут	1	
				2ФО-41		

Инв. N подл. | Подп. и дата | Взам. инв. N | Инв. N дубл. | Подп. и дата

Изм. Лист N докум. Подп. Дата

Изм.	Зона	Поз.	Обозначение	Наименование	Кол.	Примечание
				Сборочные единицы		
		3	2ФО.01-41	Полуфланец	1	
				Детали		
		4	2ФО.0001-41	Полухомут	1	
				2ФО-42		
				Сборочные единицы		
		3	2ФО.01-42	Полуфланец	1	
				Детали		
		4	2ФО.0001-42	Полухомут	1	
				2ФО-43		
				Сборочные единицы		
		3	2ФО.01-43	Полуфланец	1	
				Детали		
		4	2ФО.0001-43	Полухомут	1	
				2ФО-44		
				Сборочные единицы		
		3	2ФО.01-44	Полуфланец	1	
				Детали		
		4	2ФО.0001-44	Полухомут	1	
				2ФО-45		
				Сборочные единицы		
		3	2ФО.01-45	Полуфланец	1	
				Детали		
		4	2ФО.0001-45	Полухомут	1	
				2ФО-46		
				Сборочные единицы		
		3	2ФО.01-46	Полуфланец	1	
				Детали		
		4	2ФО.0001-46	Полухомут	1	
				2ФО-47		
				Сборочные единицы		

Инв. N подл. | Подп. и дата | Взам. инв. N | Инв. N дубл. | Подп. и дата

Изм. Лист N докум. Подп. Дата

Позиция	Зона	Поз.	Обозначение	Наименование	Кол.	Примечание
		3	2ФО.01-47	Полуфланец	1	
				Детали		
		4	2ФО.0001-47	Полухомут	1	
				2ФО-48		
				Сборочные единицы		
		3	2ФО.01-48	Полуфланец	1	
				Детали		
		4	2ФО.0001-48	Полухомут	1	
				2ФО-49		
				Сборочные единицы		
		3	2ФО.01-49	Полуфланец	1	
				Детали		
		4	2ФО.0001-49	Полухомут	1	
				2ФО-50		
				Сборочные единицы		
		3	2ФО.01-50	Полуфланец	1	
				Детали		
		4	2ФО.0001-50	Полухомут	1	
				2ФО-51		
				Сборочные единицы		
		3	2ФО.01-51	Полуфланец	1	
				Детали		
		4	2ФО.0001-51	Полухомут	1	
				2ФО-52		
				Сборочные единицы		
		3	2ФО.01-52	Полуфланец	1	
				Детали		
		4	2ФО.0001-52	Полухомут	1	
				2ФО-53		
				Сборочные единицы		
		3	2ФО.01-53	Полуфланец	1	

Инв. № подл. | Подп. и дата | Взам. инв. № | Инв. № дубл. | Подп. и дата

Изм. Лист № докум. Подп. Дата

2ФО

Копировал: Ъ — Формат А4

Лист 9

Позиция	Зона	Поз.	Обозначение	Наименование	Кол.	Примечание
				Детали		
		4	2ФО.0001-53	Полухомут	1	
				2ФО-54		
				Сборочные единицы		
		3	2ФО.01-54	Полуфланец	1	
				Детали		
		4	2ФО.0001-54	Полухомут	1	
				2ФО-55		
				Сборочные единицы		
		3	2ФО.01-55	Полуфланец	1	
				Детали		
		4	2ФО.0001-55	Полухомут	1	
				2ФО-56		
				Сборочные единицы		
		3	2ФО.01-56	Полуфланец	1	
				Детали		
		4	2ФО.0001-56	Полухомут	1	
				2ФО-57		
				Сборочные единицы		
		3	2ФО.01-57	Полуфланец	1	
				Детали		
		4	2ФО.000 1-57	Полухомут	1	
				2ФО-58		
				Сборочные единицы		
		3	2ФО.01-58	Полуфланец	1	
				Детали		
		4	2ФО.0001-58	Полухомут	1	
				2ФО-59		
				Сборочные единицы		
		3	2ФО.01-59	Полуфланец	1	
				Детали		

Инв. № подл. | Подп. и дата | Взам. инв. № | Инв. № дубл. | Подп. и дата

Изм. Лист № докум. Подп. Дата

2ФО

Копировал: Ъ — Формат А4

Лист 10

Формат	Зона	Поз.	Обозначение	Наименование	Кол.	Примечание
		4	2ФО.0001-59	Полухомут	1	
				2ФО-60		
				Сборочные единицы		
		3	2ФО.01-60	Полуфланец	1	
				Детали		
		4	2ФО.0001-60	Полухомут	1	
				2ФО-61		
				Сборочные единицы		
		3	2ФО.01-61	Полуфланец	1	
				Детали		
		4	2ФО.0001-61	Полухомут	1	
				2ФО-62		
				Сборочный чертеж		
		3	2ФО.01-62	Полуфланец	1	
				Детали		
		4	2ФО.0001-62	Полухомут	1	
				2ФО-63		
				Сборочный чертеж		
		3	2ФО.01-63	Полуфланец	1	
				Детали		
		4	2ФО.0001-63	Полухомут	1	
				2ФО-64		
				Сборочные единицы		
		3	2ФО.01-64	Полуфланец	1	
				Детали		
		4	2ФО.0001-64	Полухомут	1	
				2ФО-65		
				Сборочные единицы		
		3	2ФО.01-65	Полуфланец	1	
				Детали		
		4	2ФО.0001-65	Полухомут	1	

Инв.№ подл. | Подп. и дата | Взам. инв.№ | Инв.№ дубл. | Подп. и дата | Изм. Лист | № докум. | Подп. | Дата

2ФО

Лист 11

Копировал: Формат А4

Формат	Зона	Поз.	Обозначение	Наименование	Кол.	Примечание
				2ФО-66		
				Сборочные единицы		
		3	2ФО.01-66	Полуфланец	1	
				Детали		
		4	2ФО.0001-66	Полухомут	1	

Инв.№ подл. | Подп. и дата | Взам. инв.№ | Инв.№ дубл. | Подп. и дата | Изм. Лист | № докум. | Подп. | Дата

2ФО

Лист 12

Копировал: Формат А4

2 ф0 2

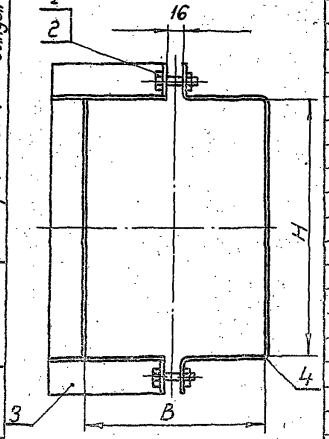

Размеры в мм.

Обозначение	B	H	Масса, кг
2 ф0	100	155	0,86
-01	150	105	0,86
-02	100	205	0,99
-03	200	105	0,99
-04	100	255	1,13
-05	250	105	1,13
-06	150	155	0,99
-07	150	205	1,13
-08	200	155	1,13
-09	150	255	1,26
-10	250	155	1,26
-11	200	205	1,26
-12	200	255	1,39
-13	250	205	1,39
-14	200	305	1,52
-15	300	205	1,52
-16	200	405	1,78
-17	400	205	1,78
-18	200	505	2,04
-19	500	205	2,04
-20	250	255	1,52
-21	250	305	1,66

Продолжение

Обозначение	B	H	Масса, кг
-22	300	255	1,66
-23	250	405	1,91
-24	400	255	1,91
-25	250	505	2,17
-26	500	255	2,17
-27	250	605	2,44
-28	600	255	2,44
-29	250	805	2,96
-30	800	255	2,96
-31	300	305	1,78
-32	300	405	2,04
-33	400	305	2,04
-34	300	505	2,3
-35	500	305	2,3
-36	300	605	2,56
-37	600	305	2,56
-38	300	805	3,09
-39	800	305	3,09
-40	300	1005	3,62
-41	1000	305	3,62
-42	400	405	2,3
-43	400	505	2,56

Продолжение

Обозначение	B	H	Масса, кг
-44	500	405	2,56
-45	400	605	2,82
-46	600	405	2,82
-47	400	805	3,35
-48	800	405	3,35
-49	400	1005	3,88
-50	1000	405	3,88
-51	500	505	3,4
-52	500	605	3,72
-53	600	505	3,72
-54	500	805	4,34
-55	800	505	4,34
-56	500	1005	4,97
-57	1000	505	4,97
-58	600	605	4,03
-59	600	805	4,66
-60	800	605	4,66
-61	600	1005	5,28
-62	1000	605	5,28
-63	800	805	8,0
-64	800	1005	8,94
-65	1000	805	8,94
-66	1000	1005	9,89

Размеры для справок.

2 ф0 СБ

Фланец опорный. Сборочный чертеж

Лит. | Масса | Масштаб
Сп. табл. | — | —
Лист | Листов 1
НИСО ОВиК

Копировал | Формат А4

Инв. № подл. | Подп. и дата | Взам. инв. № | Инв. № дубл. | Подп. и дата

Разраб. Гордунова
Пров. Фролкина
Т. контр. Бобкова
Н. контр. Лесникова
Гл. инж. Зайцевский
Гл. констр. Лесников

Репродукция: Ек-

Выпуск 1, часть 2

Серия 5.904-1

Формат	Зона	Поз.	Обозначение	Наименование	Кол.	Примечание
				Документация		
*			2Ф0.01 СБ	Сборочный чертеж		*12,12
				Детали		
11		1	1Ф0.01.02	Планка	2	
			Переменные данные для исполнений			
				2Ф0.01		
				Детали		
БУ		2	2Ф0.01.01	Уголок		
				Уголок Б-32×32×4 ГОСТ 8509-72 / Ст3 ГОСТ 535-79		
				e=74	2	0,14кг
БУ		3	2Ф0.01.02	Уголок		
				Уголок Б-32×32×4 ГОСТ 8509-72 / Ст3 ГОСТ 535-79		
				e=155	1	0,28кг
				2Ф0.01-01		
				Детали		
БУ		2	2Ф0.01.01-01	Уголок		
				Уголок Б-32×32×4 ГОСТ 8509-72 / Ст3 ГОСТ 535-79		
				e=99	2	0,18кг
БУ		3	2Ф0.01.02-01	Уголок		
				Уголок Б-32×32×4 ГОСТ 8509-72 / Ст3 ГОСТ 535-79		
				e=105	1	0,2кг
				2Ф0.01-02		
				Детали		
БУ		2	2Ф0.01.01-02	Уголок		

Подп. и дата

Инв. № дубл.

Взам. инв. №

Подп. и дата

Инв. № подл.

Изм	Лист	N докум.	Подп.	Дата
Разраб.	Горбунова			
Пров.	Пронский			

2Ф0.01

Полуфланец

Лит	Лист	Листов
	1	22

ММСГ ГГСР

Главпромвентиляция ГПИ Проек промвентиляция

Копировал 3

Формат 11

Формат	Зона	Поз.	Обозначение	Наименование	Кол.	Примечание
				Уголок Б-32×32×4 ГОСТ 8509-72 / Ст3 ГОСТ 535-79		
				e=74	2	0,14кг
БУ		3	2Ф0.01.02-02	Уголок		
				Уголок Б-32×32×4 ГОСТ 8509-72 / Ст3 ГОСТ 535-79		
				e=205	1	0,39кг
				2Ф01-03		
				Детали		
БУ		2	2Ф0.01.01-03	Уголок		
				Уголок Б-32×32×4 ГОСТ 8509-72 / Ст3 ГОСТ 535-79		
				e=124	2	0,23кг
БУ		3	2Ф0.01.02-03	Уголок		
				Уголок Б-32×32×4 ГОСТ 8509-72 / Ст3 ГОСТ 535-79		
				e=105	1	0,2кг
				2Ф0.01-04		
				Детали		
БУ		2	2Ф0.01.01-04	Уголок		
				Уголок Б-32×32×4 ГОСТ 8509-72 / Ст3 ГОСТ 535-79		
				e=74	2	0,14кг
БУ		3	2Ф0.01.02-04	Уголок		
				Уголок Б-32×32×4 ГОСТ 8509-72 / Ст3 ГОСТ 535-79		
				e=255	1	0,48кг
				2Ф0.1-05		
				Детали		
БУ		2	2Ф0.01.01-05	Уголок		
				Уголок Б-32×32×4 ГОСТ 8509-72 / Ст3 ГОСТ 535-79		

Подп. и дата

Инв. № дубл.

Взам. инв. №

Подп. и дата

Инв. № подл.

Изм	Лист	N докум.	Подп.	Дата

2Ф001

Лист 2

Копировал 3

Формат 11

Поз.	Кол.	Обозначение	Наименование	Кг	Примечание
			е= 149	2	0,28кг
БУ	3	2ФО.01.02-05	Уголок		
			Уголок Б-32×32×4 ГОСТ 8509-72 / Ст.3 ГОСТ 535-79		
			е= 105	1	0,2кг
			2ФО.01-06		
			Детали		
БУ	2	2ФО.01.01-06	Уголок		
			Уголок Б-32×32×4 ГОСТ 8509-72 / Ст.3 ГОСТ 535-79		
			е= 99	2	0,18кг
БУ	3	2ФО.01.02-06	Уголок		
			Уголок Б-32×32×4 ГОСТ 8509-72 / Ст.3 ГОСТ 535-79		
			е= 155	1	0,29кг
			2ФО.01-07		
			Детали		
БУ	2	2ФО.01.01-07	Уголок		
			У-олок Б-32×32×4 ГОСТ 8509-72 / Ст.3 ГОСТ 535-79		
			е= 99	2	0,18кг
БУ	3	2ФО.01.02-07	Уголок		
			Уголок Б-32×32×4 ГОСТ 8509-72 / Ст.3 ГОСТ 535-79		
			е= 205	1	0,39кг
			2ФО.01-08		
			Детали		
БУ	2	2ФО.01.01-08	Уголок		
			Уголок Б-32×32×4 ГОСТ 8509-72 / Ст.3 ГОСТ 535-79		
			е= 124	2	0,23кг
БУ	3	2ФО.01.02-08	Уголок		
			Уголок Б-32×32×4 ГОСТ 8509-72 / Ст.3 ГОСТ 535-79		
			е= 155	1	0,29кг
			2ФО.01-09		
			Детали		
БУ	2	2ФО.01.01-09	Уголок		
			Уголок Б-32×32×4 ГОСТ 8509-72 / Ст.3 ГОСТ 535-79		
			е= 99	2	0,18кг
БУ	3	2ФО.01.02-09	Уголок		
			Уголок Б-32×32×4 ГОСТ 8509-72 / Ст.3 ГОСТ 535-79		
			е= 255	1	0,48кг
			2ФО.01-10		
			Детали		
БУ	2	2ФО.01.01-10	Уголок		
			Уголок Б-32×32×4 ГОСТ 8509-72 / Ст.3 ГОСТ 535-79		
			е= 149	2	0,28кг
БУ	3	2ФО.01.02-10	Уголок		
			Уголок Б-32×32×4 ГОСТ 8509-72 / Ст.3 ГОСТ 535-79		
			е= 155	1	0,29кг
			2ФО.01-11		
			Детали		
БУ	2	2ФО.01.01-11	Уголок		
			Уголок Б-32×32×4 ГОСТ 8509-72 / Ст.3 ГОСТ 535-79		
			е= 124	2	0,23кг
БУ	3	2ФО.01.02-11	Уголок		
			Уголок Б-32×32×4 ГОСТ 8509-72 / Ст.3 ГОСТ 535-79		

Инв.№ подл. | Подп. и дата | Взам.инв.№ | Инв.№ дубл. | Подп. и дата

Изм. Лист № докум. Подп. Дата

2ФО.01

Лист 3

Формат А3

Серия 5904 1 Выпуск 1 часть 2

Формат	Зона	Поз.	Обозначение	Наименование	Кол.	Примечание
				ℓ=205	1	0,39кг
				2Ф0.01-12		
				Детали		
БУ		2	2Ф0.01.01-12	Уголок		
				Уголок Б-32×32×4 ГОСТ 8509-72 / Ст3 ГОСТ 535-79		
				ℓ=124	2	0,23кг
БУ		2	2Ф0.01.02-12	Уголок		
				Уголок Б-32×32×3 ГОСТ 8509-72 / Ст3 ГОСТ 535-79		
				ℓ=255	1	0,48кг
				2Ф0.01-13		
				Детали		
БУ		2	2Ф0.01.01-13	Уголок		
				Уголок Б-32×32×4 ГОСТ 8509-72 / Ст3 ГОСТ 535-79		
				ℓ=149	2	0,28кг
БУ		3	2Ф0.01.02-13	Уголок		
				Уголок Б-32×32×4 ГОСТ 8509-72 / Ст3 ГОСТ 535-79		
				ℓ=205	1	0,39кг
				2Ф0.01-14		
				Детали		
БУ		2	2Ф0.01.01-14	Уголок		
				Уголок Б-32×32×4 ГОСТ 8509-72 / Ст3 ГОСТ 535-79		
				ℓ=124	2	0,23кг
БУ		3	2Ф0.01.02-14	Уголок		
				Уголок Б-32×32×4 ГОСТ 8509-72 / Ст3 ГОСТ 535-79		
				ℓ=305	1	0,58кг
				2Ф0.01-15		

Подп. и дата | Инв.N дубл. | Взам. инв.N | Подп. и дата | Инв.N подл.

Изм. | Лист | N докум. | Подп. | Дата

2Ф0.01

Лист 5

Копировал: Вл. Формат: 11

Формат	Зона	Поз.	Обозначение	Наименование	Кол.	Примечание
				Детали		
БУ		2	2Ф0.01.01-15	Уголок		
				Уголок Б-32×32×4 ГОСТ 8509-72 / Ст3 ГОСТ 535-79		
				ℓ=174	2	0,33кг
БУ		3	2Ф0.01.02-15	Уголок		
				Уголок Б-32×32×4 ГОСТ 8509-72 / Ст3 ГОСТ 535-58		
				ℓ=205	1	0,39кг
				2Ф0.01-16		
				Детали		
БУ		2	2Ф0.01.01-16	Уголок		
				Уголок Б-32×32×4 ГОСТ 8509-72 / Ст3 ГОСТ 535-79		
				ℓ=124	2	0,23кг
БУ		3	2Ф0.01.02-16	Уголок		
				Уголок Б-32×32×4 ГОСТ 8509-72 / Ст3 ГОСТ 535-79		
				ℓ=405	1	0,77кг
				2Ф0.01-17		
				Детали		
БУ		2	2Ф0.01.01-17	Уголок		
				Уголок Б-32×32×4 ГОСТ 8509-72 / Ст3 ГОСТ 535-79		
				ℓ=224	2	0,42кг
БУ		3	2Ф0.01.02-17	Уголок		
				Уголок Б-32×32×4 ГОСТ 8509-72 / Ст3 ГОСТ 535-79		
				ℓ=205	1	0,39кг
				2Ф0.01-18		
				Детали		

Подп. и дата | Инв.N дубл. | Взам. инв.N | Подп. и дата | Инв.N подл.

Изм. | Лист | N докум. | Подп. | Дата

2Ф0.01

Лист 6

Копировал: Вл. Формат: 11

Формат	Зона	Поз.	Обозначение	Наименование	Кол.	Примечание
БЧ		2	2ФО.01.01-18	Уголок		
				Уголок $\frac{Б\text{-}32\times32\text{-}4\ ГОСТ\ 8509\text{-}72}{Ст.3\ ГОСТ\ 535\text{-}79}$		
				ℓ = 124	2	0,23кг
БЧ		3	2ФО.01.02-18	Уголок		
				Уголок $\frac{Б\text{-}32\times32\text{-}4\ ГОСТ\ 8509\text{-}72}{Ст.3\ ГОСТ\ 535\text{-}79}$		
				ℓ = 505	1	0,96кг
				2ФО.01-19		
				Детали		
БЧ		2	2ФО.01.01-19	Уголок		
				Уголок $\frac{Б\text{-}32\times32\text{-}4\ ГОСТ\ 8509\text{-}72}{Ст.3\ ГОСТ\ 535\text{-}79}$		
				ℓ = 274	2	0,52кг
БЧ		3	2ФО.01.02-19	Уголок		
				Уголок $\frac{Б\text{-}32\times32\text{-}4\ ГОСТ\ 8509\text{-}72}{Ст.3\ ГОСТ\ 535\text{-}79}$		
				ℓ = 205	1	0,39кг
				2ФО.01-20		
				Детали		
БЧ		2	2ФО.01.01-20	Уголок		
				Уголок $\frac{Б\text{-}32\times32\text{-}4\ ГОСТ\ 8509\text{-}72}{Ст.3\ ГОСТ\ 535\text{-}79}$		
				ℓ = 149	2	0,28кг
БЧ		3	2ФО.01.02-20	Уголок		
				Уголок $\frac{Б\text{-}32\times32\text{-}4\ ГОСТ\ 8509\text{-}72}{Ст.3\ ГОСТ\ 535\text{-}79}$		
				ℓ = 255	1	0,48кг
				2ФО.01-21		
				Детали		
БЧ		2	2ФО.01.01-21	Уголок		

Инв.№ подл. | Подп. и дата | Взам. инв.№ | Инв.№ дубл. | Подп. и дата

Изм. Кол.уч. Лист № докум. Подп. Дата

2ФО.01

Лист 7

Копировал Формат А4

Формат	Зона	Поз.	Обозначение	Наименование	Кол.	Примечание
				Уголок $\frac{Б\text{-}32\times32\text{-}4\ ГОСТ\ 8509\text{-}72}{Ст.3\ ГОСТ\ 535\text{-}79}$		
				ℓ = 149	2	0,28кг
БЧ		3	2ФО.01.02-21	Уголок		
				Уголок $\frac{Б\text{-}32\times32\text{-}4\ ГОСТ\ 8509\text{-}72}{Ст.3\ ГОСТ\ 535\text{-}79}$		
				ℓ = 305	1	0,58кг
				2ФО.01-22		
				Детали		
БЧ		2	2ФО.01.01-22	Уголок		
				Уголок $\frac{Б\text{-}32\times32\text{-}4\ ГОСТ\ 8509\text{-}72}{Ст.3\ ГОСТ\ 535\text{-}79}$		
				ℓ = 174	2	0,33кг
БЧ		3	2ФО.01.02-22	Уголок		
				Уголок $\frac{Б\text{-}32\times32\text{-}4\ ГОСТ\ 8509\text{-}72}{Ст.3\ ГОСТ\ 535\text{-}79}$		
				ℓ = 255	1	0,48кг
				2ФО.01-23		
				Детали		
БЧ		2	2ФО.01.01-23	Уголок		
				Уголок $\frac{Б\text{-}32\times32\text{-}4\ ГОСТ\ 8509\text{-}72}{Ст.3\ ГОСТ\ 535\text{-}79}$		
				ℓ = 149	2	0,28кг
БЧ		3	2ФО.01.02-23	Уголок		
				Уголок $\frac{Б\text{-}32\times32\text{-}4\ ГОСТ\ 8509\text{-}72}{Ст.3\ ГОСТ\ 535\text{-}79}$		
				ℓ = 405	1	0,77кг
				2ФО.01-24		
				Детали		
БЧ		2	2ФО.01.01-24	Уголок		
				Уголок $\frac{Б\text{-}32\times32\text{-}4\ ГОСТ\ 8509\text{-}72}{Ст.3\ ГОСТ\ 535\text{-}79}$		

Инв.№ подл. | Подп. и дата | Взам. инв.№ | Инв.№ дубл. | Подп. и дата

Изм. Кол.уч. Лист № докум. Подп. Дата

2ФО.01

Лист 8

Копировал Формат А4

Позиция	Эскиз	Поз.	Обозначение	Наименование	Кол.	Примечание
				ℓ=224	2	0,42кг
	БЧ	3	2ФО.01.02-24	Уголок		
				Уголок $\frac{Б\text{-}32\times32\times4\ ГОСТ\ 8509\text{-}72}{Ст.3\quad ГОСТ\ 535\text{-}79}$		
				ℓ=255	1	0,48кг
				2ФО.01-25		
				Детали		
	БЧ	2	2ФО.01.01-25	Уголок		
				Уголок $\frac{Б\text{-}32\times32\times4\ ГОСТ\ 8509\text{-}72}{Ст.3\quad ГОСТ\ 535\text{-}79}$		
				ℓ=149	2	0,28кг
	БЧ	3	2ФО.01.02-25	Уголок		
				Уголок $\frac{Б\text{-}32\times32\times4\ ГОСТ\ 8509\text{-}72}{Ст.3\quad ГОСТ\ 535\text{-}79}$		
				ℓ=505	1	0,96кг
				2ФО.01-26		
				Детали		
	БЧ	2	2ФО.01.01-26	Уголок		
				Уголок $\frac{Б\text{-}32\times32\times4\ ГОСТ\ 8509\text{-}72}{Ст.3\quad ГОСТ\ 535\text{-}79}$		
				ℓ=274	2	0,52кг
	БЧ	3	2ФО.01.02-26	Уголок		
				Уголок $\frac{Б\text{-}32\times32\times4\ ГОСТ\ 8509\text{-}72}{Ст.3\quad ГОСТ\ 535\text{-}79}$		
				ℓ=255	1	0,48кг
				2ФО.01-27		
				Детали		
	БЧ	2	2ФО.01.01-27	Уголок		
				Уголок $\frac{Б\text{-}32\times32\times4\ ГОСТ\ 8509\text{-}72}{Ст.3\quad ГОСТ\ 535\text{-}79}$		
				ℓ=149	2	0,28кг

Инв.№ подл. | Подп. и дата | Взам. инв.№ | Инв.№ дубл. | Подп. и дата

Изм. Лист N докум. Подп. Дата

Позиция	Эскиз	Поз.	Обозначение	Наименование	Кол.	Примечание
	БЧ	3	2ФО.01.02-27	Уголок		
				Уголок $\frac{Б\text{-}32\times32\times4\ ГОСТ\ 8509\text{-}72}{Ст.3\quad ГОСТ\ 535\text{-}79}$		
				ℓ=605	1	1,15кг
				2ФО.01-28		
				Детали		
	БЧ	2	2ФО.01.01-28	Уголок		
				Уголок $\frac{Б\text{-}32\times32\times4\ ГОСТ\ 8509\text{-}72}{Ст.3\quad ГОСТ\ 535\text{-}79}$		
				ℓ=324	2	0,61кг
	БЧ	3	2ФО.01.02-28	Уголок		
				Уголок $\frac{Б\text{-}32\times32\times4\ ГОСТ\ 8509\text{-}72}{Ст.3\quad ГОСТ\ 535\text{-}79}$		
				ℓ=255	1	0,48кг
				2ФО.01-29		
				Детали		
	БЧ	2	2ФО.01.01-29	Уголок		
				Уголок $\frac{Б\text{-}32\times32\times4\ ГОСТ\ 8509\text{-}72}{Ст.3\quad ГОСТ\ 535\text{-}79}$		
				ℓ=149	2	0,28кг
	БЧ	3	2ФО.01.02-29	Уголок		
				Уголок $\frac{Б\text{-}32\times32\times4\ ГОСТ\ 8509\text{-}72}{Ст.3\quad ГОСТ\ 535\text{-}79}$		
				ℓ=805	1	1,53кг
				2ФО.01-30		
				Детали		
	БЧ	2	2ФО.01.01-30	Уголок		
				Уголок $\frac{Б\text{-}32\times32\times4\ ГОСТ\ 8509\text{-}72}{Ст.3\quad ГОСТ\ 535\text{-}79}$		
				ℓ=424	2	0,8кг
	БЧ	3	2ФО.01.02-30	Уголок		

Инв.№ подл. | Подп. и дата | Взам. инв.№ | Инв.№ дубл. | Подп. и дата

Изм. Лист N докум. Подп. Дата

Формат	Зона	Поз.	Обозначение	Наименование	Кол.	Примечание
				Уголок Б-32×32×4 ГОСТ 8509-72 / Ст3 ГОСТ 535-79		
				ℓ = 255	1	0,48 кг
				2ФО.01-31		
				Детали		
БЧ		2	2ФО.01.01-31	Уголок		
				Уголок Б-32×32×4 ГОСТ 8509-72 / Ст3 ГОСТ 535-79		
				ℓ = 174	2	0,33 кг
БЧ		3	2ФО.01.02-31	Уголок		
				Уголок Б-32×32×4 ГОСТ 8509-72 / Ст3 ГОСТ 535-79		
				ℓ = 305	1	0,58 кг
				2ФО.01-32		
				Детали		
БЧ		2	2ФО.01.01-32	Уголок		
				Уголок Б-32×32×4 ГОСТ 8509-72 / Ст3 ГОСТ 535-79		
				ℓ = 174	2	0,33 кг
БЧ		3	2ФО.01.02-32	Уголок		
				Уголок Б-32×32×4 ГОСТ 8509-72 / Ст3 ГОСТ 535-79		
				ℓ = 405	1	0,77 кг
				2ФО.01-33		
				Детали		
БЧ		2	2ФО.01.01-33	Уголок		
				Уголок Б-32×32×4 ГОСТ 8509-72 / Ст3 ГОСТ 535-79		
				ℓ = 224	2	0,42 кг
БЧ		3	2ФО.01.02-33	Уголок		
				Уголок Б-32×32×4 ГОСТ 8509-72 / Ст3 ГОСТ 535-79		

Инв. № подл. | Подп. и дата | Взам. инв. № | Инв. № дубл. | Подп. и дата

Изм. Лист N докум. Подп. Дата

2ФО.01.

Лист 11

Копировал

Формат А4

Формат	Зона	Поз.	Обозначение	Наименование	Кол.	Примечание
				ℓ = 305	1	0,58 кг
				2ФО.01-34		
				Детали		
БЧ		2	2ФО.01.01-34	Уголок		
				Уголок Б-32×32×4 ГОСТ 8509-72 / Ст3 ГОСТ 535-79		
				ℓ = 174	2	0,33 кг
БЧ		3	2ФО.01.02-34	Уголок		
				Уголок Б-32×32×4 ГОСТ 8509-72 / Ст3 ГОСТ 535-79		
				ℓ = 505	1	0,96 кг
				2ФО.01-35		
				Детали		
БЧ		2	2ФО.01.01-35	Уголок		
				Уголок Б-32×32×4 ГОСТ 8509-72 / Ст3 ГОСТ 535-79		
				ℓ = 274	2	0,52 кг
БЧ		3	2ФО.01.02-35	Уголок		
				Уголок Б-32×32×4 ГОСТ 8509-72 / Ст3 ГОСТ 535-79		
				ℓ = 305	1	0,58 кг
				2ФО.01-36		
				Детали		
БЧ		2	2ФО.01.01-36	Уголок		
				Уголок Б-32×32×4 ГОСТ 8509-72 / Ст3 ГОСТ 535-79		
				ℓ = 174	2	0,33 кг
БЧ		3	2ФО.01.02-36	Уголок		
				Уголок Б-32×32×4 ГОСТ 8509-72 / Ст3 ГОСТ 535-79		
				ℓ = 605	1	1,15 кг
				2ФО.01-37		

Инв. № подл. | Подп. и дата | Взам. инв. № | Инв. № дубл. | Подп. и дата

Изм. Лист N докум. Подп. Дата

2ФО.01

Лист 12

Копировал

Формат А4

Номер зоны	Поз.	Обозначение	Наименование	Кол.	Примечание
			Детали		
54	2	2ФО.01.01-37	Уголок		
			Уголок Б-32х32х4 ГОСТ 8509-72 Ст3 ГОСТ 535-79		
			ℓ=324	2	0,81кг
54	3	2ФО.01.02-37	Уголок		
			Уголок Б-32х32х4 ГОСТ 8509-72 Ст.3 ГОСТ 535-79		
			ℓ=305	1	0,58кг
			2ФО.01-38		
			Детали		
54	2	2ФО.01.01-38	Уголок		
			Уголок Б-32х32х4 ГОСТ 8509-72 Ст3 ГОСТ 535-79		
			ℓ=174	2	0,33кг
54	3	2ФО.01.02-38	Уголок		
			Уголок Б-32х32х4 ГОСТ 8509-72 Ст.3 ГОСТ 535-79		
			ℓ=805	1	1,53кг
			2ФО.01-39		
			Детали		
54	2	2ФО.01.01-39	Уголок		
			Уголок Б-32х32х4 ГОСТ 8509-72 Ст.3 ГОСТ 535-79		
			ℓ=424	2	0,8кг
54	3	2ФО.01.02-39	Уголок		
			Уголок Б-32х32х4 ГОСТ 8509-72 Ст.3 ГОСТ 535-79		
			ℓ=305	1	0,58кг
			2ФО.01-40		
			Детали		

Инв.№подл. | Подп. и дата | Взам.инв.№ | Инв.№дубл. | Подп. и дата

Изм. Кол.уч. Лист № док. Подп. Дата

2ФО.01

Лист 13

Копировал: Формат А4

Номер зоны	Поз.	Обозначение	Наименование	Кол.	Примечание
54	2	2ФО.01.01-40	Уголок		
			Уголок Б-32х32х4 ГОСТ 8509-72 Ст3 ГОСТ 535-79		
			ℓ=174	2	0,33кг
54	3	2ФО.01.02-40	Уголок		
			Уголок Б-32х32х4 ГОСТ 8509-72 Ст.3 ГОСТ 535-79		
			ℓ=1005	1	1,91кг
			2ФО.01-41		
			Детали		
54	2	2ФО.01.01-41	Уголок		
			Уголок Б-32х32х4 ГОСТ 8509-72 Ст.3 ГОСТ 535-79		
			ℓ=524	2	1,0кг
54	3	2ФО.01.02-41	Уголок		
			Уголок Б-32х32х4 ГОСТ 8509-72 Ст.3 ГОСТ 535-79		
			ℓ=305	1	0,58кг
			2ФО.01-42		
			Детали		
54	2	2ФО.01.01-42	Уголок		
			Уголок Б-32х32х4 ГОСТ 8509-72 Ст.3 ГОСТ 535-79		
			ℓ=224	2	0,42кг
54	3	2ФО.01.02-42	Уголок		
			Уголок Б-32х32х4 ГОСТ 8509-72 Ст.3 ГОСТ 535-79		
			ℓ=405	1	0,77кг
			2ФО.01-43		
			Детали		
54	2	2ФО.01.01-43	Уголок		

Инв.№подл. | Подп. и дата | Взам.инв.№ | Инв.№дубл. | Подп. и дата

Изм. Кол.уч. Лист № док. Подп. Дата

2ФО.01

Лист 14

Копировал: Формат А4

Позиция	Завод	Поз.	Обозначение	Наименование	Кол.	Примечание
				Уголок 6-32×32-4 ГОСТ 8509-72 Ст.3 ГОСТ 535-79		
				ℓ = 224	2	0,42 кг
БЧ		3	2ФО.01.02-43	Уголок		
				Уголок 6-32×32-4 ГОСТ 8509-72 Ст.3 ГОСТ 535-79		
				ℓ = 505	1	0,96 кг
				2ФО.01-44		
				Детали		
БЧ		2	2ФО.01.01-44	Уголок		
				Уголок 6-32×32-4 ГОСТ 8509-72 Ст.3 ГОСТ 535-79		
				ℓ = 274	2	0,52 кг
БЧ		3	2ФО.01.02-44	Уголок		
				Уголок 6-32×32-4 ГОСТ 8509-72 Ст.3 ГОСТ 535-79		
				ℓ = 405	1	0,77 кг
				2ФО.01-45		
				Детали		
БЧ		2	2ФО.01.01-45	Уголок		
				Уголок 6-32×32-4 ГОСТ 8509-72 Ст.3 ГОСТ 535-79		
				ℓ = 224	2	0,42 кг
БЧ		3	2ФО.01.02-45	Уголок		
				Уголок 6-32×32-4 ГОСТ 8509-72 Ст.3 ГОСТ 535-79		
				ℓ = 605	1	1,15 кг
				2ФО.01-46		
				Детали		
БЧ		2	2ФО.01.01-46	Уголок		
				Уголок 6-32×32-4 ГОСТ 8509-72 Ст.3 ГОСТ 535-79		

Инв.№ подл. | Подп. и дата | Взам.инв.№ | Инв.№ дубл. | Подп. и дата

Изм. Кол.уч. Лист N док. Подп. Дата

2ФО.01

Лист 15

Копир. Формат А4

Позиция	Завод	Поз.	Обозначение	Наименование	Кол.	Примечание
				ℓ = 324	2	0,61 кг
БЧ		3	2ФО.01.02-46	Уголок		
				Уголок 6-32×32-4 ГОСТ 8509-72 Ст.3 ГОСТ 535-79		
				ℓ = 405	1	0,77 кг
				2ФО.01-47		
				Детали		
БЧ		2	2ФО.01.01-47	Уголок		
				Уголок 6-32×32-4 ГОСТ 8509-72 Ст.3 ГОСТ 535-79		
				ℓ = 224	2	0,42 кг
БЧ		3	2ФО.01.02-47	Уголок		
				Уголок 6-32×32-4 ГОСТ 8509-72 Ст.3 ГОСТ 535-79		
				ℓ = 805	1	1,53 кг
				2ФО.01-48		
				Детали		
БЧ		2	2ФО.01.01-48	Уголок		
				Уголок 6-32×32-4 ГОСТ 8509-72 Ст.3 ГОСТ 535-79		
				ℓ = 424	2	0,8 кг
БЧ		3	2ФО.01.02-48	Уголок		
				Уголок 6-32×32-4 ГОСТ 8509-72 Ст.3 ГОСТ 535-79		
				ℓ = 405	1	0,77 кг
				2ФО.01-49		
				Детали		
БЧ		2	2ФО.01.01-49	Уголок		
				Уголок 6-32×32-4 ГОСТ 8509-72 Ст.3 ГОСТ 535-79		
				ℓ = 224	2	0,42 кг
БЧ		3	2ФО.01.02-49	Уголок		

Инв.№ подл. | Подп. и дата | Взам.инв.№ | Инв.№ дубл. | Подп. и дата

Изм. Кол.уч. Лист N док. Подп. Дата

2ФО.01

Лист 16

Копир. Формат А4

Позиция	Зона	Поз.	Обозначение	Наименование	Кол.	Примечание
				Уголок Б-32×32×4 ГОСТ 8509-72 / Ст.3 ГОСТ 535-79		
				ℓ= 1005	1	1,9кг
				2ФО.01-50		
				Детали		
БУ		2	2ФО.01.01-50	Уголок		
				Уголок Б-32×32×4 ГОСТ 8509-72 / Ст.3 ГОСТ 535-79		
				ℓ= 524	2	1,0кг
БУ		3	2ФО.01.02-50	Уголок		
				Уголок Б-32×32×4 ГОСТ 8509-72 / Ст.3 ГОСТ 535-79		
				ℓ= 405	1	0,77кг
				2ФО.01-51		
				Детали		
БУ		2	2ФО.01.01-51	Уголок		
				Уголок Б-40×40×4 ГОСТ 8509-72 / Ст.3 ГОСТ 535-79		
				ℓ= 282	2	0,68кг
БУ		3	2ФО.01.02-51	Уголок		
				Уголок Б-40×40×4 ГОСТ 8509-72 / Ст.3 ГОСТ 535-79		
				ℓ= 505	1	1,22кг
				2ФО.01-52		
				Детали		
БУ		2	2ФО.01.01-52	Уголок		
				Уголок Б-40×40×4 ГОСТ 8509-72 / Ст.3 ГОСТ 535-79		
				ℓ= 282	2	0,68кг
БУ		3	2ФО.01.02-52	Уголок		
				Уголок Б-40×40×4 ГОСТ 8509-72 / Ст.3 ГОСТ 535-79		

Инв.№подл. | Подп. и дата | Взам.инв.№ | Инв.№дубл. | Подп. и дата

Изм. Лист № докум. Подп. Дата

2ФО.01

Лист 17

Копировал Формат А4

Позиция	Зона	Поз.	Обозначение	Наименование	Кол.	Примечание
				ℓ= 805	1	1,46кг
				2ФО.01-53		
				Детали		
БУ		2	2ФО.01.01-53	Уголок		
				Уголок Б-40×40×4 ГОСТ 8509-72 / Ст.3 ГОСТ 535-79		
				ℓ= 332	2	0,8кг
БУ		3	2ФО.01.02-53	Уголок		
				Уголок Б-40×40×4 ГОСТ 8509-72 / Ст.3 ГОСТ 535-79		
				ℓ= 505	1	1,22кг
				2ФО.01-54		
				Детали		
БУ		2	2ФО.01.01-54	Уголок		
				Уголок Б-40×40×4 ГОСТ 8509-72 / Ст.3 ГОСТ 535-79		
				ℓ= 282	2	0,68кг
БУ		3	2ФО.01.02-54	Уголок		
				Уголок Б-40×40×4 ГОСТ 8509-72 / Ст.3 ГОСТ 535-79		
				ℓ= 805	1	1,93кг
				2ФО.01-55		
				Детали		
БУ		2	2ФО.01.01-55	Уголок		
				Уголок Б-40×40×4 ГОСТ 8509-72 / Ст.3 ГОСТ 535-79		
				ℓ= 432	2	1,0кг
БУ		3	2ФО.01.02-55	Уголок		
				Уголок Б-40×40×4 ГОСТ 8509-72 / Ст.3 ГОСТ 535-79		
				ℓ= 505	1	1,22кг
				2ФО.01-56		

Инв.№подл. | Подп. и дата | Взам.инв.№ | Инв.№дубл. | Подп. и дата

Изм. Лист № докум. Подп. Дата

2ФО.01

Лист 18

Копировал Формат А4

Формат	Зона	Поз.	Обозначение	Наименование	Кол.	Примечание
				Детали		
БЧ	2		2ФО.01.01-56	Уголок		
				Уголок Б-40×40×4 ГОСТ 8509-72 Ст.3 ГОСТ 535-79		
				ℓ=282	2	0,68кг
БЧ	3		2ФО.01.02-56	Уголок		
				Уголок Б-40×40×4 ГОСТ 8509-72 Ст.3 ГОСТ 535-79		
				ℓ=1005	1	2,42кг
				2ФО.01-57		
				Детали		
БЧ	2		2ФО.01.01-57	Уголок		
				Уголок Б-40×40×4 ГОСТ 8509-72 Ст.3 ГОСТ 535-79		
				ℓ=532	2	1,28кг
БЧ	3		2ФО.01.02-57	Уголок		
				Уголок Б-40×40×4 ГОСТ 8509-72 Ст.3 ГОСТ 535-79		
				ℓ=505	1	1,22кг
				2ФО.01-58		
				Детали		
БЧ	2		2ФО.01.01-58	Уголок		
				Уголок Б-40×40×4 ГОСТ 8509-72 Ст.3 ГОСТ 535-79		
				ℓ=332	2	0,8кг
БЧ	3		2ФО.01.02-58	Уголок		
				Уголок Б-40×40×4 ГОСТ 8509-72 Ст.3 ГОСТ 535-79		
				ℓ=605	1	1,46кг
				2ФО.01-59		
				Детали		

Инв.№ подл. | Подп. и дата | Взам.инв.№ | Инв.№ дубл. | Подп. и дата

Изм. Лист № докум. Подп. Дата

2ФО.01

Лист 19

Копировал Формат А4

Формат	Зона	Поз.	Обозначение	Наименование	Кол.	Примечание
БЧ	2		2ФО.01.01-59	Уголок		
				Уголок Б-40×40×4 ГОСТ 8509-72 Ст.3 ГОСТ 535-79		
				ℓ=332	2	0,8кг
БЧ	3		2ФО.01.02-59	Уголок		
				Уголок Б-40×40×4 ГОСТ 8509-72 Ст.3 ГОСТ 535-79		
				ℓ=805	1	1,93кг
				2ФО.01-60		
				Детали		
БЧ	2		2ФО.01.01-60	Уголок		
				Уголок Б-40×40×4 ГОСТ 8509-72 Ст.3 ГОСТ 535-79		
				ℓ=432	2	1,0кг
БЧ	3		2ФО.01.02-60	Уголок		
				Уголок Б-40×40×4 ГОСТ 8509-72 Ст.3 ГОСТ 535-79		
				ℓ=605	1	1,46кг
				2ФО.01-61		
				Детали		
БЧ	2		2ФО.01.01-61	Уголок		
				Уголок Б-40×40×4 ГОСТ 8509-72 Ст.3 ГОСТ 535-79		
				ℓ=332	2	0,8кг
БЧ	3		2ФО.01.02-61	Уголок		
				Уголок Б-40×40×4 ГОСТ 8509-72 Ст.3 ГОСТ 535-79		
				ℓ=1005	1	2,42кг
				2ФО.01-62		
				Детали		
БЧ	2		2ФО.01.01-62	Уголок		

Инв.№ подл. | Подп. и дата | Взам.инв.№ | Инв.№ дубл. | Подп. и дата

Изм. Лист № докум. Подп. Дата

2ФО.01

Лист 20

Копировал Формат А4

Формат	Зона	Поз.	Обозначение	Наименование	Кол.	Примечание
				Уголок Б-40×40×4 ГОСТ 8509-72 Ст.3 ГОСТ 535-79		
				l=532	2	1,96 кг
БЧ		3	2ФО.01.02-62	Уголок		
				Уголок Б-40×40×4 ГОСТ 8509-72 Ст.3 ГОСТ 535-79		
				l=605	1	1,48 кг
				2ФО.01-63		
				Детали		
БЧ		2	2ФО.01.01-63	Уголок		
				Уголок Б-50×50×5 ГОСТ 8509-72 Ст.3 ГОСТ 535-79		
				l=442	2	1,66 кг
БЧ		3	2ФО.01.02-63	Уголок		
				Уголок Б-50×50×5 ГОСТ 8509-72 Ст.3 ГОСТ 535-79		
				l=805	1	3,0 кг
				2ФО.01-64		
				Детали		
БЧ		2	2ФО.01.01-64	Уголок		
				Уголок Б-50×50×5 ГОСТ 8509-72 Ст.3 ГОСТ 535-79		
				l=442	2	1,66 кг
БЧ		3	2ФО.01.02-64	Уголок		
				Уголок Б-50×50×5 ГОСТ 8509-72 Ст.3 ГОСТ 535-79		
				l=1005	1	3,77 кг
				2ФО.01-65		
				Детали		
БЧ		2	2ФО.01.01-65	Уголок		
				Уголок Б-50×50×5 ГОСТ 8509-72 Ст.3 ГОСТ 535-79		

Инв.№ подл. | Подп. и дата | Взам. инв.№ | Инв.№ дубл. | Подп. и дата

Формат	Зона	Поз.	Обозначение	Наименование	Кол.	Примечание
				l=542	2	2,0 кг
БЧ		3	2ФО.01.02-65	Уголок		
				Уголок Б-50×50×5 ГОСТ 8509-72 Ст.3 ГОСТ 535-79		
				l=805	1	3,0 кг
				2ФО.01-66		
				Детали		
БЧ		2	2ФО.01.01-66	Уголок		
				Уголок Б-50×50×5 ГОСТ 8509-72 Ст.3 ГОСТ 535-79		
				l=542	2	2,0 кг
БЧ		3	2ФО.01.02-66	Уголок		
				Уголок Б-50×50×5 ГОСТ 8509-72 Ст.3 ГОСТ 535-79		
				l=1005	1	3,77 кг

Инв.№ подл. | Подп. и дата | Взам. инв.№ | Инв.№ дубл. | Подп. и дата

2 ф0.01 СБ

Серия 3.501-1 выпуск 1, часть 2

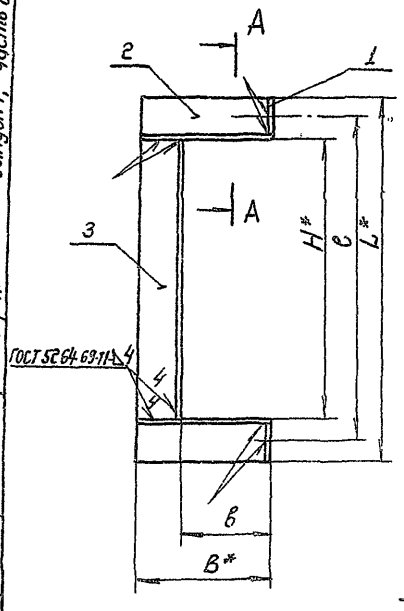

А–А

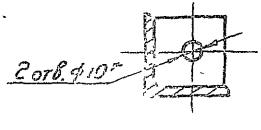

Размеры в мм

Обозначение	в	В	Н	L	В	Mфосд, кг
2ф0.01	207	42	155	219	74	0,62
–01	157	67	105	169	99	0,62
–02	257	42	205	269	74	0,71
–03	157	92	105	169	124	0,71
–04	307	42	255	319	74	0,81
–05	157	117	105	169	149	0,81
–06	207	67	155	219	99	0,71
–07	257	67	205	269	99	0,81
–08	207	92	155	219	124	0,81
–09	307	67	255	319	99	0,91
–10	207	117	155	219	149	0,91
–11	257	92	205	269	124	0,91
–12	307	92	255	319	124	1,0
–13	257	117	205	269	149	1,0
–14	357	92	305	369	124	1,1
–15	257	142	205	269	174	1,1
–16	457	92	405	469	124	1,29
–17	257	192	205	269	224	1,29
–18	557	92	505	569	124	1,48
–19	257	242	205	269	274	1,48
–20	307	117	255	319	149	1,1
–21	357	117	305	369	149	1,2

* Размеры для справок.

| | | |

2 ФО.01 СБ

Серия 6.904-1 Выпуск 1 Часть 2

Продолжение

Обозначение	e	B	H	L	B	Масса, кг
-22	307	142	255	319	174	1,2
-23	457	117	405	469	149	1,38
-24	307	192	255	319	224	1,38
-25	557	117	505	569	149	1,57
-26	307	242	255	319	274	1,57
-27	657	117	605	669	149	1,77
-28	307	292	255	319	324	1,77
-29	857	117	805	869	149	2,15
-30	307	392	255	319	424	2,15
-31	357	142	305	369	174	1,29
-32	457	142	405	469	174	1,48
-33	357	192	305	369	224	1,48
-34	557	142	505	569	174	1,67
-35	357	242	305	369	274	1,67
-36	657	142	605	669	174	1,86
-37	357	292	305	369	324	1,86
-38	857	142	805	869	174	2,24
-39	357	392	305	369	424	2,24
-40	1057	142	1005	1069	174	2,63
-41	357	492	305	369	524	2,63
-42	457	192	405	469	224	1,67
-43	557	192	505	569	224	1,86
-44	457	242	405	469	274	1,86

Продолжение

Обозначение	e	B	H	L	B	Масса, кг
-45	657	192	605	669	224	2,05
-46	457	292	405	469	324	2,05
-47	857	192	805	869	224	2,43
-48	457	392	405	469	424	2,43
-49	1057	192	1005	1069	224	2,82
-50	457	492	405	469	524	2,82
-51	557	242	505	585	282	2,63
-52	657	242	605	685	282	2,87
-53	557	292	505	585	332	2,87
-54	857	242	805	885	282	3,35
-55	557	392	505	585	432	3,35
-56	1057	242	1005	1085	282	3,84
-57	557	492	505	585	532	3,84
-58	657	292	605	685	332	3,11
-59	857	292	805	885	332	3,6
-60	657	392	605	685	432	3,6
-61	1057	292	1005	1085	332	4,08
-62	657	492	605	685	532	4,08
-63	859	392	805	905	442	6,41
-64	1059	392	1005	1105	442	7,16
-65	859	492	805	905	542	7,16
-66	1059	492	1005	1105	542	7,92

Изм	Лист	N докум.	Подп.	Дата
Разраб.		Горбунова		
Пров.		Пронский		
Т. контр.		Колкота		
Гл. спец.		Зейликман		
Н. контр.		Пронский		
Утв.		Каган		

2 ФО.01 СБ

Полуфланец

Сборочный чертеж

Лит	Масса	Масштаб
	См табл.	—

Лист 2 Листов

ММСС СССР
Главпромвентиляция
ГПИ Проектпромвентиляция

Копировал В.

Формат 12

Инв. № подл. | Подп. и дата | Взам. инв. № | Инв. № дубл. | Подп. и дата

Серия 5.904-1 выпуск 1 часть 2

Размеры в мм

50 (V)

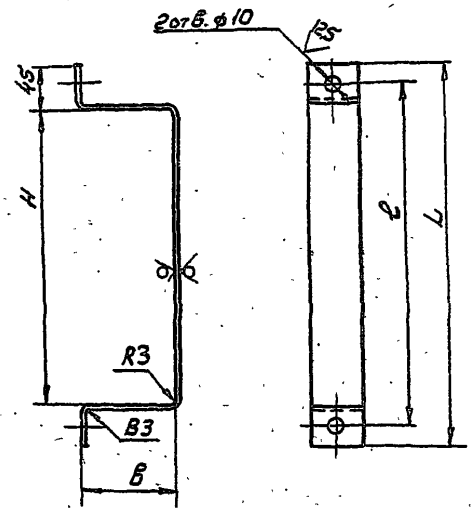

Обозначение	l	B	H	L	L_1	Материал	Масса, кг
2ФО 0001	207	42	155	245	307		0,22
-01	157	67	105	195	307		0,22
-02	257	42	205	295	367		0,26
-03	157	92	105	195	367		0,26
-04	307	42	255	345	417		0,3
-05	157	117	105	195	417		0,3
-06	207	67	155	245	367		0,26
-07	257	67	205	295	417		0,3
-08	207	92	155	245	417	Лента 3×30 Ст3	0,3
-09	307	67	255	345	467	ГОСТ 6009-74	0,33
-10	207	117	155	245	467		0,33
-11	257	92	205	295	467		0,33
-12	307	92	255	345	517		0,37
-13	257	117	205	295	517		0,37
-14	357	92	305	395	567		0,4
-15	257	142	205	295	567		0,4
-16	457	92	405	495	667		0,47
-17	257	192	205	295	667		0,47
-18	557	92	505	595	767		0,54
-19	257	242	205	295	767		0,54
-20	307	117	255	345	567		0,4

L_1 - длина развернутой детали

Изм.	Лист	N докум.	Подп.	Дата
Разраб.		Горбунова		
Пров.		Пронский		
Т.контр.		Колкота		
Н.контр.		Пронский		
Утв.		Зейликман		

2ФО-0001

Полухомут

См. табл.

Лит.	Масса	Масштаб
	См табл.	—

Лист 1 Листов 2

ММСС СССР Гипропроэнергосвязь ГПИ Проектпроэнергосвязь

Копировал

Формат 12

Инв. N подл. | Подп. и дата | Взам. инв. N | Инв. N дубл. | Подп. и дата

1000-ОФ 2

Продолжение

Обозначение	e	в	H	L	L_1	Материал	Масса, кг
-21	357	117	305	395	617		0,44
-22	307	142	255	345	617		0,44
-23	457	117	405	495	717		0,51
-24	307	192	255	345	717		0,51
-25	557	117	505	595	817		0,58
-26	307	242	255	345	817		0,58
-27	657	117	605	695	917		0,65
-28	307	292	255	345	917		0,65
-29	857	117	805	895	1117		0,79
-30	307	392	255	345	1117		0,79
-31	357	142	305	395	667	Лента 3×30 Ст3	0,47
-32	457	142	405	495	767	ГОСТ 6009-74	0,54
-33	357	192	305	395	767		0,54
-34	557	142	505	595	867		0,61
-35	357	242	305	395	867		0,61
-36	657	142	605	695	967		0,68
-37	357	292	305	395	967		0,68
-38	857	142	805	895	1167		0,83
-39	357	392	305	395	1167		0,83
-40	1057	142	1005	1095	1367		0,97
-41	357	492	305	395	1367		0,97
-42	457	192	405	495	867		0,61
-43	557	192	505	595	967		0,68
-44	457	242	405	495	967		0,68

Продолжение

Обозначение	e	в	H	L	L_1	Материал	Масса, кг
-45	657	192	605	695	1067		0,75
-46	457	292	405	495	1067		0,75
-47	857	192	805	895	1267		0,9
-48	457	392	405	495	1267		0,9
-49	1057	192	1005	1095	1467		1,04
-50	457	492	405	495	1467		1,04
-51	557	242	505	595	1067		0,75
-52	657	242	605	695	1167		0,83
-53	557	292	505	595	1167	Лента 3×30 Ст.9	0,83
-54	857	242	805	895	1367	ГОСТ 6009-74	0,97
-55	557	392	505	595	1367		0,97
-56	1057	242	1005	1095	1567		1,11
-57	557	492	505	595	1567		1,11
-58	657	292	605	695	1267		0,9
-59	857	292	805	895	1467		1,04
-60	657	392	605	695	1467		1,04
-61	1057	292	1005	1095	1667		1,18
-62	657	492	605	695	1667		1,18
63	859	392	805	895	1667		1,57
-64	1059	392	1005	1095	1867	Лента 3×40 Ст3	1,76
-65	859	492	805	895	1867	ГОСТ 6009-74	1,76
-66	1059	492	1005	1095	2067		1,95

Серия 5.900-1 Выпуск 1, Часть 2

Инв. № подл.	Подп. и дата	Взам. инв. №	Инв. № дубл.	Подп. и дата

Изм.	Лист	N докум.	Подп.	Дата
Разраб.		Горбунова		
Пров.		Пронский		
Т.контр.		Колкота		
Н.контр.		Пронский		
Утв.		Зейликман		

2ФО-0001

Полухомут

См. табл.

Лит.	Масса	Масштаб
	См. табл.	—

Лист 2 | Листов 5

МИНСС СССР
Главпромвентиляция
ТИ Проектпромвентиляция

Копировал: Я-

Формат: 12

Серия 6.903-1 Выпуск 1, часть 2

Оф Е

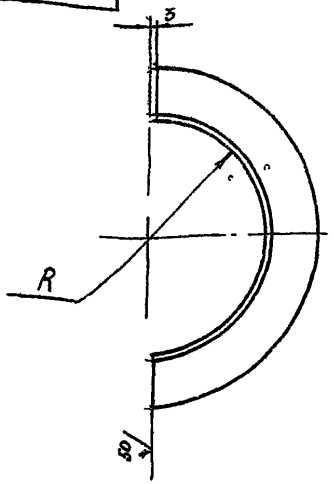

Размеры в мм

Обозначение	R	L	Материал	Масса кг
ЗФО	50	180	Б-25х25х3 ГОСТ 8509-72 Уголок Ст3 ГОСТ 535-79	02
-01	55	196		022
-02	625	219		025
-03	70	243		027
-04	80	274		03
-05	90	306		034
-06	100	337		038
-07	1125	376		042
-08	125	415		047

Продолжение V (V)

Обозначение	R	L	Материал	Масса кг
-09	140	463	Б-25х25х4 ГОСТ 8509-72 Уголок Ст3 ГОСТ 535-79	068
-10	1575	518		076
-11	1775	581		085
-12	200	652		095
-13	225	730		107
-14	250	809		118
-15	280	903		132
-16	315	1019	Б-32х32х4 ГОСТ 8509-72 Уголок Ст3 ГОСТ 535-79	195
-17	355	1144		213
-18	400	1286		246
-19	450	1443		276
-20	500	1600		306
-21	560	1794	Б-40х40х4 ГОСТ 8509-72 Уголок Ст3 ГОСТ 535-79	484
-22	625	1998		484
-23	700	2233		54
-24	800	2547		616
-25	900	2861		692
-26	1000	3175		768

L - длина развернутой детали

Изм. Лист	N докум.	Подп.	Дата	ЗФО
Разраб	Сербиенко			Полуфланец опорный
Пров	Пронский			
Т контр	Каган			Лит: — Масса: См. табл. Масштаб: —
Н контр	Пронский			Лист: — Листов: 1
Ут. в	Зеленкин			См. табл

Минсельстрой СССР Главпромстройпроект ГПИ Проектстальконструкция

Формат А2

Копировал

Инв. № подл. | Подп. и дата | Взам. инв. № | Инв. № дубл. | Подп. и дата

ФИ1

Рис.1

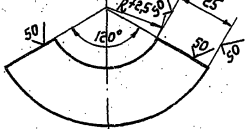

Рис.2

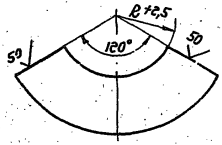

Рис.3

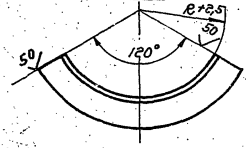

Продолжение (√)

Обозначение	Рис	R мм	Материал	Масса, кг
-05	2	90	Полоса 4х25 ГОСТ 103-76 / Ст.3 ГОСТ 535-79	0,17
-06		100		0,18
-07		112,5		0,2
-08		125		0,23
-09		140		0,25
-10		157,5		0,2[illegible]
-11	3	177,5	Уголок Б-25х25х3 ГОСТ 8509-72 / Ст.3 ГОСТ 535-79	0,43
-12		200		0,48
-13		225		0,54
-14		250		0,6
-15		280		0,67
-16		315	Уголок Б-25х25х4 ГОСТ 8509-72 / Ст.3 ГОСТ 535-79	0,98
-17		355		1,1
-18		400		1,25
-19		450	Уголок 32х32х4 ГОСТ 8509-72 / Ст.3 ГОСТ 535-79	1,83
-20		500		2,03
-21		560	Уголок 36х36х4 ГОСТ 8509-72 / Ст.3 ГОСТ 535-79	2,57
-22		625		2,87
-23		700		3,2
-24		800		3,67

Обозначение	Рис.	R, мм	Материал	Масса, кг
1ПФ	1	50	Лист Б-ПН-3,0 ГОСТ 19903-74 / Ст.3 ГОСТ 16523-70	0,08
-01		55		0,085
-02		62,5		0,09
-03		70		0,1
-04		80		0,11

Изм.	Лист	№ докум.	Подп.	Дата
Разраб.		Степанов		
Пров.		Пронский		
Т. контр.		Колкота		
Н. контр.		Пронский		
Утв.		Зеликман		

1ПФ

Опора

Лит.	Масса	Масштаб
	См. табл.	—

Лист | Листов: 1

См. табл.

МИСС СССР
Главпромвентиляция
ГПИ Проектпромвентиляция

Копировал: Сер.

Формат: 12

Серия 5.904-1 выпуск 1, часть 2.

Инв. № подл. | Подп. и дата | Взам. инв. № | Инв. № дубл. | Подп. и дата

ОП1

Серия 5.904-1 выпуск 1, часть 2.

Инв.№подл. | Подп. и дата | Взам.инв.№ | Инв.№дубл. | Подп. и дата

Рис. 1

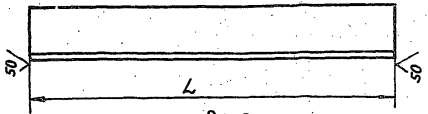

Рис. 2

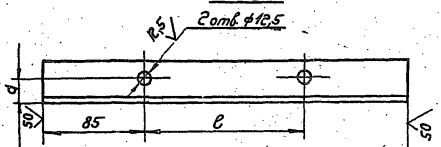

Продолжение.

Обозначение	Рис.	L	e	d	Материал	Масса, кг
-07	1	800	—	—	Уголок Б-40х40х4 ГОСТ 8509-72 / Ст.3 ГОСТ 535-79	1,94
-08		1000	—	—		2,42
-09		1200	—	—	Уголок Б-50х50х5 ГОСТ 8509-72 / Ст.3 ГОСТ 535-79	4,52
-10		1400	—	—		5,28
-11		1800	—	—	Уголок Б-63х63х6 ГОСТ 8509-72 / Ст.3 ГОСТ 535-79	10,3
-12		2200	—	—		12,58
-13	2	300	130	20		0,57
-14		350	180			0,67
-15		400	230			0,76
-16		450	280		Уголок Б-32х32х4 ГОСТ 8509-72 / Ст.3 ГОСТ 535-79	0,86
-17		500	330			0,96
-18		600	430			1,15
-19		700	530			1,34
-20		800	630		Уголок Б-40х40х4 ГОСТ 8509-72 / Ст.3 ГОСТ 535-79	1,94
-21		1000	830			2,42
-22		1200	1030	25	Уголок Б-50х50х5 ГОСТ 8509-72 / Ст.3 ГОСТ 535-79	4,52
-23		1400	1230			5,28
-24		1800	1630		Уголок Б-63х63х6 ГОСТ 8509-72 / Ст.3 ГОСТ 535-79	10,3
-25		2200	2030			12,58

Размеры в мм

Обозначение	Рис.	L	e	d	Материал	Масса, кг
1У0	1	300	—	—	Уголок Б-32х32х4 ГОСТ 8509-72 / Ст.3 ГОСТ 535-79	0,57
-01		350	—	—		0,67
-02		400	—	—		0,76
-03		450	—	—		0,86
-04		500	—	—		0,96
-05		600	—	—		1,15
-06		700	—	—		1,34

Изм.	Лист	№докум.	Подп.	Дата					
Разраб.		Степанов							
Пров.		Пронский							
Т.контр.		Колкота							
Н.контр.		Пронский							
Утв.		Яковлев							

1У0

Уголок опорный

Лит.	Масса	Масштаб
	См. табл.	—

См. табл.

Лист	Листов 1

МПСС СССР
Спецпроектмонтаж
Ульяновпроектмонтаж

Копировал: Ерг

Формат: 12

Серия 5.904-1, выпуск 1, часть 2.

Формат	Зона	Поз.	Обозначение	Наименование	Кол.	Примечание
				Документация.		
11			1Ш СБ	Сборочный чертеж		
			Переменные данные для исполнений.			
				1Ш		
				Детали.		
11		1	1Ш. 01	Шпилька	1	
				Стандартные изделия.		
		2		Гайка М10.4		
				ГОСТ 5915-70	2	
				1Ш-01		
				Детали.		
		1	1Ш. 01-01	Шпилька	1	
				Стандартные изделия.		
		2		Гайка М10.4		
				ГОСТ 5915-70	2	
				1Ш-02		
				Детали.		
		1	1Ш. 01-02	Шпилька	1	
				Стандартные изделия.		
		2		Гайка М10.4		
				ГОСТ 5915-70	2	
				1Ш-03		
				Детали.		
		1	1Ш.01-03	Шпилька	1	
				Стандартные изделия.		
		2		Гайка М10.4		
				ГОСТ 5915-70	2	
				1Ш-04		

Подп. и дата | Взам. инв. № | Инв. № дубл. | Подп. и дата | Инв. № подл.

1Ш

Изм.	Лист	№ докум.	Подп.	Дата
Разраб.	Щеблова			
Пров.	Пронский			
Н. контр.	Пронский			
Утв.	Зейчикман			

Шпилька

Лит.	Лист	Листов
	1	4

ММСС СССР
Главпромвентиляция
ГПИ Проектпромвентиляция

Копировал: Сер- Формат: 11

Формат	Зона	Поз.	Обозначение	Наименование	Кол.	Примечание
				Детали		
		1	1Ш.01-04	Шпилька	1	
				Стандартные изделия.		
		2		Гайка М10.4		
				ГОСТ 5915-70	2	
				1Ш-05		
				Детали.		
		1	1Ш.01-05	Шпилька	1	
				Стандартные изделия.		
		2		Гайка М10.4		
				ГОСТ 5915-70	2	
				1Ш-06		
				Детали.		
		1	1Ш.01-06	Шпилька	1	
				Стандартные изделия		
		2		Гайка М12.4		
				ГОСТ 5915-70	2	
				1Ш-07		
				Детали.		
		1	1Ш.01-07	Шпилька	1	
				Стандартные изделия.		
		2		Гайка М12.4		
				ГОСТ 5915-70	2	
				1Ш-08		
				Детали.		
		1	1Ш.01-08	Шпилька	1	
				Стандартные изделия.		
		2		Гайка М12.4		
				ГОСТ 5915-70	2	
				1Ш-09		
				Детали.		
		1	1Ш. 01-09	Шпилька	1	

Подп. и дата | Взам. инв. № | Инв. № дубл. | Подп. и дата | Инв. № подл.

1Ш

Лист 2

Изм.	Лист	№ докум.	Подп.	Дата

Копировал: Сер- Формат: 11

Серия 5 904 1, выпуск 1, часть 2

Формат	Зона	Поз.	Обозначение	Наименование	Кол.	Примечание
				1Ш-10		
				Детали.		
		1	1Ш.01-10	Шпилька	1	
				Стандартные изделия.		
		2		Гайка М12.4		
				ГОСТ 5915-70	2	
				1Ш-11		
				Детали.		
		1	1Ш 01-11	Шпилька	1	
				Стандартные изделия.		
		2		Гайка М12.4		
				ГОСТ 5915-70	2	
				1Ш-12		
				Детали.		
		1	1Ш.01-12	Шпилька	1	
				Стандартные изделия.		
		2		Гайка М12.4		
				ГОСТ 5915-70	2	
				1Ш-13		
				Детали.		
		1	1Ш.01-13	Шпилька	1	
				Стандартные изделия.		
		2		Гайка М12.4		
				ГОСТ 5915-70	2	
				1Ш-14		
				Детали.		
		1	1Ш.01-14	Шпилька	1	
				Стандартные изделия		
		2		Гайка М12.4		
				ГОСТ 5915-70	2	
				1Ш-15		
				Детали.		

Инв. № подл. | Подп. и дата | Взам. инв. № | Инв. № дубл. | Подп. и дата

Изм. | Лист | № докум. | Подп. | Дата

1Ш

Лист 3

Копировал: Бер-

Формат	Зона	Поз.	Обозначение	Наименование	Кол.	Примечание
		1	1Ш.01-15	Шпилька	1	
				Стандартные изделия.		
		2		Гайка М12.4		
				ГОСТ 5915-70	2	
				1Ш-16		
				Детали.		
		1	1Ш.01-16	Шпилька	1	
				Стандартные изделия		
		2		Гайка М12.4		
				ГОСТ 5915-70	2	
				1Ш-17		
				Детали.		
		1	1Ш.01-17	Шпилька	1	
				Стандартные изделия.		
		2		Гайка М12.4		
				ГОСТ 5915-70	2	

Инв. № подл. | Подп. и дата | Взам. инв. № | Инв. № дубл. | Подп. и дата

Изм. | Лист | № докум. | Подп. | Дата

1Ш

Лист 4

Копировал: Бер-

Формат: 11

Серия 5.904-1, выпуск 1, часть 2.

10 Ш1

12,5

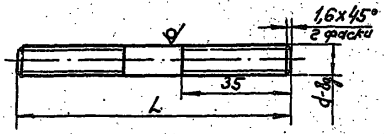

Размеры в мм

Обозначение	L	d	Материал	Масса, кг
1 Ш01	150	М10	Круг В10 ГОСТ 2590-71 / Ст.3 ГОСТ 535-79	0,09
-01	200			0,12
-02	250			0,15
-03	300			0,18
-04	350			0,22
-05	450			0,28
-06	450	М12	Круг В12 ГОСТ 2590-71 / Ст.3 ГОСТ 535-79	0,4
-07	500			0,44
-08	530			0,47
-09	550			0,48
-10	650			0,57
-11	750			0,66
-12	850			0,75
-13	950			0,84
-14	1050			0,9
-15	1250			1,1
-16	1650			1,45
-17	2050			1,8

Изм.	Лист	№ докум.	Подп.	Дата
Разраб.		Тишурина		
Пров.		Пронский		
Т.контр.		Колкота		
Н.контр.		Пронский		
Утв.		Зейликман		

1Ш.01

Шпилька

См. табл.

Лит.	Масса	Масштаб
	См. табл.	—

Лист | Листов: 1

ММСС СССР
Главпромвентиляция
ГПИ Проектпромвентиляция

Копировал: Сер. Формат: 11

Взам. инв. № | Инв. № дубл. | Подп. и дата | Инв. № подл. | Подп. и дата

1Ш.СБ

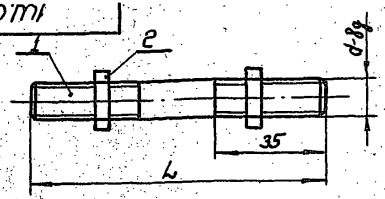

Размеры в мм

Обозначение	L	d	Масса, кг
1Ш	150	М10	0,11
-01	200		0,14
-02	250		0,17
-03	300		0,2
-04	350		0,24
-05	450		0,3
-06	450	М12	0,43
-07	500		0,47
-08	530		0,5
-09	550		0,51
-10	650		0,6
-11	750		0,67
-12	850		0,78
-13	950		0,87
-14	1050		0,93
-15	1250		1,13
-16	1650		1,48
-17	2050		1,83

Размеры для справок

Изм.	Лист	№ докум.	Подп.	Дата
Разраб.		Тишурина		
Пров.		Пронский		
Т.контр.		Колкота		
Гл.спец.		Зейликман		
Н.контр.		Пронский		
Утв.		Каган		

1ШСБ

Шпилька
Сборочный чертеж

Лит.	Масса	Масштаб
	См. табл.	—

Лист | Листов: 1

ММСС СССР
Главпромвентиляция
ГПИ Проектпромвентиляция

Копировал Формат: 11

Взам. инв. № | Инв. № дубл. | Подп. и дата | Инв. № подл. | Подп. и дата

Серия 5.904-1 выпуск 1, часть 2.

1Н

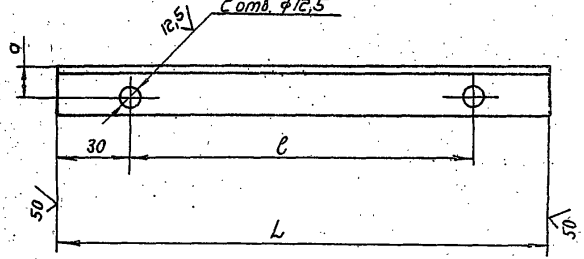

Размеры в мм

Обозначение	l	L	a	Материал	Масса, кг
1Н	330	390	20	Уголок $\frac{Б\text{-}40\times40\times4\ ГОСТ\ 8509\text{-}72}{Ст.3\ ГОСТ\ 535\text{-}79}$	0,95
-01	380	440			1,07
-02	410	470			1,14
-03	430	490			1,19
-04	330	390	25	Уголок $\frac{Б\text{-}50\times50\times5\ ГОСТ\ 8509\text{-}72}{Ст.3\ ГОСТ\ 535\text{-}79}$	1,47
-05	380	440			1,66
-06	410	470			1,77
-07	430	490			1,85
-08	530	590			2,23
-09	630	690			2,6
-10	330	390		Уголок $\frac{Б\text{-}63\times63\times6\ ГОСТ\ 8509\text{-}72}{Ст.3\ ГОСТ\ 535\text{-}79}$	2,23
-11	380	440			2,52
-12	410	470			2,69
-13	430	490			2,8
-14	530	590			3,38
-15	630	690			3,95
-16	830	890			5,09
-17	330	390	27	Уголок $\frac{Б\text{-}75\times75\times6\ ГОСТ\ 8509\text{-}72}{Ст.3\ ГОСТ\ 535\text{-}79}$	2,69
-18	380	440			3,03
-19	410	470			3,24
-20	430	490			3,38
-21	530	590			4,07
-22	630	690			4,76
-23	830	890			6,14

Изм.	Лист	№ докум.	Подп.	Дата
Разраб.		Щеглова		
Пров.		Пронский		
Т. контр.		Колкота		
Н. контр.		Пронский		
Утв.		Зедлинман		

1Н

Накладка

Лит.	Масса	Масштаб
	См. табл.	—

Лист | Листов: 1

См. табл.

МИСС СССР
Главпромвентиляция
ТПИ Проектпромвентиляция

Копировал: Сел.

Формат: 12

Инв. № подл. | Подп. и дата | Взам. инв. № | Инв. № дубл. | Подп. и дата

Серия 5.904-1 Выпуск 1, часть 2

1СК

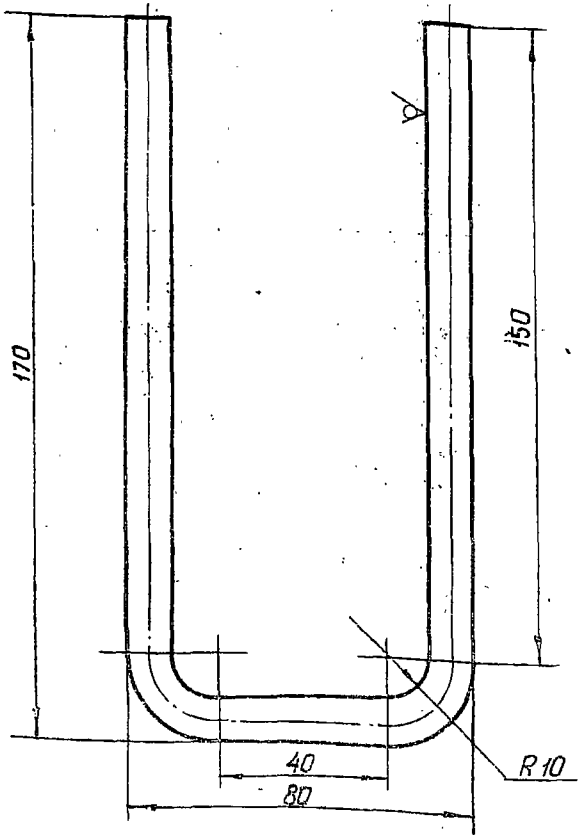

Длина развернутой детали - 387 мм

Изм.	Лист	№ докум.	Подп.	Дата
Разраб.		Горбунова		
Пров.		Пронский		
Т.контр.		Колкота		
Н.контр.		Пронский		
Утв.		Зейликман		

1СК

Скоба

Лит	Масса	Масштаб
	0,24	1:1

Лист | Листов 1

Круг В10 ГОСТ 2590-71
Ст3 ГОСТ 535-79

ММСС СССР
Главпромвентиляция
ГПИ Проектпромвентиляция

Инв. № подл. | Подп. и дата | Взам. инв. № | Инв. № дубл. | Подп. и дата

Копировал: Формат 11

40

1СТ

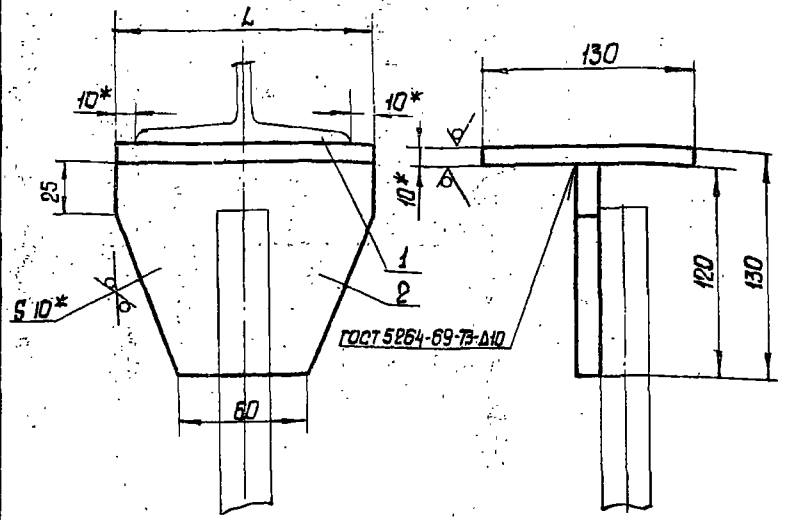

1. L - по проекту
2. * Размеры для справок

Формат	Зона	Поз.	Обозначение	Наименование	Кол.	Примечание
Б4		1	1СТ. 0001	Планка	1	
				Лист Б-ПН-10 ГОСТ 19903-74 / Ст3 ГОСТ 14637-69		
Б4		2	1СТ. 0002	Ребро	1	
				Лист Б-ПН-10 ГОСТ 19903-74 / Ст3 ГОСТ 14637-69		

1СТ

Изм.	Лист	№ докум.	Подп.	Дата
Разраб.		Горбунова		
Пров.		Пронский		
Т.контр.		Колкота		
Н.контр.		Пронский		
Утв.		Зейликман		

Столик

Лит	Масса	Масштаб
	-	-

Лист | Листов 1

ММСС СССР
Главпромвентиляция
ГПИ Проектпромвентиляция

Инв. № подл. | Подп. и дата | Взам. инв. № | Инв. № дубл. | Подп. и дата

Копировал: Формат 11

Серия 5.904-1, выпуск 1, часть 2.

Формат	Зона	Поз.	Обозначение	Наименование	Кол.	Примечание
				Документация.		
12			1ХСБ	Сборочный чертеж.		
			Переменные данные	для исполнений.		
				1Х.		
				Детали.		
12		1	1Х.001	Хомут	1	
				Стандартные изделия.		
		2		Болт М10х30,36		
				ГОСТ 7798-70	1	
		3		Гайка М10,4		
				ГОСТ 5915-70	1	
				1Х-01.		
				Детали.		
		1	1Х.001-01	Хомут.	1	
				Стандартные изделия.		
		2		Болт М10х30.36		
				ГОСТ 7798-70	1	
		3		Гайка М10.4		
				ГОСТ 5915-70	1	
				1Х-02.		
				Детали.		
		1	1Х.001-02	Хомут.	1	
				Стандартные изделия.		
		2		Болт М10х30,36		
				ГОСТ 7798-70	1	
		3		Гайка М10,4		
				ГОСТ 5915-70	1	

Подп. и дата | Инв. № дубл. | Взам. инв. № | Подп. и дата | Инв. № подл.

Изм.	Лист	№ докум.	Подп.	Дата
Разраб.	Власова			
Пров.	Пронский			
Н. контр.	Пронский			
Утв.	Зейликман			

1Х.

Хомут в сборе.

Лит.	Лист	Листов
	1	18

МИСС СССР
Главпромвентиляция
ГПИ Проектпромвентиляция

Копировал: Бел-

Формат: 11

Формат	Зона	Поз.	Обозначение	Наименование	Кол.	Примечание
				1Х-03		
				Детали.		
		1	1Х.001-03	Хомут	1	
				Стандартные изделия.		
		2		Болт М10х30.36		
				ГОСТ 7798-70	1	
		3		Гайка М10,4		
				ГОСТ 5915-70	1	
				1Х-04.		
				Детали.		
		1	1Х.001-04	Хомут	1	
				Стандартные изделия.		
		2		Болт М10х30.36		
				ГОСТ 7798-70	1	
		3		Гайка М10.4		
				ГОСТ 5915-70	1	
				1Х-05		
				Детали.		
		1	1Х.001-05	Хомут	1	
				Стандартные изделия.		
		2		Болт М10х30.36		
				ГОСТ 7798-70	1	
		3		Гайка М10.4		
				ГОСТ 5915-70	1	
				1Х-06		
				Детали.		
		1	1Х.001-06	Хомут	1	
				Стандартные изделия.		
		2		Болт М10х30.36		
				ГОСТ 7798-70	1	
		3		Гайка М10.4		
				ГОСТ 5915-70	1	

Подп. и дата | Инв. № дубл. | Взам. инв. № | Подп. и дата | Инв. № подл.

Изм.	Лист	№ докум.	Подп.	Дата

1Х

Лист 2

Копировал: Бел-

Формат: 11

Формат	Зона	Поз.	Обозначение	Наименование	Кол.	Примечание
				1Х-07		
				Детали		
		1	1Х.001-07	Хомут	1	
				Стандартные изделия		
		2		Болт М10х30.36		
				ГОСТ 7798-70	1	
		3		Гайка М10		
				ГОСТ 5915-70	1	
				1Х-08		
				Детали		
		1	1Х.001-08	Хомут	1	
				Стандартные изделия		
		2		Болт М10х30.36		
				ГОСТ 7798-70	1	
		3		Гайка М10.4		
				ГОСТ 5915-70	1	
				1Х-09		
				Детали		
		1	1Х.001-09	Хомут	1	
				Стандартные изделия		
		2		Болт М10х30.36		
				ГОСТ 7798-70	1	
		3		Гайка М10.4		
				ГОСТ 5915-70	1	
				1Х-10		
				Детали		
		1	1Х.001-10	Хомут	1	
				Стандартные изделия		
		2		Болт М10х30.36		
				ГОСТ 7798-70	1	
		3		Гайка М10.4		
				ГОСТ 5915-70	1	

Инв.№подл. | Подп. и дата | Взам.инв.№ | Инв.№дубл. | Подп. и дата

Изм. Кол.уч. Лист №док. Подп. Дата

1Х

Лист 3

Копировал Формат А4

Формат	Зона	Поз.	Обозначение	Наименование	Кол.	Примечание
				1Х-11		
				Детали		
		1	1Х.001-11	Хомут	1	
				Стандартные изделия		
		2		Болт М10х30.36		
				ГОСТ 7798-70	1	
		3		Гайка М10.4		
				ГОСТ 5915-70	1	
				1Х-12		
				Детали		
		1	1Х.001-12	Хомут	1	
				Стандартные изделия		
		2		Болт М10х30.36		
				ГОСТ 7798-70	1	
		3		Гайка М10.4		
				ГОСТ 5915-70	1	
				1Х-13		
				Детали		
		1	1Х.001-13	Хомут	1	
				Стандартные изделия		
		2		Болт М10х30.36		
				ГОСТ 7798-70	1	
		3		Гайка М10.4		
				ГОСТ 5915-70	1	
				1Х-14		
				Детали		
		1	1Х.001-14	Хомут	1	
				Стандартные изделия		
		2		Болт М10х30.36		
				ГОСТ 7798-70	1	
		3		Гайка М10.4		
				ГОСТ 5915-70	1	

Инв.№подл. | Подп. и дата | Взам.инв.№ | Инв.№дубл. | Подп. и дата

Изм. Кол.уч. Лист №док. Подп. Дата

1Х

Лист 4

Копировал Формат А4

Серия 5.904-1, выпуск 1, часть 2.

Формат	Зона	Поз.	Обозначение	Наименование	Кол.	Примечание
				1Х-15		
				Детали.		
		1	1Х.001-15	Хомут	1	
				Стандартные изделия.		
		2		Болт М10×30.36		
				ГОСТ 7798-70	1	
		3		Гайка М10.4		
				ГОСТ 5915-70	1	
				1Х-16		
				Детали		
		1	1Х.001-16	Хомут	1	
				Стандартные изделия.		
		2		Болт М10×30.36		
				ГОСТ 7798-70	1	
		3		Гайка М10.4		
				ГОСТ 5915-70	1	
				1Х-17		
				Детали.		
		1	1Х.001-17	Хомут	1	
				Стандартные изделия.		
		2		Болт М10×30.36		
				ГОСТ 7798-70	1	
		3		Гайка М10.4		
				ГОСТ 5915-70	1	
				1Х-18		
				Детали.		
		1	1Х.001-18	Хомут	1	
				Стандартные изделия.		
		2		Болт М10×30.36		
				ГОСТ 7798-70	1	
		3		Гайка М10.4		
				ГОСТ 5915-70	1	

Инв. № подл. | Подп. и дата | Взам. инв. № | Инв. № дубл. | Подп. и дата

Изм. | Лист | № докум. | Подп. | Дата

1Х

Лист 5

Копировал: [illegible] Формат 11

Формат	Зона	Поз.	Обозначение	Наименование	Кол.	Примечание
				1Х-19.		
				Детали.		
		1	1Х.001-19	Хомут.	1	
				Стандартные изделия.		
		2		Болт М10×30.36		
				ГОСТ 7798-70	1	
		3		Гайка М10.4		
				ГОСТ 5915-70	1	
				1Х-20.		
				Детали.		
		1	1Х.001-20	Хомут.	1	
				Стандартные изделия.		
		2		Болт М10×30.36		
				ГОСТ 7798-70	1	
		3		Гайка М10.4		
				ГОСТ 5915-70	1	
				1Х-21.		
				Детали.		
		1	1Х.001-21	Хомут	1	
				Стандартные изделия.		
		2		Болт М10×30.36		
				ГОСТ 7798-70	1	
		3		Гайка М10.4		
				ГОСТ 5915-70	1	
				1Х-22.		
				Детали.		
		1	1Х.001-22	Хомут	1	
				Стандартные изделия.		
		2		Болт М10×30.36		
				ГОСТ 7798-70	1	
		3		Гайка М10.4		
				ГОСТ 5915-70	1	

Инв. № подл. | Подп. и дата | Взам. инв. № | Инв. № дубл. | Подп. и дата

Изм. | Лист | № докум. | Подп. | Дата

1Х

Копировал: [illegible] Формат 11

Формат	Зона	Поз.	Обозначение	Наименование	Кол.	Примечание
				1Х-23		
				Детали.		
		1	1Х 001-23	Хомут	1	
				Стандартные изделия		
		2		Болт М10х30.36		
				ГОСТ 5915-70	1	
		3		Гайка М10.4		
				ГОСТ 5915-70	1	
				1Х-24		
				Детали.		
		1	1Х. 001-24	Хомут	1	
				Стандартные изделия		
		2		Болт М10х30.36		
				ГОСТ 7798-70	1	
		3		Гайка М10.4		
				ГОСТ 5915-70	1	
				1Х-25.		
				Детали.		
		1	1Х. 001-25	Хомут	1	
				Стандартные изделия		
		2		Болт М10х30.36		
				ГОСТ 7798-70	1	
		3		Гайка М10.4		
				ГОСТ 5915-70	1	
				1Х-26		
				Детали		
		1	1Х.001-26	Хомут	1	
				Стандартные изделия.		
		2		Болт М10х30.36		
				ГОСТ 7798-70	1	
		3		Гайка М10.4		
				ГОС, 5915-70	1	

Инв.№ подл. | Подп. и дата | Взам. инв.№ | Инв.№ дубл. | Подп. и дата

Изм. Лист № докум. Подп. Дата

1Х

Лист 7

Калуровал: Сев.

Альбом 1, часть 5

Серия 3.903-1

Формат	Зона	Поз.	Обозначение	Наименование	Кол.	Примечание
				1Х-27		
				Детали		
		1	1Х.001-27	Хомут	1	
				Стандартные изделия		
		2		Болт М10х30.36		
				ГОСТ 7798-70	1	
		3		Гайка М10.4		
				ГОСТ 5915-70	1	
				1Х-28		
				Детали		
		1	1Х. 001-28	Хомут	1	
				Стандартные изделия		
		2		Болт М10х30.36		
				ГОСТ 7798-70	1	
		3		Гайка М10.4		
				ГОСТ 5915-70	1	
				1Х-29.		
				Детали.		
		1	1Х. 001-29	Хомут	1	
				Стандартные изделия.		
		2		Болт М10х30.36		
				ГОСТ 7798-70	1	
		3		Гайка М10.4		
				ГОСТ 5915-70	1	
				1Х-30		
				Детали.		
		1	1Х. 001-30	Хомут.	1	
				Стандартные изделия.		
		2		Болт М10х30.36		
				ГОСТ 7798-70	1	
		3		Гайка М10.4		
				ГОСТ 5915-70	1	

Инв.№ подл. | Подп. и дата | Взам. инв.№ | Инв.№ дубл. | Подп. и дата

Изм. Лист № докум. Подп. Дата

1Х

Лист 8

Контролл. Сев.

Формат А4

Серия 5.904-1, выпуск 1, часть 2

Формат	Зона	Поз.	Обозначение	Наименование	Кол.	Примечание
				1Х-31		
				Детали.		
		1	1Х.001-31	Хомут	1	
				Стандартные изделия.		
		2		Болт М10х30.36		
				ГОСТ 7798-70	1	
		3		Гайка М10,4		
				ГОСТ 5915-70	1	
				1Х-32		
				Детали.		
		1	1Х.001-32	Хомут.	1	
				Стандартные изделия.		
		2		Болт М10х30.36		
				ГОСТ 7798-70	1	
		3		Гайка М10,4		
				ГОСТ 5915-70	1	
				1Х-33		
				Детали.		
		1	1Х.001-33	Хомут	1	
				Стандартные изделия.		
		2		Болт М10х30.36		
				ГОСТ 7798-70	1	
		3		Гайка М10.4		
				ГОСТ 5915-70	1	
				1Х-34		
				Детали.		
		1	1Х.001-34	Хомут	1	
				Стандартные изделия		
		2		Болт М10х30.36		
				ГОСТ 7798-70	1	
		3		Гайка М10,4		
				ГОСТ 7798-70	1	

Подп. и дата | Инв. № дубл. | Взам. инв. № | Подп. и дата | Инв. № подл.

Изм. | Лист | № докум. | Подп. | Дата

1Х

Лист 9

Копировал: Фед. Формат: 11

Формат	Зона	Поз.	Обозначение	Наименование	Кол.	Примечание
				1Х-35		
				Детали.		
		1	1Х.001-35	Хомут	1	
				Стандартные изделия.		
		2		Болт М10х30.36		
				ГОСТ 7798-70	1	
		3		Гайка М10,4		
				ГОСТ 5915-70	1	
				1Х-36		
				Детали		
		1	1Х.001-36	Хомут	1	
				Стандартные изделия		
		2		Болт М12х35.36		
				ГОСТ 7798-70	1	
		3		Гайка М12,4		
				ГОСТ 5915-70	1	
				1Х-37		
				Детали.		
		1	1Х.001-37	Хомут	1	
				Стандартные изделия.		
		2		Болт М12х35.36		
				ГОСТ 7798-70	1	
		3		Гайка М12.4		
				ГОСТ 5915-70	1	
				1Х-38		
				Детали.		
		1	1Х.001-38	Хомут	1	
				Стандартные изделия.		
		2		Болт М12х35.36		
				ГОСТ 7798-70	1	
		3		Гайка М12,4		
				ГОСТ 5915-70	1	

Подп. и дата | Инв. № дубл. | Взам. инв. № | Подп. и дата | Инв. № подл.

Изм. | Лист | № докум. | Подп. | Дата

1Х

Лист 10

Копировал: Фед. Формат: 11

Серия 5.904-1, выпуск 1, часть 2.

Формат	Зона	Поз.	Обозначение	Наименование	Кол.	Примечание
				1Х-39.		
				Детали.		
		1	1Х.001.-39	Хомут.	1	
				Стандартные изделия.		
		2		Болт М12х35.36		
				ГОСТ 7798-70	1	
		3		Гайка М12.4		
				ГОСТ 5915-70	1	
				1Х-40		
				Детали.		
		1	1Х.001-40	Хомут	1	
				Стандартные изделия		
		2		Болт М12х35.36		
				ГОСТ 7798-70	1	
		3		Гайка М12.4		
				ГОСТ 5915-70	1	
				1Х-41.		
				Детали.		
		1	1Х.001-41	Хомут	1	
				Стандартные изделия.		
		2		Болт М12х35.36		
				ГОСТ 7798-70	1	
		3		Гайка М12.4		
				ГОСТ 5915-70	1	
				1Х-42.		
				Детали.		
		1	1Х.001-42	Хомут	1	
				Стандартные изделия.		
		2		Болт М12х35.36		
				ГОСТ 7798-70	1	
		3		Гайка М12.4		
				ГОСТ 5915-70	1	

Инв. № подл. | Подп. и дата | Взам. инв. № | Инв. № дубл. | Подп. и дата

Изм. | Лист | № докум. | Подп. | Дата

1Х

Лист 11

Копировал: [illegible] Формат: 11

Формат	Зона	Поз.	Обозначение	Наименование	Кол.	Примечание
				1Х-43		
				Детали.		
		1	1Х.001-43	Хомут		
				Стандартные изделия.		
		2		Болт М12х35.36		
				ГОСТ 7798-70	1	
		3		Гайка М12.4		
				ГОСТ 5915-70	1	
				1Х-44		
				Детали.		
		1	1Х.001-44	Хомут	1	
				Стандартные изделия.		
		2		Болт М12х35.36		
				ГОСТ 7798-70	1	
		3		Гайка М12.4		
				ГОСТ 5915-70	1	
				1Х-45.		
				Детали		
		1	1Х.001-45	Хомут	1	
				Стандартные изделия		
		2		Болт М12х35.36		
				ГОСТ 7798-70	1	
		3		Гайка М12.4		
				ГОСТ 5915-70	1	
				1Х-46.		
				Детали.		
		1	1Х.001-46	Хомут	1	
				Стандартные изделия.		
		2		Болт М12х35.36		
				ГОСТ 7798-70	1	
		3		Гайка М12.4		
				ГОСТ 5915-70	1	

Инв. № подл. | Подп. и дата | Взам. инв. № | Инв. № дубл. | Подп. и дата

Изм. | Лист | № докум. | Подп. | Дата

1Х

Лист 12

Копировал: [illegible] Формат: 11

Позиция	Поз.	Обозначение	Наименование	Кол.	Примечание
			1Х-47		
			Детали.		
	1	1Х.001-47	Хомут	1	
			Стандартные изделия.		
	2		Болт М12х35.36		
			ГОСТ 7798-70	1	
	3		Гайка М12.4		
			ГОСТ 5915-70	1	
			1Х-48		
			Детали.		
	1	1Х.001-48	Хомут	1	
			Стандартные изделия.		
	2		Болт М12х35.36		
			ГОСТ 7798-70	1	
	3		Гайка М12.4		
			ГОСТ 5915-70	1	
			1Х-49		
			Детали.		
	1	1Х.001-49	Хомут	1	
			Стандартные изделия.		
	2		Болт М12х35.36		
			ГОСТ 7798-70	1	
	3		Гайка М12.4		
			ГОСТ 5915-70	1	
			1Х-50		
			Детали.		
	1	1Х.001-50	Хомут	1	
			Стандартные изделия.		
	2		Болт М12х35.36		
			ГОСТ 7798-70	1	
	3		Гайка М12.4		
			ГОСТ 5915-70	1	

Инв. № подл. | Подп. и дата | Взам. инв. № | Инв. № дубл. | Подп. и дата

Изм. Лист № докум. Подп. Дата

Копировал: Формат: А4

Позиция	Поз.	Обозначение	Наименование	Кол.	Примечание
			1Х-51		
			Детали.		
	1	1Х.001-51	Хомут	1	
			Стандартные изделия.		
	2		Болт М16х40.36		
			ГОСТ 7798-70	1	
	3		Гайка М16.4		
			ГОСТ 5915-70	1	
			1Х-52		
			Детали		
	1	1Х.001-52	Хомут	1	
			Стандартные изделия.		
	2		Болт М16х40.36		
			ГОСТ 7798-70	1	
	4		Гайка М16.4		
			ГОСТ 5915-70	1	
			1Х-53		
			Детали.		
	1	1Х.001-53	Хомут	1	
			Стандартные изделия.		
	2		Болт М16х40.36		
			ГОСТ 7798-70	1	
	3		Гайка М16.40		
			ГОСТ 5915-70	1	
			1Х-54		
			Детали.		
	1	1Х.001-54	Хомут	1	
			Стандартные изделия.		
	2		Болт М16х40.36		
			ГОСТ 7798-70	1	
	3		Гайка М16.4		
			ГОСТ 5915-70	1	

Инв. № подл. | Подп. и дата | Взам. инв. № | Инв. № дубл. | Подп. и дата

Изм. Лист № докум. Подп. Дата

Копировал: Формат: А4

Формат	Зона	Поз.	Обозначение	Наименование	Кол.	Примечание
				1Х-55		
				Детали.		
		1	1Х.001-55	Хомут	1	
				Стандартные изделия.		
		2		Болт М16х40.36		
				ГОСТ 7798-70	1	
		3		Гайка М16,4		
				ГОСТ 5915-70	1	
				1Х-56		
				Детали.		
		1	1Х.001-56	Хомут	1	
				Стандартные изделия.		
		2		Болт М16х40.36		
				ГОСТ 7798-70	1	
		3		Гайка М16,4		
				ГОСТ 5915-70	1	
				1Х-57		
				Детали.		
		1	1Х.001-57	Хомут	1	
				Стандартные изделия.		
		2		Болт М16х40.36		
				ГОСТ 7798-70	1	
		3		Гайка М16,4		
				ГОСТ 5915-70	1	
				1Х-58		
				Детали		
		1	1Х.001-58	Хомут	1	
				Стандартные изделия.		
		2		Болт М16х40.36		
				ГОСТ 7798-70	1	
		3		Гайка М16.4		
				ГОСТ 5915-70	1	

1Х

Инв.№ подл. | Подп. и дата | Взам. инв.№ | Инв.№ дубл. | Подп. и дата

Серия 5.904-1, выпуск 1, часть 2.

Формат	Зона	Поз.	Обозначение	Наименование	Кол.	Примечание
				1Х-63		
				Детали.		
		1	1Х.001-63	Хомут	1	
				Стандартные изделия.		
		2		Болт М16×40.36		
				ГОСТ 7798-70	1	
		3		Гайка М16.4		
				ГОСТ 5915-70	1	
				1Х-64		
				Детали.		
		1	1Х.001-64	Хомут	1	
				Стандартные изделия.		
		2		Болт М16×40.36		
				ГОСТ 7798-70	1	
		3		Гайка М16.4		
				ГОСТ 5915-70	1	
				1Х-65		
				Детали.		
		1	1Х.001-65	Хомут	1	
				Стандартные изделия		
		2		Болт М16×40.36		
				ГОСТ 7798-70	1	
		3		Гайка М16,4		
				ГОСТ 5915-70	1	
				1Х-66		
				Детали.		
		1	1Х.001-66	Хомут	1	
				Стандартные изделия.		
		2		Болт М16×40.36		
				ГОСТ 7798-70	1	
				Гайка М16.4		
				ГОСТ 5915-70	1	

Инв. № подл. | Подп. и дата | Взам. инв. № | Инв. № дубл. | Подп. и дата

Изм. | Лист | № докум. | Подп. | Дата

1Х

Лист 17

Копировал: Фед-

Формат	Зона	Поз.	Обозначение	Наименование	Кол.	Примечание
				1Х-67		
				Детали.		
		1	1Х.001-67	Хомут	1	
				Стандартные изделия.		
		2		Болт М16×40.36		
				ГОСТ 7798-70	1	
		3		Гайка М16.4		
				ГОСТ 5915-70	1	
				1Х-68		
				Детали.		
		1	1Х.001-68	Хомут.	1	
				Стандартные изделия.		
		2		Болт М16×40.36		
				ГОСТ 7798-70	1	
		3		Гайка М16,4		
				ГОСТ 5915-70	1	
				1Х-69.		
				Детали.		
		1	1Х.001-69	Хомут.	1	
				Стандартные изделия		
		2		Болт М16×40,36		
				ГОСТ 7798-70	1	
				Гайка М16,4		
				ГОСТ 5915-70	1	
				1Х-70		
				Детали.		
		1	1Х.001-70	Хомут	1	
				Стандартные изделия.		
		2		Болт М16×40,36		
				ГОСТ 7798-70	1	
		3		Гайка М16,4		
				ГОСТ 5915-70	1	

Инв. № подл. | Подп. и дата | Взам. инв. № | Инв. № дубл. | Подп. и дата

Изм. | Лист | № докум. | Подп. | Дата

1Х

Лист 18

1 Х

Серия 5.904-1, выпуск 1, часть 2.

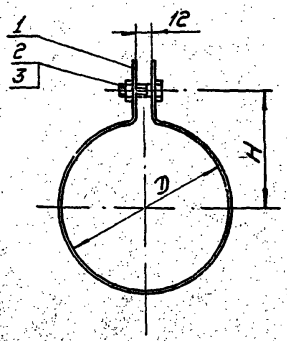

Размеры в мм

Обозначение	D	H	Масса, кг
1 Х	100	75	0,31
— 01	110	80	0,34
— 02	125	85	0,37
— 03	140	95	0,4
— 04	160	105	0,44
— 05	180	115	0,49
— 06	200	125	0,54
— 07	225	135	0,59
— 08	250	150	0,65
— 09	280	165	0,71
— 10	315	180	0,79
— 11	355	200	0,88
— 12	400	225	0,98
— 13	450	250	1,09
— 14	500	275	1,21
— 15	560	305	1,34
— 16	630	340	1,5
— 17	710	380	1,67
— 18	800	425	1,87
— 19	900	475	2,09
— 20	1000	525	2,32
— 21	1120	585	2,59
— 22	1250	650	2,88
— 23	1400	725	3,21
— 24	1600	825	3,65

Продолжение.

Обозначение	D	H	Масса, кг
— 25	1800	925	4,1
— 26	2000	1025	4,54
— 27	100	75	0,42
— 28	110	80	0,45
— 29	125	85	0,5
— 30	140	95	0,54
— 31	160	105	0,6
— 32	180	115	0,65
— 33	200	125	0,72
— 34	225	135	0,79
— 35	250	150	0,86
— 36	100	75	0,73
— 37	110	80	0,78
— 38	125	85	0,85
— 39	140	95	0,93
— 40	160	105	1,03
— 41	180	115	1,12
— 42	200	125	1,22
— 43	225	135	1,34
— 44	250	150	1,46
— 45	280	165	1,62
— 46	315	180	1,8
— 47	355	200	1,98
— 48	400	225	2,2
— 49	450	250	2,46

Продолжение.

Обозначение	D	H	Масса, кг
— 50	500	275	2,7
— 51	100	80	0,97
— 52	110	85	1,02
— 53	125	95	1,12
— 54	140	100	1,2
— 55	160	110	1,33
— 56	180	120	1,43
— 57	200	130	1,56
— 58	225	145	1,7
— 59	250	155	1,86
— 60	280	170	2,02
— 61	315	190	2,2
— 62	355	210	2,48
— 63	400	230	2,8
— 64	450	255	3,03
— 65	500	280	3,33
— 66	560	310	3,68
— 67	630	345	4,1
— 68	710	390	4,58
— 69	800	430	5,1
— 70	900	480	5,7

Размеры для справок.

Гип	Листопадский	Подп. Дата
Разраб.	Власова	
Пров.	Шеврова	
Т. Контр.	Пронский	
Гл. спец.	Зейликман	
Н. Контр.	Шеврова	
Утв.	Кавун	

1 Х СБ

Хомут в сборе.
Сборочный чертеж.

Лит.	Масса	Масштаб
	См. табл.	—
Лист	Листов 1	

Гипрос СССР
Сантехпроменвентиляция
ЦИТПроектпромвентиляция

Копировал: Ефр

Формат: А2

Инв. № подл. | Подп. и дата | Взам. инв. № | Инв. № дубл. | Подп. и дата

1Х.001

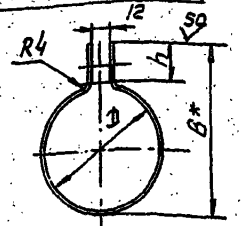



Размеры в мм

Обозначение	D	B*	h	б	d	L	Поз. рис.	Масса кг
1Х.001	100	148				387		0,27
-01	110	158				422		0,3
-02	125	1705				468		0,33
-03	140	188				515		0,36
-04	160	208				580		0,41
-05	180	228				643		0,45
-06	200	248				705		0,5
-07	225	2705				780		0,55
-08	250	298				860		0,61
-09	280	328				953		0,67
-10	315	3605				1063		0,75
-11	355	4005				1188		0,84
-12	400	448	28	20	12	1334		0,94
-13	450	498				1490		1,05
-14	500	548				1650		1,17
-15	560	608				1835		1,3
-16	630	678				2080		1,46
-17	710	758				2310		1,63
-18	800	848				2590		1,83
-19	900	948				2900		2,05
-20	1000	1048				3220		2,28
-21	1120	1168				3600		2,55
-22	1250	1298				4010		2,84
-23	1400	1448				4490		3,17

Лента 3×30 Ст.3 ГОСТ 6009-74

Продолжение

Обозначение	D	B*	h	б	d	L	Поз. рис.	Масса кг
-24	1600	1653				5110		3,61
-25	1800	1853				5740		4,06
-26	2000	2053				6370		4,5
-27	100	153				395		0,38
-28	110	163				430		0,41
-29	125	1755				476		0,46
-30	140	193	42	25	12	523		0,5
-31	160	213				588		0,56
-32	180	233				651		0,61
-33	200	253				713		0,68
-34	225	2755				788		0,75
-35	250	303				868		0,82
-36	100	159				426		0,67
-37	110	169				456		0,72
-38	125	1815				505		0,79
-39	140	199				552		0,87
-40	160	219				615		0,97
-41	180	239				678		1,06
-42	200	259	47	30	14	740		1,16
-43	225	281,5				819		1,28
-44	250	309				857		1,4
-45	280	339				992		1,56
-46	315	371,5				1102		1,73
-47	355	411,5				1227		1,92

Полоса 4×50 Ст3 ГОСТ 103-76 ГОСТ 535-79

Продолжение

Обозначение	D	B*	h	б	d	L	Поз. рис.	Масса кг
-48	400	459				1369		2,15
-49	450	509	47	30	14	1526		2,4
-50	500	559				1683		2,64
-51	100	174				446		0,84
-52	110	184				478		0,9
-53	125	2015				525		0,99
-54	140	214				572		1,08
-55	160	234				635		1,2
-56	180	254				698		1,3
-57	200	274				760		1,43
-58	225	3015				839		1,58
-59	250	324	62	40	18	917		1,73
-60	280	354				1012		1,9
-61	315	3915				1112		2,09
-62	355	4315				1247		2,35
-63	400	474				1389		2,67
-64	450	524				1546		2,91
-65	500	574				1703		3,2
-66	560	634				1891		3,56
-67	630	704				2111		3,98
-68	710	789				2363		4,45
-69	800	874				2645		4,98
-70	900	974				2959		5,57

Полоса 4×60 Ст3 ГОСТ 103-76 ГОСТ 535-79

1. L длина развернутой детали
2. * размер для справок

Изм.	Лист	N докум.	Подп.	Дата
Разраб.	Класовой			
Пров.	Шеслова			
Т.контр.	Пронский			
Н.контр.	Шеслова			
Утв.	Зейликман			

1Х.001

Хомут

Лит.	Масса	Масштаб
	См. табл.	—

Лист | Листов 1

НИИМОСС Госпромавтотранс РСФСР ГПИ Промтрансэлектропроект

См. табл.

Копировал:

Формат А2

Инв.№подл. | Подп. и дата | Взам.инв.№ | Инв.№дубл. | Подп. и дата

Серия 5.904-1 выпуск 1, часть 2

Позиция	Зона	Поз.	Обозначение	Наименование	Кол.	Примечание
				Документация		
12			2Х СБ	Сборочный чертеж		
			Переменные данные	для исполнения		
				2Х		
				Детали		
12		1	2Х. 001	Хомут	1	
				Стандартные изделия		
		2		Болт М10×30.36		
				ГОСТ 7798-70	1	
		3		Гайка М 10.4		
				ГОСТ 5915-70	1	
				2Х-001		
				Детали		
		1	2Х. 001-001	Хомут	1	
				Стандартные изделия		
		2		Болт М10×30.36		
				ГОСТ 7798-70	1	
		3		Гайка М 10.4		
				ГОСТ 5915-70	1	
				2Х-002		
				Детали		
		1	2Х. 001-002	Хомут		
				Стандартные изделия		
		2		Болт М10×30.36		
				ГОСТ 7798-70	1	
		3		Гайка М10.4		
				ГОСТ 5915-70	1	

Изм.	Лист	N докум.	Подп.	Дата
Разраб.		Власова		
Пров.		Пронский		
Н. контр.		Пронский		
Утв.		Зейликман		

2Х

Хомут в сборе

Лит	Лист	Листов
	1	46

ММСС СССР
Главпромвентиляция
ПИ Проектпромвентиляция

Инв. N подл. | Подп. и дата | Взам. инв. N | Инв. N дубл. | Подп. и дата

Копировал: [illegible] Формат: 11

Позиция	Зона	Поз.	Обозначение	Наименование	Кол.	Примечание
				2Х-003		
				Детали		
		1	2Х. 001-003	Хомут	1	
				Стандартные изделия		
		2		Болт М10×30.36		
				ГОСТ 7798-70	1	
		3		Гайка М 10.4		
				ГОСТ 5915-70	1	
				2Х-004		
				Детали		
		1	2Х 001-004	Хомут	1	
				Стандартные изделия		
		2		Болт М10×30.36		
				ГОСТ 7798-70	1	
		3		Гайка М 10.4		
				ГОСТ 5915-70	1	
				2Х-005		
				Детали		
		1	2Х 001-005	Хомут	1	
				Стандартные изделия		
		2		Болт М10×30.36		
				ГОСТ 7798-70	1	
		3		Гайка М 10.4		
				ГОСТ 5915-70	1	
				2Х-006		
				Детали		
		1	2Х. 001-006	Хомут	1	
				Стандартные изделия		
		2		Болт М10×30.36		
				ГОСТ 7798-70	1	
		3		Гайка М 10.4		
				ГОСТ 5915-70	1	

Изм.	Лист	N докум.	Подп.	Дата

2Х

Лист 2

Инв. N подл. | Подп. и дата | Взам. инв. N | Инв. N дубл. | Подп. и дата

Копировал: [illegible] Формат: 11

Серия 5.904-1, выпуск 1, часть 2

Формат	Зона	Поз.	Обозначение	Наименование	Кол.	Примечание
				2Х-007		
				Детали.		
		1	2Х. 001-007	Хомут	1	
				Стандартные изделия.		
		2		Болт М10х30.36		
				ГОСТ 7798-70	1	
		3		Гайка М10.4		
				ГОСТ 5915-70	1	
				2Х-008		
				Детали.		
		1	2Х. 001-008	Хомут	1	
				Стандартные изделия.		
		2		Болт М10х30.36		
				ГОСТ 7798-70	1	
		3		Гайка М10.4		
				ГОСТ 5915-70	1	
				2Х-009		
				Детали.		
		1	2Х. 001-009	Хомут	1	
				Стандартные изделия		
		2		Болт М10х30.36		
				ГОСТ 7798-70	1	
		3		Гайка М10.4		
				ГОСТ 5915-70	1	
				2Х-010		
				Детали.		
		1	2Х. 001-010	Хомут	1	
				Стандартные изделия.		
		2		Болт М10х30.36		
				ГОСТ 7798-70	1	
		3		Гайка М10.4		
				ГОСТ 5915-70	1	

Инв. № подл. | Подп. и дата | Взам. инв. № | Инв. № дубл. | Подп. и дата

Изм. | Лист | № докум. | Подп. | Дата

2Х.

Лист 3

Копировал: Бер.

Формат	Зона	Поз.	Обозначение	Наименование	Кол.	Примечание
				2Х-011		
				Детали.		
		1	2Х. 001-011	Хомут	1	
				Стандартные изделия		
		2		Болт М10х30.36		
				ГОСТ 7798-70	1	
		3		Гайка М10.4		
				ГОСТ 5915-70	1	
				2Х-012.		
				Детали.		
		1	2Х. 001-012	Хомут	1	
				Стандартные изделия		
		2		Болт М10х30.36		
				ГОСТ 7798-70	1	
		3		Гайка М10.4		
				ГОСТ 5915-70	1	
				2Х-013		
				Детали		
		1	2Х. 001-013	Хомут	1	
				Стандартные изделия		
		2		Болт М10х30.36		
				ГОСТ 7798-70	1	
		3		Гайка М10.4		
				ГОСТ 5915-70	1	
				2Х-014		
				Детали.		
		1	2Х. 001-014	Хомут.	1	
				Стандартные изделия		
		2		Болт М10х30.36		
				ГОСТ 7798-70	1	
		3		Гайка М10.4		
				ГОСТ 5915-70	1	

Инв. № подл. | Подп. и дата | Взам. инв. № | Инв. № дубл. | Подп. и дата

Изм. | Лист | № докум. | Подп. | Дата

2Х.

Лист 4

Копировал: Бер.

Позиция	Обозначение	Наименование	Кол.	Примечание
		2Х-015		
		Детали		
1	2Х-001-015	Хомут	1	
		Стандартные изделия		
2		Болт М10х30.36		
		ГОСТ 7798-70	1	
3		Гайка М10.4		
		ГОСТ 5915-70	1	
		2Х-016		
		Детали		
1	2Х.001-016	Хомут	1	
		Стандартные изделия		
2		Болт М10х30.36		
		ГОСТ 7798-70	1	
3		Гайка М10.4		
		ГОСТ 5915-70	1	
		2Х-017		
		Детали		
1	2Х.001-017	Хомут	1	
		Стандартные изделия		
2		Болт М10х30.36		
		ГОСТ 7798-70	1	
3		Гайка М10.4		
		ГОСТ 5915-70	1	
		2Х-018		
		Детали		
1	2Х.001-018	Хомут	1	
		Стандартные изделия		
2		Болт М10х30.36		
		ГОСТ 7798-70	1	
3		Гайка М10.4		
		ГОСТ 5915-70	1	

Инв.№подл. | Подп. и дата | Взам.инв.№ | Инв.№дубл. | Подп. и дата | Изм. Лист № докум. Подп. Дата

Копировал

Позиция	Обозначение	Наименование	Кол.	Примечание
		2Х-019		
		Детали		
1	2Х.001-019	Хомут	1	
		Стандартные изделия		
2		Болт М10х30.36		
		ГОСТ 7798-70	1	
3		Гайка М10.4		
		ГОСТ 5915-70	1	
		2Х-020		
		Детали		
1	2Х.001-020	Хомут	1	
		Стандартные изделия		
2		Болт М10х30.36		
		ГОСТ 7798-70	1	
3		Гайка М10.4		
		ГОСТ 5915-70	1	
		2Х-021		
		Детали		
1	2Х.001-021	Хомут	1	
		Стандартные изделия		
2		Болт М10х30.36		
		ГОСТ 7798-70	1	
3		Гайка М10.4		
		ГОСТ 5915-70	1	
		2Х-022		
		Детали		
1	2Х.001-022	Хомут	1	
		Стандартные изделия		
2		Болт М10х30.36		
		ГОСТ 7798-70	1	
3		Гайка М10.4		
		ГОСТ 5915-70	1	

Инв.№подл. | Подп. и дата | Взам.инв.№ | Инв.№дубл. | Подп. и дата | Изм. Лист № докум. Подп. Дата

Копировал Без - формат: 11

Формат	Зона	Поз.	Обозначение	Наименование	Кол.	Примечание
				2Х-023.		
				Детали.		
		1	2Х.001-023	Хомут	1	
				Стандартные изделия.		
		2		Болт М10х30.36		
				ГОСТ 7798-70	1	
		3		Гайка М10.4		
				ГОСТ 5915-70	1	
				2Х-024.		
				Детали.		
		1	2Х.001-024	Хомут.	1	
				Стандартные изделия.		
		2		Болт М10х30.36		
				ГОСТ 7798-70	1	
		3		Гайка М10.4		
				ГОСТ 5915-70	1	
				2Х-025.		
				Детали.		
		1	2Х.001-025	Хомут.	1	
				Стандартные изделия.		
		2		Болт М10х30.36		
				ГОСТ 7798-70	1	
		3		Гайка М10.4		
				ГОСТ 5915-70	1	
				2Х-026.		
				Детали.		
		1	2Х.001-026	Хомут.	1	
				Стандартные изделия.		
		2		Болт М10х30.36		
				ГОСТ 7798-70	1	
		3		Гайка М10.4		
				ГОСТ 5915-70	1	

Инв.№ подл. | Подп. и дата | Взам. инв.№ | Инв.№ дубл. | Подп. и дата

Формат	Зона	Поз.	Обозначение	Наименование	Кол.	Примечание
				2Х-027		
				Детали.		
		1	2Х.001-027	Хомут.	1	
				Стандартные изделия		
		2		Болт М10х30.36		
				ГОСТ 7798-70	1	
		3		Гайка М10.4		
				ГОСТ 5915-70	1	
				2Х-028.		
				Детали.		
		1	2Х.001-028	Хомут.	1	
				Стандартные изделия		
		2		Болт М10х30.36		
				ГОСТ 7798-70	1	
		3		Гайка М10.4		
				ГОСТ 5915-70	1	
				2Х-029		
				Детали.		
		1	2Х.001-029	Хомут	1	
				Стандартные изделия		
		2		Болт М10х30.36		
				ГОСТ 7798-70	1	
		3		Гайка М10.4		
				ГОСТ 5915-70	1	
				2Х-030		
				Детали.		
		1	2Х.001-030	Хомут.	1	
				Стандартные изделия.		
		2		Болт М10х30.36		
				ГОСТ 7798-70	1	
		3		Гайка М10.4		
				ГОСТ 5915-70	1	

Инв.№ подл. | Подп. и дата | Взам. инв.№ | Инв.№ дубл. | Подп. и дата

Формат	Зона	Поз.	Обозначение	Наименование	Кол.	Примечание
				2Х-031		
				Детали.		
		1	2Х.001-031	Хомут	1	
				Стандартные изделия.		
		2		Болт М10х30.36		
				ГОСТ 7798-70	1	
		3		Гайка М10.4		
				ГОСТ 5915-70	1	
				2Х-032		
				Детали.		
		1	2Х.001-032	Хомут	1	
				Стандартные изделия.		
		2		Болт М10х30.36		
				ГОСТ 7798-70	1	
		3		Гайка М10.4		
				ГОСТ 5915-70	1	
				2Х-033		
				Детали.		
		1	2Х.001-033	Хомут.	1	
				Стандартные изделия.		
		2		Болт М10х30.36		
				ГОСТ 7798-70	1	
		3		Гайка М10.4		
				ГОСТ 5915-70	1	
				2Х-034		
				Детали.		
		1	2Х.001-034	Хомут	1	
				Стандартные изделия.		
		2		Болт М10х30.36		
				ГОСТ 7798-70	1	
		3		Гайка М10.4		
				ГОСТ 5915-70	1	

Инв.№ подл. | Подп. и дата | Взам. инв.№ | Инв.№ дубл. | Подп. и дата

Изм. Лист № докум. Подп. Дата

Формат	Зона	Поз.	Обозначение	Наименование	Кол.	Примечание
				2Х-035		
				Детали.		
		1	2Х.001-035	Хомут	1	
				Стандартные изделия.		
		2		Болт М10х30.36		
				ГОСТ 7798-70	1	
		3		Гайка М10.4		
				ГОСТ 5915-70	1	
				2Х-036		
				Детали		
		1	2Х.001-036	Хомут	1	
				Стандартные изделия.		
		2		Болт М10х30.36		
				ГОСТ 7798-70	1	
		3		Гайка М10.4		
				ГОСТ 5915-70	1	
				2Х-037		
				Детали		
		1	2Х.001-037	Хомут	1	
				Стандартные изделия.		
		2		Болт М10х30.36		
				ГОСТ 7798-70	1	
		3		Гайка М10.4		
				ГОСТ 5915-70	1	
				2Х-038		
				Детали		
		1	2Х.001-038	Хомут	1	
				Стандартные изделия.		
		2		Болт М10х30.36		
				ГОСТ 7798-70	1	
		3		Гайка М10.4		
				ГОСТ 5915-70	1	

Инв.№ подл. | Подп. и дата | Взам. инв.№ | Инв.№ дубл. | Подп. и дата

Изм. Лист № докум. Подп. Дата

Формат	Зона	Поз.	Обозначение	Наименование	Кол.	Примечание
				2Х-039		
				Детали.		
		1	2Х.001-039	Хомут	1	
				Стандартные изделия.		
		2		Болт М10х30.36		
				ГОСТ 7798-70	1	
		3		Гайка М10.4		
				ГОСТ 5915-70	1	
				2Х-040		
				Детали.		
		1	2Х.001-040	Хомут	1	
				Стандартные изделия.		
		2		Болт М10х30,36		
				ГОСТ 7798-70	1	
		3		Гайка М10.4		
				ГОСТ 5915-70	1	
				2Х-041		
				Детали.		
		1	2Х.001-041	Хомут	1	
				Стандартные изделия.		
		2		Болт М10х30.36		
				ГОСТ 7798-70	1	
		3		Гайка М10.4		
				ГОСТ 5915-70	1	
				2Х-042		
				Детали.		
		1	2Х.001-042	Хомут	1	
				Стандартные изделия.		
		2		Болт М10х30.36		
				ГОСТ 7798-70	1	
		3		Гайка М10.4		
				ГОСТ 5915-70	1	

Инв.№ подл. | Подп. и дата | Взам. инв.№ | Инв.№ дубл. | Подп. и дата

Изм. Лист № докум. Подп. Дата

2Х.

Лист 11

Копировал: Без - Формат: 11

Формат	Зона	Поз.	Обозначение	Наименование	Кол.	Примечание
				2Х-043.		
				Детали.		
		1	2Х.001-043	Хомут	1	
				Стандартные изделия.		
		2		Болт М10х30.36		
				ГОСТ 7798-70	1	
		3		Гайка М10.4		
				ГОСТ 5915-70	1	
				2Х-044.		
				Детали.		
		1	2Х.001-044	Хомут	1	
				Стандартные изделия.		
		2		Болт М10х30.36		
				ГОСТ 7798-70	1	
		3		Гайка М10.4		
				ГОСТ 5915-70	1	
				2Х-045		
				Детали.		
		1	2Х.001-045	Хомут	1	
				Стандартные изделия.		
		2		Болт М10х30.36		
				ГОСТ 7798-70	1	
		3		Гайка М10.4		
				ГОСТ 5915-70	1	
				2Х-046		
				Детали.		
		1	2Х.001-046	Хомут	1	
				Стандартные изделия.		
		2		Болт М10х30.36		
				ГОСТ 7798-70	1	
		3		Гайка М10.4		
				ГОСТ 5915-70	1	

Инв.№ подл. | Подп. и дата | Взам. инв.№ | Инв.№ дубл. | Подп. и дата

Изм. Лист № докум. Подп. Дата

2Х.

Лист 12

Копировал: Без - Формат: 11

Серия 5.904-1, выпуск 1, часть 2

Формат	Зона	Поз.	Обозначение	Наименование	Кол	Примечание
				2Х-047		
				Детали		
		1	2Х.001-047	Хомут	1	
				Стандартные изделия		
		2		Болт М10х30,36		
				ГОСТ 7798-70	1	
		3		Гайка М10,4		
				ГОСТ 5915-70	1	
				2Х-048		
				Детали		
		1	2Х 001-048	Хомут	1	
				Стандартные изделия		
		2		Болт М10х30,36		
				ГОСТ 7798-70	1	
		3		Гайка М10,4		
				ГОСТ 5915-70	1	
				2Х-049		
				Детали		
		1	2Х 001-049	Хомут	1	
				Стандартные изделия		
		2		Болт М10х30,36		
				ГОСТ 7798-70	1	
		3		Гайка М 10,4		
				ГОСТ 5915-70	1	
				2Х-050		
				Детали		
		1	2Х 001-050	Хомут	1	
				Стандартные изделия		
		2		Болт М10х30,36		
				ГОСТ 7798-70	1	
		3		Гайка М 10,4		
				ГОСТ 5915-70	1	

Инв. № подл. | Подп. и дата | Взам. инв. № | Инв. № дубл. | Подп. и дата

Изм. | Лист | № докум. | Подп. | Дата

2Х

Лист 13

Копировал: Бер- Формат: 11

Формат	Зона	Поз	Обозначение	Наименование	Кол	Примечание
				2Х-051		
				Детали		
		1	2Х 001-051	Хомут	1	
				Стандартные изделия		
		2		Болт М10х30.36		
				ГОСТ 7798-70	1	
		3		Гайка М10.4		
				ГОСТ 5915-70	1	
				2Х-052		
				Детали		
		1	2Х 001-052	Хомут	1	
				Стандартные изделия		
		2		Болт М10х30.36		
				ГОСТ 7798-70	1	
		3		Гайка М10,4		
				ГОСТ 5915-70	1	
				2Х-053		
				Детали		
		1	2Х 001-053	Хомут	1	
				Стандартные изделия		
		2		Болт М10х30 36		
				ГОСТ 7798-70	1	
		3		Гайка М10,4		
				ГОСТ 5915-70	1	
				2Х-054		
				Детали		
		1	2Х 001-054	Хомут	1	
				Стандартные изделия		
		2		Болт М10х30.36		
				ГОСТ 7798-70	1	
		3		Гайка М10.4		
				ГОСТ 5915-70	1	

Инв. № подл. | Подп. и дата | Взам. инв. № | Инв. № дубл. | Подп. и дата

Изм. | Лист | № докум. | Подп. | Дата

2Х

Лист 14

Копировал: Бер- Формат: 11

Формат	Зона	Поз	Обозначение	Наименование	Кол	Примечание
				2Х-055		
				Детали		
		1	2Х.001-055	Хомут	1	
				Стандартные изделия		
		2		Болт М10х30.36		
				ГОСТ 7798-70	1	
		3		Гайка М10.4		
				ГОСТ 5915-70	1	
				2Х-056		
				Детали		
		1	2Х.001-056	Хомут	1	
				Стандартные изделия		
		2		Болт М10х30.36		
				ГОСТ 7798-70	1	
		3		Гайка М10.4		
				ГОСТ 5915-70	1	
				2Х-057		
				Детали		
		1	2Х 001-057	Хомут	1	
				Стандартные изделия		
		2		Болт М10х30.36		
				ГОСТ 7798-70	1	
		3		Гайка М10.4		
				ГОСТ 5915-70	1	
				2Х-058		
				Детали		
		1	2Х.001-058	Хомут	1	
				Стандартные изделия		
		2		Болт М10х30.36		
				ГОСТ 7798-70	1	
		3		Гайка М10.4		
				ГОСТ 5915-70	1	

Инв.№ подл. | Подп. и дата | Взам. инв.№ | Инв.№ дубл. | Подп. и дата

Изм. Лист № докум. Подп. Дата

Формат	Зона	Поз	Обозначение	Наименование	Кол	Примечание
				2Х-059		
				Детали		
		1	2Х.001-059	Хомут	1	
				Стандартные изделия		
		2		Болт М10х30.36		
				ГОСТ 7798-70	1	
		3		Гайка М10.4		
				ГОСТ 5915-70	1	
				2Х-060		
				Детали		
		1	2Х 001-060	Хомут	1	
				Стандартные изделия		
		2		Болт М10х30.36		
				ГОСТ 7798-70	1	
		3		Гайка М10.4		
				ГОСТ 5915-70	1	
				2Х-061		
				Детали		
		1	2Х 001-061	Хомут	1	
				Стандартные изделия		
		2		Болт М10х30.36		
				ГОСТ 7798-70	1	
		3		Гайка М10.4		
				ГОСТ 5915-70	1	
				2Х-062		
				Детали		
		1	2Х 001-062	Хомут	1	
				Стандартные изделия		
		2		Болт М10х30.36		
				ГОСТ 7798-70	1	
		3		Гайка М10.4		
				ГОСТ 5915-70	1	

Инв.№ подл. | Подп. и дата | Взам. инв.№ | Инв.№ дубл. | Подп. и дата

Изм. Лист № докум. Подп. Дата

Серия 5.904-1, выпуск 1, часть 2.

Формат	Зона	Поз.	Обозначение	Наименование	Кол.	Примечание
				2Х-063		
				Детали		
		1	2Х.001-063	Хомут	1	
				Стандартные изделия.		
		2		Болт М10х30.36		
				ГОСТ 7798-70	1	
		3		Гайка М10.4		
				ГОСТ 5915-70	1	
				2Х-064		
				Детали		
		1	2Х.001-064	Хомут	1	
				Стандартные изделия.		
		2		Болт М10х30.36		
				ГОСТ 7798-70	1	
		3		Гайка М10.4		
				ГОСТ 5915-70	1	
				2Х-065		
				Детали		
		1	2Х 001-065	Хомут	1	
				Стандартные изделия		
		2		Болт М10х30.36		
				ГОСТ 7798-70	1	
		3		Гайка М10.4		
				ГОСТ 5915-70	1	
				2Х-066		
				Детали.		
		1	2Х.001-066	Хомут	1	
				Стандартные изделия.		
		2		Болт М10х30.36		
				ГОСТ 7798-70	1	
		3		Гайка М10.4		
				ГОСТ 5915-70	1	

Инв. № подл. | Подп. и дата | Взам. инв. № | Инв. № дубл. | Подп. и дата

Изм. | Лист | № докум. | Подп. | Дата

2Х.

Лист 17

Копировал: Бер- Формат: 11

Формат	Зона	Поз.	Обозначение	Наименование	Кол.	Примечание
				2Х-067		
				Детали		
		1	2Х. 001-067	Хомут	1	
				Стандартные изделия.		
		2		Болт М10х30.36		
				ГОСТ 7798-70	1	
		3		Гайка М10.4		
				ГОСТ 5915-70	1	
				2Х-068		
				Детали.		
		1	2Х. 001-068	Хомут	1	
				Стандартные изделия.		
		2		Болт М10х30.36		
				ГОСТ 7798-70	1	
		3		Гайка М10.4		
				ГОСТ 5915-70	1	
				2Х-069		
				Детали		
		1	2Х. 001-069	Хомут	1	
				Стандартные изделия		
		2		Болт М10х30.36		
				ГОСТ 7798-70	1	
		3		Гайка М10.4		
				ГОСТ 5915-70	1	
				2Х-070		
				Детали		
		1	2Х. 001-070	Хомут	1	
				Стандартные изделия		
		2		Болт М10х30.36		
				ГОСТ 7798-70	1	
		3		Гайка М10.4		
				ГОСТ 5915-70	1	

Инв. № подл. | Подп. и дата | Взам. инв. № | Инв. № дубл. | Подп. и дата

Изм. | Лист | № докум. | Подп. | Дата

2Х.

Лист 18

Копировал: Бер- Формат: 11

Формат	Зона	Поз.	Обозначение	Наименование	Кол.	Примечание
				2Х-071		
				Детали		
		1	2Х.001-071	Хомут	1	
				Стандартные изделия		
		2		Болт М10х30.36		
				ГОСТ 7798-70	1	
		3		Гайка М10.4		
				ГОСТ 5915-70	1	
				2Х-072		
				Детали		
		1	2Х.001-072	Хомут	1	
				Стандартные изделия		
		2		Болт М10х30.36		
				ГОСТ 7798-70	1	
		3		Гайка М10.4		
				ГОСТ 5915-70	1	
				2Х-073		
				Детали		
		1	2Х.001-073	Хомут	1	
				Стандартные изделия		
		2		Болт М10х30.36		
				ГОСТ 7798-70	1	
		3		Гайка М10.4		
				ГОСТ 5915-70	1	
				2Х-074		
				Детали		
		1	2Х.001-074	Хомут	1	
				Стандартные изделия		
		2		Болт М10х30.36		
				ГОСТ 7798-70	1	
		3		Гайка М10.4		
				ГОСТ 5915-70	1	

Инв.№ подл. | Подп. и дата | Взам.инв.№ | Инв.№ дубл. | Подп. и дата

Изм. Лист № докум. Подп. Дата

Формат	Зона	Поз.	Обозначение	Наименование	Кол.	Примечание
				2Х-075		
				Детали		
		1	2Х.001-075	Хомут	1	
				Стандартные изделия		
		2		Болт М10х30.36		
				ГОСТ 7798-70	1	
		3		Гайка М10.4		
				ГОСТ 5915-70	1	
				2Х-076		
				Детали		
		1	2Х.001-076	Хомут	1	
				Стандартные изделия		
		2		Болт М10х30.36		
				ГОСТ 7798-70	1	
		3		Гайка М10.4		
				ГОСТ 5915-70	1	
				2Х-077		
				Детали		
		1	2Х.001-077	Хомут	1	
				Стандартные изделия		
		2		Болт М10х30.36		
				ГОСТ 7798-70	1	
		3		Гайка М10.4		
				ГОСТ 5915-70	1	
				2Х-078		
				Детали		
		1	2Х.001-078	Хомут	1	
				Стандартные изделия		
		2		Болт М10х30.36		
				ГОСТ 7798-70	1	
		3		Гайка М10.4		
				ГОСТ 5915-70	1	

Инв.№ подл. | Подп. и дата | Взам.инв.№ | Инв.№ дубл. | Подп. и дата

Изм. Лист № докум. Подп. Дата

Формат	Зона	Поз.	Обозначение	Наименование	Кол.	Примечание
				2Х-079		
				Детали		
		1	2Х.001-079	Хомут	1	
				Стандартные изделия		
		2		Болт М10х30.36		
				ГОСТ 7798-70	1	
		3		Гайка М10.4		
				ГОСТ 5915-70	1	
				2Х-080		
				Детали		
		1	2Х.001-080	Хомут	1	
				Стандартные изделия		
		2		Болт М10х30.36		
				ГОСТ 7798-70	1	
		3		Гайка М10.4		
				ГОСТ 5915-70	1	
				2Х-081		
				Детали		
		1	2Х.001-081	Хомут	1	
				Стандартные изделия		
		2		Болт М10х30.36		
				ГОСТ 7798-70	1	
		3		Гайка М10.4		
				ГОСТ 5915-70	1	
				2Х-082		
				Детали		
		1	2Х.001-082	Хомут	1	
				Стандартные изделия		
		2		Болт М10х30.36		
				ГОСТ 7798-70	1	
		3		Гайка М10.4		
				ГОСТ 5915-70	1	

Инв.№ подл. | Подп. и дата | Взам.инв.№ | Инв.№ дубл. | Подп. и дата

Изм. | Лист | N докум. | Подп. | Дата

2Х.

Лист 21

Копировал: Формат: А4

Формат	Зона	Поз.	Обозначение	Наименование	Кол.	Примечание
				2Х-083		
				Детали		
		1	2Х.001-083	Хомут	1	
				Стандартные изделия		
		2		Болт М10х30.36		
				ГОСТ 7798-70	1	
		3		Гайка М10.4		
				ГОСТ 5915-70	1	
				2Х-084		
				Детали		
		1	2Х.001-084	Хомут		
				Стандартные изделия		
		2		Болт М10х30.36		
				ГОСТ 7798-70	1	
		3		Гайка М10.4		
				ГОСТ 5915-70	1	
				2Х-085		
				Детали		
		1	2Х.001-085	Хомут		
				Стандартные изделия		
		2		Болт М10х30.36		
				ГОСТ 7798-70	1	
		3		Гайка М10.4		
				ГОСТ 5915-70	1	
				2Х-086		
				Детали		
		1	2Х.001-086	Хомут	1	
				Стандартные изделия		
		2		Болт М10х30.36		
				ГОСТ 7798-70	1	
		3		Гайка М10.4		
				ГОСТ 5915-70	1	

Инв.№ подл. | Подп. и дата | Взам.инв.№ | Инв.№ дубл. | Подп. и дата

Изм. | Лист | N докум. | Подп. | Дата

2Х.

Лист 22

Копировал: Формат: А4

Формат	Зона	Поз.	Обозначение	Наименование	Кол.	Примечание
				2Х-087		
				Детали		
		1	2Х.001-087	Хомут	1	
				Стандартные изделия		
		2		Болт М10х30,36		
				ГОСТ 7798-70	1	
		3		Гайка М10,4		
				ГОСТ 5915-70	1	
				2Х-088		
				Детали		
		1	2Х.001-088	Хомут	1	
				Стандартные изделия		
		2		Болт М10х30,36		
				ГОСТ 7798-70	1	
		3		Гайка М10,4		
				ГОСТ 5915-70	1	
				2Х-089		
				Детали		
		1	2Х.001-089	Хомут	1	
				Стандартные изделия		
		2		Болт М10х30,36		
				ГОСТ 7798-70	1	
		3		Гайка М10,4		
				ГОСТ 5915-70	1	
				2Х-090		
				Детали		
		1	2Х.001-090	Хомут	1	
				Стандартные изделия		
		2		Болт М10х30,36		
				ГОСТ 7798-70	1	
		3		Гайка М10,4		
				ГОСТ 5915-70	1	

Инв.№подл. | Подп. и дата | Взам.инв.№ | Инв.№дубл. | Подп. и дата

Изм. Лист № докум. Подп. Дата

Копировал Формат А4

Формат	Зона	Поз.	Обозначение	Наименование	Кол.	Примечание
				2Х-091		
				Детали		
		1	2Х.001-091	Хомут	1	
				Стандартные изделия		
		2		Болт М10х30,36		
				ГОСТ 7798-70	1	
		3		Гайка М10,4		
				ГОСТ 5915-70	1	
				2Х-092		
				Детали		
		1	2Х.001-092	Хомут	1	
				Стандартные изделия		
		2		Болт М10х30,36		
				ГОСТ 7798-70	1	
		3		Гайка М10,4		
				ГОСТ 5915-70	1	
				2Х-093		
				Детали		
		1	2Х.001-093	Хомут	1	
				Стандартные изделия		
		2		Болт М10х30,36		
				ГОСТ 7798-70	1	
		3		Гайка М10,4		
				ГОСТ 5915-70	1	
				2Х-094		
				Детали		
		1	2Х.001-094	Хомут	1	
				Стандартные изделия		
		2		Болт М10х30,36		
				ГОСТ 7798-70	1	
		3		Гайка М10,4		
				ГОСТ 5915-70	1	

Инв.№подл. | Подп. и дата | Взам.инв.№ | Инв.№дубл. | Подп. и дата

Изм. Лист № докум. Подп. Дата

Копировал Формат А4

Формат	Зона	Поз.	Обозначение	Наименование	Кол.	Примечание
				2Х-095		
				Детали		
		1	2Х.001-095	Хомут	1	
				Стандартные изделия		
		2		Болт М12х35.36		
				ГОСТ 7798-70	1	
		3		Гайка М12.4		
				ГОСТ 5915-70	1	
				2Х-096		
				Детали		
		1	2Х.001-096	Хомут	1	
				Стандартные изделия		
		2		Болт М12х35.36		
				ГОСТ 7798-70	1	
		3		Гайка М12.4		
				ГОСТ 5915-70	1	
				2Х-097		
				Детали		
		1	2Х.001-097	Хомут	1	
				Стандартные изделия		
		2		Болт М12х35.36		
				ГОСТ 7798-70	1	
		3		Гайка М12.4		
				ГОСТ 5915-70	1	
				2Х-098		
				Детали		
		1	2Х.001-098	Хомут	1	
				Стандартные изделия		
		2		Болт М12х35.36		
				ГОСТ 7798-70	1	
		3		Гайка М12.4		
				ГОСТ 5915-70	1	

Инв.№подл. | Подп. и дата | Взам.инв.№ | Инв.№дубл. | Подп. и дата

Изм. Лист. №докум. Подп. Дата

2Х.

Лист 25

Копировал: Формат: 11

Формат	Зона	Поз.	Обозначение	Наименование	Кол.	Примечание
				2Х-099		
				Детали		
		1	2Х.001-099	Хомут	1	
				Стандартные изделия		
		2		Болт М12х35.36		
				ГОСТ 7798-70	1	
		3		Гайка М12.4		
				ГОСТ 5915-70	1	
				2Х-100		
				Детали		
		1	2Х.001-100	Хомут	1	
				Стандартные изделия		
		2		Болт М12х35.36		
				ГОСТ 7798-70	1	
		3		Гайка М12.4		
				ГОСТ 5915-70	1	
				2Х-101		
				Детали		
		1	2Х.001-101	Хомут	1	
				Стандартные изделия		
		2		Болт М12х35.36		
				ГОСТ 7798-70	1	
		3		Гайка М12.4		
				ГОСТ 5915-70	1	
				2Х-102		
				Детали		
		1	2Х.001-102	Хомут		
				Стандартные изделия		
		2		Болт М12х35.36		
				ГОСТ 7798-70	1	
		3		Гайка М12.4		
				ГОСТ 5915-70	1	

Инв.№подл. | Подп. и дата | Взам.инв.№ | Инв.№дубл. | Подп. и дата

Изм. Лист. №докум. Подп. Дата

2Х.

Лист 26

Копировал: Формат: 11

Поз.	Обозначение	Наименование	Кол.	Примечание
		2Х-103		
		Детали		
1	2Х.001-103	Хомут	1	
		Стандартные изделия		
2		Болт М12х35.36		
		ГОСТ 7798-70	1	
3		Гайка М12.4		
		ГОСТ 5915-70	1	
		2Х-104		
		Детали		
1	2Х.001-104	Хомут	1	
		Стандартные изделия		
2		Болт М12х35.36		
		ГОСТ 7798-70	1	
3		Гайка М12.4		
		ГОСТ 5915-70	1	
		2Х-105		
		Детали		
1	2Х.001-105	Хомут	1	
		Стандартные изделия		
2		Болт М12х35.36		
		ГОСТ 7798-70	1	
3		Гайка М12.4		
		ГОСТ 5915-70	1	
		2Х-106		
		Детали		
1	2Х.001-106	Хомут	1	
		Стандартные изделия		
2		Болт М12х35.36		
		ГОСТ 7798-70	1	
3		Гайка М12.4		
		ГОСТ 5915-70	1	

Инв. № подл. | Подп. и дата | Взам. инв. № | Инв. № дубл. | Подп. и дата

Изм. Лист | № докум. | Подп. | Дата

2Х

Лист 27

Копировал: Формат А4

Формат	Зона	Поз.	Обозначение	Наименование	Кол.	Примечание
				2Х-107		
				Детали		
		1	2Х.001-107	Хомут	1	
				Стандартные изделия		
		2		Болт М12х35.36		
				ГОСТ 7798-70	1	
		3		Гайка М12.4		
				ГОСТ 5915-70	1	
				2Х-108		
				Детали		
		1	2Х.001-108	Хомут	1	
				Стандартные изделия		
		2		Болт М12х35.36		
				ГОСТ 7798-70	1	
		3		Гайка М12.4		
				ГОСТ 5915-70		
				2Х-109		
				Детали		
		1	2Х.001-109	Хомут		
				Стандартные изделия		
		2		Болт М12х35.36		
				ГОСТ 7798-70	1	
		3		Гайка М12.4		
				ГОСТ 5915-70		
				2Х-110		
				Детали		
		1	2Х.001-110	Хомут	1	
				Стандартные изделия		
		2		Болт М12х35.36		
				ГОСТ 7798-70	1	
		3		Гайка М12.4		
				ГОСТ 5915-70	1	

Инв. № подл. | Подп. и дата | Взам. инв. № | Инв. № дубл. | Подп. и дата

Изм. Лист | № докум. | Подп. | Дата

2Х.

Лист 28

Копировал: Формат А4

Формат	Зона	Поз.	Обозначение	Наименование	Кол.	Примечание
				2Х-111		
				Детали		
		1	2Х.001-111	Хомут	1	
				Стандартные изделия		
		2		Болт М12х35.36		
				ГОСТ 7798-70	1	
		3		Гайка М12.4		
				ГОСТ 5915-70	1	
				2Х-112		
				Детали		
		1	2Х.001-112	Хомут	1	
				Стандартные изделия		
		2		Болт М12х35.36		
				ГОСТ 7798-70	1	
		3		Гайка М12.4		
				ГОСТ 5915-70	1	
				2Х-113		
				Детали		
		1	2Х.001-113	Хомут	1	
				Стандартные изделия		
		2		Болт М12х35.36		
				ГОСТ 7798-70	1	
		3		Гайка М12.4		
				ГОСТ 5915-70	1	
				2Х-114		
				Детали		
		1	2Х.001-114	Хомут	1	
				Стандартные изделия		
		2		Болт М12х35.36		
				ГОСТ 7798-70	1	
		3		Гайка М12.4		
				ГОСТ 5915-70	1	

Инв.№ подл. | Подп. и дата | Взам.инв.№ | Инв.№ дубл. | Подп. и дата

Формат	Зона	Поз.	Обозначение	Наименование	Кол.	Примечание
				2Х-115		
				Детали		
		1	2Х.001-115	Хомут	1	
				Стандартные изделия		
		2		Болт М12х35.36		
				ГОСТ 7798-70	1	
		3		Гайка М12.4		
				ГОСТ 5915-70	1	
				2Х-116		
				Детали		
		1	2Х.001-116	Хомут	1	
				Стандартные изделия		
		2		Болт М12х35.36		
				ГОСТ 7798-70	1	
		3		Гайка М12.4		
				ГОСТ 5915-70	1	
				2Х-117		
				Детали		
		1	2Х.001-117	Хомут	1	
				Стандартные изделия		
		2		Болт М12х35.36		
				ГОСТ 7798-70	1	
		3		Гайка М12.4		
				ГОСТ 5915-70	1	
				2Х-118		
				Детали		
		1	2Х.001-118	Хомут	1	
				Стандартные изделия		
		2		Болт М12х35.36		
				ГОСТ 7798-70	1	
		3		Гайка М12.4		
				ГОСТ 5915-70	1	

Инв.№ подл. | Подп. и дата | Взам.инв.№ | Инв.№ дубл. | Подп. и дата

Серия 5 904 1 выпуск 1 часть 2

Формат	Зона	Поз	Обозначение	Наименование	Кол.	Примечание
				2Х-119		
				Детали		
		1	2Х.001-119	Хомут	1	
				Стандартные изделия		
		2		Болт М12х35,36		
				ГОСТ 7798-70	1	
		3		Гайка М12,4		
				ГОСТ 5915-70	1	
				2Х-120		
				Детали		
		1	2Х.001-120	Хомут	1	
				Стандартные изделия		
		2		Болт М12х35,36		
				ГОСТ 7798-70	1	
		3		Гайка М12,4		
				ГОСТ 5915-70	1	
				2Х-121		
				Детали		
		1	2Х.001-121	Хомут	1	
				Стандартные изделия		
		2		Болт М12х35,36		
				ГОСТ 7798-70	1	
		3		Гайка М12,4		
				ГОСТ 5915-70	1	
				2Х-122		
				Детали		
		1	2Х.001-122	Хомут	1	
				Стандартные изделия		
		2		Болт М12х35,36		
				ГОСТ 7798-70	1	
		3		Гайка М12,4		
				ГОСТ 5915-70	1	

Подп. и дата | Инв. № дубл. | Взам. инв. № | Подп. и дата | Инв. № подл.

Изм. | Лист | № докум. | Подп. | Дата

2Х

Лист

Формат 11

Формат	Зона	Поз	Обозначение	Наименование	Кол.	Примечание
				2Х-123		
				Детали		
		1	2Х.001-123	Хомут	1	
				Стандартные изделия		
		2		Болт М12х35,36		
				ГОСТ 7798-70	1	
		3		Гайка М12,4		
				ГОСТ 5915-70	1	
				2Х-124		
				Детали		
		1	2Х.001-124	Хомут	1	
				Стандартные изделия		
		2		Болт М12х35,36		
				ГОСТ 7798-70	1	
		3		Гайка М12,4		
				ГОСТ 5915-70	1	
				2Х-125		
				Детали		
		1	2Х.001-125	Хомут	1	
				Стандартные изделия		
		2		Болт М12х35,36		
				ГОСТ 7798-70	1	
		3		Гайка М12,4		
				ГОСТ 5915-70	1	
				2Х-126		
				Детали		
		1	2Х.001-126	Хомут	1	
				Стандартные изделия		
		2		Болт М12х35,36		
				ГОСТ 7798-70	1	
		3		Гайка М12,4		
				ГОСТ 5915-70	1	

Подп. и дата | Инв. № дубл. | Взам. инв. № | Подп. и дата | Инв. № подл.

Изм. | Лист | № докум. | Подп. | Дата

Лист 32

Формат	Зона	Поз.	Обозначение	Наименование	Кол.	Примечание
				2Х-127		
				Детали		
		1	2Х.001-127	Хомут	1	
				Стандартные изделия		
		2		Болт М12х35.36		
				ГОСТ 7798-70	1	
		3		Гайка М12.4		
				ГОСТ 5915-70	1	
				2Х-128		
				Детали		
		1	2Х.001-128	Хомут	1	
				Стандартные изделия		
		2		Болт М12х35.36		
				ГОСТ 7798-70	1	
		3		Гайка М12.4		
				ГОСТ 5915-70	1	
				2Х-129		
				Детали		
		1	2Х.001-129	Хомут	1	
				Стандартные изделия		
		2		Болт М12х35.36		
				ГОСТ 7798-70	1	
		3		Гайка М12.4		
				ГОСТ 5915-70	1	
				2Х-130		
				Детали		
		1	2Х.001-130	Хомут	1	
				Стандартные изделия		
		2		Болт М12х35.36		
				ГОСТ 7798-70	1	
		3		Гайка М12.4		
				ГОСТ 5915-70	1	

Инв.№ подл. | Подп. и дата | Взам. инв.№ | Инв.№ дубл. | Подп. и дата

Изм. Лист | № докум. | Подп. | Дата

2Х.

Лист 33

Копировал: Формат А4

Формат	Зона	Поз.	Обозначение	Наименование	Кол.	Примечание
				2Х-131		
				Детали		
		1	2Х.001-131	Хомут	1	
				Стандартные изделия		
		2		Болт М16х40.36		
				ГОСТ 7798-70	1	
		3		Гайка М16.4		
				ГОСТ 5915-70	1	
				2Х-132		
				Детали		
		1	2Х.001-132	Хомут	1	
				Стандартные изделия		
		2		Болт М16х40.36		
				ГОСТ 7798-70	1	
		3		Гайка М16.4		
				ГОСТ 5915-70	1	
				2Х-133		
				Детали		
		1	2Х.001-133	Хомут	1	
				Стандартные изделия		
		2		Болт М16х40.36		
				ГОСТ 7798-70	1	
		3		Гайка М16.4		
				ГОСТ 5915-70	1	
				2Х-134		
				Детали		
		1	2Х.001-134	Хомут	1	
				Стандартные изделия		
		2		Болт М16х40.36		
				ГОСТ 7798-70	1	
		3		Гайка М16.4		
				ГОСТ 5915-70	1	

Инв.№ подл. | Подп. и дата | Взам. инв.№ | Инв.№ дубл. | Подп. и дата

Изм. Лист | № докум. | Подп. | Дата

2Х.

Лист 34

Копировал: Формат А4

Формат	Зона	Поз.	Обозначение	Наименование	Кол.	Примечание
				2Х-135		
				Детали		
		1	2Х.001-135	Хомут	1	
				Стандартные изделия		
		2		Болт М16х40,36		
				ГОС. 7798-70	1	
		3		Гайка М16,4		
				ГОСТ 5915-70	1	
				2Х-136		
				Детали		
		1	2Х.001-136	Хомут	1	
				Стандартные изделия		
		2		Болт М16х40,36		
				ГОСТ 7798-70	1	
		3		Гайка М16,4		
				ГОСТ 5915-70	1	
				2Х-137		
				Детали		
		1	2Х.001-137	Хомут	1	
				Стандартные изделия		
		2		Болт М16х40,36		
				ГОСТ 7798-70	1	
		3		Гайка М16,4		
				ГОСТ 5915-70	1	
				2Х-138		
				Детали		
		1	2Х.001-138	Хомут	1	
				Стандартные изделия		
		2		Болт М16х40,36		
				ГОСТ 7798-70	1	
		3		Гайка М16,4		
				ГОСТ 5915-70	1	

Инв.№ подл. | Подп. и дата | Взам. инв.№ | Инв.№ дубл. | Подп. и дата

Изм. Лист № докум. Подп. Дата

Формат	Зона	Поз.	Обозначение	Наименование	Кол.	Примечание
				2Х-139		
				Детали		
		1	2Х.001-139	Хомут	1	
				Стандартные изделия		
		2		Болт М16х40,36		
				ГОСТ 7798-70	1	
		3		Гайка М16.4		
				ГОСТ 5915-70	1	
				2Х-140		
				Детали		
		1	2Х.001-140	Хомут	1	
				Стандартные изделия		
		2		Болт М16х40.36		
				ГОСТ 7798-70	1	
		3		Гайка М16.4		
				ГОСТ 5915-70	1	
				2Х-141		
				Детали		
		1	2Х.001-141	Хомут	1	
				Стандартные изделия		
		2		Болт М16х40,36		
				ГОСТ 7798-70	1	
		3		Гайка М16.4		
				ГОСТ 5915-70	1	
				2Х-142		
				Детали		
		1	2Х.001-142	Хомут	1	
				Стандартные изделия		
		2		Болт М16х40.36		
				ГОСТ 7798-70	1	
		3		Гайка М16,4		
				ГОСТ 5915-70	1	

Инв.№ подл. | Подп. и дата | Взам. инв.№ | Инв.№ дубл. | Подп. и дата

Изм. Лист № докум. Подп. Дата

Формат	Зона	Поз	Обозначение	Наименование	Кол.	Примечание
				2Х-143		
				Детали		
		1	2Х.001-143	Хомут	1	
				Стандартные изделия		
		2		Болт М16х40.36		
				ГОСТ 7798-70	1	
		3		Гайка М16.4		
				ГОСТ 5915-70	1	
				2Х-144		
				Детали		
		1	2Х 001-144	Хомут	1	
				Стандартные изделия		
		2		Болт М16х40.36		
				ГОСТ 7798-70	1	
		3		Гайка М16.4		
				ГОСТ 5915-70	1	
				2Х-145		
				Детали		
		1	2Х 001 145	Хомут	1	
				Стандартные изделия		
		2		Болт М16х40.36		
				ГОСТ 7798-70	1	
		3		Гайка М16.4		
				ГОСТ 5915-70	1	
				2Х-146		
				Детали		
		1	2Х 001-146	Хомут	1	
				Стандартные изделия		
		2		Болт М16х40.36		
				ГОСТ 7798-70	1	
		3		Гайка М16.4		
				ГОСТ 5915-70	1	

Инв. № подл. | Подп. и дата | Взам. инв. № | Инв. № дубл. | Подп. и дата

Изм. Лист | № докум. | Подп. | Дата

2Х

Лист 37

Копировал

Формат А4

Формат	Зона	Поз	Обозначение	Наименование	Кол.	Примечание
				2Х-147		
				Детали		
		1	2Х.001-147	Хомут	1	
				Стандартные изделия		
		2		Болт М16х40.36		
				ГОСТ 7798-70	1	
		3		Гайка М16.4		
				ГОСТ 5915-70	1	
				2Х-148		
				Детали		
		1	2Х 001-148	Хомут	1	
				Стандартные изделия		
		2		Болт М16х40.36		
				ГОСТ 7798-70	1	
		3		Гайка М16.4		
				ГОСТ 5915-70	1	
				2Х-149		
				Детали		
		1	2Х 001-149	Хомут	1	
				Стандартные изделия		
		2		Болт М16х40.36		
				ГОСТ 7798-70	1	
		3		Гайка М16.4		
				ГОСТ 5915-70	1	
				2Х-150		
				Детали		
		1	2Х 001-150	Хомут	1	
				Стандартные изделия		
		2		Болт М16х40.36		
				ГОСТ 7798-70	1	
		3		Гайка М16.4		
				ГОСТ 5915-70	1	

Инв. № подл. | Подп. и дата | Взам. инв. № | Инв. № дубл. | Подп. и дата

Изм. Лист | № докум. | Подп. | Дата

2Х

Лист 38

Формат А4

Формат	Зона	Поз.	Обозначение	Наименование	Кол.	Примечание
				2Х-151		
				Детали		
		1	2Х.001-151	Хомут	1	
				Стандартные изделия		
		2		Болт М16х40.36		
				ГОСТ 7798-70	1	
		3		Гайка М16.4		
				ГОСТ 5915-70	1	
				2Х-152		
				Детали		
		1	2Х.001-152	Хомут	1	
				Стандартные изделия		
		2		Болт М16х40.36		
				ГОСТ 7798-70	1	
		3		Гайка М16.4		
				ГОСТ 5915-70	1	
				2Х-153		
				Детали		
		1	2Х.001-153	Хомут	1	
				Стандартные изделия		
		2		Болт М16х40.36		
				ГОСТ 7798-70	1	
		3		Гайка М16.4		
				ГОСТ 5915-70	1	
				2Х-154		
				Детали		
		1	2Х.001-154	Хомут	1	
				Стандартные изделия		
		2		Болт М16х40.36		
				ГОСТ 7798-70	1	
		3		Гайка М16.4		
				ГОСТ 5915-70	1	

Инв.№ подл. | Подп. и дата | Взам. инв.№ | Инв.№ дубл. | Подп. и дата

Формат	Зона	Поз.	Обозначение	Наименование	Кол.	Примечание
				2Х-155		
				Детали		
		1	2Х.001-155	Хомут	1	
				Стандартные изделия		
		2		Болт М16х40.36		
				ГОСТ 7798-70	1	
		3		Гайка М16.4		
				ГОСТ 5915-70	1	
				2Х-156		
				Детали		
		1	2Х.001-156	Хомут	1	
				Стандартные изделия		
		2		Болт М16х40.36		
				ГОСТ 7798-70	1	
		3		Гайка М16.4		
				ГОСТ 5915-70	1	
				2Х-157		
				Детали		
		1	2Х.001-157	Хомут	1	
				Стандартные изделия		
		2		Болт М16х40.36		
				ГОСТ 7798-70	1	
		3		Гайка М16.4		
				ГОСТ 5915-70	1	
				2Х-158		
				Детали		
		1	2Х.001-158	Хомут	1	
				Стандартные изделия		
		2		Болт М16х40.36		
				ГОСТ 7798-70	1	
		3		Гайка М16.4		
				ГОСТ 5915-70	1	

Инв.№ подл. | Подп. и дата | Взам. инв.№ | Инв.№ дубл. | Подп. и дата

Формат	Зона	Поз.	Обозначение	Наименование	Кол.	Примечание
				2Х-159		
				Детали		
		1	2Х.001-159	Хомут	1	
				Стандартные изделия		
		2		Болт М16х40.36		
				ГОСТ 7798-70	1	
		3		Гайка М16.4		
				ГОСТ 5915-70	1	
				2Х-160		
				Детали		
		1	2Х.001-160	Хомут	1	
				Стандартные изделия		
		2		Болт М16х40.36		
				ГОСТ 7798-70	1	
		3		Гайка М16.4		
				ГОСТ 5915-70	1	
				2Х-161		
				Детали		
		1	2Х.001-161	Хомут	1	
				Стандартные изделия		
		2		Болт М16х40.36		
				ГОСТ 7798-70	1	
		3		Гайка М16.4		
				ГОСТ 5915-70	1	
				2Х-162		
				Детали		
		1	2Х.001-162	Хомут	1	
				Стандартные изделия		
		2		Болт М16х40.36		
				ГОСТ 7798-70	1	
		3		Гайка М16.4		
				ГОСТ 5915-70	1	

Инв.№ подл. | Подп. и дата | Взам. инв.№ | Инв.№ дубл. | Подп. и дата

2Х

Лист 41

Формат	Зона	Поз.	Обозначение	Наименование	Кол.	Примечание
				2Х-163		
				Детали		
		1	2Х.001-163	Хомут	1	
				Стандартные изделия		
		2		Болт М16х40.36		
				ГОСТ 7798-70	1	
		3		Гайка М16.4		
				ГОСТ 5915-70	1	
				2Х-164		
				Детали		
		1	2Х.001-164	Хомут	1	
				Стандартные изделия		
		2		Болт М16х40.36		
				ГОСТ 7798-70	1	
		3		Гайка М16.4		
				ГОСТ 5915-70	1	
				2Х-165		
				Детали		
		1	2Х.001-165	Хомут	1	
				Стандартные изделия		
		2		Болт М16х40.36		
				ГОСТ 7798-70	1	
		3		Гайка М16.4		
				ГОСТ 5915-70	1	
				2Х-166		
				Детали		
		1	2Х.001-166	Хомут	1	
				Стандартные изделия		
		2		Болт М16х40.36		
				ГОСТ 7798-70	1	
		3		Гайка М16.4		
				ГОСТ 5915-70	1	

Инв.№ подл. | Подп. и дата | Взам. инв.№ | Инв.№ дубл. | Подп. и дата

2Х.

Лист

Формат	Зона	Поз.	Обозначение	Наименование	Кол.	Примечание
				2Х-167		
				Детали		
		1	2Х-001-167	Хомут	1	
				Стандартные изделия		
		2		Болт М16х40.36		
				ГОСТ 7798-70	1	
		3		Гайка М16.4		
				ГОСТ 5915-70	1	
				2Х-168		
				Детали		
		1	2Х.001-168	Хомут	1	
				Стандартные изделия		
		2		Болт М16х40.36		
				ГОСТ 7798-70	1	
		3		Гайка М16.4		
				ГОСТ 5915-70	1	
				2Х-169		
				Детали		
		1	2Х.001-169	Хомут	1	
				Стандартные изделия		
		2		Болт М16х40.36		
				ГОСТ 7798-70	1	
		3		Гайка М16.4		
				ГОСТ 5915-70	1	
				2Х-170		
				Детали		
		1	2Х.001-170	Хомут	1	
				Стандартные изделия		
		2		Болт М16х40.36		
				ГОСТ 7798-70	1	
		3		Гайка М16.4		
				ГОСТ 5915-70	1	

Инв.№ подл. | Подп. и дата | Взам.инв.№ | Инв.№ дубл. | Подп. и дата

2Х.

Изм. Лист № докум. Подп. Дата

Лист 13

Копировал: Сер- Формат: А4

Формат	Зона	Поз.	Обозначение	Наименование	Кол.	Примечание
				2Х-171		
				Детали		
		1	2Х-001-171	Хомут	1	
				Стандартные изделия		
		2		Болт М16х40.36		
				ГОСТ 7798-70	1	
		3		Гайка М16.4		
				ГОСТ 5915-70	1	
				2Х-172		
				Детали		
		1	2Х.001-172	Хомут	1	
				Стандартные изделия		
		2		Болт М16х40.36		
				ГОСТ 7798-70	1	
		3		Гайка М16.4		
				ГОСТ 5915-70	1	
				2Х-173		
				Детали		
		1	2Х.001-173	Хомут	1	
				Стандартные изделия		
		2		Болт М16х40.36		
				ГОСТ 7798-70	1	
		3		Гайка М16.4		
				ГОСТ 5915-70	1	
				2Х-174		
				Детали		
		1	2Х.001-174	Хомут	1	
				Стандартные изделия		
		2		Болт М16х40.36		
				ГОСТ 7798-70	1	
		3		Гайка М16.4		
				ГОСТ 5915-70	1	

Инв.№ подл. | Подп. и дата | Взам.инв.№ | Инв.№ дубл. | Подп. и дата

2Х.

Изм. Лист № докум. Подп. Дата

Лист 14

Копировал: Сер- Формат: А4

Формат	Зона	Поз.	Обозначение	Наименование	Кол.	Примечание
				2Х-175		
				Детали		
		1	2Х.001-175	Хомут	1	
				Стандартные изделия		
		2		Болт М16х40,36		
				ГОСТ 7798-70	1	
		3		Гайка М16.4		
				ГОСТ 5915-70	1	
				2Х-176		
				Детали		
		1	2Х.001-176	Хомут	1	
				Стандартные изделия		
		2		Болт М16х40,36		
				ГОСТ 7798-70	1	
		3		Гайка М16,4		
				ГОСТ 5915-70	1	
				2Х-177		
				Детали		
		1	2Х.001-177	Хомут	1	
				Стандартные изделия		
		2		Болт М16х40,36		
				ГОСТ 7798-70	1	
		3		Гайка М16,4		
				ГОСТ 5915-70	1	
				2Х-178		
				Детали		
		1	2Х 001-178	Хомут	1	
				Стандартные изделия		
		2		Болт М16х40 36		
				ГОСТ 779с-70	1	
		3		Гайка М16 4		
				ГОСТ 5915-70	1	

Инв.№ подл. | Подп. и дата | Взам. инв.№ | Инв.№ дубл. | Подп. и дата

Формат	Зона	Поз.	Обозначение	Наименование	Кол.	Примечание
				2Х-179		
				Детали		
		1	2Х.001-179	Хомут	1	
				Стандартные изделия		
		2		Болт М16х40.36		
				ГОСТ 7798-70	1	
		3		Гайка М16.4		
				ГОСТ 5915-70	1	

Инв.№ подл. | Подп. и дата | Взам. инв.№ | Инв.№ дубл. | Подп. и дата

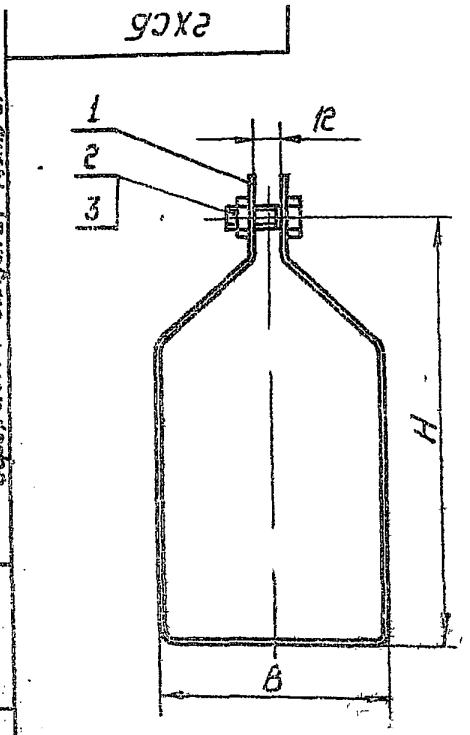

Размеры в мм.

Обозначение	B	H	Масса, кг
2Х	114	215	0,6
—001		265	0,7
—002		315	0,8
—003	164	165	0,65
—004		215	0,74
—005		265	0,83
—006		315	0,92
—007	214	165	0,68
—008		215	0,78
—009		265	0,87
—010		315	0,97
—011		415	1,12
—012		515	1,3
—013		615	1,49
—014	264	165	0,78
—015		215	0,87
—016		265	0,97
—017		315	1,06
—018		415	1,2
—019		515	1,39
—020		615	1,58
—021		715	1,76
—022		1015	2,29
—023	314	265	1,06
—024		315	1,15

Продолжение

Обозначение	B	H	Масса, кг
—025	314	415	1,29
—026		515	1,48
—027		615	1,66
—028		715	1,85
—029		1015	2,35
—030		1215	2,73
—031	414	315	1,27
—032			1,37
—033		415	1,46
—034		515	1,65
—035		615	1,84
—036		715	2,03
—037		1015	2,51
—038		1215	2,88
—039	514	315	1,46
—040		365	1,55
—041		415	1,64
—042		515	1,83
—043		615	2,02
—044		715	2,21
—045		1015	2,69
—046		1215	3,07
—047	614	365	1,74
—048		415	1,83
—049		515	2,02

Продолжение

Обозначение	B	H	Масса, кг
—050	614	615	2,3
—051		715	2,49
—052		1015	2,85
—053		1215	3,22
—054	814	365	2,1
—055		415	2,2
—056		515	2,39
—057		615	2,58
—058		715	2,76
—059		1015	3,24
—060		1215	3,62
—061	1014	515	2,62
—062		615	2,81
—063		715	3,0
—064		815	3,18
—065		1015	3,56
—066	114	215	0,61
—067		265	1,64
—068		315	0,8
—069	164	165	0,64
—070		215	0,74
—071		265	0,83
—072	214	165	0,65
—073		215	0,78
—074	114		0,62

Размеры для справок

2Х.Сб

Хомут в сборе. Сборочный чертеж.

Инв. № подл. | Подп. и дата | Взам. инв. № | Инв. № дубл. | Подп. и дата

Изм. Лист № докум. Подп. Дата

Разраб. Шестопал

Пров. Шестопал

Т. контр. Пенкина

Н. контр. Пенкина

Утв. Шестопал

Масса | Масштаб

Лист 1 | Листов 1

Гипрокоммунэнергомонтаж Госпроектстроя СССР

Копировал | Формат А2

9ЭХ62

Альбом 2 Выпуск 1 Серия 5.903-4

Продолжение

Обозначение	В	Н	Масса, кг
– 075	114	265	0,71
– 076		315	0,81
– 077	164	165	0,65
– 078		215	0,75
– 079		265	0,84
– 080		315	0,93
– 081	214	165	0,7
– 082		215	0,79
– 083		265	0,89
– 084		315	0,98
– 085		415	1,13
– 086		515	1,32
– 087		615	1,51
– 088	264	165	0,79
– 089		215	0,88
– 090		265	0,98
– 091		315	1,08
– 092	314	265	1,07
– 093	414	315	1,28
– 094	514	615	1,46
– 095	116	220	1,04
– 096		270	1,2
– 097		320	1,35
– 098	166	170	1,1
– 099		220	1,25
– 100		270	1,41
– 101		320	1,57
– 102	216	170	1,17
– 103		220	1,33
– 104		270	1,49

Продолжение

Обозначение	В	Н	Масса, кг
– 105	216	320	1,64
– 106		420	1,89
– 107		520	2,2
– 108		620	2,52
– 109	266	170	1,38
– 110		220	1,48
– 111		270	1,64
– 112		320	1,8
– 113		420	2,02
– 114		520	2,34
– 115		620	2,66
– 116		720	2,97
– 117		1020	3,83
– 118	316	270	1,79
– 119		320	1,95
– 120		420	2,17
– 121		520	2,48
– 122		620	2,8
– 123	416	320	2,15
– 124		420	2,3
– 125		420	2,46
– 126	516	320	2,45
– 127		370	2,61
– 128		420	2,77
– 129	616	370	2,93

Продолжение

Обозначение	В	Н	Масса, кг
– 130	816	370	3,54
– 131	165	270	1,26
– 132		320	1,34
– 133	216	220	1,66
– 134		270	1,85
– 135		320	2,03
– 136		420	2,33
– 137		520	2,71
– 138		620	3,08
– 139	266	220	1,84
– 140		270	2,03
– 141		320	2,82
– 142		420	2,49
– 143		520	2,87
– 144		620	3,25
– 145		720	3,62
– 146		1020	4,65
– 147	316	270	2,21
– 148		320	2,4
– 149		420	2,67
– 150		520	2,85
– 151		620	3,42
– 152		720	3,79
– 153		1020	4,8
– 154	416	320	2,64

Продолжение

Обозначение	В	Н	Масса, кг
– 155	416	320	2,83
– 156		420	3,01
– 157		520	3,39
– 158		620	3,74
– 159		720	4,14
– 160		1020	5,1
– 161	516	320	3,01
– 162		370	3,19
– 163		420	3,38
– 164		520	3,76
– 165		720	4,13
– 166			4,51
– 167		1020	5,48
– 168	616	370	3,57
– 169		420	3,76
– 170		520	4,14
– 171		620	4,7
– 172		720	5,08
– 173		1020	5,79
– 174	816	370	4,3
– 175		420	4,49
– 176		520	4,87
– 177		620	5,24
– 178		720	5,62
– 179		1020	6,57

Инв. № подл. | Подп. и дата | Взам. инв. № | Инв. № дубл. | Подп. и дата

Гл. инж.	Власова		
Нач. отд.	Власова		
Гл. спец.	Цветкова		
Н. контр.	Ларионов		
Нач. сект.	Зайцев		
Рук. гр.	Шишкин		
Разраб.	Костина		

9ЭХ62

Хомут в сборе

Сборочный чертеж

Лит.	Масса	Масштаб
	см. табл.	—

Лист 2 Листов 2

ГПИСС Госстроя СССР по строительству

Копировал Формат А2

2К.001

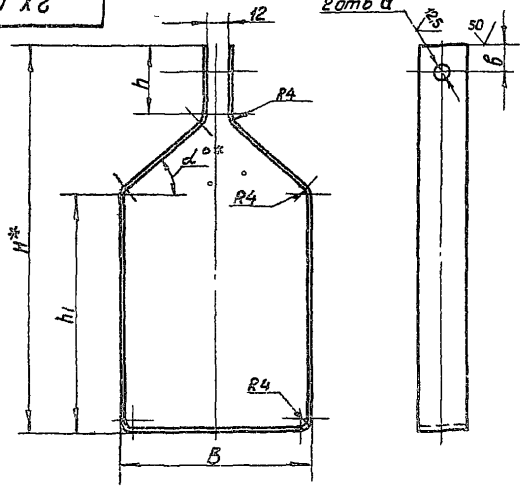

Размеры в мм

Обозначение	H*	B	h	h_1	в	d	d°	L	Материал	Масса, кг
2К.001	235	144	32	146	20	12	42°	609	Арматура А-III ГОСТ 5781-82*	0,57
-001	285			196				709		0,67
-002	335			246				809		0,76
-003	185	164		96			30°	646		0,61
-004	285			146				746		0,7

Продолжение

Обозначение	H*	B	h	h_1	в	d	d°	L	Материал	Масса, кг
-005	285	184	32	196	20	12	30°	846	Арматура А-III ГОСТ 5781-82*	0,8
-006	335			246				946		0,89
-007	185	214		96			24°	694		0,65
-008	235			146				794		0,75
-009	285			196				894		0,84
-010	335			246				994		0,94
-011	435			296			44°	1152		1,09
-012	535			396				1352		1,27
-013	635			498				1552		1,45
-014	165	264		96			19°	792		0,75
-015	235			146				892		0,84
-016	285			198				992		0,93
-017	325			246				1092		1,03
-018	435			296			37°	1239		1,17
-019	535			396				1439		1,36
-020	635			496				1639		1,54
-021	735			596				1639		1,73
-022	1035			796			58°	2387		2,25
-023	285	314		196			16°	1069		1,09
-024	335			246				1189		1,12
-025	435			296			32°	1330		1,25
-026	535			396				1530		1,44
-027	635			496				1730		1,63
-028	735			596				1930		1,82
-029	1035			796			53°	2488		2,32

1. L - длина развернутой детали
2. * Размер для справок

Изм.	Лист	N докум.	Подп.	Дата	2К.001		
Разраб.		Власова			Хомут	Лит.	Масса	Масштаб
Пров.		Шеглова				см. табл.		-
Т.контр.		Прокин				Лист 1	Листов 4	
Н.контр.		Шеглова			см. табл.	МИСС СССР Подразделение по проектированию		
Утв.		Заблоцкий						

Копировал: Формат А2

Серия 3.001-1 Выпуск 1, часть 2

Инв. № подл. | Подп. и дата | Взам. инв. № | Инв. № дубл. | Подп. и дата

Серия 5.904-1 Выпуск 1 Часть 2

100 Х2

Продолжение

Обозначение	Н*	В	h	h1	в	d	α°	L	Материал	Масса кг
-030	1235	314		996			53°	2865		2,7
-031	335	414		196			24°	1315		1,24
-032				246				1415		1,33
-033	435			296				1515		1,43
-034	535			396				1715		1,62
-035	635			496				1915		1,8
-036	735			596				2115		1,99
-037	1035			796			44°	2626		2,47
-038	1235			996				3026		2,85
-039	335	514		196			20°	1511		1,42
-040	385			246				1611		1,51
-041	435			296		12		1711		1,61
-042	535		32	396	20			1911		1,8
-043	635			496				2111		1,99
-044	735			596				2311		2,18
-045	1035			796			40°	2827		2,66
-046	1235			996				3227		3,04
-047	385	614		246			19°	1812		1,71
-048	435			296				1912		1,8
-049	535			396				2112		1,99
-050	635			496				2412		2,27
-051	735			596				2612		2,46
-052	1035			796			33°	2991		2,82
-053	1235			996				3391		3,19
-054	385	814		246			13°	2200		2,07

Продолжение

Обозначение	Н*	В	h	h1	в	d	α°	L	Материал	Масса кг
-055	435	814		296			13°	2300	Лента 3х40 Ст3 ГОСТ 6009-74	2,17
-056	535			396				2500		2,36
-057	635			496				2700		2,54
-058	735			596				2900		2,73
-059	1035			796			26°	3407		3,21
-060	1235			996				3807		3,59
-061	535	1014		296			21°	2749		2,58
-062	635			396				2949		2,78
-063	735			496				3149		2,97
-064	835		32	596	20			3347		3,15
-065	1035			796				3749		3,53
-066	235	114		146		12	42°	609		0,57
-067	285			196				1709		1,61
-068	335			246				809		0,76
-069	185	164		96			30°	646		0,61
-070	235			146				746		0,7
-071	285			196				846		0,8
-072	185	114		96			24°	694		0,65
-073	235			146				794		0,75
-074	240		37	146	25		42°	819		0,58
-075	290			196				719		0,68
-076	340			246				819		0,77
-077	190	164		96			30°	656		0,62
-078	240			146				756		0,71
-079	290			196				856		0,81

2Х.001

Хомут

Ст. 10Г2

Главпромавтоматика ГПИ Промавтоматика

Копировал

Формат А2

Серия 5.903-1 Выпуск 1 Часть 2

100 Х2

Продолжение

Обозначение	H*	B	h	h_1	в	d	∠°	L	Материал	Масса кг
-080	340	164		246			30°	956		0,9
-081	190			96				704		0,65
-082	240			146			24°	804		0,76
-083	290			196				904		0,85
-084	340	214		246				1004		0,95
-085	440			296			44°	1162		1,09
-086	540			396				1362		1,28
-087	640		37	496	25	12		1562		1,47
-088	190			96				802		0,76
-089	240	264		146			19°	902		0,85
-090	290			196				1002		0,94
-091	340			246				1102		1,04
-092	290	314					16°	1099		1,04
-093	540	414		196			24°	1325		1,25
-094	640	514					20°	1521		1,43
-095	250			146				623		0,98
-096	300	116		196			42°	723		1,14
-097	350			246				823		1,29
-098	200			96				660		1,04
-099	250	166	46	146	30	14	30°	760		1,19
-100	300			196				860		1,35
-101	350			246				960		1,51
-102	200			96				708		1,11
-103	250	216		146			23°	808		1,27
-104	300			196				908		143

Лента 3х40 Ст3 ГОСТ 6009-74

Полоса 4х50 ГОСТ 103-76 Ст3 ГОСТ 535-79

Продолжение

Обозначение	H*	B	h	h_1	в	d	∠°	L	Материал	Масса кг
-105	350			246			23°	1008		1,58
-106	450	216		296				1160		1,83
-107	550			396			44°	1366		2,14
-108	650			496				1566		2,46
-109	200			96				806		1,27
-110	250			146				906		1,42
-111	300			196			19°	1006		1,58
-112	350			246				1106		1,74
-113	450	256		296				1253		1,97
-114	550			396				1453		2,28
-115	650			496		14	37°	1653		2,6
-116	750			596				1853		2,91
-117	1050		46	796	30		58°	2401		3,77
-118	300			196				1103		1,73
-119	350			246			16°	1203		1,89
-120	450	316		296				1344		2,11
-121	550			396			32°	1544		2,42
-122	650			496				1744		2,74
-123				196				1329		2,09
-124	350	416		246			24°	1429		2,24
-125	450			296				1529		2,4
-126	350			196				1525		2,39
-127	400	516		246			20°	1625		255
-128	450			296				1725		271
-129	400	616		246			19°	1826		2,87

Полоса 4х50 ГОСТ 103-76 Ст3 ГОСТ 535-79

Изм.	Лист	N докум.	Подп.	Дата
Разраб.	Блазова			
Пров.	Шестова			
Т. контр.	Прокофьев			
Н. контр.	Шестова			
Утв.	Заводчиков			

2Х.001

Хомут

Лит.	Масса	Масштаб
	см. табл.	—

Лист 31 Листов 6

См. табл.

МИСС СССР Гособразвенпроект ГПИ Проектпромконструкция

Копировал

Формат А2

Инв. № подл. | Подп. и дата | Взам. инв. № | Инв. № дубл. | Подп. и дата

100 ЖЗ

Серия 5.904-1 Выпуск 1 часть 2

Продолжение

Обозначение	H*	B	h	h_1	b	d	α°	L	Материал	Масса, кг
-130	400	816	46	246	30	14	13°	2214		3,48
-131	310	166		196			30°	870	Полоса 4х60 ГОСТ 103-76 / Ст3 ГОСТ 535-79	1,64
-132	360			246				970		1,82
-133	260	216		146			19°	818		1,54
-134	310			196				918		1,73
-135	360			246				1018		1,91
-136	460			296			44°	1176		2,21
-137	560			396				1376		2,59
-138	660			496				1576		2,96
-139	260	266	56	146	40	18	19°	916		1,72
-140	310			196				1016		1,91
-141	360			246				1116		2,1
-142	460			296			37°	1263		2,37
-143	560			396				1463		2,75
-144	660			496				1663		3,13
-145	760			596				1863		3,5
-146	1060			796			58°	2411		4,53
-147	310	316		196			16°	1113		2,09
-148	360			246				1213		2,28
-149	460			296			32°	1354		2,55
-150	560			396				1454		2,73
-151	660			496				1754		3,3
-152	760			596				1954		3,67
-153	1060			796			53°	2489		4,68
-154	360	416		196			24°	1339		2,52

Продолжение

Обозначение	H*	B	h	h_1	b	d	α°	L	Материал	Масса, кг
-155	360	416		246			24°	1439	Полоса 4х60 ГОСТ 103-76 / Ст3 ГОСТ 535-79	2,71
-156	460			296				1539		2,89
-157	560			396				1739		3,27
-158	660			496				1939		3,65
-159	760			596				2139		4,02
-160	1060			796			44°	2650		4,98
-161	360	516		196			20°	1535		2,89
-162	410			246				1635		3,07
-163	460			296				1735		3,26
-164	560			396				1935		3,64
-165	760			496				2135		4,01
-166				596				2335		4,39
-167	1060		56	796	40	18	40°	2851		5,36
-168	410	616		246			19°	1836		3,45
-169	460			296				1936		3,64
-170	560			396				2136		4,02
-171	660			496				2436		4,58
-172	760			596				2636		4,96
-173	1040			796			32°	3015		5,67
-174	410	816		246			13°	2224		4,18
-175	460			296				2324		4,37
-176	560			396				2524		4,75
-177	660			496				2724		5,12
-178	760			596				2924		5,5
-179	1020			796			26°	3431		6,45

Изм.	Лист	N докум.	Подп.	Дата
Разраб.		Власова		
Пров.		Щеглова		
Т. контр.		Пронский		
Н. контр.		Щеглова		
Утв.		Зейликман		

ЖЗ 001

Хомут

Лит	Масса	Масштаб
	См. табл.	—

Лист 4 | Листов 8

См. табл.

ММСС СССР Главпромвентуляция ГПИ Проектпромвентиляция

Копировал: [illegible]

Формат: 12

Инв. № подл. | Подп. и дата | Взам. инв. № | Инв. № дубл. | Подп. и дата

Формат	Зона	Поз	Обозначение	Наименование	Кол	Примечание
				Документация		
А4			3Х.СБ	Сборочный чертеж		1г, 2г, 3г
				Детали		
11		1	3Х.001	Ребро	4	
64		2	3Х.002	Планка	2	
				Лист-3 ГОСТ 19903-74		
				Лист-3-III-Ст.3кп ГОСТ 16523-70		
				47х50	1	0,06 кг
			Переменные данные	для исполнений		
				3Х		
				Детали		
11		3	3Х.003	Плита	2	
11		4	3Х.004	Скоба	1	
				3Х-001		
				Детали		
11		3	3Х.003	Плита	2	
		4	3Х.004-001	Скоба	1	
				3Х-002		
				Детали		
11		3	3Х.003	Плита	2	
		4	3Х.004-002	Скоба	1	
				3Х-003		
				Детали		
11		3	3Х.003	Плита	2	
		4	3Х.004-003	Скоба	1	

Инв.№ подл. | Подп. и дата | Взам. инв.№ | Инв.№ дубл. | Подп. и дата

Изм.	Лист	№ докум.	Подп.	Дата
Разраб.	Власова			
Пров.	Прижим			
Н. контр.	Пеньков			
ГИП	Величко			

3Х

Комут

Лит.	Лист	Листов
	1	2

ГПИСС СССР
Госгражданстроя МВД Госинтернационалмонтаж

Копировал: Гусс- Формат А4

Формат	Зона	Поз	Обозначение	Наименование	Кол	Примечание
				3Х-004		
				Детали		
11		3	3Х.003	Плита	2	
		4	3Х.004-004	Скоба	1	
				3Х-005		
				Детали		
11		3	3Х.003	Плита	2	
		4	3Х.004-005	Скоба	1	
				3Х-006		
				Детали		
11		3	3Х.003	Плита	2	
		4	3Х.004-006	Скоба	1	
				3Х-007		
				Детали		
11		3	3Х.003	Плита	2	
		4	3Х.004-007	Скоба	1	
				3Х-008		
				Детали		
11		3	3Х.003	Плита	2	
		4	3Х.004-008	Скоба	1	
				3Х-009		
				Детали		
11		3	3Х.003	Плита	2	
		4	3Х.004-009	Скоба	1	
				3Х-010		
				Детали		
11		3	3Х.003	Плита	2	
		4	3Х.004-010	Скоба	1	
				3Х-011		
				Детали		
11		3	3Х.003	Плита	2	
		4	3Х.004-011	Скоба	1	

Инв.№ подл. | Подп. и дата | Взам. инв.№ | Инв.№ дубл. | Подп. и дата

Изм.	Лист	№ докум.	Подп.	Дата

3Х

Лит.	Лист	Листов
	2	2

Копировал: Гусс- Формат А4

Формат	Зона	Поз.	Обозначение	Наименование	Кол.	Примечание
				3Х-012		
				Детали		
11		3	3Х.003	Плита	2	
		4	3Х.004-012	Скоба	1	
				3Х-013		
				Детали		
11		3	3Х.003	Плита	2	
		4	3Х.004-013	Скоба	1	
				3Х-014		
				Детали		
11		3	3Х.003	Плита	2	
		4	3Х.004-014	Скоба	1	
				3Х-015		
				Детали		
11		3	3Х.003	Плита	2	
		4	3Х.004-015	Скоба	1	
				3Х-016		
				Детали		
11		3	3Х.003	Плита	2	
		4	3Х.004-016	Скоба	1	
				3Х-017		
				Детали		
11		3	3Х.003	Плита	2	
		4	3Х.004-017	Скоба	1	
				3Х-018		
				Детали		
11		3	3Х.003	Плита	2	
		4	3Х.004-018	Скоба	1	
				3Х-019		
				Детали		
11		3	3Х.003	Плита	2	
		4	3Х.004-019	Скоба	1	

Инв.№ подл. | Подп. и дата | Взам. инв.№ | Инв.№ дубл. | Подп. и дата

Формат	Зона	Поз.	Обозначение	Наименование	Кол.	Примечание
				3Х-020		
				Детали		
11		3	3Х.003	Плита	2	
		4	3Х.004-020	Скоба	1	
				3Х-021		
				Детали		
11		3	3Х.003	Плита	2	
		4	3Х.004-021	Скоба	1	
				3Х-022		
				Детали		
11		3	3Х.003	Плита	2	
		4	3Х.004-022	Скоба	1	
				3Х-023		
				Детали		
11		3	3Х.003	Плита	2	
		4	3Х.004-023	Скоба	1	
				3Х-024		
				Детали		
11		3	3Х.003	Плита	2	
		4	3Х.004-024	Скоба	1	
				3Х-025		
				Детали		
11		3	3Х.003	Плита	2	
		4	3Х.004-025	Скоба	1	
				3Х-026		
				Детали		
11		3	3Х.003	Плита	2	
		4	3Х.004-026	Скоба	1	
				3Х-027		
				Детали		
11		3	3Х.003	Плита	2	
		4	3Х.004-027	Скоба	1	

Инв.№ подл. | Подп. и дата | Взам. инв.№ | Инв.№ дубл. | Подп. и дата

Формат	Зона	Поз.	Обозначение	Наименование	Кол.	Примечание
				3Х-028		
				Детали		
11		3	3Х.003	Плита	2	
		4	3Х.004-028	Скоба	1	
				3Х-029		
				Детали		
11		3	3Х.003	Плита	2	
		4	3Х.004-029	Скоба	1	
				3Х-030		
				Детали		
11		3	3Х.003	Плита	2	
		4	3Х.004-030	Скоба	1	
				3Х-031		
				Детали		
11		3	3Х.003	Плита	2	
		4	3Х.004-031	Скоба	1	
				3Х-032		
				Детали		
11		3	3Х.003	Плита	2	
		4	3Х.004-032	Скоба	1	
				3Х-033		
				Детали		
11		3	3Х.003	Плита	2	
		4	3Х.004-033	Скоба	1	
				3Х-034		
				Детали		
11		3	3Х.003	Плита	2	
		4	3Х.004-034	Скоба	1	
				3Х-035		
				Детали		
11		3	3Х.003	Плита	2	
		4	3Х.004-035	Скоба	1	

Инв.№подл. | Подп. и дата | Взам.инв.№ | Инв.№дубл. | Подп. и дата

Формат	Зона	Поз.	Обозначение	Наименование	Кол.	Примечание
				3Х-036		
				Детали		
11		3	3Х.003	Плита	2	
		4	3Х.004-036	Скоба	1	
				3Х-037		
				Детали		
11		3	3Х.003	Плита	2	
		4	3Х.004-037	Скоба	1	
				3Х-038		
				Детали		
11		3	3Х.003	Плита	2	
		4	3Х.004-038	Скоба	1	
				3Х-039		
				Детали		
11		3	3Х.003	Плита	2	
		4	3Х.004-039	Скоба	1	
				3Х-040		
				Детали		
11		3	3Х.003	Плита	2	
		4	3Х.004-040	Скоба	1	
				3Х-041		
				Детали		
11		3	3Х.003	Плита	2	
		4	3Х.004-041	Скоба	1	
				3Х-042		
				Детали		
11		3	3Х.003	Плита	2	
		4	3Х.004-042	Скоба	1	
				3Х-043		
				Детали		
11		3	3Х.003	Плита	2	
		4	3Х.004-043	Скоба	1	

Инв.№подл. | Подп. и дата | Взам.инв.№ | Инв.№дубл. | Подп. и дата

Формат	Зона	Поз.	Обозначение	Наименование	Кол.	Примечание
				3Х-044		
				Детали		
11		3	3Х.003	Плита	2	
		4	3Х.004-044	Скоба	1	
				3Х-045		
				Детали		
11		3	3Х.003	Плита	2	
		4	3Х.004-045	Скоба	1	
				3Х-046		
				Детали		
11		3	3Х.003	Плита	2	
		4	3Х.004-046	Скоба	1	
				3Х-047		
				Детали		
11		3	3Х.003	Плита	2	
		4	3Х.004-047	Скоба	1	
				3Х-048		
				Детали		
11		3	3Х.003	Плита	2	
		4	3Х.004-048	Скоба	1	
				3Х-049		
				Детали		
11		3	3Х.003	Плита	2	
		4	3Х.004-049	Скоба	1	
				3Х-050		
				Детали		
11		3	3Х.003	Плита	2	
		4	3Х.004-050	Скоба	1	
				3Х-051		
				Детали		
11		3	3Х.003	Плита	2	
		4	3Х.004-051	Скоба	1	

Инв.№ подл. | Подп. и дата | Взам.инв.№ | Инв.№ дубл. | Подп. и дата

Изм. Лист № докум. Подп. Дата

3Х

Лист 7

Копировал: Фзв- Формат: 11

Формат	Зона	Поз.	Обозначение	Наименование	Кол.	Примечание
				3Х-052		
				Детали		
11		3	3Х.003	Плита	2	
		4	3Х.004-052	Скоба	1	
				3Х-053		
				Детали		
11		3	3Х.003	Плита	2	
		4	3Х.004-053	Скоба	1	
				3Х-054		
				Детали		
11		3	3Х.003	Плита	2	
		4	3Х.004-054	Скоба	1	
				3Х-055		
				Детали		
11		3	3Х.003	Плита	2	
		4	3Х.004-055	Скоба	1	
				3Х-056		
				Детали		
11		3	3Х.003	Плита	2	
		4	3Х.004-056	Скоба	1	
				3Х-057		
				Детали		
11		3	3Х.003	Плита	2	
		4	3Х.004-057	Скоба	1	
				3Х-058		
				Детали		
11		3	3Х.003	Плита	2	
		4	3Х.004-058	Скоба	1	
				3Х-059		
				Детали		
11		3	3Х.003	Плита	2	
		4	3Х.004-059	Скоба	1	

Инв.№ подл. | Подп. и дата | Взам.инв.№ | Инв.№ дубл. | Подп. и дата

Изм. Лист № докум. Подп. Дата

3Х

Лист 8

Копировал: Формат: 11

Серия 5.904-1, выпуск 1, часть 2.

Формат	Зона	Поз.	Обозначение	Наименование	Кол.	Примечание
				3Х-060		
				Детали		
11		3	3Х.003	Плита	2	
		4	3Х.004-060	Скоба	1	
				3Х-061		
				Детали		
11		3	3Х.003	Плита	2	
		4	3Х.004-061	Скоба	1	
				3Х-062		
				Детали		
11		3	3Х.003	Плита	2	
		4	3Х.004-062	Скоба	1	
				3Х-063		
				Детали		
11		3	3Х.003	Плита	2	
		4	3Х.004-063	Скоба	1	
				3Х-064		
				Детали		
11		3	3Х.003	Плита	2	
		4	3Х.004-064	Скоба	1	
				3Х-065		
				Детали		
11		3	3Х.003	Плита	2	
		4	3Х.004-065	Скоба	1	
				3Х-066		
				Детали		
11		3	3Х.003	Плита	2	
		4	3Х.004-066	Скоба	1	
				3Х-067		
				Детали		
11		3	3Х.003	Плита	2	
		4	3Х.004-067	Скоба	1	

Инв.№ подл. | Подп. и дата | Взам. инв.№ | Инв.№ дубл. | Подп. и дата

Изм. Лист № докум. Подп. Дата

3Х

Лист 9

Копировал: Сер- Формат: 11

Формат	Зона	Поз.	Обозначение	Наименование	Кол.	Примечание
				3Х-068		
				Детали		
11		3	3Х.003	Плита	2	
		4	3Х.004-068	Скоба	1	
				3Х-069		
				Детали		
11		3	3Х.003	Плита	2	
		4	3Х.004-069	Скоба	1	
				3Х-070		
				Детали		
11		3	3Х.003	Плита	2	
		4	3Х.004-070	Скоба	1	
				3Х-071		
				Детали		
11		3	3Х.003	Плита	2	
		4	3Х.004-071	Скоба	1	
				3Х-072		
				Детали		
11		3	3Х.003	Плита	2	
		4	3Х.004-072	Скоба	1	
				3Х-073		
				Детали		
11		3	3Х.003	Плита	2	
		4	3Х.004-073	Скоба	1	
				3Х-074		
				Детали		
11		3	3Х.003	Плита	2	
		4	3Х.004-074	Скоба	1	
				3Х-075		
				Детали		
11		3	3Х.003	Плита	2	
		4	3Х.004-075	Скоба	1	

Инв.№ подл. | Подп. и дата | Взам. инв.№ | Инв.№ дубл. | Подп. и дата

Изм. Лист № докум. Подп. Дата

3Х

Лист 10

Копировал: Сер- Формат: 11

Формат	Зона	Поз.	Обозначение	Наименование	Кол.	Примечание
				3Х-076		
				Детали		
11		3	3Х.003	Плита	2	
		4	3Х.004-076	Скоба	1	
				3Х-077		
				Детали		
11		3	3Х.003	Плита	2	
		4	3Х.004-077	Скоба	1	
				3Х-078		
				Детали		
11		3	3Х.003	Плита	2	
		4	3Х.004-078	Скоба	1	
				3Х-079		
				Детали		
11		3	3Х-003	Плита	2	
		4	3Х.004-079	Скоба	1	
				3Х-080		
				Детали		
		3	3Х.003-01	Плита	2	
		4	3Х.004-080	Скоба	1	
				3Х-081		
				Детали		
		3	3Х.003-01	Плита	2	
		4	3Х.004-081	Скоба	1	
				3Х-082		
				Детали		
		3	3Х.003-01	Плита	2	
		4	3Х.004-082	Скоба	1	
				3Х-083		
				Детали		
		3	3Х.003-01	Плита	2	
		4	3Х.004-083	Скоба	1	

Инв. № подл. | Подп. и дата | Взам. инв. № | Инв. № дубл. | Подп. и дата

Изм. | Лист | № докум. | Подп. | Дата

3Х

Лист 11

Копировал: Сер- Формат: 11

Формат	Зона	Поз.	Обозначение	Наименование	Кол.	Примечание
				3Х-084		
				Детали		
		3	3Х.003-01	Плита	2	
		4	3Х.004-084	Скоба	1	
				3Х-085		
				Детали		
		3	3Х.003-01	Плита	2	
		4	3Х.004-085	Скоба	1	
				3Х-086		
				Детали		
		3	3Х.003-01	Плита	2	
		4	3Х.004-086	Скоба	1	
				3Х-087		
				Детали		
		3	3Х.003-01	Плита	2	
		4	3Х.004-087	Скоба	1	
				3Х-088		
				Детали		
		3	3Х.003-01	Плита	2	
		4	3Х.004-088	Скоба	1	
				3Х-089		
				Детали		
		3	3Х.003-01	Плита	2	
		4	3Х.004-089	Скоба	1	
				3Х-090		
				Детали		
		3	3Х.003-01	Плита	2	
		4	3Х.004-090	Скоба	1	
				3Х-091		
				Детали		
		3	3Х.003-01	Плита	2	
		4	3Х.004-091	Скоба	1	

Инв. № подл. | Подп. и дата | Взам. инв. № | Инв. № дубл. | Подп. и дата

Изм. | Лист | № докум. | Подп. | Дата

3Х

Лист 12

Копировал: Сер- Формат: 11

Формат	Зона	Поз.	Обозначение	Наименование	Кол.	Примечание
				3Х-092		
				Детали		
		3	3Х.003-01	Плита	2	
		4	3Х.004-092	Скоба	1	
				3Х-093		
				Детали		
		3	3Х.003-01	Плита	2	
		4	3Х.004-093	Скоба	1	
				3Х-094		
				Детали		
		3	3Х.003-01	Плита	2	
		4	3Х.004-094	Скоба	1	
				3Х-095		
				Детали		
		3	3Х.003-01	Плита	2	
		4	3Х.004-095	Скоба	1	
				3Х-096		
				Детали		
		3	3Х.003-01	Плита	2	
		4	3Х.004-096	Скоба	1	
				3Х-097		
				Детали		
		3	3Х.003-01	Плита	2	
		4	3Х.004-097	Скоба	1	
				3Х-098		
				Детали		
		3	3Х.003-01	Плита	2	
		4	3Х.004-098	Скоба	1	
				3Х-099		
				Детали		
		3	3Х.003-01	Плита	2	
		4	3Х.004-099	Скоба	1	

Инв.№подл. | Подп. и дата | Взам.инв.№ | Инв.№дубл. | Подп. и дата

Формат	Зона	Поз.	Обозначение	Наименование	Кол.	Примечание
				3Х-100		
				Детали		
		3	3Х.003-01	Плита	2	
		4	3Х.004-100	Скоба	1	
				3Х-101		
				Детали		
		3	3Х.003-01	Плита	2	
		4	3Х.004-101	Скоба	1	
				3Х-102		
				Детали		
		3	3Х.003-01	Плита	2	
		4	3Х.004-102	Скоба	1	
				3Х-103		
				Детали		
		3	3Х.003-01	Плита	2	
		4	3Х.004-103	Скоба	1	
				3Х-104		
				Детали		
		3	3Х.003-01	Плита	2	
		4	3Х.004-104	Скоба	1	
				3Х-105		
				Детали		
		3	3Х.003-01	Плита	2	
		4	3Х.004-105	Скоба	1	
				3Х-106		
				Детали		
		3	3Х.003-01	Плита	2	
		4	3Х.004-106	Скоба	1	
				3Х-107		
				Детали		
		3	3Х.003-01	Плита	2	
		4	3Х.004-107	Скоба	1	

Инв.№подл. | Подп. и дата | Взам.инв.№ | Инв.№дубл. | Подп. и дата

Формат зоны	Поз.	Обозначение	Наименование	Кол.	Примечание
			3Х-108		
			Детали		
	3	3Х.003-01	Плита	2	
	4	3Х.004-108	Скоба	1	
			3Х-109		
			Детали		
	3	3Х.003-01	Плита	2	
	4	3Х.004-109	Скоба	1	
			3Х-110		
			Детали		
	3	3Х.003-01	Плита	2	
	4	3Х.004-110	Скоба	1	
			3Х-111		
			Детали		
	3	3Х.003-01	Плита	2	
	4	3Х.004-111	Скоба	1	
			3Х-112		
			Детали		
	3	3Х.003-01	Плита	2	
	4	3Х.004-112	Скоба	1	
			3Х-113		
			Детали		
	3	3Х.003-01	Плита	2	
	4	3Х.004-113	Скоба	1	
			3Х-114		
			Детали		
	3	3Х.003-01	Плита	2	
	4	3Х.004-114	Скоба	1	
			3Х-115		
			Детали		
		3Х.003-01	Плита	2	
		3Х.004-115	Скоба	1	

Инв.№ подл. | Подп. и дата | Взам.инв.№ | Инв.№ дубл. | Подп. и дата | Инв.№ подл.

Формат зоны	Поз.	Обозначение	Наименование	Кол.	Примечание
			3Х-116		
			Детали		
	3	3Х.003-01	Плита	2	
	4	3Х.004-116	Скоба	1	
			3Х-117		
			Детали		
	3	3Х.003-01	Плита	2	
	4	3Х.004-117	Скоба	1	
			3Х-118		
			Детали		
	3	3Х.003-01	Плита	2	
	4	3Х.004-118	Скоба	1	
			3Х-119		
			Детали		
	3	3Х.003-01	Плита	2	
	4	3Х.004-119	Скоба	1	
			3Х-120		
			Детали		
	3	3Х.003-01	Плита	2	
	4	3Х.004-120	Скоба	1	
			3Х-121		
			Детали		
	3	3Х.003-01	Плита	2	
	4	3Х.004-121	Скоба	1	
			3Х-122		
			Детали		
	3	3Х.003-01	Плита	2	
	4	3Х.004-122	Скоба	1	
			3Х-123		
			Детали		
	3	3Х.003-01	Плита	2	
	4	3Х.004-123	Скоба	1	

Инв.№ подл. | Подп. и дата | Взам.инв.№ | Инв.№ дубл. | Подп. и дата | Инв.№ подл.

Серия 5.904-1, выпуск 1, часть 2

Формат	Зона	Поз.	Обозначение	Наименование	Кол.	Примечание
				3Х-124		
				Детали		
		3	3Х.003-01	Плита	2	
		4	3Х.004-124	Скоба	1	
				3Х-125		
				Детали		
		3	3Х.003-01	Плита	2	
		4	3Х.004-125	Скоба	1	
				3Х-126		
				Детали		
		3	3Х.003-01	Плита	2	
		4	3Х.004-126	Скоба	1	
				3Х-127		
				Детали		
		3	3Х.003-01	Плита	2	
		4	3Х.004-127	Скоба	1	
				3Х-128		
				Детали		
		3	3Х.003-01	Плита	2	
		4	3Х.004-128	Скоба	1	
				3Х-129		
				Детали		
		3	3Х.003-01	Плита	2	
		4	3Х.004-129	Скоба	1	
				3Х-130		
				Детали		
		3	3Х.003-01	Плита	2	
		4	3Х.004-130	Скоба	1	
				3Х-131		
				Детали		
		3	3Х.003-01	Плита	2	
		4	3Х.004-131	Скоба	1	

Инв. N подл. | Подп. и дата | Взам. инв. N | Инв. N дубл. | Подп. и дата

Изм. | Лист | N докум. | Подп. | Дата

3Х

Лист 17

Копировал: Бер- Формат: 11

Формат	Зона	Поз.	Обозначение	Наименование	Кол.	Примечание
				3Х-132		
				Детали		
		3	3Х.003-01	Плита	2	
		4	3Х.004-132	Скоба	1	
				3Х-133		
				Детали		
		3	3Х.003-01	Плита	2	
		4	3Х.004-133	Скоба	1	
				3Х-134		
				Детали		
		3	3Х.003-01	Плита	2	
		4	3Х.004-134	Скоба	1	
				3Х-135		
				Детали		
		3	3Х.003-01	Плита	2	
		4	3Х.004-135	Скоба	1	
				3Х-136		
				Детали		
		3	3Х.003-01	Плита	2	
		4	3Х.004-136	Скоба	1	
				3Х-137		
				Детали		
		3	3Х.003-01	Плита	2	
		4	3Х.004-137	Скоба	1	
				3Х-138		
				Детали		
		3	3Х.003-01	Плита	2	
		4	3Х.004-138	Скоба	1	
				3Х-139		
				Детали		
		3	3Х.003-01	Плита	2	
		4	3Х.004-139	Скоба	1	

Инв. N подл. | Подп. и дата | Взам. инв. N | Инв. N дубл. | Подп. и дата

Изм. | Лист | N докум. | Подп. | Дата

3Х

Лист 18

Копировал: Бер- Формат: 11

Формат	Зона	Поз.	Обозначение	Наименование	Кол.	Примечание
				3Х-140		
				Детали		
		3	3Х.003-01	Плита	2	
		4	3Х.004-140	Скоба	1	
				3Х-141		
				Детали		
		3	3Х.003-01	Плита	2	
		4	3Х.004-141	Скоба	1	
				3Х-142		
				Детали		
		3	3Х.003-01	Плита	2	
		4	3Х.004-142	Скоба	1	
				3Х-143		
				Детали		
		3	3Х.003-01	Плита	2	
		4	3Х.004-143	Скоба	1	
				3Х-144		
				Детали		
		3	3Х.003-01	Плита	2	
		4	3Х.004-144	Скоба	1	
				3Х-145		
				Детали		
		3	3Х.003-01	Плита	2	
		4	3Х.004-145	Скоба	1	
				3Х-146		
				Детали		
		3	3Х.003-01	Плита	2	
		4	3Х.004-146	Скоба	1	
				3Х-147		
				Детали		
		3	3Х.003-01	Плита	2	
		4	3Х.004-147	Скоба	1	

Инв.№подл. | Подп. и дата | Взам.инв.№ | Инв.№дубл. | Подп. и дата

Формат	Зона	Поз.	Обозначение	Наименование	Кол.	Примечание
				3Х-148		
				Детали		
		3	3Х.003-01	Плита	2	
		4	3Х.004-148	Скоба	1	
				3Х-149		
				Детали		
		3	3Х.003-01	Плита	2	
		4	3Х.004-149	Скоба	1	
				3Х-150		
				Детали		
		3	3Х.003-01	Плита	2	
		4	3Х.004-150	Скоба	1	
				3Х-151		
				Детали		
		3	3Х.003-01	Плита	2	
		4	3Х.004-151	Скоба	1	
				3Х-152		
				Детали		
		3	3Х.003-01	Плита	2	
		4	3Х.004-152	Скоба	1	
				3Х-153		
				Детали		
		3	3Х.003-01	Плита	2	
		4	3Х.004-153	Скоба	1	
				3Х-154		
				Детали		
		3	3Х.003-01	Плита	2	
		4	3Х.004-154	Скоба	1	
				3Х-155		
				Детали		
		3	3Х.003-01	Плита	2	
		4	3Х.004-155	Скоба	1	

Инв.№подл. | Подп. и дата | Взам.инв.№ | Инв.№дубл. | Подп. и дата

Серия 5.904-1, выпуск 1, часть 2.

Формат	Зона	Поз.	Обозначение	Наименование	Кол.	Примечание
				3Х-156		
				Детали		
		3	3Х.003-01	Плита	2	
		4	3Х.004-156	Скоба	1	
				3Х-157		
				Детали		
		3	3Х.003-02	Плита	2	
		4	3Х.004-157	Скоба	1	
				3Х-158		
				Детали		
		3	3Х.003-02	Плита	2	
		4	3Х.004-158	Скоба	1	
				3Х-159		
				Детали		
		3	3Х.003-02	Плита	2	
		4	3Х.004-159	Скоба	1	
				3Х-160		
				Детали		
		3	3Х.003-02	Плита	2	
		4	3Х.004-160	Скоба	1	
				3Х-161		
				Детали		
		3	3Х.003-02	Плита	2	
		4	3Х.004-161	Скоба	1	
				3Х-162		
				Детали		
		3	3Х.003-02	Плита	2	
		4	3Х.004-162	Скоба	1	
				3Х-163		
				Детали		
		3	3Х.003-02	Плита	2	
		4	3Х.004-163	Скоба	1	

Инв. № подл. | Подп. и дата | Взам. инв. № | Инв. № дубл. | Подп. и дата

Изм. | Лист | № докум. | Подп. | Дата

3Х

Лист 21

Копировал: Бер- Формат: 11

Формат	Зона	Поз.	Обозначение	Наименование	Кол.	Примечание
				3Х-164		
				Детали		
		3	3Х.003-02	Плита	2	
		4	3Х.004-164	Скоба	1	
				3Х-165		
				Детали		
		3	3Х.003-02	Плита	2	
		4	3Х.004-165	Скоба	1	
				3Х-166		
				Детали		
		3	3Х.003-02	Плита	2	
		4	3Х.004-166	Скоба	1	
				3Х-167		
				Детали		
		3	3Х.003-02	Плита	2	
		4	3Х.004-167	Скоба	1	
				3Х-168		
				Детали		
		3	3Х.003-02	Плита	2	
		4	3Х.004-168	Скоба	1	
				3Х-169		
				Детали		
		3	3Х.003-02	Плита	2	
		4	3Х.004-169	Скоба	1	
				3Х-170		
				Детали		
		3	3Х.003-02	Плита	2	
		4	3Х.004-170	Скоба	1	
				3Х-171		
				Детали		
		3	3Х.003-02	Плита	2	
		4	3Х.004-171	Скоба	1	

Инв. № подл. | Подп. и дата | Взам. инв. № | Инв. № дубл. | Подп. и дата

Изм. | Лист | № докум. | Подп. | Дата

3Х

Лист 22

Копировал: Бер- Формат: 11

Формат	Зона	Поз.	Обозначение	Наименование	Кол.	Примечание
				3Х-172		
				Детали		
		3	3Х.003-02	Плита	2	
		4	3Х.004-172	Скоба	1	
				3Х-173		
				Детали		
		3	3Х.003-02	Плита	2	
		4	3Х.004-173	Скоба	1	
				3Х-174		
				Детали		
		3	3Х.003-02	Плита	2	
		4	3Х.004-174	Скоба	1	
				3Х-175		
				Детали		
		3	3Х.003-02	Плита	2	
		4	3Х.004-175	Скоба	1	
				3Х-176		
				Детали		
		3	3Х.003-02	Плита	2	
		4	3Х.004-176	Скоба	1	
				3Х-177		
				Детали		
		3	3Х.003-02	Плита	2	
		4	3Х.004-177	Скоба	1	
				3Х-178		
				Детали		
		3	3Х.003-02	Плита	2	
		4	3Х.004-178	Скоба	1	
				3Х-179		
				Детали		
		3	3Х.003-02	Плита	2	
		4	3Х.004-179	Скоба	1	

Инв.№ подл. | Подп. и дата | Взам. инв.№ | Инв.№ дубл. | Подп. и дата

Изм. Лист № докум. Подп. Дата

Формат	Зона	Поз.	Обозначение	Наименование	Кол.	Примечание
				3Х-180		
				Детали		
		3	3Х.003-02	Плита	2	
		4	3Х.004-180	Скоба	1	
				3Х-181		
				Детали		
		3	3Х.003-02	Плита	2	
		4	3Х.004-181	Скоба	1	
				3Х-182		
				Детали		
		3	3Х.003-02	Плита	2	
		4	3Х.004-182	Скоба	1	
				3Х-183		
				Детали		
		3	3Х.003-02	Плита	2	
		4	3Х.004-183	Скоба	1	
				3Х-184		
				Детали		
		3	3Х.003-02	Плита	2	
		4	3Х.004-184	Скоба	1	
				3Х-185		
				Детали		
		3	3Х.003-02	Плита	2	
		4	3Х.004-185	Скоба	1	
				3Х-186		
				Детали		
		3	3Х.003-02	Плита	2	
		4	3Х.004-186	Скоба	1	
				3Х-187		
				Детали		
		3	3Х.003-02	Плита	2	
		4	3Х.004-187	Скоба	1	

Инв.№ подл. | Подп. и дата | Взам. инв.№ | Инв.№ дубл. | Подп. и дата

Изм. Лист № докум. Подп. Дата

Формат	Зона	Поз	Обозначение	Наименование	Кол	Примечание
				3Х-188		
				Детали		
		3	3Х.003-02	Плита	2	
		4	3Х.004-188	Скоба	1	
				3Х-189		
				Детали		
		3	3Х.003-02	Плита	2	
		4	3Х.004-189	Скоба	1	
				3Х-190		
				Детали		
		3	3Х.003-02	Плита	2	
		4	3Х.004-190	Скоба	1	
				3Х-191		
				Детали		
		3	3Х.003-02	Плита	2	
		4	3Х.004-191	Скоба	1	
				3Х-192		
				Детали		
		3	3Х.003-02	Плита	2	
		4	3Х.004-192	Скоба	1	
				3Х-193		
				Детали		
		3	3Х.003-02	Плита	2	
		4	3Х.004-193	Скоба	1	
				3Х-194		
				Детали		
		3	3Х.003-02	Плита	2	
		4	3Х.004-194	Скоба	1	
				3Х-195		
				Детали		
		3	3Х.003-02	Плита	2	
		4	3Х.004-195	Скоба	1	

Инв.№ подл. | Подп. и дата | Взам.инв.№ | Инв.№ дубл. | Подп. и дата

Изм. Лист № докум. Подп. Дата

3Х

Лист 25

Копировал Формат А4

Формат	Зона	Поз	Обозначение	Наименование	Кол	Примечание
				3Х-196		
				Детали		
		3	3Х.003-02	Плита	2	
		4	3Х.004-196	Скоба	1	
				3Х-197		
				Детали		
		3	3Х.003-02	Плита	2	
		4	3Х.004-197	Скоба	1	
				3Х-198		
				Детали		
		3	3Х.003-02	Плита	2	
		4	3Х.004-198	Скоба	1	
				3Х-199		
				Детали		
		3	3Х.003-02	Плита	2	
		4	3Х.004-199	Скоба	1	
				3Х-200		
				Детали		
		3	3Х.003-02	Плита	2	
		4	3Х.004-200	Скоба	1	
				3Х-201		
				Детали		
		3	3Х.003-02	Плита	2	
		4	3Х.004-201	Скоба	1	
				3Х-202		
				Детали		
		3	3Х.003-02	Плита	2	
		4	3Х.004-202	Скоба	1	
				3Х-203		
				Детали		
		3	3Х.003-02	Плита	2	
		4	3Х.004-203	Скоба	1	

Инв.№ подл. | Подп. и дата | Взам.инв.№ | Инв.№ дубл. | Подп. и дата

Изм. Лист № докум. Подп. Дата

3Х

Лист 26

Копировал Формат А4

Серия 5.904-1 выпуск 1, часть 2

Формат	Зона	Поз.	Обозначение	Наименование	Кол.	Примечание
				3Х-204		
				Детали		
		3	3Х.003-02	Плита	2	
		4	3Х.004-204	Скоба	1	
				3Х-205		
				Детали		
		3	3Х.003-02	Плита	2	
		4	3Х.004-205	Скоба	1	
				3Х-206		
				Детали		
		3	3Х.003-02	Плита	2	
		4	3Х.004-206	Скоба	1	
				3Х-207		
				Детали		
		3	3Х.003-02	Плита	2	
		4	3Х.004-207	Скоба	1	
				3Х-208		
				Детали		
		3	3Х.003-02	Плита	2	
		4	3Х.004-208	Скоба	1	

Подп. и дата | Инв. № дубл. | Взам. инв. № | Подп. и дата | Инв. № подл.

Изм. | Лист | № докум. | Подп. | Дата

3Х

Лист 27

Копировал: Сер. Формат: 11

Формат	Зона	Поз.	Обозначение	Наименование	Кол.	Примечание
				Документация		
11			4Х.СБ	Сборочный чертеж		
				Переменные данные для исполнений		
				4Х		
				Детали		
11		1	4Х.001	Шпилька	2	
54		2	4Х.002	Лента		
				Лента 3х50 Ст.3		
				ГОСТ 6009-74		
				ℓ=5000	1	5,9 кг
				Стандартные изделия		
		3		Гайка М16,4		
				ГОСТ 5915-70	2	
				4Х-01		
				Детали		
		1	4Х.001-01	Шпилька	2	
54		2	4Х.002-01	Лента		
				Полоса 4х50 ГОСТ 103-76 / Ст.3 ГОСТ 535-79		
				ℓ=5000	1	7,9 кг
				Стандартные изделия		
		3		Гайка М20,4		
				ГОСТ 5915-70	2	
				4Х-02		
		1	4Х.001-02	Шпилька	2	

Подп. и дата | Инв. № дубл. | Взам. инв. № | Подп. и дата | Инв. № подл.

Изм. | Лист | № докум. | Подп. | Дата

4Х

Разраб.	Щеглова		
Пров.	Пронский		
Н.контр.	Пронский		
Утв.	Вейликман		

Хомут

Лит.	Лист	Листов
	1	2

ММСС СССР Главпромвентиляция ТИ Проектпромвентиляция

Копировал: Сер. Формат: 11

3 Х СБ

Серия 5 904-1 выпуск 1, часть 2

Рис 1

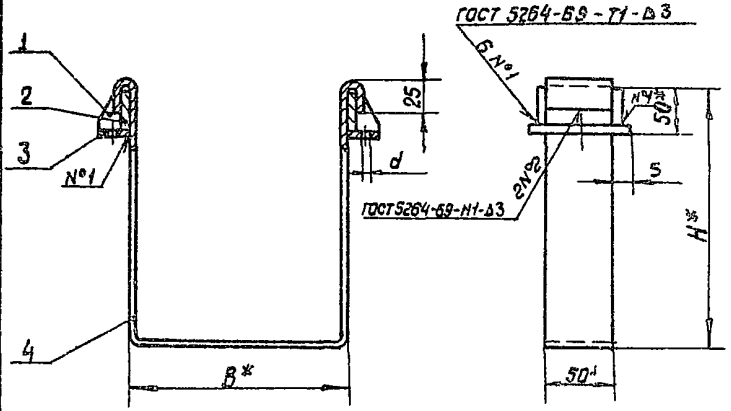

Рис 2

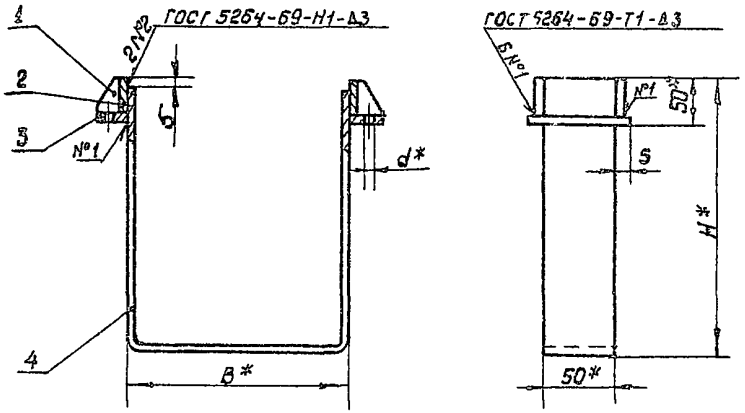

Размеры в мм

Обозначение	Рис	H*	B*	d*	Масса кг
3Х	1	135	209	14	0,67
-001		165			0,7
-002		200			0,74
-003		265			0,81
-004		330			0,88
-005		135	259		0,7
-006		165			0,73
-007		200			0,77
-008		265			0,84
-009		330			0,91
-010		400			0,99
-011		530			1,13
-012		135	309		0,72
-013		165			0,76
-014		200			0,8
-015		265			0,87
-016		330			0,94
-017		400			1,02
-018		530			1,16
-019		665			1,31
-020		135	409		0,78
-021		165			0,81
-022		200			0,85
-023		265			0,92
-024		330			0,99

Продолжение

Обозначение	Рис.	H*	B*	d*	Масса, кг
-025	1	400	409	14	1,07
-026		530			1,27
-027		665			1,36
-028		800			1,51
-029		135	509		0,84
-030		165			0,87
-031		200			0,91
-032		265			0,98
-033		330			1,05
-034		400			1,13
-035		530			1,27
-036		665			1,42
-037		800			1,57
-038		165	609		0,92
-039		200			0,96
-040		265			1,03
-041		330			1,1
-042		400			1,18
-043		530			1,32
-044		665			1,47
-045		800			1,62
-046		165	809		1,03
-047		200			1,07
-048		265			1,14
-049		330			1,21

* Размеры для справок

Изм.	Лист	N докум.	Подп.	Дата
Разраб.		Власова		
Пров.		Щеглова		
Т. контр.		Пронский		
Гл. спец.		Зейликман		
Н. контр.		Щеглова		
Утв.		Каган		

3 Х СБ

Хомут

Сборочный чертеж

Лит	Масса	Масштаб
	см. табл.	–

Лист 1 Листов 3

ММСС СССР Главпромвентиляция ГПИ Проектпромвентиляция

Инв. N подл. | Подп. и дата | Взам. инв. N | Инв. N дубл. | Подп. и дата

Копировал: Формат: 12

ЗХСБ

Серия 5.404-1 Выпуск 1 часть 2

Продолжение

Обозначение	Рис.	H*	B*	d*	Масса, кг
-050		400			1,29
-051		530			1,46
-052		665	809		1,58
-053		800			1,73
-054		1065			2,02
-055		1350			2,33
-056		200			1,18
-057		265			1,25
-058		330			1,32
-059		400			1,4
-060		530	1009		1,57
-061		665			1,69
-062		800			1,84
-063	1	1065		14	2,13
-064		1350			2,44
-065		265			1,36
-066		330			1,43
-067		400			1,51
-068		530	1209		1,63
-069		665			1,8
-070		800			1,95
-071		1065			2,24
-072		1350			2,55
-073		330			1,65
-074		400			1,73
-075		530			1,9
-076		665	1609		2,02
-077		800			2,17
-078		1065			2,46
-079		1350			2,77

Продолжение

Обозначение	Рис.	H*	B*	d*	Масса, кг
-080		330			1,09
-081		400	260		1,2
-082		530			1,4
-083		135			0,82
-084		165			0,87
-085		200			0,92
-086		265			1,03
-087		330	310		1,13
-088		400			1,24
-089		530			1,44
-090		665			1,65
-091	2	135		18	0,9
-092		165			0,95
-093		200			1,0
-094		265			1,1
-095		330	410		1,21
-096		400			1,32
-097		530			1,52
-098		665			1,73
-099		800			1,94
-100		135			0,98
-101		165			1,03
-102		200	510		1,08
-103		265			1,18
-104		330			1,28

Продолжение

Обозначение	Рис.	H*	B*	d*	Масса, кг
-105		400			1,39
-106		530	510		1,6
-107		665			1,81
-108		800			2,02
-109		165			1,1
-110		200			1,16
-111		265			1,26
-112		330	610		1,36
-113		400			1,47
-114		530			1,68
-115		665			1,89
-116	2	800		18	2,1
-117		165			1,26
-118		200			1,32
-119		265			1,42
-120		330			1,52
-121		400	810		1,63
-122		530			1,83
-123		665			2,05
-124		800			2,26
-125		1065			2,67
-126		1350			3,12
-127		200			1,47
-128		265	1010		1,57
-129		330			1,68

Изм.	Лист	N докум.	Подп.	Дата
Разраб.		Власова		
Пров.		Щеглова		
Т.контр.		Пронский		
Гл.спец.		Зейликман		
Н.контр.		Щеглова		
Утв.		Каган		

ЗХСБ

Хомут
Сборочный чертеж

Лит.	Масса	Масштаб
	Ст.	—
	Тавл.	

Лист 2 Листов 6

ММСС СССР
Главпромвентиляция
ГПИ Проектпромвентиляция

Инв.№ подл. | Подп. и дата | Взам. инв.№ | Инв.№ дубл. | Подп. и дата

Копировал: Гл

Формат: 12

ЗХ СБ

Серия 5.904-1 Выпуск 1, часть 2

Продолжение

Обозначение	Рис	H*	B*	d*	Масса, кг
-130	2	400	1010	18	1,79
-131		530			1,99
-132		665			2,2
-133		800			2,41
-134		1065			2,83
-135		1350			3,28
-136		265	1210		1,73
-137		330			1,83
-138		400			1,94
-139		530			2,15
-140		665			2,36
-141		800			2,57
-142		1065			2,89
-143		1350			3,44
-144		330	1610		2,15
-145		400			2,26
-146		530			2,46
-147		665			2,67
-148		800			2,89
-149		1065			3,3
-150		1350			3,75
-151		330	2010		2,46
-152		400			2,57
-153		530			2,78
-154		665			2,99
-155		800			3,2
-156		1065			3,62
-157		800	412	22	2,73
-158		135	512		1,28

Продолжение

Обозначение	Рис	H*	B*	d*	Масса, кг
-159	2	165	512	22	1,35
-160		200			1,43
-161		265			1,47
-162		330			1,62
-163		400			1,79
-164		530			2,09
-165		665			2,41
-166		800			2,73
-167		165	612		1,47
-168		200			1,55
-169		265			1,7
-170		330			1,86
-171		400			2,02
-172		530			2,33
-173		665			2,65
-174		800			2,96
-175		165	812		1,7
-176		200			1,79
-177		265			1,94
-178		330			2,09
-179		400			2,26
-180		530			2,56
-181		665			2,88
-182		800			3,2
-183		1065			3,82

Продолжение

Обозначение	Рис	H*	B*	d*	Масса, кг
-184	2	1350	812	22	4,5
-185		200	1012		2,02
-186		265			2,18
-187		330			2,33
-188		400			2,49
-189		530			2,8
-190		665			3,12
-191		800			3,44
-192		1065			4,06
-193		1350			4,73
-194		265	1212		2,41
-195		330			2,56
-196		400			2,73
-197		530			3,04
-198		665			3,35
-199		800			3,67
-200		1065			4,3
-201		1350			4,97
-202		330	1612		3,04
-203		400			3,2
-204		530			3,51
-205		665			3,91
-206		800			4,14
-207		1065			4,77
-208		1350			5,44

Инв. № подл.	Подп. и дата	Взам. инв. №	Инв. № дубл.	Подп. и дата

Лит	Лист	№ докум.	Подп.	Дата
Разраб.		Власова		
Пров.		Щеглова		
Т.контр		Пронский		
Гл.спец.		Зейликман		
Н.контр		Щеглова		
Утв.		Каган		

ЗХ СБ

Хомут

Сборочный чертеж

Лит	Масса	Масштаб
	См. табл.	—

Лист 3 Листов

МИСС СССР Главпромвентиляция ТП Проектпромвентиляция

Формат 12

3Х 001

50 (√)

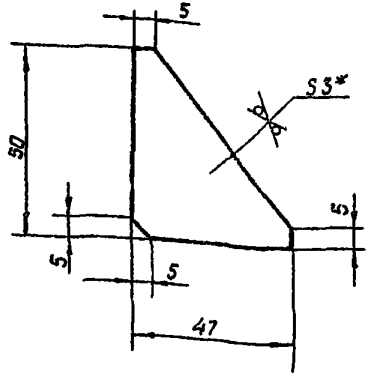

* Размер для справок

Изм.	Лист	N докум.	Подп.	Дата
Разраб.		Щеглова		
Пров.		Пронский		
Т.контр.		Пронский		
Н.контр.		Пронский		
Утв.		Зейликман		

3 Х.001

Редро

Лит.	Масса	Масштаб
	0,035	1:1

Лист | Листов 1

Лист Б-ПН-3.0 ГОСТ 19903-74
Ст 3 ГОСТ 14637-69

МИСС СССР
Главпромвентиляция
Гипровентпромвентиляция

Калькировал: Формат А4

3Х 003

Размеры в мм 50 (√)

Обозначение	d	Масса кг
3Х 003	14	0,067
-01	18	0,064
-02	22	0,061

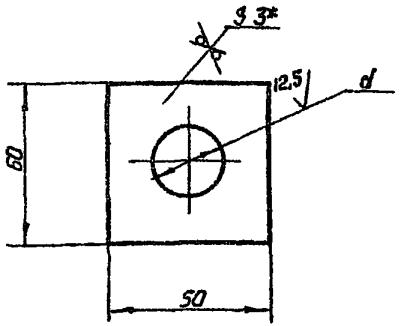

* Размер для справок

Изм.	Лист	N докум.	Подп.	Дата
Разраб.		Щеглова		
Пров.		Пронский		
Т.контр.		Пронский		
Н.контр.		Пронский		
Утв.		Зейликман		

3 Х.003

Плита

Лит.	Масса	Масштаб
	сш. табл.	-

Лист | Листов 1

Лист Б-ПН-3.0 ГОСТ 19903-74
Ст 3 ГОСТ 14637-69

МИСС СССР
Главпромвентиляция
Гипровентпромвентиляция

Формат А4

3Х 004

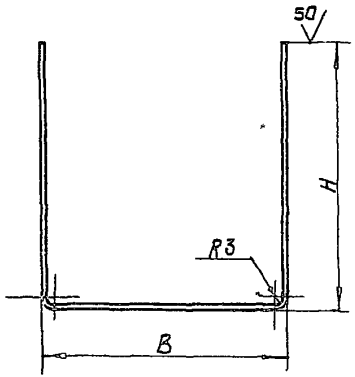

Размеры в мм

Обозначение	H	B	L	Материал	Масса, кг
3Х.004	164	209	550	Лента 1,4×50 Ст3 ГОСТ 6009-74	0,29
-001	194		590		0,32
-002	229		660		0,36
-003	294		790		0,43
-004	359		920		0,51
-005	164	259	580		0,32
-006	194		640		0,35
-007	229		710		0,39
-008	294		840		0,46
-009	359		970		0,53
-010	429		1110		0,61
-011	559		1370		0,75
-012	164	309	630		0,35
-013	194		690		0,38
-014	229		760		0,42
-015	294		890		0,49
-016	359		1020		0,56
-017	429		1160		0,64
-018	559		1420		0,78
-019	694		1690		0,93
-020	164	409	730		0,4
-021	194		790		0,43
-022	229		860		0,47
-023	294		990		0,54
-024	359		1120		0,61

Продолжение

Обозначение	H	B	L	Материал	Масса, кг
-025	429	409	1260	Лента 1,4×50 Ст.3 ГОСТ 6009-74	0,69
-026	559		1520		0,83
-027	694		1790		0,98
-028	829		2060		1,13
-029	164	509	830		0,46
-030	194		890		0,49
-031	229		960		0,53
-032	294		1090		0,6
-033	359		1220		0,67
-034	429		1360		0,75
-035	559		1620		0,89
-036	694		1890		1,04
-037	829		2160		1,19
-038	194	609	990		0,54
-039	229		1060		0,58
-040	294		1190		0,65
-041	359		1320		0,72
-042	429		1460		0,8
-043	559		1720		0,94
-044	694		1990		1,09
-045	829		2260		1,24
-046	194	809	1190		0,65
-047	229		1260		0,69
-048	294		1390		0,76
-049	359		1520		0,83

L - длина развернутой детали

Изм	Лист	N докум.	Подп.	Дата
Разраб.		Власова		
Пров.		Щеглова		
Т. контр.		Пронский		
Н. контр.		Щеглова		
Утв.		Зейликман		

3Х.004

Скоба

см. табл.

Лит.	Масса	Масштаб
	см. табл.	-

Лист 1 Листов 3

МИСС СССР
Главпромвентиляция
ПИ Проектпромвентиляция

Серия 5.904-1 выпуск 1, часть 2

Инв. N подл. | Подп. и дата | Взам. инв. N | Инв. N дубл. | Подп. и дата

Копировал: Формат: 12

3Х.004

Серия 5.903-1 Выпуск 1. Часть 2

Продолжение

Обозначение	H	B	L	Материал	Масса, кг
-050	429	809	1660	Лента 1,4х50 Ст3 ГОСТ 6009-74	091
-051	559		1960		1,08
-052	694		2190		2
-053	829		2460		1,35
-054	1094		2990		1,64
-055	1379		3560		1,95
-056	229	1009	1460		08
-057	294		1590		087
-058	359		1720		094
-059	429		1860		1,02
-060	559		2160		1,19
-061	694		2390		1,31
-062	829		2660		1,46
-063	1094		3190		1,75
-064	1379		3760		2,06
-065	294	1209	1730		098
-066	359		1920		1,05
-067	429		2080		1,15
-068	559		2360		1,3
-069	694		2590		1,42
-070	829		2860		1,57
-071	1094		3390		1,86
-072	1379		3960		2,17
-073	359	1609	2320		1,27
-074	429		2460		1,35
-075	559		2760		1,52
-076	694		2990		1,64
-077	829		3260		179
-078	1094		3790		2,08
-079	1379		4360		2,39

Продолжение

Обозначение	H	B	L	Материал	Масса, кг
-080	325	260	902	Лента 2х50 Ст3 ГОСТ 6009-74	071
-081	395		1042		082
-082	525		1302		1,02
-083	130	310	562		044
-084	160		622		049
-085	195		692		054
-086	260		822		065
-087	325		952		075
-088	395		1092		086
-089	525		1352		1,06
-090	660		1622		1,27
-091	130	410	662		052
-092	160		722		057
-093	195		792		062
-094	260		922		072
-095	325		1052		083
-096	395		1192		094
-097	525		1452		1,14
-098	660		1722		135
-099	795		1992		156
-100	130	510	762		06
-101	160		822		065
-102	195		892		07
-103	260		1022		08
-104	325		1152		0,9

Продолжение

Обозначение	H	B	L	Материал	Масса, кг
-105	395	510	1292	Лента 2х50 Ст3 ГОСТ 6009-74	1,01
-106	525		1552		1,22
-107	660		1822		1,43
-108	795		2092		1,64
-109	160	610	922		072
-110	195		992		078
-111	260		1122		088
-112	325		1252		098
-113	395		1392		1,09
-114	525		1652		1,3
-115	660		1922		1,51
-116	795		2192		1,72
-117	160	810	1122		088
-118	195		1192		094
-119	260		1322		1,04
-120	325		1452		1,14
-121	395		1592		125
-122	525		1852		1,45
-123	660		2122		1,67
-124	795		2392		1,88
-125	1060		2922		229
-126	1345		3492		274
-127	195	1010	1392		1,09
-128	260		1522		1,19
-129	325		1652		1,3

Инв. № подл.	Подп. и дата	Взам. инв. №	Инв. № дубл.	Подп. и дата

Изм.	Лист	№ докум.	Подп.	Дата
Разраб.		Власова		
Пров.		Шестова		
Т. контр.		Прокопий		
Н. контр.		Щеглова		
Утв.		Зеленина		

3Х.004

Скоба

См. табл.

Лит.	Масса	Масштаб
	См. табл.	—

Лист 2 Листов

Минмонтажспецстрой СССР Главпроленвентиляция Гипропроектмонтажспецстрой

Копировал

Формат А2

Продолжение

Обозначение	Н	В	L	Материал	Масса кг
-130	395	1010	1792	Лента 3х50 Ст 3 ГОСТ 6009-74	1,41
-131	525		2052		1,61
-132	660		2322		1,82
-133	795		2592		2,03
-134	1060		3122		2,45
-135	1345		3692		2,9
-136	260	1210	1722		1,35
-137	325		1852		1,45
-138	395		1992		1,56
-139	525		2252		1,77
-140	660		2522		1,98
-141	795		2792		2,19
-142	1060		3382		2,61
-143	1345		3892		3,06
-144	325	1610	2252		1,77
-145	395		2392		1,88
-146	525		2652		2,08
-147	660		2922		2,29
-148	795		3192		2,51
-149	1060		3722		2,92
-150	1345		4292		3,37
-151	325	2010	2652		2,08
-152	395		2792		2,19
-153	525		3052		2,4
-154	660		3322		2,61
-155	795		3592		2,82
-156	1060		4122		3,24
-157	795	412	1992		2,35
-158	130	512	764		0,9

Продолжение

Обозначение	Н	В	L	Материал	Масса кг
-159	180	512	824	Лента 3х50 Ст 3 ГОСТ 6009-74	0,97
-160	195		894		1,05
-161	260		924		1,09
-162	325		1054		1,24
-163	395		1194		1,41
-164	525		1454		1,71
-165	660		1724		2,03
-166	795		1994		2,35
-167	160	612	924		1,09
-168	195		994		1,17
-169	260		1124		1,32
-170	325		1254		1,48
-171	395		1394		1,64
-172	525		1654		1,95
-173	660		1924		2,27
-174	795		2194		2,58
-175	160	812	1124		1,32
-176	195		1194		1,41
-177	260		1324		1,56
-178	325		1454		1,71
-179	395		1594		1,88
-180	525		1854		2,18
-181	660		2124		2,5
-182	795		2394		2,82
-183	1060		2924		3,44

Продолжение

Обозначение	Н	В	L	Материал	Масса кг
-184	1345	812	3494	Лента 3х50 Ст 3 ГОСТ 6009-74	4,12
-185	195	1012	1394		1,64
-186	260		1524		1,8
-187	325		1654		1,95
-188	395		1794		2,11
-189	525		2054		2,42
-190	660		2324		2,74
-191	795		2594		3,06
-192	1060		3124		3,68
-193	1345		3694		4,35
-194	260	1212	1724		2,03
-195	325		1854		2,18
-196	395		1994		2,35
-197	525		2254		2,66
-198	660		2524		2,97
-199	795		2794		3,29
-200	1060		3324		3,92
-201	1345		3894		4,59
-202	325	1612	2254		2,66
-203	395		2394		2,82
-204	525		2654		3,13
-205	660		2994		3,53
-206	795		3194		3,76
-207	1060		3724		4,39
-208	1345		4294		5,06

Изм.	Лист	N докум.	Подп.	Дата
Разраб.		Власова		
Пров.		Шеглова		
Т. контр.		Прянский		
Н. контр.		Шеглова		
Утв.		Зейлигман		

3х. 004

Скоба

Лит.	Масса	Масштаб
	табл.	—

Лист 3 Листов 8

МЧС СССР
Главпромвентиляция
ГПИ Проектпромвентиляция

См. табл.

Копировал:

Формат: А2

Серия 5.904-1 Выпуск 1 Альбом 2

Инв. № подл. | Подп. и дата | Взам. инв. № | Инв. № дубл. | Подп. и дата

Серия 5.904-1 выпуск 1, часть 2

Формат	Зона	Поз.	Обозначение	Наименование	Кол.	Примечание
64		2	4Х. 002-02	Лента		
				полоса 6х50 ГОСТ 103-76		
				Ст3 ГОСТ 535-79		
				2 = 5000	1	11,8кг
				Стандартные изделия		
		3		Гайка М24.4		
				ГОСТ 5915-70	2	

Изм	Лист	№ докум.	Подп.	Дата	4 Х	Лист 2

Инв. № подл. | Подп. и дата | Взам. инв. № | Инв. № дубл. | Подп. и дата

Копировал

Формат: 11

4 Х СБ

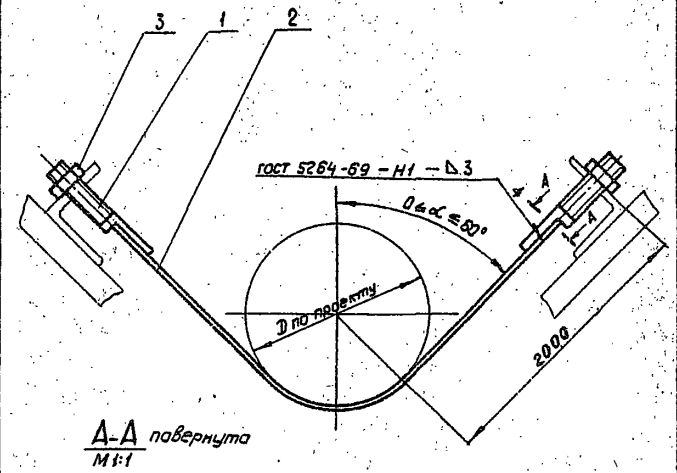

А-А повернута
М1:1



Обозначение	Масса, кг
4Х	6,4
-01	8,8
-02	13,2

1. Длина детали поз. 2 уточняется при проектировании.
2. Размеры для справок

Изм	Лист	№ докум.	Подп.	Дата
Разраб.		Тишурина		
Пров.		Щеглова		
Т. контр.		Пронский		
Л. спец.		Зейликман		
Н. контр.		Щеглова		
Утв.		Каган		

4 Х СБ

Хомут

Сборочный чертеж

Лит.	Масса	Масштаб
	см табл.	–

Лист | Листов 1

ММСС СССР Главпромвентиляция Типроектромвентиляция

Инв. № подл. | Подп. и дата | Взам. инв. № | Инв. № дубл. | Подп. и дата

Копировал:

Формат: 11

Серия 5.904-1 выпуск 1, часть 2

Рис 1

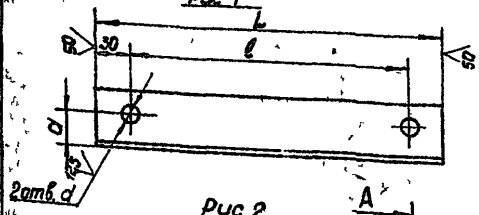

Рис 2

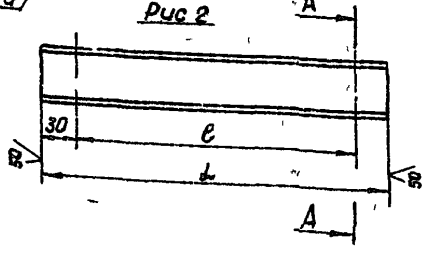

А-А

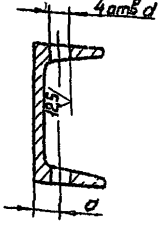

Размеры в мм

Обозначение	Рис.	L	ℓ	a	d	Материал	Масса, кг
1ТР	1	190	130	20	12	Уголок Б 32х32х4 ГОСТ 8509-72 Ст 3 ГОСТ 535-79	0,362
-01		240	180				0,458
-02		290	230				0,554
-03		340	280			Уголок Б-40х40х4 ГОСТ 8509-72 Ст 3 ГОСТ 535-79	0,823
-04		390	330				0,944
-05		490	430				1,19
-06		590	530			Уголок Б-50х50х5 ГОСТ 8509-72 Ст 3 ГОСТ 535-79	2,22
-07		690	630				2,6
-08		890	830	25		Уголок Б-63х63х6 ГОСТ 8509-72 Ст 3 ГОСТ 535-79	5,09
-09		1090	1030				6,24
-10		1290	1230			Уголок Б 75х75х6 ГОСТ 8509-72 Ст 3 ГОСТ 535-79	8,89
-11		1690	1630				11,6
-12		2090	2030				14,4
-13	2	190	130	15		Швеллер 8 ГОСТ 8240-72 Ст 3 ГОСТ 535-79	1,34

Продолжение

Обозначение	Рис.	L	ℓ	a	d	Материал	Масса, кг
-14	2	240	180	15	12	Швеллер 8 ГОСТ 8240-72 Ст 3 ГОСТ 535-79	1,69
-15		290	230				2,04
-16		340	280				2,4
-17		390	330				2,75
-18		490	430				3,45
-19		590	530				4,16
-20		690	630				4,86
-21		890	830				6,27
-22		1090	1030				7,68
-23		1290	1230				9,09
-24		1690	1630			Швеллер 10 ГОСТ 8240-72 Ст 3 ГОСТ 535-79	14,5
-25		2090	2030				18,0
-26		690	630	16	14	Швеллер 12 ГОСТ 8240-72 Ст 3 ГОСТ 535-79	7,18
-27		890	830				9,26
-28		1090	1030				11,3
-29		1290	1230				13,4
-30		1690	1630				11,6
-31		2090	2030				21,7
-32		830	830	18	22	Швеллер 16 ГОСТ 8240-72 Ст 3 ГОСТ 535-79	12,6
-33		1090	1030				15,5
-34		1290	1230				18,3
-35		1690	1630				24,0
-36		2090	2030				29,7
-37		1690	1630	21		Швеллер 20 ГОСТ 8240-72 Ст 3 ГОСТ 535-79	31,1
-38		2090	2030				38,5

Изм.	Лист	№ докум.	Подп.	Дата
Разраб.		Тишурина		
Пров.		Щеглова		
Т. контр.		Пронский		
Н. контр.		Щеглова		
Утв.		Зейликман		

1ТР

Траверса

Лит.	Масса	Масштаб
	см табл.	-

Лист | Листов 1

см табл.

МИСС СИСР Главпромвентиляция ГПИ Приватпромвентиляция

Копировал

Формат 12

Инв. № подл. | Подп. и дата | Взам. инв. № | Инв. № дубл. | Подп. и дата

1Т1

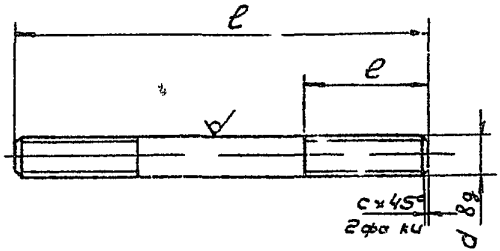

Размеры в мм

Обозначение	ℓ	ℓ1	d	c	Материал	Масса, кг
1Т1	100	35	1110	1,6	Круг В10 ГОСТ 2590-71 / Ст3 ГОСТ 535-79	0,06
— 01	160	60				0,09
— 02	250					0,15
— 03	400	100				0,25
— 04	630					0,39
— 05	1000					0,62
— 06	100	35	М12		Круг В12 ГОСТ 2590-71 / Ст3 ГОСТ 535-79	0,09
— 07	160	60				0,14
— 08	250					0,22
— 09	400	100				0,35
— 10	630					0,56

Продолжение

Обозначение	ℓ	ℓ1	d	c	Материал	Масса, кг
— 11	1000	100	М16	2	Круг В12 ГОСТ 2590-71 / Ст3 ГОСТ 535-79	0,39
— 12	100	35				0,16
— 13	160	60				0,25
— 14	250					0,4
— 15	400					0,63
— 16	630	100				1,0
— 17	1000					1,58
— 18	1600					2,52
— 19	100	35	М20	2,5	Круг В20 ГОСТ 2590-71 / Ст3 ГОСТ 535-79	0,25
— 20	160	60				0,39
— 21	250					0,62
— 22	400	100				0,99
— 23	630					1,55
— 24	1000					2,47
— 25	1600					3,95
— 26	2500					6,17

1Т1

Тяга

См. табл.

Масса — Масштаб

Лист — Листов 1

НИИС Госстроя РСФСР

Гипростроммонтаж

Копировал — Формат А2

Инв. № подл. | Подп. и дата | Взам. инв. № | Инв. № дубл. | Подп. и дата

Серия 5.904.1 Выпуск 1 часть 2

Формат	Зона	Поз.	Обозначение	Наименование	Кол.	Примечание
				Документация		
11			2ТЯ СБ	Сборочный чертеж		
				Переменные данные для исполнений		
				2ТЯ		
				Детали		
12		1	2ТЯ.001	Тяга	1	
				Стандартные изделия		
		2		Гайка М10.4 ГОСТ 5915-70	1	
				2ТЯ-01		
				Детали		
		1	2ТЯ.001-01	Тяга	1	
				Стандартные изделия		
		2		Гайка М10.4 ГОСТ 5915-70	1	
				2ТЯ-02		
				Детали		
		1	2ТЯ.001-02	Тяга	1	
				Стандартные изделия		
		2		Гайка М10.4 ГОСТ 5915-70	1	
				2ТЯ-03		
				Детали		
		1	2ТЯ.001-03	Тяга	1	
				Стандартные изделия		
		2		Гайка М10.4 ГОСТ 5915-70	1	
				2ТЯ-04		
				Детали		
		1	2ТЯ.001-04	Тяга	1	
				Стандартные изделия		
		2		Гайка М10.4 ГОСТ 5915-70	1	

Подп. и дата | Инв. № дубл. | Взам. инв. № | Подп. и дата | Инв. № подл.

2ТЯ

Изм.	Лист	№ докум.	Подп.	Дата
Разраб.	Тишуринс			
Пров.	Шлева			
Н. контр.	Щеглова			
Утв.	Зейликман			

Тяга

Лит.	Лист	Листов
	1	4

МИСС СССР
Гл. Впр. м. Вентиляция
ти Проектпромвентиляция

К п. рабал. В

Формат 11

Формат	Зона	Поз.	Обозначение	Наименование	Кол.	Примечание
				2ТЯ-05		
				Детали		
		1	2ТЯ.001-05	Тяга	1	
				Стандартные изделия		
		2		Гайка М10.4 ГОСТ 5915-70	1	
				2ТЯ-06		
				Детали		
		1	2ТЯ.001-06	Тяга	1	
				Стандартные изделия		
		2		Гайка М12.4 ГОСТ 5915-70	1	
				2ТЯ-07		
				Детали		
		1	2ТЯ.001-07	Тяга	1	
				Стандартные изделия		
		2		Гайка М12.4 ГОСТ 5915-70	1	
				2ТЯ-08		
				Детали		
		1	2ТЯ.001-08	Тяга	1	
				Стандартные изделия		
		2		Гайка М12.4 ГОСТ 5915-70	1	
				2ТЯ-09		
				Детали		
		1	2ТЯ.001-09	Тяга	1	
				Стандартные изделия		
		2		Гайка М12.4 ГОСТ 5915-70	1	
				2ТЯ-10		
				Детали		
		1	2ТЯ.001-10	Тяга	1	
				Стандартные изделия		
		2		Гайка М12.4 ГОСТ 5915-70	1	
				2ТЯ-11		
				Детали		

Подп. и дата | Инв. № дубл. | Взам. инв. № | Подп. и дата | Инв. № подл.

2ТЯ

Изм.	Лист	№ докум.	Подп.	Дата

Лист 2

Копировал: Ал

Формат 11

Формат	Зона	Поз.	Обозначение	Наименование	Кол.	Примечание
		1	2ТЯ 001-11	Тяга	1	
				Стандартные изделия		
		2		Гайка М124 ГОСТ 5915-70	1	
				2ТЯ-12		
				Детали		
		1	2ТЯ 001-12	Тяга	1	
				Стандартные изделия		
		2		Гайка М164 ГОСТ 5915-70	1	
				2ТЯ-13		
				Детали		
		1	2ТЯ 001-13	Тяга	1	
				Стандартные изделия		
		2		Гайка М164 ГОСТ 5915-70	1	
				2ТЯ-14		
				Детали		
		1	2ТЯ 001-14	Тяга	1	
				Стандартные изделия		
		2		Гайка М164 ГОСТ 5915-70	1	
				2ТЯ-15		
				Детали		
		1	2ТЯ 001-15	Тяга	1	
				Стандартные изделия		
		2		Гайка М164 ГОСТ 5915-70	1	
				2ТЯ-16		
				Детали		
		1	2ТЯ 001-16	Тяга	1	
				Стандартные изделия		
		2		Гайка М164 ГОСТ 5915-70	1	
				2ТЯ-17		
				Детали		
		1	2ТЯ 001-17	Тяга	1	
				Стандартные изделия		

Инв. № подл. | Подп. и дата | Взам. инв. № | Инв. № дубл. | Подп. и дата

Изм.	Лист	№ докум.	Подп.	Дата	2ТЯ	Лист 3

Копировал: [illegible] Формат А4

Формат	Зона	Поз.	Обозначение	Наименование	Кол.	Примечание
		2		Гайка М164 ГОСТ 5915-70	1	
				2ТЯ-18		
				Детали		
		1	2ТЯ 001-18	Тяга	1	
				Стандартные изделия		
		2		Гайка М204 ГОСТ 5915-70	1	
				2ТЯ-19		
				Детали		
		1	2ТЯ 001-19	Тяга	1	
				Стандартные изделия		
		2		Гайка М204 ГОСТ 5915-70	1	
				2ТЯ-20		
				Детали		
		1	2ТЯ 001-20	Тяга	1	
				Стандартные изделия		
		2		Гайка М204 ГОСТ 5915-70	1	
				2ТЯ-21		
				Детали		
		1	2ТЯ 001-21	Тяга	1	
				Стандартные изделия		
		2		Гайка М204 ГОСТ 5915-70	1	
				2ТЯ-22		
				Детали		
		1	2ТЯ 001-22	Тяга	1	
				Стандартные изделия		
		2		Гайка М204 ГОСТ 5915-70	1	
				2ТЯ-23		
				Детали		
		1	2ТЯ 001-23	Тяга	1	
				Стандартные изделия		
		2		Гайка М204 ГОСТ 5915-70	1	

Инв. № подл. | Подп. и дата | Взам. инв. № | Инв. № дубл. | Подп. и дата

Изм.	Лист	№ докум.	Подп.	Дата	2ТЯ	Лист 4

Копировал: [illegible] Формат А4

Серия 5.904-1 Выпуск 1, часть 2

4Х 001

12,5 V (√)

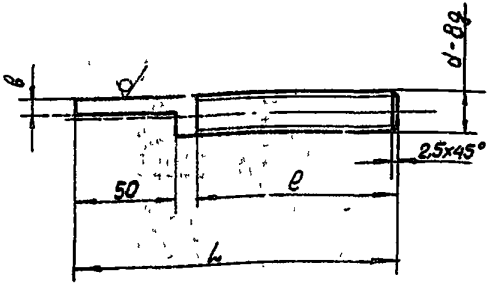

Размеры в мм

Обозначение	L	l	b	d	Материал	Масса кг
4Х 001	140	80	6,5	М16	Круг В16 ГОСТ 2590-71 / Ст3 ГОСТ 535-79	0,2
-01	160	100	8,0	М20	Круг В20 ГОСТ 2590-71 / Ст3 ГОСТ 535-79	0,36
-02	180	120	9,5	М24	Круг В24 ГОСТ 2590-71 / Ст3 ГОСТ 535-79	0,59

Изм	Лист	№ докум	Подп	Дата	4Х 001	Лит	Масса	Масштаб
Разраб		Тишурина			Шпилька		См табл	-
Пров		Щеглова				Лист	Листов 1	
Т.контр		Пронский			См табл	ММСС СССР Главпромвентиляция ТИПроектпромвентиляция		
Н.контр		Щеглова						
Утв		Зедликман						

Подп и дата | Взам инв № | Инв № дубл | Подп и дата | Инв № подл

Формат 11

2ТЯ СБ

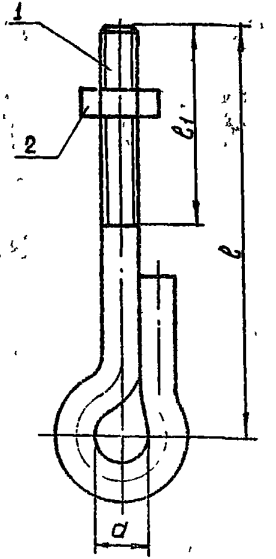

Размеры в мм

Обозначение	l	l1	d	Масса кг
2ТЯ	100	50	14	0,12
-01	160			0,16
-02	250	100		0,21
-03	400			0,3
-04	630			0,45
-05	1000			0,67
-06	100	50	18	0,22
-07	160			0,27
-08	250	100		0,35
-09	400			0,48
-10	630			0,69
-11	1000			1,02
-12	160	50	26	0,51
-13	250	100		0,65
-14	400			0,89
-15	630			1,25
-16	1000			1,84
-17	1600			2,78
-18	250		32	1,1
-19	400			1,47
-20	630			2,04
-21	1000			2,95
-22	1600			4,43
-23	2500			6,65

Размеры для справок

Изм	Лист	№ докум	Подп	Дата	2ТЯ СБ	Лит	Масса	Масштаб
Разраб		Тишурина			Тяга		См табл	-
Пров		Щеглова			Сборочный чертеж	Лист	Листов 1	
Т.контр		Пронский				ММСС СССР Главпромвентиляция ТИПроектпромвентиляция		
Гл.спец		Зедликман						
Н.контр		Щеглова						
Утв		Саган						

Подп и дата | Взам инв № | Инв № дубл | Подп и дата | Инв № подл

Формат 11

Серия 5.904-1 выпуск 1, часть 2

Рис 1

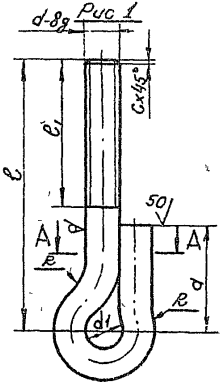

Рис 2.
Остальное см рис 1

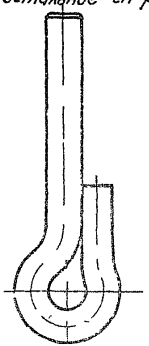

Размеры в мм

Обозначение	Рис	R	l	l_1	a	d	d_1	c	k	L	Материал	Масса, кг
2ТЯ 001	1	10	100	50	45	М10	14	1,6	5	177	Круг $\frac{В10\ ГОСТ\ 2590\text{-}71}{Ст3\ ГОСТ\ 535\text{-}79}$	0,11
-01			160							237		0,15
-02			250	100						327		0,2
-03			400							477		0,29
-04			630							707		0,44
-05			1000							1077		0,66
-06		12	100	50	50	М12	18		6	224	Круг $\frac{В12\ ГОСТ\ 2590\text{-}71}{Ст3\ ГОСТ\ 535\text{-}79}$	0,2
-07			160							284		0,25
-08			250	100						374		0,33
-09			400							524		0,46
-10			630							754		0,67
-11			1000							1124		1,0
-12		16	160	50	70	М16	26	2,0	8	305	Круг $\frac{В16\ ГОСТ\ 2590\text{-}71}{Ст3\ ГОСТ\ 535\text{-}79}$	0,48
-13			250	100						395		0,62
-14			400							545		0,86
-15			630							775		1,22
-16			1000							1145		1,81
-17			1600							1749		2,75
-18		20	250	100	80	М20	32	2,5	10	422	Круг $\frac{В20\ ГОСТ\ 2590\text{-}71}{Ст3\ ГОСТ\ 535\text{-}79}$	1,04
-19			400							572		1,41
-20			630							802		1,98
-21			1000							1172		2,39
-22			1600							1772		4,37
-23			2500							2672		6,59

1. L – Длина развернутой детали.
2. Сварка ручная электродуговая.

А-А



Изм.	Лист	N докум.	Подп.	Дата
Разраб.	Тимирина			
Пров.	Щеглова			
Т. контр.	Пронский			
Н. контр.	Щеглова			
Утв.	Зеленкина			

2ТЯ. 001

Тяга

См. табл.

Лит. | Масса | Масштаб

Лист 1 | Листов 2

ММСС СССР
Гидропроектиляция
Проектпромвентиляция

Копировал: Бер...

Формат 12

Инв. N подл. | Подп. и дата | Взам. инв. N | Инв. N дубл. | Подп. и дата

ТОО ВТ2

Размеры в мм

Продолжение.

Обозначение	Рис	R	l	l_1	a	d	d_1	C	K	L	Материал	Масса, кг
2ТЯ 001-24	2	10	100	100	45	10	14	1,6	5	177	Круг $\frac{В10\ ГОСТ\ 2590-71}{Ст.3\ ГОСТ\ 535-79}$	0,11
-25			160							237		0,15
-26			250							327		0,2
-27			400							477		0,29
-28			630							707		0,44
-29			1000							1077		0,66
-30		12	100		50	12	18		6	224	Круг $\frac{В12\ ГОСТ\ 2590-71}{Ст.3\ ГОСТ\ 535-79}$	0,2
-31			160							284		0,25
-32			250							374		0,33
-33			400							524		0,46
-34			630							754		0,67
-35			1000							1124		1,0
-36		16	160		70	16	26	2,0	8	305	Круг $\frac{В16\ ГОСТ\ 2590-71}{Ст3\ ГОСТ\ 535-79}$	0,48
-37			250							395		0,62
-38			400							545		0,86
-39			630							775		1,22
-40			1000							1145		1,81
-41			1600							1745		2,75
-42		20	250		80	20	32	2,5	10	422	Круг $\frac{В20\ ГОСТ\ 2590-71}{Ст.3\ ГОСТ\ 535-79}$	1,04
-43			400							572		1,41
-44			630							802		1,98
-45			1000							1172		2,89
-46			1600							1772		4,37
-47			2500							2672		6,59

Серия 5.904-1, выпуск 1, часть 2

Инв. № подл.	Подп. и дата	Взам. инв. №	Инв. № дубл.	Подп. и дата

Изм.	Лит.	№ докум.	Подп.	Дата
Разраб.		Тишурина		
Пров.		Щеглова		
Т. контр.		Пронский		
Н. контр.		Щеглова		
Утв.		Зейликман		

2ТЯ. 001

Тяга

См. табл.

Лит.	Масса	Масштаб
	См. табл.	—

Лист 2 | Листов 2

ММСС СССР
Главпромвентиляция
ГПИ Проектпромвентиляция

Копировал

Формат 12

Формат	Зона	Поз.	Обозначение	Наименование	Кол.	Примечание
				Документация		
11			4ТЯ	Сборочный чертеж		
				Переменные данные для исполнений		
				4ТЯ		
				Детали		
11		1	4ТЯ 001	Тяга	1	
				Стандартные изделия		
		2		Гайка М10,4 ГОСТ 5915-70	1	
				4ТЯ-01		
				Детали		
		1	4ТЯ 001-01	Тяга	1	
				Стандартные изделия		
		2		Гайка М10,4 ГОСТ 5915-70	1	
				4ТЯ-02		
				Детали		
		1	4ТЯ 001-02	Тяга	1	
				Стандартные изделия		
		2		Гайка М10,4 ГОСТ 5915-70	1	
				4ТЯ-03		
				Детали		
		1	4ТЯ 001-03	Тяга	1	
				Стандартные изделия		
		2		Гайка М10,4 ГОСТ 5915-70	1	

Инв.№подл. | Подп. и дата | Взам.инв.№ | Инв.№дубл. | Подп. и дата

Изм.	Лист	№докум.	Подп.	Дата
Разраб.		Тишурина		
Пров.		Щеглова		
Н.контр.		Щеглова		
Утв.		Зеленкин		

4ТЯ

Тяга

Лит.	Лист	Листов

ММСС СССР Главпроектвентиляция ГПИ Проектпромвентиляция

Копировал

Формат А4

3ТЯ

A-A

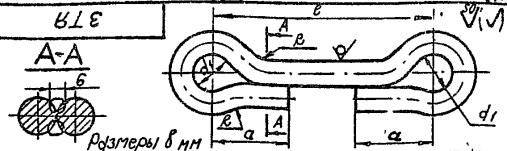

Размеры в мм

Обозначение	ℓ	a	R	d1	R	L	Материал	Масса кг
3ТЯ	250					403		0,25
-01	400					553		0,34
-02	630	45	10	14	5	783	Круг В10 ГОСТ 2590-71 Ст 3 ГОСТ 535-79	0,48
-03	1000					1153		0,71
-04	250					468		0,41
-05	400					618		0,54
-06	630	50	12	18	6	848	Круг В12 ГОСТ 2590-71 Ст 3 ГОСТ 535-79	0,75
-07	1000					1218		1,08
-08	250					540		0,85
-09	400					690		1,09
-10	630	70	16	26	8	920	Круг В16 ГОСТ 2590-71 Ст 3 ГОСТ 535-79	1,45
-11	1000					1290		2,04
-12	1600					1890		2,98
-13	250					594		1,47
-14	400					744		1,84
-15	630	80	20	32	10	974	Круг В20 ГОСТ 2590-71 Ст 3 ГОСТ 535-79	2,4
-16	1000					1344		3,31
-17	1600					1944		4,79
-18	2500					2844		7,01

1. L - длина развернутой детали
2. Сварка ручная электродуговая.

Инв.№подл. | Подп. и дата | Взам.инв.№ | Инв.№дубл. | Подп. и дата

Изм.	Лист	№докум.	Подп.	Дата
Разраб.		Тишурина		
Пров.		Щеглова		
Т.контр.		Пронский		
Н.контр.		Щеглова		
Утв.		Зеленкин		

3ТЯ

Тяга

Лит.	Масса	Масштаб
	См. табл.	—
Лист	Листов 1	

См. табл.

ММСС СССР Главпроектвентмонтаж ГПИ Проектпромвентиляция

Копировал

Формат А4

Серия 5.904-1, выпуск 1, часть 2

4ТЯ СБ

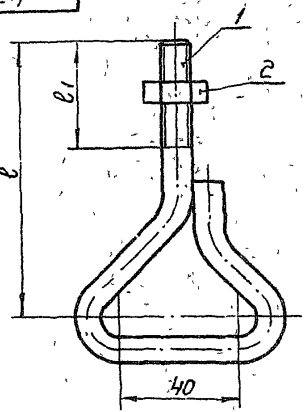

Размеры в мм.

Обозначение	l	l_1	Масса, кг
4ТЯ	100	50	0,15
-01	160		0,2
-02	250		0,25
-03	400	100	0,35

Размеры для справок.

Изм.	Лист	№ докум.	Подп.	Дата
Разраб.		Тишурина		
Пров.		Щеглова		
Т. контр.		Пронский		
Н. контр.		Щеглова		
Утв.		Каган		

4ТЯ СБ

Тяга
Сборочный чертеж

Лит.	Масса	Масштаб
	См. табл.	—

Лист | Листов: 1

ММСС СССР
Главпромвентиляция
ТИ Проектпромвентиляция

Копировал: Бер. — Формат 11

4ТЯ 001

Рис 1

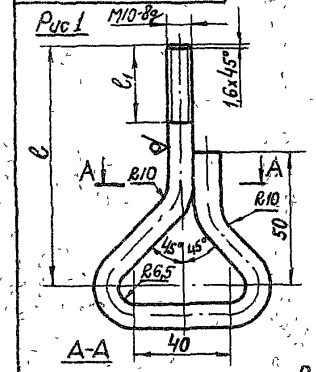

Рис. 2
Остальное см рис. 1.

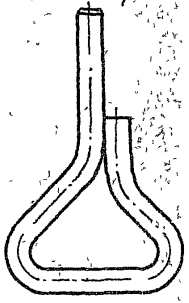

Размеры в мм

Обозначение	Рис	l	l_1	L	Масса, кг
4ТЯ.001	1	100	50	244	0,14
-01		160		304	0,19
-02		250		394	0,24
-03		400	100	544	0,34
-04	2	100		244	0,14
-05		160		304	0,19
-06		250		394	0,24
-07		400		544	0,34

1. L - длина развернутой детали.
2. Сварка ручная электродуговая.

Изм.	Лист	№ докум.	Подп.	Дата
Разраб.		Тишурина		
Пров.		Щеглова		
Т. контр.		Пронский		
Н. контр.		Щеглова		
Утв.		Зейликман		

4ТЯ 001

Тяга

Лит.	Масса	Масштаб
	См. табл.	—

Лист | Листов: 1

Круг В10 ГОСТ 2590-71
Ст.3 ГОСТ 535-79

ММСС СССР
Главпромвентиляция
ТИ Проектпромвентиляция

Копировал: Бер. — Формат 11

5ТЯ

50 (√)

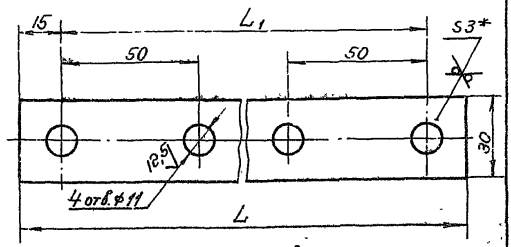

Размеры в мм

Обозначение	L	L_1	Масса, кг
5ТЯ	280	250	0,137
-01	430	400	0,215
-02	730	700	0,37

* размер для справок

Серия 5.904-1 Выпуск 1, часть 2

Изм.	Лист	№ докум.	Подп.	Дата
Разраб.		Лебедев		
Пров.		Щеглова		
Н. контр.		Пронский		
Утв.		Зейликман		

5ТЯ

Тяга

Лит.	Масса	Масштаб
	См табл.	11

Лист | Листов 1

Лист Б-ПН-3,0 ГОСТ 19903-74 / ВСт 3кп ГОСТ 16523-79

ММСС СССР Главпромвентиляция ГПИ Проектпромвентиляция

Формат 11

Инв. № подл. | Подп. и дата | Взам. инв. № | Инв. № дубл. | Подп. и дата

1/2

Формат	Зона	Поз.	Обозначение	Наименование	Кол.	Примечание
				Документация.		
12			1ПЛ. СБ	Сборочный чертеж		
				Детали.		
12		1	1ПЛ 0001	Лента	1	
11		2	1ПЛ. 0002	Замок	1	

Изм.	Лист	№ докум.	Подп.	Дата
Разраб.		Горбунова		
Пров.		Пронский		
Н. контр.		Колкотс		
Утв.		Зейликман		

1ПЛ

Подвеска ленточная

Лит.	Лист	Листов
		1

ММСС СССР Главпромвентиляция ГПИ Проектпромвентиляция

Копировал: [illegible]

Формат 11

1 ПЛ СБ

Серия 5.904-1 Выпуск 1, Часть 2

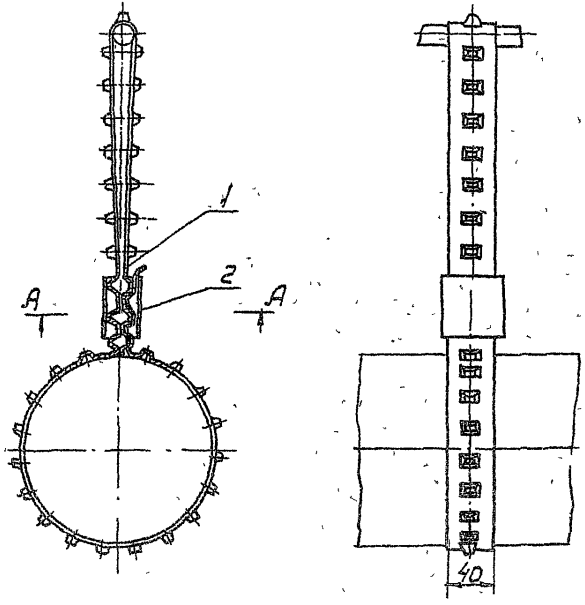

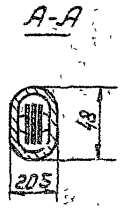

Размеры для справок

					1 ПЛ СБ			
Изм.	Лист	N докум.	Подп.	Дата	Подвеска лентоучная сборочный чертеж	Лит.	Масса	Масштаб
Разраб.		Горбунова					См табл.	—
Пров.		Пронскин				Лист	Листов 1	
Т. контр.		Колкота				ММСС СССР Главпроизвентиляция Гпи Проектпроизвентиляция		
Н. контр.		Чеплинкин						
Утв.		Коган						

Копировал

Формат 12

Подп. и дата	Взам. инв. №	Инв. № дубл.	Подп. и дата

ИПП 0001

Серия 5.904-1 Выпуск 1, часть 2.

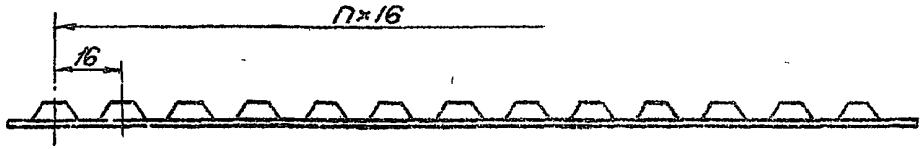

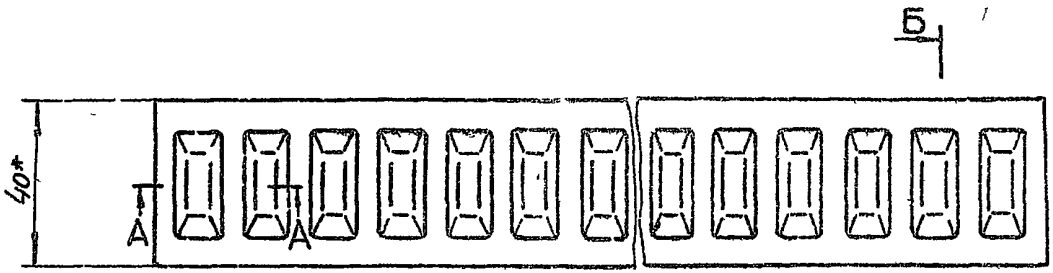

Б-Б

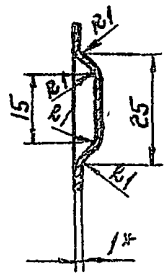

А-А
М5:1

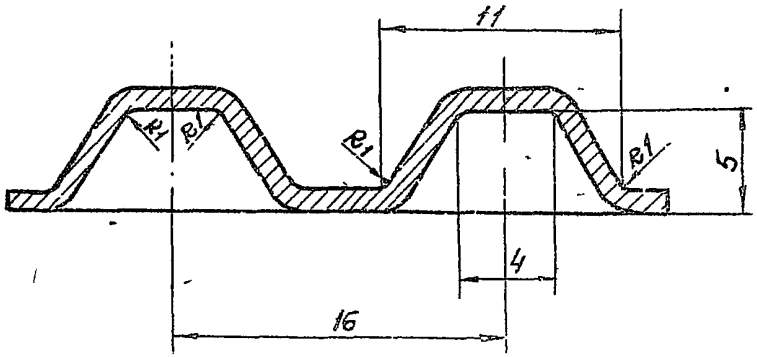

1.* Размеры для справок
2 Покрытие Ц12 хр
3 Масса 1 п м ленты - 3,14 кг

| | | |

Серия 5.904-1, выпуск 1, часть 2

Формат	Зона	Поз	Обозначение	Наименование	Кол.	Примечание
				Документация		
11			1Т-СБ	Сборочный чертеж		
				Сборочные единицы		
11		1	1Т-01	Корпус	1	
				Детали		
11		2	1Т-001	Шайба	1	
11		3	1Т-002	Тяга короткая	1	
11		4	1Т-003	Шайба	1	
11		5	1Т-004	Тяга регулируемая	1	
				Стандартные изделия		
		6		Гайка М12.4 ГОСТ 5915-70	1	

Изм.	Лист	№ докум.	Подп.	Дата
Разраб.		Власова		
Пров.		Колкота		
Н. контр.		Колкота		
Утв.		Зейликман		

1Т

Подвеска регулируемая

Лит	Лист	Листов
		1

МИСС СССР
Главпромвентиляция
ГПИ Проектпромвентиляция

Копировал: Бер-

Формат 11

Инв. № подл. | Подп. и дата | Взам. инв. № | Инв. № дубл. | Подп. и дата

1ТСБ

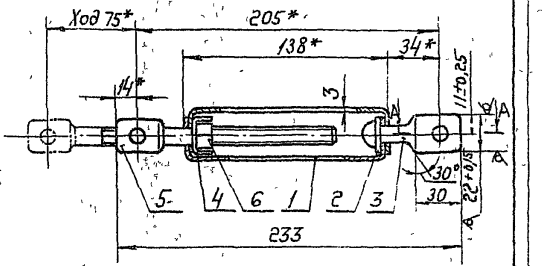

А-А
М1 1

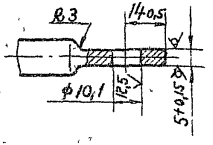

1 Грузоподъемность - 500 кгс.
2* Размеры для справок.

Изм.	Лист	№ докум.	Подп.	Дата
Разраб.		Власова		
Пров.		Пронский		
Т. контр.		Колкота		
Н. контр.		Пронский		
Утв.		Зейликман		

1ТСБ

Подвеска регулируемая
Сборочный чертеж

Лит	Масса	Масштаб
	0,48	1:2

Лист	Листов
	1

МИСС СССР
Главпромвентиляция
ГПИ Проектпромвентиляция

Копировал: Бер-

Формат 11

Серия 5904-1, выпуск 1, часть 2.

1Т-001

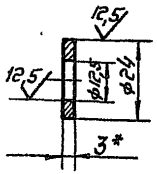

* Размер для справок.

Изм.	Лист	№ докум.	Подп.	Дата
Разраб.		Власова		
Пров.		Пронский		
Т. контр.		Колкота		
Н. контр.		Пронский		
Утв.		Зейликман		

1Т-001

Шайба

Лит.	Масса	Масштаб
	0,007	1:1

Лист | Листов 1

Лента 3х30 Ст 3 ГОСТ 6009-74

ММСС СССР Главпромвентиляция ГПИ Проектпромвентиляция

Копировал Бер- Формат 11

1Т-01

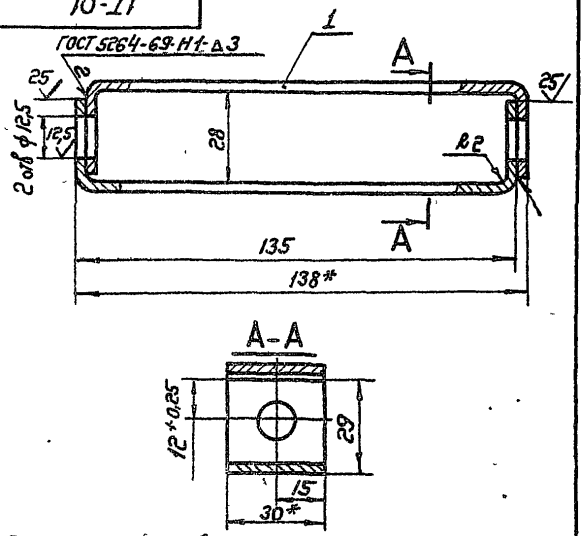

* Размеры для справок.

Формат	Зона	Поз.	Обозначение	Наименование	Кол.	Примечание
				Детали.		
Б4		1	1Т-0101	Скоба		
				Лента 3х30 Ст.3 ГОСТ 6009-74		
				l=178	2	0,12 кг

Изм.	Лист	№ докум.	Подп.	Дата
Разраб.		Власова		
Пров.		Пронский		
Т. контр.		Колкота		
Гл. спец.		Зейликман		
Н. контр.		Пронский		
Утв.		Каган		

1Т-01

Корпус

Лит.	Масса	Масштаб
	0,25	1:1

Лист | Листов: 1

ММСС СССР Главпромвентиляция ГПИ Проектпромвентиляция

Копировал Бер- Формат: 11

Серия 5.904-1 выпуск 1, часть 2

1Т-002

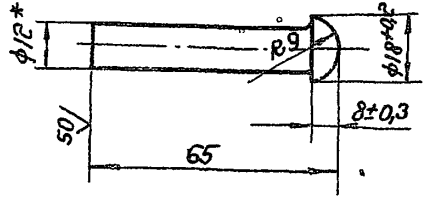

* Размер для справок.

Изм.	Лист	№ докум.	Подп.	Дата

1Т-002

Тяга короткая

Лит	Масса	Масштаб
	0,06	1:1

Лист | Листов 1

ОСТ 2590 71

ММСС СССР Главпромсантиляция

Формат

1Т-003

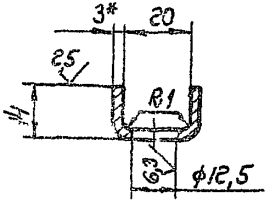

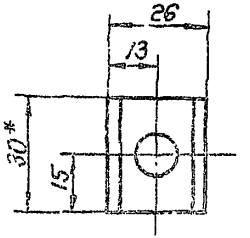

* Размеры для справок

Изм.	Лист	№ докум.	Подп.	Дата
Разраб.		Гусев		
Пров.		Пронский		
Т. контр.		Волкова		
Н. контр.		Пронский		

1Т-003

Шайба

Лит	Масса	Масштаб
	0,025	1:1

Лист | Листов 1

ММСС СССР Главпромсантиляция

Ленгр. Зап. Инв. № 3 Гост 2909 ...

Подп. и дата | Взам. инв. № | Инв. № дубл. | Подп. и дата

Серия 5.004-1, выпуск 1, часть 2.

1Т-004

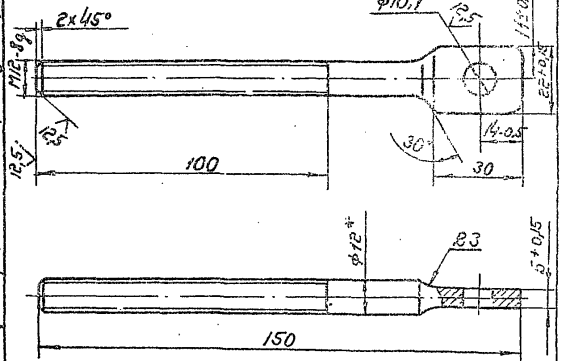

* Размер для справок.

Изм.	Лист	№ докум.	Подп.	Дата
Разраб.		Власова		
Пров.		Пронский		
Т.контр.		Колкота		
Н.контр.		Пронский		
Утв.		Бондарев		

1Т-004

Тяга регулируемая

Лит.	Масса	Масштаб
	0,13	1:1

Лист | Листов: 1

Круг В12 ГОСТ 2590-71
Ст.3 ГОСТ 535-79

МПСС СССР
Главпромвентиляция
Гипроцентрвентиляция

Подп. и дата | Взам. инв. № | Инв. № дубл. | Подп. и дата | Инв. № подл.

1ПЛ.0002

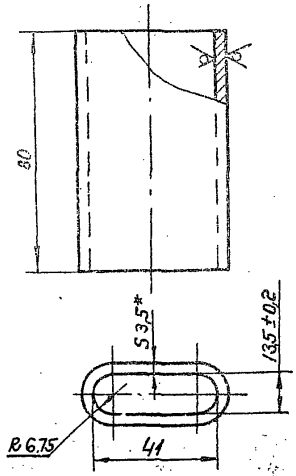

1. Допускается изготовление из труб 40×4,5 ГОСТ 8734-75 или 36×2,5 ГОСТ 8734-75.
2. Острые кромки притупить.
3* Размер для справок.
4. Покрытие 12 Ц. Кр.

Изм.	Лист	№ докум.	Подп.	Дата
Разраб.		Гордиенко		
Пров.		Пронский		
Т.контр.		Колкота		
Н.контр.		Пронский		
Утв.		Бондарев		

1ПЛ.0002.

Замок.

Лит.	Масса	Масштаб
	0,032	1:1

Лист | Листов: 1

Труба 38×3,5 ГОСТ 8734-75
Б-20 ГОСТ 8733-74

МПСС СССР
Главпромвентиляция
Гипроцентрвентиляция

Подп. и дата | Взам. инв. № | Инв. № дубл. | Подп. и дата | Инв. № подл.

Серия 5.904-1 Выпуск 1, часть 2

Формат	Зона	Поз.	Обозначение	Наименование	Кол.	Примечание
				Документация		
11			1С СБ	Сборочный чертеж		
			Переменные	данные для исполнений		
				Детали		
				1С		
БЧ		1	1С.001	Втулка		
				Труба 25×3,2 ГОСТ 3262-75, ℓ=24	1	0,057кг
11		2	1С.002	Скоба	1	
				Стандартные изделия		
		5		Гайка М10.4 ГОСТ 5915-70	1	
				1С-01		
БЧ		1	1С.001-01	Втулка		
				Труба 25×3,2 ГОСТ 3262-75 ℓ=30	1	0,072кг
		2	1С.002-01	Скоба	1	
				Стандартные изделия		
		5		Гайка М12.4 ГОСТ 5915-70	1	
				1С-02		
БЧ		1	1С.001-02	Втулка	1	
				Труба 32×3,2 ГОСТ 3262-75, ℓ=24		0,074кг
11		3	1С.003	Планка	2	
11		4	1С.003-02	Планка	1	
				Стандартные изделия		
		5		Гайка М16.4 ГОСТ 5915-70	1	
				1С-03		
БЧ		1	1С.001-03	Втулка Труба 32×3,2 ГОСТ 3262-75 ℓ=30	1	0,093кг
		3	1С.003-01	Планка	2	
		4	1С-003-03	Планка	1	
				Стандартные изделия		
		5		Гайка М20.4 ГОСТ 5915-70	1	

Подп. и дата | Инв. N дубл. | Взам. инв. N | Подп. и дата | Инв. N подл.

Изм.	Лист	N докум.	Подп.	Дата
Разраб.	Тишурина			
Пров.	Щеглова			
Н. контр.	Пронский			
Утв.	Зейликман			

1С

Серьга

Лит.	Лист	Листов
		1

ММСС СССР
Главпромвентиляция
ГПИ Проектпромвентиляция

Копировал: А. — Формат: 11

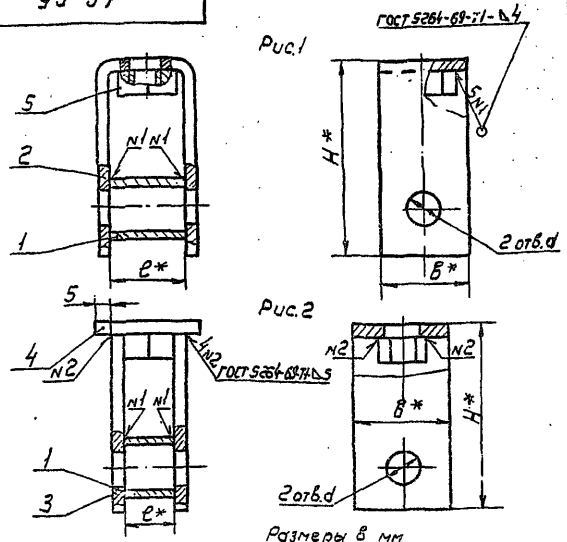

Размеры в мм

Обозначение	Рис	H	в	ℓ	d	Масса, кг
1С	1	120	50	24	18	0,46
-01		140	60	30	22	0,66
-02	2	170	80	24	26	1,29
-03		190	90	30	32	1,94

* Размеры для справок

Подп. и дата | Инв. N дубл. | Взам. инв. N | Подп. и дата | Инв. N подл.

Изм.	Лист	N докум.	Подп.	Дата
Разраб.	Тишурина			
Пров.	Щеглова			
Т. контр.	Пронский			
Н. контр.	Щеглова			
Утв.	Зейликман			

1С СБ

Серьга
Сборочный чертеж

Лит.	Масса	Масштаб
	См. табл.	—

Лист	Листов 1

ММСС СССР
Главпромвентиляция
ГПИ Проектпромвентиляция

Копировал: А. — Формат: 11

1С.002

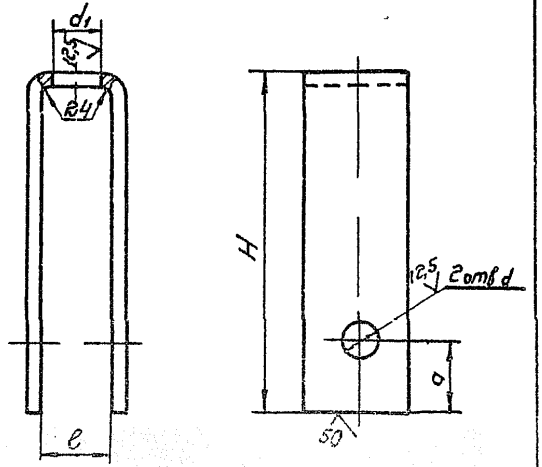

Размеры в мм.

Обозначение	H	e	a	d	d1	L	Материал	Масса, кг
1С.002	120	24	30	18	12	259	Полоса $\frac{5\times50}{Ст.3}$ ГОСТ 103-76 / ГОСТ 535-79	0,4
-01	140	30	40	22	14	305	Полоса $\frac{5\times60}{Ст.3}$ ГОСТ 103-76 / ГОСТ 535-79	0,57

L - длина развернутой детали.

Нач. отд.	Зайцев		
Рук. гр.	Пищурин		
Пров.	Шеглова		
Т.контр.	Прочский		
Н.контр.	Шеглова		
Гип.	Бессонный		

1С.002

Скоба

См. табл.

Лит.	Масса	Масштаб
	См. табл.	—

Лист Листов: 1

МЭСС СССР
Госэлектромонтажпроект
ГПИ Электромонтажпроект

Копировал: Ф Формат: А1

1С.003

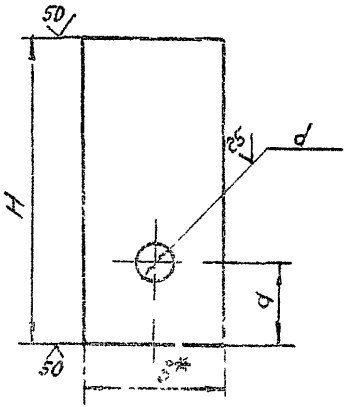

Размеры в мм.

Обозначение	H	a	s*	d	Материал	Масса, кг
1С.003	165	50	30	26	Полоса $\frac{5\times80}{Ст.3}$ ГОСТ 103-76 / ГОСТ 535-79	0,52
-01	184	60	30	32	Полоса $\frac{5\times90}{Ст.3}$ ГОСТ 103-76 / ГОСТ 535-79	0,78
-02	80	40	44	18	Полоса $\frac{5\times60}{Ст.3}$ ГОСТ 103-76 / ГОСТ 535-79	0,14
-03	90	45	52	22	Полоса $\frac{5\times70}{Ст.3}$ ГОСТ 103-76 / ГОСТ 535-79	0,22

* Размер для справок.

Нач. отд.	Зайцев		
Рук. гр.	Пищурин		
Пров.	Шеглова		
Т.контр.	Прочский		
Н.контр.	Шеглова		
Гип.	Бессонный		

1С.003

Планка

См. табл.

Лит.	Масса	Масштаб
	См. табл.	—

Лист Листов: 1

МЭСС СССР
Госэлектромонтажпроект
ГПИ Электромонтажпроект

Копировал: Ф Формат: А1

Серия 5.903-1, выпуск 1, часть 2.

Формат	Зона	Поз.	Обозначение	Наименование	Кол.	Примечание
				Документация.		
11			1ПС СБ	Сборочный чертеж		
			Переменные данные для исполнений.			
				1ПС		
				Детали		
11		1	1ПС.001	Планка	1	
				Стандартные изделия.		
		2		Болт М12×35.36 ГОСТ 7798-70	2	
		3		Гайка М12.4 ГОСТ 5915-70	2	
				1ПС-01		
				Детали		
		1	1ПС.001-01	Планка	1	
				Стандартные изделия.		
		2		Болт М16×40.36 ГОСТ 7798-70	2	
		3		Гайка М16.4 ГОСТ 5915-70	2	
				1ПС-02		
				Детали.		
		1	1ПС.001-02	Планка	1	
				Стандартные изделия.		
		2		Болт М16×40.36 ГОСТ 7798-70	2	
		3		Гайка М16.4 ГОСТ 5915-70	2	

Инв. № подл. | Подп. и дата | Взам. инв. № | Инв. № дубл. | Подп. и дата

Изм.	Лист	№ докум.	Подп.	Дата
Гл. спец.	Кадцова			
Пров.	Урусова			
Н. контр.	Колесова			
Нач. сект.	Земцова			

1ПС

Планка соединительная

Лит.	Лист	Листов
	1	2

ММСС СССР Лаборгазэнергомонтаж ТЦ Проектпромстальконструкция

Калькировал Бер- Формат: 11

Формат	Зона	Поз.	Обозначение	Наименование	Кол.	Примечание
				1ПС-03		
				Детали.		
		1	1ПС.001-03	Планка	1	
				Стандартные изделия.		
		2		Болт М20×45.36 ГОСТ 7798-70	2	
		3		Гайка М20.4 ГОСТ 5915-70	2	
				1ПС-04		
				Детали.		
		1	1ПС.001-04	Планка	1	
				Стандартные изделия.		
		2		Болт М16×50.36 ГОСТ 7798-70	2	
		3		Гайка М16.4 ГОСТ 5915-70	2	
				1ПС-05		
				Детали.		
		1	1ПС.001-05	Планка	1	
				Стандартные изделия.		
		2		Болт М30-60.36 ГОСТ 7798-70	2	
		3		Гайка М30.4 ГОСТ 5915-70	2	

Инв. № подл. | Подп. и дата | Взам. инв. № | Инв. № дубл. | Подп. и дата

Изм.	Лист	№ докум.	Подп.	Дата

1ПС

Лист 2

Калькировал Бер- Формат: 11

Серия 5.004-1, выпуск 1, часть 2

1ПС 001

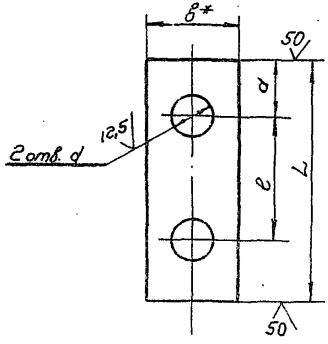

Размеры в мм.

Обозначение	L	l	a	в*	d	Материал	Масса, кг
1ПС.001	80	40	20	30	14	Лента 3х30. Ст.3 ГОСТ 6009-74	0,05
-01	95	45	25	40	18	Лента 3х40 Ст.3 ГОСТ 6009-74	0,08
-02	105		30	50		Полоса 4х50 ГОСТ 103-76 Ст.3 ГОСТ 535-79	0,11
-03	130	50	40	60	22	Полоса 4х60 ГОСТ 103-76 Ст.3 ГОСТ 535-79	0,22
-04	165	65	50	80	26	Полоса 5х80 ГОСТ 103-76 Ст.3 ГОСТ 535-79	0,48
-05	200	80	60	90	32	Полоса 6х90 ГОСТ 103-76 Ст.3 ГОСТ 535-79	0,77

*Размер для справок.

Изм.	Лист	№ докум.	Подп.	Дата
Разраб.		Власова		
Пров.		Пронская		
Т. контр.		Колкота		
Н. контр.				

1ПС.001

Планка

См. табл.

Лит.	Масса	Масштаб
	См. табл.	—

Лист | Листов: 1

МИСС СССР Главпромвентиляция

1ПС 05

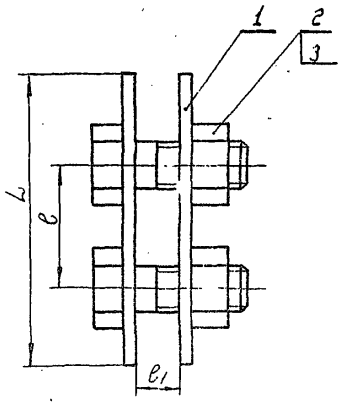

Размеры в мм.

Обозначение	L	l	l1	Масса, кг
1ПС	80	40	12	0,18
-01	95	45		0,34
-02	105			0,37
-03	130	50	14	0,7
-04	165	65	18	1,27
05	200	80	22	2,35

Размеры для справок

Изм.	Лист	№ докум.	Подп.	Дата
Разраб.		Власова		
Пров.		Пронская		
Т. контр.		Колкота		
Н. контр.				

1ПС.05

Планка соединительная. Сборочный чертеж.

Лит.	Масса	Масштаб
	См. табл.	—

Лист | Листов

МИСС СССР Главпромвентиляция

Серия 3.901-1, выпуск 1, часть 2.

Формат	Зона	Поз.	Обозначение	Наименование	Кол.	Примечание
				Документация		
11			1Ц СБ	Сборочный чертеж		
				Стандартные изделия		
		1		Болт М16×70.36 ГОСТ 7798-70	2	
		2		Гайка М16.4 ГОСТ 5915-70	2	
				Переменные данные для исполнения		
				1Ц		
				Детали		
11		3	1Ц 001	Щека	1	
				1Ц-01		
				Детали		
		3	1Ц001-01	Щека	1	
				1Ц-02		
				Детали		
		3	1Ц001-02	Щека	1	
				1Ц-03		
				Детали		
		3	1Ц001-03	Щека	1	
				1Ц-04		
				Детали		
		3	1Ц001-04	Щека	1	
				1Ц-05		
				Детали		
		3	1Ц001-05	Щека	1	
				1Ц-06		
				Детали		
		3	1Ц001-06	Щека	1	
				1Ц-07		

Инв. № подл. | Подп. и дата | Взам. инв. № | Инв. № дубл. | Подп. и дата

Изм. Лист № докум. Подп. Дата

Разраб. Тимурина

Пров. Шеелова

Н. контр. Шеелова

Утв. Зеленкина

1Ц

Захват

Лит. | Лист 1 | Листов 2

ММСС СССР
Главпромвентиляция
ГПИпроектпромвентиляция

Копировал: БС

Формат: 11

Формат	Зона	Поз.	Обозначение	Наименование	Кол.	Примечание
				Детали		
		3	1Ц 001-07	Щека	1	

Инв. № подл. | Подп. и дата | Взам. инв. № | Инв. № дубл. | Подп. и дата

Изм. Лист № докум. Подп. Дата

1Ц

Лист 2

Копировал: БС

Формат: 11

Серия 5.904-1, выпуск 1, часть 2.

1Ц СБ

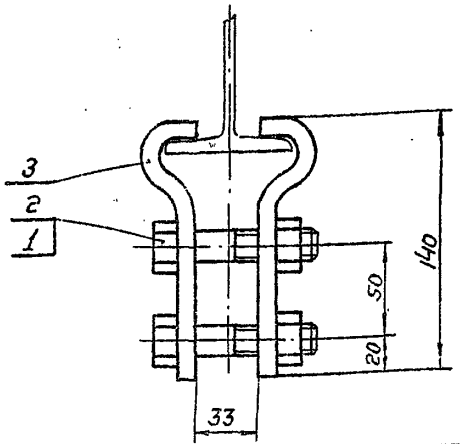

Обозначение	Масса, кг
1Ц	1,81
-01	1,87
-02	1,89
-03	1,95
-04	1,99
-05	2,05
-06	2,09
-07	2,11

Размеры для справок.

Изм.	Лист	№ докум.	Подп.	Дата
Разраб.		Тишурина		
Пров.		Щеглова		
Т. контр.		Пронский		
Гл. спец.		Зейликман		
Н. контр.		Щеглова		
Утв.		Каган		

1Ц СБ

Захват. Сборочный чертеж.

Лит.	Масса	Масштаб
	См. табл.	—

Лист | Листов: 1

МГСС СССР Главпромвентиляция ГПИ Проектпромвентиляция

Копировал: Бер- Формат: 11

1Ц 001

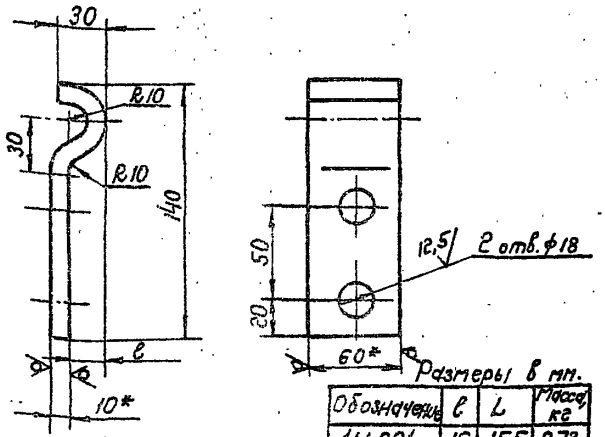

Размеры в мм.

Обозначение	l	L	Масса, кг
1Ц 001	16	155	0,73
-01	20	161	0,76
-02	23	163	0,77
-03	30	170	0,8
-04	33	174	0,82
-05	40	181	0,85
-06	43	184	0,87
-07	45	186	0,88

1. L - длина развернутой детали.
2. *Размеры для справок.

Изм.	Лист	№ докум.	Подп.	Дата
Разраб.		Тишурина		
Пров.		Щеглова		
Т. контр.		Пронский		
Н. контр.		Щеглова		
Утв.		Зейликман		

1Ц 001

Щека.

Лит.	Масса	Масштаб
	См. табл.	—

Лист | Листов: 1

Полоса 10×60 ГОСТ 103-76 Ст.3 ГОСТ 535-79

МГСС СССР Главпромвентиляция ГПИ Проектпромвентиляция

Копировал: Бер- Формат: 11

Выпуск 2, часть 2. Серия 4.407-1

Позиция	Зона	Поз.	Обозначение	Наименование	Кол.	Примечание
				Документация		
11			2Ц СБ	Сборочный чертеж		
			Переменные данные для исполнения.			
				2Ц		
				Детали.		
11		1	2Ц.001	Щека	2	
11		2	2Ц.002	Ребро	2	
				Стандартные изделия		
		3		Болт М24х90.36	2	
				ГОСТ 7798-70		
		4		Гайка М24.4	2	
				ГОСТ 5915-70		
				2Ц-01		
				Детали		
		1	2Ц.001-01	Щека	2	
		2	2Ц.002-01	Ребро	2	
				Стандартные изделия		
		3		Болт М24х90.36	2	
				ГОСТ 7798-70		
		4		Гайка М24.4	2	
				ГОСТ 5915-70		
				2Ц-02		
				Детали		
		1	2Ц.001-02	Щека	2	
		2	2Ц.002-02	Ребро	2	
				Стандартные изделия		
		3		Болт М24х90.36	2	
				ГОСТ 7798-70		
		4		Гайка М24.4	2	
				ГОСТ 5915-70		
				2Ц-03		
				Детали		
		1	2Ц.001-03	Щека	2	
		2	2Ц.002-03	Ребро	2	
				Стандартные изделия		
		3		Болт М24х90.36	2	
				ГОСТ 7798-70		
		4		Гайка М24.4	2	
				ГОСТ 5915-70		
				2Ц-04		
				Детали		
		1	2Ц.001-04	Щека	2	
		2	2Ц.002-04	Ребро	2	
				Стандартные изделия		
		3		Болт М24х30.36	2	
				ГОСТ 7798-70		
		4		Гайка М24.4	2	
				ГОСТ 5915-70		
				2Ц-05		
				Детали		
		1	2Ц.001-05	Щека	2	
		2	2Ц.002-05	Ребро	2	
				Стандартные изделия		
		3		Болт М24х90.36	2	
				ГОСТ 7798-70		
		4		Гайка М24.4	2	
				ГОСТ 5915-70		
				2Ц-06		
				Детали		
		1	2Ц.001-06	Щека	2	

Инв.№ подл. | Подп. и дата | Взам. инв.№ | Инв.№ дубл. | Подп. и дата

Изм. Лист № докум. Подп. Дата

Разраб. Пищулин

Пров. Пронский

Н.контр. Пронский

Утв. Васильев

2Ц

Захват

Лит. | Лист | Листов 4

ЦНИИпромзданий Госстроя СССР

Копировал: Ефр

Формат: А4

Серия 5.904-1, выпуск 1, часть 2.

Формат	Зона	Поз.	Обозначение	Наименование	Кол.	Примечание
		2	2Ц.002-06	Ребро	2	
				Стандартные изделия.		
		3		Болт М24×90.36	2	
				ГОСТ 7798-70		
		4		Гайка М24.4	2	
				ГОСТ 5915-70		
				2Ц-07		
				Детали.		
		1	2Ц.001-07	Щека	2	
		2	2Ц.002-07	Ребро	2	
				Стандартные изделия.		
		3		Болт М24×90.36	2	
				ГОСТ 7798-70		
		4		Гайка М24.4	2	
				ГОСТ 5915-70		
				2Ц-08.		
				Детали.		
		1	2Ц.001-08	Щека	2	
		2	2Ц.002-08	Ребро	2	
				Стандартные изделия.		
		3		Болт М30×90.36	2	
				ГОСТ 7798-70		
		4		Гайка М30.4	2	
				ГОСТ 5915-70		
				2Ц-09.		
				Детали.		
		1	2Ц.001-09	Щека	2	
		2	2Ц.002-09	Ребро	2	
				Стандартные изделия.		
		3		Болт М30×90.36	2	
				ГОСТ 7798-70		

Подп. и дата | Инв. № дубл. | Взам. инв. № | Подп. и дата | Инв. № подл.

Изм. | Лист | № докум. | Подп. | Дата

2Ц

Лист 3

Копировал: [illegible] Формат: 11

Формат	Зона	Поз.	Обозначение	Наименование	Кол.	Примечание
		4		Гайка М30.4	2	
				ГОСТ 5915-70		
				2Ц-10.		
				Детали.		
		1	2Ц.001-10	Щека	2	
		2	2Ц.002-10	Ребро	2	
				Стандартные изделия.		
		3		Болт М30×90.36	2	
				ГОСТ 7798-70		
		4		Гайка М30.4	2	
				ГОСТ 5915-70		
				2Ц-11.		
				Детали.		
		1	2Ц.001-11	Щека	2	
		2	2Ц.002-11	Ребро	2	
				Стандартные изделия.		
		3		Болт М30×50.36	2	
				ГОСТ 7798-70		
		4		Гайка М30.4	2	
				ГОСТ 5915-70		

Подп. и дата | Инв. № дубл. | Взам. инв. № | Подп. и дата | Инв. № подл.

Изм. | Лист | № докум. | Подп. | Дата

2Ц

Лист 4

Копировал: [illegible] Формат: 11

2Ц

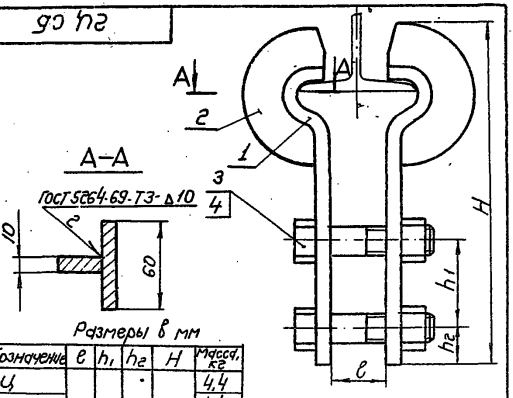

Размеры в мм

Обозначение	e	h1	h2	H	Масса, кг
2Ц	40	70	30	260	4,4
-01					4,48
-02					4,52
-03					4,6
-04					4,66
-05					4,76
-06					4,78
-07					4,82
-08	4г	80	45	335	7,28
-09					7,4
-10					7,44
-11					7,48

Размеры для справок.

2Ц.СБ

Захват.

Сборочный чертеж.

Лит. | Масса | Масштаб: См. табл. | —

Лист | Листов: 1

МПСС СССР Главпромстальконструкция Ленпроектстальконструкция

Инв. № подл. | Подп. и дата | Взам. инв. № | Инв. № дубл. | Подп. и дата

Изм. Лист № докум. Подп. Дата

Разраб. Тишурин

Пров. Цветков

Т. контр. Борисюк

Н. контр. Цветков

Гл. специалист

Копировал

Формат А1

100 2Ц

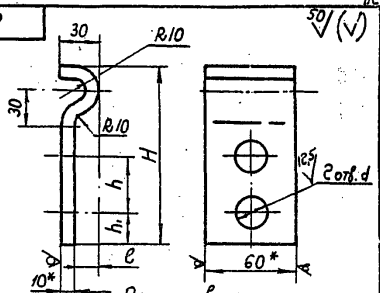

Размеры в мм.

Обозначение	e	h	h1	H	d	L	Масса кг
2Ц.001	16	70	30	230	26	245	1,15
-01	20					251	1,18
-02	23					253	1,19
-03	30					260	1,22
-04	33					264	1,24
-05	40					271	1,28
-06	43					274	1,29
-07	45					276	1,3
-08	33	80	45	285	32	319	1,5
-09	40					326	1,54
-10	43					329	1,55
-11	45					331	1,56

1. L - длина развернутой детали.
2. * Размеры для справок.

2Ц.001

Чертеж.

Лит. | Масса | Масштаб: См. табл. | —

Лист | Листов: 2

Половина ГОСТ 535-79 Ст 3 ГОСТ 535-79

МПСС СССР Главпромстальконструкция Ленпроектстальконструкция

Инв. № подл. | Подп. и дата | Взам. инв. № | Инв. № дубл. | Подп. и дата

Изм. Лист № докум. Подп. Дата

Разраб. Тишурин

Пров. Цветков

Т. контр. Борисюк

Н. контр. Цветков

Гл. специалист

Копировал

Формат А1

Серия 5.904-1 выпуск 1, часть 2

2Ц 002

Рис.1 Рис.2

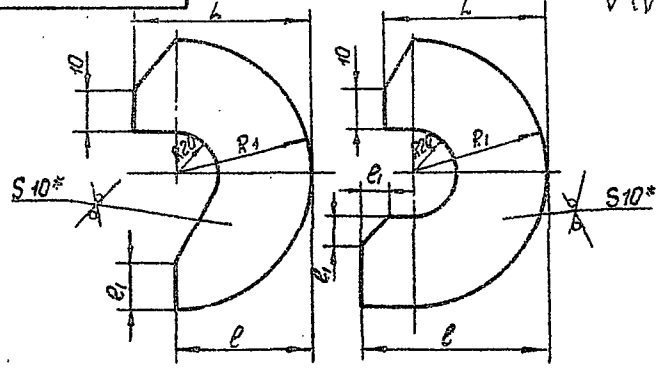

Размеры в мм

Обозначение	Рис	L	e	e_1	R_1	Масса, кг
2Ц 002	1	60	46	15	50	0,51
-01			50	20		0,52
-02			53			0,53
-03			60			0,54
-04	2		63	10		0,55
-05			70			0,56
-06			73			0,565
-07			75			0,57
-08		80	83		70	1,18
-09			90			1,2
-10			93			1,21
-11			95			1,22

* размер для справок

Изм.	Лист	№ докум.	Подп.	Дата
Разраб.		Тишурина		
Пров.		Щеглова		
Т.контр.		Пронский		
Н.контр.		Щеглова		
Утв.		Зейликман		

2Ц 002

Ребро

Лит.	Масса	Масштаб
	см. табл.	-

Лист | Листов 1

Лист Б-ПН-10 ГОСТ 19903-74 Ст3 ГОСТ 14637-69

ММСС СССР Главпромвентиляция ГПИ Проектпромвентиляция

Копировал: Формат: 11

1П

Обозначение	d, мм	Масса, кг
1П	12	1,05
-01	14	1,05

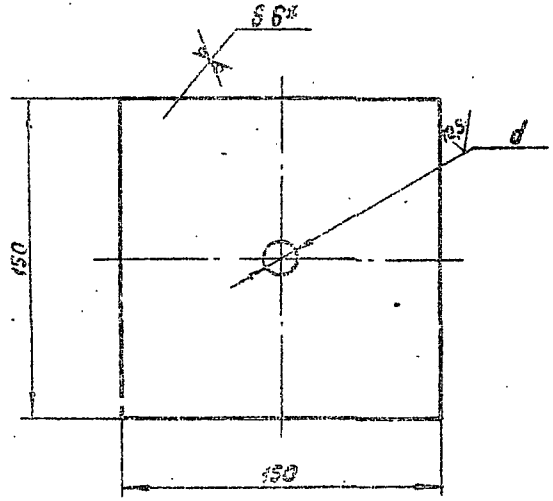

* Размер для справок

Изм.	Лист	№ докум.	Подп.	Дата
Разраб.		Денисова		
Пров.		Колкота		
Т.контр.		Колкота		
Н.контр.		Зейликман		
Утв.		Зейликман		

1П

Подкладка

Лит.	Масса	Масштаб
	см. табл.	-

Лист | Листов 1

Лист Б-ПН-6.0 ГОСТ 19903-74 Ст.3 ГОСТ 14637-69

ММСС СССР Главпромвентиляция ГПИ Проектпромвентиляция

Копировал: Формат 11

1КР

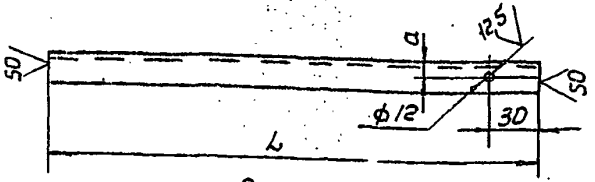

Размеры в мм

Обозначен.	L	a	Материал	Масса кг
1КР	440	10	Уголок Б-32х32х4 ГОСТ 8509-72 / Ст3 ГОСТ 535-79	0,84
-01	480			0,92
-02	530			1,01
-03	595	15	Уголок Б-40х40х4 ГОСТ 8509-72 / Ст3 ГОСТ 535-79	1,44
-04	680			1,65
-05	780		Уголок Б-50х50х5 ГОСТ 8509-72 / Ст3 ГОСТ 535-79	2,94
-06	910			3,43
-07	440		Уголок Б-40х40х4 ГОСТ 8509-72 / Ст3 ГОСТ 535-79	1,06
-08	480			1,16
-09	530			1,28
-10	595		Уголок Б-50х50х5 ГОСТ 8509-72 / Ст3 ГОСТ 535-79	2,24
-11	680			2,56
-12	780	20	Уголок Б-63х63х6 ГОСТ 8509-72 / Ст3 ГОСТ 535-79	4,46
-13	910			5,2
-14	480	15	Уголок Б-50х50х5 ГОСТ 8509-72 / Ст3 ГОСТ 535-79	1,8
-15	530			2,0
-16	290	10	Уголок Б-32х32х4 ГОСТ 8509-72 / Ст3 ГОСТ 535-79	0,55
-17	330			0,63
-18	380			0,73
-19	445		Уголок Б-40х40х4 ГОСТ 8509-72 / Ст3 ГОСТ 535-	1,07
-20	530			1,28
-21	630	15	Уголок Б-50х50х5 ГОСТ 8509-72 / Ст3 ГОСТ 535-79	2,38
-22	760			2,86
-23	290		Уголок Б-40х40х4 ГОСТ 8509-72 / Ст3 ГОСТ 535-79	0,7

Продолжение

Обозначен.	L	a	Материал	Масса кг
-24	330	15	Уголок Б-40х40х4 ГОСТ 8509-72 / Ст3 ГОСТ 535-79	0,8
-25	380			0,92
-26	445		Уголок Б-50х50х5 ГОСТ 8509-72 / Ст3 ГОСТ 535-79	1,67
-27	530			2,0
-28	630	20	Уголок Б-63х63х6 ГОСТ 8509-72 / Ст3 ГОСТ 535-79	3,6
-29	760			4,35
-30	330	15	Уголок Б-50х50х5 ГОСТ 8509-72 / Ст3 ГОСТ 535-79	1,24
-31	380			1,43
-32	445	20	Уголок Б-63х63х6 ГОСТ 8509-72 / Ст3 ГОСТ 535-79	2,54
-33	530			3,03
-34	630			3,6
-35	760		Уголок Б-75х75х6 ГОСТ 8509-72 / Ст3 ГОСТ 535-79	5,17
-36	330		Уголок Б-63х63х6 ГОСТ 8509-72 / Ст3 ГОСТ 535-79	1,89
-37	380			2,17
-38	445		Уголок Б-75х75х6 ГОСТ 8509-72 / Ст3 ГОСТ 535-79	3,02
-39	530			3,6
-40	630			4,28
-41	760	15	Швеллер 8 ГОСТ 8240-72 / Ст3 ГОСТ 535-79	5,36
-42	445			3,14
-43	530			3,74
-44	630		Швеллер 10 ГОСТ 8240-72 / Ст3 ГОСТ 535-79	5,41
-45	760			6,23
-46	330		Швеллер 8 ГОСТ 8240-72 / Ст3 ГОСТ 535-79	2,33
-47	380			2,68

Серия 5.903-1 Выпуск 1, часть 2

Инв.№ подл. | Подп. и дата | Взам. инв.№ | Инв.№ дубл. | Подп. и дата

Изм.	Лист	№ докум.	Подп.	Дата	1КР
Разраб.		Шестаков			Кронштейн
Пров.		Промсвязь			
Т.контр.		Гор. ВСНИИ			
Н.контр.		Промсвязь			См. табл.
Утв.		Зайцикин			

Лит.	Масса	Масштаб
	См. табл.	—
Лист 1	Листов 2	

МИнсвязь СССР Главпромвентиляция ГПИ Проектпромвентиляция

Копировал: А— Формат: А2

1КР

Серия 5 904 1 Выпуск 1 Часть 2

Продолжение

Обозначен.	L	a	Материал	Масса, кг
-48	445	15	Швеллер 10 ГОСТ 8240-72 / Ст3 ГОСТ 535-79	3,82
-49	530			4,55
-50	630		Швеллер 12 ГОСТ 8240-72 / Ст3 ГОСТ 535-79	6,55
-51	760	18	Швеллер 14 ГОСТ 8240-72 / Ст3 ГОСТ 535-79	9,34
-52	190	10	Уголок Б-32×32×4 ГОСТ 8509-72 / Ст3 ГОСТ 535-79	0,36
-53	230			0,44
-54	280			0,53
-55	345	15	Уголок Б-40×40×4 ГОСТ 8509-72 / Ст3 ГОСТ 535-79	0,83
-56	430			1,04
-57	530		Уголок Б-50×50×5 ГОСТ 8509-72 / Ст3 ГОСТ 535-79	2,0
-58	660			2,49
-59	190		Уголок Б-40×40×4 ГОСТ 8509-72 / Ст3 ГОСТ 535-79	0,46
-60	230			0,56
-61	280			0,68
-62	345		Уголок Б-50×50×5 ГОСТ 8509-72 / Ст3 ГОСТ 535-79	1,3
-63	430			1,62
-64	530	20	Уголок Б-63×63×6 ГОСТ 8509-72 / Ст3 ГОСТ 535-79	3,03
-65	660			3,77
-66	230	15	Уголок Б-50×50×5 ГОСТ 8509-72 / Ст3 ГОСТ 535-79	0,87
-67	280			1,05

Продолжение

Обозначение	L	a	Материал	Масса, кг
-68	345	20	Уголок Б-63×63×6 ГОСТ 8509-72 / Ст3 ГОСТ 535-79	1,97
-69	430			2,46
-70	530			3,03
-71	660		Уголок Б-75×75×6 ГОСТ 8509-72 / Ст3 ГОСТ 535-79	4,48
-72	230		Уголок Б-63×63 ГОСТ 8509-72 / Ст3 ГОСТ 535-79	1,31
-73	280			1,6
-74	345		Уголок Б-75×75×6 ГОСТ 8509-72 / Ст3 ГОСТ 535-79	2,35
-75	430			2,92
-76	530			3,6
-77	660	15	Швеллер 8 ГОСТ 8240-72 / Ст3 ГОСТ 535-79	4,65
-78	345			2,43
-79	430			3,03
-80	530		Швеллер 10 ГОСТ 8240-72 / Ст3 ГОСТ 535-79	4,55
-81	660			5,67
-82	230		Швеллер 8 ГОСТ 8240-72 / Ст3 ГОСТ 535-79	1,62
-83	280			1,97
-84	345		Швеллер 10 ГОСТ 8240-72 / Ст3 ГОСТ 535-79	2,96
-85	430			3,69
-86	530		Швеллер 12 ГОСТ 8240-72 / Ст3 ГОСТ 535-79	5,5
-87	660	18	Швеллер 14 ГОСТ 8240-72 / Ст3 ГОСТ 535-79	8,11

1КР

Кронштейн

Лит. | Масса | Масштаб

Лист 2 | Листов 8

Инв. № подл. | Подп. и дата | Взам. инв. № | Инв. № дубл. | Подп. и дата

Серия 5.904-1 выпуск 1, часть 2

Формат	Зона	Поз.	Обозначение	Наименование	Кол.	Примечание
				Документация		
11			2КР СБ	Сборочный чертеж		
				Детали		
БЧ		1	2КР.001	Опора		
				Уголок Б-75х75х6 ГОСТ 8509-72 / Ст3 ГОСТ 535-79		
				ℓ=225	2	1,55кг
			Переменные	данные для исполнений		
				2КР		
				Детали		
БЧ		2	2КР.002	Консоль		
				Уголок Б-63х63х6 ГОСТ 8509-72 / Ст.3 ГОСТ 535-79		
				ℓ=580	1	3,3кг
				2КР-01		
				Детали		
БЧ		2	2КР.002-01	Консоль		
				Уголок Б-63х63х6 ГОСТ 8509-72 / Ст3 ГОСТ 535-79		
				ℓ=665	1	3,8кг
				2КР-02		
				Детали		
БЧ		2	2КР.002-02	Консоль		
				Уголок Б-63х63х6 ГОСТ 8509-72 / Ст.3 ГОСТ 535-79		
				ℓ=765	1	4.37кг
				2КР-03		
				Детали		
БЧ		2	2КР.002-03	Консоль		
				Уголок Б-75х75х6 ГОСТ 8509-72 / Ст3 ГОСТ 535-79		
				ℓ=895	1	6,16
				2КР-04		
				Детали		

Подп. и дата | Инв. № дубл. | Взам. инв. № | Подп. и дата | Инв. № подл.

Изм.	Лист	№ докум.	Подп.	Дата
Разраб.	Шеглова			
Пров.	Пронский			
Ч. контр.	Пронский			
Утв.	Вебликман			

2КР

Кронштейн

Лит.	Лист	Листов
	1	4

ММСС СССР Главпромвентиляция Типроектпромвентиляция

Копировал: Формат: 11

Формат	Зона	Поз.	Обозначение	Наименование	Кол.	Примечание
БЧ		2	2КР.002-04	Консоль		
				Уголок Б-63х63х6 ГОСТ 8509-72 / Ст3 ГОСТ 535-79		
				ℓ=465	1	2,66кг
				2КР-05		
				Детали		
БЧ		2	2КР.002-05	Консоль		
				Уголок Б-63х63х6 ГОСТ 8509-72 / Ст.3 ГОСТ 535-79		
				ℓ=515	1	2,94кг
				2КР-06		
				Детали		
БЧ		2	2КР.002-06	Консоль		
				Уголок Б-75х75х6 ГОСТ 8509-72 / Ст.3 ГОСТ 535-79		
				ℓ=580	1	3,99кг
				2КР-07		
				Детали		
БЧ		2	2КР.002-07	Консоль		
				Уголок Б-75х75х6 ГОСТ 8509-72 / Ст.3 ГОСТ 535-79		
				ℓ=665	1	4,58кг
				2КР-08		
				Детали		
БЧ		2	2КР.002-08	Консоль		
				Уголок Б-75х75х6 ГОСТ 8509-72 / Ст3 ГОСТ 535-79		
				ℓ=765	1	5,27кг
				2КР-09		
				Детали		
БЧ		2	2КР.002-09	Консоль		

Подп. и дата | Инв. № дубл. | Взам. инв. № | Подп. и дата | Инв. № подл.

Изм.	Лист	№ докум.	Подп.	Дата

2КР

Лист 2

Копировал: Формат: 11

Формат	Зона	Поз.	Обозначение	Наименование	Кол.	Примечание
				Швеллер 8 ГОСТ 8240-72 Ст3 ГОСТ 535-79		
				ℓ=1025	1	7,22кг
				2КР-10		
				Детали		
БЧ	2		2КР. 002-10	Консоль		
				Швеллер 8 ГОСТ 8240-72 Ст3 ГОСТ 535-79		
				ℓ=710	1	5,0кг
				2КР-11		
				Детали		
БЧ	2		2КР. 002-11	Консоль		
				Швеллер 8 ГОСТ 8240-72 Ст3 ГОСТ 535-79		
				ℓ=795	1	5,6кг
				2КР-12		
				Детали		
БЧ	2		2КР. 002-12	Консоль		
				Швеллер 10 ГОСТ 8240-72 Ст3 ГОСТ 535-79		
				ℓ=895	1	7,7кг
				2КР-13		
				Детали		
БЧ	2		2КР. 002-13	Консоль		
				Швеллер 10 ГОСТ 8240-72 Ст3 ГОСТ 535-79		
				ℓ=1025	1	8,8кг
				2КР-14		
				Детали		
БЧ	2		2КР. 002-14	Консоль		
				Швеллер 8 ГОСТ 8240-72 Ст3 ГОСТ 535-79		

Инв.№ подл. | Подп. и дата | Взам. инв.№ | Инв.№ дубл. | Подп. и дата

Изм. Лист № докум. Подп. Дата

2КР

Лист 3

Копировал: Формат: А1

Формат	Зона	Поз.	Обозначение	Наименование	Кол.	Примечание
				ℓ=595	1	4,19кг
				2КР-15		
				Детали		
БЧ	2		2КР. 002-15	Консоль		
				Швеллер 8 ГОСТ 8240-72 Ст3 ГОСТ 535-79		
				ℓ=645	1	4,55кг
				2КР-16		
				Детали		
БЧ	2		2КР. 002-16	Консоль		
				Швеллер 10 ГОСТ 8240-72 Ст3 ГОСТ 535-79		
				ℓ=710	1	6,1кг
				2КР-17		
				Детали		
БЧ	2		2КР. 002-17	Консоль		
				Швеллер 10 ГОСТ 8240-72 Ст3 ГОСТ 535-79		
				ℓ=795	1	6,83кг
				2КР-18		
				Детали		
БЧ	2		2КР. 002-18	Консоль		
				Швеллер 12 ГОСТ 8240-72 Ст3 ГОСТ 535-79		
				ℓ=895	1	9,3кг

Инв.№ подл. | Подп. и дата | Взам. инв.№ | Инв.№ дубл. | Подп. и дата

Изм. Лист N докум. Подп. Дата

2КР

Лист 4

Копировал: Формат: А1

Серия 5.904-1, выпуск 1, часть 2

2КР СБ

Рис. 1

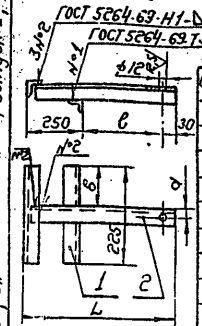

Рис. 2

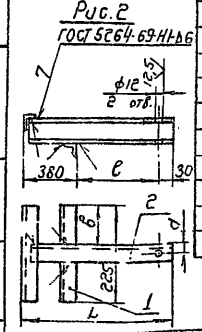

Размеры в мм

Обозначение	Рис.	L	l	a	в	Масса кг
2КР	1	595	315	20	80	6,4
-01		680	400			6,9
-02		780	500			7,47
-03		910	630		75	9,26
-04		480	200		80	5,76
-05		530	250			6,04
-06		595	315		75	7,09
-07		680	400			7,68
-08		780	500			8,37
-09	2	1040	630	16	93	10,32
-10		725	315			8,1
-11		810	400			8,7
-12		910	500		90	10,8
-13		1040	630			11,9
-14		610	200		93	7,29
-15		660	250			7,65
-16		725	315		90	9,2
-17		810	400			9,93
-18		910	500		86	12,4

Изм.	Лист	№ докум.	Подп.	Дата
Разраб.		Щеглова		
Пров.		Пронский		
Т. контр.		Гравскиц		
Гл. спец.		Зейкинд		
Н. контр.		Пронский		
Утв.		Казан		

2КР СБ

Кронштейн
Сборочный чертеж.

Лит.	Масса	Масштаб
	См. табл.	–

Лист | Листов: 1

МГСС СССР
Главпромвентиляция
ГПИ Проектпромвентиляция

Копировал: Сер-

Формат: 11

3КР

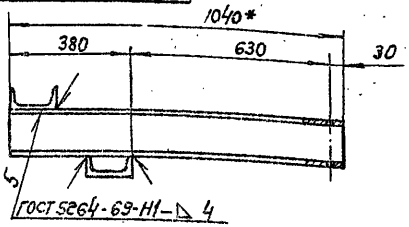

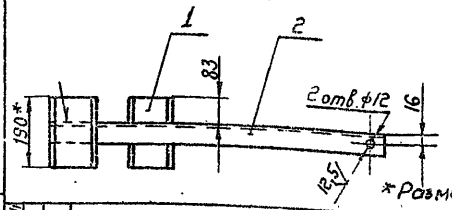

* Размеры для справок

Формат	Зона	Поз.	Обозначение	Наименование	Кол.	Примечание
				Детали		
Б4		1	3КР.001	Опора		
				Швеллер 14 ГОСТ 8240-72		
				Ст.3 ГОСТ 535-79		
				l=190	2	2,33 кг
Б4		2	3КР.002	Консоль		
				Швеллер 14 ГОСТ 8240-72		
				Ст.3 ГОСТ 535-79		
				l=1040	1	12,7

Изм.	Лист	№ докум.	Подп.	Дата
Разраб.		Щеглова		
Пров.		Пронский		
Т. контр.		Гравскиц		
Гл. спец.		Зейкинд		
Н. контр.		Пронский		
Утв.		Казан		

3КР

Кронштейн

Лит.	Масса	Масштаб
	17,36	1:10

Лист | Листов: 1

МГСС СССР
Главпромвентиляция
ГПИ Проектпромвентиляция

Копировал: Сер-

Формат: 11

Инв. № подл. | Подп. и дата | Взам. инв. № | Инв. № дубл. | Подп. и дата

Серия 5.904-1 Выпуск 1, часть 2.

ДУ7

Рис.1

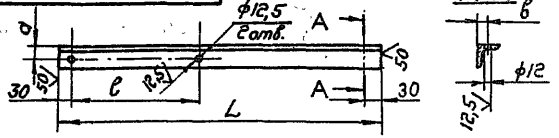

Рис.2

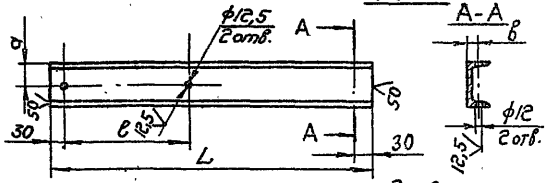

Рис.3

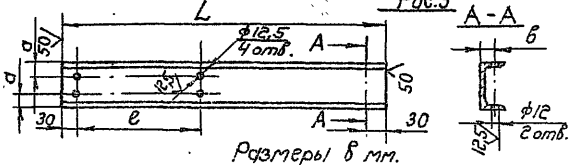

Размеры в мм.

Обозначение	Рис.	L	c	α	β	Материал	Масса кг
4КР	1	535	330	20	15	Уголок Б-40х40х4 ГОСТ 8509-72 Ст.3 ГОСТ 535-79	1,29
-001		585	380				1,41
-002		615	410				1,48
-003		635	430				1,53
-004		735	530				1,77
-005		835	630				2,02
-006		1035	830				2,5
-007		575	330				1,39
-008		685	380				1,51
-009		655	410				1,58
-010		675	430				1,63
-011		775	530				1,87

Продолжение

Обозначение	Рис.	L	c	α	β	Материал	Масса кг
-012	1	875	630	20	15	Уголок Б-40х40х4 ГОСТ 8509-72 Ст.3 ГОСТ 535-79	2,12
-013		1075	830				2,6
-014		625	330				1,51
-015		675	380				1,63
-016		705	410				1,7
-017		725	430				1,75
-018		825	530				1,99
-019		925	630				2,24
-020		1125	830				2,72
-021		690	330	25	15	Уголок Б-50х50х5 ГОСТ 8509-72 Ст.3 ГОСТ 535-79	2,60
-022		740	380				2,79
-023		770	410				2,9
-024		790	430				2,98
-025		890	530				3,35
-026		990	630				3,73
-027		1190	830				4,49
-028		775	330				2,92
-029		825	380				3,11
-030		855	410				3,22
-031		875	430				3,29
-032		975	530				3,67
-033		1075	630				4,05
-034		1275	830				4,80
-035		875	330	20	20	Уголок Б-63х63х6 ГОСТ 8509-72 Ст.3 ГОСТ 535-79	5,0

Инв.№ подл.	Подп. и дата	Взам. инв.№	Инв.№ дубл.	Подп. и дата					
Изм.	Лист	№ докум.	Подп.	Дата					
Разраб.		Щеголев			4КР				
Пров.		Гринберг			Кронштейн		Лит.	Масса	Масштаб
Т.контр.		Колбасов						См. табл.	—
Н.контр.		Гринберг					Лист 1	Листов 5	
Утв.		Шевелев			См. табл.		Союзгазпромстройпроект		

Копировал Формат А4

ДУ 7

Продолжение

Обозначение	Рис	L	e	a	b	Материал	Масса, кг
-036		925	380				5,29
-037		955	410				5,46
-038		975	430				5,57
-039		1075	530				6,15
-040		1175	630				6,72
-041		1375	830			Уголок $\frac{Б\ 63\times63\times6\ ГОСТ\ 8509\text{-}72}{Ст3\ ГОСТ\ 535\text{-}79}$	7,86
-042		1005	330		20		5,75
-043		1055	380				6,03
-044		1085	410				6,2
-045		1105	430				6,32
-046		1205	530				6,89
-047		1305	630				7,46
-048		1505	830				8,61
-049		535	330				2,01
-050	1	585	380	25			2,2
-051		615	410				2,31
-052		635	430				2,39
-053		735	530				2,77
-054		835	630				3,15
-055		1035	830				3,9
-056		575	330			Уголок $\frac{Б\text{-}50\times50\times5\ ГОСТ\ 8509\text{-}72}{Ст3\ ГОСТ\ 535\text{-}79}$	2,16
-057		625	380				2,35
-058		655	410		15		2,47
-059		675	430				2,54
-060		775	530				2,92
-061		875	630				3,29
-062		1075	830				4,15
-063		625	330				2,35
-064		675	380				2,54
-065		703	410				2,65

Продолжение

Обозначение	Рис.	L	e	a	b	Материал	Масса, кг
-066		725	430				2,73
-067		825	530			Уголок $\frac{Б\text{-}50\times50\times5\ ГОСТ\ 8509\text{-}72}{Ст3\ ГОСТ\ 535\text{-}79}$	3,11
-068		925	630		15		3,48
-069		1125	830				4,24
-070		690	330				3,94
-071		740	380				4,23
-072		770	410				4,4
-073		790	430				4,52
-074		890	530				5,09
-075	1	990	630	25			5,66
-076		1190	830				6,8
-077		775	330		20	Уголок $\frac{Б\ 63\times63\times6\ ГОСТ\ 8509\text{-}72}{Ст3\ ГОСТ\ 535\text{-}79}$	4,43
-078		825	380				4,72
-079		855	410				4,89
-080		875	430				5,0
-081		975	530				5,58
-082		1075	630				6,15
-083		1275	830				7,29
-084		875	330				6,03
-085		925	380				6,37
-086		955	410	27		Уголок $\frac{Б\text{-}75\times75\times6\ ГОСТ\ 8509\text{-}72}{Ст3\ ГОСТ\ 535\text{-}79}$	6,58
-087		975	430				6,72
-088		1075	530				7,41

Серия 5.904-1 Выпуск 1 Часть 2

Инв. № подл. | Подп. и дата | Взам. инв. № | Инв. № дубл. | Подп. и дата

4 КР

Кронштейн

Изм.	Лист	№ докум.	Подп.	Дата
Разраб.		Шестаков		
Пров.		Прокский		
Т. контр.		Волкота		
Н. контр.		Прокский		
Утв.		Зедгинидзе		

Лит.	Масса	Масштаб
	См. табл.	—

Лист 2 Листов

МИСС СССР
Гипровентиляция
ГПИ Промвентиляция

Копировал

Формат А2

Серия 5.904-1 Выпуск 1. Часть 2

Инв.№ подл. | Подп. и дата | Взам.инв.№ | Инв.№ дубл. | Подп. и дата

Продолжение

Обозначение	Рис	L	e	a	b	Материал	Масса кг
-089		1175	630				8,1
-090		1375	830				9,47
-091		1005	330				6,92
-092		1055	380				7,27
-093		1085	410	27		Уголок $\frac{\text{Б-75х75х6 ГОСТ 8509-72}}{\text{Ст3 ГОСТ 535-79}}$	7,47
-094		1105	430				7,61
-095		1205	530				8,3
-096		1305	630				8,99
-097		1505	830				10,37
-098		575	330				3,29
-099		625	380				3,57
-100		655	410				3,75
-101		675	430				3,86
-102		775	530				4,43
-103		875	630				5,0
-104	1	1075	830	25	20	Уголок $\frac{\text{Б63х63х6 ГОСТ 8509-72}}{\text{Ст3 ГОСТ 535-79}}$	6,15
-105		625	330				3,51
-106		675	380				3,86
-107		705	410				4,03
-108		725	430				4,15
-109		825	530				4,72
-110		925	630				5,29
-111		1125	830				6,43
-112		690	330				4,75
-113		740	380				5,1
-114		770	410				5,3
-115		790	430			Уголок $\frac{\text{Б-75х75х6 ГОСТ 8509-72}}{\text{Ст3 ГОСТ 535-79}}$	5,44
-116		890	530	27			6,13
-117		990	630				6,82
-118		1190	830				8,2

Продолжение

Обозначение	Рис	L	e	a	b	Материал	Масса кг
-119		775	330				5,33
-120		825	380				5,68
-121		855	410				5,89
-122		875	430				6,03
-123		975	530				6,72
-124		1075	630				7,4
-125	1	1275	830			Уголок $\frac{\text{Б-75х75х6 ГОСТ 8509-72}}{\text{Ст3 ГОСТ 535-79}}$	8,78
-126		875	330				6,03
-127		925	380	27	20		6,37
-128		955	410				6,58
-129		975	430				6,72
-130		1075	530				7,4
-131		1175	630				8,1
-132		1375	830				9,47
-133		1005	330				7,08
-134		1055	380				7,44
-135		1085	410				7,65
-136		1105	430	40	18	Швеллер $\frac{\text{8 ГОСТ 8240-72}}{\text{Ст3 ГОСТ 535-79}}$	7,79
-137	2	1205	530				8,5
-138		1305	630				9,2
-139		1505	830				10,61
-140		575	330				3,96
-141	1	625	380	27	20	Уголок $\frac{\text{Б-75х75х6 ГОСТ 8509-72}}{\text{Ст3 ГОСТ 535-79}}$	4,31

						4 КР	
Гип	Данчук			Кронштейн		Лит	Масса	Масштаб
Разраб.	Шестова						См. табл.	—
Пров.	Орловский					Лист 31	Листов 6	
Т. контр.	Волкова					ЦНИИС СССР		
Н. контр.	Орловский					ГлавТранспроектНИИ		
Утв.	Ратнушин					Копировал	Формат А2	

Формат А2

4КР

Серия 5.904-1 Выпуск 1, Часть 2

Продолжение

Обозначение	Рис.	L	e	a	в	Материал	Масса, кг
-142	1	655	410	27	20	Уголок $\frac{6\text{-}75\times75\times6\ \text{ГОСТ}\ 8509\text{-}72}{\text{Ст3 ГОСТ}\ 535\text{-}79}$	4,51
-143		675	430				4,65
-144		775	530				5,34
-145		875	630				6,03
-146		1075	830				7,41
-147		625	330				4,31
-148		675	380				4,65
-149		705	410				4,86
-150		725	430				5,0
-151		825	530				5,68
-152		925	630				6,37
-153		1125	830				7,75
-154	2	690	330	40	16	Швеллер $\frac{8\ \text{ГОСТ}\ 8240\text{-}72}{\text{Ст3 ГОСТ}\ 535\text{-}79}$	4,86
-155		740	380				5,22
-156		770	410				5,43
-157		790	430				5,57
-158		890	530				6,27
-159		990	630				6,98
-160		1190	830				8,39
-161		775	330				5,46
-162		825	380				5,82
-163		855	410				6,03
-164		875	430				6,17
-165		975	530				6,87
-166		1075	630				7,58
-167		1275	830				8,99
-168		875	330				6,17
-169		925	380				6,52
-170		955	410				6,73
-171		975	430				6,87
-172		1075	530				7,58

Продолжение

Обозначение	Рис.	L	e	a	в	Материал	Масса, кг
-173	2	1175	630	40	16	Швеллер $\frac{8\ \text{ГОСТ}\ 8240\text{-}72}{\text{Ст3 ГОСТ}\ 535\text{-}79}$	8,28
-174		1375	830				9,69
-175		1005	330	50		Швеллер $\frac{10\ \text{ГОСТ}\ 8240\text{-}72}{\text{Ст3 ГОСТ}\ 535\text{-}79}$	8,63
-176		1055	380				9,06
-177		1085	410				9,32
-178		1105	430				9,49
-179		1205	530				10,35
-180		1305	630				11,2
-181		1505	830				12,92
-182		690	330	40		Швеллер $\frac{8\ \text{ГОСТ}\ 8240\text{-}72}{\text{Ст3 ГОСТ}\ 535\text{-}79}$	4,86
-183		740	380				5,22
-184		770	410				5,43
-185		790	430				5,57
-186		890	530				6,27
-187		990	630				6,98
-188		1190	830				8,39
-189		775	330				5,46
-190		825	380				5,82
-191		855	410				6,03
-192		875	430				6,17
-193		975	530				6,87
-194		1075	630				7,58
-195		1275	830				8,98

Изм.	Лист	№ докум.	Подп.	Дата
Разраб.		Щеглова		
Пров.		Пронский		
Т. контр.		Калкота		
Н. контр.		Пронский		
Утв.		Зейликман		

4КР

Кронштейн

Лит.	Масса	Масштаб
	См. табл.	—

Лист 4 Листов 8

МНСС СССР Главпромвоенпланирование Проектпромвоенпланирование

Копировал: Б. Формат 12

Инв. № подл. | Подп. и дата | Взам. инв. № | Инв. № дубл. | Подп. и дата

ду 7

Продолжение

Обозначение	Рис.	L	e	a	в	Материал	Масса кг
-196		875	330				9,1
-197		925	380				9,62
-198		955	410				9,93
-199		975	430				10,14
-200		1075	530				11,18
-201		1175	630				12,22
-202		1375	830	60		Швеллер 12 ГОСТ 8240-72 Ст3 ГОСТ 535-79	14,3
-203		1005	330				10,45
-204		1055	380				10,97
-205		1085	410				11,28
-206		1105	430				11,49
-207		1205	530				12,53
-208		1305	630				13,57
-209	2	1505	830		16		15,65
-210		575	330				4,05
-211		625	380				4,41
-212		655	410				4,62
-213		675	430				4,76
-214		775	530				5,46
-215		875	630				6,17
-216		1075	830	40		Швеллер 8 ГОСТ 8240-72 Ст3 ГОСТ 535-79	7,58
-217		625	330				4,41
-218		675	380				4,76
-219		705	410				4,97
-220		725	430				5,11
-221		825	530				5,82
-222		925	630				6,52
-223		1125	830				7,93
-224		590	330				8,48
-225	3	740	380	30		Швеллер 14 ГОСТ 8240-72 Ст3 ГОСТ 535-79	9,1
-226		770	410				9,17

Продолжение

Обозначение	Рис.	L	e	a	в	Материал	Масса кг
-227		790	430				9,72
-228		890	530				10,94
-229		990	630				12,18
-230		1190	830				14,64
-231		775	330				9,53
-232		825	380				10,15
-233		855	410				10,52
-234		875	430				10,76
-235		975	530				11,99
-236		1075	630				13,22
-237		1275	830		16		15,68
-238	3	875	330	30		Швеллер 14 ГОСТ 8240-72 Ст3 ГОСТ 535-79	10,76
-239		925	380				11,38
-240		955	410				11,75
-241		975	430				11,99
-242		1075	530				13,22
-243		1175	630				14,45
-244		1375	830				16,91
-245		1005	330				12,36
-246		1055	380				12,97
-247		1085	410				13,34
-248		1105	430				13,59
-249		1205	530				14,82
-250		1305	630				16,05
-251		1505	830				18,51

Инв. № подл. | Подп. и дата | Взам. инв. № | Инв. № дубл. | Подп. и дата

4 КР

Кронштейн

Нач. Цех	Новикова			
Разраб.	Шеглова			
Пров.	Пронский			
Т. контр.	Волкова			
Н. контр.	Пронский			
Гл. инж.	Вахрушкин			

Лит	Масса	Масштаб
	Сп. Таб.	—
Лист 5	Листов	

ГПИСС СССР
Гидропромвентиляция
ГПИ Промстройвентиляция

Формат А2

Серия 5.904-1, выпуск 1, часть 2.

Формат	Зона	Поз.	Обозначение	Наименование	Кол.	Примечание
				Документация.		
11			6КР	Сборочный чертеж		
				Детали		
54		1	6КР.001	Опора		
				Уголок $\frac{Б\text{-}75\times75\times6\ ГОСТ\ 8509\text{-}72}{Ст.3\ ГОСТ\ 535\text{-}79}$		
				l=225	2	1,55 кг
			Переменные данные	для исполнений.		
				6КР.		
				Детали		
54		2	6КР.002	Консоль		
				Уголок $\frac{Б\text{-}75\times75\times6\ ГОСТ\ 8509\text{-}72}{Ст.3\ ГОСТ\ 535\text{-}79}$		
				l=415	1	2,82 кг
				6КР-01		
				Детали		
54		2	6КР.002-01	Консоль		
				Уголок $\frac{Б\text{-}75\times75\times6\ ГОСТ\ 8509\text{-}72}{Ст.3\ ГОСТ\ 535\text{-}79}$		
				l=365	1	2,48 кг

Подп. и дата | Инв. № дубл. | Взам. инв. № | Подп. и дата

6КР

Кронштейн

Лит. | Лист | Листов 1

МИСС СССР

Главпромвентиляция

6КР СБ

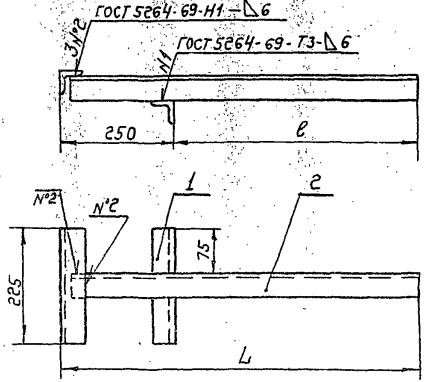

Размеры в мм.

Обозначение	L	l	Масса, кг
6КР	430	180	5,92
-01	380	130	5,58

Подп. и дата | Инв. № дубл. | Взам. инв. № | Подп. и дата

6КР СБ

Кронштейн

Сборочный чертеж

Лит. | Масса | Масштаб

См. табл.

Лист | Листов 1

МИСС СССР

Главпромвентиляция

ДУ6

Рис. 1

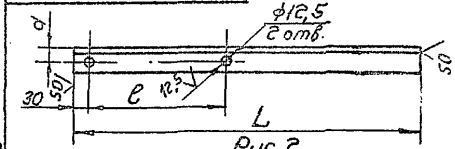

Рис. 2

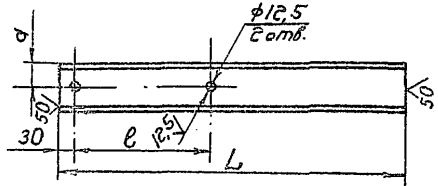

Размеры в мм.

Обозначение	Рис.	L	e	d	Материал	Масса, кг
9КР	1	645	430	20	Уголок Б-40х40х4 ГОСТ 8509-72 / Ст.3 ГОСТ 535-79	1,56
-01		640				1,55
-02		632				1,53
-03		625				1,51
-04		615				1,49
-05		605				1,46
-06		595				1,44
-07		647		25	Уголок Б-50х50х5 ГОСТ 8509-72 / Ст.3 ГОСТ 535-79	2,44
-08		635				2,39
-09		620				2,34
-10		602				2,27
-11		657				2,51
-12		645				2,43
-13		620				2,34
-14		595				2,24
-15		665		27	Уголок Б-75х75х5 ГОСТ 8509-72 / Ст.3 ГОСТ 535-79	4,52
-16		630				4,28
-17		590				4,01

Продолжение.

Обозначение	Рис.	L	e	d	Материал	Масса, кг
-18	1	545	430	27	Уголок Б-75х75х5 ГОСТ 8509-72 / Ст.3 ГОСТ 535-79	3,71
-19	2	625		40	Швеллер 8 ГОСТ 8240-72 / Ст.3 ГОСТ 535-79	4,41
-20		575				4,05
-21	1	845	630	20	Уголок Б-40х40х4 ГОСТ 8509-72 / Ст.3 ГОСТ 535-79	2,04
-22		840				2,03
-23		832				2,01
-24		825				2,0
-25		815				1,97
-26		805				1,95
-27		795				1,92
-28		847		25	Уголок Б-50х50х5 ГОСТ 8509-72 / Ст.3 ГОСТ 535-79	3,19
-29		835				3,15
-30		820				3,09
-31		802				3,02
-32		867				3,27
-33		845				3,19
-34		820				3,09
-35		795				3,0
-36		865		27	Уголок Б-75х75х5 ГОСТ 8509-72 / Ст.3 ГОСТ 535-79	5,88
-37		830				5,64
-38		790				5,37
-39		745				5,07
-40	2	825		40	Швеллер 8 ГОСТ 8240-72 / Ст.3 ГОСТ 535-79	5,82
-41		775				5,46

Изм.	Кол.уч.	Лист	№ док.	Подп.	Дата	9КР	
Разраб.		Шеглова				Кронштейн	Лит. / Масса / Масштаб: Ст. табл. / —
Пров.		Орлинский					Лист / Листов 1: 1
Н.контр.		Арабаевский				Ст. табл.	МГСС СССР Госстроя вентиляция Гипросантехмонтаж
Гл.инж.		Орлинский					
Утв.		Зейликман					

Копировал: Ваз

Формат: 12

Инв.№ подл. | Подп. и дата | Взам.инв.№ | Инв.№ дубл. | Подп. и дата

11КР СБ

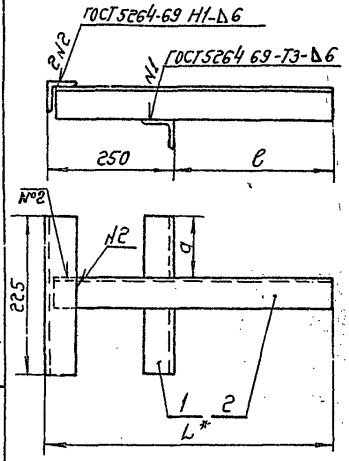

Размеры в мм

Обозначен.	L*	l	a	Масса, кг
11КР	450	200	80	5,55
-01	440	190	75	5,95
-02	380	130	75	5,54

Изм.	Лист	№ докум.	Подп.	Дата
Разраб.		Волкова		
Пров.		Пронский		
Т. контр.		Гаевский		
Гл. спец.		Зрелинский		
Н. контр.		Пронский		
Утв.		Козак		

11КР СБ

Кронштейн. Сборочный чертеж.

Лит.	Масса	Масштаб
	См. табл.	—

Лист | Листов: 1

ММСС СССР Главпромвентиляция ТИ Главпромвентиляция

Серия 5.904-1, выпуск 1, часть 2

Инв. № подл. | Подп. и дата | Взам. инв. № | Инв. № дубл. | Подп. и дата

Копировал: Сверг. Формат: 11

Формат	Зона	Поз.	Обозначение	Наименование	Кол.	Примечание
				Документация		
11			11КР СБ	Сборочный чертеж		
				Детали		
Б4		1	11КР. 001	Опора		
				Уголок Б-75×75×6 ГОСТ8509-72		
				Ст.3 ГОСТ 535-79		
				l=225	2	1,53 кг
			Переменные данные для исполнений			
				11КР.		
				Детали		
Б4		2	11КР. 002	Консоль		
				Уголок Б-63×63×6 ГОСТ8509-72		
				Ст.3 ГОСТ 535-79		
				l=435	1	2,49 кг
				11КР-01		
				Детали		
Б4		2	11КР. 002-01	Консоль		
				Уголок Б-75×75×6 ГОСТ8509-72		
				Ст.3 ГОСТ 535-79		
				l=425	1	2,89 кг
				11КР-02		
				Детали		
Б4		2	11КР. 002-02	Консоль		
				Уголок Б-75×75×6 ГОСТ8509-72		
				Ст.3 ГОСТ 535-79	1	
				l=365		2,48 кг

Изм.	Лист	№ докум.	Подп.	Дата
Разраб.		Волкова		
Пров.		Пронский		
Н. контр.		Пронский		
Утв.		Зрелинский		

11КР

Кронштейн

Лит.	Лист	Листов
		1

ММСС СССР Главпромвентиляция ТИ Главпромвентиляция

Инв. № подл. | Подп. и дата | Взам. инв. № | Инв. № дубл. | Подп. и дата

Копировал: Сверг. Формат: 11

12КР

Выпуск 1, часть 2

Серия 3.407-1

Инв.№ подл. | Подп. и дата | Взам.инв.№ | Инв.№ дубл. | Подп. и дата

Рис. 1

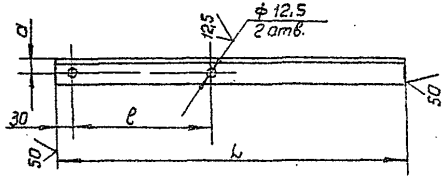

Рис. 2

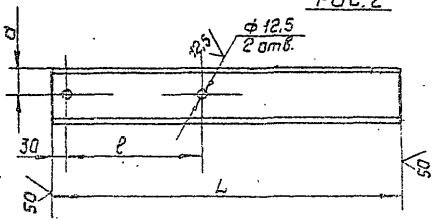

Размеры в мм

Обозначение	Рис	L	ℓ	a	Материал	Масса кг
12КР	1	645	430	20	Уголок Б-40х40х4 ГОСТ 8509-72 Ст3 ГОСТ 535-79	1,56
-01		845	630			2,05
-02		620	430			1,5
-03		820	630			1,99
-04		595	430			1,44
-05		795	630			1,93
-06		635	430	25	Уголок Б-50х50х5 ГОСТ 8509-72 Ст3 ГОСТ 535-79	2,4
-07		835	630			3,15
-08		610	430			2,3
-09		810	630			3,05
-10		645	430			2,43
-11		845	630			3,19
-12		595	430			2,24
-13		795	630			3,14
-14		645	430	27	Уголок Б-75х75х6 ГОСТ 8509-72 Ст3 ГОСТ 535-79	4,39
-15		845	630			5,75
-16	2	675	430	40	Швеллер 8 ГОСТ 8240-72 Ст3 ГОСТ 535-79	4,76
-17		875	630			6,17
-18		575	430			4,05
-19		775	630			5,46

gost.e-ecolog.ru

Изм.	Кол.уч.	Лист	№ док.	Подп.	Дата	12КР	
Разраб.	Шевцов					Кронштейн	Лит. / Масса / Масштаб: —
Пров.	Пасынков						Лист 1 / Листов 1
Т.контр.	Гасовская						Минэнергоэлектрификации СССР Электромонтажпроект
Н.контр.							
Утв.							Альбом 12