ИСПОЛНИТЕЛЬНЫЙ КОМИТЕТ ЛЕНИНГРАДСКОГО ГОРОДСКОГО СОВЕТА НАРОДНЫХ ДЕПУТАТОВ

ГЛАВНОЕ АРХИТЕКТУРНО-ПЛАНИРОВОЧНОЕ УПРАВЛЕНИЕ

ТИПОВЫЕ КОНСТРУКЦИИ И ДЕТАЛИ ЗДАНИЙ И СООРУЖЕНИЙ ДЛЯ СТРОИТЕЛЬСТВА В ЛЕНИНГРАДЕ

СЕРИЯ 1.031 КЛ-2

СПЕЦИАЛИЗИРОВАННЫЕ ИЗДЕЛИЯ ЗАКЛАДНЫЕ ЖЕЛЕЗОБЕТОННЫХ КОНСТРУКЦИЙ ЖИЛЫХ И ОБЩЕСТВЕННЫХ ЗДАНИЙ

ВЫПУСК 2

ИЗДЕЛИЯ МЕТАЛЛИЧЕСКИЕ ЗАКЛАДНЫЕ ДЛЯ ЖЕЛЕЗОБЕТОННЫХ ИЗДЕЛИЙ ВЫПУСКАЕМЫХ ПРЕДПРИЯТИЯМИ ПМСО ДСК-2

Часть 1
(стр. 1 ÷ 103)

1991 г.

gost.e-ecolog.ru

ИСПОЛНИТЕЛЬНЫЙ КОМИТЕТ ЛЕНИНГРАДСКОГО ГОРОДСКОГО СОВЕТА НАРОДНЫХ ДЕПУТАТОВ

ГЛАВНОЕ АРХИТЕКТУРНО-ПЛАНИРОВОЧНОЕ УПРАВЛЕНИЕ

ТИПОВЫЕ КОНСТРУКЦИИ И ДЕТАЛИ ЗДАНИЙ И СООРУЖЕНИЙ ДЛЯ СТРОИТЕЛЬСТВА В ЛЕНИНГРАДЕ

СЕРИЯ 1.031 КЛ-2

СПЕЦИАЛИЗИРОВАННЫЕ ИЗДЕЛИЯ ЗАКЛАДНЫЕ ЖЕЛЕЗОБЕТОННЫХ КОНСТРУКЦИЙ ЖИЛЫХ И ОБЩЕСТВЕННЫХ ЗДАНИЙ

ВЫПУСК 2

ИЗДЕЛИЯ МЕТАЛЛИЧЕСКИЕ ЗАКЛАДНЫЕ ДЛЯ ЖЕЛЕЗОБЕТОННЫХ ИЗДЕЛИЙ ВЫПУСКАЕМЫХ ПРЕДПРИЯТИЯМИ ППСО ДСК-2

РАЗРАБОТАНЫ ИНСТИТУТОМ ЛЕННИИПРОЕКТ

ВВЕДЕНЫ В ДЕЙСТВИЕ УКАЗАНИЕМ № 62-У ОТ 30.09.91г

1991

ЛЕННИИПРОЕКТ

Нач. ОКУ | Гл. констр. | Гл. инж. пр-та | Рук. группы | Исполнит. | БУНИЧ | БУНИЧ | ЛЕЧЕРСКИЙ | БАБИНА | Проверил | согласовано | ППСО ДСК-2 | ЗАМ. ГЛ. ИНЖ. | ШАЛЬПО | Нормоконтролер | ИОВЛЕВА

Внесены изменения: Дата | Рег. № | Должность | Подпись | Фамилия

Гл. инж. инж-та | Нач. Упр. № 3 | Гл. | УСАНОВ

1-477

Номер изм.	Основание изменений	Краткое содержание изменений	Номера листов			Подписи	
			корректировка	дополнение	аннулирование	ГИП, ГАП	Гл.спец.

Согласовано

Взам.инв.№

Подпись и дата

Инв.№ подл.

Часть 1

Нач.отд.	Бунич		06.91	1.031 КЛ-2 2	ИК
Гл.констр	Бунич		"		
Рук.гр	Бабина		"		
Проверил	—	—	"	Информационная карта	Стадия: 1 / Лист: 1 / Листов: 1
Разработ	—	—	"		ЛЕННИИПРОЕКТ ОКУ
Исполнил	Нюхтикова		"		
Н.контр	Новлева		"		

Номер выпуска	Наименование выпуска	Документ утверждения	Документ изменения
ВЫПУСК 1	ЗАКЛАДНЫЕ ДЕТАЛИ ИЗДЕЛИЙ, ВЫПУСКАЕМЫХ ПРЕДПРИЯТИЯМИ ГЛС	ПРИКАЗ № 330 ОТ 31.12.80 г	УКАЗАНИЕ № 54-У ОТ 18.06.87
ВЫПУСК 2 РЕДАКЦИЯ 1989 г РЕДАКЦИЯ 1991 г	ЗАКЛАДНЫЕ ДЕТАЛИ ДЛЯ ИЗДЕЛИЙ, ВЫПУСКАЕМЫХ ПРЕДПРИЯТИЯМИ ППСО ДСК-2 ЧАСТИ 1, 2, 3.	УКАЗАНИЕ №62-У ОТ 30.09.91 г	
ВЫПУСК 3	ЗАКЛАДНЫЕ ДЕТАЛИ ДЛЯ ИЗДЕЛИЙ, ВЫПУСКАЕМЫХ ТРЕСТОМ ЛЕНСТРОЙДЕТАЛЬ ГЛАВЛЕНИНГРАДСТРОЯ	УКАЗАНИЕ № 35-У ОТ 08.05.87	
ВЫПУСК 4	ЗАКЛАДНЫЕ ДЕТАЛИ ДЛЯ ИЗДЕЛИЙ, ВЫПУСКАЕМЫХ ДСК-4 ГЛАВЛЕНИНГРАДСТРОЯ	УКАЗАНИЕ № 141-У ОТ 16.12.88	

Взам.инв.№

Подпись и дата

Инв.№ подл.

Часть 1

Нач.отд	Бунич		06.91	1.031 КЛ-2 2	СС
Гл.констр	Бунич				
Рук.гр	Бабина				
Проверил	Бабина				
Разработ	—	—		Состав серии	Стадия: Р; Лист: 1; Листов: 1
Исполнил	Нюхтикова				ЛЕННИИПРОЕКТ ОКУ
Н.контр	Новлева				

Обозначение	Наименование	№ стр.	Примечание
	ЧАСТЬ 1		
	Обложка		
1.031 КЛ-2 2	Титульный лист	1	
ИК	Информационная карта	2	
СС	Состав серии	3	
С	Содержание	4÷15; 15-1	
ПЗ	Пояснительная записка	16-25; 25-1	
1.031 КЛ-2 2 ОТ	Изделие закладное Т1 – 1	26	
ОТСБ	Изделие закладное Т1 – 1	27	
	Сборочный чертеж		
02	Изделие закладное Т1 – 3	28	
02 СБ	Изделие закладное Т1 – 3	29	
	Сборочный чертеж		
03	Изделие закладное Т1 – 11	30	
03 СБ	Изделие закладное Т1 – 11	31	
	Сборочный чертеж		
04	Изделие закладное Т2 – 3	32	
04 СБ	Изделие закладное Т2 – 3	33	
	Сборочный чертеж		
05	Изделие закладное Т2 – 3А	34	
05 СБ	Изделие закладное Т2 – 3А	35	
	Сборочный чертеж		

Взам. инв. №

Подпись и дата

Инв. № подл.

Часть 1

Нач. отд.	Бунич		06.91	1.031 КЛ-2 2 С
Гл. констр	Бунич		"	
Рук. гр	Бабина		"	Содержание
Проверил	Есельссон		"	
Разработ	Боровицкая		"	
Исполнил	Нюктикова		"	
Н. контр	Новлева		"	

Стадия	Лист	Листов
Р	1	17

ЛЕННИИПРОЕКТ ОКУ

Формат А3

Обозначение		Наименование	№ стр.	Примечание
1.031 КЛ-2 2	06	Изделие закладное Т2 – 3б	36	
	06 СБ	Изделие закладное Т2 – 3б	37	
		Сборочный чертеж		
	07	Изделие закладное Т3 – 3	38	
	07 СБ	Изделие закладное Т3 – 3	39	
		Сборочный чертеж		
	08	Изделие закладное НТ1 – 1	40	
	08 СБ	Изделие закладное НТ1 – 1	41	
		Сборочный чертеж		
	09	Изделие закладное Н1 – 3	42	
	09 СБ	Изделие закладное Н1 – 3	43	
		Сборочный чертеж		
	10	Изделие закладное ПТ1 – 3	44	
	10 СБ	Изделие закладное ПТ1 – 3	45	
		Сборочный чертеж		
	11	Изделие закладное ПТ – 2	46	
	11 СБ	Изделие закладное ПТ – 2	47	
		Сборочный чертеж		
	12	Изделие закладное ДС4 – 1	48	
	12 СБ	Изделие закладное ДС4 – 1	49	
		Сборочный чертеж		
	13	Изделие закладное ДС4 – 2	50	
	13 СБ	Изделие закладное ДС4 – 2	51	
		Сборочный чертеж		

Взам. инв. №

Подпись и дата

Инв. № подл.

Формат А3

Обозначение	Наименование	№ стр.	Примечание
1.031 КЛ-2 2 14	Изделие закладное ДС4 – 2А	52	
14 СБ	Изделие закладное ДС4 – 2А	53	
	Сборочный чертеж		
15	Изделие закладное ДС4 – 2Б	54	
15 СБ	Изделие закладное ДС4 – 2Б	55	
	Сборочный чертеж		
16	Изделие закладное ДС4 – 7	56	
16 СБ	Изделие закладное ДС4 – 7	57	
	Сборочный чертеж		
17	Изделие закладное ДС4 – 7 – 1	58	
17 СБ	Изделие закладное ДС4 – 7 – 1	59	
	Сборочный чертеж		
18	Изделие закладное ДС5 – 2	60	
18 СБ	Изделие закладное ДС5 – 2	61	
	Сборочный чертеж		
19	Изделие закладное ДС5 – 2 – 1	62	
19 СБ	Изделие закладное ДС5 – 2 – 1	63	
	Сборочный чертеж		
20	Изделие закладное ДС5 – 3	64	
20 СБ	Изделие закладное ДС5 – 3	65	
	Сборочный чертеж		
21	Изделие закладное ДС5 – 4	66	
21 СБ	Изделие закладное ДС5 – 4	67	
	Сборочный чертеж		

Взам. инв. №

Подпись и дата

Инв. № подл.

Формат А3

Обозначение	Наименование	№ стр.	Примечание
1.031 КЛ-2 2 22	Изделие закладное ДС5 — 5	68	
22 СБ	Изделие закладное ДС5 — 5	69	
	Сборочный чертеж		
23	Изделие закладное ДС5 — 6	70	
23 СБ	Изделие закладное ДС5 — 6	71	
	Сборочный чертеж		
24	Изделие закладное ДС5 — 11	72	
24 СБ	Изделие закладное ДС5 — 11	73	
	Сборочный чертеж		
25	Изделие закладное ДС5 — 15	74	
25 СБ	Изделие закладное ДС5 — 15	75	
	Сборочный чертеж		
26	Изделие закладное ДС5 — 15 — 1	76	
26 СБ	Изделие закладное ДС5 — 15 — 1	77	
	Сборочный чертеж		
27	Изделие закладное ДС5 — 17	78	
27 СБ	Изделие закладное ДС5 — 17	79	
	Сборочный чертеж		
28	Изделие закладное ДС5 — 18	80	
28 СБ	Изделие закладное ДС5 — 18	81	
	Сборочный чертеж		
29	Изделие закладное ДС5 — 20	82	
29 СБ	Изделие закладное ДС5 — 20	83	
	Сборочный чертеж		

Взам. инв. №

Подпись и дата

Инв. № подл.

Обозначение		Наименование	№ сто.	Приме-чание
1.031 КЛ-2 2	30	Изделие закладное ДС5 — 26	84	
	30СБ	Изделие закладное ДС5 — 26	85	
		Сборочный чертеж		
	31	Изделие закладное ДС5 — 27	86	
	31СБ	Изделие закладное ДС5 — 27	87	
		Сборочный чертеж		
	32	Изделие закладное ДС7 — 3	88	
	32СБ	Изделие закладное ДС7 — 3	89	
		Сборочный чертеж		
	33	Изделие закладное ДС11 — 2	90	
	33СБ	Изделие закладное ДС11 — 2	91	
		Сборочный чертеж		
	34	Изделие закладное ДС11 — 2А	92	
	34СБ	Изделие закладное ДС11 — 2А	93	
		Сборочный чертеж		
	35	Изделие закладное ДС11 — 2Б	94	
	35СБ	Изделие закладное ДС11 — 2Б	95	
		Сборочный чертеж		
	36	Изделие закладное ДС11 — 2В	96	
	36СБ	Изделие закладное ДС11 — 2В	97	
		Сборочный чертеж		
	37	Изделие закладное ДС11 — 2Г	98	
	37СБ	Изделие закладное ДС11 — 2Г	99	
		Сборочный чертеж		

Взам. инв. №

Подпись и дата

Инв. № подл.

Обозначение	Наименование	№ стр.	Примечание
38	Изделие закладное ДС11 – 3	100	
38 СБ	Изделие закладное ДС11 – 3	101	
	Сборочный чертеж		
39	Изделие закладное ДС11 – 7	102	
39 СБ	Изделие закладное ДС11 – 7	103	
	Сборочный чертеж		
	ЧАСТЬ 2		
	Обложка		
1.031 кл-2 2 С	Содержание		
40	Изделие закладное ДС12 – 4	104	
40 СБ	Изделие закладное ДС12 – 4	105	
	Сборочный чертеж		
41	Изделие закладное ДС12 – 5А	106	
41 СБ	Изделие закладное ДС12 – 5А	107,108	
	Сборочный чертеж		
42	Изделие закладное ДС12 – 6	109	
42 СБ	Изделие закладное ДС12 – 6	110	
	Сборочный чертеж		
43	Изделие закладное ДС12 – 7	111	
43 СБ	Изделие закладное ДС12 – 7	112,113	
	Сборочный чертеж		
44	Изделие закладное ДС12 – 8	114	
44 СБ	Изделие закладное ДС12 – 8	115	
	Сборочный чертеж		

Инв. № подл. | Подпись и дата | Взам. инв. №

Формат А3

Обозначение	Наименование	№ стр.	Примечание
1.031КЛ-2 2 45	Изделие закладное ДС12 — 9	116	
45сб	Изделие закладное ДС12 — 9	117	
	Сборочный чертеж		
46	Изделие закладное ДС12 — 11	118	
46 сб	Изделие закладное ДС12 — 11	119	
	Сборочный чертеж		
47	Изделие закладное ДС12 — 13	120	
47 сб	Изделие закладное ДС12 — 13	121,122	
	Сборочный чертеж		
48	Изделие закладное ДС12 — 14	123	
48 сб	Изделие закладное ДС12 — 14	124,125	
	Сборочный чертеж		
49	Изделие закладное ДС12 — 16	126	
49 сб	Изделие закладное ДС12 — 16	127,128	
	Сборочный чертеж		
50	Изделие закладное ДС12 — 16А	129	
50сб	Изделие закладное ДС12 — 16А	130,131	
	Сборочный чертеж		
51	Изделие закладное ДС12 — 17	132	
51 сб	Изделие закладное ДС12 — 17	133	
	Сборочный чертеж		
52	Изделие закладное ДС12 — 18	134	
52сб	Изделие закладное ДС12 — 18	135,136	
	Сборочный чертеж		

Взам. инв. №

Подпись и дата

Инв. № подл.

Обозначение	Наименование	№ стр.	Примечание
1.031 КЛ-2 2 53	Изделие закладное ДС12-20	137	
53 СБ	Изделие закладное ДС12-20	138	
	Сборочный чертеж		
54	Изделие закладное ДС12-23	139	
54 СБ	Изделие закладное ДС12-23	140	
	Сборочный чертеж		
55	Изделие закладное ДС12-24	141	
55 СБ	Изделие закладное ДС12-24	142	
	Сборочный чертеж		
56	Изделие закладное ДС12-25	143	
56 СБ	Изделие закладное ДС12-25	144	
	Сборочный чертеж		
57	Изделие закладное ДС12-27	145	
57СБ	Изделие закладное ДС12-27	146	
	Сборочный чертеж		
58	Изделие закладное ДС12-28	147	
58СБ	Изделие закладное ДС12-28	148	
	Сборочный чертеж		
59	Изделие закладное ДС12-29	149	
59СБ	Изделие закладное ДС12-29	150	
	Сборочный чертеж		
60	Изделие закладное ДС12-29-1	151	
60СБ	Изделие закладное ДС12-29-1	152	
	Сборочный чертеж		

Инв. № подл. | Подпись и дата | Взам. инв. №

Обозначение	Наименование	№ сто.	Примечание
1.031 КА-2 2 61	Изделие закладное ДС12-30	153	
61СБ	Изделие закладное ДС12-30	154	
	Сборочный чертеж		
62	Изделие закладное ДС12-31	155	
62СБ	Изделие закладное ДС12-31	156	
	Сборочный чертеж		
63	Изделие закладное ДС12-32	157	
63СБ	Изделие закладное ДС12-32	158	
	Сборочный чертеж		
64	Изделие закладное ДС12-33	159	
64СБ	Изделие закладное ДС12-33	160	
	Сборочный чертеж		
65	Изделие закладное ДС13-3	161	
65СБ	Изделие закладное ДС13-3	162	
	Сборочный чертеж		
66	Изделие закладное М193-78	163	
66СБ	Изделие закладное М193-78	164	
	Сборочный чертеж		
67	Изделие закладное Т1-3-1	165	
67СБ	Изделие закладное Т1-3-1	166	
	Сборочный чертеж.		
68	Изделие закладное ДС12-12	167	
68СБ	Изделие закладное ДС12-12	168	
	Сборочный чертеж.		

Инв.№ подл. | Подпись и дата | Взам. инв.№

Обозначение	Наименование	№ стр.	Примечание
1.031 КЛ-2 2 69	ИЗДЕЛИЕ ЗАКЛАДНОЕ ДС 12-18-1	169	
69СБ	ИЗДЕЛИЕ ЗАКЛАДНОЕ ДС 12-18-1	170;171	
	Сборочный чертеж.		
70	ИЗДЕЛИЕ ЗАКЛАДНОЕ ДС 12-19	172	
70СБ	ИЗДЕЛИЕ ЗАКЛАДНОЕ ДС 12-19	173	
	Сборочный чертеж.		
71	Пластина П-1	174	
72	Пластина П-2	175	
73	Пластина П-3	176	
74	Пластина П-4	177	
75	Пластина П-5	178	
76	Пластина П-6	179	
77	Пластина П-7	180	
78	Пластина П-8	181	
79	Пластина П-9	182	
80	Пластина П-10	183	
81	Пластина П-11	184	
82	Пластина П-12	185	
83	Пластина П-13	186	
84	Пластина П-14	187	
85	Пластина П-15	188	
86	Пластина П-16	189	
87	Пластина П-17	190	
88	Пластина П-18	191	

Взам. инв. №

Подпись и дата

Инв. № подл.

Обозначение		Наименование	№ стр.	Примечание
1.031 КА-2 2	89	Пластина П-19	192	
	90	Пластина П-20	193	
	91	Пластина П-21	194	
	92	Пластина П-22	195	
	93	Пластина П-23	196	
	94	Пластина П-24	197	
	95	Пластина П-25	198	
	96	Пластина П-26	199	
	97	Пластина П-27	200	
	98	Пластина П-28	201	
	99	Пластина П-29	202	
	100	Пластина П-30	203	
	101	Пластина П-31	204	
	102	Пластина П-32	205	
	103	Пластина П-33	206	
	104	Пластина П-34	207	
	105	Пластина П-35	208	
	106	Пластина П-36	209	
	107	Пластина П-37	210	
	108	Пластина П-38	211	
	109	Пластина П-39	212	
	110	Пластина П-40	213	
	111	Пластина П-44	214	
	112	Пластина П-45	215	

Инв. № подл. | Подпись и дата | Взам. инв. №

Формат А3

Обозначение	Наименование	№ стр.	Примечание
1.031 КЛ-2 2 117	Пластина П-46	216	
114	Пластина П-47	217	
	Часть 3		
	Обложка		
	Содержание		
115	Анкер А-1	218	
116	Анкер А-2	219	
117	Анкер А-3	220	
118	Анкер А-4	221	
119	Анкер А-5	222	
120	Анкер А-6	223	
121	Анкер А-7	224	
122	Анкер А-8	225	
123	Анкер А-9	226	
124	Анкер А-10	227	
125	Анкер А-11	228	
126	Анкер А-12	229	
127	Анкер А-13	230	
128	Анкер А-14	231	
129	Анкер А-15	232	
130	Анкер А-16	233	
131	Анкер А-17	234	
132	Анкер А-18	235	
133	Анкер А-19	236	

Взам. инв. №

Подпись и дата

Инв. № подл.

Обозначение		Наименование	№ стр.	Примечание
1.031 КЛ-2 2	134	Анкер А-20	237	
	135	Анкер А-21	238	
	136	Анкер А-22	239	
	137	Анкер А-23	240	
	138	Анкер А-24	241	
	139	Анкер А-25	242	
	140	Уголок У-1	243	
	141	Уголок У-2	244	
	142	Уголок У-3	245	
	143	Уголок У-4	246	
	144	Уголок У-5	247	
	145	Фиксатор Ф-1	248	
	146	Фиксатор Ф-2	249	
	147	Фиксатор Ф-3	250	
	148	Изделие закладное М-13	251	
	149	Втулка	252	
	ВРС	Ведомость расхода	253÷256	
		стали на элемент, кг		
	150	Изделие закладное ДС7-3-1	257	
	150Об	Изделие закладное ДС7-3-1	258	
		Сборочный чертеж		

Инв. № подл. | Подпись и дата | Взам. инв. №

Часть 1

1.031 КЛ-2 2 С

Лист 13

I. ОБЩИЕ ПОЛОЖЕНИЯ.

I.I Настоящая серия содержит рабочие чертежи специализированных металлических закладных изделий, предназначенных для применения в железобетонных изделиях, разработанных институтом ЛенНИИпроект для жилищно-гражданского строительства в г.Ленинграде.

I.2 В настоящий выпуск включены закладные изделия для сборных железобетонных изделий из тяжелого и легкого бетона, выпускаемые предприятиями ППО ДСК-2 Ленстройкорпорации.

I.3 Конструкция и расчет закладных изделий выполнен в соответствии с требованиями "Пособия по проектированию бетонных и железобетонных конструкций из тяжелых и легких бетонов без предварительного напряжения арматуры" к СНиП 2.03.01-84, "Рекомендации по проектированию стальных, закладных деталей для железобетонных конструкций".

I.4 Технология изготовления закладных изделий, режим сварки, методы испытаний должны быть разработаны предприятием-изготовителем (карты технологического процесса производства).

2. КОНСТРУКТИВНАЯ ХАРАКТЕРИСТИКА.

2.I Конструкции сварных закладных изделий состоят из пластин с приваренными к ним анкерными стержнями. В зависимости от характера действующих на закладные изделия усилий и места расположения, для удобства установки изделия в арматурный каркас разработаны закладные изделия с нормальными анкерами приваренными втавр и наклонными анкерами приваренными внахлестку.

2.2 В отдельных случаях, вместо пластин применены уголки.

Часть 1

Нач.отд.	Бунич		06.91	1.031 КЛ-2 2		П.З.
Гл.конст.	Бунич					
Рук.гр.	Бабина			Пояснительная записка	Стадия: Р; Лист: 1; Листов: 11	
Провер.	—	—			ЛЕННИИПРОЕКТ ОКУ	
Разработ.	—	—				
Исполнил	Седова					
Н.контр.	Бунич					

Взам.инв.№ | Подпись и дата | Инв.№ подл

Т-584

Формат 11

Размеры пластин и уголков приняты в соответствии с расчетом и конструктивными требованиями по размещению анкеров требуемого количества и диаметров.

2.3 В пластинах, предназначенных для контактной сварки, предусматриваются рельефы.

2.4 Закладные изделия, имеющие недостаточную заделку анкеров (особенно в легких бетонах) имеют на концах анкеров усиления в виде пластин или отогнутых стержней.

2.5 Для фиксации закладных изделий в пластинах устраиваются отверстия для резьбовых фиксаторов.
В случае невозможности фиксации закладных изделий на формах, следует обеспечивать их проектное положение креплением к рабочей арматуре с помощью специальных арматурных фиксаторов.

2.6 При изготовлении закладных изделий, лимитируемых размерами опалубочных форм, допуски на размеры пластин и уголков должны быть минусовыми.

3. ТЕХНИЧЕСКИЕ ТРЕБОВАНИЯ И МЕТОДЫ ИСПЫТАНИЙ.

3.1 Для металлических закладных деталей должен применяться прокат сортовой и фасонный из стали углеродистой обыкновенного качества по ГОСТ 535-88.

3.2 По форме, размерам и предельным отклонениям прокат должен соответствовать требованиям:
- ГОСТ 103-76 - сталь горячекатанная полосовая;
- ГОСТ 8509-86 - уголок стальной равнополочный;
- ГОСТ 8510-86 - уголок стальной неравнополочный.

3.3 Анкера закладных изделий должны выполняться из арматуры классов AI,AII и A-III по ГОСТ 5781-82. Фиксаторы из арматуры классов BpI ГОСТ 6727-80 и A-I ГОСТ 5781-82.

3.4 Соединение анкеров с пластинами осуществляется по ГОСТ 14098-85:
- приварков нормальных анкеров к пластине дуговой механизированной сваркой под флюсом обозначение

Т1-Мф);
- приваркой наклонных анкеров к пластине дуговой сваркой (Н1-Рш);
- приваркой наклонных анкеров к пластине контактной сваркой по рельефам (Н2-Кр);
- приваркой нормальных анкеров к пластине дуговой механизированной сваркой в CO_2 в отверстие (Т11-МС).

Приварка пластин между собой осуществляется по ГОСТ 5264-80 ручной дуговой сваркой (обозначения С2 и Т1), уголков-ручной дуговой сваркой (обозначения У4.).

Соединение элементов закладной детали М193-78 осуществляется по ГОСТ 14771-76 дуговой сваркой в защитном газе, фиксаторы Ф-1-Ф-3 привариваются к пластине прихватками.

3.5 Требования по сварным соединениям должны соответствовать СН393-78.

3.6 Антикоррозионная защита закладных изделий должна предусматриваться в конкретном проекте в соответствии с требованиями СНиП 2.03.11-85 в зависимости от условия среды, в которой будет эксплуатироваться закладное изделие.

3.7 Общие технические требования, правила контроля и приемки, методы испытания сварных закладных изделий должны соответствовать требованиям ГОСТ 10922-90.

4. РАСЧЕТ.

4.1 Закладные изделия, включенные в настоящий выпуск, разделены на две группы: расчетные и конструктивные.

4.2 Расчет расчетных закладных изделий выполнен на конкретные сочетания статических нагрузок, возникающие в изделиях панельных зданий.

Расчетные сдвигающие и отрывающие усилия, действующие на закладные изделия, приведены в расчетных схемах на листах ПЗ 5-9.

4.3 Конструктивные закладные изделия предназначенные для крепления в узловых сопряжениях, где возникают несущественные усилия.
Подбор и проверку расчетом указанных закладных изделий следует выполнять в конкретном проекте.

4.4 В случае применения расчетных закладных изделий при других, отличных от указанных в данном выпуске расчетных схем, закладные изделия необходимо проверить расчетом.

5. ПЕРЕЧЕНЬ НОРМАТИВНО-ТЕХНИЧЕСКИХ ДОКУМЕНТОВ.

ГОСТ 103-76[X]	Полоса стальная горячекатанная.
ГОСТ 380-88	Сталь углеродистая обыкновенного качества. Марки.
ГОСТ 535-88	Прокат сортовой и фасонный из стали углеродистой обыкновенного качества. Общие технические условия.
ГОСТ 5264-80	Ручная дуговая сварка. Соединения сварные. Основные типы, конструктивные элементы и размеры.
ГОСТ 14098	Соединения сварные арматуры и закладных изделий железобетонных конструкций. Типы, конструкция и размеры.
ГОСТ 14771-76	Дуговая сварка в защитном газе. соединения сварные. Основные типы, конструктивные элементы и размеры,
ГОСТ 5781-82	Сталь горячекатанная для армирования железобетонных конструкций. Технические условия.
ГОСТ 6727-80	Проволока стальная низкоуглеродистая, холоднотянутая для армирования железобетонных конструкций.
ГОСТ 10922-90	Арматурные и закладные изделия сварные, соединения сварные арматуры и закладных изделий железобетонных конструкций. Общие технические условия.

ГОСТ 8509-86	Уголки стальные горячекатанные равнополочные. Сортамент.
ГОСТ 8510-86	Уголок стальной неравнополочный. Сортамент.
Пособие к СНиП 2.03.01-84	Пособие по проектированию бетонных и железобетонных конструкций из тяжелых и легких бетонов без предварительного натяжения арматуры.
Рекомендации Москва 1984г.	Рекомендации по проектированию стальных закладных деталей для железобетонных конструкций.
СН 393-78	Инструкция по сварке соединений арматуры и закладных деталей железобетонных конструкций.

Взам.инв. №

Подпись и дата

Инв.№ подл.

Вид конструкции	Марка закладного изделия	Расчетная схема	Примечания
Плиты покрытия	ДС 4-1	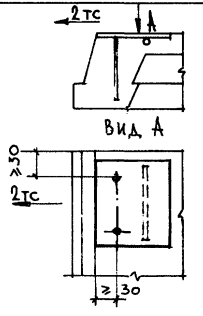	
Плиты перекрытия	ДС 5-15 ДС 5-15-1	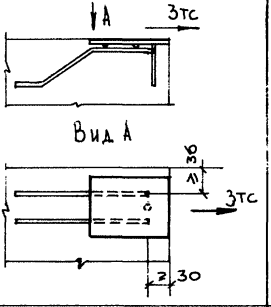	
Плиты балконные	ДС 4-2 ДС 4-7 ДС 4-2А ДС 4-2Б ДС 4-7-1 ДС 11-3	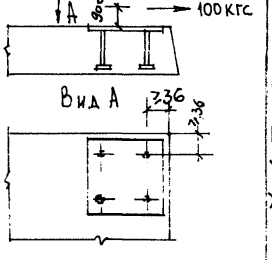	В расчетной схеме на эскизе условно изображено ДС4-7

Часть 1

Взам.инв. № | Подпись и дата | Инв.№ подл.

Вид конструкции	Марка закладного изделия	Расчетная схема	Примечания
Внутренние стеновые панели	НТ 1-1	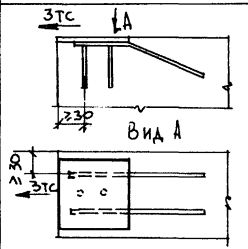	
Внутренние стеновые панели чердачные	Т3-3	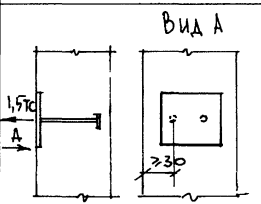	
Внутренние стеновые панели чердачные	ДС11-2 ДС11-2А ДС11-2Б ДС11-2В ДС11-2Г	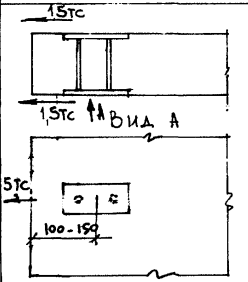	Часть 1

Взам. инв. №

Подпись и дата

Инв. № подл.

1.031 КЛ-2 2 ПЗ

Лист 7

Т-584

Формат А4

Вид конструкции	Марка закладного изделия	Расчетная схема	Примечания
Наружные стеновые панели	ДС5-4 ДС5-5	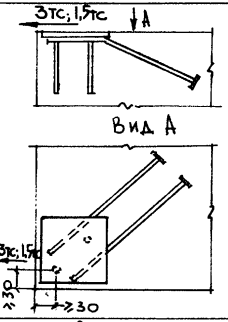	ДС5-4 — под нагрузку - 3тс ДС5-5 — под нагрузку - 1,5 тс
Наружные стеновые панели чердачные	ДС5-6	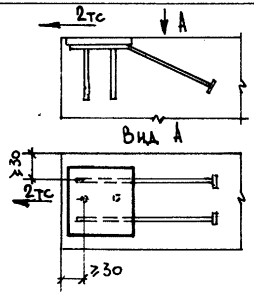	
Цокольные стеновые панели	Т1-11	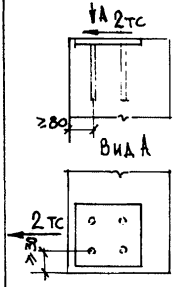	

Часть 1

Вид конструкции	Марка закладного изделия	Расчетная схема	Примечания
Лестничные марш-площадки	Т1-1 Т1-3 Т1-3-1	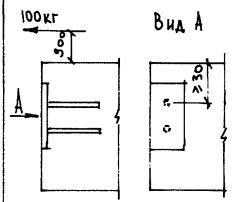	
Балконные ограждения	Т2-3Б Т2-3А	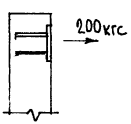	Анкера Т2-3Б приварить к рабочей арматуре конструкции
Балконные ограждения	ПТ-2	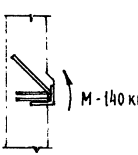	Анкера ПТ-2 приварить к рабочей арматуре конструкции

Часть 1

Вид конструкции	Марка закладного изделия	Расчетная схема	Примечания
Наружные стеновые панели чердачные	ДС5-3	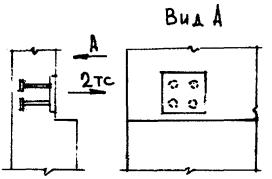	
	ДС5-2	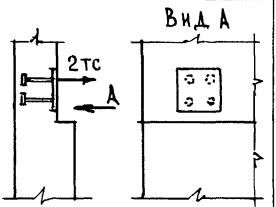	
	ДС 5-2-1	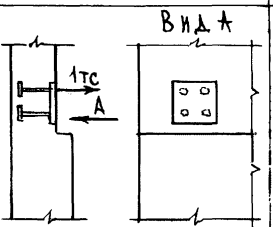	

Часть 1

Инв.№ подл. | Подпись и дата | Взам.инв. №

Схема испытаний изделия закладного М193-78

1. Схема испытаний сварки на разрыв

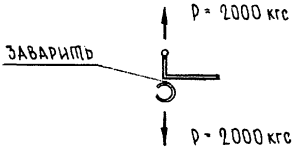

2. Схема испытаний на раскрытие „зева"

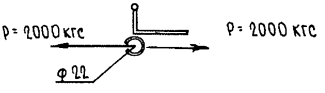

Раскрытие „зева" на 22мм не должно происходить при нагрузке до 2000 кгс

Инв.№ подл. | Подпись и дата | Взам.инв. №

Формат	Зона	Поз.	Обозначение	Наименование	Кол.	Примечание
				Документация		
			1.031 КЛ-2 2 01 СБ	Сборочный чертеж		
			ПЗ	Пояснительная записка		
				Детали		Масса 1 поз., кг
А4		1	1.031 КЛ-2 2 Т1	Пластина П-1	1	0.38
Б4		2		⌀10 AII ГОСТ 5781-82 ℓ=260	2	0,16

Часть 1

Нач. отд.	Бунич		06.91
Гл. констр.	Бунич		"
Рук. гр.	Бабина		"
Проверил	Боробицкая		"
Рассчит.	Еселсон		"
Исполнил	Громова		"
Н. контр.	Новлева		"

1.031 КЛ-2 2 01

Изделие закладное Т1-1

Стадия	Лист	Листов
Р	1	1

ЛЕННИИПРОЕКТ ОКУ

Взам. инв. №

Подпись и дата

Инв. № подл.

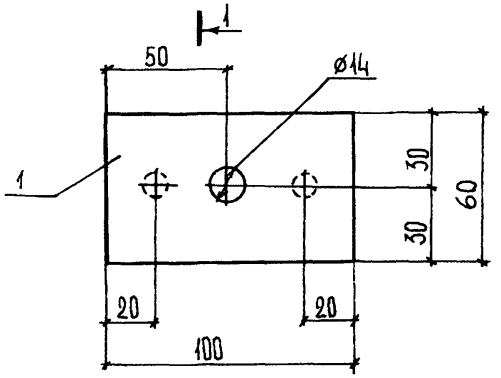

1—1

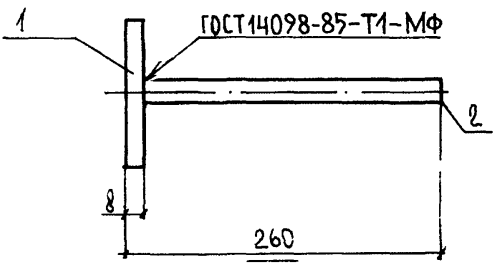

ЧАСТЬ 1

				1.031 КЛ-2	2	01 СБ	
Нач.отд.	Бунич		06.91	Изделие закладное Т1-1 Сборочный чертеж	Стадия	Масса	Масштаб
Гл.констр.	Бунич		"		Р	0,70	1:2
Рук.гр.	Бабина		"		Лист 1	Листов 1	
Провер.	Боровицкая		"				
Разработ	Боровицкая		"	Расчетное изделие	ЛЕННИИПРОЕКТ ОКУ		
Исполнил	Гронова		"				
Н.контр.	Иовлева		"				

Согласовано

Взам.инв. №

Подпись и дата

Инв.№ подл.

Т-570

Формат А4

Формат	Зона	Поз.	Обозначение	Наименование	Кол.	Примечание
				ДОКУМЕНТАЦИЯ		
А4			1.031 КЛ-2 2 02 СБ	Сборочный чертеж		
А4			ПЗ	Пояснительная записка		
				ДЕТАЛИ		Масса 1 поз. кг
Б.Ч.		2		Ф10 АП ГОСТ 5781-82 ℓ=260	2	0,16
А4		1	1.031 КЛ-2 2 7.2	Пластина П-2	1	0,50

Часть 1

Нач. отд.	Бунич		06.91	1.031 КЛ-2 2 02	
Гл. конс.	Бунич		"		
Рук. гр.	Бабина		"	Изделие закладное Т1-3	Стадия: Р; Лист: 1; Листов: 1
Провер.	Бабина		"		
Расчет	Вельсон		"		
Исполн.	Боровицкая		"		Ленниипроект ОКУ
Н. контр.	Новлева		"		

Взам. инв. №

Подпись и дата

Инв. № подл.

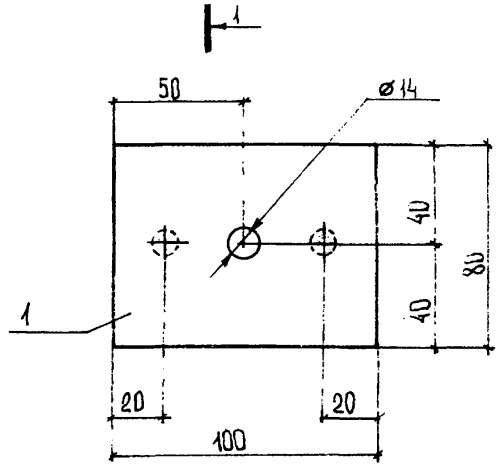

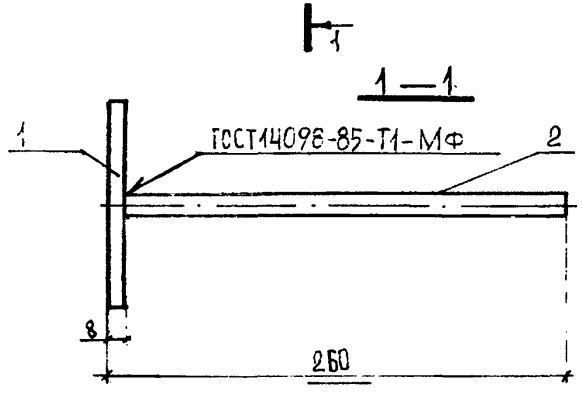

Согласовано

Взам.инв. №

Подпись и дата

Инв.№ подл.

Часть 1

1.031 КЛ-2 2 02 СБ

Нач.отд.	Бунич		06.91
Гл.констр.	Бунич		"
Гл.спец.	—	—	"
Рук.гр.	Бабина		"
Провер.	Бабина		"
Разработ.	Боровицкая		"
Исполнил	Громова		"
Н.контр.	Новаева		"

Изделие закладное
Т1-3
Сборочный чертеж

Расчетное изделие

Стадия	Масса	Масштаб
Р	0,82	1:2
Лист 1	Листов 1	

ЛЕННИИПРОЕКТ
ОКЖ

Т-570

Формат А4

Формат	Зона	Поз.	Обозначение	Наименование	Кол.	Примечание
				Документация		
А4			1.031 КЛ-2 2 03 СБ	Сборочный чертеж		
А4			ПЗ	Пояснительная записка		
				Детали		Масса 1 поз. кг
Бч	2			Ф10 АII ГОСТ 5781-82 ℓ=260	4	0.16
А4	1	1.031 КЛ-2 2	-74	Пластина П-4	1	0.50

Часть 1

Нач. отд.	Бунич		06.91
Гл. конс.	Бунич		"
Рук. гр.	Бабина		"
Провер.	Есельсон		"
Рассчит.	Есельсон		"
Исполн.	Боровицкая		"
Н. контр.	Иовлева		"

1.031 КЛ-2 2 03

Изделие закладное
Т1-11

Стадия	Лист	Листов
Р	1	1

ЛЕННИИПРОЕКТ
ОКУ

Взам. инв. №

Подпись и дата

Инв. № подл.

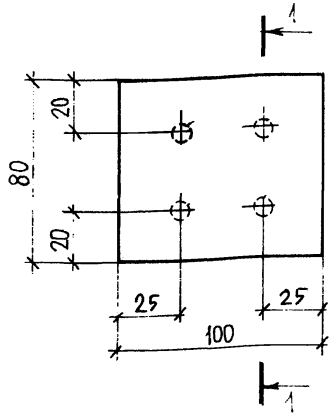

1—1

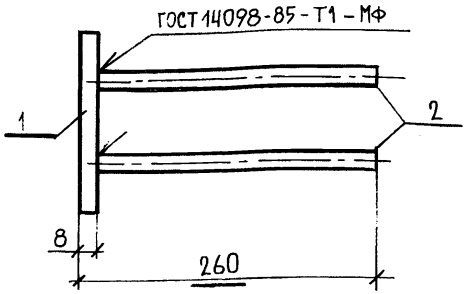

Часть 1

Согласовано

Взам.инв. №

Подпись и дата

Инв.№ подл.

Нач.отд.	Бунич		06.91
Гл.конс.	Бунич		"
Рук.гр.	Бабина		"
Провер.	Едельсон		"
Разработ	Боровицкая		"
Исполнил	Боровицкая		"
Н.контр.	Иовлева		"

1.031 КЛ-2 2 03 СБ

Изделие закладное
Т1—11
Сборочный чертеж

Расчетное изделие

Стадия	Масса	Масштаб
Р	11,4	1:2
Лист 1	Листов 1	

ЛЕННИИПРОЕКТ
ОКУ

Т-570

Формат А4

Формат	Зона	Поз.	Обозначение	Наименование	Кол.	Примечание
				Документация		
			1.031 КЛ-2 2 ПЗ	Пояснительная записка		
			04 СБ	Сборочный чертеж		
				Детали		Масса 1 поз. кг
А4		1	1.031 КЛ-2 2 75	Пластина П-5	1	0.50
ВЧ		2		⌀10 А II ГОСТ 5781-82 ℓ=160	2	0.10

Часть

Нач.отд.	Бунич		06.91
Гл.констр.	Бунич		
Н.эпец.	—	—	
Рук.гр.	Бабина		
Проверил	Боровицкая		
Рассчит.	—	—	
Исполнил	Громова		
Н.контр.	Иовлева		

1.031 КЛ-2 2 04

Изделие закладное

Т2-3

Стадия	Лист	Листов
Р	1	1

ЛЕННИИПРОЕКТ ОКУ

Взам.инв.№ | Подпись и дата | Инв.№ подл.

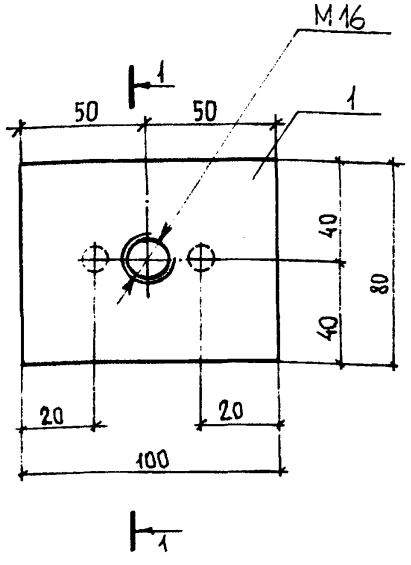

1 — 1

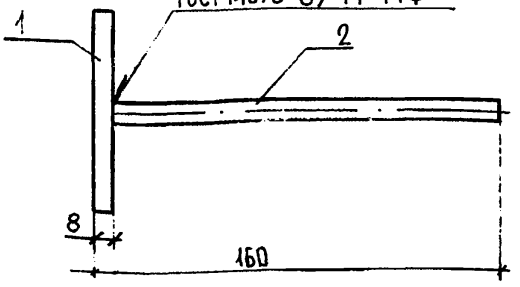

Анкер поз.2 приварить к рабочей арматуре изделия.

Часть 1

Нач.отд.	Бунич		06.91
Гл.констр.	Бунич		"
Гл.спец.	—		"
Рук.гр.	Бабина		"
Провер.	Боровицкая		"
Разработ	Боровицкая		"
Исполнил	Громова		"
Н.контр.	Ивлева		"

1.031 КЛ-2 2 ОЧ СБ

Изделие закладное Т2-3
Сборочный чертеж

Конструктивное изделие

Стадия	Масса	Масштаб
Р	0.70	1:2
Лист 1	Листов 1	

ЛЕННИИПРОЕКТ ОКУ

Согласовано

Взам.инв. №

Подпись и дата

Инв.№ подл.

Т-570

Формат А4

К1

Формат	Зона	Поз.	Обозначение	Наименование	Кол.	Примечание
				ДОКУМЕНТАЦИЯ		
А4			1.031 КЛ-2 2 05 СБ	Сборочный чертеж		
А4			ПЗ	Пояснительная записка		
				ДЕТАЛИ		Масса 1 поз. кг
А4		1	1.031 КЛ-2 2 78	Пластина П-8	1	0.63
Б4		2		Ф10 А II ГОСТ 5781-82 ℓ=100	4	0.06

Часть 1

Нач. отд.	Бунич		06.91
Гл. конс.	Бунич		"
Рук. гр.	Бабина		"
Провер.	Есельсон		"
Рассчит.	—		"
Исполн.	Борзовицкая		"
Н. контр.	Исаева		"

1.031 КЛ-2 2 05

Изделие закладное
Т2-3А

Стадия	Лист	Листов
Р	1	1

ЛЕННИИПРОЕКТ
ОКУ

Подпись и дата | Взам. инв. № | Инв. № подл.

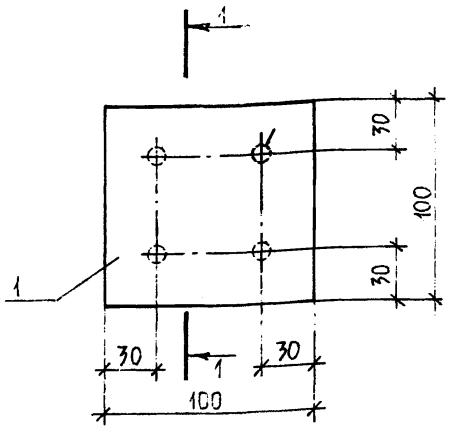

1—1

ГОСТ 14098-85-Т1-МФ

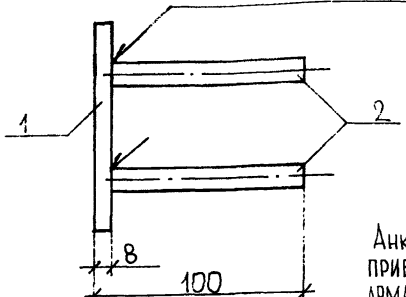

Анкер поз.2 приварить к рабочей арматуре изделия.

Часть 1

Согласовано

Инв.№ подл. | Подпись и дата | Взам.инв.№

Нач.отд.	Бунич		06.91
Гл.конс.	Бунич		"
Рук.гр.	Бабина		"
Провер.	Сельсон		"
Разработ	Боровицкая		"
Исполнил	Боровицкая		"
Н.контр.	Иовлева		"

1.031 КЛ-2 2 05 СБ

Изделие закладное Т2-3А

Сборочный чертеж

Конструктивное изделие

Стадия	Масса	Масштаб
Р	0.87	1:2
Лист 1	Листов 1	

ЛЕННИИПРОЕКТ ОКУ

Формат	Зона	Поз.	Обозначение	Наименование	Кол.	Примечание
				ДОКУМЕНТАЦИЯ		
А4			1.031 КЛ-2 2 06СБ	Сборочный чертеж		
А4			ПЗ	Пояснительная записка		
				ДЕТАЛИ		Масса 1 поз. кг
А4		1	1.031 КЛ-2 2 78	Пластина П-8		0.63
Б4		2		Ф10 А II ГОСТ 5781-82 ℓ=70	4	0.04

Часть 1

Нач. отд.	Бунич		06.91	1.031 КЛ-2 2 06	
Гл. конст.	Бунич				
Рук. гр.	Бабина			Изделие закладное Т2-35	Стадия: Р; Лист: 1; Листов: 1
Провер.	Есельсон				
Рассчит.	—	—			
Исполн.	Борсвицкая				ЛЕННИИПРОЕКТ ОКУ
Н. контр.	Иовлева				

Инв. № подл. | Подпись и дата | Взам. инв. №

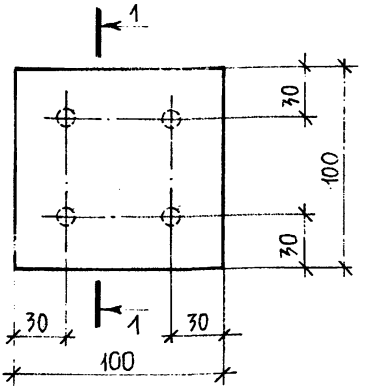

1 — 1

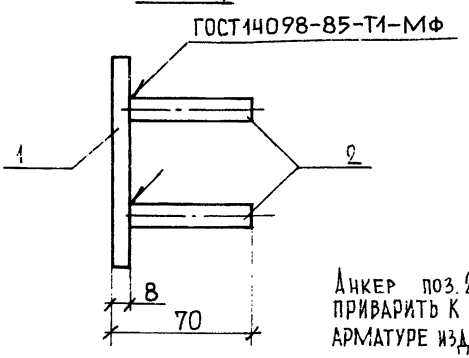

Анкер поз. 2 приварить к рабочей арматуре изделия.

Часть 1

Согласовано

Взам.инв. №

Подпись и дата

Инв.№ подл.

				1.031 КЛ-2 2 ОВ СБ		
Нач.отд.	Бунич		0691	Изделие закладное Т2-3Б Сборочный чертеж	Стадия: Р	Масса: 0.79	Масштаб: 1:2
Гл.конс.	Бунич		"				
Рук.гр.	Бабина		"		Лист 1	Листов 1	
Провер.	Есельсон		"				
Разработ.	Боровицкая		"	Расчетное изделие	ЛЕННИИПРОЕКТ СКУ		
Исполнил	Боровицкая		"				
Н.контр.	Иовлева		"				

Т-570

Формат А4

Формат	Зона	Поз.	Обозначение	Наименование	Кол.	Примечание
				Документация		
А4			1.031 КЛ-2 2 07 СБ	Сборочный чертеж		
А4			ПЗ	Пояснительная записка		
				Детали		Масса 1 поз. кг
А4	1		1.031 КЛ-2 2 75	Пластина П-5	1	0,50
А4	2		76	П-6	2	0,10
Б.Ч.	3			Ф10 А II ГОСТ 5781-82 ℓ=140	2	0,09

Взам. инв. №

Подпись и дата

Инв. № подл.

Часть 1

Нач. отд.	Бунич		06.91
Гл. конс.	Бунич		"
Рук. гр.	Бабина		"
Провер.	Есельсон		"
Разраб.	Боровицкая		"
Исполн.	Боровицкая		"
Н. контр.	Иовлева		"

1. 031 КЛ-2 2 07

Изделие закладное Т3-3

Стадия	Лист	Листов
Р	1	1

ЛЕННИИПРОЕКТ ОКУ

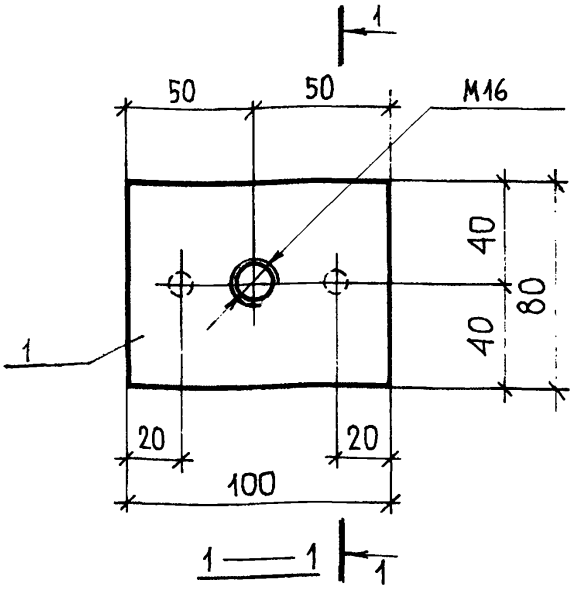

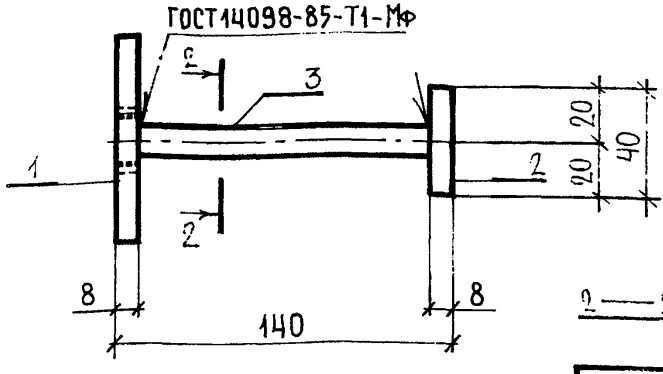

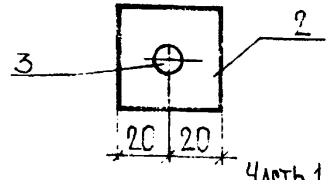

Часть 1

Согласовано

Взам.инв. №

Подпись и дата

Инв.№ подл.

Нач.отд.	Бунич		06.91
Гл.конс.	Бунич		
Рук.гр.	Бабина		
Провер.	Едельсон		
Разработ.	Боровицкая		
Исполнил	Боровицкая		
Н.контр.	Иовлева		

1.031 КЛ-2 2 07 СБ

Изделие закладное Т3-3

Сборочный чертеж

Стадия	Масса	Масштаб
Р	0.88	1:2
Лист 1	Листов 1	

Расчетное изделие

ЛЕННИИПРОЕКТ ОКУ

Т-570

Формат А4

Формат	Зона	Поз.	Обозначение	Наименование	Кол.	Примечание
				Документация		
А1			1.031 КЛ-2 2 08 СБ	Сборочный чертеж		
А4			ПЗ	Пояснительная записка		
				Детали		Масса 1 поз. кг
А4		1	1.031 КЛ-2 2 78	Пластина П-8	1	0.63
А4		2	115	Анкер А-1	2	0.23
Б4		3		Ф10 АII ГОСТ 5781-82 ℓ=130	2	0.08

Часть 1

Нач. отд.	Бунич		06.91
Гл. конст.	Бунич		"
Рук. гр.	Бабина		"
Провер.	Есельсон		"
Рассчит.	Есельсон		"
Исполн.	Боровицкая		"
Н. контр.	Новлева		"

1.031 КЛ-2 2 08

Изделие закладное

НТ1-1

Стадия	Лист	Листов
Р	1	1

ЛЕННИИПРОЕКТ ОКУ

Инв. № подл. | Подпись и дата | Взам. инв. №

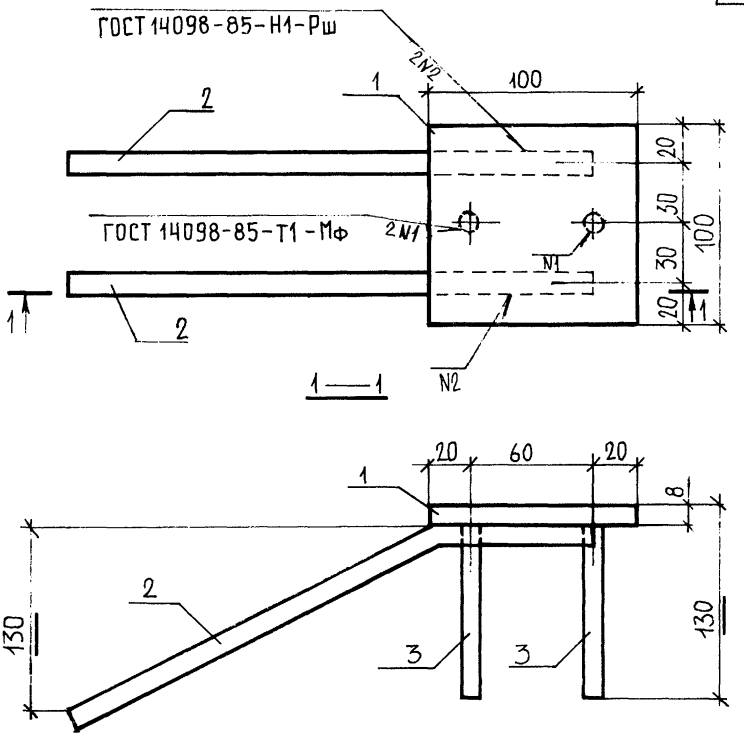

Часть 1

				1.031 КЛ-2	2	08 СБ
НАЧ.ОТД.	БУНИЧ		0691	Изделие закладное НТ1-1 Сборочный чертеж	Стадия	Масса	Масштаб
Гл.конст.	БУНИЧ		ч		Р	1.25	1:2
Рук.гр.	БАБИНА		ч		Лист 1	Листов 1	
Провер.	ЕСЕЛЬСОН		ч				
Разработ.	БОРОВИЦКАЯ		ч	Расчетное изделие	ЛЕННИИПРОЕКТ ОКУ		
Исполнил	БОРОВИЦКАЯ		ч				

Согласовано

Взам.инв. №

Подпись и дата

Инв.№ подл.

Т-570

Формат А4

Формат	Зона	Поз.	Обозначение	Наименование	Кол.	Примечание
				ДОКУМЕНТАЦИЯ		
А4			1.031 КЛ-2 2 09 СБ	Сборочный чертеж		
А4			ПЗ	Пояснительная записка		
				ДЕТАЛИ		Масса 1 поз. кг
А4		1	1.031 КЛ-2 2 72	Пластина П-2	1	0.50
А4		2	116	Анкер А-2	2	0.23

Часть 1

Нач.отд.	Бунич	06.91	1.031 КЛ-2 2 09		
Гл.конс.	Бунич				
Рук.гр.	Бабина		Изделие закладное Н1-3	Стадия: Р	Лист: 1 / Листов: 1
Провер.	Седьков				
Разраб.	Боровицкая			ЛенНИИпроект ОКУ	
Исполн.	Боровицкая				
Н.контр.	Иовлева				

Инв.№ подл. | Подпись и дата | Взам.инв.№

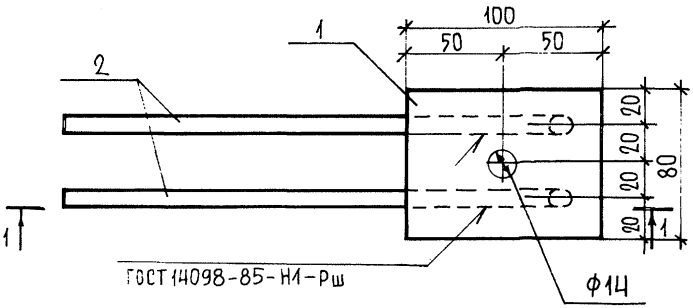

1—1

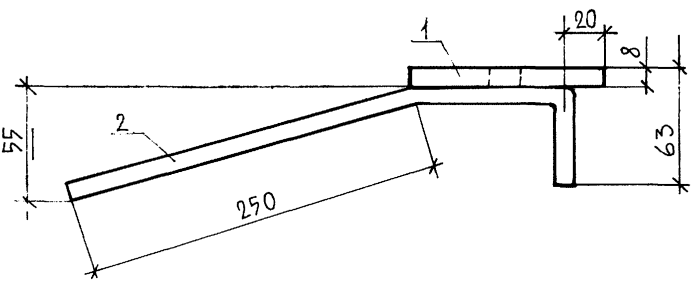

Часть 1

				1.031 КЛ-2 2 09 СБ		
Нач.отд.	Бунич		0691	Изделие закладное Н1-3 Сборочный чертеж	Стадия	Масса	Масштаб
Гл.конс.	Бунич		"		Р	0,96	1:2
Рук. гр.	Бабина		"		Лист 1	Листов 1	
Провер.	Сельсон		"	Конструктивное изделие	ЛЕННИИПРОЕКТ ОКУ		
Разработ	Боровицкая		"				
Исполнил	Боровицкая		"				
Н.контр.	Ивлева		"				

Согласовано

Взам.инв. №

Подпись и дата

Инв.№ подл.

Т-570

Формат А4

Формат	Зона	Поз.	Обозначение	Наименование	Кол.	Примечание
				ДОКУМЕНТАЦИЯ		
А4			1.031 КЛ-2 2 10 СБ	Сборочный чертеж		
А4			ПЗ	Пояснительная записка		
				ДЕТАЛИ		Масса 1 поз. кг
А4		1	1.031 КЛ-2 2 140	Уголок У-1	1	0.90
Б4		2		Ф10 А II ГОСТ 5781-82 ℓ=260	2	0.16

Взам. инв. №

Подпись и дата

Инв. № подл.

Часть 1

Нач. отд.	Бунич		06.91
Гл. конс.	Бунич		"
Рук. гр.	Бабина		"
Провер.	Всельсон		"
Разраб.	Боровицкая		"
Исполн.	Боровицкая		"
Н. контр.	Иовлева		"

1.031 КЛ-2 2 10

Изделие закладное ПТ1-3

Стадия	Лист	Листов
Р	1	1

ЛЕННИИПРОЕКТ ОКУ

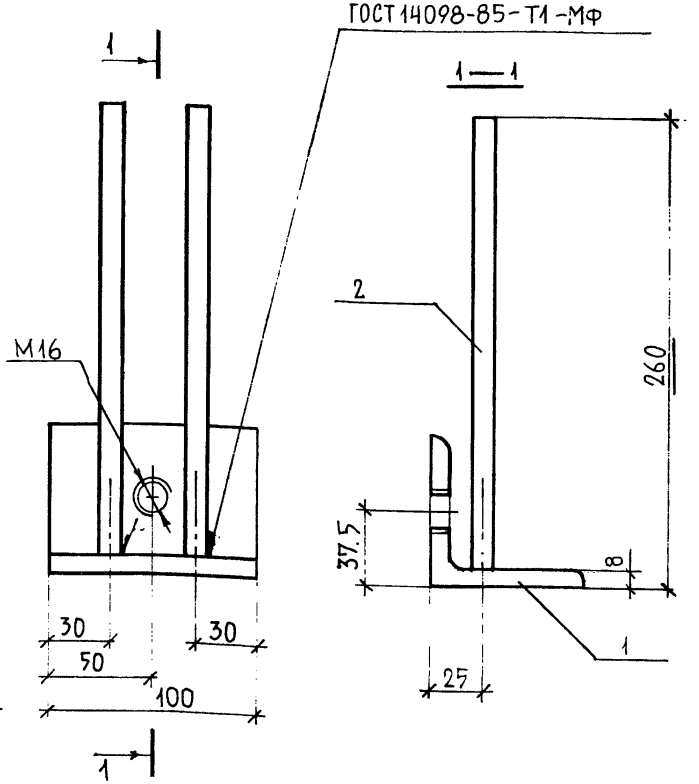

Согласовано

Взам.инв. №

Подпись и дата

Инв.№ подл.

Часть 1

1.031 КЛ-2	2	10С6	
Изделие закладное ПТ1-3 Сборочный чертеж	Стадия: Р	Масса: 1.22	Масштаб: 1:2
	Лист 1	Листов 1	
Конструктивное изделие	ЛЕННИИПРОЕКТ ОКУ		

Нач.отд.	Бунич		06.91
Гл.конс.	Бунич		"
Рук.гр.	Бабина		"
Провер.	Есельсон		"
Разработ.	Боровицкая		"
Исполнил	Боровицкая		"
Н.контр.	Иовлева		"

Т-570

Формат А4

Формат	Зона	Поз.	Обозначение	Наименование	Кол.	Примечание
				Документация		
А4			1.031 КЛ-2 2 11 СБ	Сборочный чертеж		
А4			ПЗ	Пояснительная записка		
				Детали		Масса 1 поз, кг
А4		1	1.031 КЛ-2 2 144	Уголок У-5	1	1.62
А4		2	137	Анкер А-93	2	0.20
Б.Ч.		3		Ф10 А III ГОСТ 5781-82 ℓ=120	2	3.07

Часть 1

Нач.отд.	Бунич		06.91	1.031 КЛ-2 2 11		
Гл.констр	Бунич		"			
Рук.гр.	Бавина		"	Изделие закладное ПТ-2	Стадия	Лист	Листов
Проверил	Бородицкая		"		Р	1	1
Рассчитал	Есельсон		"		ЛЕННИИПРОЕКТ ОКУ		
Исполнил	Нихтикова		"				
Н.контр.	Иовлева		"				

Взам.инв. №

Подпись и дата

Инв.№ подл.

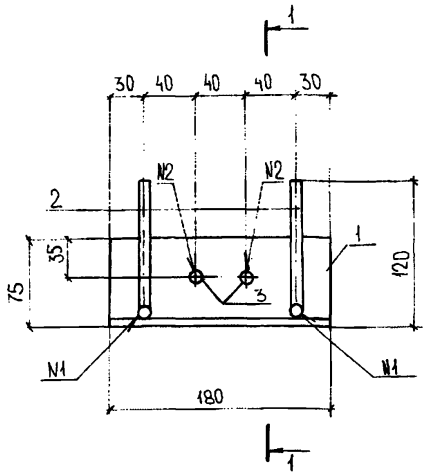

1 — 1

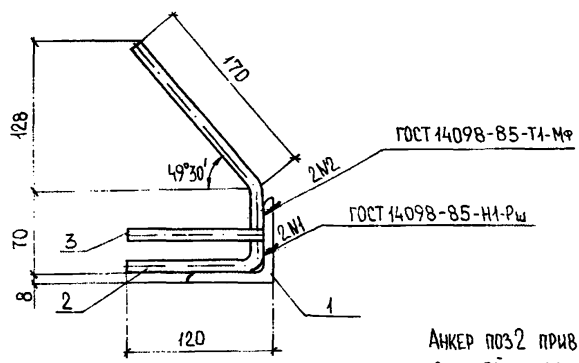

Анкер поз2 приварить к рабочей арматуре изделия

Часть 1

Согласовано

Взам.инв. №

Подпись и дата

Инв.№ подл.

Нач.отд.	Бунич		06.91
Гл.констр.	Бунич		
Рук.гр.	Бабина		
Провер.	Боровицкая		
Разработ.	Боровицкая		
Исполнил	Громова		
Н.контр.	Новаева		

1.031 КЛ-2 2 11СБ

Изделие закладное
ПТ-2
Сборочный чертеж

Стадия	Масса	Масштаб
Р	2.16	1:4
Лист 1	Листов 1	

Расчетное изделие

ЛЕННИИПРОЕКТ
ОКУ

Т-570

Формат А4

Формат	Зона	Поз.	Обозначение	Наименование	Кол.	Примечание
				Документация		
А4			1.031 КЛ-2 2 12 СБ	Сборочный чертеж		
А4			ПЗ	Пояснительная записка		
				Детали		масса 1 поз., кг
А4		1	1.031 КЛ-2 2 75	Пластина П-5	1	0.50
Б.Ч		2		ф10 А II ГОСТ 5781-82 ℓ=150	2	0,09
Б.Ч		3		ф16 А I ГОСТ 5781-82 ℓ=70	1	0.11

Часть 1

Нач. отд	Бунич		06.91
Гл. констр	Бунич		"
Рук. гр.	Бабина		"
Проверил	Боровицкая		"
Рассчит.	Бабина		"
Исполнил	Нюхтикова		"
Н. контр.	Новаева		"

1.031 КЛ-2 2 12

Изделие закладное

ДС4-1

Стадия	Лист	Листов
Р	1	1

ЛЕННИИПРОЕКТ
ОКУ

Инв. № подл. | Подпись и дата | Взам. инв. №

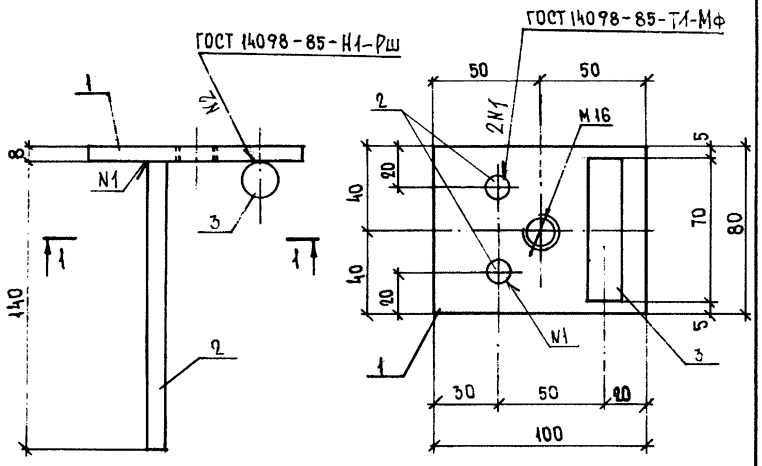

Часть 1

				1.031 КЛ-2 2 12 СБ		
Нач.отд.	Бунич		06.91	Изделие закладное ДС4-1 Сборочный чертеж	Стадия	Масса	Масштаб
Гл.констр	Бунич				Р	0.79	1:2
Гл.спец	—				Лист 1	Листов 1	
Рук.гр.	Бабина			Расчетное изделие	ЛЕННИИПРОЕКТ ОКУ		
Провер.	Боровицкая						
Разработ.	Боровицкая						
Исполнил	Нюхтикова						
Н.контр	Новлева						

Согласовано

Взам.инв. №

Подпись и дата

Инв.№ подл.

Т-570

Формат А4

Формат	Зона	Поз.	Обозначение	Наименование	Кол.	Примечание
				Документация		
А4			1.031 КЛ 2 2 13 СБ	Сборочный чертеж		
А4			ПЗ	Пояснительная записка		
				Детали		Масса 1 поз. кг
А4		1	1.031 КЛ-2 2 90	Пластина П-20	1	0,63
А4		2	129	Анкер А-15	4	0,14

Часть 1

Нач.отд.	Бунич		06.91	1.031 КЛ-2 2 13
Гл.констр	Бунич			
Рук. гр	Бабина			Изделие закладное ДС4-2
Проверил	Боровицкая			
Рассчит.	Бабина			
Исполнил	Нюхтикова			
Н.контр.	Новлева			

Стадия	Лист	Листов
Р	1	1

ЛЕННИИПРОЕКТ ОКУ

Взам.инв.№ | Подпись и дата | Инв.№ подл.

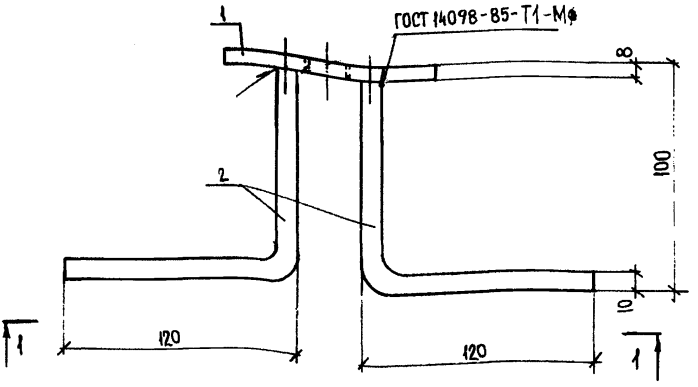

1 — 1

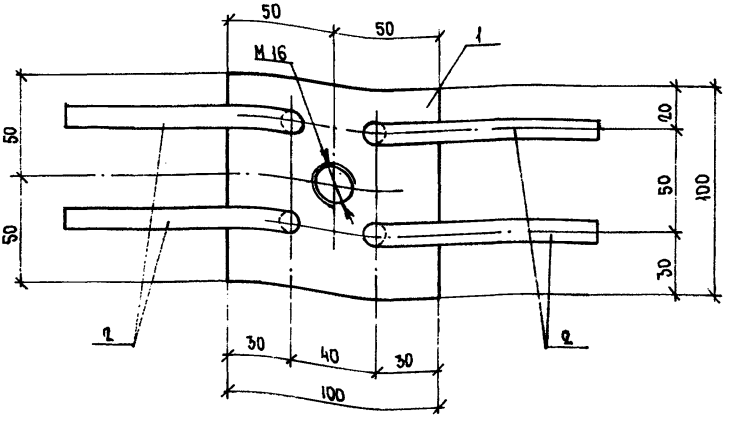

Часть 1

Нач. отд.	Бунич		06.91	
Гл. констр.	Бунич		"	
Гл. спец.	—		"	
Рук. гр.	Бабина		"	
Провер.	Есельсон		"	
Разработ.	Боровицкая		"	
Исполнил	Нюхтикова		"	
Н. контр.	Новаева		"	

1.031 КЛ-2 2 13СБ

Изделие закладное
Дс4-2
Сборочный чертеж

Расчетное изделие

Стадия	Масса	Масштаб
Р	1,19	1:2
Лист 1	Листов 1	

ЛЕННИИПРОЕКТ
ОКУ

Согласовано

Взам. инв. №

Подпись и дата

Инв. № подл.

Т-570

Формат А4

Формат	Зона	Поз.	Обозначение	Наименование	Кол.	Примечание
				Документация		
А4			1.031 КЛ-2 2 14 СБ	Сборочный чертеж		
А4			ПЗ	Пояснительная записка		
				Детали		Масса 1 поз. кг
А4		1	1.031 КЛ-2 2 78	Пластина П-8	1	2,63
А4		2	129	Анкер А-15	2	0,14
Б.Ч		3		ф 10 АП ГОСТ 5781-82 ℓ=155	2	0.10

Часть 1

Нач.отд.	Бунич		06.91	1.031 КЛ-2 2 14		
Гл.констр	Бунич		"			
Рук.гр	Бабина		"	Изделие закладное ДС4-2А	Стадия: Р	Лист: 1	Листов: 1
Проверил	Боровицкая		"		ЛЕННИИПРОЕКТ ОКУ	
Рас.счит.	Бабина		"			
Исполнил	Нюхтикова		"			
Н.контр.	Новаева		"			

Взам. инв. №

Подпись и дата

Инв. № подл.

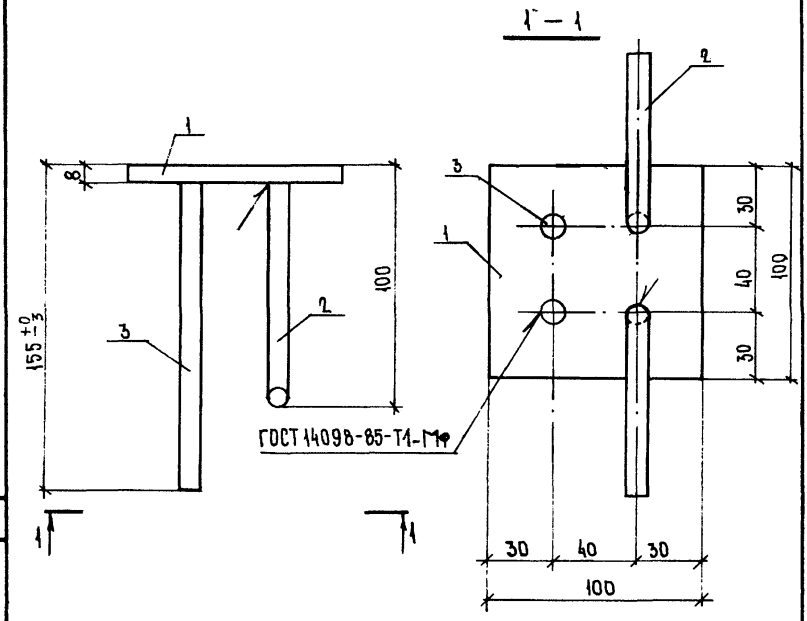

Часть 1

1.031 КЛ – 2 2 14 СБ

Нач.отд.	Бунич		06.91	
Гл.констр.	Бунич			
Гл.спец.	—			
Рук. гр.	Бабина			
Провер.	Боровицкая			
Разработ	Боровицкая			
Исполнил	Нютикова			
Н.контр.	Новаева			

Изделие закладное
ДС4 – 2А
Сборочный чертеж

Расчетное изделие

Стадия	Масса	Масштаб
Р	1.11	1:2
Лист 1	Листов 1	

ЛЕННИИПРОЕКТ
ОКУ

Согласовано

Взам.инв. №

Подпись и дата

Инв.№ подл.

Т-570

Формат А4

Формат	Зона	Поз.	Обозначение	Наименование	Кол.	Примечание
				Документация		
А4			1.031 КЛ-2 2 15 СБ	Сборочный чертеж		
А4			ПЗ	Пояснительная записка		
				Детали		масса 1поз, кг
А4		1	1.031 КЛ-2 2 78	Пластина П-8	1	0.63
А4		2	129	Анкер А-15	2	0,14
Б.Ч.		3		ф10 А II ГОСТ 5781-82. ℓ=155	2	0.10

Часть 1

Нач.отд.	Бунич		06.91	1.031 КЛ-2 2 15		
Гл.констр	Бунич		"			
Рук. гр	Бабина		"	Изделие закладное	Стадия	Лист	Листов
Проверил	Боровицкая		"		Р	1	1
Рассчит.	Бабина		"	ДС4-25	ЛЕННИИПРОЕКТ ОКУ		
Исполнил	Нюхтикова		"				
Н.контр.	Новлева		"				

Инв. № подл. | Подпись и дата | Взам. инв. №

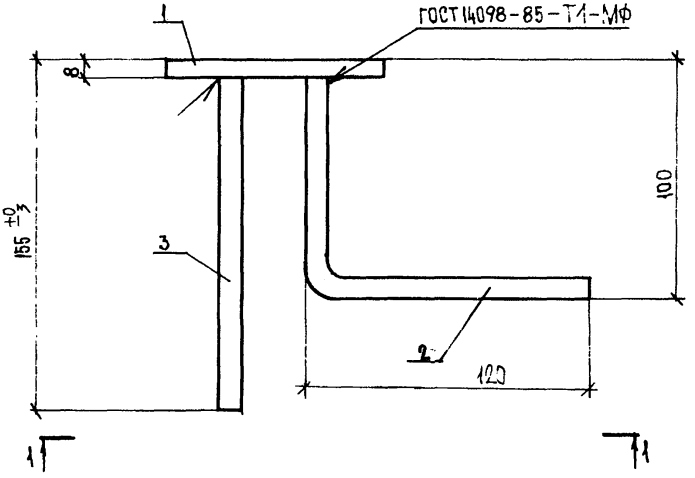

1 — 1

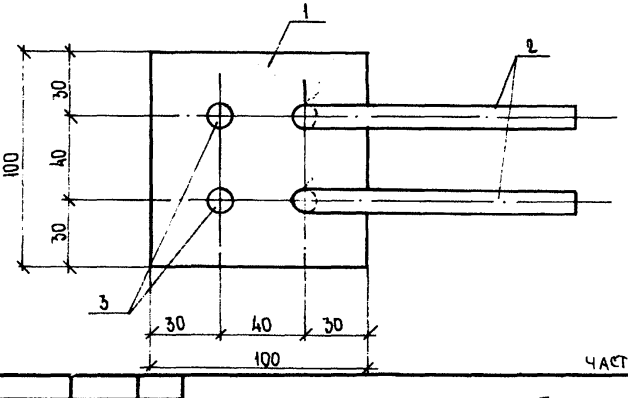

ЧАСТЬ 1

Согласовано

Взам.инв. №

Подпись и дата

Инв.№ подл.

				1.031 КЛ-2 2 15 СБ
Нач.отд.	Бунич		06.91	Изделие закладное ДС4-25 Сборочный чертеж
Гл.констр	Бунич		"	
Гл.спец	—		"	
Рук.гр	Бабина		"	
Провер.	Боровицкая		"	
Разработ.	Боровицкая		"	Расчетное изделие
Исполнил	Нюхтикова		"	
Н.контр	Новлева		"	

Стадия	Масса	Масштаб
Р	1.11	1:2
Лист 1	Листов 1	

ЛЕННИИПРОЕКТ ОКУ

Т-570

Формат А4

Формат	Зона	Поз.	Обозначение	Наименование	Кол.	Примечание
				ДОКУМЕНТАЦИЯ		
			1.031 КЛ-2 2 16 СБ	Сборочный чертеж		
			ПЗ	Пояснительная записка		
				ДЕТАЛИ		Масса поз. кг
А4		1	1.031 КЛ-2 2 92	Пластина П-22	1	0.63
Б.Ч.		2		ф 12 АIIIГОСТ 5781-82 ℓ=110	4	0.10
А4		3	1.031 КЛ-2 2 76	Пластина П-6	4	0.10

Часть 1

Нач.отд.	Бунич		06.91
Гл.констр	Бунич		"
Рук. гр	Бабина		"
Проверил	Есельсон		"
Рассчит.	Бабина		"
Исполнил	Нюхтикова		"
Н.контр.	Новаева		"

1.031 КЛ-2 2 16

Изделие закладное

ДС4-7

Стадия	Лист	Листов
Р	1	1

ЛЕННИИПРОЕКТ
ОКУ

Инв.№ подл. | Подпись и дата | Взам.инв.№

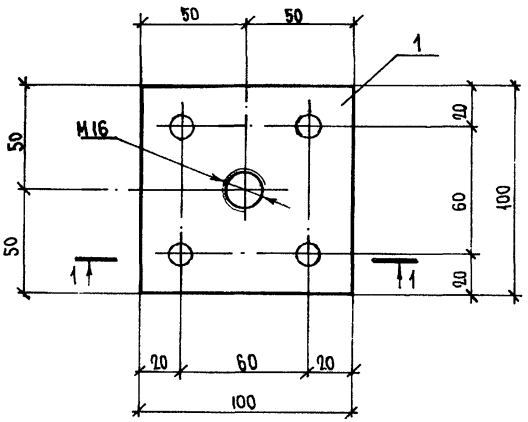

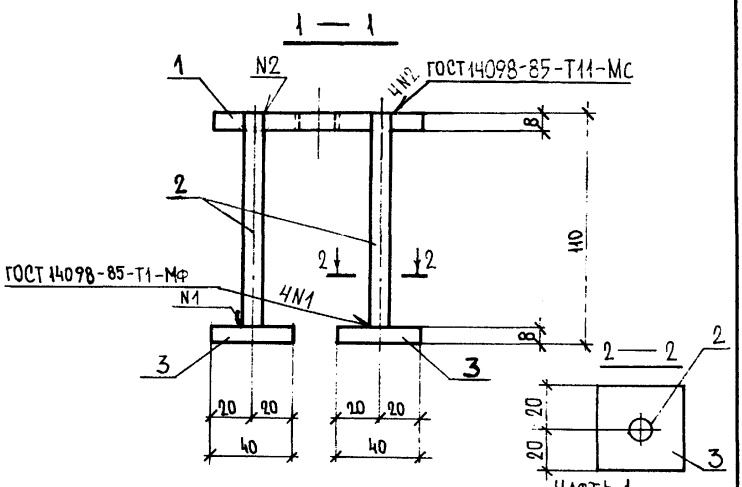

					1.031 КЛ-2 2 16СБ	
Нач.отд.	Бунич		06.91	Изделие закладное ДС4-7 Сборочный чертеж	Стадия	Масса	Масштаб
Гл.констр.	Бунич		"		Р	1.43	1:2
Рук.гр.	Бабина		"		Лист 1	Листов 1	
Провер.	Есельсон		"				
Разработ	Боровицкая		"	Расчетное изделие	ЛЕННИИПРОЕКТ ОКУ		
Исполнил	Нюхтикова		"				
Н.контр.	Новлева		"				

Согласовано

Взам.инв. №

Подпись и дата

Инв.№ подл.

Формат	Зона	Поз.	Обозначение	Наименование	Кол.	Примечание
				Документация		
			1.031 КЛ-2 2 17 СБ	Сборочный чертеж		
			ПЗ	Пояснительная записка		
				Детали		Масса 1 поз. кг
А4			1.031 КЛ-2 2 90	Пластина П-20	1	0.63
А4			129	Анкер А-15	2	0.14
Б.Ч.				Ф10 А II ГОСТ 5781-82 ℓ=100	2	0.06

Часть 1

Нач. отд.	Бунич		06.91
Гл. конс.	Бунич		"
Рук. гр.	Бабина		"
Провер.	Есельсон		"
Рассчит.	Бабина		"
Исполн.	Боровицкая		"
Н. контр.	Иовлева		"

1. 031 КЛ-2 2 17

Изделие закладное
ДС4-7-1

Стадия	Лист	Листов
Р	1	1

ЦЕННИИПРОЕКТ
ОКУ

Взам. инв. №

Подпись и дата

Инв. № подл.

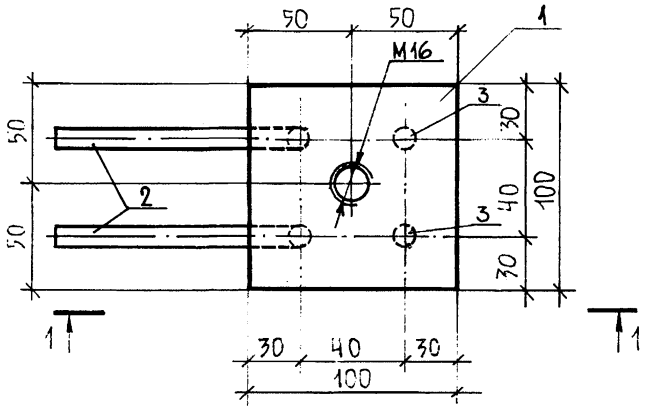

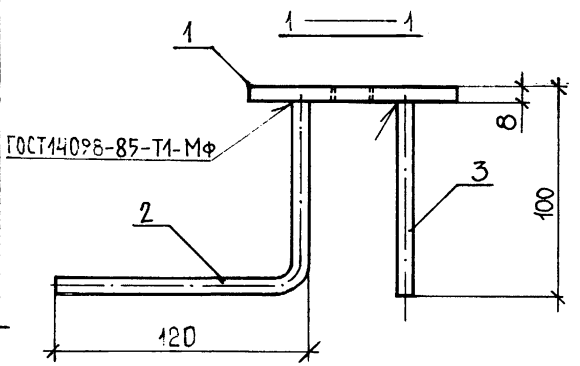

Часть 1

Согласовано

Взам.инв. №

Подпись и дата

Инв.№ подл.

				1.031 КЛ-2 2 17 СБ	
НАЧОТД	Бунич		06.91	Изделие закладное ДС4-7-1 Сборочный чертеж	Стадия: Р; Масса: 1.03; Масштаб: 1:2
Гл.конст	Бунич		"		
Гл.спец	—		"		
Рук.гр.	Бабина		"		Лист 1; Листов 1
Провер.	Есельсон		"		
Разработ	Боровицкая		"	Расчетное изделие	ЛЕННИИПРОЕКТ ОКУ
Исполнил	Боровицкая		"		
Н.контр.	Иовдева		"		

Т-570

Формат А4

Формат	Зона	Поз.	Обозначение	Наименование	Кол.	Примечание
				Документация		
А4			1.031 КЛ-2 2 18 СБ	Сборочный чертеж		
А4			ПЗ	Пояснительная записка		
				Детали		Масса (поз.), кг
А4		1	1.031 КЛ-2 2 91	Пластина П-21	1	1.57
А4		2	76	Пластина П-6	4	0.10
Б4		3		⌀10 А II ГОСТ 5781-82 ℓ=220	6	0.14

Часть 1

Нач. отд.	Бунич		06.91
Гл. констр	Бунич		
Рук. гр	Бабина		
Проверил	Боровицкая		
Рассчитал	Бабина		
Исполнил	Нюхтикова		
Н. контр	Новлева		

1.031 КЛ-2 2 18

Изделие закладное

ДС 5-2

Стадия	Лист	Листов
Р	1	1

ЛЕННИИПРОЕКТ ОКУ

Взам. инв. №

Подпись и дата

Инв. № подл

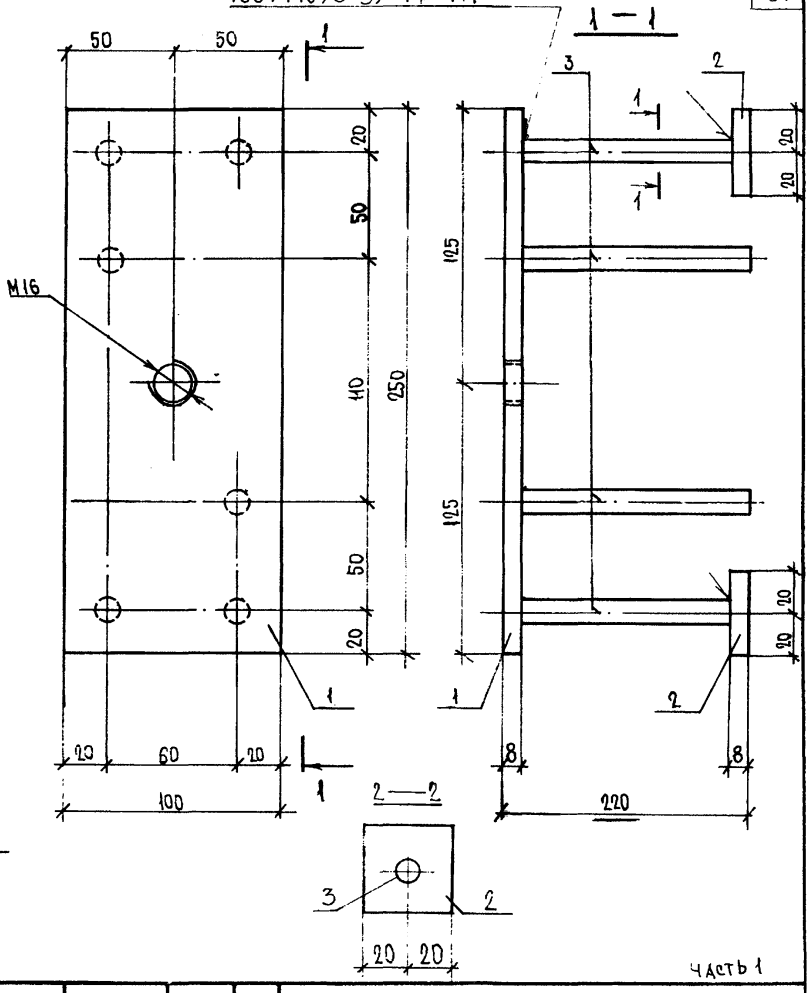

Часть 1

Согласовано

Взам.инв. №

Подпись и дата

Инв.№ подл.

Нач.отд.	Бунич		06.91
Гл.констр	Бунич		
Рук. гр.	Бабина		
Провер.	Боровицкая		
Разработ.	Боровицкая		
Исполнил	Нюхтикова		
Н.контр.	Новлева		

1.031 кл-2 2 18 СБ

Изделие закладное

ДС5-2

Сборочный чертеж

Стадия	Масса	Масштаб
Р	2.81	1:2

Лист 1 Листов 1

Расчетное изделие

ЛЕННИИПРОЕКТ
ОКУ

Т-570

Формат А4

Формат	Зона	Поз.	Обозначение	Наименование	Кол.	Примечание
				Документация		
А4			1.031 КЛ-2 2 19 СБ	Сборочный чертеж		
А4			ПЗ	Пояснительная записка		
				Детали		Масса 1 поз., кг
А4		1	1.031 КЛ-2 2 91	Пластина П-21	1	1.57
А4		2	76	Пластина П-6	4	0.10
Б4		3		Ф10 А III ГОСТ-5781-82 В=140	6	0.09

Часть 1

Нач.отд.	Бунич		06.91
Гл.конс.	Бунич		"
Рук.гр.	Бабина		"
Провер.	Есельсон		"
Рассчит.	Бабина		"
Испол.	Боровицкая		"
Н.контр.	Ковалева		"

1.031 КЛ-2 2 19

Изделие закладное ДС5-2-1

Стадия	Лист	Листов
Р	1	1

ЛЕННИИПРОЕКТ ОКУ

Инв.№ подл. | Подпись и дата | Взам.инв.№

ГОСТ 14098-85-Т1-Мф

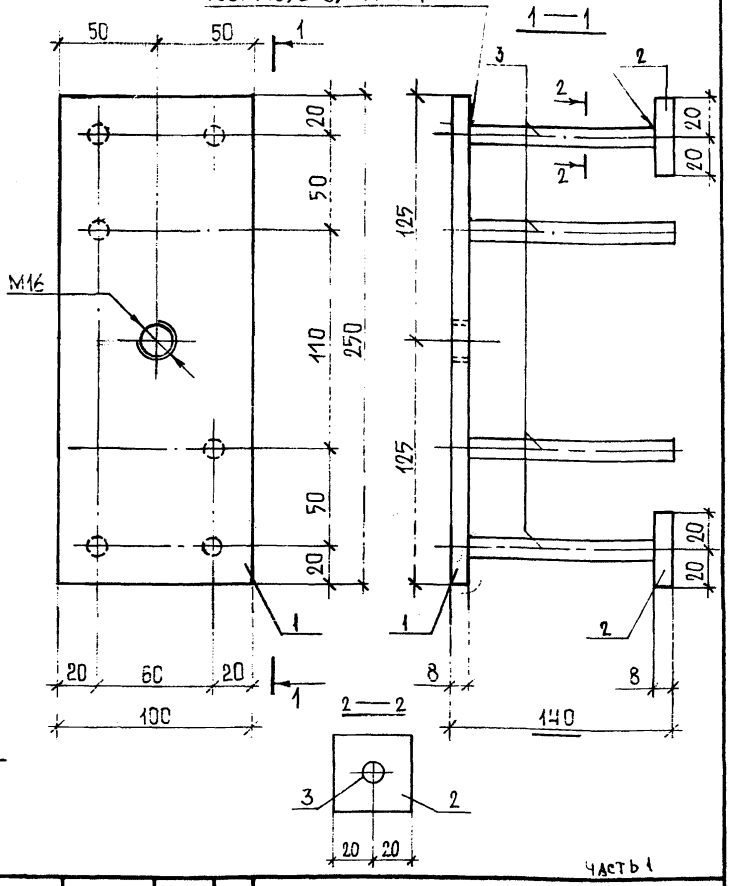

Часть 1

Согласовано

Взам.инв. №

Подпись и дата

Инв.№ подл.

		1.031 КЛ-2 2 19 СБ	
НАЧ.ОТД.	БУНИЧ	Изделие закладное ДС5-2-1 Сборочный чертеж	Стадия: Р; Масса: 2.51; Масштаб: 1:2
Гл.конс.	БУНИЧ		
Рук.гр.	БАБИНА		Лист 1 Листов 1
Провер.	ЕСЕЛЬСОН	Расчетное изделие	ЛЕННИИПРОЕКТ ОКУ
Разработ	БОРОВИЦКАЯ		
Исполнил	БОРОВИЦКАЯ		
Н.контр.	ИСАЕВА		

Т-570

Формат А4

Формат	Зона	Поз.	Обозначение	Наименование	Кол.	Примечание
				Документация		
А4			1.031 КЛ-2 2 20 СБ	Сборочный чертеж		
А4			ПЗ	Пояснительная записка		
				Детали		Масса 1 поз, кг
А4		1	1.031 КЛ-2 2 90	Пластина П-20	1	0,63
А4		2	76	Пластина П-6	4	0,10
Б.Ч		3		ф10 АII ГОСТ 5781-82 ℓ=220	4	0,14

Часть 1

Нач. отд.	Бунич		06.91
Гл. констр.	Бунич		"
Рук. гр.	Бабина		"
Проверил	Боровицкая		"
Рассчит.	Бабина		"
Исполнил	Нюхтикова		"
Н. контр.	Новлева		"

1.031 КЛ-2 2 20

Изделие закладное

ДС5-3

Стадия	Лист	Листов
Р	1	1

ЛЕННИИПРОЕКТ
ОКУ

Взам. инв. №

Подпись и дата

Инв. № подл.

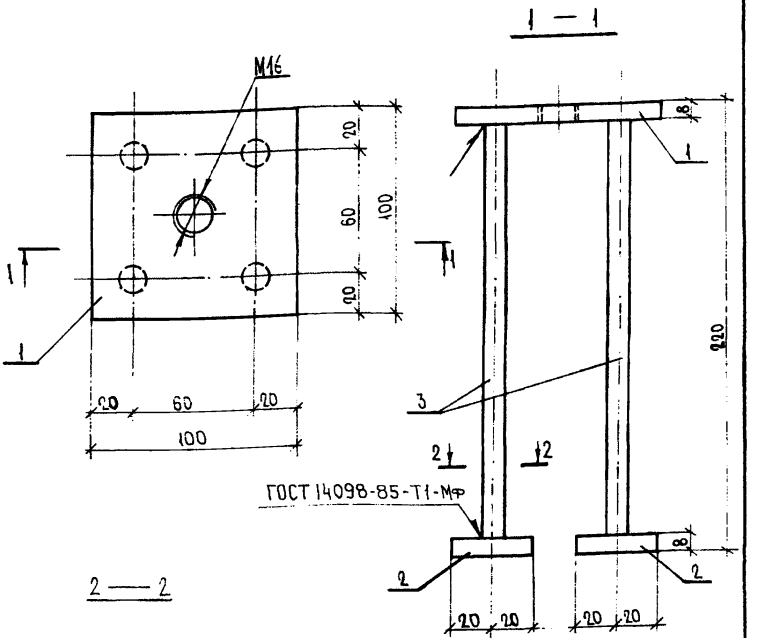

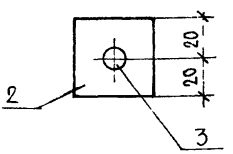

Часть 1

				1.031 КЛ-2 2 20 СБ		
Нач.отд.	Бунич		06.91	Изделие закладное ДС5-3 Сборочный чертеж	Стадия: Р	Масса: 1.59	Масштаб: 1:2
Гл.констр	Бунич		"		Лист	Листов
Рук.гр	Бабина		"			
Провер.	Боровицкая		"			
Разработ	Боровицкая		"	Расчетное изделие	ЛЕННИИПРОЕКТ ОКУ	
Исполнил	Нюхтикова		"			
Н.контр	Иовлева		"			

Согласовано

Взам.инв. №

Подпись и дата

Инв.№ подл.

Т-570

Формат А4

Формат	Зона	Поз.	Обозначение	Наименование	Кол.	Примечание
				Документация		
А4			1.031 КЛ-2 2 21 СБ	Сборочный чертеж		
А4			ПЗ	Пояснительная записка		
				Детали		масса 1поз, кг
А4		1	1.031 КЛ-2 2 90	Пластина П-20	1	0,63
А4		2	76	Пластина П-6	2	0,10
А4		3	115	Анкер А-1	2	0,23
Б4		4		ф10 А II ГОСТ 5781-82 ℓ= 220	2	0,14

Часть 1

Нач. отд.	Бунич		06.91	1.031 КЛ-2 2 21		
Гл. констр	Бунич					
Рук. гр	Бабина			Изделие закладное ДС5 – 4	Стадия	Лист	Листов
Проверил	Есельсон				Р	1	1
Рассчит.	Есельсон				ЛЕННИИПРОЕКТ ОКУ		
Исполнил	Нюхтикова						
Н. контр.	Новлева						

Подпись и дата | Взам. инв. № | Инв. № подл.

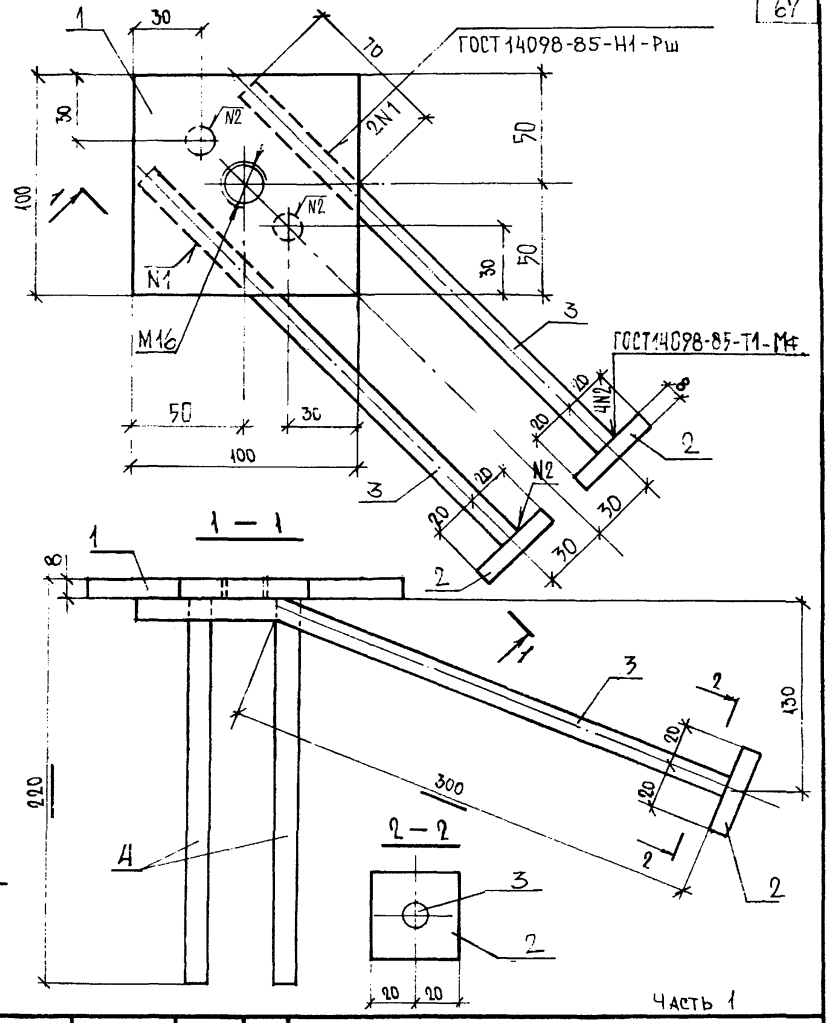

Согласовано

Взам.инв. №

Подпись и дата

Инв.№ подл.

Нач.отд.	Бунич		06.91
Гл.констр.	Бунич		
Рук.гр.	Бабина		
Провер.	Есельсон		
Разработ	Боровицкая		
Исполнил	Нюхтикова		
Н.контр.	Ивлева		

1.031 КЛ — 2 2 21 СБ

Изделие закладное
ДС5 — 4
Сборочный чертеж

Стадия	Масса	Масштаб
Р	1.57	1:2
Лист	Листов	

Расчетное изделие

ЛЕННИИПРОЕКТ
ОКУ

Т-570

Формат А4

Формат	Зона	Поз.	Обозначение	Наименование	Кол.	Примечание
				Документация		
А4			1.031 КЛ-2 2 22 СБ	Сборочный чертеж		
А4			ПЗ	Пояснительная записка		
				Детали		масса 1 поз, кг
А4		1	1.031 КЛ-2 2 90	Пластина П-20	1	0.63
А4		2	76	Пластина П-6	2	0.10
А4		3	127	Анкер А-13	2	0.13
Б4		4		ф10 AII ГОСТ 5781-82 ℓ=220	2	0.14

Часть 1

Нач. отд.	Бунич		06.91	1.031 КЛ-2 2 22	
Гл. констр	Бунич		"		
Рук. гр	Бабина		"	Изделие закладное	Стадия: Р; Лист: 1; Листов: 1
Проверил	Боровицкая		"		
Рассчит.	Есельсон		"	ДС5-5	ЛЕННИИПРОЕКТ ОКУ
Исполнил	Нюхтикова		"		
Н. контр.	Новлева		"		

Взам. инв. №

Подпись и дата

Инв. № подл.

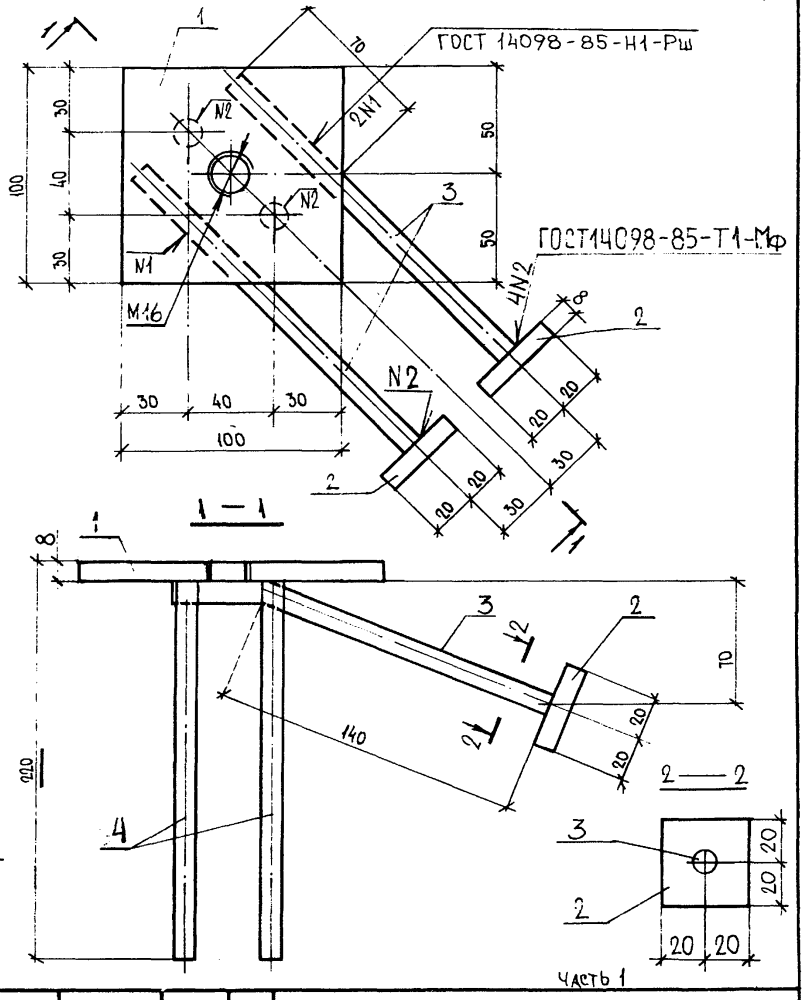

Часть 1

				1.031 кл-2 2	22 СБ	
Нач.отд.	Бунич		06.91	Изделие закладное ДС5 — 5 Сборочный чертеж	Стадия: Р	Масса: 1.37 / Масштаб: 1:2
Гл.констр.	Бунич				Лист 1	Листов 1
Рук.гр	Бабина					
Провер.	Боровицкая					
Разработ.	Боровицкая			Расчетное изделие	ЛЕННИИПРОЕКТ ОКУ	
Исполнил	Нюхтикова					
Н.контр	Ковлева					

Согласовано

Взам.инв. №

Подпись и дата

Инв.№ подл.

Т-570

Формат А4

Формат	Зона	Поз.	Обозначение	Наименование	Кол.	Примечание
				Документация		
А4			1.031 КЛ-2 2 23 СБ	Сборочный чертеж		
А4			ПЗ	Пояснительная записка		
				Детали		Масса 1поз, кг
А4		1	1.031 КЛ-2 2 90	Пластина П-2С	1	0.63
А4		2	76	Пластина П-6	2	0.10
А4		3	127	Анкер А-13	2	0.13
Б4		4		ф10АIII ГОСТ5781-82 ℓ=220	2	0.14

Взам.инв.№

Подпись и дата

Инв.№ подл.

Часть 1

Нач.отд.	Бунич		06.91
Гл.констр	Бунич		
Рук.гр	Бабина		
Проверил	Боровицкая		
Рассчит.	Есельсон		
Исполнил	Нюхтикова		
Н.контр.	Новлева		

1.031 КЛ-2 2 23

Изделие закладное

ДС5 – 6

Стадия	Лист	Листов
Р	1	1

ЛЕННИИПРОЕКТ ОКУ

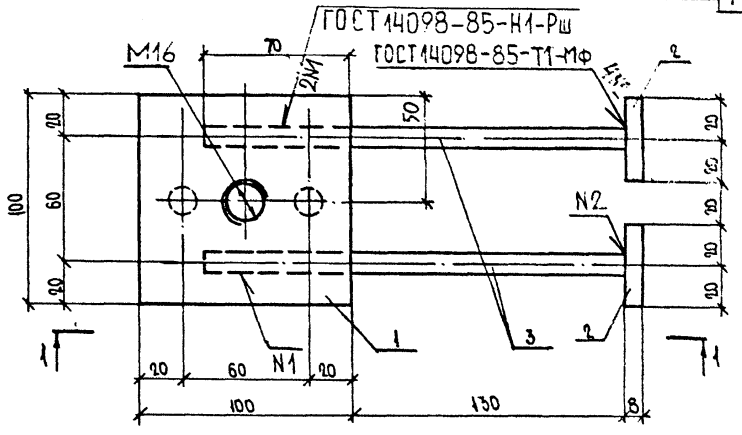

1 — 1

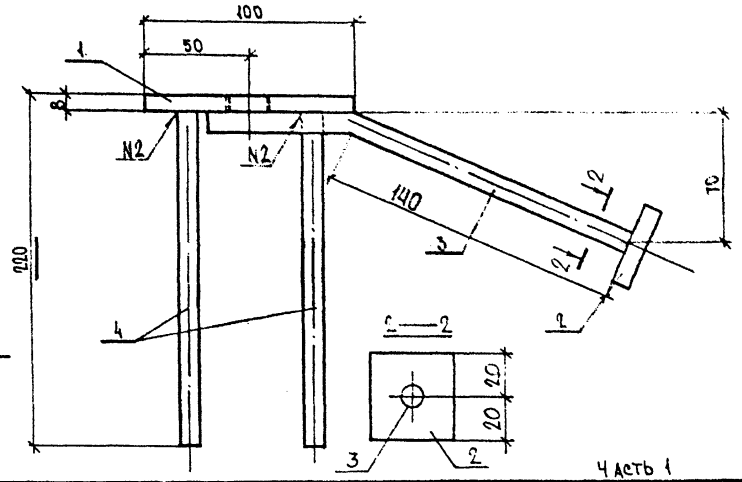

Часть 1

Согласовано

Взам.инв. №

Подпись и дата

Инв.№ подл.

Нач.отд.	Бунич		Сб.УЗ
Гл.констр.	Бунич		"
Рук.гр.	Бабина		"
Провер.	Боровицкая		"
Разработ.	Боровицкая		"
Исполнит.	Нюткикова		"
Н.контр.	Новлева		"

1.031 КЛ-2 2 23 СБ

Изделие закладное
ДС5-6
Сборочный чертеж

Стадия	Масса	Масштаб
Р	1.77	1:2
Лист 1	Листов 1	

Расчетное изделие

ЛЕННИИПРОЕКТ
ОКУ

Т-570

Формат А4

Формат	Зона	Поз.	Обозначение	Наименование	Кол.	Примечание
				Документация		
А4			1.031 КЛ-2 2 24 СБ	Сборочный чертеж		
А4			ПЗ	Пояснительная записка		
				Детали		Масса 1 поз. кг
А4		1	1.031 КЛ-2 2 102	Пластина П-32	1	0.25
А4		2	135	Анкер А-21	1	0.27

Часть 1

Нач. отд.	Бунич		06.91	1.031 КЛ-2 2 24		
Гл. констр	Бунич					
Рук. гр.	Бабина					
Проверил	Боровицкая			Изделие закладное ДС5-11	Стадия	Лист	Листов
Разработ.	Боровицкая				Р	1	1
Исполнил	Нюхтикова				ЛЕННИИПРОЕКТ ОКУ		
Н. контр.	Новлева						

Подпись и дата | Взам. инв. №

Инв. № подл.

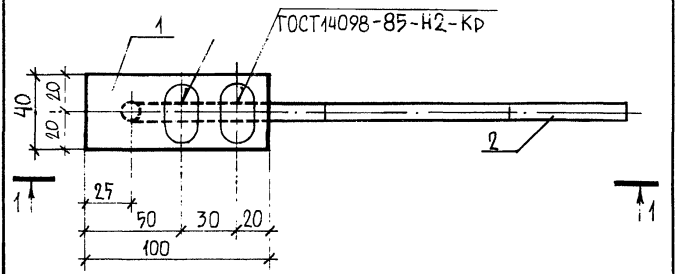

1 — 1

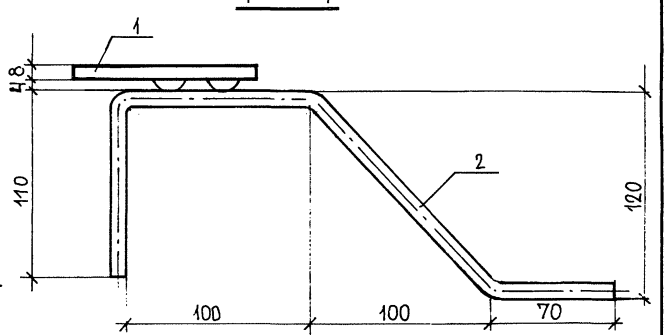

Часть 1

Согласовано

Взам.инв. №

Подпись и дата

Инв.№ подл.

Нач.отд.	Бунич		06.91
Гл.конс.	Бунич		"
Рук. гр.	Багина		"
Провер.	Есельсон		"
Разработ	Боровицкая		"
Исполнил	Боровицкая		"
Н.контр.	Иовлева		"

1.031 КЛ-2 2 24 СБ

Изделие закладное ДС5-11 Сборочный чертеж

Конструктивное изделие

Стадия	Масса	Масштаб
Р	0.52	1:2
Лист 1	Листов 1	

ЛЕННИИПРОЕКТ

Т-570

Формат А4

Формат	Зона	Поз.	Обозначение	Наименование	Кол.	Примечание
				Документация		
А4			1.031 КЛ-2 2 25 СБ	Сборочный чертеж	X	
А4			ПЗ	Пояснительная записка	X	
				Детали		Масса 1 поз, кг
А4			1.031 КЛ-2 2 110	Пластина П-40	1	0.50
А4			128	Анкер А-I 4	2	0.18
Б4				ф10 AII ГОСТ 5781-82 ℓ = 120	1	0,07

Часть 1

Нач. отд.	Бунич		06.91
Гл. констр	Бунич		"
Рук. гр	Бабина		"
Проверил	Боровицкая		"
Рассчит.	Есельсон		"
Исполнил	Нюхтикова		"
Н. контр.	Новлева		"

1.031 КЛ-2 2 25

Изделие закладное

ДС5-15

Стадия	Лист	Листов
Р	1	1

ЛЕННИИПРОЕКТ
ОКУ

Инв. № подл. | Подпись и дата | Взам. инв. №

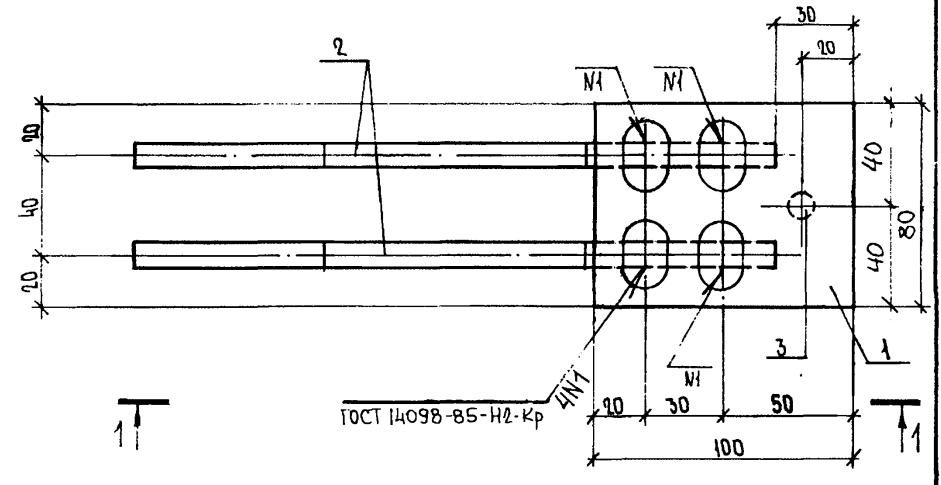

1 — 1

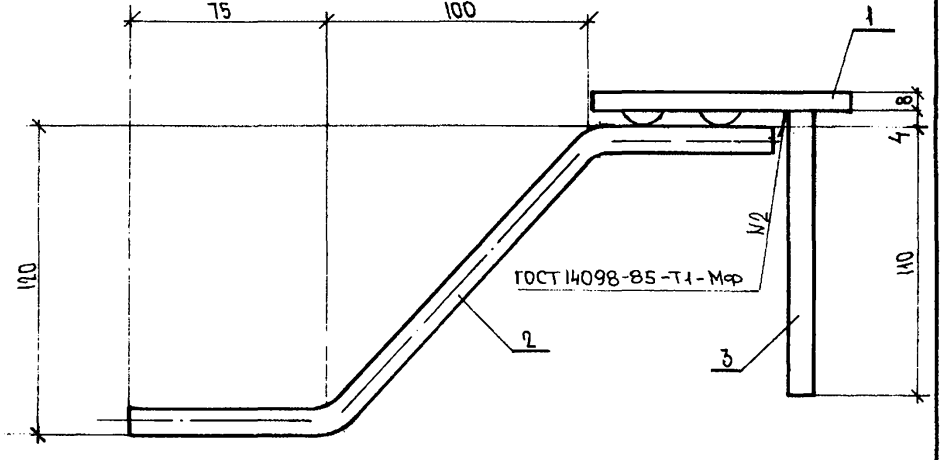

Часть 1

				1.031 КЛ-2 2		25СБ	
Нач. отд.	Бунич		0.691	Изделие закладное ДС5 — 15 Сборочный чертеж	Стадия	Масса	Масштаб
Гл. констр.	Бунич		"		Р	0.93	1:2
Рук. гр.	Бабина		"		Лист 1	Листов 1	
Провер.	Боровицкая		"				
Разработ.	Боровицкая		"	Расчетное изделие	ЛЕННИИПРОЕКТ ОКУ		
Исполнил	Нюхтикова		"				
Н. контр.	Новлева		"				

Согласовано

Взам. инв. №

Подпись и дата

Инв. № подл.

Т-570

Формат А4

Формат	Зона	Поз.	Обозначение	Наименование	Кол.	Примечание
				Документация		
А4			1.031 КЛ-2 2 26 СБ	Сборочный чертеж		
А4			ПЗ	Пояснительная записка		
				Детали		Масса 1поз. кг
А4		1	1.031 КЛ-2 2 110	Пластина П-40	1	0.50
А4		2	131	Анкер А-17	2	0.19
Б.Ч		3		Ф10АII ГОСТ5781-82 l= 150	1	0,09

Часть 1

Нач.отд.	Бунич		06.91
Гл. констр	Бунич		
Рук. гр	Бабина		
Проверил	Боровицкая		
Рассчитал	Есельсон		
Исполнил	Никтикова		
Н.контр.	Новаева		

1.031 КЛ-2 2 26

Изделие закладное

ДС5-15-1

Стадия	Лист	Листов
Р	1	1

ЛЕННИИПРОЕКТ
ОКУ

Взам.инв.№ | Подпись и дата | Инв.№ подл.

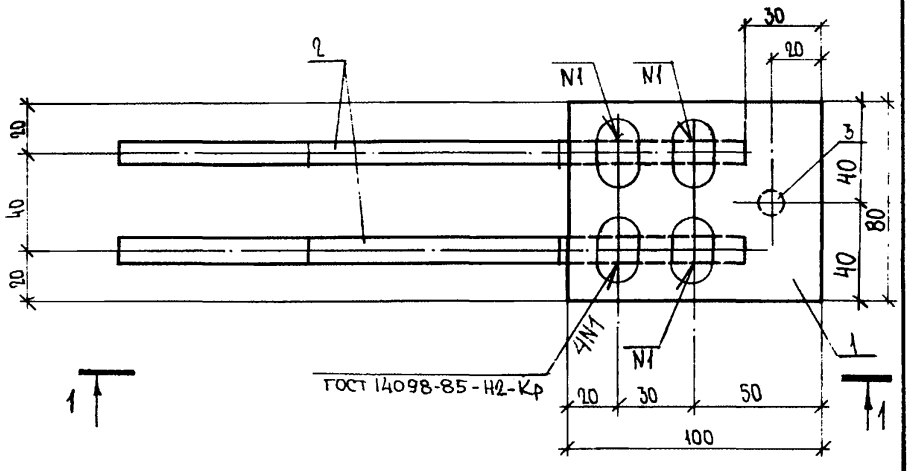

1 — 1

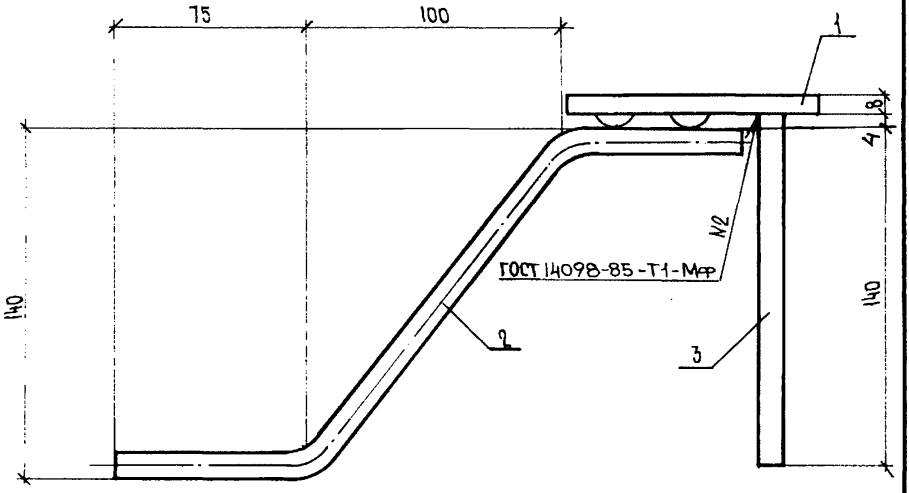

Часть 1

Согласовано

Взам.инв. №

Подпись и дата

Инв.№ подл.

Нач.отд.	Бунич		06.91
Гл.констр	Бунич		"
Рук. гр	Бабина		"
Провер.	Боровицкая		"
Разработ	Боровицкая		"
Исполнил	Нюхтикова		"
Н.контр	Новаева		"

1.031 КЛ-2 2 26 СБ

Изделие закладное
ДС5-15-1
Сборочный чертеж

Стадия	Масса	Масштаб
Р	0.97	1:2
Лист 1	Листов 1	

Расчетное изделие

ЛЕННИИПРОЕКТ
ОКУ

Формат	Зона	Поз.	Обозначение	Наименование	Кол.	Примечание
				Документация		
А4			1.031 КЛ-2 2 27 СБ	Сборочный чертеж		
А4			ПЗ	Пояснительная записка		
				Детали		Масса 1 поз, кг
А4		1	1.031 КЛ-2 2 103	Пластина П-33	2	0.25
А4		2	132	Анкер А-18	1	0.28
А4		3	123	Анкер А-9	1	0.23

Часть 1

Нач.отд	Бунич		06.91
Гл.констр	Бунич		"
Рук. гр	Бабина		"
Проверил	Боровицкая		"
Разработ	Боровицкая		"
Исполнил	Нюхтикова		"
Н.контр.	Новаева		"

1.031 КЛ-2 2 27

Изделие закладное ДС5-17

Стадия	Лист	Листов
Р	1	1

ЛЕННИИПРОЕКТ ОКУ

Взам.инв. № | Подпись и дата | Инв.№ подл.

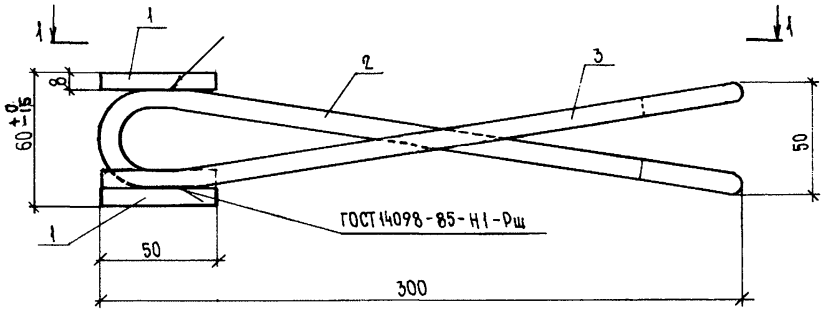

1 — 1

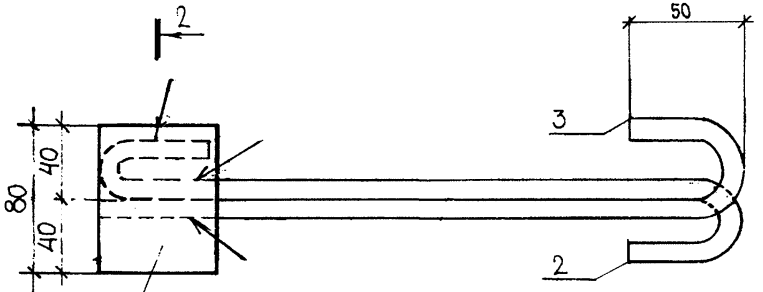

2 — 2

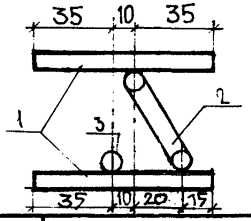

Часть 1

Согласовано

Взам.инв. №

Подпись и дата

Инв.№ подл.

Нач.отд.	Бунич		06.91
Гл.констр	Бунич		"
Рук.гр.	Бабина		"
Провер.	Боровицкая		"
Разработ.	Боровицкая		"
Исполнил	Нюхтикова		"
Н.контр.	Иовлева		"

1.031 КЛ-2 2 2.7 СБ

Изделие закладное ДС5-17 Сборочный чертеж

Стадия	Масса	Масштаб
Р	1.01	1:2
Лист 1	Листов 1	

Конструктивное изделие

ЛЕННИИПРОЕКТ ОКУ

Формат А4

Формат	Зона	Поз.	Обозначение	Наименование	Кол.	Примечание
				Документация		
А4			1.031 КЛ-2 2 28 СБ	Сборочный чертеж		
А4			ПЗ	Пояснительная записка		
				Детали		Масса 1 поз, кг
А4		1	1.031 КЛ-2 2 93	Пластина П-23	1	0.19
А4		2	125	Анкер А-11	2	0,15

Часть 1

Нач.отд	Бунич		06.91
Гл.констр.	Бунич		"
Рук.гр.	Бабина		"
Проверил	Боровицкая		"
Разработ	Боровицкая		"
Исполнил	Нюхтикова		"
Н.контр.	Ивлева		"

1.031 КЛ-2 2 28

Изделие закладное
ДС5-18

Стадия	Лист	Листов
Р	1	1

ЛЕННИИПРОЕКТ
ОКУ

Инв.№ подл. | Подпись и дата | Взам.инв.№

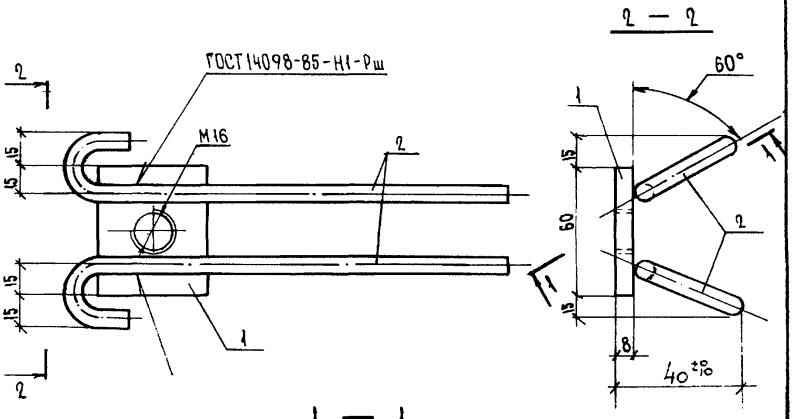

Часть 1

				1.031 КЛ-2 2 28 СБ		
Нач.отд.	Бунич		06.91	Изделие закладное ДС5-18 Сборочный чертеж	Стадия: Р	Масса: 0.49	Масштаб: 1:2
Гл.констр	Бунич		"		Лист 1	Листов 1
Рук.гр.	Бабина		"			
Провер.	Боровицкая		"			
Разработ	Боровицкая		"	Конструктивное изделие	ЛЕННИИПРОЕКТ ОКУ	
Исполнил	Нюхтикова		"			
Н.контр.	Ковлева		"			

Согласовано

Взам.инв. №

Подпись и дата

Инв.№ подл.

Формат	Зона	Поз.	Обозначение	Наименование	Кол.	Примечание
				Документация		
А4			1.031 КЛ-2 2 29 СБ	Сборочный чертеж		
А4			ПЗ	Пояснительная записка		
				Детали		Масса 1 поз. кг
А4		1	1.031 КЛ-2 2 77	Пластина П-7	1	0.10
А4		2	117	Анкер А-3	1	0.13

Часть 1

Нач. отд.	Бунич		06.91
Гл. конс.	Бунич		"
Рук. гр.	Бабина		"
Провер.	Бабина		"
Разраб.	Боровицкая		"
Исполн.	Боровицкая		"
Н. контр.	Ковалева		"

1.031 КЛ-2 2 29

Изделие закладное ДС5-20

Стадия	Лист	Листов
Р	1	1

ЛЕННИИПРОЕКТ ОКУ

Инв. № подл. | Подпись и дата | Взам. инв. №

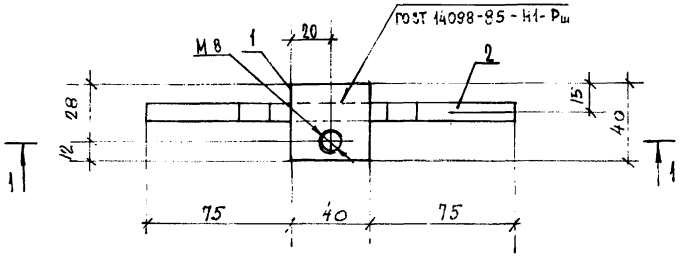

1 — 1

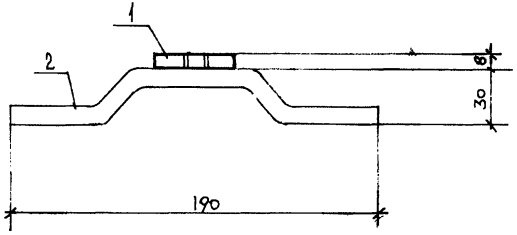

Часть 1

				1.031 КЛ-2 2 29 СБ		
Нач.отд.	БУНИЧ		06.91	Изделие закладное ДС5-20 Сборочный чертеж	Стадия	Масса	Масштаб
Гл. конс.	БУНИЧ		"		Р	0,23	1:2
Рук. гр	БАБИНА		"		Лист	Листов	
Провер.	ЕСЕЛЬСОН		"				
Разработ	БОРОВИЦКАЯ		"	Конструктивное изделие	ЛЕННИИПРОЕКТ ОКУ		
Исполнил	БОРОВИЦКАЯ		"				
Н.контр.	ИОВЛЕВА		"				

Согласовано

Взам.инв. №

Подпись и дата

Инв.№ подл.

Т-570

Формат А4

Формат	Зона	Поз.	Обозначение	Наименование	Кол.	Примечание
				ДОКУМЕНТАЦИЯ		
А4			1.031 КЛ-2 2 30 СБ	Сборочный чертеж		
А4			ПЗ	Пояснительная записка		
				ДЕТАЛИ		Масса 1 поз. кг
А4		1	1.031 КЛ-2 2 79	Пластина П-9	1	1.26
Б4		2		⌀10 AII ГОСТ 5781-82 ℓ=360	2	0.22
А4		3	80	Пластина П-10	1	0.10

Часть 1

Нач. отд.	Бунич		06.91	1. 031 КЛ-2 2 30	
Гл. конст.	Бунич		"		
Рук. гр.	Бабина		"		
Провер.	Есельсон		"	Изделие закладное ДС5-26	Стадия: Р; Лист: 1; Листов: 1
Разраб.	Боровицкая		"		
Исполн.	Боровицкая		"		
Н. контр.	Иовлева		"		ПЕННИИПРОЕКТ ОКУ

Инв. № подл. | Подпись и дата | Взам. инв. №

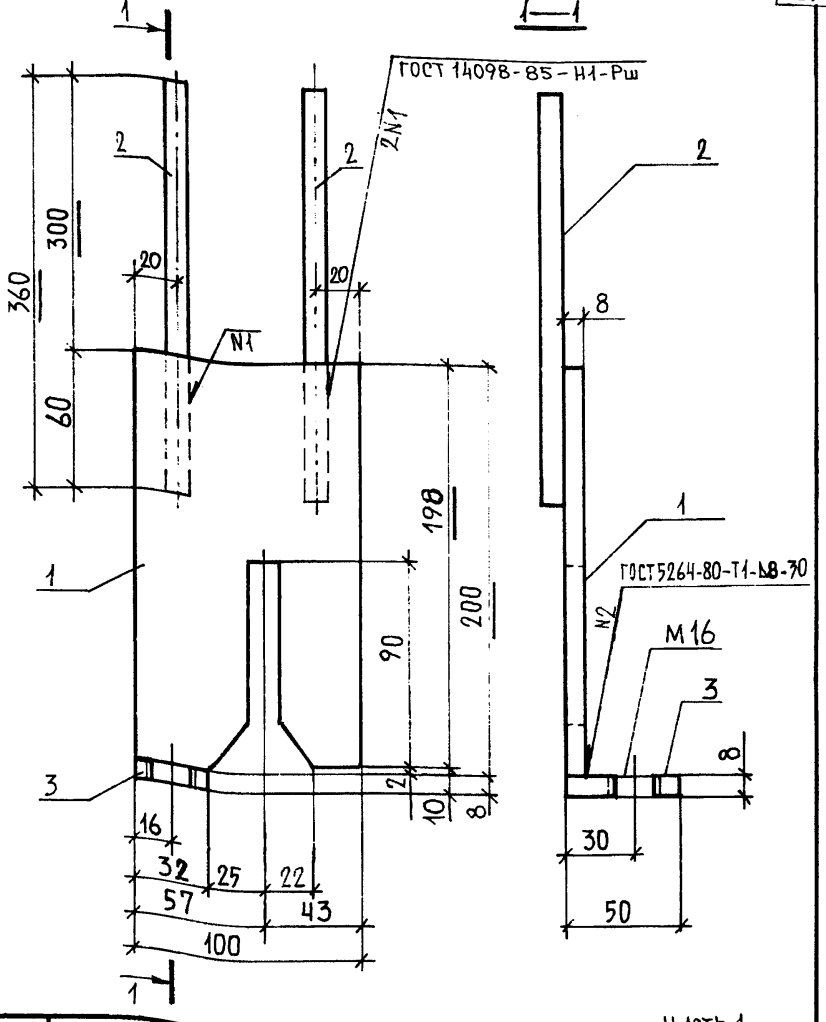

Часть 1

		1.031 КЛ-2 2 30 СБ	
Нач. отд.	Бунич	Изделие закладное ДС5-26 Сборочный чертеж	Стадия: Р; Масса: 1.80; Масштаб: 1:2; Лист 1; Листов 1
Гл. конст.	Бунич		
Рук. гр.	Бабина		
Провер.	Есельсон		
Разработ	Боровицкая	Конструктивное изделие	ЛЕННИИПРОЕКТ ОКУ
Исполнил	Боровицкая		
Н. контр.	Иовлева		

Согласовано

Взам. инв. №

Подпись и дата

Инв. № подл.

Т-570

Формат А4

Формат	Зона	Поз.	Обозначение	Наименование	Кол.	Примечание
				Документация		
А4			1.031 КЛ-2 2 31 СБ	Сборочный чертеж		
А4			ПЗ	Пояснительная записка		
				Детали		Масса 1 поз. кг
А4		1	1.031 КЛ-2 2 81	Пластина П-11	1	2.56
Б.Ч.		2		ф10 А II ГОСТ 5781-82 ℓ=360	2	0.22
Б.Ч.		3	118	Анкер А-4	2	0.23

Часть 1

Нач. отд.	Бунич		06.91
Гл. конс.	Бунич		"
Рук. гр.	Бабина		"
Провер.	Есельсон		"
Разраб.	Боровицкая		"
Исполн.	Боровицкая		"
Н. контр.	Иовлева		"

1. 031 КЛ-2 2 31

Изделие закладное ДС5-27

Стадия	Лист	Листов
Р	1	1

ЛЕННИИПРОЕКТ ОКУ

Взам. инв. № | Подпись и дата | Инв. № подл.

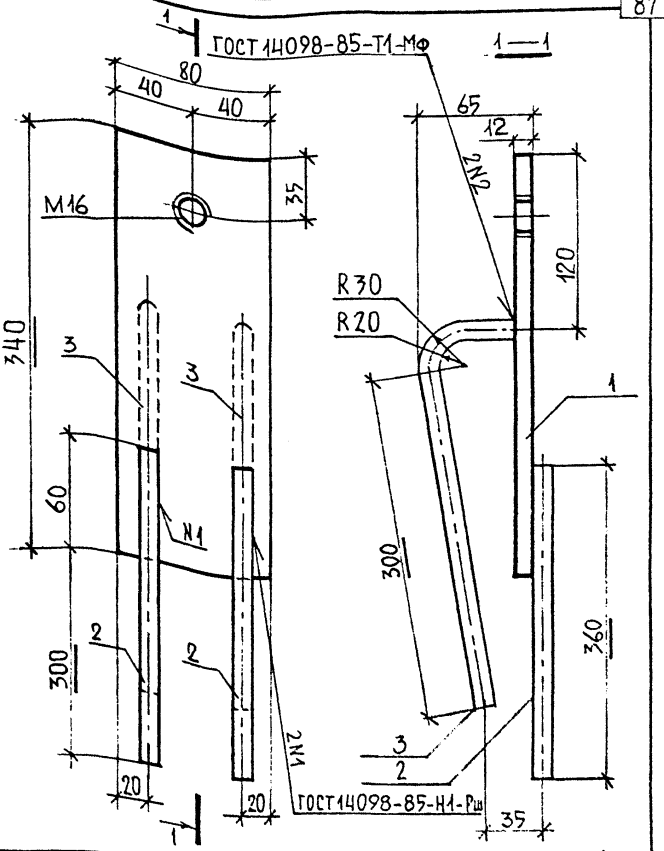

Часть 1

Согласовано

Взам.инв. №

Подпись и дата

Инв.№ подл.

Нач.отд.	Бунич		
Гл.конс.	Бунич		
Рук.гр.	Бабина		
Провер.	Есельсон		
Разработ.	Боробицкая		
Исполнил	Боробицкая		
Н.контр.	Новлева		

1.031 КЛ-2	2	31 СБ	
Изделие закладное ДС5-27 Сборочный чертеж	Стадия	Масса	Масштаб
	Р	3,46	1:2
	Лист 1	Листов 1	
Конструктивное изделие	ЛЕННИИПРОЕКТ ОКУ		

Т-570

Формат А4

Формат	Зона	Поз.	Обозначение	Наименование	Кол.	Примечание
				ДОКУМЕНТАЦИЯ		
А4			1.031.КЛ-2 2 СБ	Сборочный чертеж		
А4			ПЗ	Пояснительная записка		
				ДЕТАЛИ		Масса 1поз. кг
А4		1	1.031 КЛ-2 2 112	Пластина П-45	2	0.63
Б.Ч		2		ф8 А1 ГОСТ 5781-82 ℓ=245	2	0.10
Б.Ч		3		ф12 А1 ГОСТ 5781-82 ℓ=155	2	0.14

Часть 1

Нач.отд	Бунич		08.91	1.031 КЛ-2 2 32
Гл.конс	Бунич		"	
Рук.гр	Бабина		"	Стадия: Р; Лист: ; Листов: 1
Провер	Бабина		"	Изделие закладное Дс7-3
Разраб	Счастливая		"	ЛЕННИИПРОЕКТ ОКУ
Исполн	Счастливая		"	
Н.контр	Бунич		"	

Инв.№ подл. | Подпись и дата | Взам.инв. №

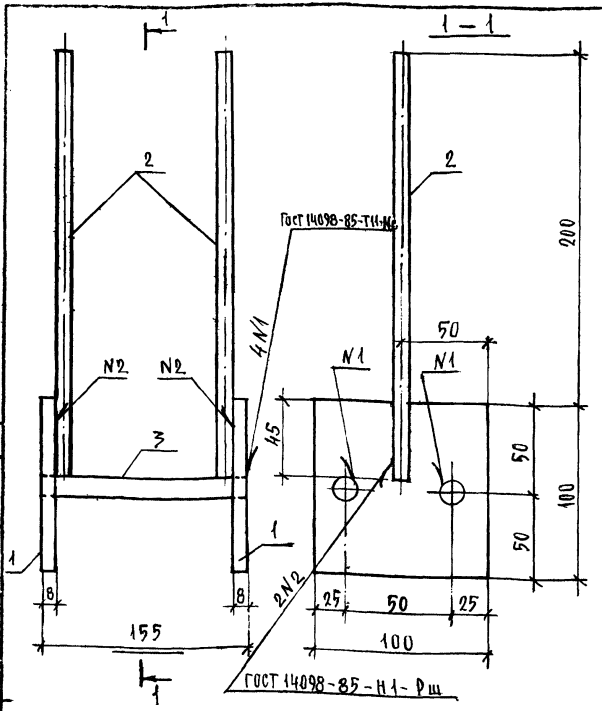

Изм	№ уч.	Лист	№ докум.	Дата	Подп.	Фамилия	Н.контр. Подп.	Н.контр. Фамилия

Часть 1

1.031 КЛ-2 2 32 СБ

НАЧ.ОТД.	БУНИЧ		06.91
ГА.КОНСТ.	БУНИЧ		"
РУК.ГР.	БАБИНА		"
Провер.	БАБИНА		"
РАЗРАБ.	СЧАСТЛИВАЯ		"
Исполнил	СЧАСТЛИВАЯ		"
Н.КОНТР.	БУНИЧ		"

ИЗДЕЛИЕ ЗАКЛАДНОЕ ДС 7-3
СБОРОЧНЫЙ ЧЕРТЕЖ

КОНСТРУКТИВНОЕ ИЗДЕЛИЕ

Стадия	Масса	Масштаб
Р	1.74	1:2

Лист | Листов 1

ЛЕННИИПРОЕКТ ОКУ

Согласовано

Взам.инв. №

Подпись и дата

Инв.№ подл.

Т-570 и1 Ленниипроект РТП. Зак 108 тир 500 27.03.89 Формат А4

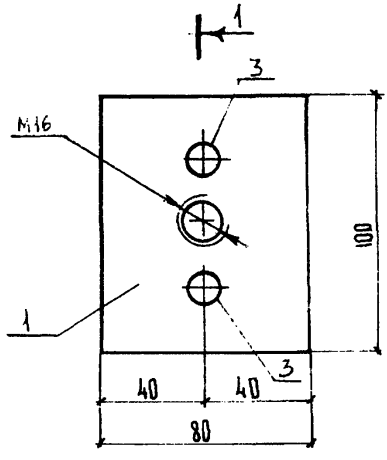

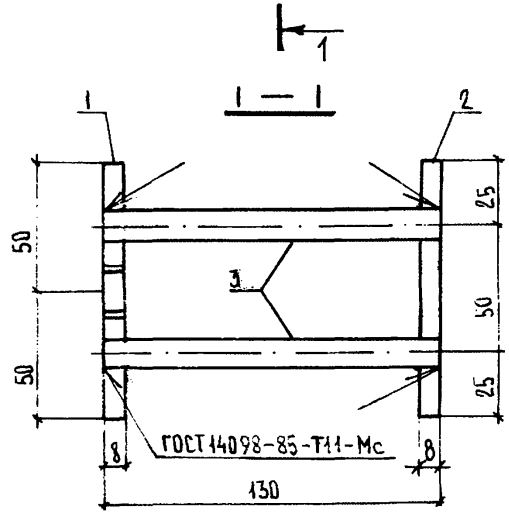

Часть 1

Согласовано

Взам.инв. №

Подпись и дата

Инв.№ подл.

Нач.отд.	Бунич		06.91
Гл.констр.	Бунич		"
Рук.гр.	Бабина		"
Провер.	Боровицкая		"
Разработ.	Боровицкая		"
Исполнил	Тронова		"
Н.контр.	Новикова		"

1.031 КЛ-2 2 ЗЗ СБ

Изделие закладное
ДС11-2
Сборочный чертеж

Стадия	Масса	Масштаб
Р	1,24	1:2
Лист 1	Листов 1	

Расчетное изделие

ЛЕННИИПРОЕКТ
ОКУ

Т-570

Формат А4

Формат	Зона	Поз.	Обозначение	Наименование	Кол.	Примечание
				Документация		
А4			1.031 КЛ-2 2 33 СБ	Сборочный чертеж		
А4			ПЗ	Пояснительная записка		
				Детали		Масса ед. кг
А4		1	1.031 КЛ-2 2 83	Пластина П-13	1	0,50
А4		2	84	Пластина П-14	1	0,50
Б4		3		⌀ 12 А III ГОСТ 5781-82 ℓ=130	2	0,12

Часть 1

Нач. отд.	Бунич		06.91
Гл. констр.	Бунич		"
Рук. гр.	Бабина		"
Проверил	Боровицкая		"
Рассчит.	Еселевич		"
Исполнил	Громова		"
Н. контр.	Бабина		"

1.031 КЛ-2 2 33

Изделие закладное

ДС11 2

Стадия	Лист	Листов
Р	3	

ЛЕННИИПРОЕКТ

Инв. № подл. | Подпись и дата | Взам. инв. №

Формат	Зона	Поз.	Обозначение	Наименование	Кол.	Примечание
				ДОКУМЕНТАЦИЯ		
А4			1.031 КЛ-2 2 34 СБ	Сборочный чертеж		
А4			ПЗ	Пояснительная записка		
				ДЕТАЛИ		Масса 1поз. кг
А4		1	1.031 КЛ-2 2 83	Пластина П-13	1	0.50
А4		2	84	Пластина П-14	1	0,50
Б4		3		⌀12 АIII ГОСТ 5781-82 ℓ=1.55	2	0,4

Часть 1

Нач.отд.	Бунич		06.91
Гл.констр.	Бунич		"
Рук.гр.	Бабина		"
Проверил	Боровицкая		"
Рассчит.	Есельсон		"
Исполнил	Гранова		"
Н.контр.	Новлева		"

1.031 КЛ-2 2 34

Изделие закладное ДС11-2А

Стадия	Лист	Листов
Р	1	1

ЛЕННИИПРОЕКТ ОКУ

Взам.инв.№ | Подпись и дата | Инв.№ подл.

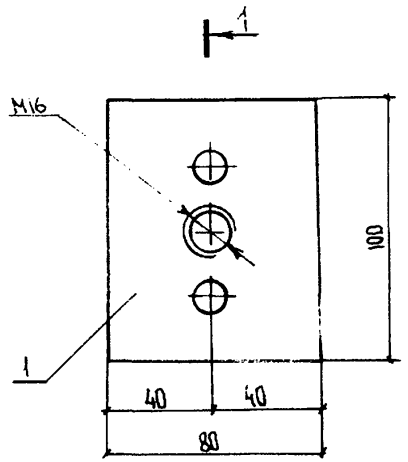

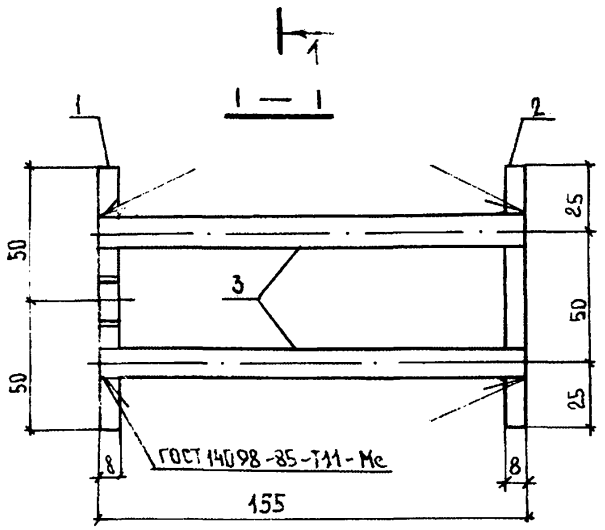

Часть 1

				1.031 КЛ-2 2 34 СБ			
Нач.отд.	Бунич		06.91	Изделие закладное ДС11-2А Сборочный чертеж	Стадия	Масса	Масштаб
Гл.констр.	Бунич		"		Р	1,28	1:2
Рук.гр.	Бабина		"		Пист 1	Листов 1	
Провер.	Боровицкая		"				
Разработ.	Боровицкая		"	Расчетное изделие	ЛЕННИИПРОЕКТ ОКУ		
Исполнил.	Громова		"				
Н.контр.	Новлева		"				

Согласовано

Взам.инв.№

Подпись и дата

Инв.№ подл.

Т-570

Формат А4

Формат	Зона	Поз.	Обозначение	Наименование	Кол.	Примечание
				Документация		
А4			1.031 КЛ-2 2 35 СБ	Сборочный чертеж		
А4			ПЗ	Пояснительная записка		
				Детали		Масса 1 поз. кг
А4		1	1.031 КЛ-2 2 83	Пластина П-13	1	0.50
А4		2	84	Пластина П-14	1	0.50
Б4		3		Ø12 AIII ГОСТ5781-82 С=200	2	0.18

Часть 1

Нач.отд.	Бунич		06.91	1.031 КЛ-2 2 35		
Гл.констр.	Бунич		"			
Рук.гр.	Бабина		"			
Проверил	Борровицкая		"	Изделие закладное ДС11-26		
Расчит.	Есельсон		"			
Исполнил	Громова		"			
Н.контр.	Иовлева		"			

Стадия	Лист	Листов
Р	1	1

ЛЕННИИПРОЕКТ
ОКУ

Подпись и дата | Взам.инв.№ | Инв.№ подл.

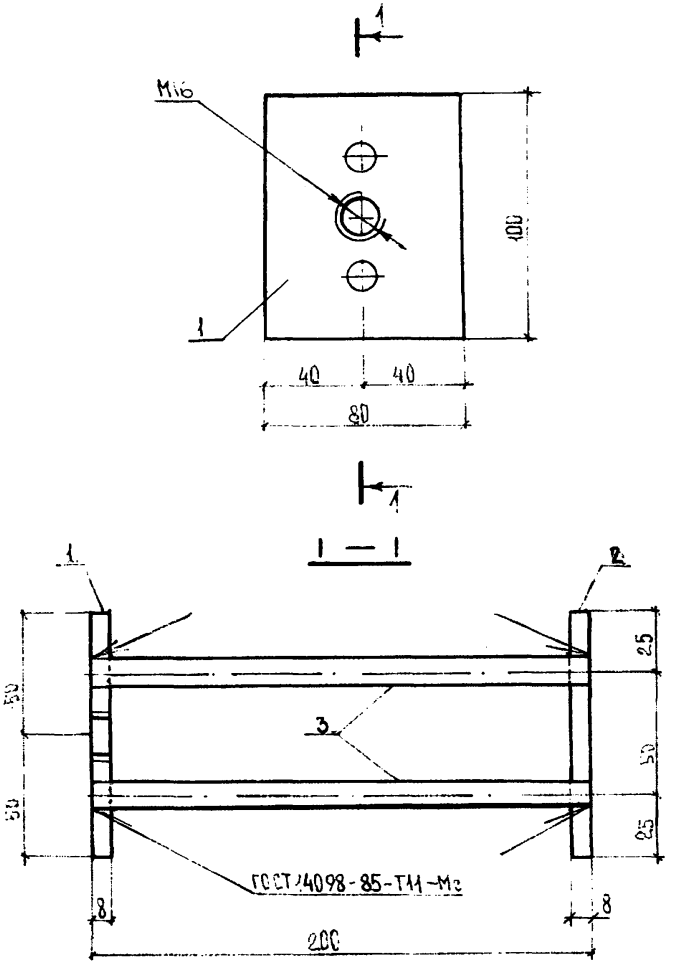

Часть 1

				1.031 КЛ-2	2	35 СБ
Н.контр.	Бунич		06.91	Изделие закладное АС11-26 Сборочный чертеж	Стадия: Р	Масса: 1,36	Масштаб: 1:2
Гл.конст.	Бунич		"		Лист 1	Листов 1
Рук.гр.	Бабина		"			
Провер.	Боровицкая		"			
Разработ	Боровицкая		"	Расчетное изделие	ЛЕННИИПРОЕКТ ОКУ	
Исполнил	Громова		"			
Н.контр.	Ковалева		"			

Согласовано

Взам.инв. №

Подпись и дата

Инв.№ подл.

Т-570

Формат А4

Формат	Зона	Поз.	Обозначение	Наименование	Кол.	Примечание
				Документация		
А4			1.031 КЛ-2 2 36 СБ	Сборочный чертеж		
А4			ПЗ	Пояснительная записка		
				Детали		Масса 1поз. кг
А4		1	1.031 КЛ-2 2 83	Пластина П-13	1	0,50
А4		2	84	Пластина П-14	1	0,50
Б.Ч.		3		∅12 А III ГОСТ 5781-82 ℓ=80	2	0,07

Часть 1

Нач. отд.	Бунич		0691	1.031 КЛ-2 2 36	
Гл. констр.	Бунич		"		
Рук. гр.	Бабина		"		
Проверил	Боровицкая		"	Изделие закладное ДСИ-28	Стадия: Р; Лист: 1; Листов: 1
Рассчит.	Еселевич		"		
Исполнил	Гронова		"		ЛЕННИИПРОЕКТ ОКЗ
Н. контр.	Новлева		"		

Подпись и дата | Взам. инв. № | Инв. № подл.

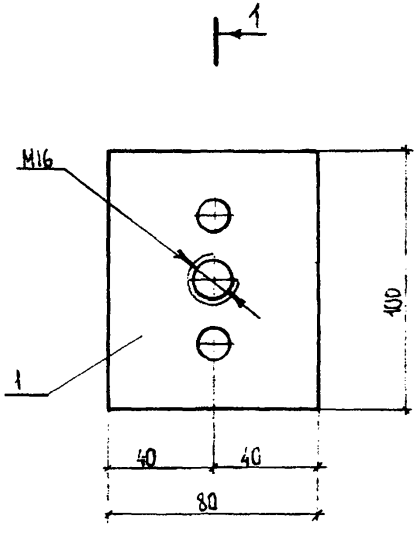

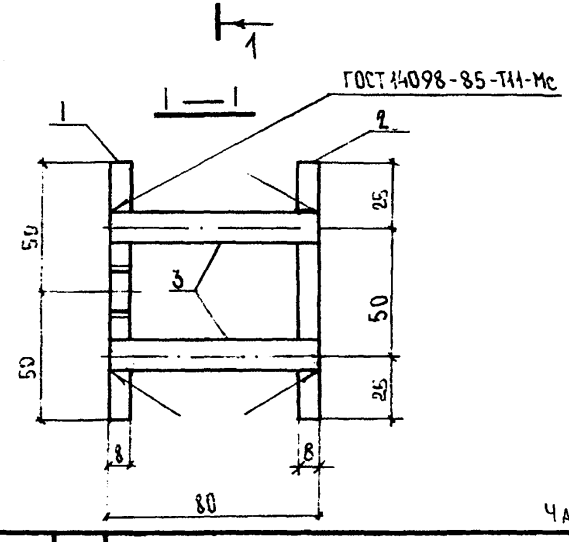

Часть 1

Согласовано

Взам.инв. №

Подпись и дата

Инв.№ подл.

Нач.отд.	Бунич		0691
Гл.констр.	Бунич		"
Рук.гр.	Баейна		"
Провер.	Боровицкая		"
Разработ	Боровицкая		"
Исполнил	Громова		"
Н.контр.	Новлева		"

1.031 КА-2 2 36 СБ

Изделие закладное ДС11-2В

Сборочный чертеж

Расчетное изделие

Стадия	Масса	Масштаб
Р	1,14	1:2
Лист	Листов	
	1	

ЛЕННИИПРОЕКТ ОКУ

Т-570

Формат А4

Формат	Зона	Поз.	Обозначение	Наименование	Кол.	Примечание
				Документация		
А4			1.031 КЛ-2 2 37 СБ	Сборочный чертеж		
А4			ПЗ	Пояснительная записка		
				Детали		Масса 1 изд. кг
А4		1	1.031 КЛ-2 2 83	Пластина П-13	1	0,50
А4		2	84	Пластина П-14	1	0,50
Б4		3		ф12 А III ГОСТ 5781-82 ℓ=100	2	0,09

Часть 1

Нач. отд.	Бунич		06.91
Гл. констр.	Бунич		"
Рук. гр.	Бабина		"
Провер.	Боровицкая		"
Рассчит.	ЕСЕЛЬСОН		"
Исполнил	Громова		"
Н. контр.	Новлева		"

1.031 КЛ-2 2 37

Изделие закладное ДС11-2Т

Стадия	Лист	Листов
Р	1	1

ЛЕННИИПРОЕКТ ОКУ

Инв. № подл. | Подпись и дата | Взам. инв. №

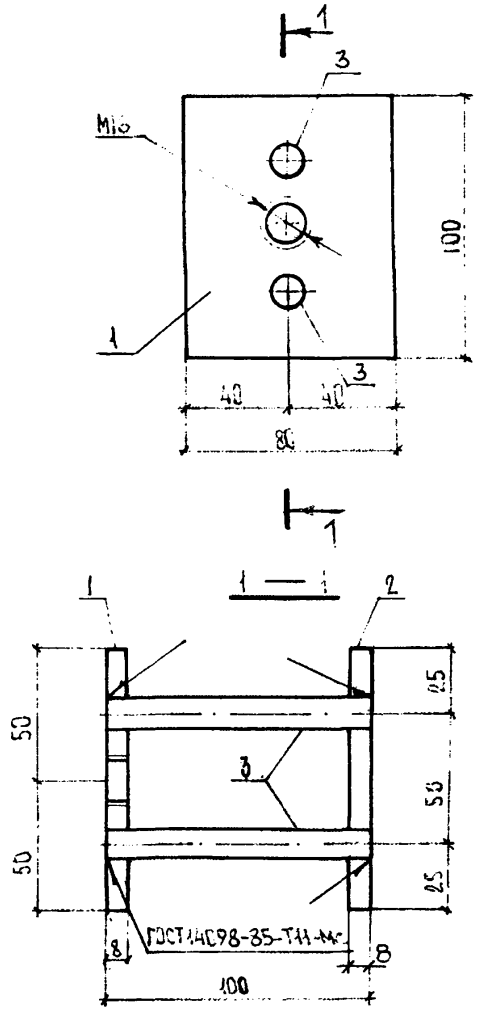

Часть 1

				1.031 КА-2 2		37 СБ
Нач.отд.	Бунин		06.91	Изделие закладное	Стадия	Масса	Масштаб
Гл.констр.	Бунич		"	ДС 11-2Г	Р	1,18	1:2
Рук.гр.	Бабина		"	Сборочный чертеж	Лист 1	Листов 1	
Провер.	Боровицкая		"				
Разработ.	Боровицкая		"	Расчетное изделие	ЛЕННИИПРОЕКТ ОКУ		
Исполнил	Громова		"				
Н.контр.	Иовлева		"				

Согласовано

Взам.инв. №

Подпись и дата

Инв.№ подл.

Т-570

Формат А4

Формат	Зона	Поз.	Обозначение	Наименование	Кол.	Примечание
				ДОКУМЕНТАЦИЯ		
А4			1.031 КЛ-2 2 38 СБ	СБОРОЧНЫЙ ЧЕРТЕЖ		
А4			ПЗ	ПОЯСНИТЕЛЬНАЯ ЗАПИСКА		
				ДЕТАЛИ		МАССА 1 поз. кг
А4		1	1.031 КЛ-2 2 82	ПЛАСТИНА П-12	2	0.63
Б.Ч		2		ф12А III ГОСТ 5781-82 ℓ=70	4	0.06
Б.Ч		3		ф 8А1 ГОСТ 5781-82 ℓ=420 (ФИКСАТОР)	2	0.137

Часть 1

Нач. отд.	Бунич		06.91	1.031 КЛ-2 2 38
Гл. констр.	Бунич		"	
Рук. гр.	Бабина		"	Изделие закладное ДС 11-3
Проверил	Боровицкая		"	
Рассчит.	Есельсон		"	
Исполнил	Нюхтикова		"	
Н. контр.	Новлева		"	

Стадия	Лист	Листов
Р	1	1

ЛЕННИИПРОЕКТ ОКУ

Взам. инв. №

Подпись и дата

Инв. № подл.

Формат А4 КЛ

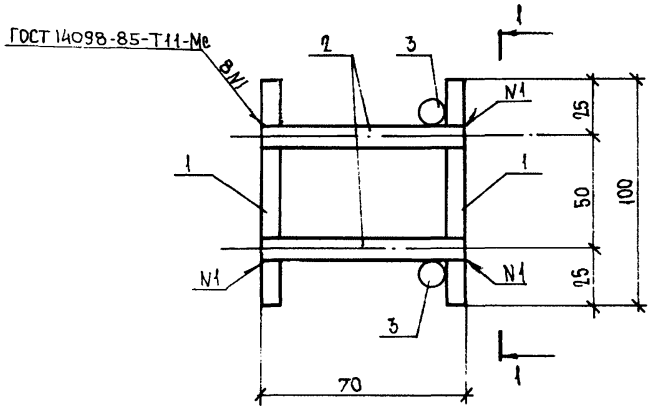

1 — 1

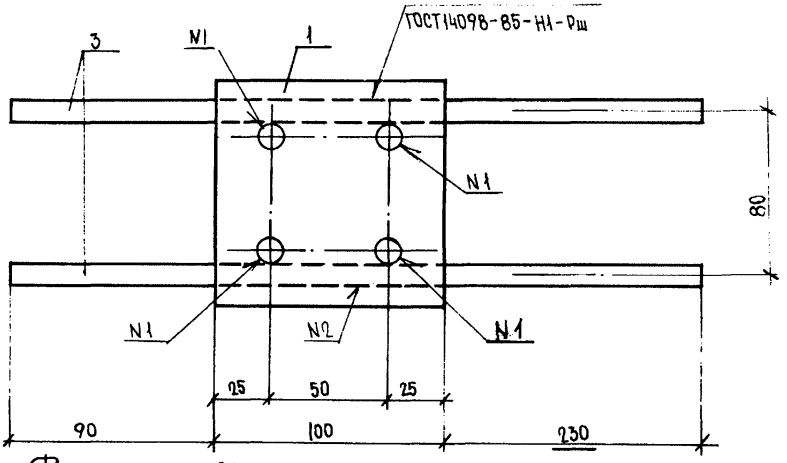

Фиксатор (поз.3) приварить к рабочей арматуре

Часть 1

Согласовано

Взам.инв. №

Подпись и дата

Инв.№ подл.

Нач.отд	Бунич		06.91
Гл.констр	Бунич		
Рук. гр	Бабина		
Провер.	Боровицкая		
Разработ.	Боровицкая		
Исполнил	Нюхтикова		
Н.контр	Новлева		

1.031 КЛ-2 2 38 СБ

Изделие закладное ДС 11-3 Сборочный чертеж

Расчетное изделие

Стадия	Масса	Масштаб
Р	1,84	1:2
Лист 1	Листов 1	

ЛЕННИИПРОЕКТ ОКУ

Т-570

Формат А4

Формат	Зона	Поз.	Обозначение	Наименование	Кол.	Примечание
				ДОКУМЕНТАЦИЯ		
А4			1.031 КЛ-2 2 39 СБ	Сборочный чертеж		
А4			ПЗ	Пояснительная записка		
				ДЕТАЛИ		Масса 1 поз. кг
А4	1		1.031 КЛ-2 2 141	Уголок У-2	2	3.39
А4	2		142	Уголок У-3	2	3.02
А4	3		119	Анкер А-5	12	0.12

Часть 1

Нач.отд.	Бунич		06.91	1.031 КЛ-2 2 39	
Гл.конс.	Бунич		"		
Рук.гр.	Бабкина		"		
Провер.	Есельсон		"	Изделие закладное	
Разраб.	Боровицкая		"		
Испол.	Боровицкая		"	ДС11-7	
Н.контр.	Иовлева		"		

Стадия	Лист	Листов
Р	1	1

ЛЕННИИПРОЕКТ СКУ

Взам.инв.№ | Подпись и дата | Инв.№ подл.

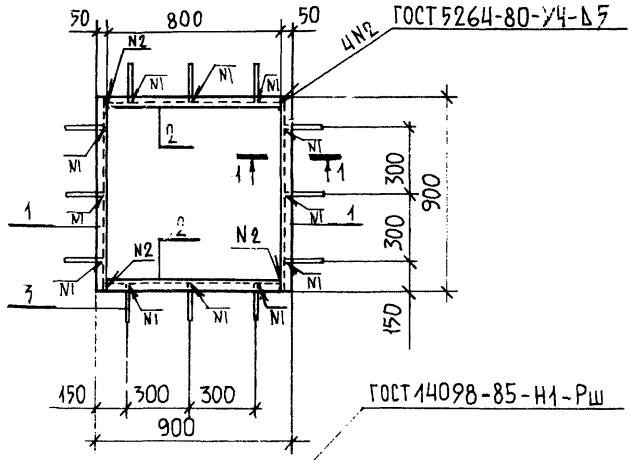

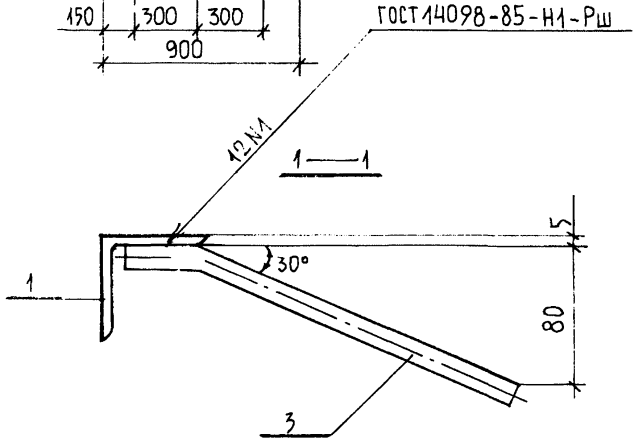

Часть 1

Согласовано

Взам.инв. №

Подпись и дата

Инв.№ подл.

				1.031 КЛ-2 2 39 СБ		
Нач.отд.	Бунич		06.91	Изделие закладное ДС11-7 Сборочный чертеж	Стадия	Масса	Масштаб
Гл.конст.	Бунич		"		Р	14.26	1:20 1:2
Рук.гр.	Белина		"		Лист 1	Листов 1	
Н.контр.	Сон		"				
Разработ	Боровицкая		"	Конструктивное изделие	ЛЕННИИПРОЕКТ ОКУ		
Исполнил	Боровицкая		"				
Н.контр.	Новлева		"				

gost.e-ecolog.ru

Формат А4