ТИПОВЫЕ КОНСТРУКЦИИ, ИЗДЕЛИЯ И УЗЛЫ ЗДАНИЙ И СООРУЖЕНИЙ

СЕРИЯ 5.407-88

УСТАНОВКА КОНСТРУКЦИЙ ДЛЯ ПРОКЛАДКИ КАБЕЛЕЙ

ЧЕРТЕЖИ МОНТАЖНЫЕ
ЧЕРТЕЖИ ИЗДЕЛИЙ

22802
ЦЕНА 6-15

gost.e-ecolog.ru

ТИПОВЫЕ КОНСТРУКЦИИ, ИЗДЕЛИЯ И УЗЛЫ ЗДАНИЙ И СООРУЖЕНИЙ

СЕРИЯ 5.407-88

УСТАНОВКА КОНСТРУКЦИЙ ДЛЯ ПРОКЛАДКИ КАБЕЛЕЙ

ЧЕРТЕЖИ МОНТАЖНЫЕ
ЧЕРТЕЖИ ИЗДЕЛИЙ

РАЗРАБОТАНЫ
ВНИПИ ТЯЖПРОМЭЛЕКТРОПРОЕКТ
имени ФБ.ЯКУБОВСКОГО
ГЛАВЭЛЕКТРОМОНТАЖ
МИНМОНТАЖСПЕЦСТРОЯ СССР

УТВЕРЖДЕНЫ И
ВВЕДЕНЫ В ДЕЙСТВИЕ
МИНМОНТАЖСПЕЦСТРОЕМ СССР
ПРОТОКОЛ ОТ 20.11.1987г.

Директор института — Ю.Г. Барыбин
Главный инженер института — М.Г. Зименков
Начальник технического отдела — Л.Б. Годгельф
Начальник отдела типового проектирования — И.И. Лигерман

© ЦИТП Госстроя СССР, 1988

Содержание

Обозначение	Наименование	Стр.
	Титульный лист	1
	Содержание	2...5
	Пояснительная записка	6
5.407-88. 10ТБ	Таблица выбора чертежей установки кабельных конструкций на стене и под перекрытием	7
5.407-88. 20ТБ	Таблица выбора чертежей установки кабельных конструкций в каналах и тоннелях	8
5.407-88. 30ВА	Ведомость изделий и материалов для изготовления электромонтажных конструкций и деталей в МЭЗ	9...17
5.407-88 40МЧ	Установка одиночной кабельной конструкции с полками на стене. Монтажный чертеж	18
5.407-88. 50МЧ	Установка одиночной кабельной конструкции с закладными подвесками на стене. Монтажный чертеж	19
5.407-88. 60МЧ	Установка одиночной односторонней кабельной конструкции с полками под перекрытием. Монтажный чертеж	20
5.407-88. 70МЧ	Установка одиночной двухсторонней кабельной конструкции с полками под перекрытием. Монтажный чертеж	21
5.407-88. 80МЧ	Установка одиночной сдвоенной кабельной конструкции с полками под перекрытием. Монтажный чертеж	22
5.407-88. 90МЧ	Установка одиночной кабельной конструкции с закладными подвесками под перекрытием. Монтажный чертеж	23
5.407-88. 100МЧ	Установка конструкций с кабельными полками в каналах глубиной 300...1200 мм. Монтажный чертеж.	24
5.407-88. 110МЧ	Установка конструкций с закладными подвесками в каналах глубиной 300...1200 мм. Монтажный чертеж	25
5.407-88. 120МЧ	Установка конструкций для крепления кабельных полок в тоннелях высотой 1800, 2100, 2400 мм. Монтажный чертеж	26
5.407-88. 130МЧ	Установка конструкций с коротышами для крепления кабельных полок в тоннелях высотой 1800, 2100, 2400 мм. Монтажный чертеж	27
5.407-88. 140МЧ	Установка конструкций для крепления закладных подвесок в тоннелях высотой 1800, 2100 мм. Монтажный чертеж	28
5.407-88. 150МЧ	Установка конструкций для крепления кабельных полок в тоннелях прямоугольного сечения высотой 1800, 2100, 2400 мм. Монтажный чертеж	29
5.407-88. 160	Настенная одиночная кабельная конструкция высотой 400 мм.	30

Содержание

Обозначение	Наименование	Стр.
5.407-88.170	Настенная одиночная кабельная конструкция высотой 600 мм	31
5.407-88.180	Настенная одиночная кабельная конструкция высотой 800 мм	32
5.407-88.190	Настенная одиночная кабельная конструкция высотой 1200 мм	33
5.407-88.200	Настенная одиночная кабельная конструкция высотой 200 мм с подвесками	34
5.407-88.210	Настенная одиночная кабельная конструкция высотой 400 мм с подвесками	35
5.407-88.220	Настенная одиночная кабельная конструкция высотой 600 мм с подвесками	36
5.407-88.230	Настенная одиночная кабельная конструкция высотой 800 мм с подвесками	37
5.407-88.240	Настенная одиночная кабельная конструкция высотой 1200 мм с подвесками	38
5.407-88.250	Потолочная одиночная односторонняя кабельная конструкция высотой 420 мм	39
5.407-88.260	Потолочная одиночная односторонняя кабельная конструкция высотой 620 мм	40
5.407-88.270	Потолочная одиночная односторонняя кабельная конструкция высотой 820 мм	41
5.407-88.280	Потолочная одиночная односторонняя кабельная конструкция высотой 1220 мм	42
5.407-88.290	Потолочная одиночная двухсторонняя кабельная конструкция высотой 420 мм	43
5.407-88.300	Потолочная одиночная двухсторонняя кабельная конструкция высотой 620 мм	44
5.407-88.310	Потолочная одиночная двухсторонняя кабельная конструкция высотой 820 мм	45
5.407-88.320	Потолочная одиночная двухсторонняя кабельная конструкция высотой 1220 мм	46
5.407-88.330	Потолочная сдвоенная одиночная кабельная конструкция высотой 410 мм	47
5.407-88.340	Потолочная сдвоенная одиночная кабельная конструкция высотой 610 мм	48
5.407-88.350	Потолочная сдвоенная одиночная кабельная конструкция высотой 810 мм	49
5.407-88.360	Потолочная сдвоенная одиночная кабельная конструкция высотой 1210 мм	50
5.407-88.370	Потолочная одиночная односторонняя кабельная конструкция высотой 415 мм с подвесками	51

Содержание

Обозначение	Наименование	Стр.
5.407-88.380	Потолочная одиночная двухсторонняя кабельная конструкция высотой 415мм с подвесками	52
5.407-88.390	Конструкция кабельная одиночная для установки в каналах глубиной 300мм	53
5.407-88.400	Конструкция кабельная одиночная для установки в каналах глубиной 450мм	54
5.407-88.410	Конструкция кабельная одиночная для установки в каналах глубиной 800мм	55
5.407-88.420	Конструкция кабельная одиночная для установки в каналах глубиной 900мм	
5.407-88.430	Конструкция кабельная одиночная для установки в каналах глубиной 1200мм	57
5.407-88.440	Конструкция кабельная одиночная с подвесками для установки в каналах глубиной 300мм	58
5.407-88.450	Конструкция кабельная одиночная с подвесками для установки в каналах глубиной 450мм	59
5.407-88.460	Конструкция кабельная одиночная с подвесками для установки в каналах глубиной 600мм	60
5.407-88.470	Конструкция кабельная одиночная с подвесками для установки в каналах глубиной 900мм	61
5.407-88.480	Конструкция кабельная одиночная с подвесками для установки в каналах глубиной 1200мм	62
5.407-88.490	Кабельная конструкция высотой 1600мм для установки в тоннелях	63
5.407-88.500	Кабельная конструкция высотой 1800мм для установки в тоннелях	64
5.407-88.510	Кабельная конструкция высотой 2200мм для установки в тоннелях	65
5.407-88.520	Кабельная конструкция с коротышами высотой 1600мм для установки в тоннелях	66
5.407-88.530	Кабельная конструкция с коротышами высотой 1800мм для установки в тоннелях	67
5.407-88.540	Кабельная конструкция с коротышами высотой 2200мм для установки в тоннелях	68
5.407-88.550	Кабельная конструкция высотой 1600мм для подвесок для установки в тоннелях	69
5.407-88.560	Кабельная конструкция высотой 1800мм для подвесок для установки в тоннелях	69
5.407-88.570	Кабельная конструкция высотой 1600мм для установки в тоннелях прямоугольного сечения	70
5.407-88.580	Кабельная конструкция высотой 1800мм для установки в тоннелях прямоугольного сечения	71

Копировал Сергеева Формат А3

Обозначение	Наименование	Стр.
5.407-88.590	Кабельная конструкция высотой 2200мм для установки в тоннелях прямоугольного сечения	72
5.407-88.600	Настенный блок кабельных конструкций с полками	73
5.407-88.610	Настенный блок кабельных конструкций с подвесками	74
5.407-88.620	Потолочный односторонний блок кабельных конструкций с полками	75
5.407-88.630	Потолочный двухсторонний блок кабельных конструкций с полками	76
5.407-88.640	Потолочный двухсторонний блок кабельных конструкций с полками	77
5.407-88.650	Потолочный односторонний блок кабельных конструкций с подвесками	78
5.407-88.660	Потолочный двухсторонний блок кабельных конструкций с подвесками	79

Обозначение	Наименование	Стр.

Копировал Сергеева Формат А3

1. Исходные данные

В типовой серии рассмотрена установка кабельных конструкций для прокладки кабелей по стене, под перекрытием, в каналах и тоннелях.

Серия выполнена на основании типовой серии 3.006.1-2/82 „Сборные железобетонные каналы и тоннели из лотковых элементов", разработанной Харьковским Промстрой-НИИпроект, 1985г.

2. Содержание

Серия содержит: таблицу выбора чертежей, ведомость изделий и материалов для изготовления электромонтажных конструкций и деталей в мастерских электромонтажных заготовок (МЭЗ), монтажные чертежи одиночных кабельных конструкций, а также чертежи одиночных и блочных кабельных конструкций, изготовляемых в МЭЗ.

3. Область применения

Серия предназначена для проектирования и установки кабельных конструкций при прокладке кабельных линий в кабельных сооружениях: тоннелях, кабельных этажах, каналах, производственных и электротехнических помещениях по стене, под перекрытием и т.п.

4. Основные положения

В серии приведены кабельные конструкции, собранные из изделий заводов Главэлектромонтажа.

Кабельные конструкции приняты с различными, но одинаковыми расстояниями между полками или закладными подвесками в пределах одной кабельной стойки или одного блока. При разных расстояниях между полками или закладными подвесками их количество и расположение определяют при конкретном проектировании.

Серия предусматривает сборку одиночных и блочных кабельных конструкций в МЭЗ или непосредственно в монтажной зоне.

Для кабельных тоннелей монтажные чертежи выполнены с учетом установки только стоек без полок количество и расстояние между которыми определяют при конкретном проектировании.

При применении кабельных конструкций из стоек и полок для вертикальной прокладки кабелей-полки следует приварить к стойкам.

Крепление кабельных конструкций к строительным основаниям принято с помощью скоб, привариваемых к закладным деталям или металлоконструкциям.

Кабельные конструкции, устанавливаемые на стене, под перекрытием, в канале приняты окрашенными. Кабельные конструкции, устанавливаемые в тоннелях по условиям среды приняты оцинкованными.

При соединении двух стоек (для получения ее длины отличной от стандартной) следует применять две скобы К1157У3.

Стойки заземляют через крепящие скобы К1157У3, которые приваривают к магистрали заземления проложенной в канале. При применении блоков кабельных конструкций (предпочтительный вариант) сваривают между собой общие связи (проганы) блоков, которые привариваются к магистрали заземления.

Кабельные конструкции для тоннелей приняты двух видов: для межцеховых тоннелей - приспенный (черт. 5.407- 120МЧ, 5.407- 140МЧ) для внутрицеховых тоннелей - отстоящие от стены для возможности выхода кабелей из тоннеля (черт. 5.407- 130МЧ, 5.407- 150МЧ).

Отдельные элементы кабельных конструкций после их приварки к закладным деталям должны быть окрашены эмалью ПФ115 серая, ГОСТ 6465-76, IV, У2.

С выпуском настоящей серии исключаются из числа действующих типовые серии 4.407-255, „Узлы и детали для прокладки кабелей", 5.407.2-2 „Изделия для прокладки кабелей" (для оцинкованных кабельных конструкций).

				5.407- 88. ПЗ		
					Стадия	Лист	Листов
					Р	1	
Нач. отд.	Лигерман			Пояснительная записка	ВНИИПТЯЖПРОМЭЛЕКТРОПРОЕКТ имени Ф.Б. ЯКУБОВСКОГО МОСКВА	
Н. контр.	Пухкшевич					
Гл. констр.	Пухкшевич					
Ст. инж.	Плохих					

22802 7

Копировал Бутылкина Формат А3

Установка		Эскиз	Обозначение чертежа			
Вид			Монтажного	Сборочного		
				H, мм	Конструкции	Блока
На стене	Одиночная конструкция	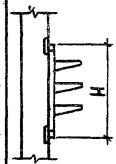	5.407-88.40мч	400	5.407-88.160	5.407-88.600
				600	5.407-88.170	
				800	5.407-88.180	
				1200	5.407-88.190	
		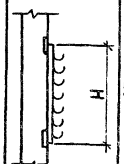	5.407-88.50мч	200	5.407-88.200	5.407-88.610
				400	5.407-88.210	
				600	5.407-88.220	
				800	5.407-88.230	
				1200	5.407-88.240	
Под перекрытием	Одиночная конструкция	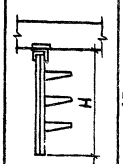	5.407-88.60мч	420	5.407-88.250	5.407-88.620
				620	5.407-88.260	
				820	5.407-88.270	
				1220	5.407-88.280	

Установка		Эскиз	Обозначение чертежа			
Вид			Монтажного	Сборочного		
				H, мм	Конструкции	Блока
Под перекрытием	Одиночная конструкция	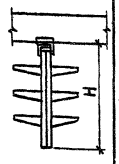	5.407-88.70мч	420	5.407-88.290	5.407-88.630
				620	5.407-88.300	
				820	5.407-88.310	
				1220	5.407-88.320	
	Сдвоенная конструкция	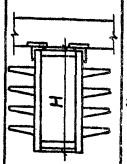	5.407-88.80мч	410	5.407-88.330	5.407-88.640
				610	5.407-88.340	
				810	5.407-88.350	
				1210	5.407-88.360	
	Одиночная конструкция	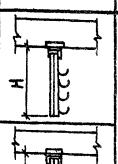	5.407-88.90мч	415	5.407-88.370	5.407-88.650
				415	5.407-88.380	5.407-88.660

Нач.отд.	Лигерман			5.407-88.10ТБ	
Н.контр.	Лукашевич		08.87	Таблица выбора чертежей установки кабельных конструкций на стене и под перекрытием	Стадия: Р; Лист: 1; Листов:
Гл.констр.	Лукашевич		08.87		ВНИПИ ТЯЖПРОМЭЛЕКТРОПРОЕКТ имени Ф.Б.ЯКУБОВСКОГО МОСКВА
Ст.инж.	Плохих		08.87		

Копировал Бутилкина

Формат А3

Установка		Эскиз	Обозначение чертежа			
Вид			H, мм	Монтажного	h, мм	Сборочного
В каналах из лотковых элементов	Одиночная конструкция	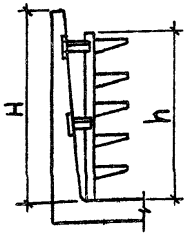	300	5.407-88.100МЧ	300	5.407-88.390
			450		400	5.407-88.400
			600		600	5.407-88.410
			900		800	5.407-88.420
			1200		1200	5.407-88.430
		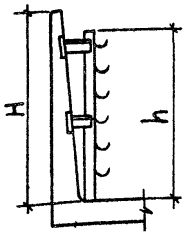	300	5.407-88.110МЧ	250	5.407-88.440
			450		400	5.407-88.450
			600		550	5.407-88.460
			900		850	5.407-88.470
			1200		1150	5.407-88.480
В тоннелях из лотковых элементов	Конструкция для установки кабельных полок	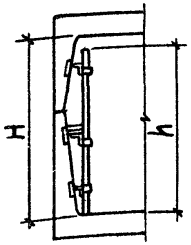	1800	5.407-88.120МЧ	1600	5.407-88.490
			2100		1800	5.407-88.500
			2400		2200	5.407-88.510

Установка		Эскиз	Обозначение чертежа			
Вид			H, мм	Монтажного	h, мм	Сборочного
В тоннелях из лотковых элементов	Конструкция для установки кабельных полок	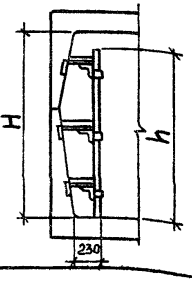	1800	5.407-88.130МЧ	1600	5.407-88.520
			2100		1800	5.407-88.530
			2400		2200	5.407-88.540
		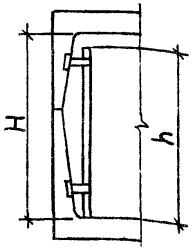	1800	5.407-88.140МЧ	1600	5.407-88.550
			2100		1800	5.407-88.560
В тоннелях прямоугольного сечения	Конструкция для установки кабельных полок	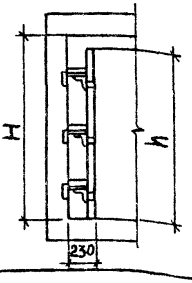	1800	5.407-88.150МЧ	1600	5.407-88.570
			2100		1800	5.407-88.580
			2400		2200	5.407-88.590

Нач.отд.	Лигерман		
Н.контр.	Лукашевич		08.87
Гл.констр.	Лукашевич		
Ст.инж.	Плохих		08.87

5.407-88.20ТБ

Таблицы выбора чертежей установки кабельных конструкций в каналах и тоннелях

Стадия	Лист	Листов
Р	1	1

ВНИПИ ТЯЖПРОМЭЛЕКТРОПРОЕКТ имени ФЕДЯКУБОВСКОГО МОСКВА

22802 9

Копировал Бутылкина Формат А3

Наименование и техническая характеристика изделия, материала	Тип, марка	Ед. изм.	Количество по обозначению 5.407-88. -160 порядковый номер и исполнение								-110													
			-	01	02	03	04	05	06	07	-	01	02	03	04	05	06	07	08	09	10	11	12	13	14
Изделия ГЭМ																								
Стойка кабельная. ТУ36-1496-82	К1150УЗ	шт.	1	1	1	1	1	1	1	1														
Стойка кабельная. ТУ36-1496-82	К1151УЗ	шт.									1	1	1	1	1	1	1	1	1	1	1	1	1	1
Полка. ТУ36-1496-82	К1160УЗ	шт.	2	2							3	3	2	2										
Полка. ТУ36-1496-82	К1161УЗ	шт.			2	2									3	3	2	2						
Полка. ТУ36-1496-82	К1162УЗ	шт.					2	2											3	3	2	2		
Полка. ТУ36-1496-82	К1163УЗ	шт.							2	2													3	3	2
Скоба	К1157УЗ	шт.	2	2	2	2	2	2	2	2	2	2	2	2	2	2	2	2	2	2	2	2	2	2	2

Наименование и техническая характеристика изделия, материала	Тип, марка	Ед. изм.	Количество по обозначению 5.407-88. -170 порядковый номер и исполнение								-180							-190						
			15	-	01	02	03	04	05	06	07	08	09	10	11	12	13	14	15	-	01	02	03	04	05
Изделия ГЭМ																									
Стойка кабельная. ТУ36-1496-82	К1151УЗ	шт.	1																						
Стойка кабельная. ТУ36-1496-82	К1152УЗ	шт.		1	1	1	1	1	1	1	1	1	1	1	1	1	1	1	1						
Стойка кабельная ТУ36-1496-82	К1153УЗ	шт.																		1	1	1	1	1	1
Полка. ТУ36-1496-82	К1160УЗ	шт.		5	4	3	3																		
Полка. ТУ36-1496-82	К1161УЗ	шт.						5	4	3	3														
Полка. ТУ36-1496-82	К1162УЗ	шт.										5	4	3	3										
Полка. ТУ36-1496-82	К1163УЗ	шт.	2													5	4	3	3						
Скоба	К1157УЗ	шт.	2	2	2	2	2	2	2	2	2	2	2	2	2	2	2	2	2	2	2	2	2	2	2

Нач. отд.	Лиерман		
Н. контр.	Лукашевич		08.87
Гл. констр.	Лукашевич		
Ст. инж.	Плохих		08.87

5.407-88.30ВА

Ведомость изделий и материалов для изготовления электромонтажных конструкций и деталей в МЭЗ

Стадия	Лист	Листов
Р	1	

ВНИИПИ ТЯЖПРОМЭЛЕКТРОПРОЕКТ имени Ф.Э. ЯКУБОВСКОГО МОСКВА

22802 10

Копировал Бутылкина Формат А3

Наименование и техническая характеристика изделия, материала	Тип, марка	Ед. изм.	Количество по обозначению 5.407-88.										порядковый номер и исполнение												
			06	07	08	09	10	11	12	13	14	15	-200	01	02	-210	01	02	-220	01	02	-230	01	02	
Изделия ГЭМ																									
Стойка кабельная. ТУ36-1496-82	К1153У3	шт.	1	1	1	1	1	1	1	1	1	1													
Полка. ТУ36-1496-82	К1160У3	шт.																							
Полка. ТУ36-1496-82	К1161У3	шт.	5	4																					
Полка. ТУ36-1496-82	К1162У3	шт.			7	6	5	4																	
Полка. ТУ36-1496-82	К1163У3	шт.							7	6	5	4													
Скоба	К1157У3	шт.	2	2	2	2	2	2	2	2	2	2													
Швеллер. ТУ36-1434-82	К347У2	м.											0,2	0,2	0,2	0,4	0,4	0,4	0,6	0,6	0,6	0,8	0,8	0,8	
Подвеска закладная	К340У2	шт.											4			9			14			19			
Подвеска закладная	К341У2	шт.												2			5			7			10		
Подвеска закладная	К342У2	шт.													2			3			5			7	

Наименование и техническая характеристика изделия, материала	Тип, марка	Ед. изм.	Количество по обозначению 5.407-88.										порядковый номер и исполнение												
			-240	01	02	-250	01	02	03	04	05	06	-260	01	02	03	04	05	06	07	08	09	10	11	12
Изделия ГЭМ																									
Стойка кабельная. ТУ36-1496-82	К1150У3	шт.				2	2	2	2	2	2	2													
Стойка кабельная. ТУ36-1496-82	К1151У3	шт											2	2	2	2	2	2	2	2	2	2	2	2	2
Полка. ТУ36-1496-82	К1160У3	шт.				2	2						3	3	2	2									
Полка. ТУ36-1496-82	К1161У3	шт.						2	2								3	3	2	2					
Полка. ТУ36-1496-82	К1162У3	шт.								2	2										3	3	2	2	
Полка. ТУ36-1496-82	К1163У3	шт.										2													3
Швеллер. ТУ36-1434-82	К347У2	м	1,2	1,2	1,2																				
Подвеска закладная	К340У2	шт.	29																						
Подвеска закладная	К341У2	шт.		15																					
Подвеска закладная	К342У2	шт.			10																				
Материалы																									
Уголок $\frac{Б\text{-}50\times50\times5\ ГОСТ\ 8509\text{-}86}{В\ Ст\ 3КП2\text{-}II\ 535\text{-}79^*}$		кг.				0,2	0,2	0,2	0,2	0,2	0,2	0,2	0,2	0,2	0,2	0,2	0,2	0,2	0,2	0,2	0,2	0,2	0,2	0,2	0,2
Уголок $\frac{Б\ 63\times63\times6\ ГОСТ\ 8509\text{-}86}{В\ Ст.3КП2\text{-}II\ 535\text{-}79^*}$		кг.				1,4	1,4	1,4	1,4	1,4	1,4	1,4	1,4	1,4	1,4	1,4	1,4	1,4	1,4	1,4	1,4	1,4	1,4	1,4	1,4

Наименование и техническая характеристика изделия, материала	Тип, марка	Ед. изм.	Количество по обозначению 5.407-88 порядковый номер исполнение																							
			·260			·270																·280				
			13	14	15	—	01	02	03	04	05	06	07	08	09	10	11	12	13	14	15	—	01	02	03
Изделия ГЭМ																										
Стойка кабельная. ТУ36-1496-82	К1151У3	шт.	2	2	2																					
Стойка кабельная. ТУ36-1496-82	К1152У3	шт.				2	2	2	2	2	2	2	2	2	2	2	2	2	2	2	2					
Стойка кабельная. ТУ36-1496-82	К1153У3	шт.																				2	2	2	2	
Полка. ТУ36-1496-82	К1160У3	шт.				5	4	3	3													7	6	5	4	
Полка. ТУ36-1496-82	К1161У3	шт.								5	4	3	3													
Полка. ТУ36-1496-82	К1162У3	шт.												5	4	3	3									
Полка. ТУ36-1496-82	К1163У3	шт.	3	2	2													5	4	3	3					
Материалы																										
Уголок Б-50×50×5 ГОСТ 8509-86 / ВСт3КП2-II ГОСТ 535-79*		кг.	0,2	0,2	0,2	0,2	0,2	0,2	0,2	0,2	0,2	0,2	0,2	0,2	0,2	0,2	0,2	0,2	0,2	0,2	0,2	0,2	0,2	0,2	0,2	
Уголок Б-63×63×6 ГОСТ 8509-86 / ВСт3КП2-II ГОСТ 535-79*		кг	1,4	1,4	1,4	1,4	1,4	1,4	1,4	1,4	1,4	1,4	1,4	1,4	1,4	1,4	1,4	1,4	1,4	1,4	1,4	1,4	1,4	1,4	1,4	

Наименование и техническая характеристика изделия, материала	Тип, марка	Ед. изм.	Количество по обозначению 5.407-88 порядковый номер исполнение																							
			·280												·290								·300			
			04	05	06	07	08	09	10	11	12	13	14	15	—	01	02	03	04	05	06	07	—	01	02	
Стойка кабельная. ТУ36-1496-82	К1150У3	шт.													2	2	2	2	2	2	2	2				
Стойка кабельная. ТУ36-1496-82	К1151У3	шт.																					2	2	2	
Стойка кабельная. ТУ36-1496-82	К1153У3	шт.	2	2	2	2	2	2	2	2	2	2	2	2												
Полка. ТУ36-1496-82	К1160У3	шт.													4	4							6	6	4	
Полка. ТУ36-1496-82	К1161У3	шт.	7	6	5	4											4	4								
Полка. ТУ36-1496-82	К1162У3	шт.					7	6	5	4									4	4						
Полка. ТУ36-1496-82	К1162У3	шт.									7	6	5	4							4	4				
Уголок Б-50×50×5 ГОСТ 8509-86 / ВСт3КП2-II ГОСТ 535-79*		кг	0,2	0,2	0,2	0,2	0,2	0,2	0,2	0,2	0,2	0,2	0,2	0,2	0,2	0,2	0,2	0,2	0,2	0,2	0,2	0,2	0,2	0,2	0,2	
Уголок Б-63×63×6 ГОСТ 8509-86 / ВСт3КП2-II ГОСТ 535-79*		кг.	1,4	1,4	1,4	1,4	1,4	1,4	1,4	1,4	1,4	1,4	1,4	1,4	1,4	1,4	1,4	1,4	1,4	1,4	1,4	1,4	1,4	1,4	1,4	

Наименование и техническая характеристика изделия, материала	Тип, марка	Ед. изм.	Количество по обозначению 5.407-88 порядковый номер и исполнение																						
			·300														·310								
			03	04	05	06	07	08	09	10	11	12	13	14	15	–	01	02	03	04	05	06	07	08	09
Изделия ГЭМ																									
Стойка кабельная. ТУ36-1496-82	К1151У3	шт.	2	2	2	2	2	2	2	2	2	2	2	2	2										
Стойка кабельная. ТУ36-1496-82	К1152У3	шт.														2	2	2	2	2	2	2	2	2	2
Полка. ТУ36-1496-82	К1160У3	шт.	4													10	8	6	6						
Полка. ТУ36-1496-82	К1161У3	шт.		6	6	4	4													10	8	6	6		
Полка. ТУ36-1496-82	К1162У3	шт.						6	6	4	4													10	8
Полка. ТУ36-1496-82	К1163У3	шт.										6	6	4	4										
Материалы																									
Уголок Б-50×50×5 ГОСТ 8509-86 / ВСт.3КП2-II ГОСТ 535-79*		кг	0,2	0,2	0,2	0,2	0,2	0,2	0,2	0,2	0,2	0,2	0,2	0,2	0,2	0,2	0,2	0,2	0,2	0,2	0,2	0,2	0,2	0,2	0,2
Уголок Б-63×63×6 ГОСТ 8509-86 / ВСт.3КП2-II ГОСТ 535-79*		кг	1,4	1,4	1,4	1,4	1,4	1,4	1,4	1,4	1,4	1,4	1,4	1,4	1,4	1,4	1,4	1,4	1,4	1,4	1,4	1,4	1,4	1,4	1,4

Наименование и техническая характеристика изделия, материала	Тип, марка	Ед. изм.	Количество по обозначению 5.407-88 порядковый номер и исполнение																						
			·310						·320																
			10	11	12	13	14	15	–	·01	02	03	04	05	06	07	08	09	10	11	12	13	14	15	
Изделия ГЭМ																									
Стойка кабельная. ТУ36-1496-82	К1152У3	шт.	2	2	2	2	2	2																	
Стойка кабельная. ТУ36-1496-82	К1153У3	шт.							2	2	2	2	2	2	2	2	2	2	2	2	2	2	2	2	
Полка. ТУ36-1496-82	К1160У3	шт.							14	12	10	8													
Полка. ТУ36-1496-82	К1161У3	шт.											14	12	10	8									
Полка. ТУ36-1496-82	К1162У3	шт.	6	6													14	12	10	8					
Полка. ТУ36-1496-82	К1163У3	шт.			10	8	6	6													14	12	10	8	
Уголок Б-50×50×5 ГОСТ 8509-86 / ВСт.3КП2-II ГОСТ 535-79*		кг.	0,2	0,2	0,2	0,2	0,2	0,2	0,2	0,2	0,2	0,2	0,2	0,2	0,2	0,2	0,2	0,2	0,2	0,2	0,2	0,2	0,2	0,2	
Уголок Б-63×63×6 ГОСТ 8509-86 / ВСт.3КП2-II ГОСТ 535-79*		кг.	1,4	1,4	1,4	1,4	1,4	1,4	1,4	1,4	1,4	1,4	1,4	1,4	1,4	1,4	1,4	1,4	1,4	1,4	1,4	1,4	1,4	1,4	

Наименование и техническая характеристика изделия, материала	Тип, марка	Ед. изм.	Количество по обозначению 5.407-88 порядковый номер и исполнение ·330								·340													
			–	01	02	03	04	05	06	07	–	01	02	03	04	05	06	07	08	09	10	11	12	13	14
Изделия ГЭМ																									
Стойка кабельная. ТУ36-1496-82	К1150У3	шт.	2	2	2	2	2	2	2	2															
Стойка кабельная. ТУ36-1496-82	К1151У3	шт.									2	2	2	2	2	2	2	2	2	2	2	2	2	2	2
Полка. ТУ36-1496-82	К1160У3	шт.	4	4							6	6	4	4											
Полка. ТУ36-1496-82	К1161У3	шт.			4	4									6	6	4	4							
Полка. ТУ36-1496-82	К1162У3	шт.					4	4											6	6	4	4			
Полка. ТУ36-1496-82	К1163У3	шт.							4	4													6	6	4
Материалы																									
Уголок Б-40×40×4 ГОСТ 8509-86 / Вст3кп2-II ГОСТ 535-79*		кг.	1,7	1,7	1,7	1,7	1,7	1,7	1,7	1,7	1,7	1,7	1,7	1,7	1,7	1,7	1,7	1,7	1,7	1,7	1,7	1,7	1,7	1,7	1,7
Уголок Б-50×50×5 ГОСТ 8509-86 / Вст3кп2-II ГОСТ 535-79*		кг.	1,5	1,5	1,5	1,5	1,5	1,5	1,5	1,5	1,5	1,5	1,5	1,5	1,5	1,5	1,5	1,5	1,5	1,5	1,5	1,5	1,5	1,5	1,5

Наименование и техническая характеристика изделия, материала	Тип, марка	Ед. изм.	Количество по обозначению 5.407-88 порядковый номер и исполнение ·340	·330														·360					
			15	–	01	02	03	04	05	06	07	08	09	10	11	12	13	14	15	–	01	02	03	04	05
Изделия ГЭМ																									
Стойка кабельная. ТУ36-1496-82	К1151У3	шт.	2																						
Стойка кабельная. ТУ36-1496-82	К1152У3	шт.		2	2	2	2	2	2	2	2	2	2	2	2	2	2	2	2						
Стойка кабельная. ТУ36-1496-82	К1153У3	шт.																		2	2	2	2	2	2
Полка. ТУ36-1496-82	К1160У3	шт.		10	8	6	6													14	12	10	8		
Полка. ТУ36-1496-82	К1161У3	шт.						10	8	6	6													14	12
Полка. ТУ36-1496-82	К1162У3	шт.										10	8	6	6										
Полка. ТУ36-1496-82	К1163У3	шт.	4													10	8	6	6						
Материалы																									
Уголок Б-40×40×4 ГОСТ 8509-86 / Вст3кп2-II ГОСТ 535-79*		кг.	1,7	1,7	1,7	1,7	1,7	1,7	1,7	1,7	1,7	1,7	1,7	1,7	1,7	1,7	1,7	1,7	1,7	1,7	1,7	1,7	1,7	1,7	1,7
Уголок Б-50×50×5 ГОСТ 8509-86 / Вст3кп2-II ГОСТ 535-79*		кг.	1,5	1,5	1,5	1,5	1,5	1,5	1,5	1,5	1,5	1,5	1,5	1,5	1,5	1,5	1,5	1,5	1,5	1,5	1,5	1,5	1,5	1,5	1,5

Наименование и техническая характеристика изделия, материала	Тип, марка	Ед. изм.	Количество по обозначению 5.407-88 порядковый номер исполнение																						
			·360										·370			·380			·390				·400		
			06	07	08	09	10	11	12	13	14	15	–	01	02	–	01	02	–	01	02	03	–	01	02
Изделия ГЭМ																									
Стойка кабельная. ТУ36-1496-82, Р=300	К1151У3	шт.																	1	1	1	1			
Полка. ТУ36-1496-82	К1160У3	шт.																	2	2			4	3	2
Полка. ТУ36-1496-82	К1161У3	шт.	10	8																	2	2			
Полка. ТУ36-1496-82	К1162У3	шт.			14	12	10	8																	
Полка. ТУ36-1496-82	К1163У3	шт.							14	12	10	8													
Стойка кабельная. ТУ36-1496-82	К1150У3	шт.																					1	1	1
Стойка кабельная. ТУ36-1496-82	К1153У3	шт.	2	2	2	2	2	2	2	2	2	2													
Швеллер. ТУ36-1434-82	К347У2	м.											0,8	0,8	0,8	0,8	0,8	0,8							
Подвеска закладная	К340У2	шт.											7			14									
Подвеска закладная	К341У2	шт.												4			8								
Подвеска закладная	К342У2	шт.													3			6							
Материалы																									
Полоса Б-2 4×25 ГОСТ 103-76* / ВСт.3КП2-II ГОСТ 535-79*		кг.											0,03	0,03	0,03	0,03	0,03	0,03							
Уголок Б-2 32×32×3 ГОСТ 8509-86 / ВСт.3КП2-II ГОСТ 535-79*		кг.																	0,1	0,1	0,1	0,1	0,1	0,1	0,1
Уголок Б-2 40×40×4 ГОСТ 8509-86 / ВСт.3КП2-II ГОСТ 535-79*		кг.	1,7	1,7	1,7	1,7	1,7	1,7	1,7	1,7	1,7	1,7													
Уголок Б-2 50×50×5 ГОСТ 8509-86 / ВСт.3КП2-II ГОСТ 535-79*		кг.	1,5	1,5	1,5	1,5	1,5	1,5	1,5	1,5	1,5	1,5	0,95	0,95	0,95	0,95	0,95	0,95							

Наименование и техническая характеристика изделия, материала	Тип, марка	Ед. изм.	Количество по обозначению 5.407-88 порядковый номер исполнение																							
			.400				.410												.420							
			03	04	05	06	–	01	02	03	04	05	06	07	08	09	10	11	12	–	01	02	03	04	05
Изделия ГЭМ																										
Стойка кабельная. ТУ14-1496-82	К1150У3	шт.	1	1	1	1																				
Стойка кабельная. ТУ36-1496-82	К1151У3	шт.					1	1	1	1	1	1	1	1	1	1	1	1	1							
Стойка кабельная. ТУ36-1496-82	К1152У3	шт.																		1	1	1	1	1	1	
Полка. ТУ36-1496-82	К1160У3	шт.					5	4	3	2										8	5	4	3			
Полка. ТУ36-1496-82	К1161У3	шт.	3	2							5	4	3	2										8	5	
Полка. ТУ36-1496-82	К1162У3	шт.			2										4	3	2									
Полка. ТУ36-1496-82	К1163У3	шт.				2												3	2							
Материалы																										
Уголок Б-2 32×32×3 ГОСТ 8509-86 / Вст.3кп2-II ГОСТ 535-79*		кг.	0,1	0,1	0,1	0,1	0,22	0,22	0,22	0,22	0,22	0,22	0,22	0,22	0,22	0,22	0,22	0,22	0,22	0,23	0,23	0,23	0,23	0,23	0,23	

Наименование и техническая характеристика изделия, материала	Тип, марка	Ед. изм.	Количество по обозначению 5.407-88 порядковый номер исполнение																							
			.420							.430														.440		
			06	07	08	09	10	11	12	–	01	02	03	04	05	06	07	08	09	10	11	12	–	01	02
Изделия ГЭМ																										
Стойка кабельная. ТУ36-1496-82	К1152У3	шт.	1	1	1	1	1	1	1																	
Стойка кабельная. ТУ36-1496-82	К1153У3	шт.								1	1	1	1	1	1	1	1	1	1	1	1	1				
Полка. ТУ36-1496-82	К1160У3	шт.								11	8	6	5													
Полка. ТУ36-1496-82	К1161У3	шт.	4	3										11	8	6	5									
Полка. ТУ36-1496-82	К1162У3	шт.			5	4	3											8	6	5						
Полка. ТУ36-1496-82	К1163У3	шт.						4	3												6	5				
Швеллер. ТУ36-1434-82	К347У2	м																					0,25	0,25	0,25	
Подвеска закладная	К340У2	шт.																					5			
Подвеска закладная	К341У2	шт.																						3		
Подвеска закладная	К342У2	шт.																							2	
Уголок Б-2 32×32×3 ГОСТ 8509-86 / ВСт.3кп2-II ГОСТ 535-79*		кг.	0,23	0,23	0,23	0,23	0,23	0,23	0,23	0,33	0,33	0,33	0,33	0,33	0,33	0,33	0,33	0,33	0,33	0,33	0,33	0,33	0,1	0,1	0,1	

Наименование и техническая характеристика изделия, материала	Тип, марка	Ед. изм.	Количество по обозначению 5.407-88												порядковый номер и исполнение										
			·450			·460			·470			·480			490	500	510	520	530	540	550	560	570	580	590
			–	01	02	–	01	02	–	01	02	–	01	02	–	–	–	–	–	–	–	–	–	–	–
Изделия ГЭМ																									
Стойка кабельная. ТУ36-1496-82	К1152ЦУТ1,5	шт.													2			2					2		
Стойка кабельная. ТУ36-1496-82	К1154ЦУТ1,5	шт.														1			1					1	
Стойка кабельная. ТУ36-1496-82	К1155ЦУТ1,5	шт.															1			1					1
Скоба	К1157У3	шт.													4	3	3	4	3	3			4	3	3
Швеллер. ТУ36-1434-82	К347У2	м	0,4	0,4	0,4	0,55	0,55	0,55	0,85	0,85	0,85	1,15	1,15	1,15							1,6	1,8			
Подвеска закладная	К340У2	шт.	9			13			20			28													
Подвеска закладная	К341У2	шт.		5			7			10			14												
Подвеска закладная	К342У2	шт.			3			5			7			10											
Материалы																									
Уголок Б-2 32×32×3 ГОСТ 8509-86 / ВСт.3КП2-II ГОСТ 535-79*		кг.	0,1	0,1	0,1	0,17	0,17	0,17	0,23	0,23	0,23	0,3	0,3	0,3											
Уголок Б-2 50×50×5 ГОСТ 8509-86 / ВСт.3КП2-II ГОСТ 535-79*		кг.																			0,63	1,0			
Уголок Б-2 63×63×6 ГОСТ 8509-86 / ВСт.3КП2-II ГОСТ 535-79*		кг													3,5	4,2	3,6	7,0	7,3	7,0			6,3	6,3	6,3

Наименование и техническая характеристика изделия, материала	Тип, марка	Ед. изм.	Количество по обозначению 5.407-88 порядковый номер и исполнение																					
			·600				·610				·620				·630				·640				650	660
			–	01	02	03	–	01	02	03	–	01	02	03	–	01	02	03	–	01	02	03	–	–
Изделия ГЭМ																								
Стойка кабельная. ТУ36-1496-82	К1150У3	шт.	6								12				12				12					
Стойка кабельная. ТУ36-1496-82	К1151У3	шт.		6								12				12				12				
Стойка кабельная. ТУ36-1496-82	К1152У3	шт.			6								12				12				12			
Стойка кабельная. ТУ36-1496-82	К1153У3	шт.				6								12				12				12		
Скоба	К1157У3	шт.	12	12	12	12																		
Полка. ТУ36-1496-82	К1160У3	шт.	Кол. по проекту								Кол. по проекту				Кол. по проекту				Кол. по проекту					
Полка. ТУ36-1496-82	К1161У3	шт.	Кол. по проекту								Кол. по проекту				Кол. по проекту				Кол. по проекту					
Полка. ТУ36-1496-82	К1162У3	шт.	Кол. по проекту								Кол. по проекту				Кол. по проекту				Кол. по проекту					
Полка. ТУ36-1496-82	К1163У3	шт.	Кол. по проекту								Кол. по проекту				Кол. по проекту				Кол. по проекту					
Швеллер. ТУ36-1436-82	К347У2	м.					1,6	2,4	3,2	4,8													4,8	4,8
Подвеска закладная.	К340У2	шт.					Кол. по проекту																Кол. по проекту	
Подвеска закладная.	К341У2	шт.					Кол. по проекту																Кол. по проекту	
Подвеска закладная	К342У2	шт					Кол. по проекту																Кол. по проекту	
Материалы																								
Полоса Б-2 4х25 ГОСТ 103-76* / ВСт.3КП2-II ГОСТ 535-79*		кг.																					0,34	0,34
Полоса Б-2 5х40 ГОСТ 103-76* / ВСт.3КП2-II ГОСТ 535-79*		кг.	0,4	0,4	0,4	0,4	0,4	0,4	0,4	0,4									0,4	0,4	0,4	0,4	0,4	0,4
Полоса Б-2 5х50 ГОСТ 103-76* / ВСт.3КП2-ГОСТ 535-79*		кг.									0,5	0,5	0,5	0,5	0,5	0,5	0,5	0,5						
Уголок Б-2 32х32х3 ГОСТ 8509-86 / ВСт.3КП2-II ГОСТ 535-79*		кг.																						
Уголок Б-2 40х40х4 ГОСТ 8509-86 / ВСт.3КП2-II ГОСТ 535-79*		кг.																	24,7	24,7	24,7	24,7		
Уголок Б-2 50х50х5 ГОСТ 8509-86 / ВСт.3КП2-II ГОСТ 535-79*		кг.	45,2	45,2	45,2	45,2	45,2	45,2	45,2	45,2	23,8	23,8	23,8	23,8	23,8	23,8	23,8	23,8	45,2	45,2	45,2	45,2	45,2	45,2
Уголок Б-2 63х63х6 ГОСТ 8509-86 / ВСт.3КП2-II ГОСТ 535-79*		кг.									34,3	34,3	34,3	34,3	34,3	34,3	34,3	34,3						

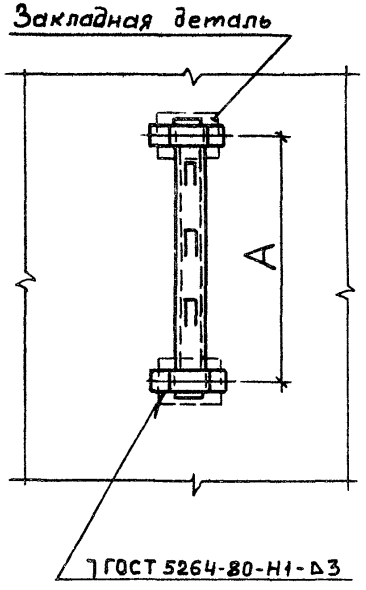

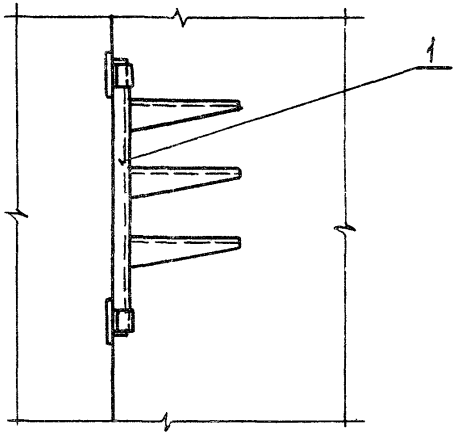

Обозначение	Поз.1	А, мм
5.407-88.40мч	5.407-88.160	350
-01	5.407-88.170	550
-02	5.407-88.180	750
-03	5.407-88.190	1150

Марка, поз.	Обозначение	Наименование	Кол. на исполнение 5.407-88.40мч					Масса ед., кг	Примечание
			—	01	02	03	Всего		
1	См. таблицу	Конструкция с полками	1	—	—	—			
1	См. таблицу	Конструкция с полками	—	1	—	—			
1	См. таблицу	Конструкция с полками	—	—	1	—			
1	См. таблицу	Конструкция с полками	—	—	—	1			

Нач.отд	Лигерман		
Н.контр.	Лухацевич		09.87
Гл.констр	Лухацевич		
Ст.инж	Плохих		09.87

5.407-88.40 МЧ

Установка одиночной кабельной конструкции с полками на стене. Монтажный чертеж

Стадия	Лист	Листов
Р		1

ВНИПИ ТЯЖПРОМЭЛЕКТРОПРОЕКТ имени Ф.Б.ЯКУБОВСКОГО МОСКВА

Копировал Бутылкина Формат А3

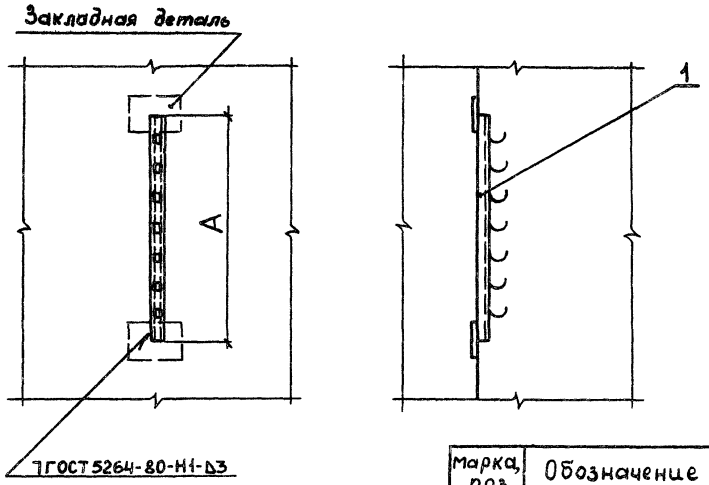

Обозначение	Поз.1	А, мм
5.407-88.50МЧ	5.407-88.200	200
-01	5.407-88.210	400
-02	5.407-88.220	600
-03	5.407-88.230	800
-04	5.407-88.240	1200

Марка, поз.	Обозначение	Наименование	Кол. на исполнение 5.407-88.50МЧ						Масса ед., кг	Примечание
			—	01	02	03	04	Всего		
1	См. таблицу	Конструкция с подвес-								
		ками	1	—	—	—	—			
1	См. таблицу	Конструкция с подвес-								
		ками	—	1	—	—	—			
1	См. таблицу	Конструкция с подвес								
		ками	—	—	1	—	—			
1	См. таблицу	Конструкция с под-								
		весками	—	—	—	1	—			
1	См. таблицу	Конструкция с подвесками	—	—	—	—	1			

Нач.отд.	Лигерман		
Н.контр.	Лукашевич		09.87
Гр.констр.	Лукашевич		
Ст.инж.	Плохих		09.87

5.407-88.50МЧ

Установка одиночной кабельной конструкции с закладными подвесками на стене. Монтажный чертеж.

Стадия	Лист	Листов
Р		1

ВНИИПИ ТЯЖПРОМЭЛЕКТРОПРОЕКТ имени Ф.Е.ЯКУБОВСКОГО Москва

22802 28

Копировал Бутылкина Формат А3

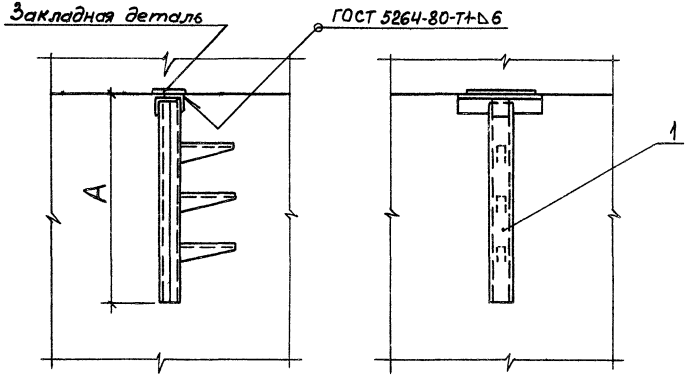

Обозначение	Поз. 1	A, мм
5.407-88. 60МЧ	5.407-88.250	420
-01	5.407-88.260	620
-02	5.407-88.270	820
-03	5.407-88.280	1220

Марка, поз.	Обозначение	Наименование	Кол. на исполнение 5.407-88.60МЧ					Масса ед, кг	Примечание
			—	01	02	03	Всего		
1	См. таблицу	Конструкция с полками односторонняя	1	—	—	—			
1	См. таблицу	Конструкция с полками односторонняя	—	1	—	—			
1	См. таблицу	Конструкция с полками односторонняя	—	—	1	—			
1	См. таблицу	Конструкция с полками односторонняя	—	—	—	1			

				5.407-88.60МЧ			
Нач отд	Лигерман			Установка одиночной односторонней кабельной конструкции с полками под перекрытием. Монтажный чертеж	Стадия	Лист	Листов
Н.контр.	Лукашевич		08.87.		Р		1
Гл.констр.	Лукашевич				ВНИПИ ТЯЖПРОМЭЛЕКТРОПРОЕКТ имени Ф.БЯКУБОВСКОГО МОСКВА		
Ст.инж.	Плохих		08.87.				

22802 21

Копировал Бутылкина Формат А3

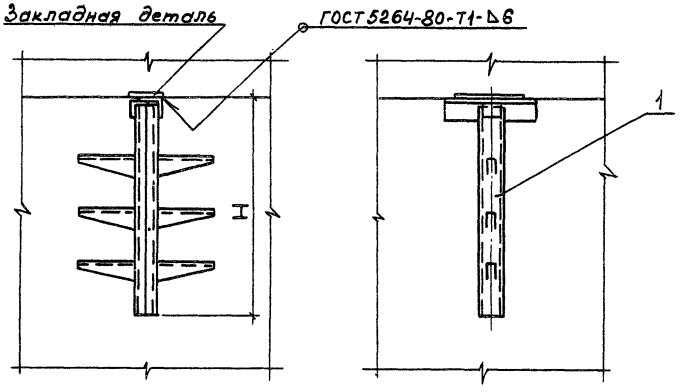

Обозначение	Поз.1	H,мм
5.407-88.70МЧ	5.407-88.290	420
-01	5.407-88.300	620
-02	5.407-88.310	820
-03	5.407-88.320	1220

Марка, поз.	Обозначение	Наименование	Кол. на исполнение 5.407-88.70МЧ					Масса, ед., кг.	Примечание
			—	01	02	03	Всего		
1	См. таблицу	Конструкция с полками двухсторонняя	1	—	—	—			
1	См. таблицу	Конструкция с полками двухсторонняя	—	1	—	—			
1	См. таблицу	Конструкция с полками двухсторонняя	—	—	1	—			
1	См. таблицу	Конструкция с полками двухсторонняя	—	—	—	1			

Нач.отд.	Лигерман		
Н.контр.	Лукашевич		08.87
Гл.конст.	Лукашевич		
Ст.инж.	Плохих		08.87

5.407-88.70МЧ

Установка одиночной двухсторонней кабельной конструкций с полками под перекрытием. Монтажный чертеж

Стадия	Лист	Листов
Р		1

ВНИПИ ТЯЖПРОМЭЛЕКТРОПРОЕКТ имени Ф.Б.ЯКУБОВСКОГО МОСКВА

22802 22

Копировал Бутылкина Формат А3

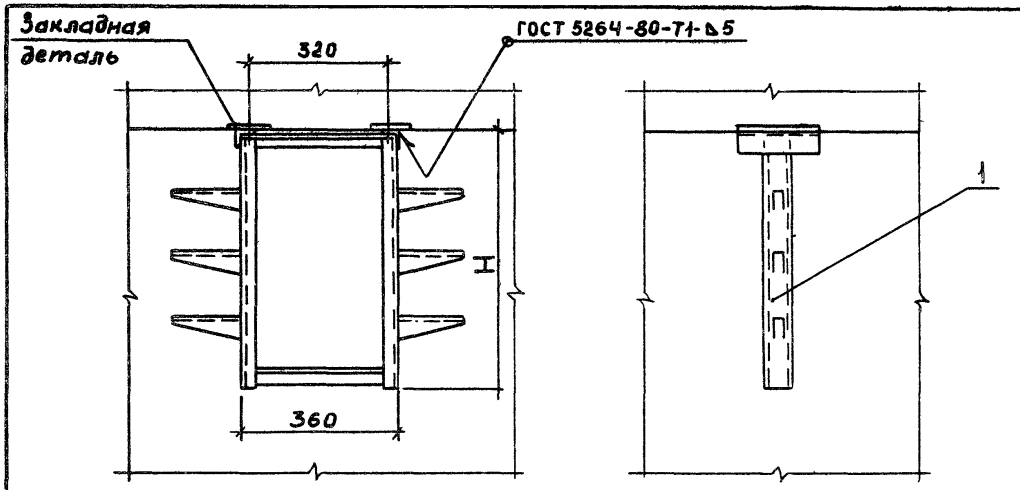

Обозначение	Поз.1	H,мм
5.407- 88. 80МЧ	5.407- 88. 330	410
-01	5.407- 88. 340	610
-02	5.407- 88. 350	810
-03	5.407- 88. 360	1210

Марка поз.	Обозначение	Наименование	Кол. на исполнение 5.407- 88. 80МЧ					Масса ед,кг	Примечание
			—	01	02	03	Всего		
1	См. таблицу	Конструкция с полками сдвоенная	1	—	—	—			
1	См. таблицу	Конструкция с полками сдвоенная	—	1	—	—			
1	См. таблицу	Конструкция с полками сдвоенная	—	—	1	—			
1	См. таблицу	Конструкция с полками сдвоенная	—	—	—	1			

Нач.отд	Лигерман		
Н.контр.	Лукашевич		08.87г.
Гл.констр	Лукашевич		
Ст.инж.	плохих		08.87г.

5.407-88. 80МЧ

Установка одиночной сдвоенной кабельной конструкции с полками под перекрытием.

Монтажный чертеж

Стадия	Лист	Листов
Р		1

ВНИПИ ТЯЖПРОМЭЛЕКТРОПРОЕКТ имени Ф.Б.ЯКУБОВСКОГО МОСКВА

22802 23

Копировал Бутылкина

Формат А3

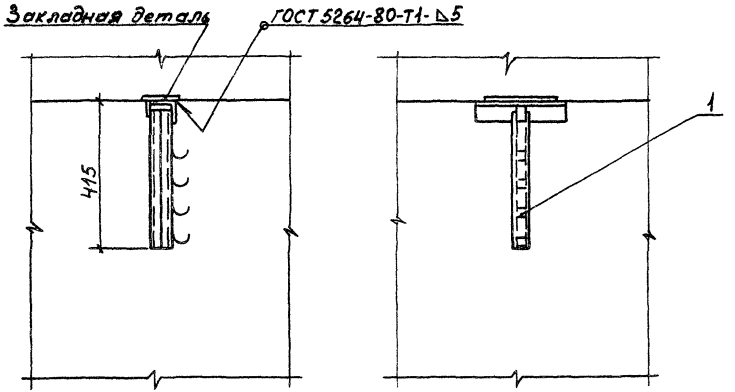

Обозначение	Поз.1	Поз.2
5.407-88.90МЧ	5.407-88.370	—
-01	—	5.407-88.380

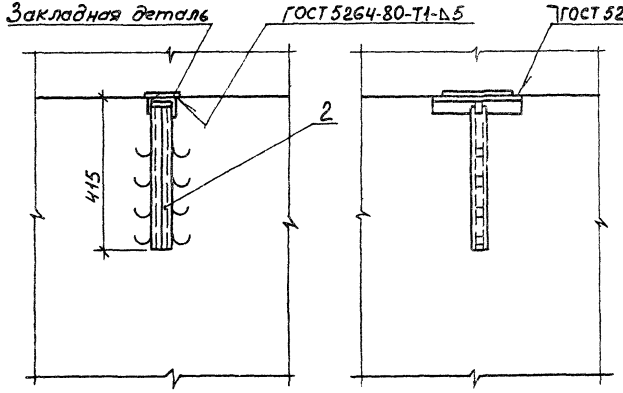

Марка, поз.	Обозначение	Наименование	Кол. на испол. 5.407-88.90МЧ —	01	Всего	Масса ед.кг	Примечание
1	См. таблицу	Конструкция с подвесками односторонняя	1	–			
2	См. таблицу	Конструкция с подвесками двухсторонняя	–	1			

Нач.отд.	Лигерман			5.407-88.90МЧ		
Н.контр.	Лукашевич		08.87	Установка одиночной кабельной конструкции с закладными подвесками под перекрытием. Монтажный чертеж	Стадия: Р	Лист:	Листов: 1
Гл.констр.	Лукашевич				ВНИПИ ТЯЖПРОМЭЛЕКТРОПРОЕКТ имени Ф.Б.ЯКУБОВСКОГО МОСКВА		
Ст.инж.	Плохих		03.87				

Копировал Бутылкина Формат А3

Рис.1

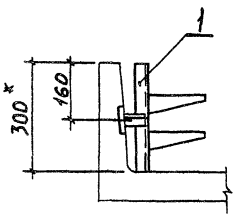

Рис.2

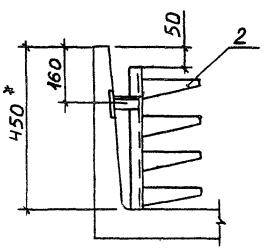

Рис.3

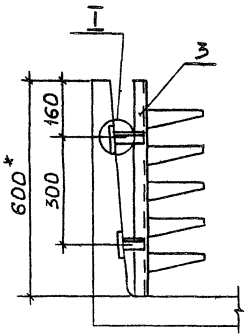

Рис.4

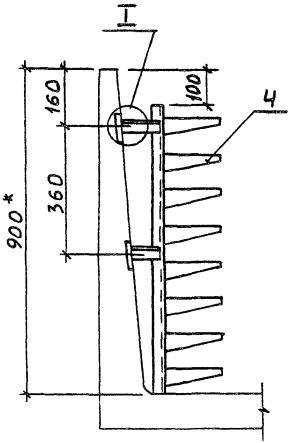

Рис.5

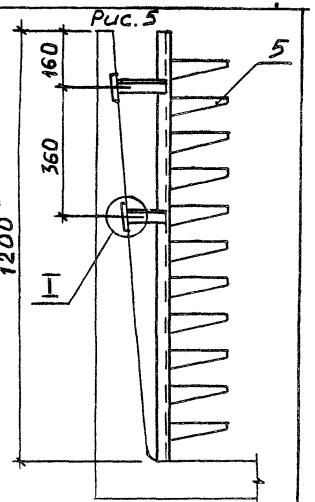

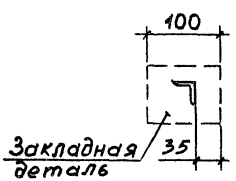

М1:5

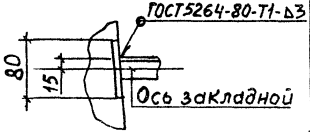

Марка поз.	Обозначение	Наименование	Кол. на исполн. 5.407-88.100					Масса ед., кг	Примечание
			—	01	02	03	04	Всего		
1	5.407-88.390	Конструкция	1	—	—	—	—			
2	5.407-88.400	Конструкция	—	1	—	—	—			
3	5.407-88.410	Конструкция	—	—	1	—	—			
4	5.407-88.420	Конструкция	—	—	—	1	—			
5	5.407-88.430	Конструкция	—	—	—	—	1			

* Размеры для справок.

				5.407-88.100 МЧ		
Нач.отд	Лигерман			Установка конструкций с кабельными полками в каналах глубиной 300...1200мм. Монтажный чертеж	Стадия	Лист	Листов
					Р		1
Н.контр.	Лукашевич		08.93		ВНИИ ТЯЖПРОМЭЛЕКТРОПРОЕКТ ИМЕНИ Ф.Б.ЯКУБОВСКОГО МОСКВА		
Гл.констр.	Лукашевич						
Ст. инж.	Плохих		08.93				

22802 25

Копировал Бутылкина Формат А3

Рис.1

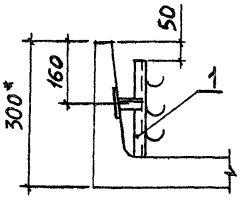

Рис.2

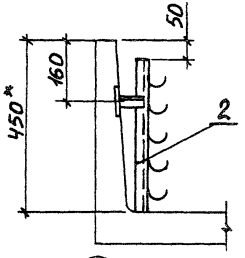

Рис.3

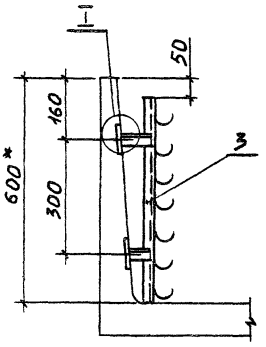

Рис.4

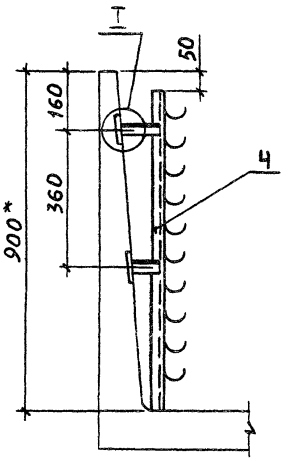

Рис.5

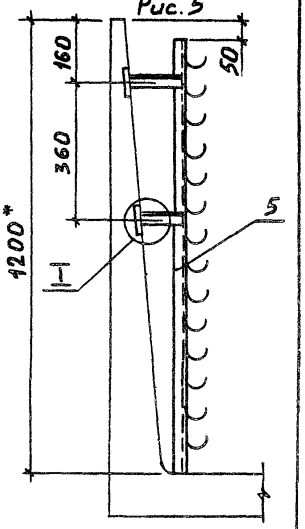

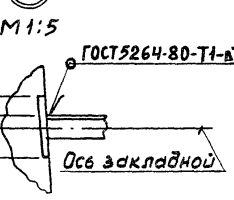

Марка, поз.	Обозначение	Наименование	Кол. на испол. 5.407-88.110 —	01	02	03	04	Всего	Масса ед., кг	Примечание
1	5.407- 88. 440	Конструкция	1	—	—	—	—			
2	5.407- 88. 450	Конструкция	—	1	—	—	—			
3	5.407- 88. 460	Конструкция	—	—	1	—	—			
4	5.407- 88. 470	Конструкция	—	—	—	1	—			
5	5.407- 88. 480	Конструкция	—	—	—	—	1			

* Размеры для справок.

Нач.отд.	Лигерман		
Н.контр.	Лукашевич		08.87
Гл.констр.	Лукашевич		
Ст.инж.	Плохих		08.87

5.407- 88.110МЧ

Установка конструкций с закладными подвесками в каналах глубиной 300... 1200мм. Монтажный чертеж

Стадия	Лист	Листов
Р		1

ВНИПИ ТЯЖТРАНСЭЛЕКТРОПРОЕКТ ИМЕНИ Ф.Э.ЯКУБОВСКОГО МОСКВА

22802 26

Копировал Бутылкина Формат А3

Рис. 1

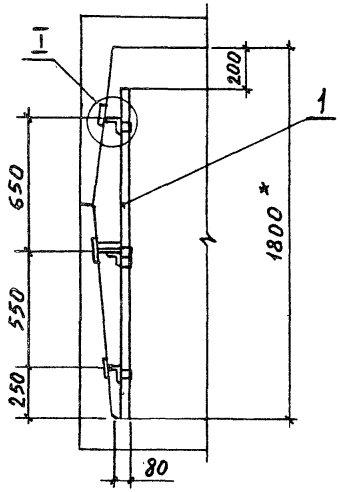

Рис. 2

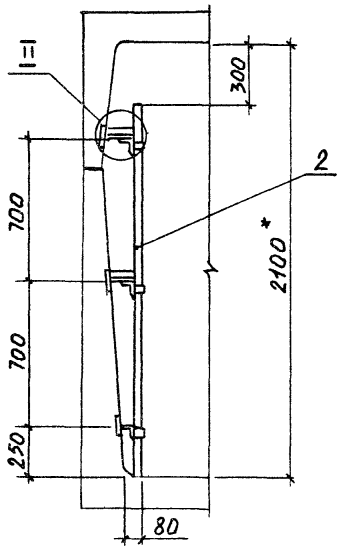

Рис. 3

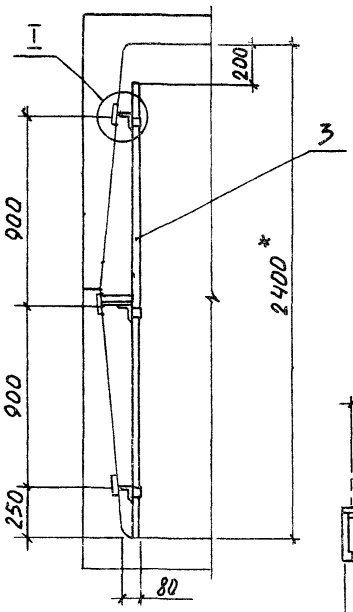

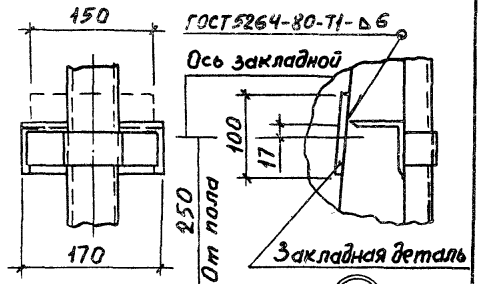

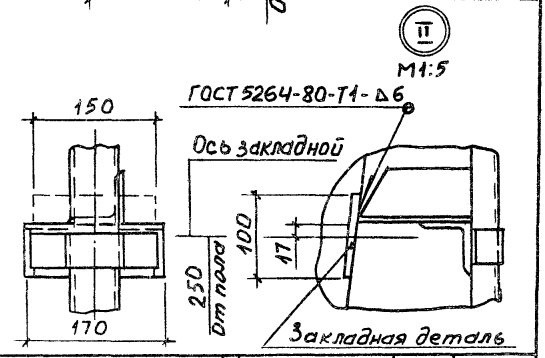

Марка, поз.	Обозначение	Наименование	Кол. на испол. 5.407-88.120МЧ —	01	02	Всего	Масса ед., кг	Примечание
1	5.407-88.490	Конструкция	1	—	—		6,2	
2	5.407-88.500	Конструкция	—	1	—		7,2	
3	5.407-88.510	Конструкция	—	—	1		7,2	

* Размеры для справок.

				5.407-88.120МЧ		
Нач.отд.	Лигерман			Установка конструкций для крепления кабельных полок в тоннелях высотой 1800, 2100, 2400мм. Монтажный чертеж	Стадия: Р	Лист	Листов: 1
Н.контр.	Лукашевич		08.87		ВНИИ ТЯЖПРОМЭЛЕКТРОПРОЕКТ имени Ф.Б.ЯКУБОВСКОГО МОСКВА		
Гл.констр.	Лукашевич						
Ст.инж.	Плохих		08.87				

22802 27

Копировал Бутылкина Формат А3

Рис.1

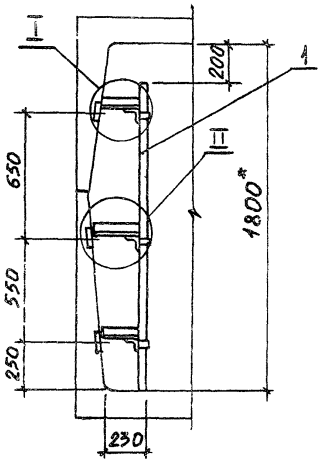

Рис.2

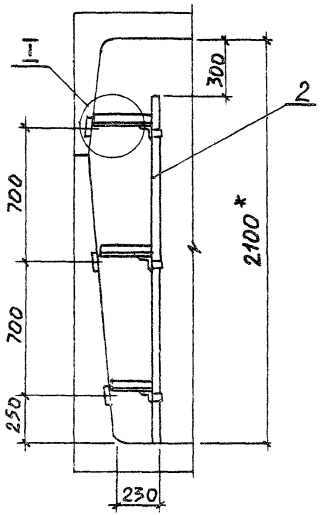

Рис.3

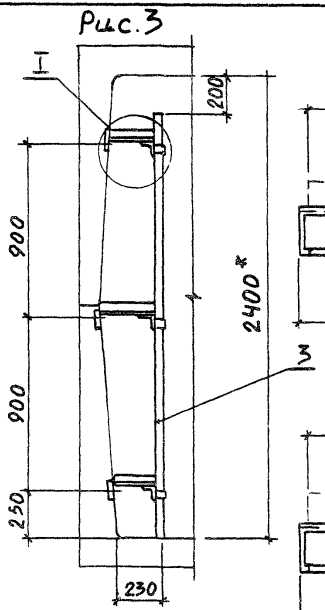

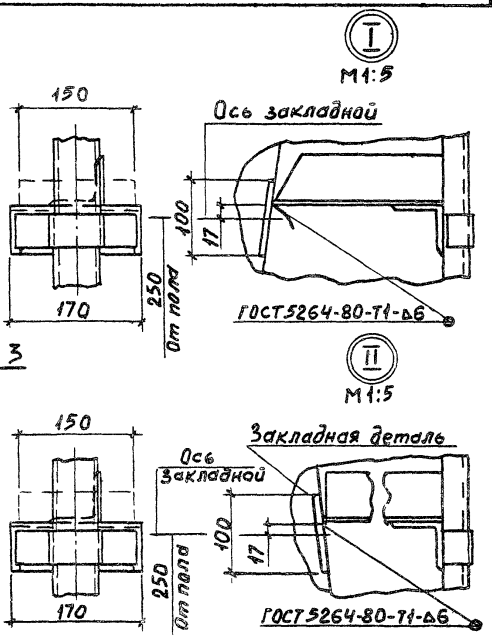

Марка, поз.	Обозначение	Наименование	Кол. на испол. 5.407-88.130 МЧ				Масса ед., кг	Примечание
			—	01	02	Всего		
1	5.407-88.520	Конструкция	1	—	—		9,6	
2	5.407-88.530	Конструкция	—	1	—		10,3	
3	5.407-88.540	Конструкция	—	—	1		10,5	

* Размеры для справок.

				5.407-88.130МЧ			
Нач.отд.	Лигерман			Установка конструкций с коротышами для крепления кабельных полок в тоннелях высотой 1800,2100 2400 мм. Монтажный чертеж	Стадия	Лист	Листов
Н.контр.	Лукашевич		08.87г.		Р		1
Гл.констр.	Лукашевич				ВНИПИ ТЯЖПРОМЭЛЕКТРОПРОЕКТ имени Ф.Б.ЯКУБОВСКОГО Москва		
Ст.инж.	Плохих		08.87г.				

22802 28

Копировал Бутылкина Формат А3

Рис.1

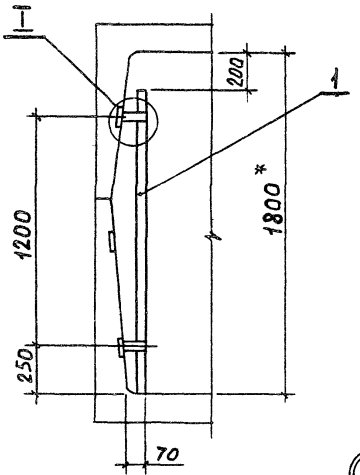

Рис.2

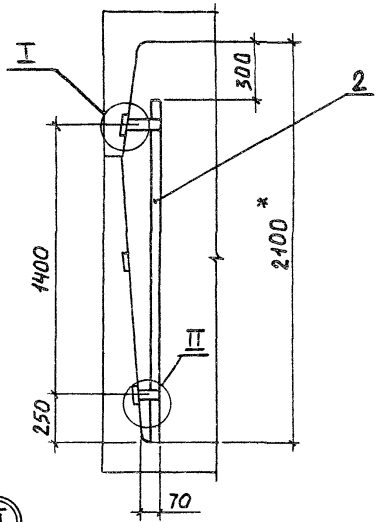

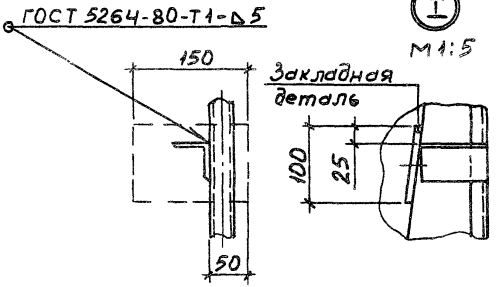

* Размеры для справок.

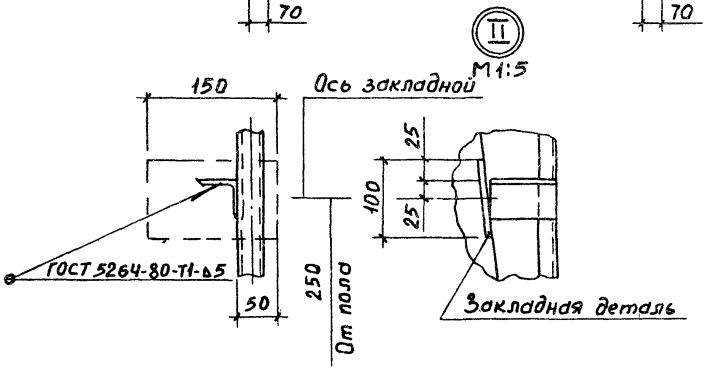

Марка поз.	Обозначение	Наименование	Кол. на испол. 5.407-88.140МЧ —	01	Масса ед., кг Всего		Примечание
1	5.407-88.550	Конструкция	1	—			
2	5.407-88.560	Конструкция	—	1			

					5.407-88.140МЧ		
Нач.отд.	Лигерман			Установка конструкций для крепления закладных подвесок в тоннелях высотой 1800, 2100 мм. Монтажный чертеж	Стадия	Лист	Листов
Н.контр.	Лукашевич		09.87		Р		1
Гл.констр.	Лукашевич				ВНИПИ ТЯЖЕЛОПРОМЭЛЕКТРОПРОЕКТ имени Ф.Е.ЯКУБОВСКОГО МОСКВА		
Ст.инж.	Плоских		08.87				

22802 29

Копировал Бутылкина Формат А3

Рис.1

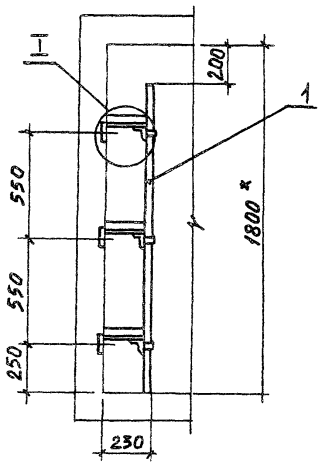

Рис.2

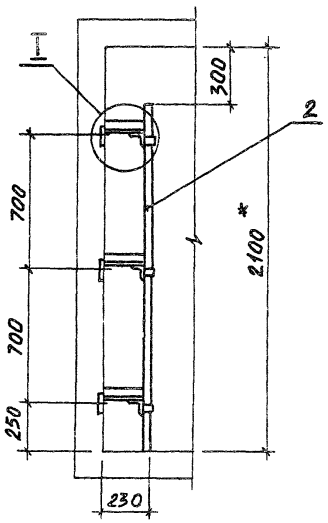

Рис.3

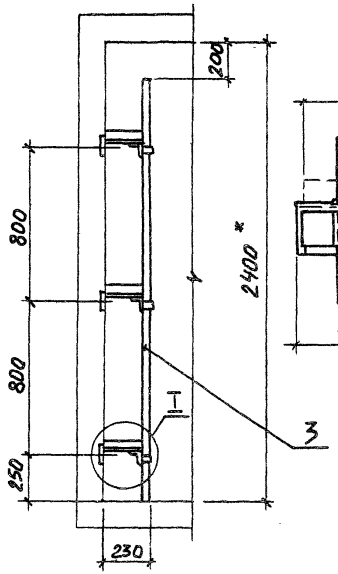

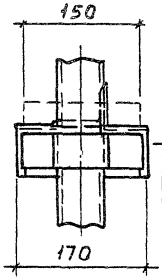

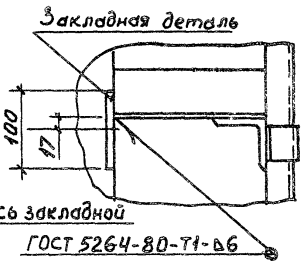

I
М1:5

* Размеры для справок.

Марка, поз.	Обозначение	Наименование	Кол. на испол. 5.407-88.150МЧ				Масса ед.,кг	Примечание
			—	01	02	Всего		
1	5.407-88. 570	Конструкция	1	—	—		9,0	
2	5.407-88. 580	Конструкция	—	1	—		9,3	
3	5.407-88. 590	Конструкция	—	—	1		10,0	

				5.407-88.150МЧ		
Нач.отд.	Лигерман			Установка конструкций для крепления кабельных полок в тоннелях прямоугольного сечения высотой 1800,2100,2400мм Монтажный чертеж	Стадия	Лист	Листов
					Р		1
Н.контр.	Лукашевич		08.87		ВНИПИ ТЯЖПРОМЭЛЕКТРОПРОЕКТ ИМЕНИ Р.Б.ЯКУБОВСКОГО МОСКВА		
Гл.констр.	Лукашевич						
Ст.инж.	Плохих		08.87				

22802 30

Копировал Бутылкина Формат А3

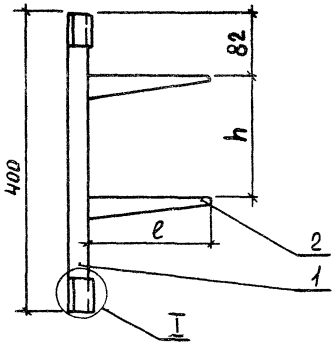

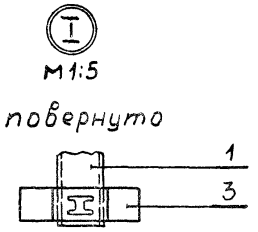

Обозначение	Размеры, мм		Масса, кг
	h	ℓ	
5.407-88.160	150	160	1,3
-01	200		1,3
-02	150	250	1,6
-03	200		1,6
-04	150	350	1,9
-05	200		1,9
-06	150	450	2,7
-07	200		2,7

Формат	Зона	Поз.	Обозначение	Наименование	Кол-во на исполн. 5.407-88.160								Примечание
					—	01	02	03	04	05	06	07	
		1		Стойка кабельная									
				К1150У3	1	1	1	1	1	1	1	1	0,6 кг
		2		Полка К1160У3	2	2	—	—	—	—	—	—	0,4 кг
		2		Полка К1161У3	—	—	2	2	—	—	—	—	0,74 кг
		2		Полка К1162У3	—	—	—	—	2	2	—	—	1,0 кг
		2		Полка К1163У3	—	—	—	—	—	—	2	2	1,8 кг
		3		Скоба К1157У3	2	2	2	2	2	2	2	2	0,3 кг

Нач.отд	Лигерман		
Н.контр	Лукашевич		09.87г.
Гл.констр	Лукашевич		
Ст.инж	Плохих		08.87г.

5.407-88.160

Настенная одиночная кабельная конструкция высотой 400 мм

Стадия	Масса	Масштаб
Р	См. табл.	1:5
Лист	Листов 1	

ВНИПИ ТЯЖПРОМЭЛЕКТРОПРОЕКТ имени Ф.Б. ЯКУБОВСКОГО МОСКВА

Копировал Бутылкина Формат А3

Рис.1

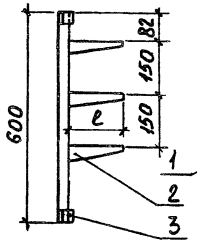

Рис.2

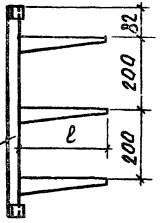

Рис.3

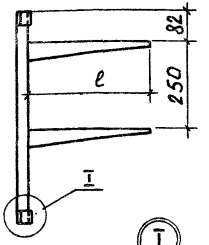

Рис.4

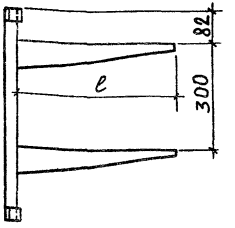

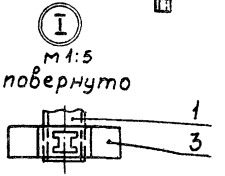

Обозначение	Рис.	ℓ, мм	Масса, кг
5.407-88.170	1	160	1,7
-01	2		1,7
-02	3		1,5
-03	4		1,5
-04	1	250	2,3
-05	2		2,3
-06	3		1,9
-07	4		1,9
-08	1	350	2,7
-09	2		2,7
-10	3		2,2
-11	4		2,2
-12	1	450	3,9
-13	2		3,9
-14	3		3,0
-15	4		3,0

Формат	Зона	Поз.	Обозначение	Наименование	Количество на исполнение 5.407-88.170 —	01	02	03	04	05	06	07	08	09	10	11	12	13	14	15	Примечание
		1		Стойка кабельная К1151У3	1	1	1	1	1	1	1	1	1	1	1	1	1	1	1	1	0,84 кг
		2		Полка К1160У3	3	3	2	2	—	—	—	—	—	—	—	—	—	—	—	—	
		2		Полка К1161У3	—	—	—	—	3	3	2	2	—	—	—	—	—	—	—	—	
		2		Полка К1162У3	—	—	—	—	—	—	—	—	3	3	2	2	—	—	—	—	
		2		Полка К1163У3	—	—	—	—	—	—	—	—	—	—	—	—	3	3	2	2	
		3		Скоба К1157У3	2	2	2	2	2	2	2	2	2	2	2	2	2	2	2	2	0,3 кг

Нач.отд.	Лигерман		
Н.контр.	Лукашевич		08.87г.
Гл.констр.	Лукашевич		
Ст.инж.	Плохих		08.87г.

5.407-88.170

Настенная одиночная кабельная конструкция высотой 600 мм

Стадия	Масса	Масштаб
Р	См. табл.	1:10
Лист	Листов 1	

ВНИИ ТЯЖПРОМЭЛЕКТРОПРОЕКТ имени Ф.Б.ЯКУБОВСКОГО МОСКВА

Рис.1

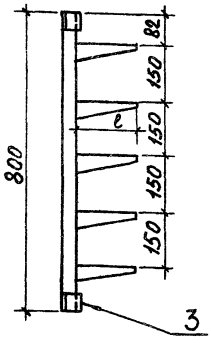

Рис.2

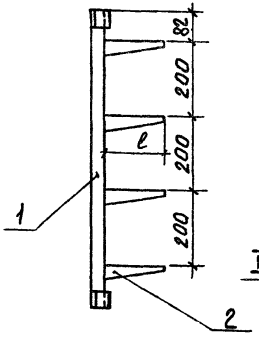

Рис.3

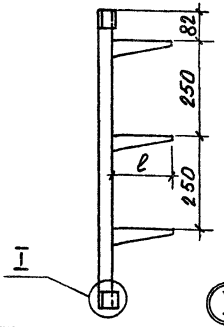

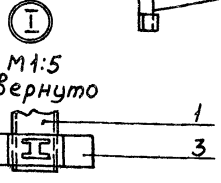

М1:5
повернуто

Рис.4

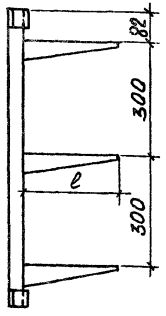

Обозначение	Рис.	ℓ, мм	Масса, кг
5.407-88.180	1	160	2,3
-01	2		2,1
-02	3		1,9
-03	4		1,9
-04	1	250	3,2
-05	2		2,8
-06	3		2,4
-07	4		2,4
-08	1	350	3,9
-09	2		3,4
-10	3		2,9
-11	4		2,9
-12	1	450	5,9
-13	2		5,0
-14	3		4,1
-15	4		4,1

Формат	Зона	Поз.	Обозначение	Наименование	Количество на исполнение 5.407-88.180															Примечание
					–	01	02	03	04	05	06	07	08	09	10	11	12	13	14	15	
		1		Стойка кабельная К115293	1	1	1	1	1	1	1	1	1	1	1	1	1	1	1	1	1,04 кг
		2		Полка К116093	5	4	3	3	—	—	—	—	—	—	—	—	—	—	—	—	
		2		Полка К116193	—	—	—	—	5	4	3	3	—	—	—	—	—	—	—	—	
		2		Полка К116293	—	—	—	—	—	—	—	—	5	4	3	3	—	—	—	—	
		2		Полка К116393	—	—	—	—	—	—	—	—	—	—	—	—	5	4	3	3	
		3		Скоба К115793	2	2	2	2	2	2	2	2	2	2	2	2	2	2	2	2	0,3 кг

Нач. отд.	Лигерман		
Н. контр.	Лукашевич		08.87
Гл. констр.	Лукашевич		
Ст. инж.	Плохих		08.87

5.407-88.180

Настенная одиночная кабельная конструкция высотой 800 мм

Стадия	Масса	Масштаб
Р	см. табл.	1:10
Лист	Листов 1	

ВНИИПИ ТЯЖПРОМЭЛЕКТРОПРОЕКТ имени Ф.Б. ЯКУБОВСКОГО МОСКВА

Копировал Бутылкина

Формат А3

Рис.1

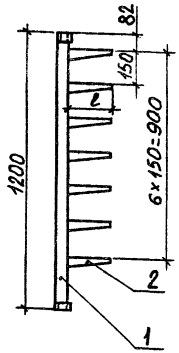

Рис.2

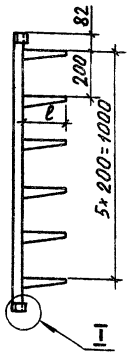

Рис.3

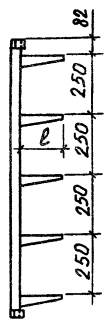

Рис.4

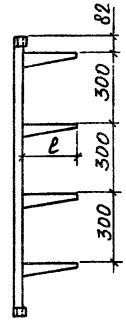

Обозначение	Рис.	ℓ, мм	Масса, кг.
5.407-88.190	1	160	3,4
-01	2		3,2
-02	3		3,0
-03	4		2,8
-04	1	250	4,6
-05	2		4,2
-06	3		3,8
-07	4		3,4
-08	1	350	5,5
-09	2		5,0
-10	3		4,5
-11	4		4,0
-12	1	450	8,3
-13	2		7,4
-14	3		6,5
-15	4		5,6

Формат	Зона	Поз.	Обозначение	Наименование	Количество на исполнение 5.407-88.190															Примечание
					-	01	02	03	04	05	06	07	08	09	10	11	12	13	14	15	
		1		Стойка кабельная К1153УЗ	1	1	1	1	1	1	1	1	1	1	1	1	1	1	1	1	1.67 кг
		2		Полка К 1160 УЗ	7	6	5	4	–	–	–	–	–	–	–	–	–	–	–	–	
		2		Полка К 1161 УЗ	–	–	–	–	7	6	5	4	–	–	–	–	–	–	–	–	
		2		Полка К 1162 УЗ	–	–	–	–	–	–	–	–	7	6	5	4	–	–	–	–	
		2		Полка К 1163 УЗ	–	–	–	–	–	–	–	–	–	–	–	–	7	6	5	4	
		3		Скоба К 1157 УЗ	2	2	2	2	2	2	2	2	2	2	2	2	2	2	2	2	0,3 кг

I

М 1:5
повернуто

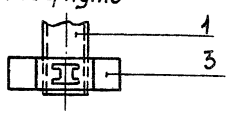

Нач.отд.	Лигерман		
Н.контр.	Лукошевич		08.87
Гл.констр.	Лукошевич		
Ст.инж.	П.локих		08.87

5.407-88.190

Настенная одиночная кабельная конструкция высотой 1200 мм

Стадия	Масса	Масштаб
Р	см. табл	1:15
Лист	Листов 1	

ВНИПИ ТЯЖПРОМЭЛЕКТРОПРОЕКТ имени Ф.Б.ЯКУБОВСКОГО МОСКВА

22802 34

Копировал Бутылкина

Рис.1

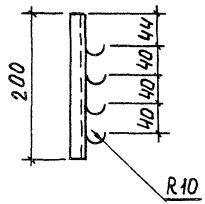

Рис.2

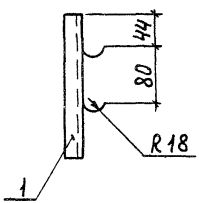

Рис.3

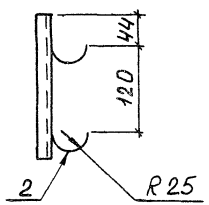

Обозначение	Рис.	R, мм	Масса, кг
5.407-88.200	1	10	0,25
-01	2	18	0,24
-02	3	25	0,29

Формат	Зона	Поз.	Обозначение	Наименование	Кол. на испол. 5.407-88.200 —	01	02		Примечание
				Детали					
Б4		1	5.407-88.201	Швеллер К34УУ2, ℓ=200	1	1	1		0,17 кг
				Прочие изделия					
		2		Подвеска закладная					
				К340У2	4	—	—		0,08 кг
		2		Подвеска закладная					
				К341У2	—	2	—		0,07 кг
		2		Подвеска закладная					
				К342У2	—	—	2		0,12 кг

Нач.отд.	Лигерман		
Н.контр.	Лукашевич		08.87г.
Гл.констр.	Лукашевич		
Ст.инж.	Плахих		08.87г.

5.407-88.200

Настенная одиночная кабельная конструкция высотой 200мм с подвесками

Стадия	Масса	Масштаб
Р	См. табл.	1:5
Лист	Листов 1	

ВНИИПТЯЖПРОМЭЛЕКТРОПРОЕКТ имени Ф.Б.ЯКУБОВСКОГО МОСКВА

Копировал Бутылкина Формат А3

Рис.1

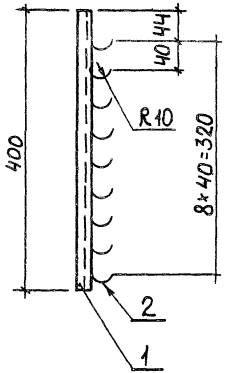

Рис.2

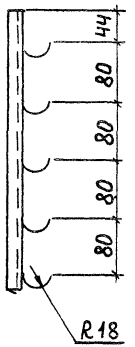

Рис.3

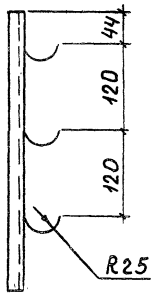

Обозначение	Рис.	R,мм	Масса, кг
5.407-88.210	1	10	0,52
-01	2	18	0,52
-02	3	25	0,52

Формат	Зона	Поз.	Обозначение	Наименование	Кол. на испол. 5.407-88.210 —	01	02		Примечание
				Детали					
Б4		1	5.407-88.211	Швеллер К347У2, ℓ=400	1	1	1		0,34кг
				Прочие изделия					
		2		Подвеска закладная					
				К340У2	9	—	—		0,18кг
		2		Подвеска закладная					
				К341У2	—	5	—		0,18кг
		2		Подвеска закладная					
				К342У2	—	—	3		0,18кг

Нач.отд.	Лигерман		08.87.
Н.контр.	Лукашевич		08.87.
Гл.конст.	Лукашевич		08.87.
Ст.инж.	Плохих		08.87.

5.407-88.210

Настенная одиночная кабельная конструкция высотой 400 мм с подвесками

Стадия	Масса	Масштаб
Р	См. табл.	1:5
Лист	Листов 1	

ВНИПИ ТЯЖПРОМЭЛЕКТРОПРОЕКТ имени Ф.Б.ЯКУБОВСКОГО МОСКВА

Рис.1

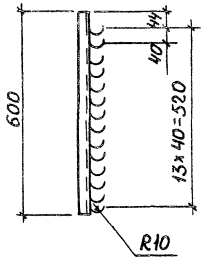

Рис.2

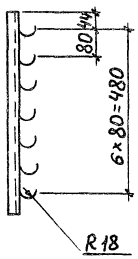

Рис.3

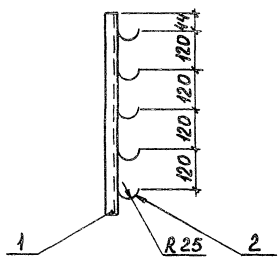

Обозначение	Рис.	R, мм	Масса, кг
5.407-88.220	1	10	0,8
-01	2	18	0,75
-02	3	25	0,8

Формат	Зона	Поз.	Обозначение	Наименование	кол. на испол. 5.407-88.220 —	01	02		Примечание
				Детали					
Б4		1	5.407-88.221	Швеллер К34ПУ2, ℓ=600	1	1	1		0,5кг
				Прочие изделия					
		2		Подвеска закладная					
				К340У2	14	—	—		0,28кг
		2		Подвеска закладная					
				К341У2	—	7	—		0,25кг
		2		Подвеска закладная					
				К342У2	—	—	5		0,30кг

Нач.отд	Лигерман		08.87
Н.контр.	Лукашевич		08.87
Гл.конс.	Лукашевич		08.87
Ст.инж.	Плохих		08.87

5.407-88.220

Настенная одиночная кабельная конструкция высотой 600 мм с подвесками

Стадия	Масса	Масштаб
Р	См. табл.	1:10
Лист	Листов 1	

ВНИПИ ТЯЖПРОМЭЛЕКТРОПРОЕКТ имени Ф.Б.ЯКУБОВСКОГО МОСКВА

22802 37

Копировал Бутылкина Формат А3

Рис.1

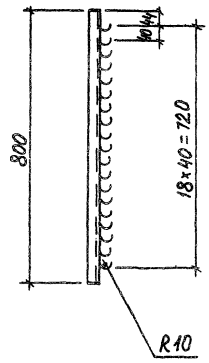

Рис.2

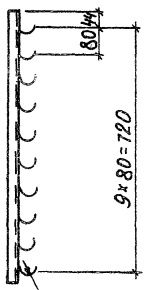

Рис.3

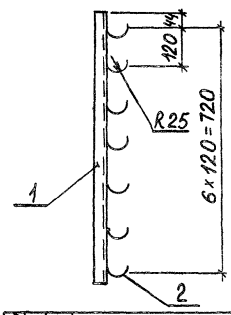

Обозначение	Рис.	R, мм	Масса, кг
5.407-88.230	1	10	1,0
-01	2	18	1,0
-02	3	25	1,1

Формат	Зона	Поз.	Обозначение	Наименование	Кол. на исполн. 5.407-88.230 —	01	02		Примечание
				Детали					
Б4		1	5.407-88.231	Швеллер К34У2, ℓ=800	1	1	1		0,66 кг
				Прочие изделия					
		2		Подвеска закладная					
				К34ОУ2	19	—	—		0,38 кг
		2		Подвеска закладная					
				К341У2	—	10	—		0,35 кг
		2		Подвеска закладная					
				К342У2	—	—	7		0,42 кг

Нач.отд.	Лигерман		
Н.контр.	Рукашевич		08.87г.
Гл.констр.	Рукашевич		
Ст.инж.	Плохих		08.87г.

5.407-88.230

Настенная одиночная кабельная конструкция высотой 800мм с подвесками

Стадия	Масса	Масштаб
Р	См. табл.	1:10
Лист	Листов 1	

ВНИПИ ТЯЖПРОМЭЛЕКТРОПРОЕКТ имени Ф.Я.КУБОВСКОГО МОСКВА

Копировал Бутылкина Формат А3

Рис. 1

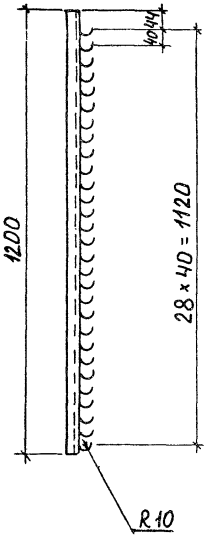

Рис. 2

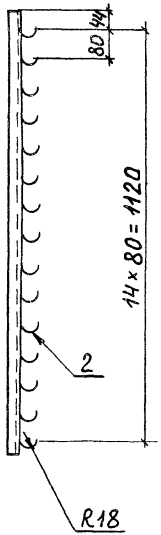

Рис. 3

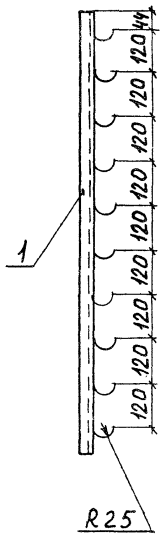

Обозначение	Рис.	R, мм	Масса, кг
5.407-88.240	1	10	1,6
-01	2	18	1,5
-02	3	25	1,6

Формат	Зона	Поз.	Обозначение	Наименование	Кол. на установку 5.407-88.240 —	-01	-02	Примечание
				Детали				
Б4		1	5.407-88.241	Швеллер К34792, ℓ=1200	1	1	1	1,0 кг
				Прочие изделия				
		2		Подвеска закладная				
				К340У2	29	—	—	0,58 кг
		2		Подвеска закладная				
				К341У2	—	15	—	0,52 кг
		2		Подвеска закладная				
				К342У2	—	—	10	0,6 кг

Нач. отд.	Лигерман			5.407-88.240
Н. контр.	Лукашевич		08.87г.	Настенная одиночная кабельная конструкция высотой 1200мм с подвесками
Гл. конст.	Лукашевич			
Ст. инж.	Плохих		08.87г.	

Стадия	Масса	Масштаб
Р	См. табл.	1:10
Лист	Листов 1	

ВНИПИ ТЯЖПРОМЭЛЕКТРОПРОЕКТ имени Ф.Б. Якубовского Москва

Копировал Бутылкинд Формат А3

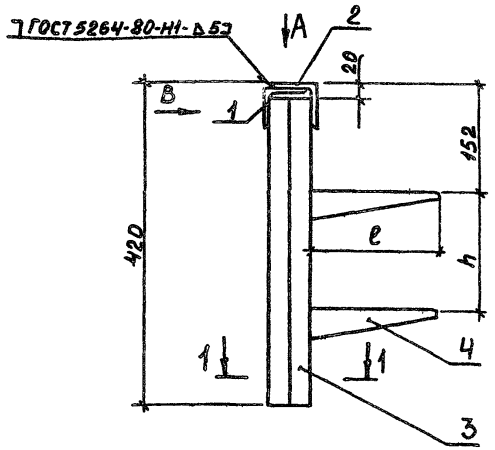

Разрез 1-1

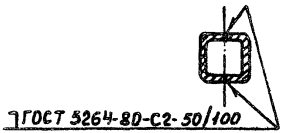

Вид В

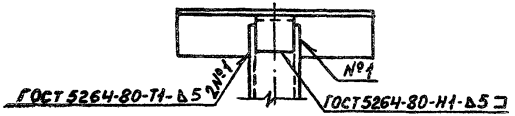

Вид А

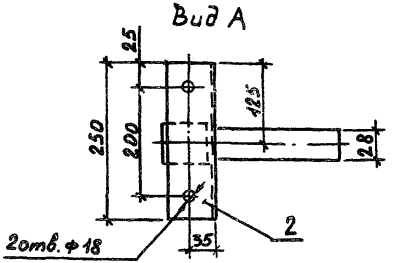

Обозначение	Размеры, мм h	Размеры, мм ℓ	Масса, кг
5.407-88.250	150	160	3,2
-01	200		3,2
-02	150	250	3,5
-03	200		3,5
-04	150	350	3,8
-05	200		3,8
-06	150	450	4,6

Формат	Зона	Поз.	Обозначение	Наименование	Кол. на исполн. 5.407-88.250 —	01	02	03	04	05	06	Примечание
				Детали								
Б4		1	5.407-88.251	Уголок Б-50×50×5 ГОСТ 8509-86 Ст3кп2-II ГОСТ 535-79								
				ℓ=50	1	1	1	1	1	1	1	0,19 кг
Б4		2	5.407-88.252	Уголок Б-63×63×6 ГОСТ 8509-86 Ст3кп2-II ГОСТ 535-79	1	1	1	1	1	1	1	1,4 кг
				Прочие изделия								
		3		Стойка кабельная К115 0У3	2	2	2	2	2	2	2	1,2 кг
		4		Полка К116 0У3	2	2	—	—	—	—	—	0,4 кг
		4		Полка К116 1У3	—	—	2	2	—	—	—	0,74 кг
		4		Полка К116 2У3	—	—	—	—	2	2	—	1,0 кг
		4		Полка К116 3У3	—	—	—	—	—	—	2	1,82 кг

Детали поз. 1,2 и места сварки окрасить эмалью ПФ 115 серая, ГОСТ 6465-76, IV, У2.

Нач. отд	Лигерман		
Н. контр.	Лукашевич		08.87г.
Гл. констр.	Лукашевич		
Ст. инж.	Плохих		07.87

5.407-88.250

Потолочная одиночная односторонняя кабельная конструкция высотой 420мм

Стадия	Масса	Масштаб
Р	См. табл.	1:5
Лист	Листов 1	

ВНИПИ ТЯЖПРОМЭЛЕКТРОПРОЕКТ имени Ф.Б. ЯКУБОВСКОГО МОСКВА

Рис.1

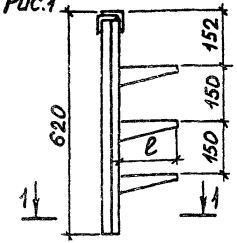

Рис.2

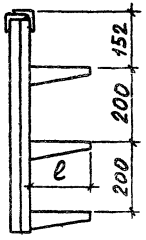

Рис.3

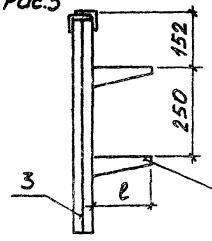

Рис.4

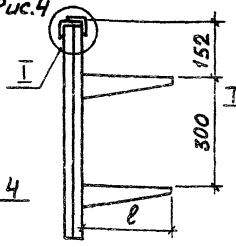

Разрез 1-1 (М1:5)

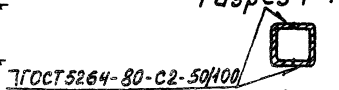

Вид А

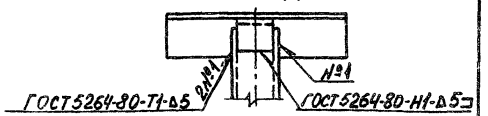

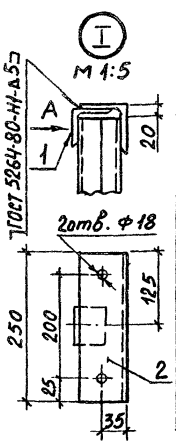

Формат	Зона	Поз.	Обозначение	Наименование	Количество на исполнение 5.407-88.260 —	01	02	03	04	05	06	07	08	09	10	11	12	13	14	15	Примечание
				Детали																	
Б4		1	5.407-88.261	Уголок Б-50х50х5 ГОСТ 8509-86 Ст3КП2-1 ГОСТ 535-79																	
				ℓ=50	1	1	1	1	1	1	1	1	1	1	1	1	1	1	1	1	0,19 кг
Б4		2	5.407-88.262	Уголок Б-63х63х6 ГОСТ 8509-86 Ст3КП2-1 ГОСТ 535-79	1	1	1	1	1	1	1	1	1	1	1	1	1	1	1	1	1,4 кг
				Прочие изделия																	
		3		Стойка кабельная К1151УЗ	2	2	2	2	2	2	2	2	2	2	2	2	2	2	2	2	1,68 кг
		4		Полка К1160УЗ	3	3	2	2	—	—	—	—	—	—	—	—	—	—	—	—	
		4		Полка К1161УЗ	—	—	—	—	3	3	2	2	—	—	—	—	—	—	—	—	
		4		Полка К1162УЗ	—	—	—	—	—	—	—	—	3	3	2	2	—	—	—	—	
		4		Полка К1163УЗ	—	—	—	—	—	—	—	—	—	—	—	—	3	3	2	2	

Продолжение таблицы

Обозначение	Рис.	ℓ, мм	Масса, кг
5.407-88.260	1	160	3,9
-01	2		3,9
-02	3		3,7
-03	4		3,7
-04	1	250	4,4
-05	2		4,4
-06	3		4,0
-07	4		4,0
-08	1	350	4,8
-09	2		4,8
-10	3		4,3
-11	4		4,3
-12	1	450	6,0
-13	2		6,0
-14	3		5,1
-15	4		5,1

Детали поз. 1,2 и места сварки окрасить эмалью ПФ 115 серая, ГОСТ 6465-76, IV, У2.

Нач.отд.	Лигерман		
Н.контр.	Лукашевич		08.87
Гл.конст.	Лукашевич		
Ст.инж.	Плохих		09.87

5.407-88.260

Потолочная одиночная односторонняя кабельная конструкция высотой 620 мм

Стадия	Масса	Масштаб
Р	См. табл.	1:10
Лист	Листов 1	

ВНИИГИ ТЯЖПРОМЭЛЕКТРОПРОЕКТ имени Ф.Б.ЯКУБОВСКОГО МОСКВА

22802 41

Копировал Бутылкина

Формат А3

Рис.1

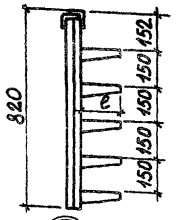

Рис.2

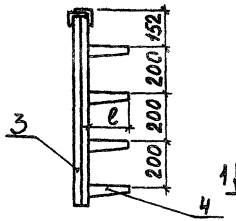

Рис.3

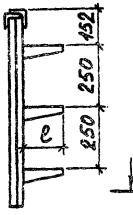

Рис.4

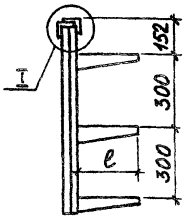

Разрез 1-1 М1:5



Вид Б

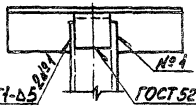

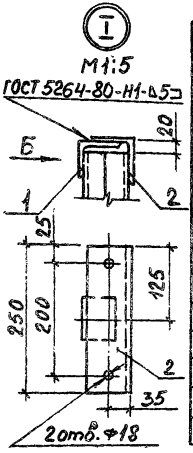

Формат	Зона	Поз.	Обозначение	Наименование	Количество на исполнение 5.407-88.270 —	01	02	03	04	05	06	07	08	09	10	11	12	13	14	15	Примечание
				Детали																	
Б4		1	5.407-88.271	Уголок Б-50×50×5 ГОСТ 8509-86 / Вст3КП2-II ГОСТ 535-79																	
				ℓ=50	1	1	1	1	1	1	1	1	1	1	1	1	1	1	1	1	0,19 кг
Б4		2	5.407-88.272	Уголок Б-63×63×6 ГОСТ 8509-86 / Вст3КП2-II ГОСТ 535-79	1	1	1	1	1	1	1	1	1	1	1	1	1	1	1	1	1,4 кг
				Прочие изделия																	
		3		Стойка кабельная К1152У3	2	2	2	2	2	2	2	2	2	2	2	2	2	2	2	2	2,08 кг
		4		Полка К1160У3	5	4	3	3	—	—	—	—	—	—	—	—	—	—	—	—	
		4		Полка К1161У3	—	—	—	—	5	4	3	3	—	—	—	—	—	—	—	—	
		4		Полка К1162У3	—	—	—	—	—	—	—	—	5	4	3	3	—	—	—	—	
		4		Полка К1163У3	—	—	—	—	—	—	—	—	—	—	—	—	5	4	3	3	

Продолжение таблицы

Обозначение	Рис.	ℓ, мм	Масса, кг
5.407-88.270	1	160	4,7
-01	2		4,5
-02	3		4,3
-03	4		4,3
-04	1	250	5,5
-05	2		5,1
-06	3		4,8
-07	4		4,8
-08	1	350	6,2
-09	2		5,7
-10	3		5,2
-11	4		5,2
-12	1	450	8,2
-13	2		7,3
-14	3		6,4
-15	4		6,4

Детали поз. 1,2 места сварки окрасить эмалью ПФ 115 серая, ГОСТ 6465-76, IV, У2.

Начальник	Лигерман		
Н.контр.	Лукашевич		08.87
Гл.констр.	Лукашевич		
Ст.инж.	Плохих		08.87

5.407-88.270

Потолочная одиночная односторонняя кабельная конструкция высотой 320 мм

Стадия	Масса	Масштаб
Р	См. табл	1:15
Лист	Листов 1	

ВНИПИ ТЯЖПРОМЭЛЕКТРОПРОЕКТ имени Ф.Б.ЯКУБОВСКОГО МОСКВА

Рис.1

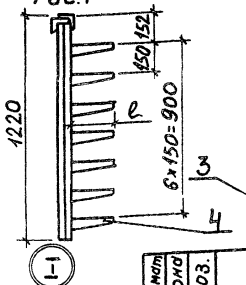

Рис.2

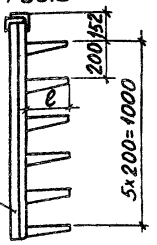

Рис.3

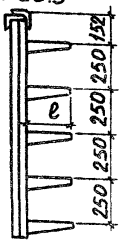

Рис.4

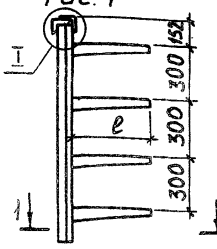

Разрез 1-1
М1:5

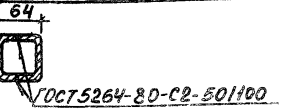

Вид А



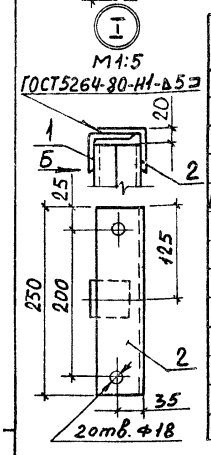

Формат	Зона	Поз.	Обозначение	Наименование	Количество на исполнение 5.407-88.280 —	01	02	03	04	05	06	07	08	09	10	11	12	13	14	15	Примечание
				Детали																	
Б4		1	5.407-88.281	Уголок Б-50×50×5 ГОСТ 8509-86 ВСт3КП2-II ГОСТ 535-79																	
				ℓ=50	1	1	1	1	1	1	1	1	1	1	1	1	1	1	1	1	0,19 кг
Б4		2	5.407-88.282	Уголок Б-63×63×6 ГОСТ 8509-86 ВСт3КП2-II ГОСТ 535-79	1	1	1	1	1	1	1	1	1	1	1	1	1	1	1	1	1,4 кг
				Прочие изделия																	
		3		Стойка кабельная К115УЗ	2	2	2	2	2	2	2	2	2	2	2	2	2	2	2	2	3,34 кг
		4		Полка К116УЗ	7	6	5	4	—	—	—	—	—	—	—	—	—	—	—	—	
		4		Полка К116-1УЗ	—	—	—	—	7	6	5	4	—	—	—	—	—	—	—	—	
		4		Полка К116-2УЗ	—	—	—	—	—	—	—	—	7	6	5	4	—	—	—	—	
		4		Полка К116-2УЗ	—	—	—	—	—	—	—	—	—	—	—	—	7	6	5	4	

Детали поз. 1,2 и места сварки окрасить эмалью ПФ115 серая, ГОСТ 6465-76, IV, У2.

Продолжение таблицы

Обозначение	Рис.	ℓ, мм	Масса, кг.
5.407-88.280	1	160	6,2
-01	2		6,0
-02	3		5,8
-03	4		5,6
-04	1	250	7,4
-05	2		7,0
-06	3		6,6
-07	4		6,2

Обозначение	Рис.	ℓ, мм	Масса, кг
-08	1	350	8,4
-09	2		7,9
-10	3		7,4
-11	4		6,9
-12	1	450	11,2
-13	2		10,3
-14	3		9,4
-15	4		8,5

Нач.отд.	Лигерман		
Н.контр.	Лукашевич		08.87
Гл.констр.	Лукашевич		
Ст.инж.	Плохих		08.87

5.407-88.280

Потолочная одиночная односторонняя кабельная конструкция высотой 1220 мм

Стадия	Масса	Масштаб
Р	См. табл.	1:20
Лист	Листов 1	

ВНИПИ ТЯЖПРОМЭЛЕКТРОПРОЕКТ имени Ф.Б.ЯКУБОВСКОГО МОСКВА

22802-13

Копировал Бутылкина

Формат А3

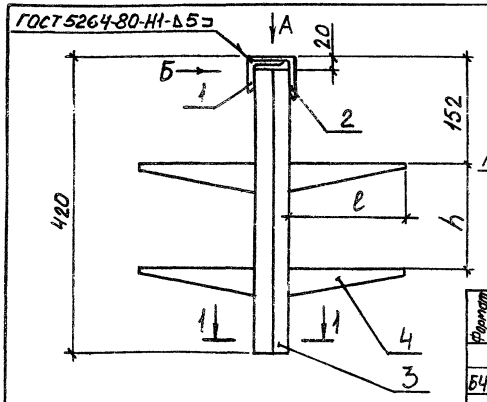

Разрез 1-1

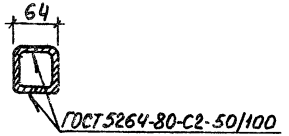

Вид А

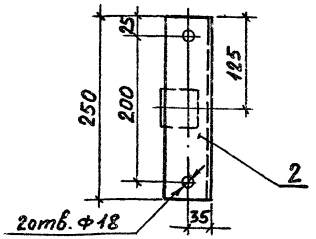

Вид Б

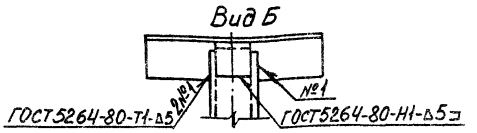

Обозначение	Размеры, мм h	Размеры, мм ℓ	Масса, кг
5.407-88.290	150	160	3,6
-01	200		3,6
-02	150	250	4,3
-03	200		4,3
-04	150	350	4,8
-05	200		4,8
-06	150	450	6,5
-07	200		6,5

Формат	Зона	Поз.	Обозначение	Наименование	Кол. на исполн. 5.407-88.290 —	01	02	03	04	05	06	07	Примечание
				Детали									
Б4		1	5.407-88.291	Уголок Б-50х50х5 ГОСТ 8509-86 / ВСт3КП2-II ГОСТ 535-79									
				ℓ=50	1	1	1	1	1	1	1	1	0,19 кг
Б4		2	5.407-88.292	Уголок Б-63х63х6 ГОСТ 8509-86 / ВСт3КП2-II ГОСТ 535-79	1	1	1	1	1	1	1	1	1,4 кг
				Прочие изделия									
		3		Стойка кабельная К1150У3	2	2	2	2	2	2	2	2	1,2 кг
		4		Полка К 1160У3	4	4	—	—	—	—	—	—	
		4		Полка К 1161У3	—	—	4	4	—	—	—	—	
		4		Полка К 1162У3	—	—	—	—	4	4	—	—	
		4		Полка К 1163У3	—	—	—	—	—	—	4	4	

Детали поз. 1,2 и места сварки окрасить эталью ПФ115 серая, ГОСТ 6465-76, IV, У2.

Нач.отд.	Литерман		
Н.контр.	Лукашевич		08.87г.
Гл.конст.	Лукашевич		
Ст.инж.	П.Лохих		08.87г.

5.407-88.290

Потолочная одиночная двухсторонняя кабельная конструкция высотой 420 мм

Стадия	Масса	Масштаб
Р	См. табл.	1:5
Лист	Листов 1	

ВНИПИ ТЯЖПРОМЭЛЕКТРОПРОЕКТ имени Ф.Б.Якубовского МОСКВА

Копировал Бутылкина Формат А3

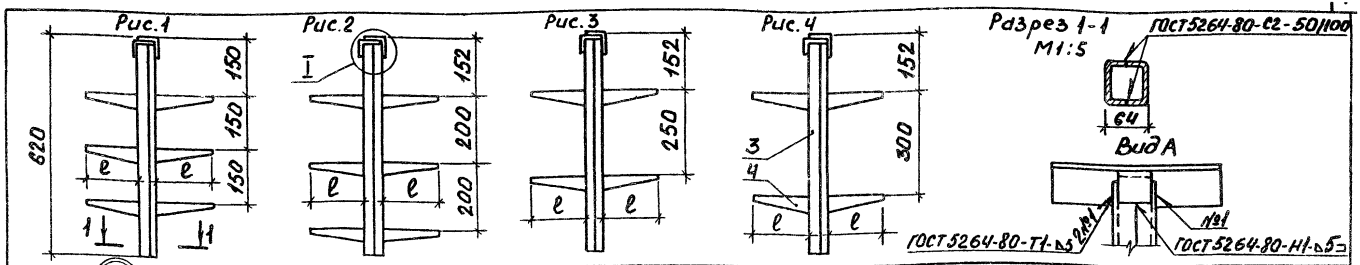

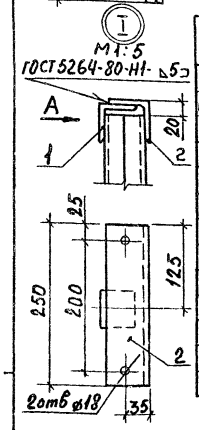

Формат	Зона	Поз.	Обозначение	Наименование	Количество на исполнение 5.407-88.300																Примечание
					–	01	02	03	04	05	06	07	08	09	10	11	12	13	14	15	
				Детали																	
Б4		1	5.407-88.301	Уголок Б-50×50×5 ГОСТ 8509-86 / ВСт3КП2-II ГОСТ 535-79																	
				ℓ=50	1	1	1	1	1	1	1	1	1	1	1	1	1	1	1	1	0,19кг
Б4		2	5.407-88.302	Уголок Б63×63×6 ГОСТ 8509-86 / ВСт3КП2-II ГОСТ 535-79	1	1	1	1	1	1	1	1	1	1	1	1	1	1	1	1	1,4кг
				Прочие изделия																	
		3		Стойка кабельная К1151У3	2	2	2	2	2	2	2	2	2	2	2	2	2	2	2	2	1,68кг
		4		Полка К1160У3	6	6	4	4	–	–	–	–	–	–	–	–	–	–	–	–	
		4		Полка К1161У3	–	–	–	–	6	6	4	4	–	–	–	–	–	–	–	–	
		4		Полка К1162У3	–	–	–	–	–	–	–	–	6	6	4	4	–	–	–	–	
		4		Полка К1163У3	–	–	–	–	–	–	–	–	–	–	–	–	6	6	4	4	

Продолжение таблицы

Обозначение	Рис.	ℓ, мм	Масса, кг
5.407-88.300	1	160	4,5
-01	2		4,5
-02	3		4,1
-03	4		4,1
-04	1	250	5,5
-05	2		5,5
-06	3		4,8
-07	4		4,8

Обозначение	Рис.	ℓ, мм	Масса кг
-08	1	350	6,3
-09	2		6,3
-10	3		5,3
-11	4		5,3
-12	1	450	8,7
-13	2		8,7
-14	3		6,9
-15	4		6,9

Детали поз. 1,2 и места сварки окрасить эмалью ПФ 115 серая, ГОСТ 6465-76, IV, У2.

Нач.отд.	Лигерман		
Н.контр.	Лукашевич		08.87г
Гл.констр.	Лукашевич		
Ст.инж.	Плохих		08.87

5.407-88.300

Потолочная одиночная двухсторонняя кабельная конструкция высотой 620мм

Стадия	Масса	Масштаб
Р	См. табл.	1:10
Лист	Листов 1	

ВНИПИ ТЯЖПРОМЭЛЕКТРОПРОЕКТ имени Ф.Б.ЯКУБОВСКОГО МОСКВА

22802 45

Копировал Бутылкина Формат А3

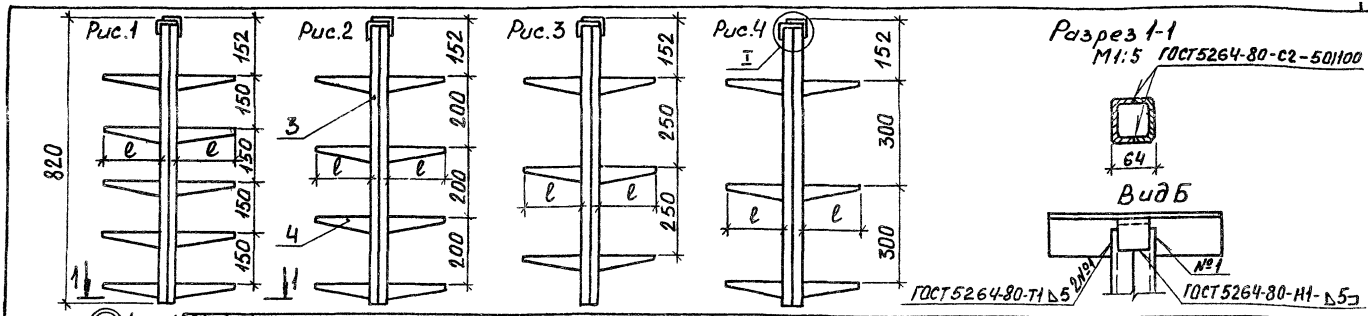

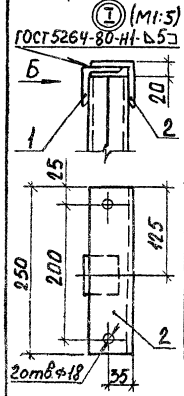

Формат	Зона	Поз.	Обозначение	Наименование	Количество на исполнение 5.407-88.310																Примечание
					–	01	02	03	04	05	06	07	08	09	10	11	12	13	14	15	
				Детали																	
Б4		1	5.407-88.311	Уголок Б-50×50×5 ГОСТ8509-86 / ВСт3КП2-II ГОСТ535-79																	
				l=50	1	1	1	1	1	1	1	1	1	1	1	1	1	1	1	1	0,19кг
Б4		2	5.407-88.312	Уголок Б-63×63×6 ГОСТ8509-86 / ВСт3КП2-II ГОСТ535-79	1	1	1	1	1	1	1	1	1	1	1	1	1	1	1	1	1,4кг
				Прочие изделия																	
		3		Стойка кабельная К1152У3	2	2	2	2	2	2	2	2	2	2	2	2	2	2	2	2	2,08кг
		4		Полка К1160У3	10	8	6	6	–	–	–	–	–	–	–	–	–	–	–	–	
		4		Полка К1161У3	–	–	–	–	10	8	6	6	–	–	–	–	–	–	–	–	
		4		Полка К1162У3	–	–	–	–	–	–	–	–	10	8	6	6	–	–	–	–	
		4		Полка К1163У3	–	–	–	–	–	–	–	–	–	–	–	–	10	8	6	6	

Продолжение таблицы

Обозначение	Рис.	l,мм	Масса, кг
5.407-88.310	1	160	5,7
-01	2		5,3
-02	3		4,9
-03	4		4,9
-04	1	250	7,4
-05	2		6,6
-06	3		5,9
-07	4		5,9

Обозначение	Рис.	l,мм	Масса, кг
-08	1	350	8,8
-09	2		7,8
-10	3		6,8
-11	4		6,8
-12	1	450	12,3
-13	2		11,0
-14	3		9,2
-15	4		9,2

Детали поз. 1,2 и места сварки окрасить эмалью ПФ115 серая, ГОСТ6465-76, IV, У2.

Н.отд.	Пигарман		
Н.контр.	Лукашевич		08.87г
Гл.констр.	Лукашевич		
Ст.инж.	Плохих		08.87г

5.407-88.310

Потолочная одиночная двухсторонняя кабельная конструкция высотой 820мм

Стадия	Масса	Масштаб
Р	См. табл.	1:10

Лист | Листов 1

ВНИПИ ТЯЖПРОМЭЛЕКТРОПРОЕКТ ИМЕНИ Ф.Б.ЯКУБОВСКОГО МОСКВА

22802 46

Копировал Бутылкина Формат А3

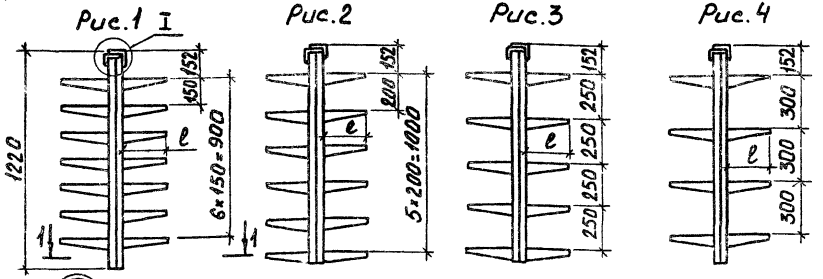

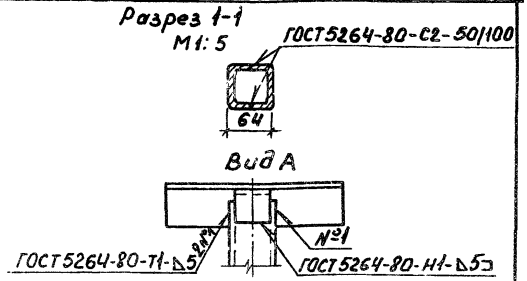

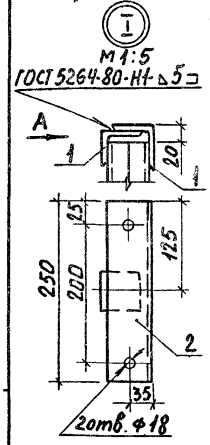

Формат	Зона	Поз.	Обозначение	Наименование	Количество на исполнение 5.407-88.320																Примечание
					–	01	02	03	04	05	06	07	08	09	10	11	12	13	14	15	
				Детали																	
Б4		1	5.407-88.321	Уголок Б-50×50×5 ГОСТ8509-86 / ВСт3КП2-II ГОСТ535-79																	
				l=50	1	1	1	1	1	1	1	1	1	1	1	1	1	1	1	1	0,19кг
Б4		2	5.407-88.322	Уголок Б-63×63×6 ГОСТ8509-86 / ВСт3КП2-II ГОСТ535-79	1	1	1	1	1	1	1	1	1	1	1	1	1	1	1	1	1,4кг
				Прочие изделия																	
		3		Стойка кабельная К1153У3	2	2	2	2	2	2	2	2	2	2	2	2	2	2	2	2	3,34кг
		4		Полка К1160У3	14	12	10	8	—	—	—	—	—	—	—	—	—	—	—	—	
		4		Полка К1161У3	—	—	—	—	14	12	10	8	—	—	—	—	—	—	—	—	
		4		Полка К1162У3	—	—	—	—	—	—	—	—	14	12	10	8	—	—	—	—	
		4		Полка К1163У3	—	—	—	—	—	—	—	—	—	—	—	—	14	12	10	8	

Детали поз. 1,2 и места сварки окрасить эмалью ПФ115 серая, ГОСТ 6465-76, IV, У2.

Продолжение таблицы

Обозначение	Рис.	l, мм	Масса, кг
5.407-88.320	1	160	7,7
-01	2		7,3
-02	3		6,9
-03	4		6,5
-04	1	250	10,1
-05	2		9,4
-06	3		8,7
-07	4		8,0

Обозначение	Рис	l, мм	Масса, кг
-08	1	350	12,0
-09	2		11,0
-10	3		10,0
-11	4		9,0
-12	1	450	17,7
-13	2		15,9
-14	3		14,1
-15	4		12,3

Нач.отд.	Лигерман		
Н.контр.	Лукашевич		08.87г.
Гл.конст.	Лукашевич		
Ст.инж.	Плохих		08.87

5.407-88.320

Потолочная одиночная двухсторонняя кабельная конструкция высотой 1220 мм.

Стадия	Масса	Масштаб
Р	см. табл.	1:20
Лист	Листов 1	

ВНИПИ ТЯЖПРОМЭЛЕКТРОПРОЕКТ ИМЕНИ Ф.БЯКУБОВСКОГО МОСКВА

22802 47

Копировал Бутылкина

Формат А3

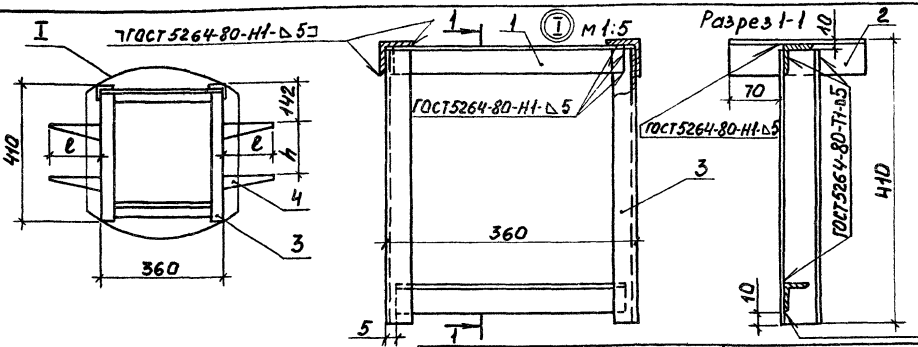

Обозначение	Размеры, мм		Масса, кг
	h	ℓ	
5.407-88.330	150	160	5,2
-01	200		5,2
-02	150	250	5,9
-03	200		5,9
-04	150	350	6,4
-05	200		6,4
-06	150	450	8,0
-07	200		8,0

Формат	Зона	Поз.	Обозначение	Наименование	Кол-во на исполн. 5.407-88.330								Примечание
					–	01	02	03	04	05	06	07	
БЧ		1	5.407-88.331	Уголок Б-40×40×4 ГОСТ8509-86 / ВСт3КП2-II ГОСТ 535-79									
				ℓ=350	2	2	2	2	2	2	2	2	1,7кг
БЧ		2	5.407-88.332	Уголок Б-50×50×5 ГОСТ8509-86 / ВСт3КП2-II ГОСТ 535-79									
				ℓ=200.	2	2	2	2	2	2	2	2	1,5кг
		3		Стойка кабельная К1150У3	2	2	2	2	2	2	2	2	1,2кг
		4		Полка К1160У3	4	4	–	–	–	–	–	–	0,8кг
		4		Полка К1161У3	–	–	4	4	–	–	–	–	1,5кг
		4		Полка К1162У3	–	–	–	–	4	4	–	–	2,0кг
		4		Полка К1163У3	–	–	–	–	–	–	4	4	3,6кг

Детали поз. 1,2 и места сварки окрасить эмалью ПФ115 серая, ГОСТ 6465-76, IV, У2.

Нач.отд.	Лигерман		
Н.контр.	Лукашевич		09.87г.
Гл.констр.	Лукашевич		
Ст.инж.	Плохих		08.87г.

5.407-88.330

Потолочная сдвоенная одиночная кабельная конструкция высотой 410мм

Стадия	Масса	Масштаб
Р	См. табл.	1:5
Лист	Листов 1	

ВНИПИ ТЯЖПРОМЭЛЕКТРОПРОЕКТ ИМЕНИ Ф.Б.ЯКУБОВСКОГО МОСКВА

22802 48

Копировал Бутылкина Формат А3

Рис.1

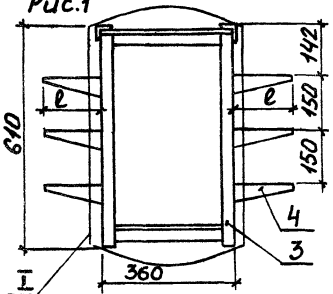

Рис.2

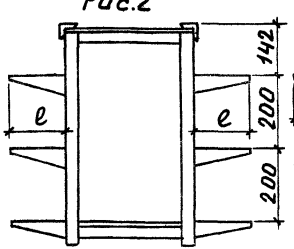

Рис.3

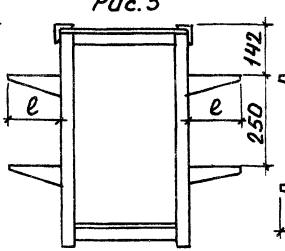

Рис.4

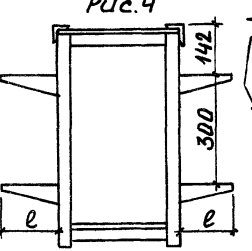

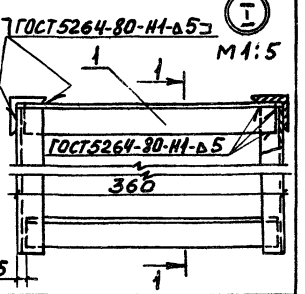

Разрез 1-1

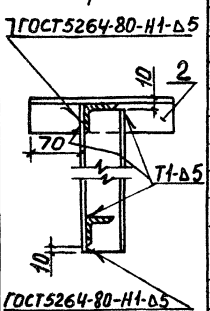

Формат	Зона	Поз.	Обозначение	Наименование	Количество на исполнение 5.407-88.340 —	01	02	03	04	05	06	07	08	09	10	11	12	13	14	15	Примечание
Б4		1	5.407-88.341	Уголок Б-40×40×4 ГОСТ 8509-86 / Вст3КП2-II ГОСТ 535-79																	
				ℓ=350	2	2	2	2	2	2	2	2	2	2	2	2	2	2	2	2	1,7кг
Б4		2	5.407-88.342	Уголок Б-50×50×5 ГОСТ 8509-86 / Вст3КП2-II ГОСТ 535-79																	
				ℓ=200	2	2	2	2	2	2	2	2	2	2	2	2	2	2	2	2	1,5кг
		3		Стойка кабельная К115 1У3	2	2	2	2	2	2	2	2	2	2	2	2	2	2	2	2	1,68кг
		4		Полка К116 0У3	6	6	4	4	—	—	—	—	—	—	—	—	—	—	—	—	
		4		Полка К116 1У3	—	—	—	—	6	6	4	4	—	—	—	—	—	—	—	—	
		4		Полка К116 2У3	—	—	—	—	—	—	—	—	6	6	4	4	—	—	—	—	
		4		Полка К116 3У3	—	—	—	—	—	—	—	—	—	—	—	—	6	6	4	4	

Продолжение таблицы

Обозначение	Рис.	ℓ, мм	Масса, кг
5.407-88.340	1	160	6,1
-01	2		6,1
-02	3		5,7
-03	4		5,7
-04	1	250	7,1
-05	2		7,1
-06	3		6,4
-07	4		6,4
-08	1	350	7,9
-09	2		7,9
-10	3		6,9
-11	4		6,9
-12	1	450	10,3
-13	2		10,3
-14	3		8,5
-15	4		8,5

Детали поз. 1,2 и места сварки окрасить эмалью ПФ 115 серая, ГОСТ 6465-76, IV, У2.

Нач.отд.	Пигермин		
Н.контр.	Лукашевич		08.87
Гл.констр.	Лукашевич		08.87
Ст.инж.	Плохих		08.87

5.407-88.340

Потолочная сдвоенная одиночная кабельная конструкция высотой 610 мм

Стадия	Масса	Масштаб
Р	См. табл.	1:10
Лист	Листов 1	

ВНИПИ ТЯЖПРОМЭЛЕКТРОПРОЕКТ имени Ф.Б.ЯКУБОВСКОГО МОСКВА

Рис.1

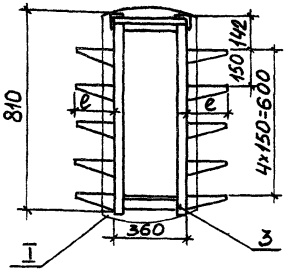

Рис.2

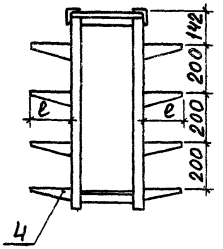

Рис.3

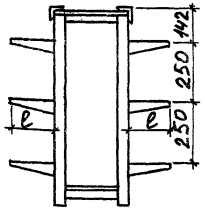

Рис.4

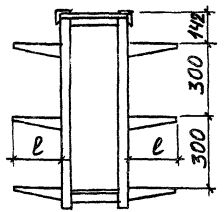

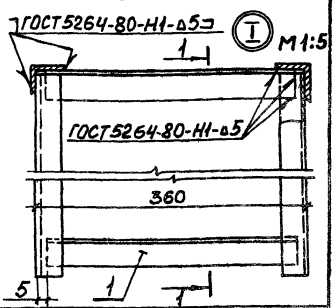

Разрез 1-1

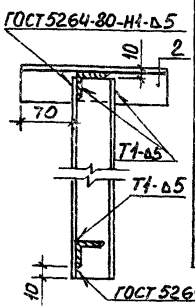

Формат	Зона	Поз.	Обозначение	Наименование	Количество на исполнение 5.407-88.350															Примечание
					—	01	02	03	04	05	06	07	08	09	10	11	12	13	14	15	
Б4		1	5.407-88.351	Уголок Б-40х40х4 ГОСТ 8509-86 Вст3кп2-II ГОСТ 535-79																
				ℓ=350	2	2	2	2	2	2	2	2	2	2	2	2	2	2	2	2	1,7 кг
Б4		2	5.407-88.352	Уголок Б-50х50х5 ГОСТ 8509-86 Вст3кп2-II ГОСТ 535-79																
				ℓ=200	2	2	2	2	2	2	2	2	2	2	2	2	2	2	2	2	1,5 кг
		3		Стойка кабельная К115 2У3	2	2	2	2	2	2	2	2	2	2	2	2	2	2	2	2	2,08 кг
		4		Полка К116 0У3	10	8	6	6	—	—	—	—	—	—	—	—	—	—	—	—	
		4		Полка К116 1У3	—	—	—	—	10	8	6	6	—	—	—	—	—	—	—	—	
		4		Полка К116 2У3	—	—	—	—	—	—	—	—	10	8	6	6	—	—	—	—	
		4		Полка К116 3У3	—	—	—	—	—	—	—	—	—	—	—	—	10	8	6	6	

Обозначение	Рис.	ℓ, мм	Масса, кг
5.407-88.350	1	160	6,3
-01	2		5,9
-02	3		5,5
-03	4		5,5
-04	1	250	8,0
-05	2		7,3
-06	3		6,6
-07	4		6,6

Продолжение таблицы

Обозначение	Рис.	ℓ, мм	Масса, кг
-08	1	350	9,3
-09	2		8,3
-10	3		7,3
-11	4		7,3
-12	1	450	14,3
-13	2		12,5
-14	3		10,7
-15	4		10,7

Детали поз. 1,2 и места сварки окрасить эмалью ПФ 115 серая, ГОСТ 6465-76, IV, У2.

Нач. отд.	Литерман		
Н. контр.	Лукашевич		08.87г.
Гл. констр.	Лукашевич		
Ст. инж.	Плохих		08.87г.

5.407-88.350

Потолочная сдвоенная одиночная кабельная конструкция высотой 810 мм

Стадия	Масса	Масштаб
Р	См. лист	1:15
Лист	Листов 1	

ВНИПИ ТЯЖПРОМЭЛЕКТРОПРОЕКТ имени Ф.Б. ЯКУБОВСКОГО МОСКВА

22802 50

Копировал Бутылкина Формат А3

Рис.1.

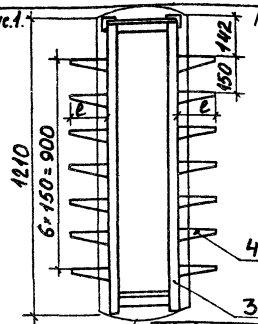

Рис.2

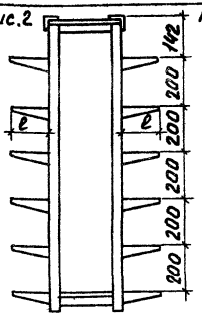

Рис.3

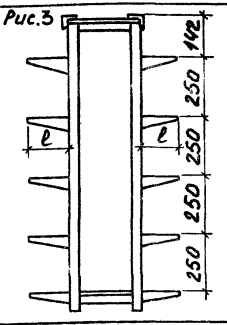

Рис.4

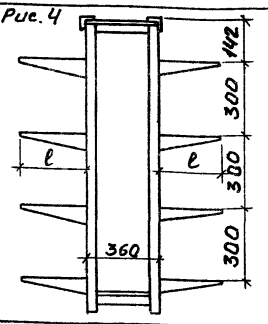

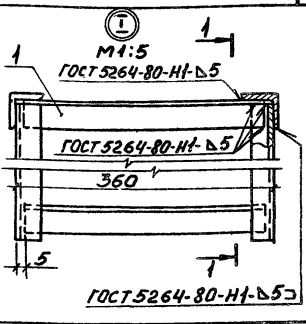

I

Разрез 1-1

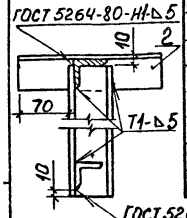

Формат	Зона	Поз.	Обозначение	Наименование	Количество на исполнение 5.407-88.360															Примечание
					–	01	02	03	04	05	06	07	08	09	10	11	12	13	14	15	
БЧ		1	5.407-88.361	Уголок Б-40×40×4 ГОСТ 8509-86 Вст3КП2-II ГОСТ 535-79																
				ℓ=350	2	2	2	2	2	2	2	2	2	2	2	2	2	2	2	2	1,7кг
БЧ		2	5.407-88.362	Уголок Б-50×50×5 ГОСТ 8509-86 Вст3КП2-II ГОСТ 535-79																
				ℓ=200	2	2	2	2	2	2	2	2	2	2	2	2	2	2	2	2	1,5кг
		3		Стойка кабельная КН153УЗ	2	2	2	2	2	2	2	2	2	2	2	2	2	2	2	2	3,34кг
		4		Полка К 1160УЗ	14	12	10	8	–	–	–	–	–	–	–	–	–	–	–	–	
		4		Полка К 1161УЗ	–	–	–	–	14	12	10	8	–	–	–	–	–	–	–	–	
		4		Полка К 1162УЗ	–	–	–	–	–	–	–	–	14	12	10	8	–	–	–	–	
		4		Полка К 1163УЗ	–	–	–	–	–	–	–	–	–	–	–	–	14	12	10	8	

Обозначение	Рис.	ℓ, мм	Масса, кг
5.407-88.360	1	160	9,3
-01	2		8,9
-02	3		8,5
-03	4		8,1
-04	1	250	11,7
-05	2		11,0
-06	3		10,3
-07	4		9,6

Продолжение таблицы

Обозначение	Рис.	ℓ, мм	Масса, кг
-08	1	350	13,5
-09	2		12,5
-10	3		11,5
-11	4		10,5
-12	1	450	19,3
-13	2		17,5
-14	3		15,7
-15	4		13,9

Детали поз. 1,2 и места сварки окрасить эмалью ПФ115 серая, ГОСТ 6465-76, IV, У2.

Нач. отд.	Либерман			
Н. контр.	Лукашевич		08.87г.	
Гл. инж.	Лукашевич			
Ст. инж.	Плохих		08.87г.	

5.407-88.360

Потолочная сдвоенная одиночная кабельная конструкция высотой 12,10 мм

Стадия	Масса	Масштаб
Р	см. табл.	1:15
Лист	Листов 1	

ВНИПИ ТЯЖПРОМЭЛЕКТРОПРОЕКТ имени Ф.Б. ЯКУБОВСКОГО МОСКВА

22802 51

Копировал Бутылкина Формат А3

Рис. 1

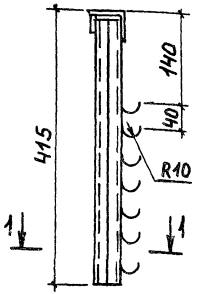

Рис. 2

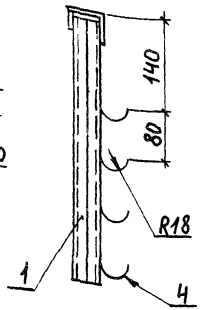

Рис. 3

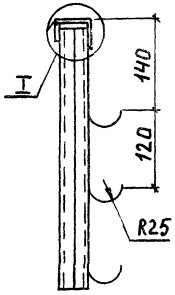

Разрез 1-1 (м1:2)

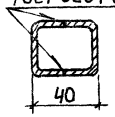

Обозначение	Рис.	R, мм	Масса, кг
5.407-88.370	1	10	1,8
-01	2	18	1,8
-02	3	25	1,8

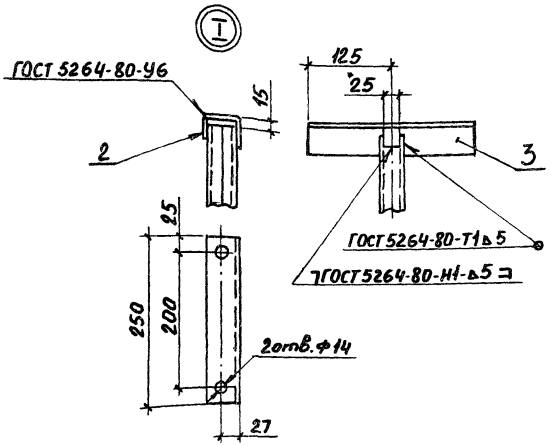

Формат	Зона	Поз.	Обозначение	Наименование	Кол. на изделие 5.407-88.370 —	01	02	Примечание
				Детали				
БЧ		1	5.407-88.371	Швеллер К34192, ℓ=400	2	2	2	0,66кг
БЧ		2	5.407-88.372	Полоса Б-2 4х25 ГОСТ 103-76* Вст3кп2-II ГОСТ 535-79				
				ℓ=30	1	1	1	0,03кг
БЧ		3	5.407-88.373	Уголок Б-2 50х50х5 ГОСТ 8509-86 Вст3кп2-II ГОСТ 535-79				
				ℓ=250	1	1	1	0,95кг
				Прочие изделия				
		4		Подвеска закладная				
				К34192	7	—	—	0,14кг
		4		Подвеска закладная				
				К34192	—	4	—	0,14кг
		4		Подвеска закладная К34292	—	—	3	0,18кг

Детали поз. 2,3 и места сварки окрасить эмалью ПФ115 серая, ГОСТ 6465-76, IV, У2.

Нач.отд.	Лигерман		
Н.контр.	Лукашевич		08.87
Гл.констр.	Лукашевич		08.87
Ст.инж.	Плохих		08.87

5.407-88.370

Потолочная одиночная односторонняя кабельная конструкция высотой 415мм с закладными подвесками

Стадия	Масса	Масштаб
Р	см. табл.	1:5
Лист	Листов 1	

ВНИПИ ТЯЖПРОМЭЛЕКТРОПРОЕКТ имени Ф.Э.ЯКУБОВСКОГО МОСКВА

22802 52

Копировал Бутылкина

Формат А3

Рис.1

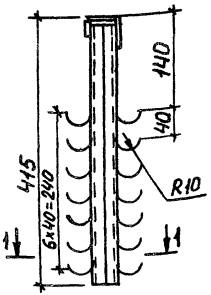

Рис.2

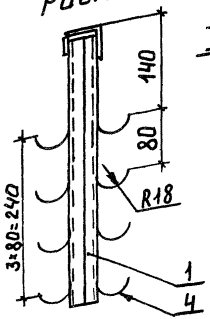

Рис.3

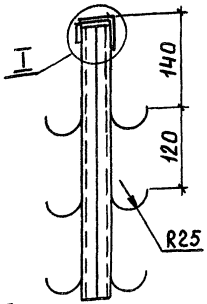

Разрез 1-1 (М1:2)

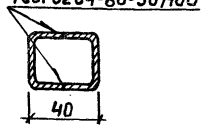

Обозначение	Рис.	R, мм	Масса, кг
5.407-88.380	1	10	1,9
-01	2	18	1,9
-02	3	25	2,0

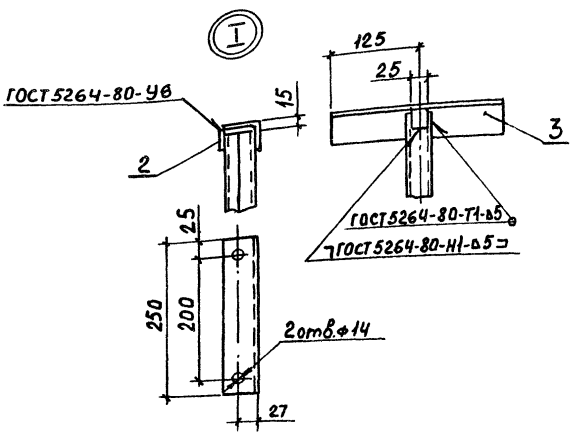

Формат	Зона	Поз.	Обозначение	Наименование	Кол. на изгот. 5.407-88.380 —	01	02	Примечание
				Детали				
БЧ		1	5.407-88.381	Швеллер К34ТУ2, ℓ=400	2	2	2	0,66 кг
БЧ		2	5.407-88.382	Полоса $\frac{Б\text{-}2\,4\times25\ ГОСТ\ 103\text{-}76^{*}}{ВСт3КП2\text{-}II\ ГОСТ\ 535\text{-}79}$				
				ℓ=30	1	1	1	0,03 кг
БЧ		3	5.407-88.383	Уголок $\frac{Б\text{-}2\,50\times50\times5\ ГОСТ\ 8509\text{-}86}{ВСт3КП2\text{-}II\ ГОСТ\ 535\text{-}79}$				
				ℓ=250	1	1	1	0,95 кг
				Прочие изделия				
		4		Подвеска закладная К34ОУ2	14	—	—	0,28 кг
		4		Подвеска закладная К341У2	—	8	—	0,28 кг
		4		Подвеска закладная К342У2	—	—	6	0,36 кг

Детали поз. 2,3 и места сварки окрасить эмалью ПФ 115 серая, ГОСТ 6465-76, IV, У2.

Нач.отд.	Лигерман		
Н.контр.	Лукашевич		08.87
Гл.констр.	Лукашевич		
Ст.инж.	Плохих		08.87

5.407-88.380

Потолочная одиночная двусторонняя кабельная конструкция высотой 415 мм с закладными подвесками

Стадия	Масса	Масштаб
Р	см. табл.	1:5
Лист	Листов 1	

ВНИПИ ТЯЖПРОМЭЛЕКТРОПРОЕКТ имени Ф.Э.КУБОВСКОГО МОСКВА

22802 53

Копировал Бутылкина

Формат А3

Рис. 1

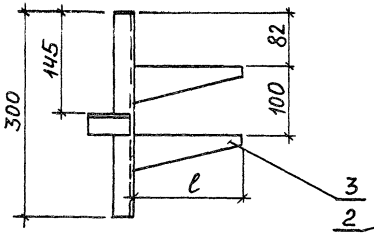

Рис. 2

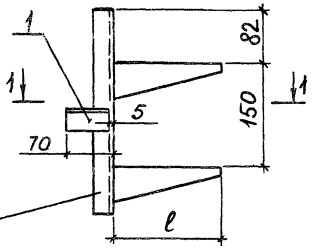

Обозначение	Рис.	ℓ, мм	Масса, кг
5.407-88.390	1	160	0,9
-01	2		0,9
-02	1	250	1,2
-03	2		1,2

Разрез 1-1

М1:2

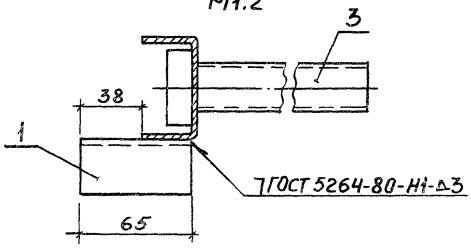

Формат	Зона	Поз.	Обозначение	Наименование	Кол. на испол. 5.407-88.390 —	01	02	03	Примечание
				Детали					
Б4		1	5.407-88.391	Уголок Б-2 32×32×3 ГОСТ 8509-86 / Ст3КП2-Т ГОСТ 535-79					
				ℓ=65	1	1	1	1	0,1 кг
				Прочие изделия					
		2		Стойка кабельная					
				К1151У3, ℓ=300	1	1	1	1	0,42 кг
		3		Полка К 1160У3	2	2	—	—	0,4 кг
		3		Полка К 1161У3	—	—	2	2	0,74 кг

Детали поз. 1 и места сварки окрасить эмалью ПФ 115 серая, ГОСТ 6465-76, IV, У2.

Нач. отд.	Лигерман		
Н. контр.	Лукашевич		08.87
Гл. констр.	Лукашевич		
Ст. инж.	Плохих		08.87

5.407-88.390

Конструкция кабельная одиночная для установки в каналах глубиной 300 мм

Стадия	Масса	Масштаб
Р	См. табл.	1:5
Лист	Листов 1	

ВНИПИ ТЯЖПРОМЭЛЕКТРОПРОЕКТ имени Ф. БАКУЛОВСКОГО МОСКВА

Рис.1

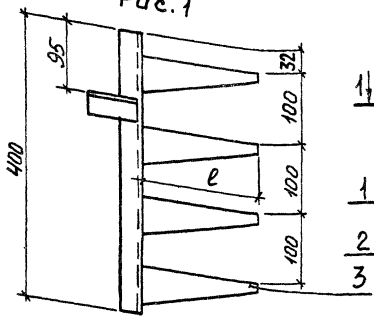

Рис 2

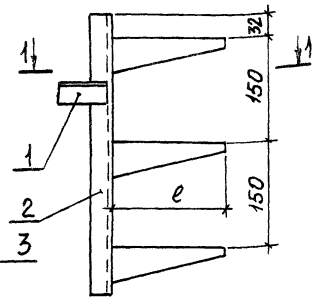

Рис.3

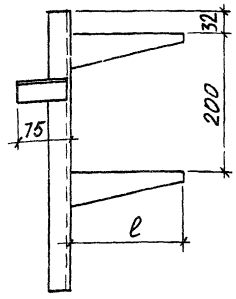

Обозначение	Рис.	ℓ, мм	Масса, кг
5.407-88.400	1	160	1,5
-01	2		1,3
-02	3		1,1
-03	2	250	1,8
-04	3		1,4
-05	3	350	1,7
-06	3	450	2,5

Разрез 1-1

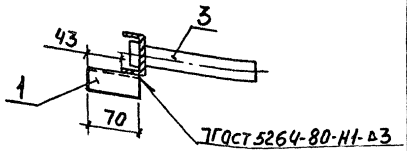

Формат	Зона	Поз.	Обозначение	Наименование	Кол. на исполн. 5.407-88.400								Примечание
					–	01	02	03	04	05	06		
Б4		1	5.407-88.401	Уголок Б-2 32×32×3 ГОСТ 8509-86 / ВСт3КП2 ГОСТ 535-79									
				ℓ=70	1	1	1	1	1	1	1		0,1 кг
		2		Стойка кабельная К1150У3	1	1	1	1	1	1	1		0,6 кг
		3		Полка К 1160У3	4	3	2	–	–	–	–		
		3		Полка К 1161У3	–	–	–	3	2	–	–		
		3		Полка К 1162У3	–	–	–	–	–	2	–		
		3		Полка К 1163У3	–	–	–	–	–	–	2		

Детали поз.1 и места сварки окрасить эмалью ПФ115 серая, ГОСТ 6465-76, IV, У2.

Нач.отд	Лигерман		
Н.контр	Лукашевич		08.87
Гл.констр	Лукашевич		
Ст.инж	Плохих		08.87

5.407-88.400

Конструкция кабельная одиночная для установки в каналах глубиной 450 мм

Стадия	Масса	Масштаб
Р	См. табл.	1:5

Лист | Листов 1

ВНИПИ ТЯЖПРОМЭЛЕКТРОПРОЕКТ ИМЕНИ Ф.Б.ЯКУБОВСКОГО МОСКВА

22802 55

Копировал Бутылкина Формат А3

Рис.1

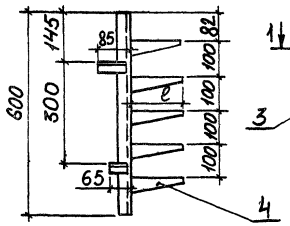

Рис.2

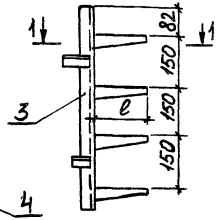

Рис.3

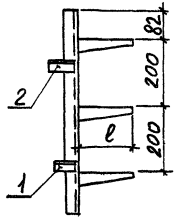

Рис.4

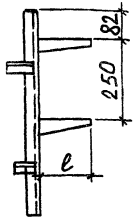

Обозначение	Рис.	ℓ, мм	Масса, кг
5.407-88.410	1	160	2,1
-01	2		1,9
-02	3		1,7
-03	4		1,5
-04	1	250	2,9
-05	2		2,6
-06	3		2,2
-07	4		1,8
-08	2	350	3,1
-09	3		2,6
-10	4		2,1
-11	3	450	3,8
-12	4		2,9

Формат	Зона	Поз.	Обозначение	Наименование	Количество на исполнение 5.407-88.410 —	01	02	03	04	05	06	07	08	09	10	11	12	Примечание
Б4		1	5.407-88.411	Уголок Б-2 32х32х3 ГОСТ 8509-86 / Ст3кп2-II ГОСТ 535-79														
				ℓ=60	1	1	1	1	1	1	1	1	1	1	1	1	1	
Б4		2	5.407-88.412	ℓ=80	1	1	1	1	1	1	1	1	1	1	1	1	1	0,1 кг
		3		Стойка кабельная К1151 У3	1	1	1	1	1	1	1	1	1	1	1	1	1	0,12 кг
		4		Полка К1160У3	5	4	3	2	—	—	—	—	—	—	—	—	—	0,84 кг
		4		Полка К1161 У3	—	—	—	—	5	4	3	2	—	—	—	—	—	
		4		Полка К 1162 У3	—	—	—	—	—	—	—	—	4	3	2	—	—	
		4		Полка К 1163 У3	—	—	—	—	—	—	—	—	—	—	—	3	2	

Разрез 1-1
м1:5

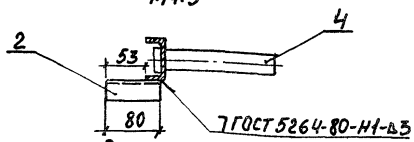

Детали поз. 12 и места сварки окрасить эмалью ПФ115 серая, ГОСТ 6465-76, IV, У2.

			5.407-88.410
			Конструкция кабельная одиночная для установки в каналах глубиной 600 мм
Начотд.	Лигерман		08.87
Н.контр.	Лукашевич		08.87
Гл.констр.	Лукашевич		
Ст.инж.	Лпохих		08.87

Стадия	Масса	Масштаб
Р	см. табл.	1:10
Лист	Листов 1	

ВНИИГПИ ТЯЖПРОМЭЛЕКТРОПРОЕКТ имени Ф.Б.ЯКУБОВСКОГО МОСКВА

22802 56

Копировал Бутылкина Формат А3

Рис.1

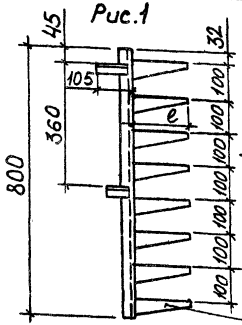

Рис.2

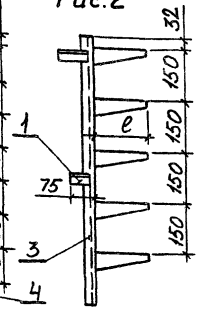

Рис.3

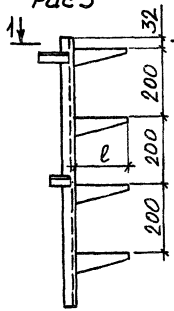

Рис.4

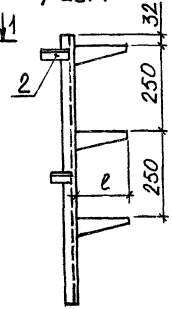

Обозначение	Рис.	ℓ, мм	Масса, кг
5.407-88.420	1	160	2,9
-01	2		2,3
-02	3		2,1
-03	4		1,9
-04	1	250	4,2
-05	2		3,5
-06	3		3,1
-07	4		2,7
-08	2	350	3,8
-09	3		3,3
-10	4		2,8
-11	3		4,9
-12	4		4,0

Формат	Зона	Поз.	Обозначение	Наименование	Количество на исполнение 5.407-88.420 —	01	02	03	04	05	06	07	08	09	10	11	12	Примечание
Б4		1	5.407-88.421	Уголок $\frac{Б\text{-}32\times32\times3\ ГОСТ\ 8509\text{-}86}{Ст3кп2\text{-}II\ ГОСТ\ 535\text{-}79}$														
				ℓ=70	1	1	1	1	1	1	1	1	1	1	1	1	1	0,1 кг
Б4		2	5.407-88.422	ℓ=100	1	1	1	1	1	1	1	1	1	1	1	1	1	0,13 кг
		3		Стойка кабельная К1152 УЗ	1	1	1	1	1	1	1	1	1	1	1	1	1	1,04 кг
		4		Полка К1160 УЗ	8	5	4	3	—	—	—	—	—	—	—	—	—	
		4		Полка К 1161 УЗ	—	—	—	—	8	5	4	3	—	—	—	—	—	
		4		Полка К 1162 УЗ	—	—	—	—	—	—	—	—	5	4	3	—	—	
		4		Полка К 1163 УЗ	—	—	—	—	—	—	—	—	—	—	—	4	3	

Разрез 1-1
М1:5

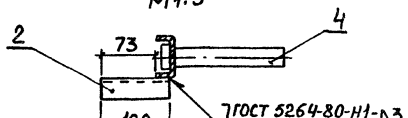

Детали поз. 1,2 и места сварки окрасить эмалью ПФ 115 серая, ГОСТ 6465-76, IV, У2.

Нач.отд.	Лигерман		
Н.контр.	Лукашевич		08.87
Гл.конст.	Лукашевич		08.87
Ст.инж.	Плохих		08.87

5.407-88.420

Конструкция кабельная одиночная для установки в каналах глубиной 900 мм

Стадия	Масса	Масштаб
Р	см. табл.	1:10
Лист	Листов 1	

ВНИПИ ТЯЖПРОМЭЛЕКТРОПРОЕКТ имени Р.Б.Якубовского Москва

22802 57

Копировал Бутылкина Формат А3

Рис.1

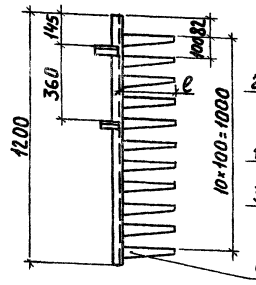

Рис.2

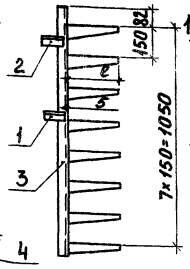

Рис.3

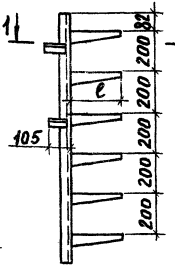

Рис.4

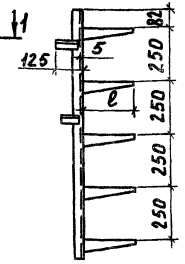

Обозначение	Рис.	ℓ, мм	Масса кг
5.407-88.430	1	160	4,2
-01	2		3,6
-02	3		3,2
-03	4		3,0
-04	1	250	6,0
-05	2		5,0
-06	3		4,2
-07	4		3,9
-08	2	350	6,0
-09	3		5,0
-10	4		4,5
-11	3	450	7,4
-12	4		6,5

Монтаж	Зона	Поз.	Обозначение	Наименование	Количество на исполнение 5.407-88.430 —	01	02	03	04	05	06	07	08	09	10	11	12	Примечание
БЧ		1	5.407-88.431	Уголок Б-232×32×3 ГОСТ 8509-86 Вст3кп-II ГОСТ 535-79														
				ℓ=100	1	1	1	1	1	1	1	1	1	1	1	1	1	0,15кг
БЧ		2	5.407-88.432	ℓ=120	1	1	1	1	1	1	1	1	1	1	1	1	1	0,18кг
		3		Стойка кабельная К1153У3	1	1	1	1	1	1	1	1	1	1	1	1	1	1,67кг
		4		Полка К1160У3	11	8	6	5	—	—	—	—	—	—	—	—	—	
		4		Полка К1161У3	—	—	—	—	11	8	6	5	—	—	—	—	—	
		4		Полка К1162У3	—	—	—	—	—	—	—	—	8	6	5	—	—	
		4		Полка К1163У3	—	—	—	—	—	—	—	—	—	—	—	6	5	

Разрез 1-1
м1:5

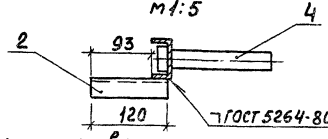

Детали поз. 1,2 и места сварки окрасить эмалью ПФ115 серая, ГОСТ 6465-76, IV, У2.

Нач.отд.	Лигерман		
Н.контр.	Радалис		08.87
Гл.констр.	Лукашевич		
Ст.инж.	Плохих		08.87

5.407-88.430

Конструкция кабельная одиночная для установки в каналах глубиной 1200мм

Стадия	Масса	Масштаб
Р	См. табл.	1:15
Лист	Листов 1	

ВНИПИ ТЯЖПРОМЭЛЕКТРОПРОЕКТ имени Ф.Б.КУБОВСКОГО МОСКВА

Копировал Бутылкина Формат А3

Рис.1

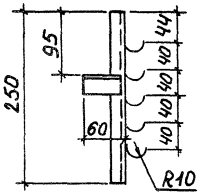

Рис.2

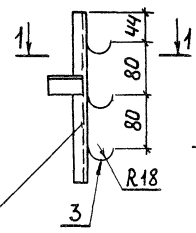

Рис.3

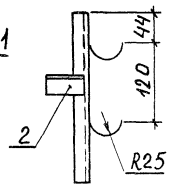

Разрез 1-1
м1:2

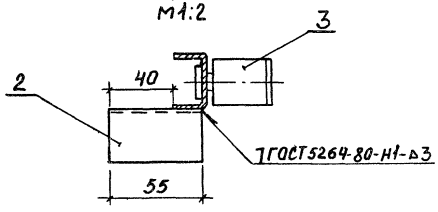

Обозначение	Рис.	R, мм	Масса, кг
5.407-88.440	1	10	0,4
-01	2	18	0,4
-02	3	25	0,4

Формат	Зона	Поз.	Обозначение	Наименование	Кол. на изделие 5.407-88.440 —	01	02	Примечание
				Детали				
Б4		1	5.407-88.441	Швеллер К34Т4У2, ℓ=250	1	1	1	0,2кг
Б4		2	5.407-88.442	Уголок Б-2 32×32×3 ГОСТ8509-86 ВСтКП-II ГОСТ535-79				
				ℓ=55	1	1	1	0,08кг
				Прочие изделия				
		3		Подвеска закладная				
				К340У2	5	—	—	0,1кг
		3		Подвеска закладная				
				К341У2	—	3	—	0,1кг
		3		Подвеска закладная				
				К342У2	—	—	2	0,12кг

Детали поз.2 и места сварки окрасить эмалью ПФ115 серая, ГОСТ6465-76, IV, У2.

Нач.отд	Лигерман		
Н.контр.	Лукашевич		08.87
Гл.констр.	Лукашевич		
Ст. инж.	Плохих		08.87

5.407-88.440

Конструкция кабельная одиночная с подвесками для установки в каналах глубиной 300мм

Стадия	Масса	Масштаб
Р	см. табл.	1:5
Лист	Листов 1	

ВНИПИ ТЯЖПРОМЭЛЕКТРОПРОЕКТ имени Ф.Б.ЯКУБОВСКОГО МОСКВА

Копировал Бутылкина Формат А3

Рис.1

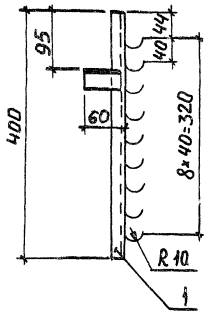

Рис.2

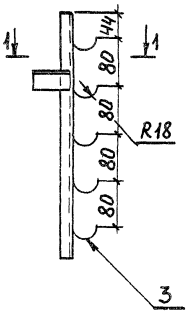

Рис.3

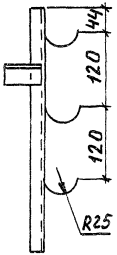

Обозначение	Рис.	R,мм	Масса, кг
5.407-88.450	1	10	0,6
-01	2	18	0,6
-02	3	25	0,6

Формат	Зона	Поз.	Обозначение	Наименование	Кол. на исполн. 5.407-88.450 —	01	02	Примечание
				Детали				
Б4		1	5.407-88.451	Швеллер К34ГУ2, ℓ=400	1	1	1	0,34кг
Б4		2	5.407-88.452	Уголок Б-2 32×32×3 ГОСТ 8509-86 / ВСт3КП2-II ГОСТ 535-79				
				ℓ=55	1	1	1	0,08кг
				Прочие изделия				
		3		Подвеска закладная				
				К340У2	9	—	—	0,18кг
		3		Подвеска закладная				
				К341У2	—	5	—	0,18кг
		3		Подвеска закладная				
				К342У2	—	—	3	0,18кг

Разрез 1-1
М1:2

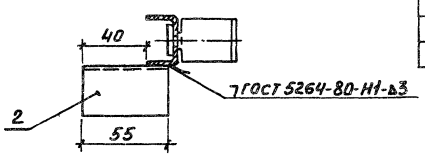

Детали поз.2 и места сварки окрасить эмалью ПФ115 серая, ГОСТ 6465-76, IV, У2.

Нач.отд.	Лигерман		
Н.контр.	Лукашевич		08.87г.
Гл.контр.	Лукашевич		
Ст.инж.	Плохих		08.87г.

5.407-88.450

Конструкция кабельная одиночная с подвесками для установки в каналах глубиной 450 мм

Стадия	Масса	Масштаб
Р	См. табл.	1:5

Лист | Листов 1

ВНИПИ ТЯЖПРОЕКТЕЛЕКТРОПРОЕКТ ИМЕНИ Ф.БЯКУБОВСКОГО МОСКВА

22802 60

Копировал Бутылкина Формат А3

Рис.1

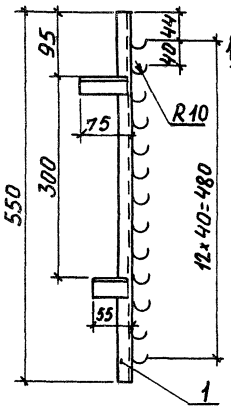

Рис.2

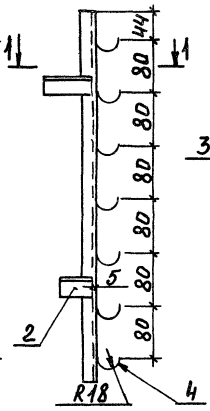

Рис.3

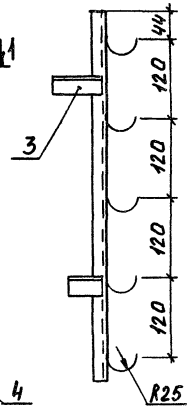

Разрез 1-1
м 1:2

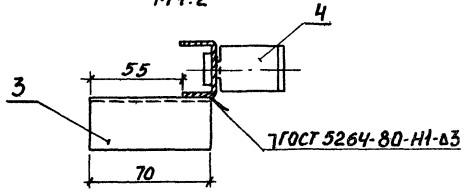

Обозначение	Рис.	R, мм	Масса, кг
5.407-88.460	1	10	0,9
-01	2	18	0,9
-02	3	25	1,0

Формат	Зона	Поз.	Обозначение	Наименование	Кол. на исполн. 5.407-88.460 —	01	02	Примечание
				Детали				
БЧ		1	5.407-88.461	Швеллер К34ЧУ2, ℓ=550	1	1	1	0,46кг
БЧ		2	5.407-88.462	Уголок Б-2 32×32×3 ГОСТ 8509-86 Вст3кп2-II ГОСТ 535-79				
				ℓ=50	1	1	1	0,07кг
БЧ		3	5.407-88.463	ℓ=70	1	1	1	0,1кг
				Прочие изделия				
		4		Подвеска закладная				
				К340У2	13	—	—	0,26кг
		4		Подвеска закладная				
				К341У2	—	7	—	0,25кг
		4		Подвеска закладная				
				К342У2	—	—	5	0,3кг

Детали поз.2,3 и места сварки окрасить эмалью ПФ 115 серая, ГОСТ 6465-76, IV, У2.

Нач.отд.	Лиерман		
Н.контр.	Лукашевич		08.87
Гл.констр.	Лукашевич		
Ст.инж.	Плохих		08.87

5.407-88.460

Конструкция кабельная одиночная с подвесками для установки в каналах глубиной 600 мм

Стадия	Масса	Масштаб
Р	См. табл.	1:5
Лист	Листов 1	

ВНИПИ ТЯЖПРОМЭЛЕКТРОПРОЕКТ имени Ф.Б.ЯКУБОВСКОГО МОСКВА

22802 61

Копировал Бутылкина

Формат А3

Рис.1 Рис.2 Рис.3

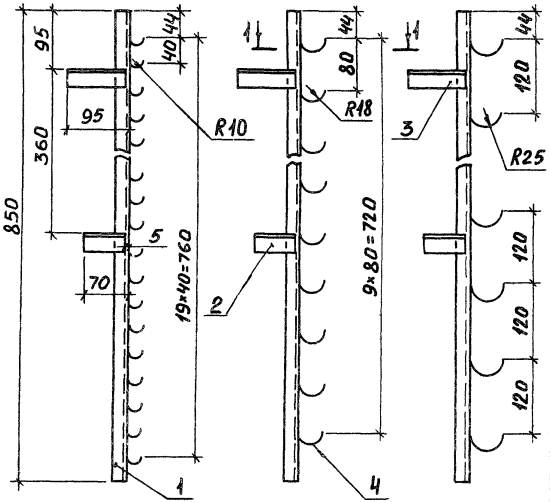

Обозначение	Рис.	R, мм	Масса, кг
5.407-88.470	1	10	1,33
-01	2	18	1,28
-02	3	25	1,35

Формат	Зона	Поз.	Обозначение	Наименование	Кол. на исполн. 5.407-88.470 —	01	02	Примечание
				Детали				
Б4		1	5.407-88.471	Швеллер К34Т У2, ℓ=850	1	1	1	0,7кг
Б4		2	5.407-88.472	Уголок Б-2 32×32×3 ГОСТ 8509-86 / ВСт3КП2-II ГОСТ 535-79				
				ℓ=65	1	1	1	0,1кг
Б4		3	5.407-88.473	ℓ=90	1	1	1	0,13кг
				Прочие изделия				
		4		Подвеска закладная				
				К340У2	20	—	—	0,4кг
		4		Подвеска закладная				
				К341У2	—	10	—	0,35кг
		4		Подвеска закладная				
				К342У2	—	—	7	0,42кг

Разрез 1-1
М1:2

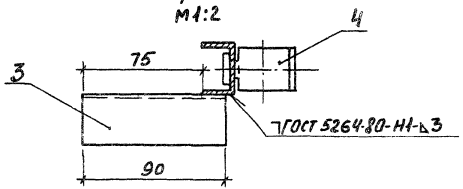

Детали поз. 2,3 и места сварки окрасить эмалью ПФ115 серая, ГОСТ 6465-76, IV, У2.

Нач.отд.	Лигерман		
Н.контр.	Лукашевич		08.87
Гл.конст.	Лукашевич		
Ст.инж.	Плохих		08.87

5.407-88.470

Конструкция кабельная одиночная с подвесками для установки в каналах глубиной 900 мм

Стадия	Масса	Масштаб
Р	См табл.	1:5

Лист | Листов 1

ВНИПИ ТЯЖПРОМЭЛЕКТРОПРОЕКТ имени Ф.Б.ЯКУБОВСКОГО МОСКВА

22802 62

Копировал Бутылкина Формат А3

Рис.1

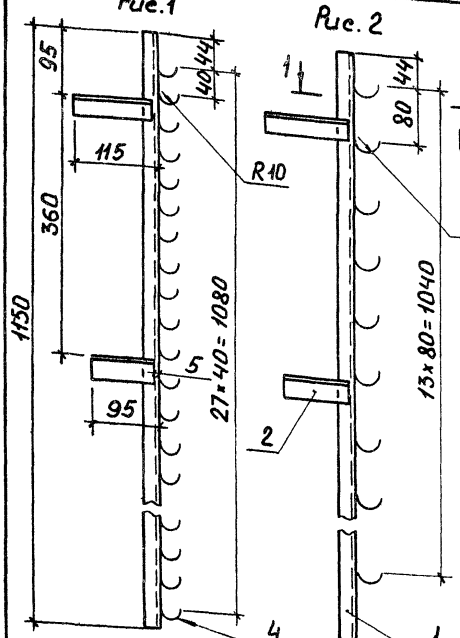

Рис.2

Рис.3

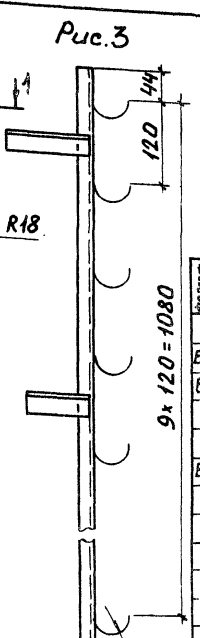

Разрез 1-1
М1:2

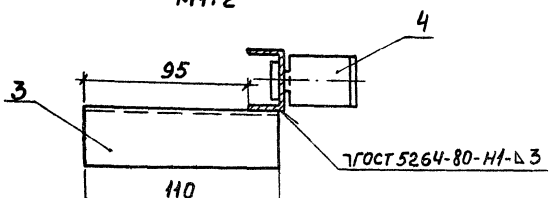

Детали поз. 2,3 и места сварки окрасить эмалью ПФ115 серая, ГОСТ 6465-76, IV, У2.

Обозначение	Рис.	R, мм	Масса, кг
5.407-88.480	1	10	1,8
-01	2	18	1,7
-02	3	25	1,8

Формат	Зона	Поз.	Обозначение	Наименование	Кол. на испол. 5.407-88.480 –	01	02	Примечание
				Детали				
Б4		1	5.407-88.481	Швеллер К34У2, ℓ=1150	1	1	1	0,95кг
Б4		2	5.407-88.482	Уголок Б-232×32×3 ГОСТ 8509-86 ВСт3КП2-II ГОСТ 535-79				
				ℓ=90	1	1	1	0,13кг
Б4		3	5.407-88.483	ℓ=110	1	1	1	0,16кг
				Прочие изделия				
		4		Подвеска закладная				
				К340У2	28	–	–	0,56кг
		4		Подвеска закладная				
				К341У2	–	14	–	0,5кг
		4		Подвеска закладная				
				К342У2	–	–	10	0,6кг

Нач.отд.	Лизерман		08.87
Н.контр.	Лукашевич		08.87
Гл.констр.	Лукашевич		08.87
Ст.инж.	Плахик		08.87

5.407-88.480

Конструкция кабельная одиночная с подвесками для установки в каналах глубиной 1200 мм

Стадия	Масса	Масштаб
Р	См. табл.	1:5
Лист	Листов 1	

ВНИПИ ТЯЖПРОМЭЛЕКТРОПРОЕКТ имени Ф.Б.ЯКУБОВСКОГО МОСКВА

Копировал Бутылкина Формат А3

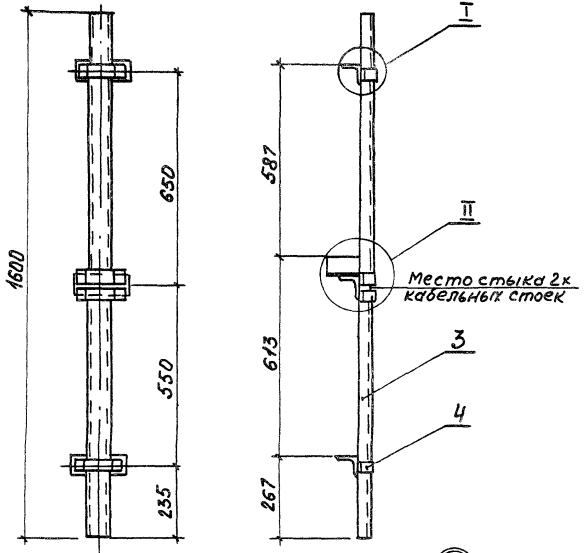

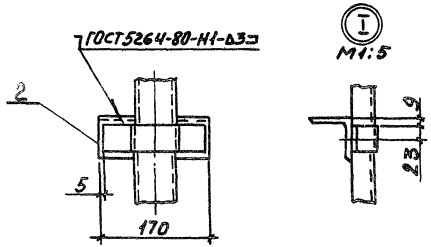

Детали поз.1,2 и места сварки окрасить эмалью ПФ 115 серая, ГОСТ 6465-76, IV, У2.

Формат	Зона	Поз.	Обозначение	Наименование	Кол.	Примечание
				Детали		
Б4		1	5.407-88.491	Уголок Б2 63×63×6 ГОСТ 8509-86 / Ст3кп2 II ГОСТ 535-79		
				l=100	1	0,57кг
Б4		2	5.407-88.492	l=170	3	2,9кг
				Прочие изделия		
		3		Стойка кабельная		
				К1152 ЦУТ 1,5	2	2,08кг
		4		Скоба К1157У3	4	0,6кг

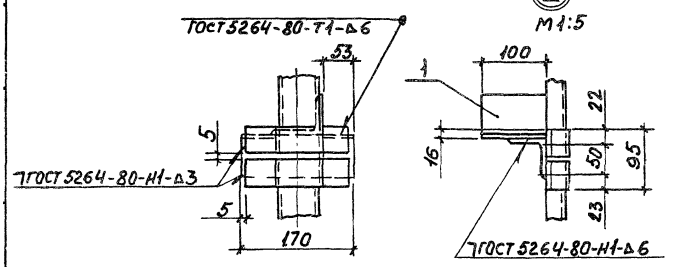

Нач.отд.	Пигерман		
Н.контр.	Лукашевич		08.87г.
Гл.инж.	Лукашевич		
Ст.инж.	Плохих		08.87

5.407-88.490

Кабельная конструкция высотой 1600мм для установки в тоннелях

Стадия	Масса	Масштаб
Р	6,2	1:10
Лист	Листов 1	

ВНИПИ ТЯЖПРОМЭЛЕКТРОПРОЕКТ имени ФБЯКУБОВСКОГО МОСКВА

22802 64

Копировал Бутылкина Формат А3

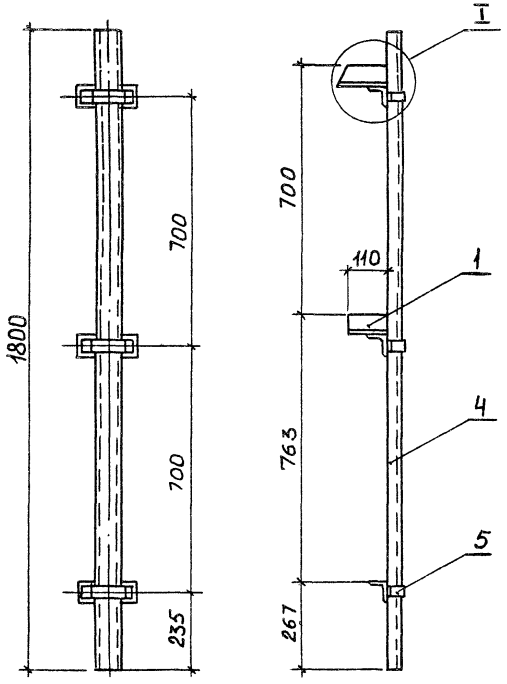

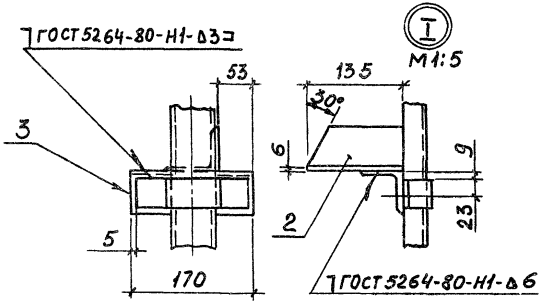

Формат	Зона	Поз.	Обозначение	Наименование	Кол.	Примечание
				Детали		
Б4		1	5.407-88.501	Уголок Б-263×63×6 ГОСТ 8509-86 Вст3кп2-т ГОСТ 535-79		
				ℓ = 110	1	0,63кг
Б4		2	5.407-88.502	ℓ = 135	1	0,67кг
Б4		3	5.407-88.503	ℓ = 170	3	2,9кг
				Прочие изделия		
		4		Стойка кабельная		
				К1154 ЦУТ 1,5	1	2,57кг
		5		Скоба К1157У3	3	0,45кг

Конструкцию окрасить эмалью ПФ 115 серая, ГОСТ 6465-76, IV, У2.

		5.407-88.500	
		Кабельная конструкция высотой 1800мм для установки в тоннелях	Стадия: Р; Масса: 7,2; Масштаб: 1:10; Лист; Листов 1
Нач.отд.	Лигерман		ВНИПИ ТЯЖПРОМЭЛЕКТРОПРОЕКТ имени Ф.Э.ДЗЕРЖИНСКОГО МОСКВА
Н.контр.	Дукашевич	08.87	
Гл.констр.	Лукашевич	08.87	
Ст.инж.	Плохих	08.87	

Копировал Бутылкина Формат А3

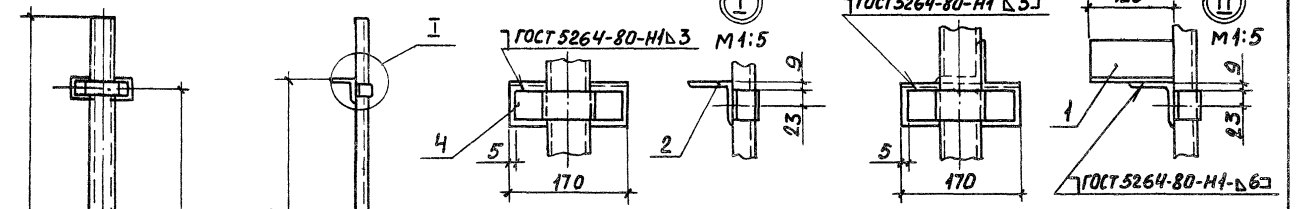

Формат	Зона	Поз.	Обозначение	Наименование	Кол.	Примечание
				Детали		
БЧ		1	5.407-88.511	Уголок $\frac{Б\text{-}2\ 63\times63\times6\ ГОСТ\ 8509\text{-}86}{Вст3КП2\text{-}II\ ГОСТ\ 535\text{-}79}$		
				ℓ=120	1	0,68кг
БЧ		2	5.407-88.512	ℓ=170	3	2,9кг
				Прочие изделия		
		3		Стойка кабельная		
				К1155 ЦУТ 1,5	1	3,17кг
		4		Скоба К1157УЗ	3	0,45кг

Детали поз. 1,2 и места сварки окрасить эмалью ПФ 115 серая, ГОСТ 6465-76, IV, У2

Нач. отд.	Лигерман		
Н. контр.	Букашевич		08.87г.
Гл. констр.	Букашевич		
Ст. инж.	Плохих		08.87г.

5.407-88.510

Кабельная конструкция высотой 2200мм для установки в тоннелях

Стадия	Масса	Масштаб
Р	7,2	1:10
Лист	Листов 1	

ВНИПИ ТЯЖПРОМЭЛЕКТРОПРОЕКТ имени Ф.Б. ЯКУБОВСКОГО МОСКВА

Копировал Бутылкина Формат А3

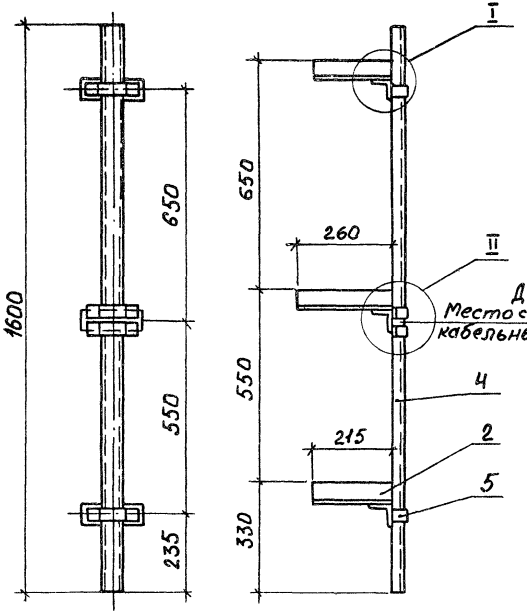

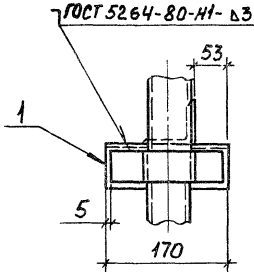

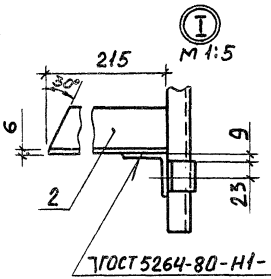

Детали поз. 1,2,3 и места сварки окрасить эмалью ПФ115 серая, ГОСТ 6465-76, IV, У2.

Место стыка 2х кабельных стоек

Формат	Зона	Поз.	Обозначение	Наименование	Кол.	Примечание
				Детали		
Б4		1	5.407-88.521	Уголок 52 63×63×6 ГОСТ 8509-86 / Вст3КП2-II ГОСТ 535-79		
				ℓ=170	3	2,9кг
Б4		2	5.407-88.522	ℓ=215	2	2,5кг
Б4		3	5.407-88.523	ℓ=260	1	1,5кг
				Прочие изделия		
		4		Стойка кабельная		
				К 1152 ЦУТ 1,5	2	2,08кг
		5		Скоба К 1157 У3	4	0,6кг

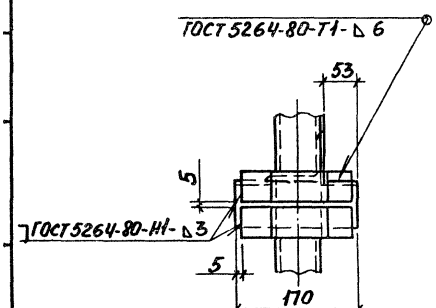

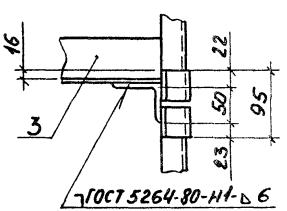

Нач.отд.	Лигерман		
Н.контр.	Лукашевич		08.87
Гл.констр.	Лукашевич		08.87
Ст.инж.	Плохих		08.87

5.407-88.520

Кабельная конструкция с коротышами высотой 1600мм для установки в тоннеле х

Стадия	Масса	Масштаб
Р	9,6	1:10
Лист	Листов 1	

ВНИПИ ТЯЖПРОМЭЛЕКТРОПРОЕКТ имени Ф.БЯКУБОВСКОГО МОСКВА

Копировал Бутылкина Формат А3

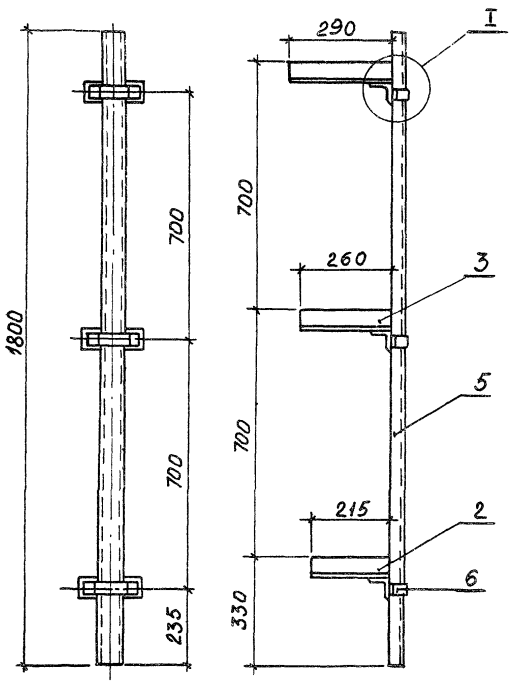

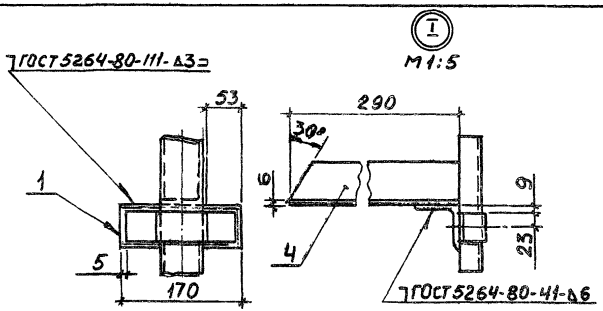

Формат	Зона	Поз.	Обозначение	Наименование	Кол.	Примечание
				Детали		
Б4		1	5.407-88.534	Уголок Б-2 63х63х6 ГОСТ 8509-86 / Вст3КП2-II ГОСТ 535-79		
				ℓ=170	3	2,9кг
Б4		2	5.407-88.532	ℓ=215	1	1,23кг
Б4		3	5.407-88.533	ℓ=260	1	1,48кг
Б4		4	5.407-88.534	ℓ=290	1	1,7кг
				Прочие изделия		
		5		Стойка кабельная		
				К1154 ЦУТ1,5	1	2,57кг
		6		Скоба К1157УЗ	3	0,45кг

Детали поз. 1,2,3,4 и места сварки окрасить эмалью ПФ115 серая, ГОСТ 6465-76, IV, У2.

Нач.отд.	Лигерман		
Н.контр.	Лукашевич		08.87г.
Гл.констр.	Лукашевич		
Ст.инж.	Плохих		08.87г.

5.407-88.530

Кабельная конструкция с коротышами высотой 1800мм для установки в тоннелях

Стадия	Масса	Масштаб
Р	10,3	1:10
Лист	Листов 1	

ВНИПИ ТЯЖПРОМЭЛЕКТРОПРОЕКТ имени Ф.Б.ЯКУБОВСКОГО г. Москва

Копировал Бутылкина Формат А3

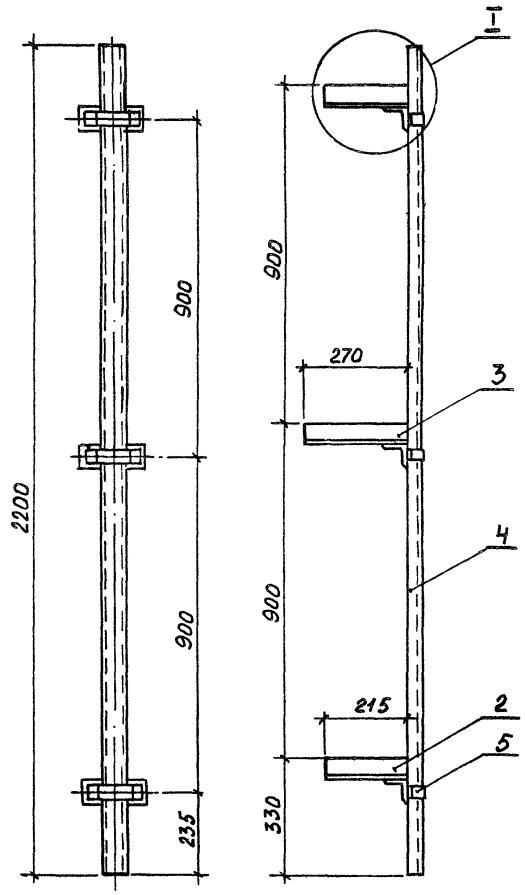

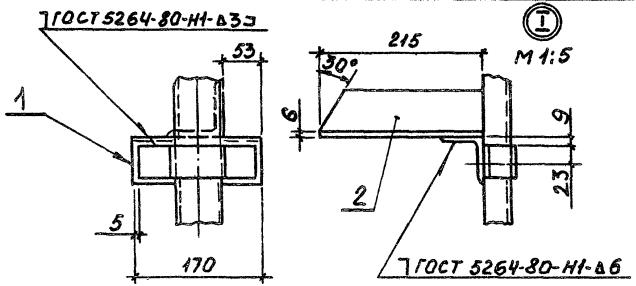

Формат	Зона	Поз.	Обозначение	Наименование	Кол.	Примечание
				Детали		
БЧ		1	5.407-88.541	Уголок $\frac{Б263\times63\times6\ ГОСТ8509-86}{ВСт3КП2-II\ ГОСТ535-79}$		
				ℓ=170	3	2,9кг
БЧ		2	5.407-88.542	ℓ=215	2	2,5кг
БЧ		3	5.407-88.543	ℓ=270	1	1,5кг
				Прочие изделия		
		4		Стойка кабельная К1155ЦУТ1,5	1	3,17кг
		5		Скоба К1157У3	3	0,45кг

Детали поз. 1,2,3 и места сварки окрасить эмалью ПФ115 серая, ГОСТ 6465-76, IV, У2.

Нач.отд.	Лигерман		
Н.контр.	Лукашевич		08.87
Гл.констр.	Лукашевич		
Ст.инж.	П.локих		08.87

5.407-88.540

Кабельная конструкция с коротышами высотой 2200мм для установки в тоннелях

Стадия	Масса	Масштаб
Р	10,5	1:10
Лист	Листов 1	

ВНИПИ ТЯЖПРОМЭЛЕКТРОПРОЕКТ имени Ф.Э.Кучбовского Москва

22802 69

Копировал Бутылкина Формат А3

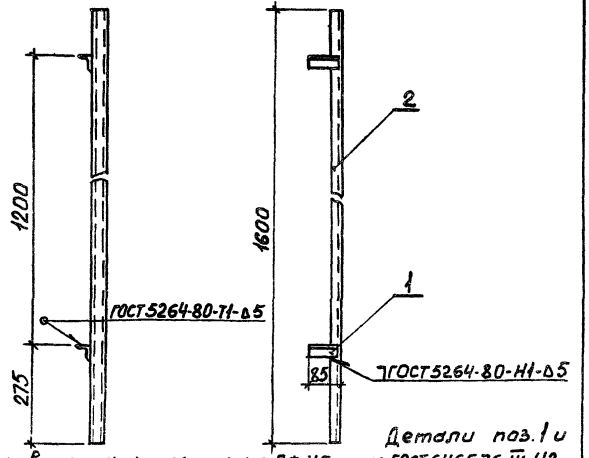

Детали поз. 1 и места сварки окрасить эмалью ПФ 115 серая, ГОСТ 6465-76, IV, У2.

Формат	Зона	Поз.	Обозначение	Наименование	Кол.	Примечание
БЧ		1	5.407-88.551	Уголок Б-2 50×50×5 ГОСТ 8509-86 / Вст3кп2-II ГОСТ 535-79		
				ℓ = 85	2	0,64 кг
БЧ	2		5.407-88.552	Швеллер К 34ТУ2, ℓ = 1600	1	1,32 кг

5.407-88.550

Кабельная конструкция высотой 1600 мм для подвесок для установки в тоннелях

Стадия	Масса	Масштаб
Р	2,4	1:10
Лист	Листов 1	

ВНИПИ ТЯЖПРОМЭЛЕКТРОПРОЕКТ имени Ф.Э. ЯКУБОВСКОГО МОСКВА

Нач. отд.	Лигерман	
Н. контр.	Лукашевич	04.87
Гл. конструктор	Лукашевич	
Ст. инж.	Плохих	08.87

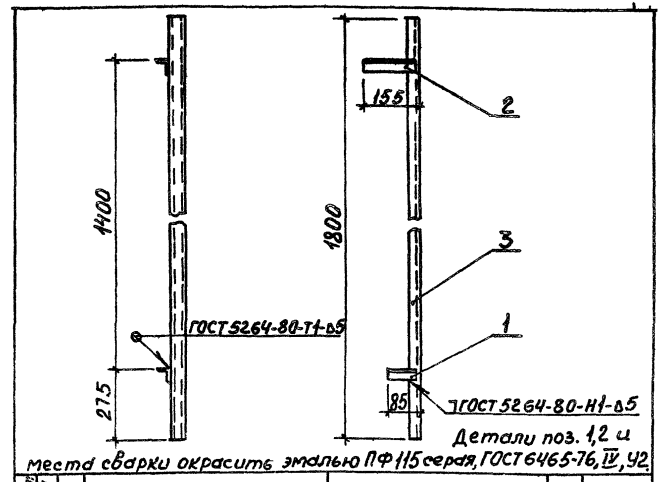

Детали поз. 1,2 и места сварки окрасить эмалью ПФ 115 серая, ГОСТ 6465-76, IV, У2.

Формат	Зона	Поз	Обозначение	Наименование	Кол.	Примечание
БЧ		1	5.407-88.561	Уголок Б-2 50×50×5 ГОСТ 8509-86 / Вст3кп2-II ГОСТ 535-79		
				ℓ = 85	1	0,32 кг
БЧ	2		5.407-88.562	ℓ = 155	1	0,6 кг
БЧ	3		5.407-88.563	Швеллер К 34ТУ2, ℓ = 1800	1	1,5 кг

Инв. № подл. | Подп. и дата | Взам. инв. №

5.407-88.560

Кабельная конструкция высотой 1800 мм для подвесок для установки в тоннелях

Стадия	Масса	Масштаб
Р	2,4	1:10
Лист	Листов 1	

ВНИПИ ТЯЖПРОМЭЛЕКТРОПРОЕКТ имени Ф.Э. ЯКУБОВСКОГО МОСКВА

Нач. отд.	Лигерман	
Н. контр.	Лукашевич	08.87
Гл. конструктор	Лукашевич	
Ст. инж.	Плохих	07.87

Копировал Бутылкина Формат А4

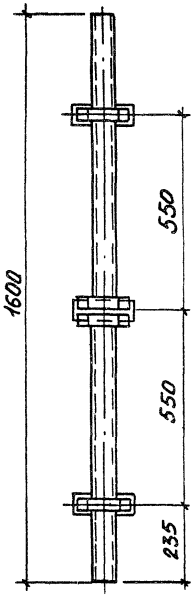

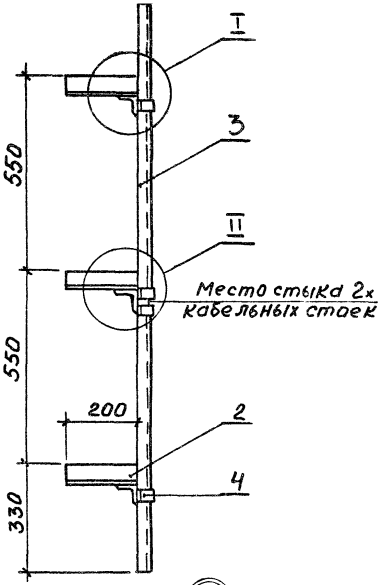

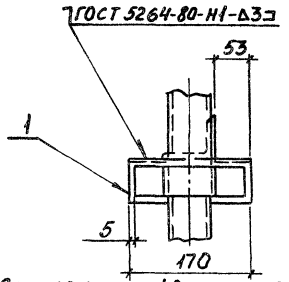

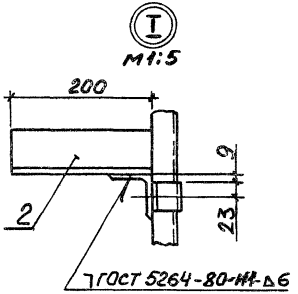

Детали поз. 1,2 и места сварки окрасить эмалью ПФ115 серая, ГОСТ 6465-76, IV, У2.

Формат	Зона	Поз.	Обозначение	Наименование	Кол.	Примечание
				Детали		
Б4		1	5.407- 88. 571	Уголок Б-263×63×6 ГОСТ 8509-86 / ВСт3КП2-II ГОСТ 535-79		
				ℓ=170	3	2,9кг
Б4		2	5.407- 88. 572	ℓ=200	3	3,4кг
				Прочие изделия		
		3		Стойка кабельная		
				К 1152 ЦУТ 1,5	2	2,08кг
				Скоба К 1157У3	4	0,6кг

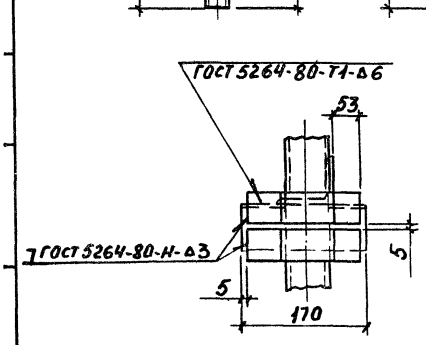

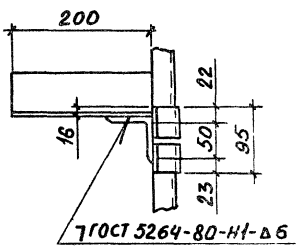

Нач.отд.	Лигерман		
Н.контр.	Лукашевич		08.87г
Гл.констр.	Лукашевич		
Ст.инж.	Плохих		08.87г

5.407- 88.570

Кабельная конструкция высотой 1600мм для установки в тоннелях прямоугольного сечения

Стадия	Масса	Масштаб
Р	9,0	1:10

Лист | Листов 1

ВНИПИ ТЯЖПРОМЭЛЕКТРОПРОЕКТ ИМЕНИ Ф.Б.ЯКУБОВСКОГО МОСКВА

22802 71

Копировал Бутылкина Формат А3

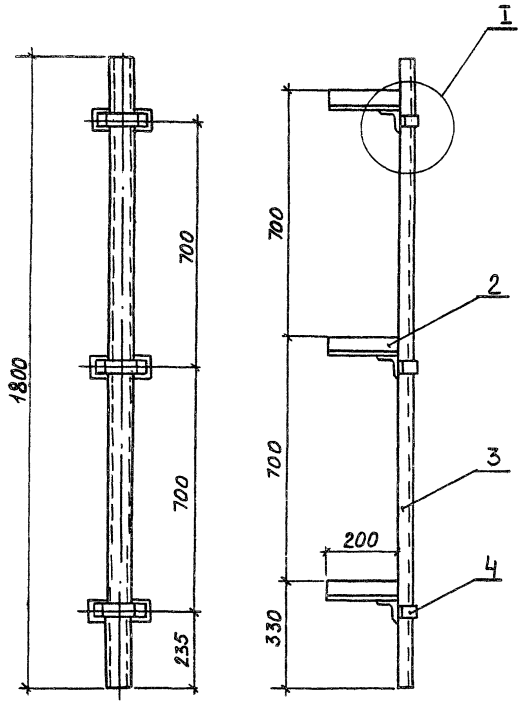

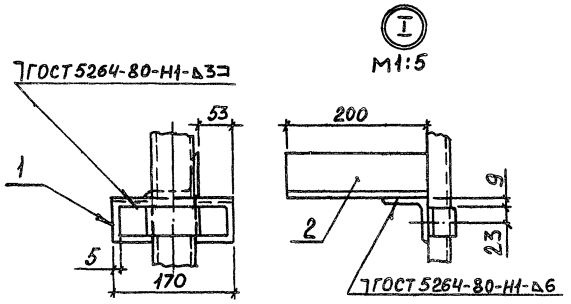

Формат	Зона	Поз.	Обозначение	Наименование	Кол.	Примечание
				Детали		
Б4		1	5.407-88.581	Уголок Б-263×63×6 ГОСТ 8509-93 / ВСт3КП2-II ГОСТ 535-79		
				ℓ=170	3	2,9 кг
Б4		2	5.407-88.582	ℓ=200	3	3,4 кг
				Прочие изделия		
		3		Стойка кабельная К1154 ЦУТ 1,5	1	2,57 кг
		4		Скоба К1157У3	3	0,45 кг

Детали поз. 1, 2 и места сварки окрасить эмалью ПФ 115 серая, ГОСТ 6465-76, IV, У2.

Нач.отд.	Лигерман		
Н.контр.	Лукашевич		08.87г.
Гл.конст.	Лукашевич		
Ст.инж.	Плохих		08.87г.

5.407-88.580

Кабельная конструкция высотой 1800 мм для установки в тоннелях прямоугольного сечения

Стадия	Масса	Масштаб
Р	9,3	1:10
Лист	Листов 1	

ВНИПИ ТЯЖПРОМЭЛЕКТРОПРОЕКТ имени Ф.Б. ЯКУБОВСКОГО МОСКВА

22802 72
Копировал Бутылкина Формат А3

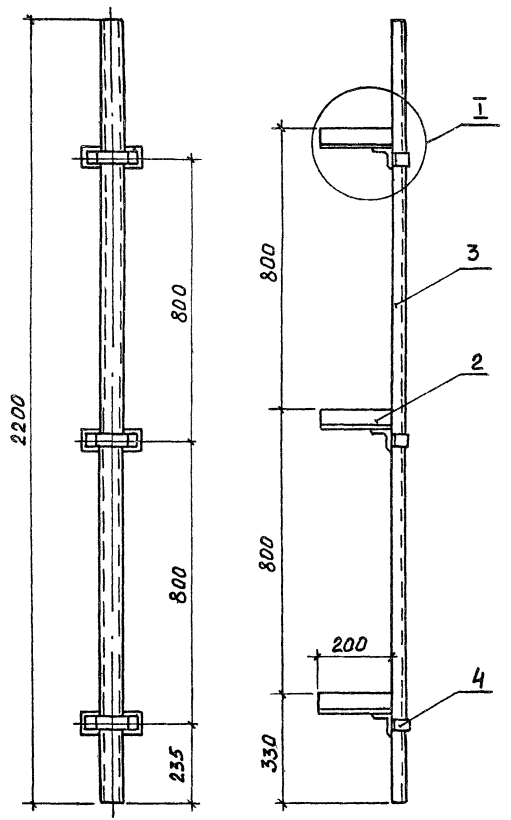

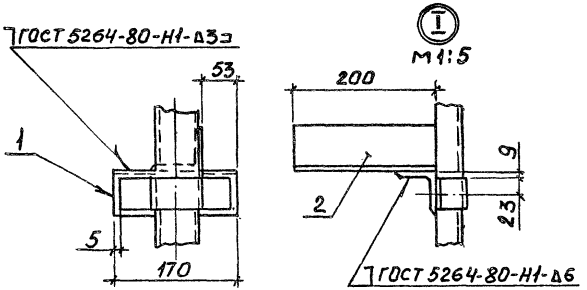

Формат	Зона	Поз.	Обозначение	Наименование	Кол.	Примечание
				Детали		
Б4		1	5.407- 88.591	Уголок Б-263×63×6 ГОСТ 8509-86 / ВСт3КП2-II ГОСТ 535-79		
				l=170	3	2,9кг
Б4		2	5.407- 88.592	l=200	3	3,4кг
				Прочие изделия		
		3		Стойка кабельная		
				К1155 ЦУТ 1,5	1	3,17кг
		4		Скоба К 1157 У3	3	0,45кг

Детали поз. 1,2 и места сварки окрасить эмалью ПФ 115 серая, ГОСТ 6465-76, IV, У2.

Нач.отд.	Лигерман		
Н.контр.	Лукашевич		08.87
Гл.констр.	Лукашевич		
Ст.инж.	Плохих		08.87

5.407-88.590

Кабельная конструкция высотой 2200мм для установки в тоннелях прямоугольного сечения

Стадия	Масса	Масштаб
Р	10,0	1:10

Лист | Листов 1

ВНИПИ ТЯЖПРОМЭЛЕКТРОПРОЕКТ имени Ф.Б.ЯКУБОВСКОГО МОСКВА

22802 73

Копировал Бутылкина Формат А3

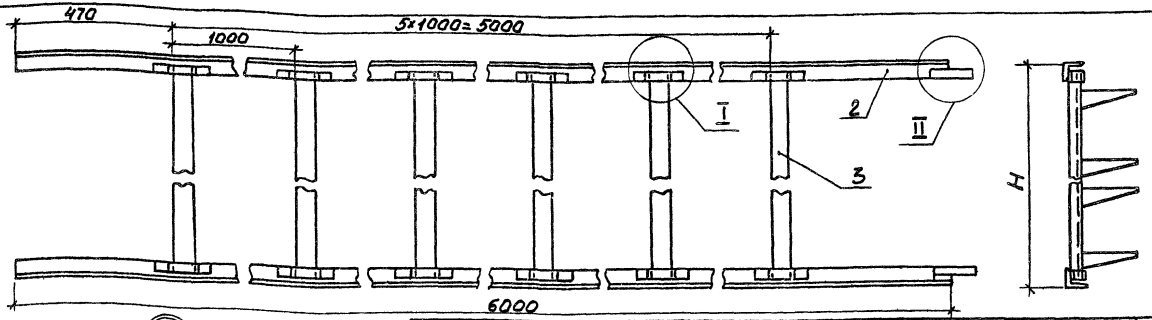

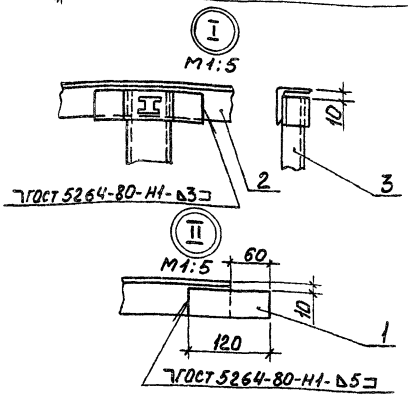

Формат	Зона	Поз.	Обозначение	Наименование	Кол. на исполн. 5.407-88.600 —	01	02	03			Примечание
Б4		1	5.407-88.601	Полоса Б-2,5×40 ГОСТ 103-76* / ВСт3КП2-II ГОСТ 535-79							
				ℓ=120	2	2	2	2			0,4 кг
Б4		2	5.407-88.602	Уголок Б-2,50×50×5 ГОСТ 8509-93* / ВСт3КП2-II ГОСТ 535-79							
				ℓ=6000	2	2	2	2			45,2 кг
		3	5.407-88.160	Конструкция	6	—	—	—			
		3	5.407-88.170	Конструкция	—	6	—	—			
		3	5.407-88.180	Конструкция	—	—	6	—			
		3	5.407-88.190	Конструкция	—	—	—	6			

1. Масса блока указана для максимального количества полок К1163 У3.
2. Детали поз. 1,2 и места сварки окрасить эмалью ПФ 115 серая, ГОСТ 6465-76, IV, У2.

Обозначение	H, мм	Масса, кг
5.407-88.600	420	61,8
-01	620	69,0
-02	820	81,0
-03	1220	95,4

Нач.отд.	Лигерман		
Н.контр.	Лукашевич		08.87
Гл.конст.	Лукашевич		
Ст.инж.	Плохих		08.87

5.407-88.600

Настенный блок кабельных конструкций с полками

Стадия	Масса	Масштаб
Р	см. табл.	1:10
Лист	Листов 1	

ВНИПИ ТЯЖПРОМЭЛЕКТРОПРОЕКТ имени Ф.Э. ДЗЕРЖИНСКОГО МОСКВА

22802 74

Копировал Бутылкина Формат А3

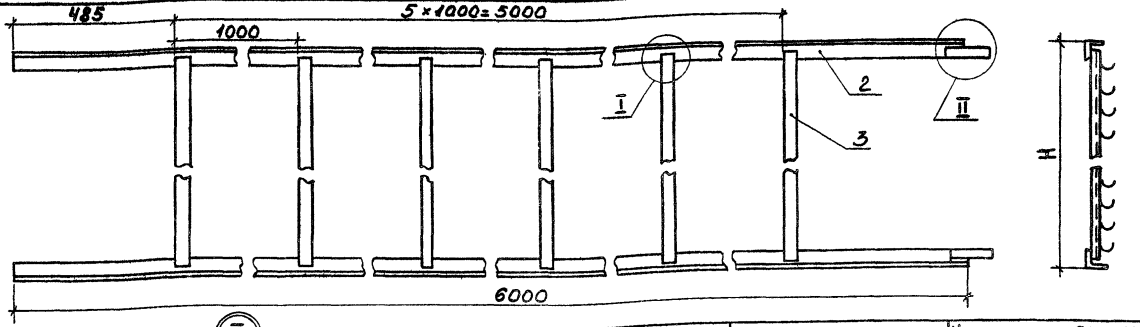

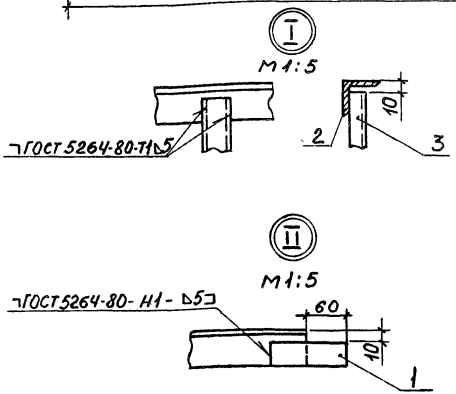

Формат	Зона	Поз.	Обозначение	Наименование	Кол на испол. 5.407-88.610						Примечание
					–	01	02	03			
БЧ		1	5.407-88.611	Полоса Б-2 5×40 ГОСТ 103-76* Вст3КП2-II ГОСТ 535-79							
				ℓ=120	2	2	2	2			0,4 кг
БЧ		2	5.407-88.612	Уголок Б-2 50×50×5 ГОСТ 8509-86 Вст3КП2-II ГОСТ 535-79							
				ℓ=6000	2	2	2	2			45,2 кг
		3	5.407-88.210	Конструкция	1	–	–	–			
		3	5.407-88.220	Конструкция	–	1	–	–			
		3	5.407-88.230	Конструкция	–	–	1	–			
		3	5.407-88.240	Конструкция	–	–	–	1			

Обозначение	Н, мм	Масса, кг
5.407-88.610	420	48,7
-01	620	50,4
-02	820	52,2
-03	1220	56,4

Детали поз. 1,2 и места сварки окрасить эмалью ПФ115 серая, ГОСТ 6465-76, IV, У2.

Нач. отд.	Лигерин		
Н. контр.	Лукашевич		08.87.
Гл. конструктор	Лукашевич		
Ст. инж.	Плохих		08.87.

5.407-88.610

Настенный блок кабельных конструкций с подвесками

Стадия	Масса	Масштаб
Р	см. табл.	1:10
Лист	Листов 1	

ВНИИ ТЯЖПРОМЭЛЕКТРОПРОЕКТ имени Ф.Б.ЯКУБОВСКОГО МОСКВА

22802 75

Копировал Бутылкина Формат А3

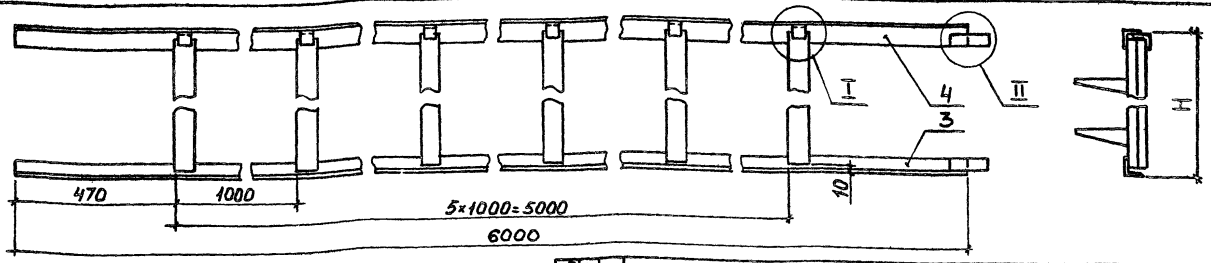

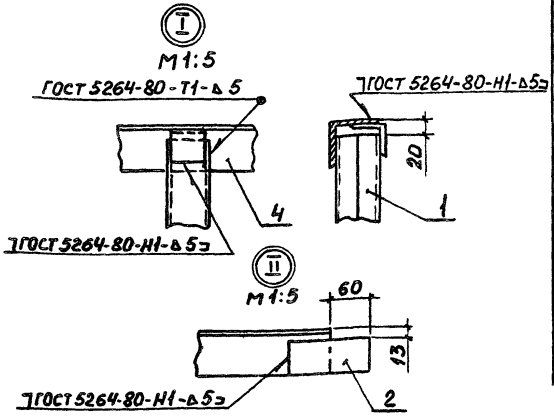

Формат	Зона	Поз.	Обозначение	Наименование	Кол. на изделии 5.407-88.620 —	01	02	03	Примечание
		1	5.407-88.250	Конструкция	6	—	—	—	
		1	5.407-88.260	Конструкция	—	6	—	—	Без уголков поз.2
		1	5.407-88.270	Конструкция	—	—	6	—	
		1	5.407-88.280	Конструкция	—	—	—	6	
Б4		2	5.407-88.621	Полоса Б-2 50×50 ГОСТ 103-76 Вст3кп2-II ГОСТ 535-79					
				ℓ=120	2	2	2	2	0,5 кг
Б4		3	5.407-88.622	Уголок Б-2 50×50×5 ГОСТ 8509-86 Вст3кп2-II ГОСТ 535-79					
				ℓ=6000	1	1	1	1	22,6 кг
Б4		4	5.407-88.623	Уголок Б-2 63×63×6 ГОСТ 8509-86 Вст3кп2-II ГОСТ 535-79					
				ℓ=6000	1	1	1	1	34,3 кг

Обозначение	H, мм	Масса кг
5.407-88.620	430	76,6
-01	630	85,0
-02	830	98,2
-03	1230	116,2

1. Масса блока указана для максимального количества полок К1163У3.
2. Детали поз.2,3,4 и места сварки окрасить эмалью ПФ115 серая, ГОСТ 6465-76, IV, У2

Нач.отд.	Лигерман		
Н.контр.	Лукашевич		08.87
Гл.констр.	Лукашевич		
Ст.инж.	Плохих		08.87

5.407-88.620

Металлочный односторонний блок кабельных конструкций с полками

Стадия	Масса	Масштаб
Р	См. табл.	1:10
Лист	Листов 1	

ВНИПИ ТЯЖПРОМЭЛЕКТРОПРОЕКТ имени Ф.Б.ЯКУБОВСКОГО МОСКВА

22802 76

Копировал Бутылкина Формат А3

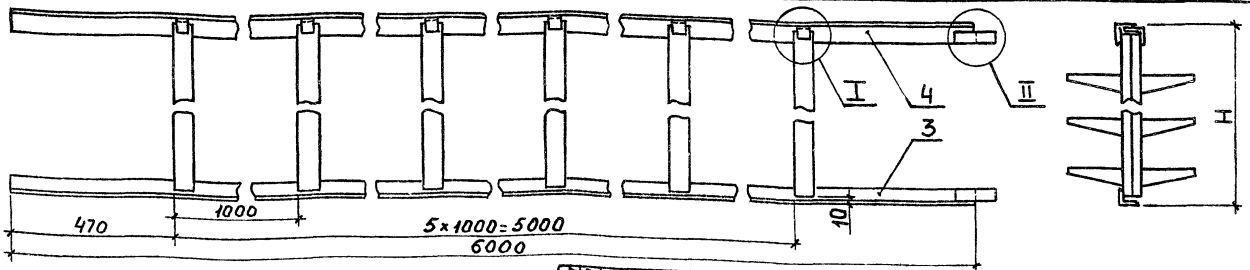

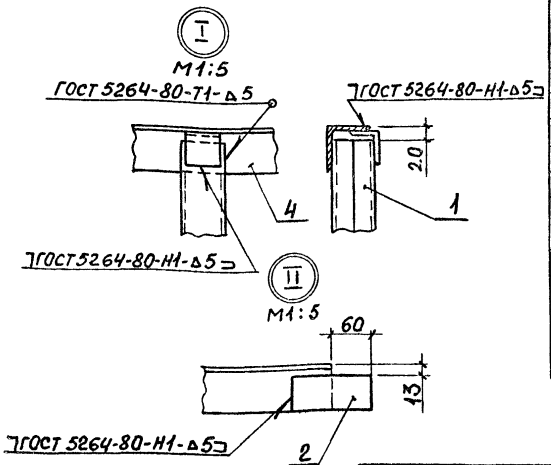

Формат	Зона	Поз.	Обозначение	Наименование	Кол. на исполн. 5.407-88.630 —	01	02	03	Примечание
		1	5.407-88.290	Конструкция	6	—	—	—	без уголков поз.2
		1	5.407-88.300	Конструкция	—	6	—	—	
		1	5.407-88.310	Конструкция	—	—	6	—	
		1	5.407-88.320	Конструкция	—	—	—	6	
БЧ		2	5.407-88.631	Полоса $\frac{Б\text{-}2\ 5\times50\ ГОСТ\ 103\text{-}76^{*}}{ВСт3КП2\text{-}II\ ГОСТ\ 535\text{-}79}$					
				$l=120$	2	2	2	2	0,5кг
БЧ		3	5.407-88.632	Уголок $\frac{Б\text{-}2\ 50\times50\times5\ ГОСТ\ 8509\text{-}86}{ВСт3КП2\text{-}II\ ГОСТ\ 535\text{-}79^{*}}$					
				$l=6000$	1	1	1	1	22,6кг
БЧ		4	5.407-88.633	Уголок $\frac{Б\text{-}2\ 63\times63\times6\ ГОСТ\ 8509\text{-}86}{ВСт3КП2\text{-}II\ ГОСТ\ 535\text{-}79^{*}}$					
				$l=6000$	1	1	1	1	34,3кг

1. Масса блока указана для максимального количества полок К 1163У3.
2. Детали поз. 2,3,4 и места сварки окрасить эмалью ПФ 115 серая, ГОСТ 6465-76, IV, У2.

Обозначение	H, мм	Масса, кг
5.407-88.630	430	88,0
-01	630	101,2
-02	830	125,8
-03	1230	155,2

Нач.отд.	Лигерман		
Н.контр.	Гукашевич		08.87
Гл.констр.	Лукашевич		
Ст.инж.	Плохих		08.87

5.407-88.630

Потолочный двухсторонний блок кабельных конструкций с полками

Стадия	Масса	Масштаб
Р	См. табл.	1:10
Лист	Листов 1	

ВНИПИ ТЯЖПРОМЭЛЕКТРОПРОЕКТ ИМЕНИ Ф.Б.ЯКУБОВСКОГО МОСКВА

22802 77

Копировал Бутылкина Формат А3

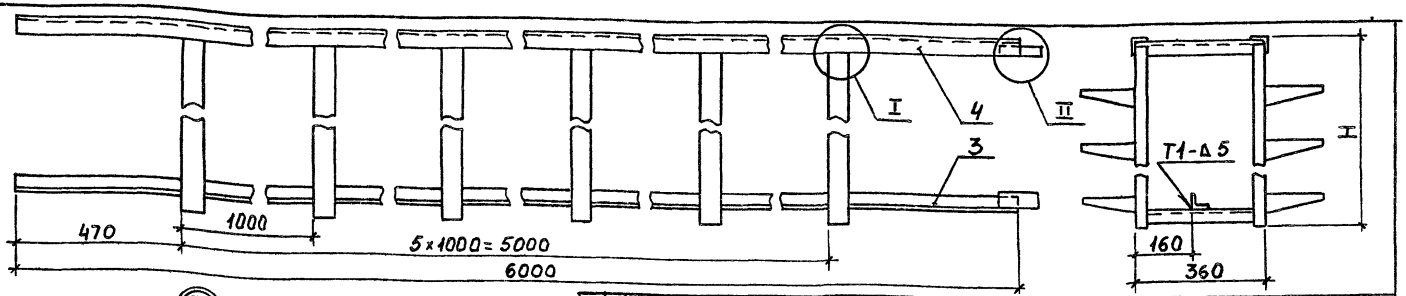

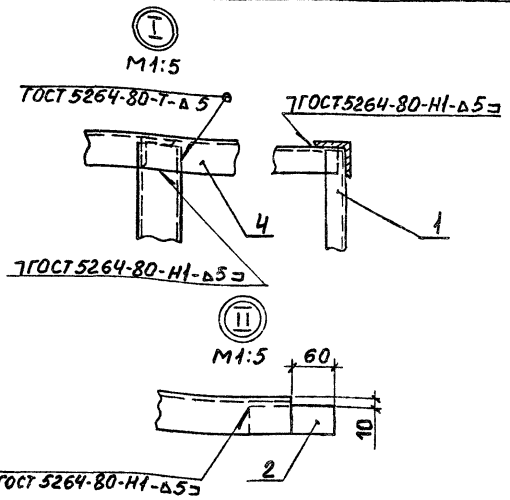

Формат	Зона	Поз.	Обозначение	Наименование	Кол. на испол. 5.407-88.640 —	01	02	03	Примечание
		1	5.407-88.330	Конструкция	6	—	—	—	
		1	5.407-88.340	Конструкция	—	6	—	—	без уголка поз.2
		1	5.407-88.350	Конструкция	—	—	6	—	
		1	5.407-88.360	Конструкция	—	—	—	6	
БЧ		2	5.407-88.641	Полоса Б-2.5×40 ГОСТ 103-76* / ВСт3КП2-II ГОСТ 535-79*					
				ℓ=120	2	2	2	2	0,4кг
БЧ		3	5.407-88.642	Уголок Б-240×40×4 ГОСТ 8509-86 / ВСт3КП2-II ГОСТ 535-79*					
				ℓ=6000	1	1	1	1	14,5кг
БЧ		4	5.407-88.643	Уголок Б-250×50×5 ГОСТ 8509-86 / ВСт3КП2-II ГОСТ 535-79*					
				ℓ=6000	2	2	2	2	45,2кг

Обозначение	H, мм	Масса, кг
5.407-88.640	410	99,1
-01	610	113,0
-02	810	137,0
-03	1210	167,0

1. Масса блока указана для максимального количества полок К1163 У3.
2. Детали поз. 2,3,4 и места сварки окрасить эмалью ПФ115 серая, ГОСТ 6465-76, IV, У2.

Нач.отд	Литерман		08.87
Н.контр.	Лукашевич		08.87
Гл.констр.	Лукашевич		08.87
Ст.инж.	Плохих		08.87

5.407-88.640

Потолочный двухсторонний блок кабельных конструкций с полками

Стадия	Масса	Масштаб
Р	см. табл.	1:10
Лист	Листов 1	

ВНИПИ ТЯЖПРОМЭЛЕКТРОПРОЕКТ имени Ф.Б. ЯКУБОВСКОГО г. МОСКВА

22802 78

Копировал Бутылкина Формат А3

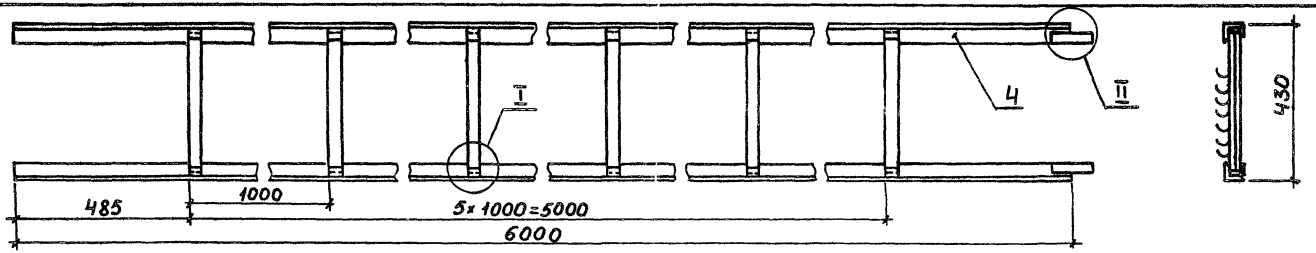

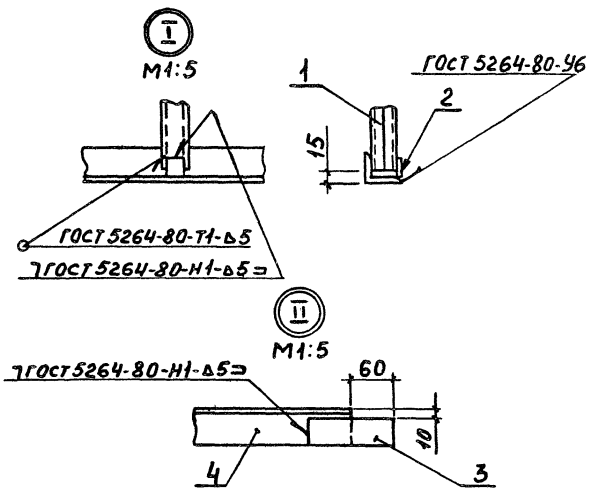

Формат	Зона	поз.	Обозначение	Наименование	Кол.	Примечание
				Сборочные единицы		
		1	5.407-88.370	Конструкция	6	Без уголков поз. 3
				Детали		
БЧ		2	5.407-88.651	Полоса $\frac{Б\text{-}2\ 4\times25\ ГОСТ\ 103\text{-}76^{*}}{ВСт3КП2\text{-}II\ ГОСТ\ 535\text{-}79}$		
				$l=30$	12	0,34кг
БЧ		3	5.407-88.652	Полоса $\frac{Б\text{-}2\ 5\times40\ ГОСТ\ 103\text{-}76^{*}}{ВСт3КП2\text{-}II\ ГОСТ\ 535\text{-}79}$		
				$l=120$	2	0,4кг
БЧ		4	5.407-88.653	Уголок $\frac{Б\text{-}2\ 50\times50\times5\ ГОСТ\ 8509\text{-}86}{ВСт3КП2\text{-}II\ ГОСТ\ 535\text{-}79}$		
				$l=6000$	2	45,2кг

Детали поз. 2,3,4 и места сварки окрасить эмалью ПФ 115 серая, ГОСТ 6465-76, IV, У2.

Нач.отд.	Лигерман		
Н.контр.	Лукашевич		08.87г
Гл.констр.	Лукашевич		
Ст.инж.	Плохих		08.87г

5.407-88.650

Потолочный односторонний блок кабельных конструкций с подвесками

Стадия	Масса	Масштаб
Р	46,6	1:10
Лист	Листов 1	

ВНИПИ ТЯЖПРОМЭЛЕКТРОПРОЕКТ ИМЕНИ Ф.Б.ЯКУБОВСКОГО МОСКВА

22802 79

Копировал Бутылкина Формат А3

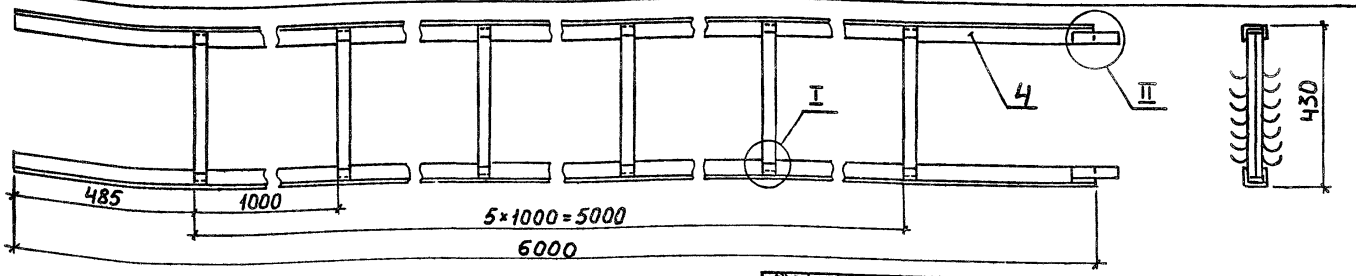

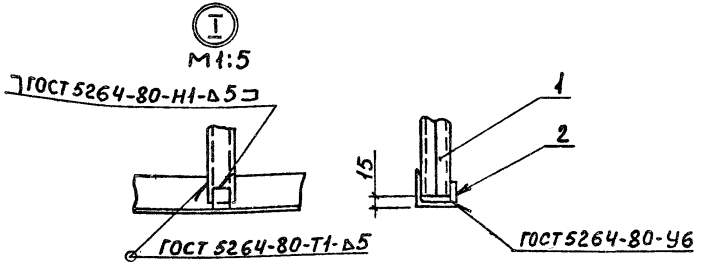

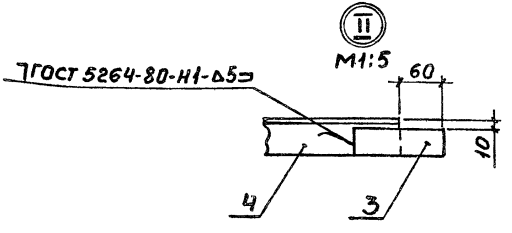

Формат	Зона	Поз.	Обозначение	Наименование	Кол.	Примечание
				Сборочные единицы		
		1	5.407-88.380	Конструкция	6	без уголков поз.3
				Детали		
Б4		2	5.407-88.661	Полоса $\frac{Б\text{-}2\ 4\times25\ ГОСТ\ 103\text{-}76}{ВСт3КП2\text{-}II\ ГОСТ\ 535\text{-}79}$		
				ℓ=30	12	0,34кг
Б4		3	5.407-88.662	Полоса $\frac{Б\text{-}2\ 5\times40\ ГОСТ\ 103\text{-}76}{ВСт3КП2\text{-}II\ ГОСТ\ 535\text{-}79}$		
				ℓ=120	2	0,4кг
Б4		4	5.407-88.663	Уголок $\frac{Б\text{-}2\ 50\times50\times5\ ГОСТ\ 8509\text{-}86}{ВСт3КП2\text{-}II\ ГОСТ\ 535\text{-}79}$		
				ℓ= 6000	2	45,2кг

Детали поз. 2,3,4 и места сварки окрасить эмалью ПФ 115 серая, ГОСТ 6465-76, IV, У2.

Нач.Отд.	Пигерман		
Н.контр.	Лукашевич		08.87г.
Гл.констр.	Лукашевич		
Гл.инж.	Плохих		08.87

5.407-88.660

Потолочный двухсторонний блок кабельных конструкций с подвесками

Стадия	Масса	Масштаб
Р	57,8	1:10
Лист	Листов 1	

ВНИПИ ТЯЖПРОМЭЛЕКТРОПРОЕКТ имени Ф.Б.ЯКУБОВСКОГО МОСКВА

22802 (80)

Копировал Бутылкина Формат А3

gost.e-ecolog.ru