ИЗДЕЛИЯ И УЗЛЫ ИНЖЕНЕРНОГО ОБОРУДОВАНИЯ ЗДАНИЙ

СЕРИЯ 5.407-56

Установка распределительных щитов серий ЩО70-1, ЩО70-2 и ЩО70М и распределительных шкафов серий ШРС1, СПМ75, СПА77 и ШР11

Выпуск 1

МОНТАЖНЫЕ ЧЕРТЕЖИ

20208-02
ЦЕНА 1-22

gost.e-ecolog.ru

ИЗДЕЛИЯ И УЗЛЫ ИНЖЕНЕРНОГО ОБОРУДОВАНИЯ ЗДАНИЙ

СЕРИЯ 5.407-56

УСТАНОВКА РАСПРЕДЕЛИТЕЛЬНЫХ ЩИТОВ СЕРИЙ ЩО70-1, ЩО70-2 И ЩО70М И РАСПРЕДЕЛИТЕЛЬНЫХ ШКАФОВ СЕРИЙ ШРС1, СПМ75, СПА77 И ШР11

ВЫПУСК 1

МОНТАЖНЫЕ ЧЕРТЕЖИ

РАЗРАБОТАНА
УГПИ ТЯЖПРОМЭЛЕКТРОПРОЕКТ
УКРГЛАВЭЛЕКТРОМОНТАЖ
МИНМОНТАЖСПЕЦСТРОЯ УССР

УТВЕРЖДЕНА И ВВЕДЕНА
В ДЕЙСТВИЕ
МИНМОНТАЖСПЕЦСТРОЕМ СССР
ПРОТОКОЛ ОТ 19.11.1984г.

Директор института М.А.Каменев
Главный инженер института Е.Г.Поддубный
Начальник технического отдела В.М.Марков
Начальник отдела типового проектирования В.Л.Тюрин

Содержание

Обозначение	Наименование	Стр.
	Титульный лист.	1
	Содержание.	2
5.407-56.1.ВП	Сводная ведомость изделий и материалов.	3
5.407-56.1.10	Щит из панелей серий ЩО70-1 и ЩО70-2. Монтажный чертеж.	4
5.407-56.1.20	Щит из панелей серий ЩО70-1 и ЩО70-2. Монтажный чертеж.	5
5.407-56.1.30	Щит из панелей серий ЩО70-1 и ЩО70-2. Монтажный чертеж.	6
5.407-56.1.40	Щиток учета. Монтажный чертеж.	7
5.407-56.1.50	Щит из панелей серий ЩО70М. Монтажный чертеж.	8
5.407-56.1.60	Щит из панелей серии ЩО70М. Монтажный чертеж.	9
5.407-56.1.70	Щит из панелей серии ЩО70М. Монтажный чертеж.	10
5.407-56.1.80	Шкаф серии ШРС1. Монтажный чертеж.	11
5.407-56.1.90	Шкаф серии ШРС1. Монтажный чертеж.	12
5.407-56.1.100	Шкаф серии СПМ75. Монтажный чертеж.	13
5.407-56.1.110	Шкаф серии СПА77. Монтажный чертеж.	14
5.407-56.1.120	Шкаф серии СПМ75 и СПА77. Монтажный чертеж.	15
5.407-56.1.130	Шкаф серии ШР11. Монтажный чертеж.	16
5.407-56.1.140	Шкаф серии ШР11. Монтажный чертеж.	17
5.407-56.1.150	Щиток учета в сборе.	18
5.407-56.1.160	Подставка.	19
5.407-56.1.161	Обечайка.	20
5.407-56.1.162	Уголъник.	21
5.407-56.1.163	Скоба.	21
5.407-56.1.170	Блок из одного патрубка.	22
5.407-56.1.180	Блок из одного патрубка.	23
5.407-56.1.190	Блок из двух патрубков.	24
5.407-56.1.200	Блок из трех патрубков.	25
5.407-56.1.210	Блок из двух патрубков.	26
5.407-56.1.220	Блок из четырех патрубков.	27
5.407-56.1.230	Блок из шести патрубков.	28
5.407-56.1.240	Патрубок.	29
5.407-56.1.01	Заглушка.	30

Инв.№ подл. | Подпись и дата | Взам.инв.№

Наименование и техническая характеристика изделия, материал	Тип, марка	Ед. изм.	Количество по обозначению 5.407-56.1, порядковый номер и исполнение											
			.10	.20	.40	.50	.60	.80		.90		.100		
								—	01	—	01	—	01	
Материалы														
Лист Б-ПН-0 2,0 ГОСТ 19904-74 / 2-III-В Ст3 Гпс ГОСТ 16523-70		кг	*	*	—	*	*	7,6**	10,0**	7,6	10,0	7,6**	10**	
Полоса Б-2 4х30 ГОСТ 103-76 / Ст3 Гпс ГОСТ 535-79		кг			0,36									
Труба ПхВ-В-ЭП ТУ6-19-215-83		кг	***	***	—	***	***	***	***			***	***	

Наименование и техническая характеристика изделия, материал	Тип, марка	Ед. изм.	Количество по обозначению 5.407-56.1, порядковый номер и исполнение						
			.110	.120		.130		.140	
				—	01	—	01	—	01
Материалы									
Лист Б-ПН-0 2,0 ГОСТ 19904-74 / 2-III-В Ст3 Гпс ГОСТ 16523-70		кг	10,0	7,6	10,0	7,0**	9,5**	7,0	9,5
Труба ПхВ-В-ЭП ТУ6-19-215-83		кг	***			***	***		

* Количество листа для изготовления заглушек и блоков из патрубков определяется в конкретном проекте.

** Указано количество листа для изготовления подставок. Количество листа для изготовления блоков из патрубков и заглушек определяется в конкретном проекте.

*** Количество и наружный диаметр определяется в конкретном проекте.

Инв. № подл. | Подпись и дата | Взам. инв. №

Нач. отд.	Тюрин			5.407-56.1.ВП	
Гл. спец.	Богданов		07.89	Сводная ведомость изделий и материалов	Стадия: Р; Лист: ; Листов: 1
Н. контр.	Богданов				УГПИ ТИПРОМЭЛЕКТРОПРОЕКТ ХАРЬКОВ
Рук. гр.	Монс				

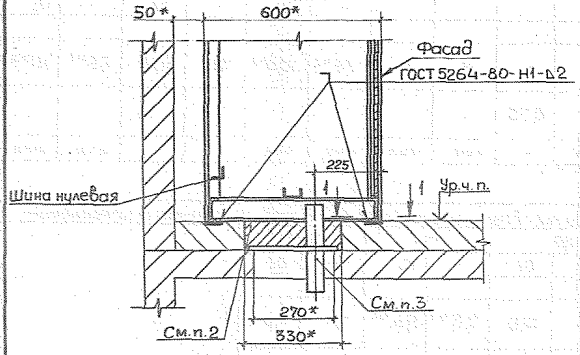

Разрез 1-1

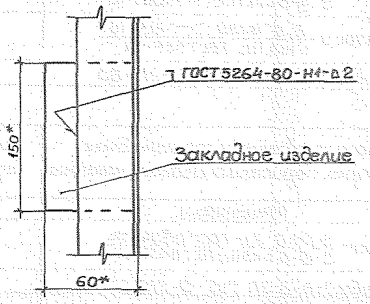

1. * Размеры для справок.

2. Проем для патрубков и установку закладных изделий выполняет строительная организация. Кроме того строительная организация, после установки электромонтажниками** блоков из патрубков и заглушек, заполняет верхнюю часть проема бетоном, причем поверхность должна быть выполнена заподлицо с чистым полом.

3. Обозначение чертежей заглушек и блоков из патрубков и их количество определяются в проекте и указываются на чертеже расположения щита.

4. Кабели в патрубках уплотнить несгораемым легко пробиваемым материалом согласно п.7.8. СНиП III-33-76.

** Или строителями.

Нач.отд.	Порин			5.407-56 1.10
Гл.спец.	Богданов		XI-84	Щит из панелей серий Щ070-1 или Щ070-2. Монтажный чертеж
Н.контр.	Богданов			
Рук.гр.	Монс			

Стадия	Лист	Листов
Р		1

УГПИ ТРАНПРОМЭЛЕКТРОПРОЕКТ ХАРЬКОВ

20208-02 5

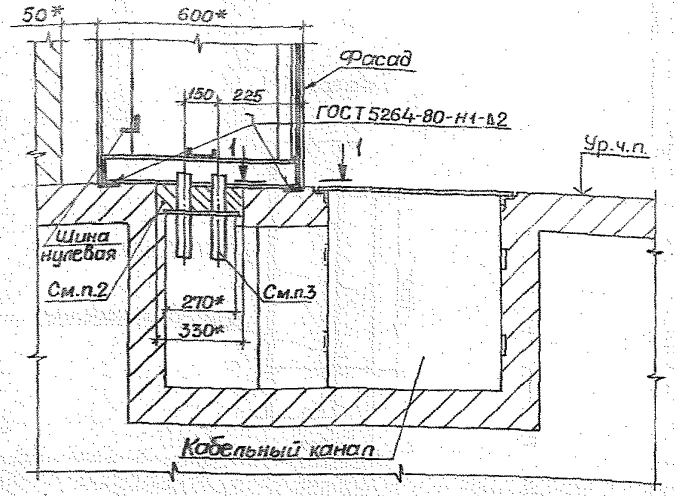

Разрез 1-1

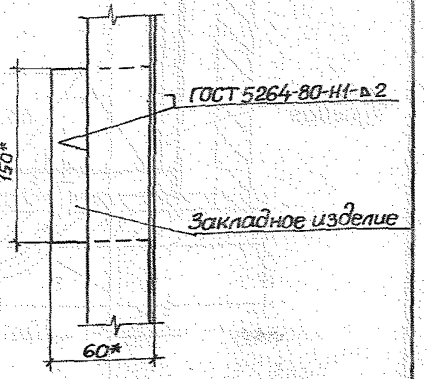

1. *Размеры для справок.

2. Проем для патрубков и установку закладных изделий выполняет строительная организация. Кроме того, строительная организация, после установки электромонтажниками** блоков из патрубков и заглушек, заполняет верхнюю часть проема бетоном, причем поверхность должна быть выполнена заподлицо с чистым полом.

3. Обозначение чертежей заглушек и блоков из патрубков и их количество определяются в проекте и указываются на чертеже расположения щита.

4. Кабели в патрубках уплотнить несгораемым, легко пробиваемым материалом согласно п.7.8 СНиП III-33-76.

**Или строителями.

Инв.№ подл. | Подпись и дата | Взам.инв.№

Начальник	Тюрин		
Гл.спец.	Богданов		
Н.контр.	Богданов		
Рук.гр.	Монс		

5.407-56.1.20

Щит из панелей серии ЩО70-1 или ЩО70-2. Монтажный чертеж

Стадия	Лист	Листов
Р		1

УГПИ ТЯЖПРОМЭЛЕКТРОПРОЕКТ ХАРЬКОВ

20209-02 6

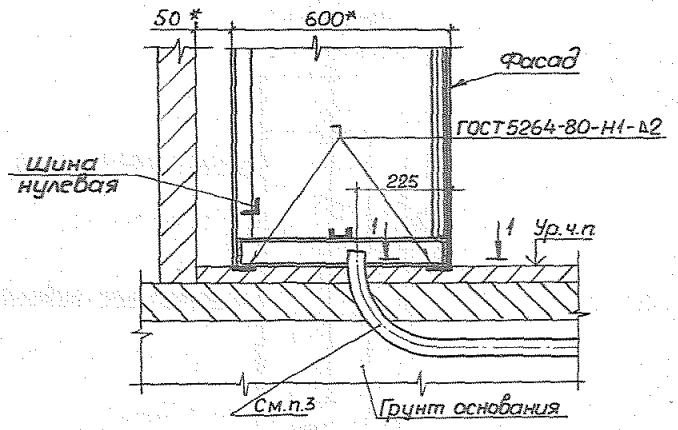

Разрез 1-1

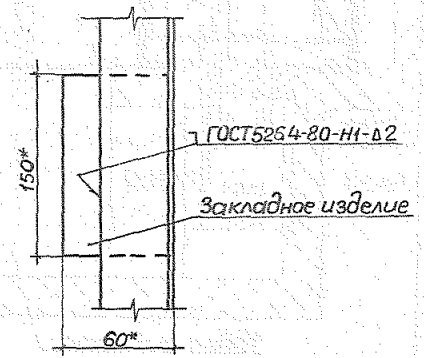

1.* Размеры для справок.

2. Закладные изделия устанавливает строительная организация.

3. Трубы электропроводки, проложенные в грунте.

Инв.№ подл. | Подпись и дата | Взам.инв.№

				5.407-56.130		
Нач.отд.	Тюрин			Щит из панелей серий ЩО70-1 или ЩО70-2. Монтажный чертеж	Стадия	Лист	Листов
					Р		1
Гл.спец.	Богданов		XI-84		УГПИ Тяжпромэлектропроект Харьков		
Н.контр.	Богданов						
Рук.гр.	Монс						

20209-02 7

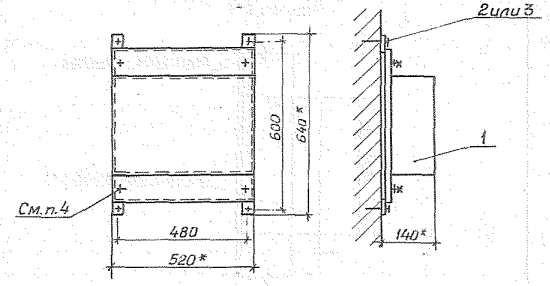

1.* Размеры для справок.

2. Крепление ящика к стене выполнить, по усмотрению электромонтажников, дюбель-гвоздями поз.2 или дюбелями поз.3.

3. При креплении дюбель-гвоздями поз.2 щиток в сборе поз.1 поставляется со скобами, не имеющими отверстий ф 9 для дюбеля.

4. Для заземления (зануления) щитка проводник заземления (зануления) присоединить к одному из болтов крепления щитка.

Марка, поз.	Обозначение	Наименование	Кол.	Масса ед. кг	Примечание
1	5.407-56.1.150	Щиток в сборе	1		
2		Дюбель-гвоздь	4		
3		Дюбель У6Б1У3	4		

Инв.№ подл. | Подпись и дата | Взам.инв.№

				5.407-56.1.40			
Нач.отд.	Тюрин			Щиток учета. Монтажный чертеж	Стадия	Лист	Листов
Гл.спец.	Богданов		11-84		Р		1
Н.контр.	Богданов				ШГПИ ТЯЖПРОМЭЛЕКТРОПРОЕКТ ХАРЬКОВ		
Рук.гр.	Манс						

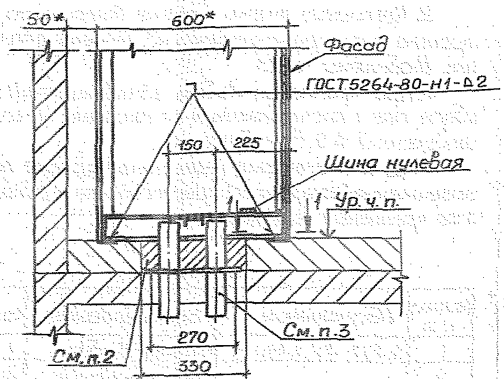

Разрез 1-1

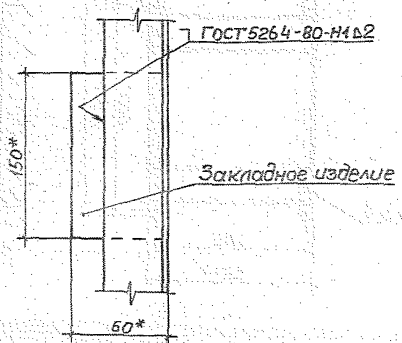

1* Размеры для справок.

2. Проем для патрубков и установку закладных изделий выполняет строительная организация. Кроме того, строительная организация, после установки электромонтажниками** блоков из патрубков и заглушек, заполняет верхнюю часть проема бетоном, причем поверхность должна быть выполнена заподлицо с чистым полом.

3. Обозначение чертежей заглушек и блоков из патрубков и их количество определяются в проекте и указываются на чертеже расположения щита.

4. Кабели в патрубках уплотнить несгораемым, легко пробиваемым материалом согласно п. 7.8 СНиП III-33-76.

** Или строителями.

Изм.	Кол. уч.	Лист	№ док.	Подп.	Дата
Нач. отд.	Тюрин				
Гл. спец.	Богданов				01-84
Н. контр.	Богданов				
Рук. гр.	Монс				

5.407-56.1.50

Щит из панелей серии ЩО70М. Монтажный чертеж

Стадия	Лист	Листов
Р	1	

ЧГПИ ТЯЖПРОМЭЛЕКТРОПРОЕКТ ХАРЬКОВ

20208-02 9

Инв. № подл. | Подпись и дата | Взам. инв. №

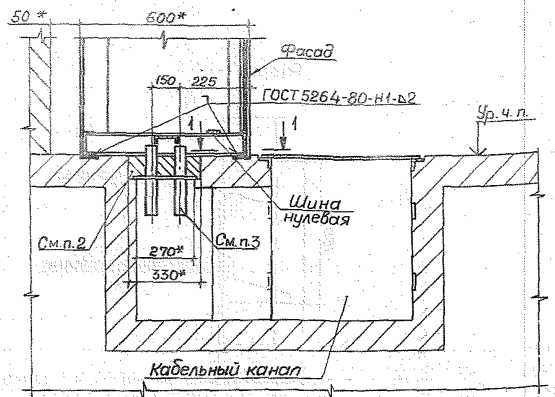

Разрез 1-1

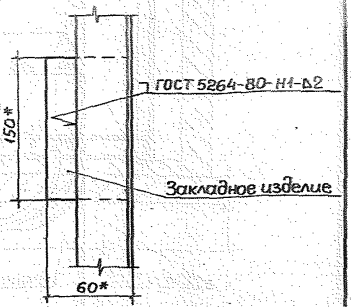

1. * Размеры для справок.

2. Проем для патрубков и установку закладных изделий выполняет строительная организация. Кроме того, строительная организация, после установки электромонтажниками **блоков из патрубков и заглушек, заполняет верхнюю часть проема бетоном, причем поверхность должна быть выполнена заподлицо с чистым полом.

3. Обозначение чертежей заглушек и блоков из патрубков и их количество определяются в проекте и указываются на чертеже расположения щита.

4. Кабели в патрубках уплотнить несгораемым, легко пробиваемым материалом согласно п. 7.8 СНиП III-33-76.

** Или строителями.

Нач. отд.	Тюрин			5.407-56.160	
Гл. спец.	Богданов		8-84	Щит из панелей серии Щ070М. Монтажный чертеж	Стадия: Р; Лист: 1; Листов: 1
Н. контр.	Богданов				ЭГПИ ТИПРОМЭЛЕКТРОПРОЕКТ ХАРЬКОВ
Рук. гр.	Манс				

20208-02 10

Инв. № подл. | Подпись и дата | Взам. инв. №

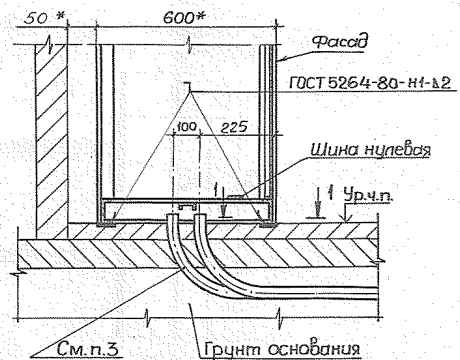

Разрез 1-1:

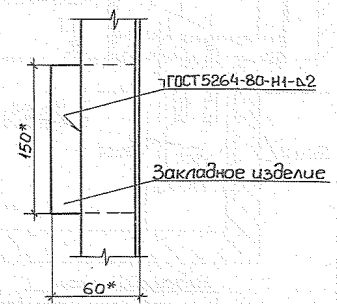

1*Размеры для справок.

2. Закладные изделия устанавливает строительная организация.

3. Трубы электропроводки, проложенные в грунте.

				5.407-56.170	
Нач.отд	Тюрин			Щит из панелей серии Щ07ОМ. Монтажный чертеж	Стадия: Р; Лист: 1; Листов:
Гл.спец.	Богданов		XI-84		УГПИ ТЯЖПРОМЭЛЕКТРОПРОЕКТ ХАРЬКОВ
Н.контр.	Богданов				
Рук.гр.	Монс				

Инв.№ подл. | Подпись и дата | Взам.инв.№

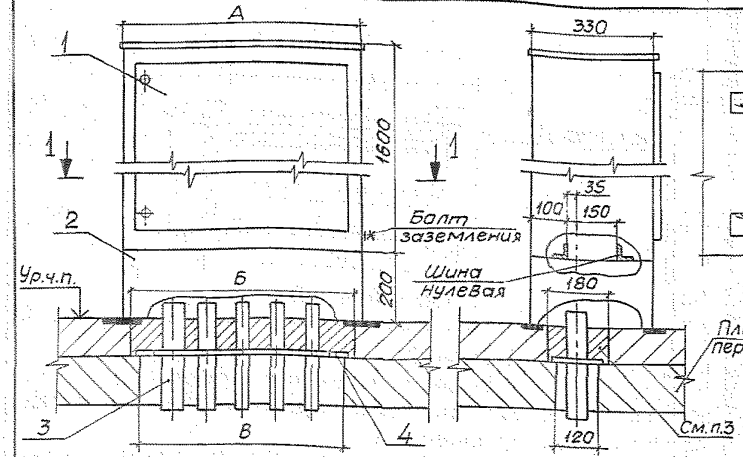

Обозначение	Тип	Размеры, мм А	Б	В
5.407-56.1.80	ШРС1-20	500	450	390
	ШРС1-21			
	ШРС1-22			
	ШРС1-50			
	ШРС1-51			
	ШРС1-52			
-01	ШРС1-23	700	650	590
	ШРС1-24			
	ШРС1-25			
	ШРС1-26			
	ШРС1-27			
	ШРС1-28			
	ШРС1-53			
	ШРС1-54			
	ШРС1-55			
	ШРС1-56			
	ШРС1-57			
	ШРС1-58			

1. Размеры для справок.

2.* Размеры по закладным изделиям.

3. Проем для патрубков и установку закладных изделий выполняет строительная организация. Кроме того, строительная организация, после установки электромонтажниками** блоков из патрубков и заглушек, заполняет верхнюю часть проема бетоном, причем поверхность должна быть выполнена заподлицо с чистым полом.

4. Обозначение чертежей заглушек и блоков из патрубков и их количество определяются в проекте и указываются на чертеже расположения шкафа.

5. Кабели в патрубках уплотнить несгораемым, легко пробиваемым материалом согласно п. 7.8 СНиП III-33-76.

** Или строителями

Марка поз.	Обозначение	Наименование	Кол. на исполн. 5.407-56.1.80 —	-01		Масса ед., кг	Примечание
1		Шкаф	1	1			Тип по проекту
2	5.407-56.1.160-01	Подставка	1				
	-04	Подставка		1			
3		Блок из патрубков					См. п.4
4		Заглушка					

Нач. отд.	Тюрин		
Гл. спец.	Богданов		
Н. контр.	Богданов		
Рук. гр.	Монс		

5.407-56.1.80

Шкаф серии ШРС1.

Монтажный чертеж

Стадия	Лист	Листов
Р	1	

ЦТПИ ТЯЖПРОМЭЛЕКТРОПРОЕКТ ХАРЬКОВ

Инв. № подл. | Подпись и дата | Взам. инв. №

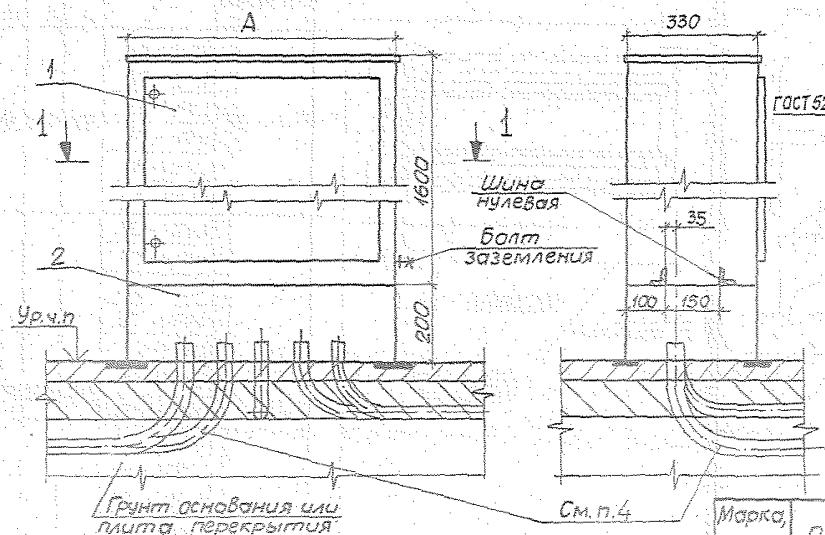

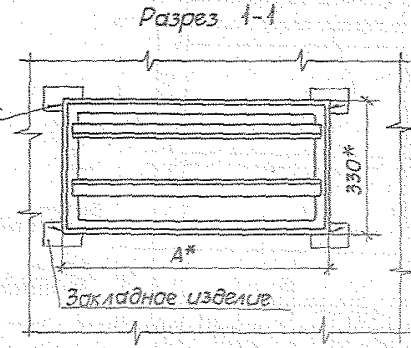

1. Размеры для справок.
2. * Размеры по закладным изделиям.
3. Закладные изделия устанавливает строительная организация.
4. Трубы электропроводки, проложенные в грунте.

Обозначение	Тип	А, мм
5.407-56.1.90	ШРС1-20, ШРС1-50 ШРС1-21, ШРС1-51 ШРС1-22, ШРС 52	500
-01	ШРС1-23, ШРС1-53 ШРС1-24, ШРС1-54 ШРС1-25, ШРС1-55 ШРС1-26, ШРС1-56 ШРС1-27, ШРС1-57 ШРС1-28, ШРС1-58	700

Марка, поз.	Обозначение	Наименование	Кол. на испол. 5.407-56.1.90 —	-01		Масса ед, кг	Примечание
1		Шкаф	1	1			Тип по проекту
2	5.407-56.1.160-01	Подставка	1				
	-04	Подставка		1			

Нач. отд.	Тюрин		
Гл. спец.	Богданов		
Н. контр.	Богатнов		
Рук. гр.	Манс		

5.407-56.1.90

Шкаф серии ШРС1. Монтажный чертеж.

Стадия Р | Лист 1 | Листов

УГПИ Тяжпромэлектропроект г. Харьков

Инв. № подл. | Подпись и дата | Взам. инв. №

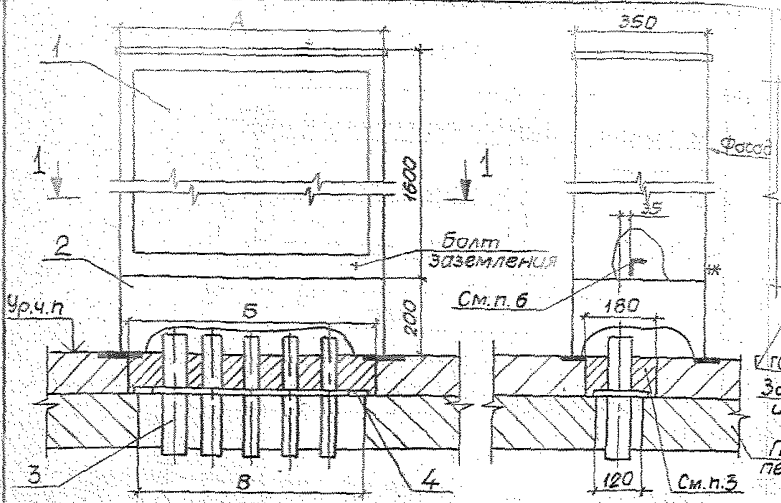

Обозначение	Тип	Размеры, мм А	Б	В
5.407-561.100	СПМ75-1У3	500	450	390
	СПМ75-2У3			
	СПМ75-3У3			
-01	СПМ75-4У3	700	650	590
	СПМ75-5У3			
	СПМ75-6У3			
	СПМ75-7У3			
	СПМ75-8У3			
	СПМ75-9У3			

1. Размеры для справок.

2.* Размеры по закладным изделиям.

3. Проем для патрубков и установку закладных изделий выполняет строительная организация. Кроме того, строительная организация после установки электромонтажниками** блоков из патрубков и заглушек, заполняет верхнюю часть проема бетоном, причем поверхность должна быть выполнена заподлицо с чистым полом.

4. Обозначение чертежей заглушек и блоков из патрубков и их количество определяются в проекте и указываются на чертеже расположения шкафа.

5. Кабели в патрубках уплотнить несгораемым, легко пробиваемым материалом согласно п. 7.8 СНиП III-33-76.

6. К вертикальной полке уголка крепятся кабели и провода, к горизонтальной полке присоединяются нулевые (заземляющие) жилы кабелей и проводов.

** Или строителями.

Марка, поз.	Обозначение	Наименование	Кол. на испол. 5.407-56.1.100 —	01			Масса ед, кг	Примечание
1		Шкаф	1	1				Тип по проекту
2	5.407-56.1.160-03	Подставка	1					
	-05	Подставка		1				
3		Блок из патрубков						См. п. 4
4		Заглушка						

Начата	Тюрин		
Гл.спец	Богданов		
Н.контр	Богданов		
Рук. гр	Манс		

5.407-56 1.100

Шкаф серии СПМ75. Монтажный чертеж.

Стадия	Лист	Листов
Р		1

ЦГПИ ТЯЖПРОМЭЛЕКТРОПРОЕКТ ХАРЬКОВ

20208-02 14

Инв. № подл. | Подпись и дата | Взам. инв. №

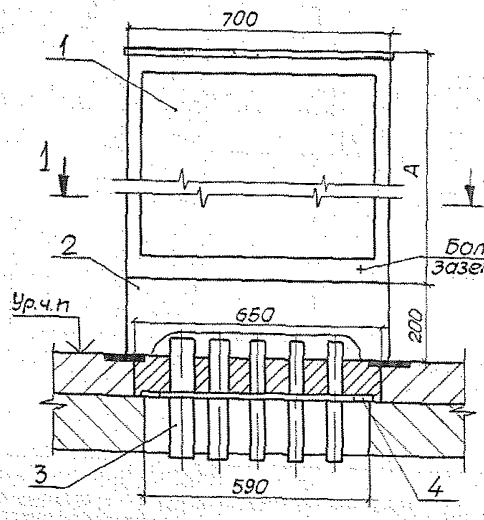

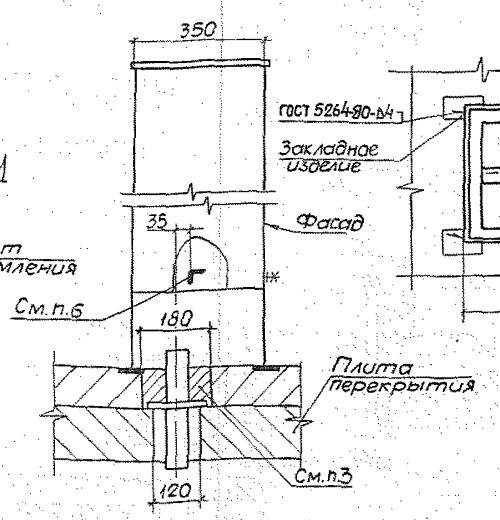

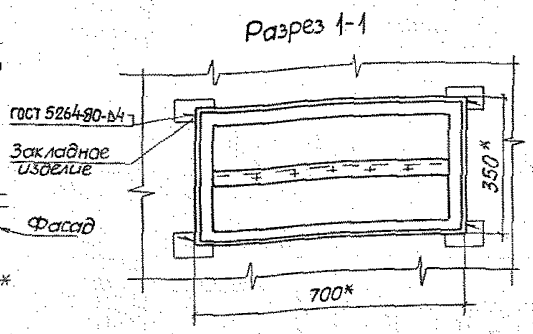

Обозначение	Тип	А, мм
5.407-56.1.110	СПА77-1У3	1600
	СПА77-2У3	
	СПА77-3У3	
	СПА77-4У3	
	СПА77-5У3	
-01	СПА77-6У3	1800
	СПА77-7У3	
	СПА77-8У3	
	СПА77-9У3	

1. Размеры для справок.

2.* Размеры по закладным изделиям.

3. Проем для патрубков и установку закладных изделий выполняет строительная организация. Кроме того, строительная организация, после установки электромонтажниками** блоков из патрубков и заглушек, заполняет верхнюю часть проема бетоном, причем поверхность должна быть выполнена заподлицо с чистым полом.

4. Обозначение чертежей заглушек и блоков из патрубков и их количество определяются в проекте и указываются на чертеже расположения шкафа.

5. Кабели в патрубках уплотнить несгораемым, легко пробиваемым материалом согласно п. 7.8 СН и П III-33-76.

6. К вертикальной полке уголка крепятся кабели и провода, к горизонтальной полке присоединяются нулевые (заземляющие) жилы кабелей и проводов.

**Или строителями.

Марка поз.	Обозначение	Наименование	Кол.	Масса ед, кг	Примечание
1		Шкаф	1		Тип по проекту
2	5.407-56.1.160-05	Подставка	1		
3		Блок из патрубков			См.п.4
4		Заглушка			

Нач.отд.	Тюрин		
Гл.спец.	Богданов		У-84
Н.контр.	Богданов		
Рук.гр.	Манс		

5.407-56.1.110

Шкаф серии СПА77. Монтажный чертеж.

Стадия	Лист	Листов
Р		1

УГПИ ТЯЖПРОМЭЛЕКТРОПРОЕКТ ХАРЬКОВ

Инв.№ подл. | Подпись и дата | Взам.инв.№

20208-02 15

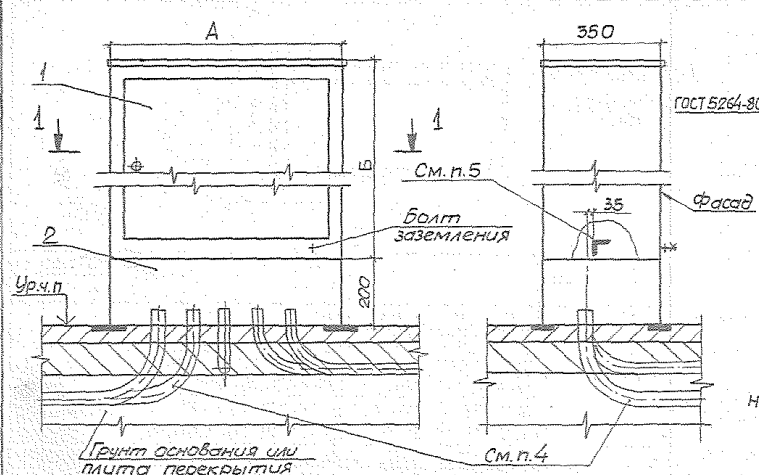

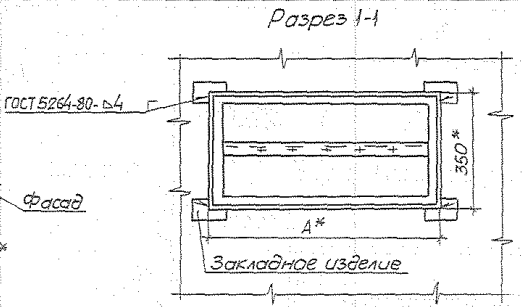

1. Размеры для справок.
2. * Размеры по закладным изделиям.
3. Закладные изделия устанавливает строительная организация.
4. Трубы электропроводки, проложенные в грунте.
5. К вертикальной полке уголка крепятся кабели и провода, к горизонтальной полке присоединяются нулевые (заземляющие) жилы кабелей и проводов.

Обозначение	Тип	Размер, мм А	Размер, мм Б
5.407-56.1.120	СПМ 75-1УЗ, СПМ75-2УЗ	500	1600
	СПМ 75-3УЗ		
-01	СПМ 75-4УЗ, СПМ75-5УЗ	700	
	СПМ 75-6УЗ, СПМ75-7УЗ		
	СПМ 75-8УЗ, СПМ75-9УЗ		
	СПА 77-1УЗ, СПА 77-2УЗ		
	СПА 77-3УЗ, СПА77-4УЗ		
	СПА 77-5УЗ		1800
	СПА 77-6УЗ, СПА77-7УЗ		
	СПА 77-8УЗ, СПА77-9УЗ		

Марка поз.	Обозначение	Наименование	Кол. на испол. 5.407-56.1.120 —	Кол. на испол. 5.407-56.1.120 01		Масса ед, кг	Примечание
1		Шкаф	1	1			Тип по проекту
2	5.407-56.1.160-02	Подставка	1				
	-05	Подставка		1			

Начальник	Тюрин		
Гл.спец.	Богданов		
Н.контр.	Богданов		
Рук.гр.	Монс		

5.407-56.1.120

Шкафы серии СПМ75 и СПА77. Монтажный чертеж.

Стадия	Лист	Листов
Р		1

ЦГПИ ТЯЖПРОМЭЛЕКТРОПРОЕКТ ХАРЬКОВ

Инв.№ подл. | Подпись и дата | Взам.инв.№

20208-02 16

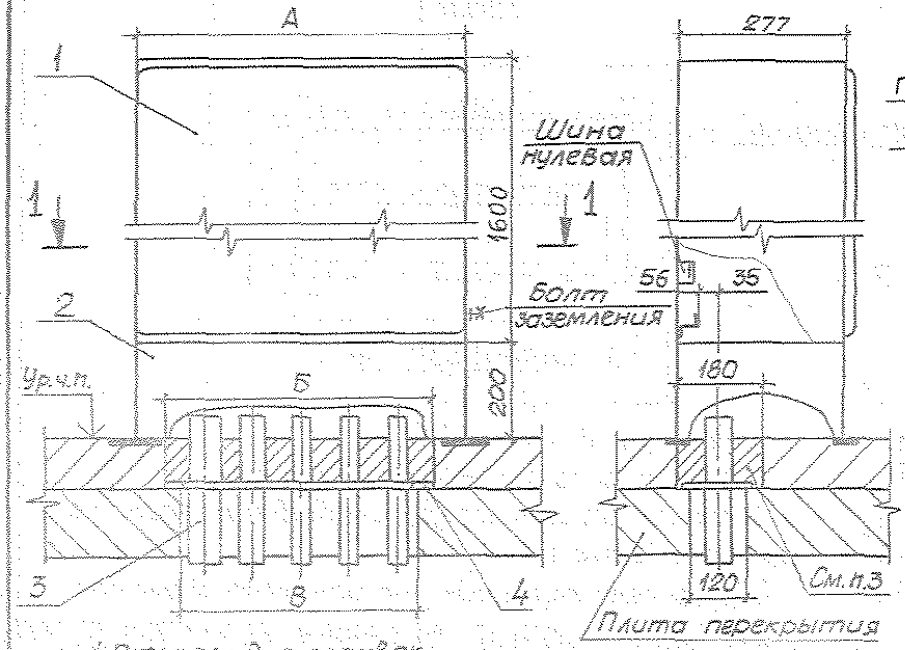

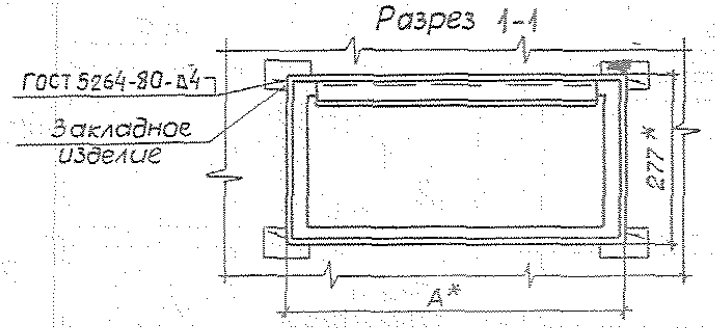

Обозначение	Тип	Размер, мм А	Б	В
5.407-56.1.130	ШРН-73701-22У3 ... ШРН-73703-22У3	500	420	360
	ШРН-73701-54У2 ... ШРН-73703-54У2			
	ШРН-73701-22УХЛ4 ... ШРН-73703-22УХЛ4			
	ШРН-73707-22У3, ШРН-73708-22У3			
	ШРН-73707-54У2, ШРН-73708-54У2			
	ШРН-73707-22УХЛ4, ШРН-73708-22УХЛ4			
-01	ШРН-73504-22У3 ... ШРН-73506-22У3	700	620	560
	ШРН-73504-54У2 ... ШРН-73506-54У2			
	ШРН-73504-22УХЛ4 ... ШРН-73506-22УХЛ4			
	ШРН-73509-22У3 ... ШРН-73523-22У3			
	ШРН-73509-54У2 ... ШРН-73523-54У2			
	ШРН-73509-22УХЛ4 ... ШРН-73523-22УХЛ4			

Марка поз.	Обозначение	Наименование	Кол. на исполн. 5.407-56 в.1.130 –	01		Масса ед., кг	Примечание
1		Шкаф	1	1			Тип по проекту
2	5.407-56.1.160	Подставка	1				
	-03	Подставка		1			
3		Блок из патрубков					См. п.4
4		Заглушка					

1. Размеры для справок.
2. * Размеры по закладным изделиям.
3. Проем для патрубков и установку закладных изделий выполняет строительная организация. Кроме того, строительная организация, после установки электромонтажниками** блоков из патрубков и заглушек, заполняет верхнюю часть проема бетоном, причем поверхность должна быть выполнена заподлицо с чистым полом.
4. Обозначение чертежей заглушек и блоков из патрубков и их количество определяются в проекте и указываются на чертеже расположения шкафа.
5. Кабели в патрубках уплотнить несгораемым легко пробиваемым материалом согласно п 7.8. СН и П III-33-76.

** Или строителями

Нач. отд.	Тюрин		
Гл. спец.	Богданов		XI-84
Н. контр.	Богданов		
Рук. гр.	Манс		

5.407-56.1.130

Шкаф серии ШР11. Монтажный чертеж

Стадия	Лист	Листов
Р		1

ЦГПИ ТЯЖПРОМЭЛЕКТРОПРО... ХАРЬКОВ

Инв. № подл. | Подпись и дата | Взам. инв. №

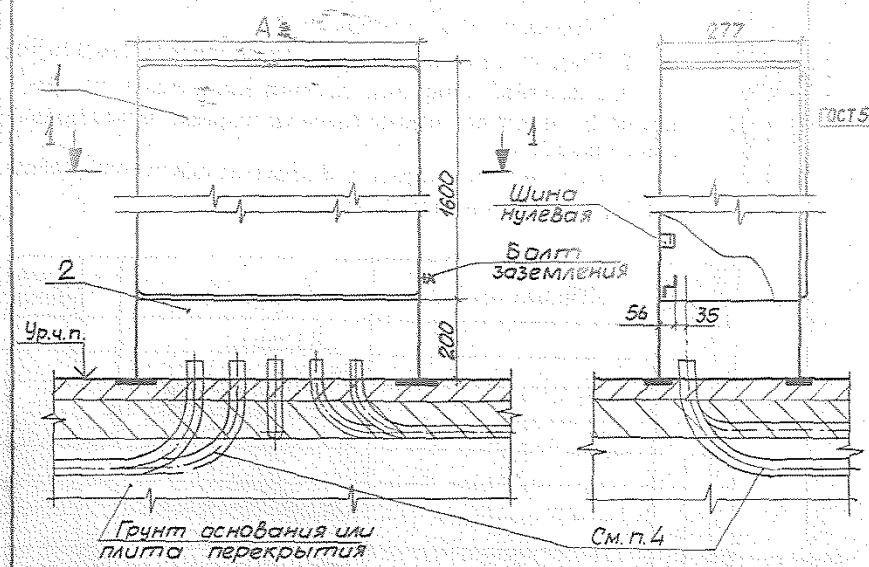

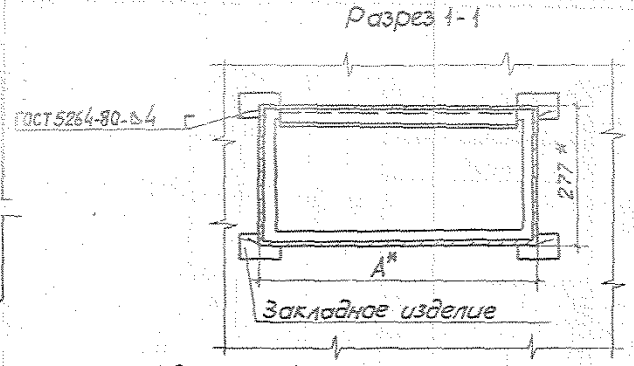

1. Размеры для справок.
2. * Размеры по закладным изделиям.
3. Закладные изделия устанавливает строительная организация.
4. Трубы электропроводки, проложенные в грунте.

Обозначение	Типоисполнение	А, мм
5.407-56.1.140	ШРИ-73701-22У3 ... ШРИ-73703-22У3	500
	ШРИ-73701-54У2 ... ШРИ-73703-54У2	
	ШРИ-73701-22УХЛ4 ... ШРИ-73703-22УХЛ4	
	ШРИ-73707-22У3, ШРИ-73708-22У3	
	ШРИ-73707-54У2, ШРИ-73708-54У2	
	ШРИ-73707-22УХЛ4, ШРИ-73708-22УХЛ4	
-01	ШРИ-73504-22У3 ... ШРИ-73506-22У3	700
	ШРИ-73504-54У2 ... ШРИ-73506-54У2	
	ШРИ-73504-22УХЛ4 ... ШРИ-73506-22УХЛ4	
	ШРИ-73509-22У3 ... ШРИ-73523-22У3	
	ШРИ-73509-54У2 ... ШРИ-73523-54У2	
	ШРИ-73509-22УХЛ4 ... ШРИ-73523-22УХЛ4	

Марка, поз.	Обозначение	Наименование	Кол. на исполн. 5.407-56.1.140 —	01		Масса ед, кг	Примечание
1		Шкаф	1	1			Тип по проекту
2	5.407-56.1.160	Подставка	1				
	-03	Подставка		1			

Нач. отд.	Тюрин		
Гл. спец.	Богданов		Б-84
Н. контр.	Богданов		
Рук. гр.	Монс		

5.407-56.1.140

Шкаф серии ШРИ. Монтажный чертеж

Стадия	Лист	Листов
Р		

УГПИ ТЯЖПРОМЭЛЕКТРОПРОЕКТ ХАРЬКОВ

Инв. № подл. | Подпись и дата | Взам. инв. №

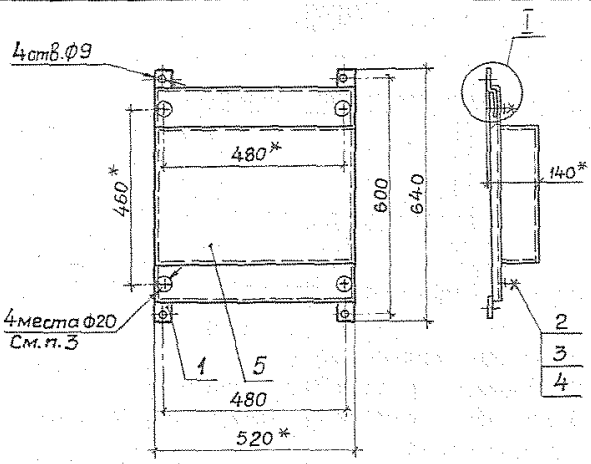

Поз. 1 и 2

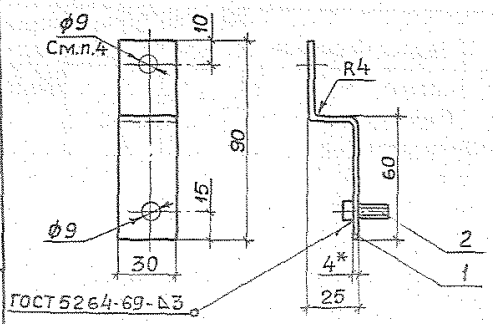



1.* Размеры для справок.

2. Покрытие скобы: эмаль ПФ115 серая ГОСТ 6465-76, IV.42.

3. С лицевой стороны щитка зачистить поверхность до металлического блеска и покрыть антикоррозийной смазкой.

4. При креплении щитка дюбель-гвоздями отверстия ф9 для дюбеля не выполнять.

Формат	Зона	Поз.	Обозначение	Наименование	Кол.	Примечание
				Детали		
Б4		1		Скоба		
				Полоса $\frac{62.4\times30\ ГОСТ\ 103-76}{Ст.3\ Гпс\ ГОСТ\ 535-79}$		
				ℓ=96	4	
				Стандартные изделия		
		2		Болт М8х16 ГОСТ 7796-70	4	
		3		Гайка М8 ГОСТ 5915-70	4	
		4		Шайба 8 ГОСТ 11371-78	4	
				Прочие изделия		
		5		Щиток учета		
				Щ070-1-9693	1	

Нач.отд	Тюрин		
Гл.спец.	Богданов		8-84
Н.контр.	Богданов		
Рук.гр.	Монс		

5.407-56.1.150

Щиток учета в сборе

Стадия	Масса	Масштаб
Р	19,0	1:10
Лист	Листов 1	

ВГПИ ТЯЖПРОМЭЛЕКТРОПРОЕКТ ХАРЬКОВ

Инв.№ подл. | Подпись и дата | Взам.инв.№

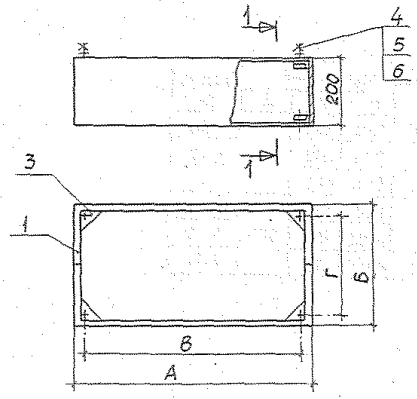

Разрез 1-1
М1:5

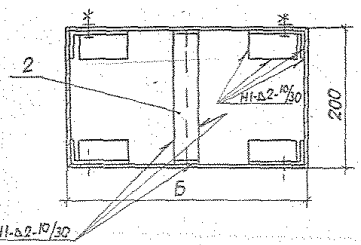

Обозначение	Размеры, мм А	Б	В	Г	Поз. 1	Масса кг
5.407-56.1.160		277	460	237	5.407- 1.161	7,0
-01	500	330	380	230	-01	7,4
-02		350	640	290	-02	7,6
-03		277	660	237	-03	9,5
-04	700	330	580	230	-04	9,8
-05		350	640	290	-05	10,0

1. Сварку выполнить по ГОСТ 5264-80.
2. Покрытие: эмаль ПФ115, серая, ГОСТ 6465-76, IV, У2.

Формат	Зона	Поз.	Обозначение	Наименование	Кол. на испол. 5.407-56.1.160 —	01	02	03	04	05	Примечание
				Детали							
А3		1	См. таблицу	Обечайка	2	2	2	2	2	2	
А4		2	5.407-56.1.163	Скоба	2	2	2	2	2	2	
А4		3	5.407-56.1.162	Угольник	8	8	8	8	8	8	
				Стандартные изделия							
		4		Болт М10х30 ГОСТ 7796-70	4	4	4	4	4	4	
		5		Гайка М10 ГОСТ 5915-70	4	4	4	4	4	4	
		6		Шайба 10 ГОСТ 11371-78	4	4	4	4	4	4	

Инв. № подл. | Подпись и дата | Взам. инв. №

Нач. отд.	Тюрин		
Гл. спец.	Богданов		87-54
Н. контр.	Богданов		
Рук. гр.	Монс		

5.407-56.1.160

Подставка

Стадия	Масса	Масштаб
Р	См. табл	1:10
Лист	Листов 1	

УГПИ Тяжпромэлектропроект Харьков

Обозначение	Размеры, мм					Масса, кг
	А	Б	В	Г	Д	
5.407-56.1.161	500	138	768	136	496	2,80
-01		165	822	163		3,00
-02		175	842	173		3,08
-03	700	138	968	136	696	358
-04		165	1022	163		3,74
-05		175	1042	173		3,82

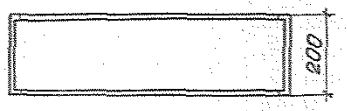

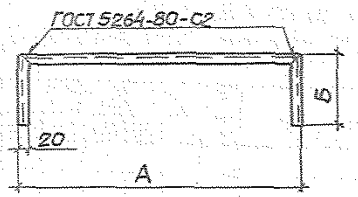

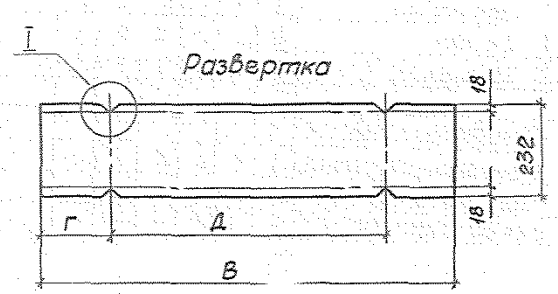



М1:2

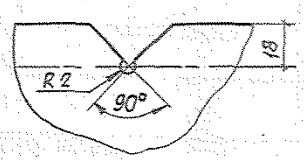

				5.407-56.1.161	
				Обечайка	Стадия: Р; Масса: См. табл.; Масштаб: 1:10
Нач.отд	Тюрин				Лист; Листов 1
Гл.спец.	Богданов		21-84	Лист 6-ПН-О 2,0 ГОСТ 19903-74 / 2-III-В Ст3 Гпс ГОСТ 16523-70	УГПИ ТЯЖПРОМЭЛЕКТРОПРОЕКТ ХАРЬКОВ
Н.контр.	Богданов				
Рук.гр.	Манс				

Инв.№ подл. | Подпись и дата | Взам.инв.№

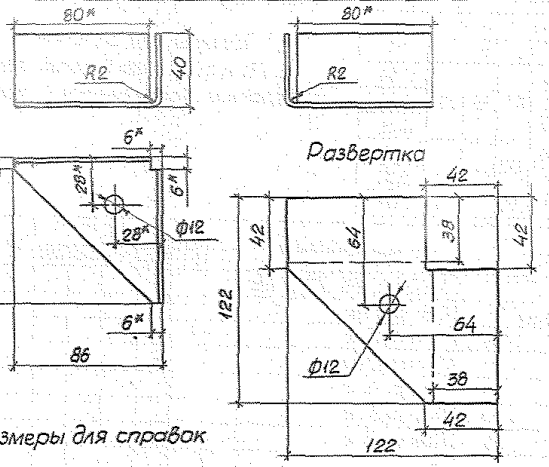

*Размеры для справок

Инв. № подл. | Подпись и дата | Взам. инв. №

				5.407-56 .1.162	
				Угольник	Стадия: Р; Масса: 0,16; Масштаб: 1:2
Нач.отд	Тюрин				Лист; Листов 1
Гл.спец.	Богданов		12-84	Лист 6-ПН-0 2,0 ГОСТ 19903-74 / 2-Ш-В Ст3 Гпс ГОСТ 16523-70	УГПИ ТЯЖПРОМЭЛЕКТРОПРОЕКТ ХАРЬКОВ
Н.контр	Богданов				
Рук.гр.	Манс				

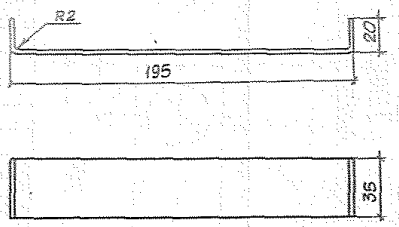

Развернутая длина - 227 мм.

				5.407-56 .1.163	
				Скоба	Стадия: Р; Масса: 0,12; Масштаб: 1:2
Нач.отд	Тюрин				Лист; Листов 1
Гл.спец.	Богданов		12-84	Лист 6-ПН-0 2,0 ГОСТ 19903-74 / 2-Ш-В Ст3 Гпс ГОСТ 16523-70	УГПИ ТЯЖПРОМЭЛЕКТРОПРОЕКТ ХАРЬКОВ
Н.контр	Богданов				
Рук.гр.	Манс				

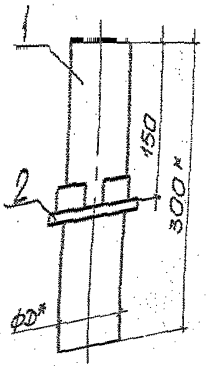

Поз. 2

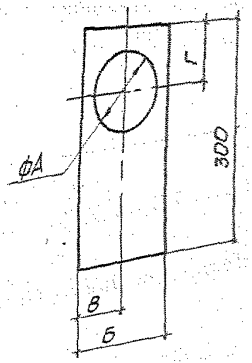

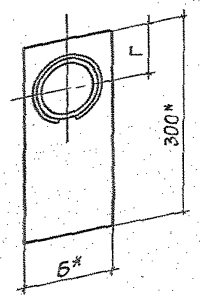

Обозначение	Размеры, мм D	A	Б	В	Г	Масса, кг
5.407-56.1.170	32	33	75	38	95	0,44
-01	40	41				0,45
-02	50	51				0,51
-03	63	64	100	63	75	0,71
-04	75	76				0,80
-05	90	91	125			1,07

1.* Размеры для справок.
2. Патрубок поз. 1 установить в отверстие пластины поз. 2 на монтаже.

Формат	Зона	Поз.	Обозначение	Наименование	Кол. на испол. 5.407-56.1.170 –	01	02	03	04	05	Примечание
				Сборочные единицы							
А3		1	5.407-56.1.240	Патрубок	1						
			-01	Патрубок		1					
			-02	Патрубок			1				
			-03	Патрубок				1			
			-04	Патрубок					1		
			-05	Патрубок						1	
				Детали							
БЧ		2		Пластина							
				Лист $\frac{5\text{-ПН-}0\ 2.0\ \text{ГОСТ}\ 19903\text{-}74}{2\text{-}\overline{\text{III}}\text{-В Ст3 Гп ГОСТ}\ 16523\text{-}70}$							
				75х300	1						0,35кг
				75х300		1					0,33кг
				75х300			1				0,32кг
				100х300				1			0,42кг
				100х300					1		0,40кг
				125х300						1	0,49кг

Нач.отд.	Тюрина		
Гл. спец.	Богданов		
Н. контр.	Богданов		
Рук. гр.	Монс		

5.407-56.1.170

Блок из одного патрубка

Стадия	Масса	Масштаб
Р	См. табл.	1:5
Лист	Листов 1	

УГПИ ТЯЖПРОМЭЛЕКТРОПРОЕКТ ХАРЬКОВ

Инв.№подл. | Подпись и дата | Взам.инв.№

Поз. 2

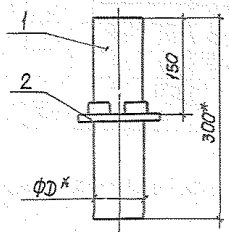

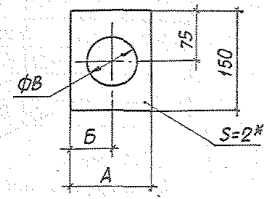

Обозначение	Размеры, мм				Масса, кг
	Д	А	Б	В	
5.407-56.1.180	50	75	37	51	0,34
-01	63	100	50	64	0,48
-02	75	100	50	76	0,57
-03	90	125	62	91	0,78

1. * Размеры для справок.
2. Патрубок поз. 1 установить в отверстие пластины поз. 2 на монтаже.

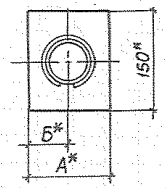

Формат	Зона	Поз.	Обозначение	Наименование	Кол. на испол. 5.407-56.1.180 –	01	02	03	Примечание
				Сборочные единицы					
А3		1	5.407-56.1.240-02	Патрубок	1				
			-03	Патрубок		1			
			-04	Патрубок			1		
			-05	Патрубок				1	
				Детали					
А4		2		Пластина					
				Лист Б-ПН-02,0 ГОСТ 19903-74 / 2-Ш-В Ст3 Гсп ГОСТ 16523-70					
				75х150	1				0,15 кг
				100х150		1			0,15 кг
				100х150			1		0,15 кг
				125х150				1	0,15 кг

Инв. № подл. | Подпись и дата | Взам. инв. №

		5.407-56.1.180	
		Блок из одного патрубка	Стадия: Р; Масса: См. табл.; Масштаб: 1:4
Нач. отд.	Тюрин		Лист; Листов 1
Гл. спец.	Богданов		УГПИ Тяжпромэлектропроект Харьков
Н. контр.	Богданов		
Рук. гр.	Монс		

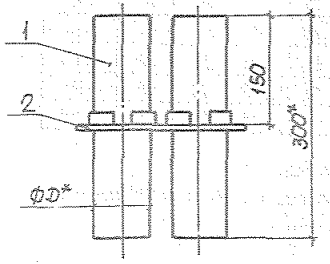

Поз. 2

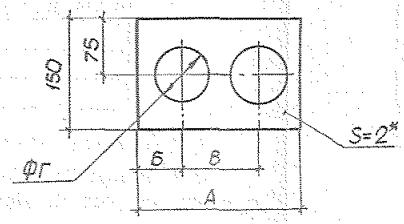

Обозначение	Размеры, мм					Масса, кг
	Д	А	Б	В	Г	
5.407-56.1.190	50	150	38	75	51	0,70
-01	63	185	48	90	64	0,97
-02	75	200	50	100	76	1,20
-03	90	235	60	115	91	1,62

1. *Размеры для справок.
2. Патрубки поз. 1 установить в отверстия пластины поз. 2 на монтаже.

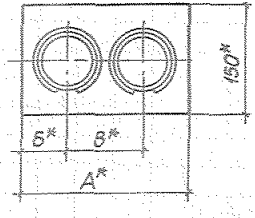

Формат	Зона	Поз.	Обозначение	Наименование	Кол. на испол. 5.407-56.1.190 —	01	02	03	Примечание
				Сборочные единицы					
А3		1	5.407-56.1.240-02	Патрубок	2				
			-03	Патрубок		2			
			-04	Патрубок			2		
			-05	Патрубок				2	
				Детали					
Б4		2		Пластина					
				Лист Б-ПН-02,0 ГОСТ 19903-74 / 2-III-В Ст3 Гсп ГОСТ 16523-70					
				150 х 150	1				0,32 кг
				150 х 185		1			0,39 кг
				150 х 200			1		0,40 кг
				150 х 235				1	0,46 кг

Нач. отд	Тюрин		
Гл. спец.	Богданов		Б1-ВУ
Н. контр.	Богданов		
Рук. гр.	Монс		

5.407-56.1.190

Блок из двух патрубков

Стадия	Масса	Масштаб
Р	См. табл.	1:4
Лист	Листов 1	

ЦГПИ ТЯЖПРОМЭЛЕКТРОПРОЕКТ ХАРЬКОВ

Инв. № подл. | Подпись и дата | Взам. инв. №

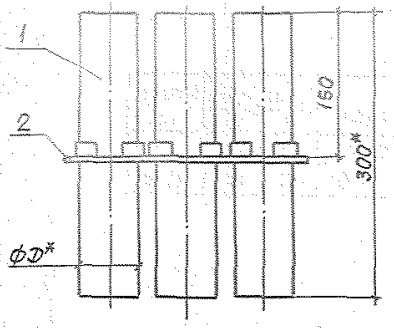

Поз. 2.

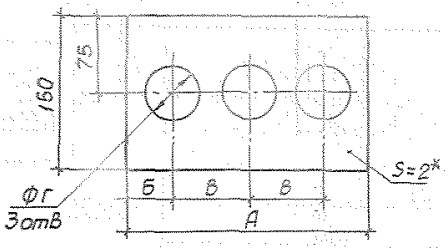

Обозначение	Размеры, мм					Масса, кг
	D	А	Б	В	Г	
5.407-56.1.200	50	225	38	75	51	1,06
-01	63	275	48	90	64	1,44
-02	75	300	50	100	76	1,90
-03	90	350	60	115	91	2,41

1. *Размеры для справок.
2. Патрубки поз.1 установить в отверстие пластины на монтаже.

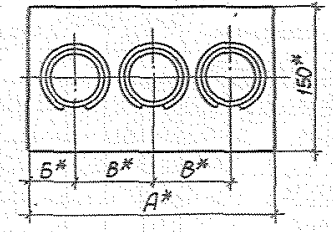

Формат	Зона	Поз.	Обозначение	Наименование	Кол. на испол. 5.407-56.1.200 —	01	02	03	Примечание
				Сборные единицы					
А3		1	5.407-56.1.240-02	Патрубок	3				
			-03	Патрубок		3			
			-04	Патрубок			3		
			-05	Патрубок				3	
				Детали					
БЧ		2		Пластина					
				Лист Б-ПН-0 2,0 ГОСТ 19903-74 / 2-III-В Ст3 Гсп ГОСТ 16523-70					
				150×225	1				0,48 кг
				150×275		1			0,58 кг
				150×300			1		0,60 кг
				150×350				1	0,68 кг

Нач. отд.	Тюрин	
Гл. спец.	Богданов	
Н. контр.	Богданов	
Рук. гр.	Монс	

5.407-56.1.200

Блок из трех патрубков

Стадия	Масса	Масштаб
Р	См. табл.	1:4
Лист	Листов 1	

ЦГПИ ТЯЖПРОМЭЛЕКТРОПРОЕКТ ХАРЬКОВ

Инв. № подл. | Подпись и дата | Взам. инв. №

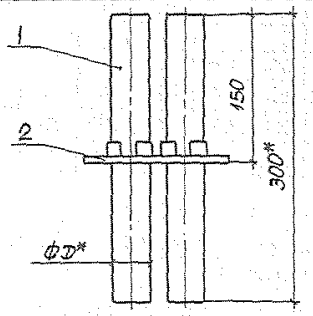

Поз. 2
М1:2

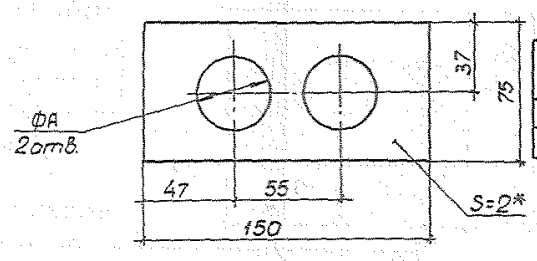

Обозначение	Размеры, мм Д	А	Масса, кг
5.407-5 6.1.210	32	33	0,33
-01	40	41	0,38

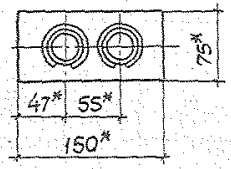

1.* Размеры для справок.

2. Патрубки поз. 1 установить в отверстия пластины поз. 2 на монтаже.

Формат	Зона	Поз	Обозначение	Наименование	Кол. на испол. 5.407-5 6.1.210 —	01		Примечание
				Сборочные единицы				
А3		1	5.407-5 6.1.240	Патрубок	2			
			-01	Патрубок		2		
				Детали				
Б4		2		Пластина				
				Лист Б-ПН-0 2,0 ГОСТ 19903-74 / 2-III-В Ст3 Гсп ГОСТ 16523-70				
				75х150	1			0,15кг
				75х150		1		0,14 кг

Нач. отд	Тюрин	
Гл. спец.	Богданов	
Н. контр.	Богданов	
Рук. гр.	Монс	

5.407-5Б 1.210

Блок из двух патрубков.

Стадия	Масса	Масштаб
Р	По табл.	1:4
Лист	Листов 1	

УГПИ ТЯЖПРОМЭЛЕКТРОПРОЕКТ ХАРЬКОВ

Инв.№ подл. | Подпись и дата | Взам. инв.№

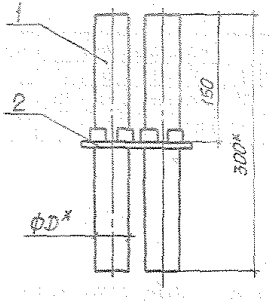

Поз. 2

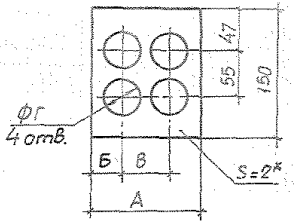

Обозначение	Размеры мм					Масса, кг
	Д	А	Б	В	Г	
5.407-56 1.220	32	120	32	55	33	0,66
-01	40	135	35	65	41	0,79

1. * Размеры для справок.
2. Патрубки поз. 1 установить в отверстия пластины поз. 2 на монтаже.

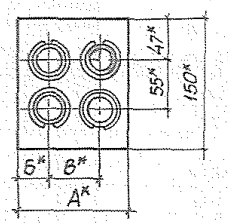

Формат	Зона	Поз.	Обозначение	Наименование	Кол. на испол. 5.407-56 1.220 —	01		Примечание
				Сборочные единицы				
А3		1	5.407-56.1.240	Патрубок	4			
			-01	Патрубок		4		
				Детали				
Б4		2		Пластина				
				Лист Б-ПН-0 2,0 ГОСТ 19903-74 / 2-III-В Ст3 Гсп ГОСТ 16523-70				
				120х150	1			0,29кг
				135х150		1		0,31кг

				5.407-56 1.220		
				Блок из четырех патрубков	Стадия	Масса	Масштаб
					Р	См. табл.	1:4
Нач. отд.	Тюрин				Лист	Листов 1	
Гл. спец.	Богданов		51-54		УГПИ ТЯЖПРОМЭЛЕКТРОПРОЕКТ ХАРЬКОВ		
Н. контр.	Богданов						
Рук. гр.	Манс						

Инв. № подл. | Подпись и дата | Взам. инв. №

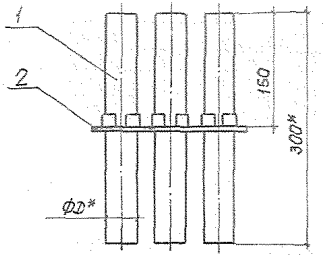

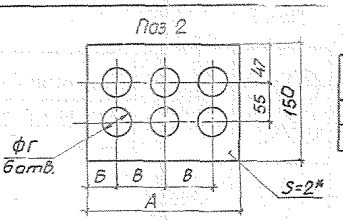

Обозначение	Размеры, мм					Масса, кг
	Д	А	Б	В	Г	
5.407-56.1.230	32	175	32	55	33	0,87
-01	40	200	35	65	41	1,07

1.* Размеры для справок.

2. Патрубки поз.1 установить в отверстия листа поз. 2 на монтаже.

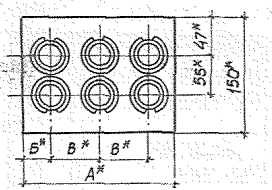

Формат	Зона	Поз.	Обозначение	Наименование	Кол. на испол. 5.407-56.1.230 —	01		Примечание
				Сборочные единицы				
А3		1	5.407-56.1.240	Патрубок	6			
			-01	Патрубок		6		
				Детали				
БН		2		Пластина				
				Лист $\frac{6\text{-}III\text{-}02.р\ ГОСТ\ 19903\text{-}74}{2\text{-}III\text{-}В\ Ст3\ Гсп\ ГОСТ\ 16523\text{-}70}$				
				150х175	1			0,33 кг
				150х200		1		0,35 кг

Нач.отд	Тюрин		
Гл.спец	Богданов		
Н.контр	Богданов		

5.407-56.1.230

Блок из шести патрубков

Стадия	Масса	Масштаб
Р	См. табл.	1:4

Лист | Листов 1

УГПИ Тяжпромэлектропроект Харьков

Инв.№ подл.

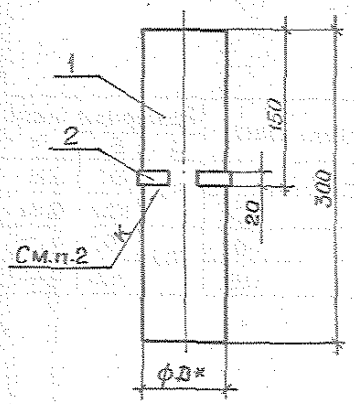



Обозначение	Размеры, мм D	A	Масса, кг
5.407-56.1.240	32	38	0,09
-01	40	44	0,12
-02	50	56	0,19
-03	63	70	0,29
-04	75	83	0,40
-05	90	99	0,58

1* Размеры для справок.
2. Кольца поз.2 установить на клее согласно п.7.54 „Инструкции по монтажу электропроводок в трубах" ВСН 370-76.
3. Допускается по поз.1 применение стальных труб.

Формат	Зона	Поз.	Обозначение	Наименование	Кол. на исполн. 5.407-56.1.240 –	01	02	03	04	05	Примечание
				Детали							
А4		1		Труба ПВХ-В-ЭП							
				ТУ6-19-215-83, ℓ=300							
				32У	1						0,085 кг
				40У		1					0,112 кг
				50У			1				0,174 кг
				63У				1			0,268 кг
				75У					1		0,377 кг
				90У						1	0,540 кг
А4		2		Труба ПВХ-В-ЭП							
				ТУ6-19-215-83, ℓ=20							
				32У	1						0,006 кг
				40У		1					0,008 кг
				50У			1				0,012 кг
				63У				1			0,018 кг
				75У					1		0,025 кг
				90У						1	0,036 кг

5.407-56.1.240

Патрубок

Стадия	Масса	Масштаб
Р	См. табл.	1:4

Лист | Листов 1

Нач.отд	Тюрин	
Гл.спец.	Богданов	
Н.контр.	Богданов	
Рук.гр.	Монс	

ГП-84

УГПИ ТЯЖПРОМЭЛЕКТРОПРОЕКТ ХАРЬКОВ

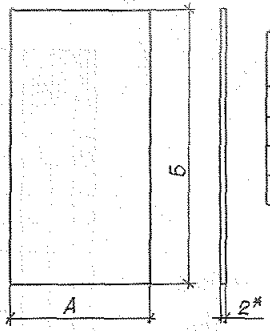

Обозначение	Размеры, мм А	Размеры, мм Б	Масса, кг
5.407-56.1.01	50	150	0,12
-01		300	0,24
-02	100	150	0,24
-03		300	0,48

*Размер для справок

Взам. инв. №

Подпись и дата

Инв. № подл.

5.407-56.1.01

Заглушка

Стадия	Масса	Масштаб
Р	См. табл.	1:2

Лист	Листов 1

Нач. отд. Тюрин

Гл. спец. Богданов 10-84

Н. контр. Богданов

Лист Б-ПН-О 1,0 ГОСТ 19903-74
2-III-В Ст3 Гп ГОСТ 16523-70

УГПИ ТЯЖПРОМЭЛЕКТРОПРОЕКТ

gost.e-ecolog.ru