УДК

Группа Е25

ОТРАСЛЕВОЙ СТАНДАРТ

Опоры и подвески стационарных трубопроводов $P_y \leq 40$ кгс/см² (4 МПа)

ОПОРЫ КРУТОИЗОГНУТЫХ ОТВОДОВ

Конструкция и размеры

ОСТ 34 266-75

Взамен МВН 2745-67

Приказом Министерства энергетики и электрификации СССР от 30 декабря 1975 г № 308 срок введения установлен с 01.06.1976 г

Несоблюдение стандарта преследуется по закону

1. Настоящий стандарт распространяется на скользящие опоры для крутоизогнутых отводов трубопроводов тепловых электростанций наружным диаметром $D_н$ от 57 до 530 мм с температурой среды до 425°С, условным давлением до 40 кгс/см².

Издание официальное *Перепечатка воспрещена*

gost.e-ecolog.ru

2. Конструкция и размеры опор крутоизогнутых отводов должны соответствовать указанным на черт.1 и в табл.1 и 2.

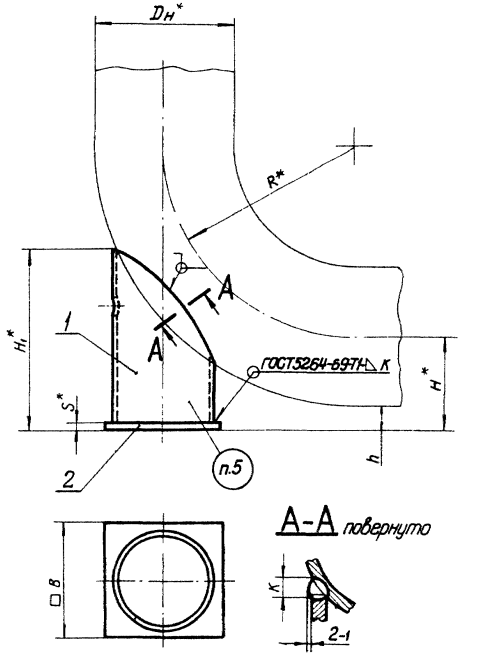

Черт.1

Таблица 1

Размеры в мм

Обозначение опоры	Наружный диаметр отвода Dн *	R*	H* ≈	H1*	h ≈	B	K	Масса, кг
01 ОСТ 34 266-75	57	75	128	178	100	50	4	0.72
02	76	105	138	183		70		0,91
03	89	120	144	188				0,93
04	108	150	154			90		1,44
05	133	190	167	246		140		2,28
06	159	225	180	315		160		4,83
07	219	300	210	345	100	170	5	6,87
08			260	395	150			7,82
09	273	375	236	365	100			7,11
10			286	415	150			8,06
11	325	450	262	447	100	240	6	16,52
12			312	497	150			18,35
13	377	525	288	530	100	300		24,87
14			338	580	150			27,17
15	426	600	313	605	100	360		37,26
16			363	655	150			40,20
17	530	500	365	512	100	400	8	49,15
18 ОСТ 34 266-75			415	562	150			53,69

Пример условного обозначения опоры крутоизогнутого отвода трубопровода Dн 219 мм и H = 210 мм:

ОПОРА ОТВОДА Dн 219-07 ОСТ 34 266-75

Таблица 2

Обозначение опоры	Дет.1 Стойка	Дет.2 Лист	
	Количество		
	1	1	
	Обозначение детали	Размеры, мм S × B	Масса, кг
01 ОСТ34 266 - 75	1-01 ОСТ34 266-75	6 × 50	0,12
02	1-02	6 × 70	0,23
03	1-03		
04	1-04	6 × 90	0,38
05	1-05	6 × 140	0,88
06	1-06	10 × 160	2,00
07	1-07	10 × 170	2,26
08	1-08		
09	1-09		
10	1-10		
11	1-11	10 × 240	4,52
12	1-12		
13	1-13	12 × 300	8,48
14	1-14		
15	1-15	12 × 360	12,20
16	1-16		
17	1-17	16 × 400	20,09
18 ОСТ34 266 - 75	1-18 ОСТ34 266-75		

3. Конструкция и размеры стойки (дет.1) должны соответствовать указанным на черт. 2 и 3 и в табл. 3 и 4.

Rz160 (▽)

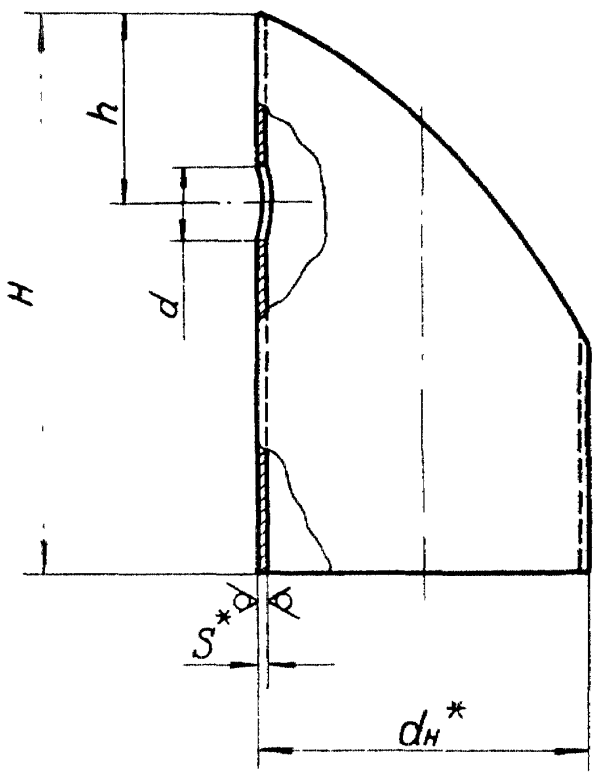

Черт. 2

ШАБЛОНЫ ДЛЯ РАЗМЕТКИ

Для опор под отводы Dн 57-89

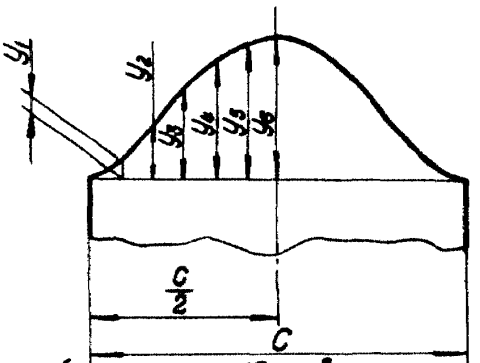

(делить на 12 равных частей)

Для опор под отводы Dн 108-530

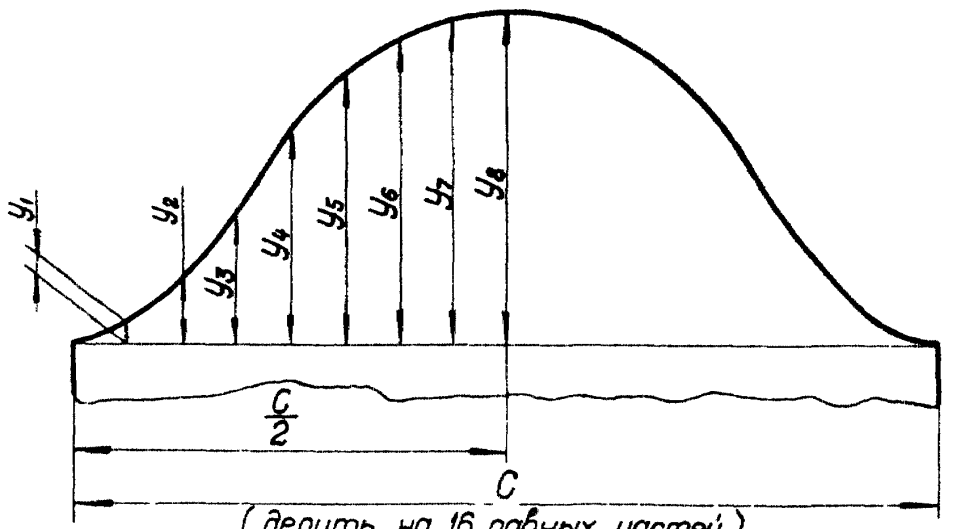

(делить на 16 равных частей)

Черт.3

Размеры в мм

Таблица 3

Обозначение стойки	Для опоры под отвод $D_н$*	$d_н$*	h	H	d	S*	Масса, кг	Материал – труба: по ГОСТ 10704-63 из стали 20	Материал – труба: по ГОСТ 8732-70 из стали 20
1-01 ОСТ 34 266-75	57	57	60	172	20	3,5	0,60	—	57×3,5
1-02	76			177			0,68		
1-03	89			182			0,70		
1-04	108	76					1,06		76×3,5**
1-05	133	89		240			1,40		89×3,5**
1-06	159	133	100	305			2,83	133×3,5	—
1-07	219	159		335	30	4,5	4,61	159×4,5	
1-08				385			5,56		
1-09	273			355			4,85		
1-10				405			5,80		
1-11	325	219	150	437		6	12,00	219×6	
1-12 ОСТ 34 266-75				487			13,83		

Продолжение табл. 3

Размеры в мм

Обозначение стойки	Для опоры под отвод $D_н$*	$d_н$*	h	H	d	s*	Масса, кг	Материал – труба	
								по ГОСТ 10704 – 63 из стали 20	по ГОСТ 8732 – 70 из стали 20
1-13 ОСТ 34 266-75	377	273	150	518	30	6	16,39	273×6	—
1-14				568			18,69		
1-15	426	325		593			25,06	325×6	
1-16				643			28,00		
1-17	530	377		496		9	29,06	—	377×9
1-18 ОСТ 34 266-75				546			33,60		

Таблица 4

Размеры в мм

$d_н$*	C	y_1	y_2	y_3	y_4	y_5	y_6	y_7	y_8
57	179	7	22	44	57	64	67	—	—
76		6	21	38	52	59	61	—	—
89		5	20	36	49	56	59	—	—
108	239	4	16	33	51	66	76	82	83
133	280	5	19	39	61	78	91	98	100
159	418	8	31	85	102	132	147	156	159
219	500	9	36	72	112	145	166	177	180
273		8	34	67	103	133	156	168	172
325	688	11	47	97	148	194	225	240	245
377	858	17	61	124	195	252	290	309	318
426	1021	21	76	154	241	311	352	377	381
530	1184	19	70	140	216	280	318	340	346

4. Материал: дет. 1 — Труба $\frac{d_н \times S \times Н \text{ ГОСТ } 8732-70}{В\,20 \text{ ГОСТ } 8731-74}$,

Труба $\frac{d_н \times S \times Н \text{ ГОСТ } 10704-63}{В\,20 \text{ ГОСТ } 10705-63}$.

дет. 2 Лист $\frac{S \text{ ГОСТ } 19903-74}{ВСт3сп3 \text{ ГОСТ } 14637-69}$

5. Маркировать: обозначение по стандарту и товарный знак завода изготовителя.

6. Остальные технические требования по ОСТ 34 279-75.

7. * Размеры для справок.

8. ** Взамен труб 76 × 3,5 и 89 × 3,5 допускается соответственно применять трубы 65 и 80 по ГОСТ 3262-62 только для трубопроводов с температурой среды $t \leq 200°C$.

Извещение №1

об изменении ОСТ 34 266-75 Опоры крутоизогнутых отводов. Конструкция и размеры.

Срок введения с 1 июня 1980 г.

Изм.	Содержание изменения	Листов
		1
1		

Пункт 4. "Лист $\frac{5\ \text{ГОСТ}\ 19903-74}{\text{ВСт}\ 3\text{сп}3\ \text{ГОСТ}\ 14637-69}$" заменить на

"Лист $\frac{6\text{-ПН-}5\ \text{ГОСТ}\ 19903-74}{\text{ВСт}\ 3\text{сп}3\ \text{ГОСТ}\ 14637-69*}$".

Пункт 8. Дополнить новыми словами: "....., $t \leq 200$ °С, материал — сталь ВСт 3сп3 ГОСТ 380-71*".

Причина изменения — введение технологических улучшений, устранение ошибок.

Указание о внедрении — задел использовать.

Приложение: стр. 10 ОСТ 34 266-75.

gost.e-ecolog.ru