ТИПОВОЙ ПРОЕКТ

907-2-263.86

МЕТАЛЛИЧЕСКИЕ ТРУБЫ ДЛЯ ОТВОДА ДЫМОВЫХ ГАЗОВ С ТЕМПЕРАТУРОЙ ДО +350°С ТРУБЫ Н-31815м

АЛЬБОМ 2

СОСТАВ ПРОЕКТА

АЛЬБОМ 1	ПЗ	ПОЯСНИТЕЛЬНАЯ ЗАПИСКА (ИЗ ТП 907-2-264.86)
АЛЬБОМ 2	КМ	КОНСТРУКЦИИ МЕТАЛЛИЧЕСКИЕ
	КЖ	КОНСТРУКЦИИ ЖЕЛЕЗОБЕТОННЬЕ
АЛЬБОМ 3	ЭН	СВЕТОВОЕ ОГРАЖДЕНИЕ (ИЗ ТП 907-2-264.86)
АЛЬБОМ 4	ВМ	ВЕДОМОСТИ ПОТРЕБНОСТИ В МАТЕРИАЛАХ
АЛЬБОМ 5	С	СМЕТЫ

Разработан

Государственным проектным и Научно-исследовательским институтом "Укрниипроектстальконструкция"

Главный инженер института В.Н.Гордеев

Главный инженер проекта В.А.Шарубин

Государственным проектным институтом "Горьковский Сантехпроект"

Главный инженер института Ю.П.Фалалеев

Инженер проекта Т.Г.Гусева

Утвержден

Главным управлением проектирования Госстроя СССР, протокол №61 от 3 ноября 1986 г

Рабочая документация введена в действие институтом Укрниипроектстальконструкция приказ №75 от 9 декабря 1986г

Привязан

Инв №

© ЦИТП Госстроя СССР, 1988

gost.e-ecolog.ru

Альбом 2

ТП-907-2-263.86

Содержание альбома

Марка	Наименование	Стр.
	Содержание альбома	2
	Конструкции металлические	
КМ-1	Общие данные	3
КМ-2	Труба Н=31,815м Д=400мм	4
	Техническая спецификация металла	
КМ-3	Труба Н=31,815м Д=500мм	5
	Техническая спецификация металла	
КМ-4	Труба Н=31,815м Д=600мм	6
	Техническая спецификация металла	
КМ-5	Труба Н=31,815м Д=800мм	7
	Техническая спецификация металла	
КМ-6	Труба Н=31,815м Д=1000мм	8
	Техническая спецификация металла	
КМ-7	Труба Н=31,815м Д=400, 500мм Ведомость	9
	металлоконструкций по видам профилей	
КМ-8	Труба Н=31,815м Д=600; 800мм. Ведомость	10
	металлоконструкций по видам профилей	
КМ-9	Труба Н=31,815м Д=1000мм Ведомость	11
	металлоконструкций по видам профилей	
КМ-10	Схемы труб Н=31,815м Д=400; 500 и 600 мм	12
КМ-11	Схемы труб Н=31,815м Д=800 и 1000 мм	13
КМ-12	Узлы 1÷4	14
КМ-13	Узлы 5÷7. Деталь крепления кабеля	15
КМ-14	Оттяжки от 1÷ от 10	16

Марка	Наименование	Стр
	Конструкции железобетонные	
КЖ-1	Общие данные	17
КЖ-2	Схема расположения фундаментов трубы.	18
	фундамент фм 1	
КЖ-3	Спецификация фундаментов с подземным	19
	примыканием газоходов	
КЖ-4	фундаменты фм 400-П, фм 500-П	20
КЖ-5	фундаменты фм 600-П; фм 800-П	21
КЖ-6	фундамент фм 1000-П	22
КЖ-7	Спецификация фундаментов с надземным	23
	примыканием газоходов	
КЖ-8	фундаменты фм 400-Н; фм 500-Н; фм 600-Н	24
	фм 800-Н	
КЖ-9	фундамент фм 1000-Н	25
КЖИ ТУ	Технические условия	26
КЖИ 001	Сетка арматурная (С1-С5, С11-С13)	26
КЖИ 002	Сетка арматурная (С6-С10)	27
КЖИ 003	Изделие закладное МН1	27
КЖИ 004	Изделие закладное МН2	27
КЖИ 005	Щит покрытие (ЩП1)	28
КЖИ 006	Рама металлическая (РМ1)	28
КЖИ 007	Щит деревянный (ДЩ1)	28

Инв. № подл. | Подпись и дата | Взам. инв. №

Привязан

Инв №

ТП 907-2-263.86 КМ

Нач отд	Киреенко	
Н контр	Лысов	
Гл констр	Лысов	
Гл инжр	Шарубин	
Рук груп	Первов	
Проверил	Шарубин	
Исполнил	Дьяченко	

Металлические трубы для отвода дымовых газов с температурой до +350°С Н=31,815м

Стадия	Лист	Листов
Р		

Содержание альбома

Укрниипроектсталь-конструкция

Альбом 2

ТП-907-2-26386

Ведомость рабочих чертежей основного комплекта ТП 907-2- КМ

Лист	Наименование	Примечание
	Конструкции металлические	
1	Общие данные	
2	Труба Н=31,815 м Д=400 мм	
	Техническая спецификация металла	
3	Труба Н=31,815 м Д=500 мм	
	Техническая спецификация металла	
4	Труба Н=31,815 м Д=600 мм	
	Техническая спецификация металла	
5	Труба Н=31,815 Д=800 мм	
	Техническая спецификация металла	
6	Труба Н=31,815 м Д=1000 мм	
	Техническая спецификация металла	
7	Труба Н=31,815 м Д=400; 500 мм ведомость	
	металлоконструкций по видам профилей	
8	Труба Н=31,815 м Д=600, 800 мм ведомость	
	металлоконструкций по видам профилей	
9	Труба Н=31,815 м Д=1000 мм ведомость	
	металлоконструкций по видам профилей	
10	Схемы труб Н=31,815 м Д=400, 500 и 600 мм	
11	Схемы труб Н=31,815 м Д=800 и 1000 мм	
12	Узлы 1÷4	
13	Узлы 5÷7 Деталь крепления кабеля	
14	Оттяжки ОТ1 ÷ ОТ10	

Ведомость ссылочных документов

Обозначение	Наименование	Примечание
943-01 247-02	Тапрел 63-ОС-88 ОстS 2314-79	
943-01 247-03	—"— —"—	

Общие указания

1 В настоящем альбоме содержатся чертежи в стадии КМ металлоконструкций металлических труб для отвода дымовых газов с температурой до +350°С с высотой Н=31,815 м

2 Металлоконструкции дымовых труб рассчитаны для эксплуатации в I–III ветровых районах, районах с расчетной температурой от -40°С до +40°С и сейсмичностью до 6 баллов включительно по шкале Рихтера

3 Нагрузки и основные положения по расчету металлоконструкций, материал конструкций, соединения элементов, изготовление и монтаж, антикоррозионную защиту и рекомендации по привязке типового проекта к реальным условиям см „Пояснительную записку" (альбом 1) настоящего типового проекта

4 Крепление элементов производить по расчетным усилиям, указанным в ведомостях элементов. Наименьшее усилие для прикрепления 50 кН

5 Площадка на отм. +1,810 устраивается только в случае установки заградительных огней светового ограждения (см. раздел 4 пояснительной записки альбома 1)

Условные обозначения

- сварной заводской шов
- сварной монтажный шов
- болт постоянный
- отверстие круглое
- номер узла
- номер листа, где узел изображен

Типовой проект разработан в соответствии с действующими нормами и правилами

Главный инженер проекта В.Л. Шарубин

Привязан

Инв. №

ТП 907-2-26386 КМ

Нач. отд.	Кириенко		
Гл. констр.	Лысов		
Гл. инж. пр.	Шарубин		
Рук. гр.	Гербов		
Проверил	Шарубин		
Исполнил	Дьяченко		

Металлические трубы для отвода дымовых газов с температурой 0,0+350°С Н=31,815 м

Стадия	Лист	Листов
Р	1	14

Общие данные

Укрниипроектстальконструкция

КФ 9515-01 4

Альбом 2

ТП-907-2-263.86

Вид профиля и ГОСТ ТУ	Марка металла и ГОСТ	Обозначение и размер профиля	№ п/п	Код: Марки металла	Код: Вида профиля	Код: Размера профиля	Количество, шт	Длина, мм	Масса металла по элементам конструкции, т: Ствол трубы (Код эл-та конструкции)	Площадки	Оттяжки	Общая масса, т	Площадь развернутой поверхности, кв м	Масса потребности в металле по кварталам (выполняется изготовителем): I	II	III	IV	Заполняется ВЦ
1	2	3	4	5	6	7	8	9	10	11	12	13	14	15	16	17	18	19
Сталь прокатная угловая равнополочная ГОСТ 8509-72	ВСт 3 пс 6 ГОСТ 380-71*	L63x5	1							0,1		0,1	5,2					
										0,1		0,1	5,2					
	Итого		2	1230 0	2120					0,1		0,1	5,2					
Всего профиля			3	1230 0	2120					0,3	0,3	0,6	14,2					
Сталь круглая ГОСТ 2590-71	ВСт 3 пс 6 ГОСТ 380-71*	ф18	4															
										0,3	0,3	0,6	17,0					
	Итого		5	1230 0	1111					0,3	0,3	0,6	17,0					
Всего профиля			6	1230 0	1111				1,4			1,4	71,5					
Сталь листовая горячекатаная ГОСТ 19903-74	ВСт 3 сп 5 ГОСТ 380-71*	t5	7						0,3			0,3	12,8					
		t6	8						1,7			1,7	84,3					
	Итого		9	14460					0,2			0,2	6,4					
	ВСт 3 пс 6 ГОСТ 380-71*	t8	10						0,1		0,1	0,2	5,1					
		t10	11								0,1	0,1	2,2					
		t12	12						0,3			0,3	3,9					
		t20	13						0,6		0,2	0,8	17,6					
	Итого		14	1230 0	7110				2,3		0,2	2,5	101,9					
Всего профиля			15						2,3	0,4	0,5	3,2	124,1					
Всего масса металла			16															
В том числе по маркам	ВСт 3 сп 5		17	14460					1,7			1,7	84,3					
	ВСт 3 пс 6 ГОСТ 380-71*		18	1230 0					0,6	0,4	0,4	1,4	39,8					

1 Спецификация составлена без учета отходов и припусков на обработку

2 Спецификация составлена для трубы с подземным примыканием газохода, при надземном примыкании добавить массу дополнительных элементов, приведенных на листе КМ-13

Инв. № подл. | Подпись и дата | Взам. инв. №

Привязан

Инв. №

Нач отд	Киреенко	
Н контр	Лысов	
Гл конст	Лысов	
Гл инж	Шарубин	
Рук груп	Первов	
Проверил	Остапенко	
Исполнил	Середюк	

ТП-907-2-263 86 КМ

Металлические трубы для отвода дымовых газов с температурой до +350°С

Труба Н=31,815 м, Д=400 мм Техническая спецификация металла

Стадия	Лист	Листов
Р	2	

Укрниипроектстал конструкция

КФ 9515 01 5

Вид профиля и ГОСТ ТУ	Марка металла и ГОСТ	Обозначение и размер профиля	№ п/п	Код: Марки металла	Код: Вида профиля	Код: Размера профиля	Количество, шт	Длина, мм	Масса металла по заказчику конструкций, т: Ствол трубы (Код эл та конструкций)	Площадки (Код эл та конструкций)	Оттяжки (Код эл та конструкций)	Общая масса, т	Площадь развернутой поверхности, кв м	Масса потребности в металле по кварталам (выполняется изготовителем): I	II	III	IV	Заполняется ВЦ
1	2	3	4	5	6	7	8	9	10	11	12	13	14	15	16	17	18	19
Сталь прокатная угловая равнополочная ГОСТ 8509-72	ВСт3пс6 ГОСТ 380-71*	L63x5	1							0,1		0,1	5,2					
	Итого		2	1230 0	2120					0,1		0,1	5,2					
Всего профиля			3	1230 0	2120					0,1		0,1	5,2					
Сталь круглая ГОСТ 2590-71	ВСт3пс6 ГОСТ 380-71*	ф18	4							0,3	0,3	0,6	17,0					
	Итого		5	1230 0	1111					0,3	0,3	0,6	17,0					
Всего профиля			6	1230 0	1111					0,3	0,3	0,6	17,0					
Сталь листовая горячекатаная ГОСТ 19903-74	ВСт3сп5 ГОСТ 380-71*	t5	7						1,7			1,7	86,9					
		t6	8						0,4			0,4	17,1					
	Итого		9	14460					2,1			2,1	104,0					
	ВСт3пс6 ГОСТ 380-71*	t8	10						0,2			0,2	6,4					
		t10	11						0,1		0,1	0,2	5,1					
		t12	12								0,1	0,1	2,2					
		t20	13						0,4			0,4	5,2					
	Итого		14						0,7		0,2	0,9	18,9					
Всего профиля			15						2,8		0,2	3,0	122,9					
Всего масса металла									2,8	0,4	0,5	3,7	145,1					
В том числе по маркам	ВСт3сп5		17						2,1			2,1	104,0					
	ВСт3пс6 ГОСТ 380-71*		18						0,7	0,4	0,5	1,6	41,1					

1 Спецификация составлена без учета отходов и припусков на обработку

2 Спецификация составлена для трубы с подземным приныканием газохода, при надземном приныкании добавить массу дополнительных элементов, приведенных на листе КМ-13

Привязан

Инв №

Нач отд	Киреенко	
Н контр.	Лысов	
Гл контр.	Лысов	
Гл инж.пр	Шарубин	
Рук груп	Первов	
Проверил	Остапенко	
Исполнил	Середюк	

ТП 907-2-263 86 КМ

Металлические трубы для отвода дымовых газов с температурой до +350°С

Труба Н=31,815м, Д=500мм Техническая спецификация металла

Стадия	Лист	Листов
Р	3	

Укрниипроектсталь конструкция

КФ 9515-01 6

Альбом 2

ТП-907-2-263.86

Вид профиля и ГОСТ ТУ	Марка металла и ГОСТ	Обозначение и размер профиля	№ п/п	Код: Марки металла	Код: Вида профиля	Код: Размера профиля	Количество, шт.	Длина, мм	Масса металла по элементам конструкции, т: Ствол трубы (Код эл-та конструкций)	Площадки	Оттяжки	Общая масса, т	Площадь развернутой поверхности, кв. м	Масса потребности в металле по кварталам (выполняется изготовителем): I	II	III	IV	Заполняется ВЦ
1	2	3	4	5	6	7	8	9	10	11	12	13	14	15	16	17	18	19
Сталь прокатная угловая равнополочная ГОСТ 8509-72	ВСт3пс6 ГОСТ 380-71*	63×5	1							0,1		0,1	5,2					
	Итого		2	1230 0	2120					0,1		0,1	5,2					
Всего профиля			3	1230 0	2120					0,1		0,1	5,2					
Сталь круглая ГОСТ 2590-71	ВСт3пс6 ГОСТ 380-71*	ф18	4							0,3	0,3	0,6	17,0					
	Итого		5	1230 0	1111					0,3	0,3	0,6	17,0					
Всего профиля			6	1230 0	1111					0,3	0,3	0,6	17,0					
Сталь листовая горячекатаная ГОСТ 19903-74	ВСт3сп5 ГОСТ 380-71*	t5	7						2,1			2,1	107,3					
		t6	8						0,5			0,5	21,4					
	Итого		9	14460					2,6			2,6	128,7					
	ВСт3пс6 ГОСТ 380-71*	t8	10						0,2			0,2	6,4					
		t10	11						0,1		0,1	0,2	5,1					
		t12	12								0,1	0,1	2,2					
		t20	13						0,4			0,4	5,2					
	Итого		14	1230 0	7110				0,7		0,2	0,9	17,6					
Всего профиля			15						3,3		0,2	3,5	146,3					
Всего масса металла			16						3,3	0,4	0,5	4,2	168,5					
В том числе по маркам	ВСт3сп5		17	14460					2,6			2,6	128,7					
	ВСт3пс6 ГОСТ 380-71*		18	1230,0					0,7	0,4	0,5	1,6	39,8					

1. Спецификация составлена без учета отходов и припусков на обработку.
2. Спецификация составлена для трубы с подземным примыканием газохода, при надземном примыкании добавить массу дополнительных элементов приведенных на листе КМ-13.

Инв. № подл. | Подпись и дата | Взам. инв. №

Привязан:

Инв. №

Нач. отд.	Киреенко	
Н. контр.	Лысов	
Гл. констр.	Лысов	
Гл. инж. пр.	Шарубин	
Рук. груп.	Первов	
Проверил	Остапенко	
Исполнил	Середюк	

ТП 907-2-263.86 КМ

Металлические трубы для отвода дымовых газов с температурой до +350 °С

Труба Н=31,815 м Д=600 мм Техническая спецификация металла

Стадия	Лист	Листов
Р	4	

Укрниипроектсталь конструкция

КФ 9515-01 7

Альбом 2

ТП 907-2-263 86

Вид профиля и ГОСТ ТУ	Марка металла и ГОСТ	Обозначение и размер профиля	№ п/п	Код: Марки металла	Код: Вида профиля	Код: Размера профиля	Количество, шт	Длина, мм	Масса металла по элементам конструкции, т: Ствол трубы (Код эл-та конструкции)	Масса металла по элементам конструкции, т: Площадки (Код эл-та конструкции)	Масса металла по элементам конструкции, т: Оттяжки (Код эл-та конструкции)	Общая масса, т	Площадь развернутой поверхности, кв м	Масса потребности в металле по кварталам (выполняется изготовителем): I	II	III	IV	Заполняется ВЦ
1	2	3	4	5	6	7	8	9	10	11	12	13	14	15	16	17	18	19
Сталь прокатная угловая равнополочная ГОСТ 8509-72	ВСт3пс6 ГОСТ 380-71*	L63x5	1							0,1		0,1	5,2					
	Итого		2	1230 0	2120					0,1		0,1	5,2					
Всего профиля			3	1230 0	2120					0,1		0,1	5,2					
Сталь круглая ГОСТ 2590-71	ВСт3пс6 ГОСТ 380-71*	ф18	4							0,3	0,3	0,6	17,0					
	Итого		5	1230 0	1111					0,3	0,3	0,6	17,0					
Всего профиля			6	1230 0	1111					0,3	0,3	0,6	17,0					
Сталь листовая горячекатаная ГОСТ 19903-74	ВСт3сп5 ГОСТ 380-71*	t5	7						2,7			2,7	138,0					
		t6	8						0,6			0,6	25,6					
	Итого		9	14460					3,3			3,3	163,6					
	ВСт3пс6 ГОСТ 380-71*	t8	10						0,2			0,2	6,4					
		t10	11						0,2		0,1	0,3	7,7					
		t12	12								0,1	0,1	2,2					
		t20	13						0,5			0,5	6,5					
	Итого		14	1230 0	7110				0,9		0,2	1,1	22,8					
Всего профиля			15						4,2		0,2	4,4	186,4					
Всего масса металла			16						4,2	0,4	0,5	5,1	208,6					
В том числе по маркам	ВСт3сп5		17	14460					3,3			3,3	163,6					
	ВСт3пс6 ГОСТ 380-71*		18	1230 0					0,9	0,4	0,5	1,8	45,0					

1 Спецификация составлена без учета отходов и припусков на обработку

2 Спецификация составлена для трубы с подземным примыканием газохода, при надземном примыкании добавить массу дополнительных элементов приведенных на листе КМ-13

Привязан

Инв. №

Нач отд	Киреенко	
Н контр	Лысов	
Гл конструк	Лысов	
Гл инжен	Шарубин	
Рук. гр.	Лервов	
Проверил	Остапенко	
Ц. спецпроект	Середюк	

ТП 907-2-263 86 КМ

Металлические трубы для отвода дымовых газов с температурой до +350°С

Труба Н=31,815 м, Д=800 мм, Техническая спецификация металла

Стадия	Лист	Листов
Р	5	

Укрниипроектстан конструкция

Альбом 2

ТП-907-2-263 86

Вид профиля и ГОСТ ТУ	Марка металла и ГОСТ	Обозначение и размер профиля	№ п/п	Код: Марки металла	Код: Вида профиля	Код: Размера профиля	Количество, шт	Длина, мм	Масса металла по элементам конструкций, т: Ствол трубы (Код эл-та конструкции)	Площадки	Оттяжки	Общая масса, т	Площадь развернутой поверхности, кв м	Масса потребности в металле по кварталам (выполняется изготовителем): I	II	III	IV	Заполняется ВЦ
1	2	3	4	5	6	7	8	9	10	11	12	13	14	15	16	17	18	19
Сталь прокатная угловая равнополочная ГОСТ 8509-72	ВСт3пс6 ГОСТ 380-71*	L63×5	1							0,1		0,1	5,2					
										0,1		0,1	5,2					
	Итого		2	1230 0	2120					0,1		0,1	5,2					
Всего профиля			3	1230 0	2120					0,3	0,3	0,6	17,0					
Сталь круглая ГОСТ 2590-71	ВСт3пс6 ГОСТ 380-71*	ф18	4							0,3	0,3	0,6	17,0					
	Итого		5	1230 0	1111					0,3	0,3	0,6	17,0					
Всего профиля			6	1230 0	1111				3,4			3,4	173,7					
Сталь листовая горячекатаная ГОСТ 19903-74	ВСт3сп5 ГОСТ 380-71*	t5	7						0,7			0,7	29,9					
		t6	8						4,1			4,1	203,6					
	Итого		9	14460					0,2			0,2	6,4					
	ВСт3пс6 ГОСТ 380-71*	t8	10						0,2		0,1	0,3	7,7					
		t10	11								0,1	0,1	2,2					
		t12	12						0,6			0,6	7,8					
		t20	13						1,0		0,2	1,2	24,1					
	Итого		14						5,1		0,2	5,3	227,7					
Всего профиля			15						5,1	0,4	0,5	6,0	249,9					
Всего масса металла			16															
В том числе по маркам	ВСт3сп5		17						4,1			4,1	203,6					
	ВСт3пс6 ГОСТ 380-71*		18						0,9		0,2	1,1	46,3					

1 Спецификация составлена без учета отходов и припусков на обработку

2 Спецификация составлена для трубы с подземным примыканием газохода, при надземном примыкании добавить массу дополнительных элементов приведенных на листе КМ-13

Инв № подл. | Подпись и дата | Взам. инв. №

Привязан

Инв №

Нач.отд.	Киреенко	
Н.контр.	Лысов	
Гл.конст.	Лысов	
Гл.инжен.	Шарубин	
Рук.груп.	Первов	
Проверил	Остапенко	
Исполнил	Середюк	

ТП 907-2-263 86 КМ

Металлические трубы для отвода дымовых газов с температурой до +350°С

Труба Н=31,815 м, Д=1000 мм Техническая спецификация металла

Стадия	Лист	Листов
Р	6	

Укрниипроектсталь-конструкция

КФ9515-01 9

Альбом 2

ТП-907-2-263 86

Ведомость металлоконструкций по видам профилей

Наименование конструкций по номенклатуре прейскуранта	Позиции по прейскуранту	№ № строк	Код конструкций	Масса металлоконструкций по видам профилей: Всего стали, повышенной и высокой прочности	Балки и швеллеры	Широкополочные двутавры	Крупносортная сталь	Среднесортная сталь	Мелкосортная сталь	Толстолистовая сталь t ≥ 4 мм	Универсальная сталь	Тонколистовая сталь t < 4 мм	Гнутые и гнутосварные профили	Трубы	Прочие	Всего	Всего с учетом 1% на массу наплавленного металла	Количество, шт	Серия типовых конструкций
Ствол трубы H=31,815 м ф=400 мм				—	—	—	—	—	—	2,3	—	—	—	—	—	2,3			
Площадки				—	—	—	0,1	—	0,3	—	—	—	—	—	—	0,4			
Оттяжки				—	—	—	—	—	0,3	0,2	—	—	—	—	—	0,5			
Всего				—	—	—	0,1	—	0,6	2,5	—	—	—	—	—	3,2	3,2	1	
Итого с учетом 3% на уточнение массы в чертежах КМД				—	—	—	0,1	—	0,6	2,6	—	—	—	—	—	3,3	3,3		
Итого с учетом отходов 3,7%				—	—	—	0,1	—	0,6	2,7	—	—	—	—	—	3,4	3,4		
Приведенная к обычным профилям масса металла с учетом 3% на уточнение массы в чертежах КМД и 3,7% на отходы			МПа 225-245	—	—	—	0,1	—	0,6	2,7	—	—	—	—	—	3,4	3,4		
Разница приведенной и натуральной массы																			
Распределение массы металла по пределам текучести с учетом 3% на уточнение массы в чертежах КМД и 3,7% на отходы																3,4			
Приведенная к стали углеродистой обыкновенного качества по ГОСТ 380-71* масса металла с учетом 3% на уточнение массы в чертежах КМД и 3,7% на отходы																3,4			
Всего приведенная масса металла с учетом 3% на уточнение массы металла в чертежах КМД и 3,7% на отходы																3,4			
Ствол трубы H=31,815 м ф=500 мм				—	—	—	—	—	—	2,8	—	—	—	—	—	2,8			
Площадки				—	—	—	0,1	—	0,3	—	—	—	—	—	—	0,4			
Оттяжки				—	—	—	—	—	0,3	0,2	—	—	—	—	—	0,5			
Всего				—	—	—	0,1	—	0,6	3,0	—	—	—	—	—	3,7	3,7	1	
Итого с учетом 3% на уточнение массы в чертежах КМД				—	—	—	0,1	—	0,6	3,1	—	—	—	—	—	3,8	3,8		
Итого с учетом отходов 3,7%				—	—	—	0,1	—	0,6	3,2	—	—	—	—	—	3,9			
Приведенная к обычным профилям масса металла с учетом 3% на уточнение массы в чертежах КМД и 3,7% на отходы			МПа 225 245				0,1	—	0,6	3,2						3,9			
Разница приведенной и натуральной массы																			
Распределение массы металла по пределам текучести с учетом 3,% на уточнение массы в чертежах КМД и 3,7% на отходы																3,9			
Приведенная к стали углеродистой обыкновенного качества по ГОСТ 380-71* масса металла с учетом 3% на уточнение массы в чертежах КМД и 3,7% на отходы																3,9			
Всего приведенная масса металла с учетом 3% на уточнение массы металла в чертежах КМД и 3,7% на отходы																3,9			

Техническая спецификация металла для трубы H=31,815 м ф=400 мм приведена на листе КМ-2, ф=500 мм – КМ-3

Привязан

Инв №

ТП 907-2-263 86 КМ

Нач отд.	Киреенко	
Н контр.	Лысов	
Гл. контр.	Лысов	
Гл. инж. пр.	Шарубин	
Рук. груп.	Первов	
Проверил	Остапенко	
Исполнил	Середюк	

Металлические трубы для отвода дымовых газов с температурой до +350°С

Труба H=31,815, Д=400 мм, Д=500 мм. Ведомость металлоконструкций по видам профилей

Стадия	Лист	Листов
Р	7	

Укрниипроектсталь-конструкция

КФ 9515 01 10

Ведомость металлоконструкций по видам профилей

Наименование конструкции по номенклатуре прейскуранта	Позиции по прейскуранту	№№ строк	Код конструкций	Масса металлоконструкции по видам профилей: Всего стали по вышенной и высокой прочности	Балки и швеллеры	Широкополочные двутавры	Крупносортная сталь	Среднесортная сталь	Мелкосортная сталь	Толстолистовая сталь t ≥ 4 мм	Универсальная сталь	Тонколистовая сталь t < 4 мм	Гнутые и гнутосв профили	Трубы	Прочие	Всего	Всего с учетом 1% на массу наплавленного металла	Количество, шт	Серия типовых конструкций
Ствол трубы Н 31,815м ф600 мм				—	—	—	—	—	—	3,3	—	—	—	—	—	3,3			
Площадки				—	—	—	0,1	—	0,3	—	—	—	—	—	—	0,4			
Оттяжки									0,3	0,2						0,5			
				—	—	—	0,1	—	0,6	3,5	—	—	—	—	—	4,2	4,2	1	
Всего				—	—	—	0,1	—	0,6	3,6	—	—	—	—	—	4,3	4,3		
Итого с учетом 3% на уточнение массы в чертежах КМД				—	—	—	0,1	—	0,6	3,7	—	—	—	—	—	4,4	4,4		
Итого с учетом отходов 3,7%				—	—	—	0,1	—	0,6	3,7	—	—	—	—	—	4,4			
Приведенная к обычным профилям масса металла с учетом 3% на уточнение массы в чертежах КМД и 3,7% на отходы			МПа 225-245	—	—	—										4,4			
Разница приведенной и натуральной массы																4,4			
Распределение массы металла по пределам текучести с учетом 3% на уточнение массы в чертежах КМД и 3,7% на отходы																4,4			
Приведенная к стали углеродистой обыкновенного качества по ГОСТ 380-71* масса металла с учетом 3% на уточнение массы в черт КМД и 3,7% на отходы																4,2			
Всего приведенная масса металла с учетом 3% на уточнение массы металла в чертежах КМД и 3,7% на отходы																0,4			
				—	—	—	—	—	—	4,2	—	—	—	—	—	0,5			
Ствол трубы Н=31,815 ф 800 мм				—	—	—	0,1	—	0,3	—	—	—	—	—	—				
Площадки				—	—	—	—	—	0,3	0,2	—	—	—	—	—	5,1	5,1	1	
Оттяжка				—	—	—										5,2	5,2		
							0,1	—	0,6	4,4	—	—	—	—	—	5,3	5,3		
				—	—	—	0,1	—	0,6	4,5	—	—	—	—	—	5,3			
Всего				—	—	—	0,1	—	0,6	4,6	—	—	—	—	—				
Итого с учетом 3% на уточнение массы в чертежах КМД				—	—	—	0,1	—	0,6	4,6	—	—	—	—	—				
Итого с учетом отходов 3,7%				—	—	—	0,1	—	0,6	4,6	—	—	—	—	—				
Приведенная к обычным профилям масса металла с учетом 3% на уточнение массы в чертежах КМД и 3,7% на отходы			МПа 225-245	—	—	—										5,3			
Разница приведенной и натуральной массы																5,3			
Распределение массы металла по пределам текучести с учетом 3% на уточнение массы в чертежах КМД и 3,7% на отходы																5,3			
Приведенная к стали углеродистой обыкновенного качества																			

Техническая спецификация металла для трубы Н=31,815м ф=600мм приведена на листе КМ-4, ф=800 мм - КМ 5

Привязан

Инв №

ТП 907-2-26386 КМ

Нач отд	Киреенко	
Н контр	Лысов	
Гл констр	Лысов	
Гл инж пр	Шарубин	
Рук груп	Первов	
Проверил	Остапенко	
Исполнил	Середюк	

Металлические трубы для отвода дымовых газов с температурой до +350°С

Труба Н 31,815м, Д 600мм, Д-800мм Ведомость металлоконструкций по видам профилей

Стадия	Лист	Листов
Р	8	

Укрниипроектсталь-конструкция

КФ 9515 01 11

ТП 907-2-26386

Ведомость металлоконструкций по видам профилей

Наименование конструкций по номенклатуре прейскуранта	позиции по прейскуранту	№ строк	Код конструкции	Масса металлоконструкции, т по видам профилей: всего стали по группам конструкций с пределом текучести выше 3400 кгс/см²	Широкополосные универсальные балки и шаблеры	Широкополосные универсальные фасонные	Крупносортная сталь	Среднесортная сталь	Мелкосортная сталь	Толстолистовая сталь толщиной 4 мм и более	Универсальная сталь	Толстолистовая сталь толщиной 4 мм и более	Гнутые сталь фасонные профили	Трубы	Прочие	Всего	Масса с учетом 3% на неучтенный прокат и 3,7% на отходы	Количество, шт	Серия типовых конструкций
Ствол трубы Н 31,815 Д-1000нн				—	—	—	—	—	0,3	5,1	—	—	—	—	—	5,1			
Площадки				—	—	—	0,1	—	0,3	—	—	—	—	—	—	0,4			
Оттяжки				—	—	—	—	—	0,3	0,2	—	—	—	—	—	0,5			
				—	—	—	0,1	—	0,6	5,3						6,0	6,0	1	
Всего				—	—	—	0,1	—	0,6	5,4						6,1	6,1		
Итого с учетом 3% на уточнение массы в чертежах КМД				—	—	—	0,1	—	0,6	5,5						6,2	6,2		
Итого с учетом отходов 3,7%							0,1		0,6	5,5						6,2			
Приведенная к обычным профилям масса металла с учетом 3% на уточнение массы в чертежах КМД и 3,7% на отходы			Мпа 225-245																
Разница приведенной и натуральной массы																6,2			
Распределение массы металла по пределам текучести с учетом 3% на уточнение массы в чертежах КМД и 3,7% на отходы																6,2			
Приведенная к стали углеродистой обыкновенного качества по ГОСТ 380-71* масса металла с учетом 3% на уточнение массы в черт КМД и 3,7% на отходы																6,2			
Всего приведенная масса металла с учетом 3% на уточнение массы металла в черт КМД и 3,7% на отходы																			

Техническая спецификация металла для трубы Н=31,815м Д=1000нн приведена на листе КМ-6

Привязан

Инв №

Нач отд	Кириенко		ТП 907-2-26386 КМ
Н контр	Лысов		
Гл конструктор	Лысов		
Гл инж пр	Шаповалов		
Рук группы	Гераков		
Проверил	Остапенко		
Исполнил	Середюк		

Металлические трубы для отвода дымовых газов с температурой до +350°С

Труба Н=31,815м Д=1000нн Ведомость металлоконструкции по видам профилей

Стадия	Лист	Листов
Р	9	

Укрнилпроектстальконструкция

КФ 9515-01 12

Альбом 2

ТП-907-2-263 86

Таблица сечения и усилии

Ствол									Оттяжки*											
ф400			ф500			ф600			ф400				ф500				ф600			
									I ярус		II ярус		I ярус		II ярус		I ярус		II ярус	
Сечение	Усилие		Сечение	Усилие		Сечение	Усилие		Сечение	Усилие, кН	Сечение	Усилие, кН	Сечение	Усилие, кН	Сечение	Усилие, кН	Сечение	Усилие, кН	Сечение	Усилие, кН
	М, кнм	N, кН		М, кнм	N, кН		М, кнм	N, кН												
t5	19	260	t5	32	270	t5	47	280	ф18	47	ф18	54	ф18	48	ф18	56	ф18	50	ф18	58
t6			t6			t6														

* Оттяжки ОТ1 – ОТ10 приведены на листе КМ-14

Труба ф400, 500 и 600 мм с подземным примыканием газоходов

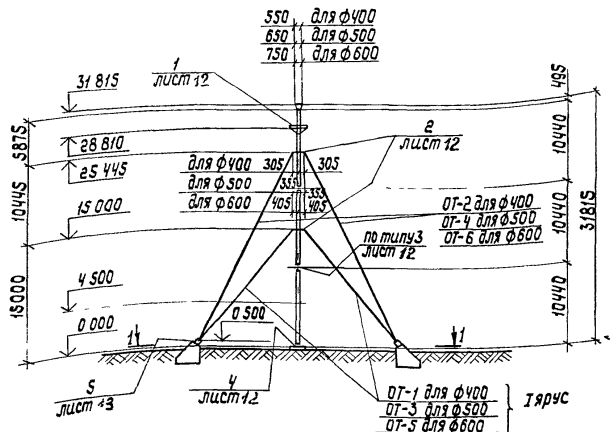

Труба ф400, 500 и 600 мм с надземным примыканием газоходов

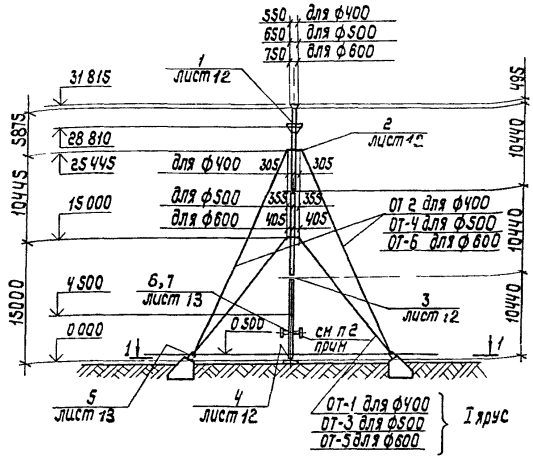

Схемы нагрузок на фундаменты труб ф400, 500 и 600 мм

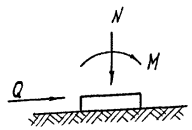

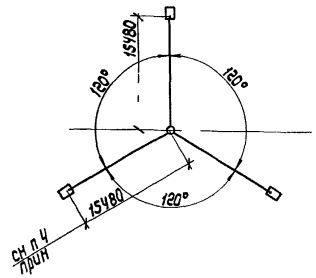

1 За отметку 0 000 принять верх центрального фундамента
2 Отметка примыкания газоходов указана в таблице 4 альбома пояснительной записки. При соединении патрубка трубы с надземными газоходами предусмотреть не менее двух волн компенсаторов
3 Величины нагрузок на фундаменты – расчетные
4 Размер 15480 дан от оси трубы до оси проушины закладной детали фундамента

Усилия	H= 31,815 м					
	ф400		ф500		ф600	
М, кнм	0	10	0	20	0	35
N, кН	-263	-40	-277	-47	-289	-54
Q, кН	0	1,2	0	2,0	0	3,0

Таблица монтажных тяжений

Диаметр трубы мм	Ярус оттяжек	Монтажные тяжения при t°, кН			Примечания
		t°=+40°C	t=+15°C	t=-40°C	
400	I	2 22	2 40	2,96	
	II	1 51	155	1 64	
500	I	2 22	2 40	2 96	
	II	1,51	155	1 64	
600	I	2 22	2 40	2 96	
	II	151	1,55	1,64	

Нач отд.	Киреенко			ТП 907-2-263 86	КМ
Н контр.	Лысов			Металлические трубы для отвода дымовых газов с температурой до +350 °С	Стадия: Р; Лист: 10; Лист:
Гл констр.	Лысов				
Гл инжнр.	Шарубин				
Рук груп.	Перов			Схемы труб H= 31,815 м Д= 400, 500 и 600 мм	Укрниипроектстальконструкция
Проверил	Осталенко				
Исполнил	Гонашевская				

привязан

Инв №

Подпись и дата | Взам инв №

КФ 9515-01 13

Альбом 2

Таблица сечений и усилий

Ствол						Оттяжки*							
ф800			ф1000			ф800				ф1000			
						I ярус		II ярус		I ярус		II ярус	
Сечение	M, кНм	N, кН	Сечение	M, кНм	N, кН	Сечение	Усилие, кН	Сечение	Усилие, кН	Сечение	Усилие, кН	Сечение	Усилие, кН
t 5	80	290	t 5	112	310	Ф18	50	Ф18	55	Ф18	54	Ф18	57
t 6	94		t 6	200									

* Оттяжки ОТ1÷ОТ-10 приведены на листе КМ-14

Труба ф800 и 1000 с подземным примыканием газоходов

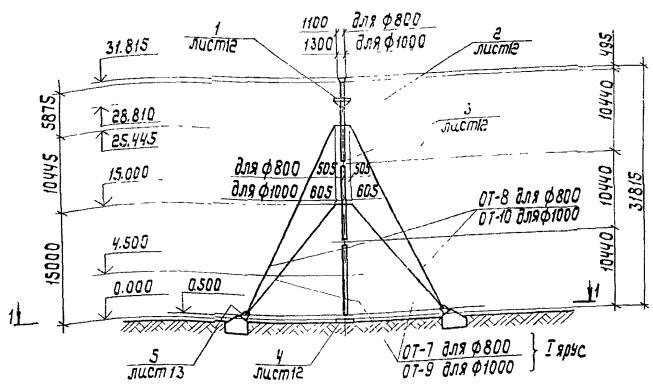

Труба ф800 и 1000 мм с надземным примыканием газоходов

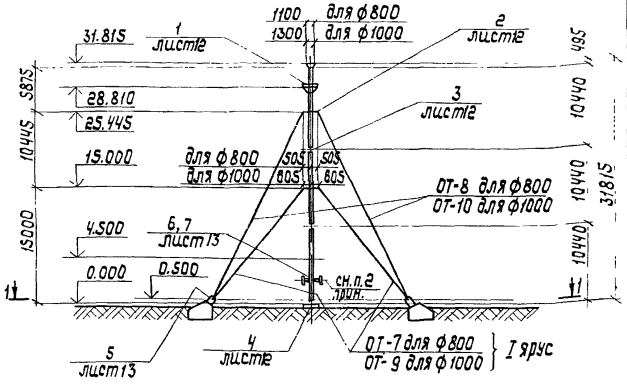

Схемы нагрузок на фундаменты труб ф800 и 1000 мм

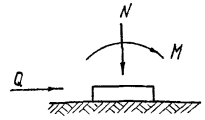

Усилия	H = 31,815 м			
	ф800		ф1000	
M, кНм	0	95	0	201
N, кН	-299	-65	-317	-73
Q кН	0	6,0	0	10

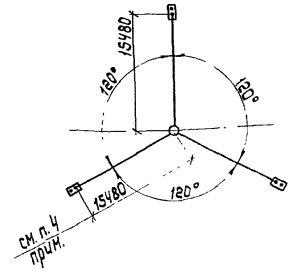

1. За отметку 0.000 принять верх центрального фундамента.
2. Отметка примыкания газоходов указана в таблице 4 альбома 1 пояснительной записки. При соединении патрубка трубы с надземными газоходами предусмотреть не менее двух волн компенсаторов.
3. Величины нагрузок на фундаменты - расчетные.
4. Размер 15.180 дан от оси трубы до оси прорезины закладной детали фундамента.

Таблица монтажных тяжений

Диаметр трубы мм	Ярус оттяжек	Монтажные тяжения при t°, кН			Примечание
		t = +40°C	t = +15°C	t = -40°C	
800	I	2.22	2.40	2.97	
	II	1.46	1.50	1.58	
1000	I	2.22	2.40	2.97	
	II	1.46	1.50	1.58	

Нач.отд.	Куренко		
Н.контр.	Лысов		
Гл.конст.	Лысов		
Гл.инж.пр.	Щербубин		
Рук.гр.	Первов		
Проверил	Остапенко		
Исполнил	Тонкшеевская		

Привязан

Инв №

ТП 907-2-263.86 КМ

Металлические трубы для отвода дымовых газов с температурой до +350°С

Стадия	Лист	Листов
Р	11	

Схемы трубы H=31,815м Д=800 и 1000 мм

Укрнипроектсталь конструкция

КФ 9515-01 14

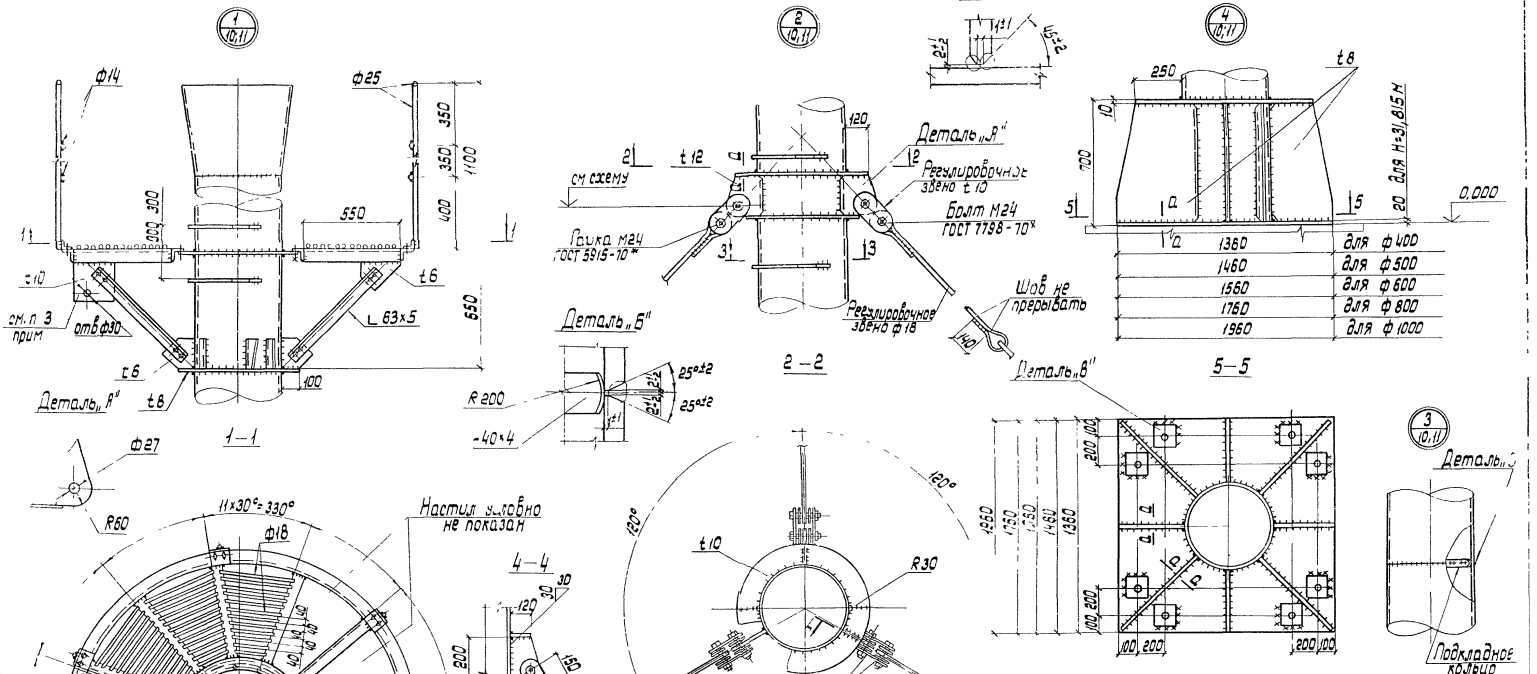

1 Сварные швы K_f = 6 мм, кроме оговоренных
2 Все болты М16, кроме оговоренных
3 Фасонка - для крепления блока подъема элементов ограждения

Привязан			
Инв №			
ТП907-2-263.86		КМ	
Металлические трубы для отвода дымовых газов с температурой до +350°С Труба Н=31,815 м	Стадия	Лист	Листов
	Р	12	
Узлы 1-4	Укрниипроектсталь-конструкция		

Нач.отд.	Куреенко	
Н. контр.	Лысов	
Гл.констр.	Лысов	
Гл.инж.пр.	Шарубин	
Рук.груп.	Первов	
Проверил	Остапенко	
Исполнил	Тамашевская	

КФ 9515-01 15

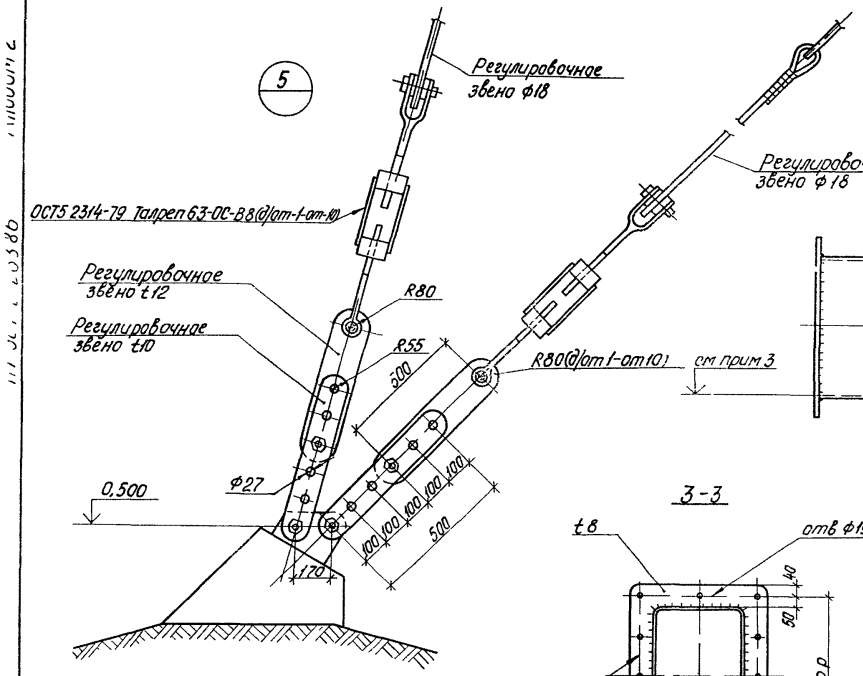

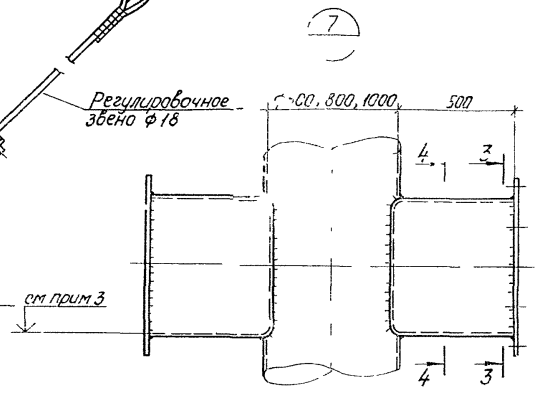

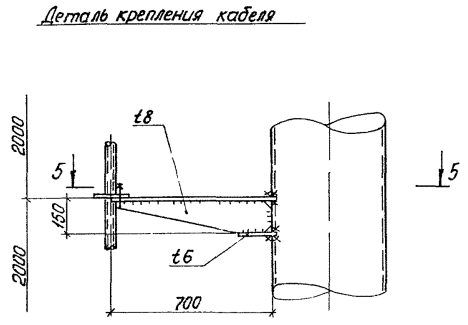

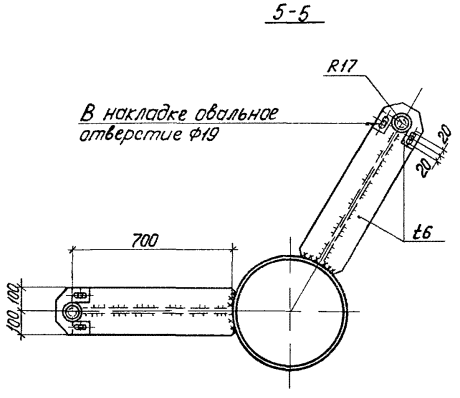

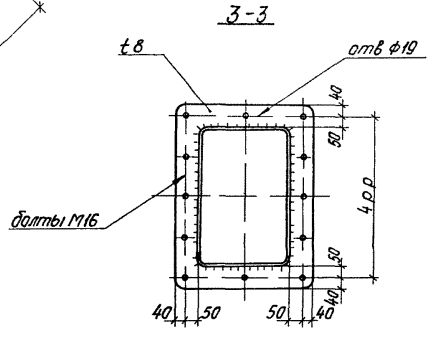

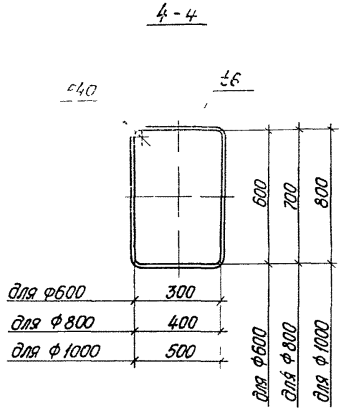

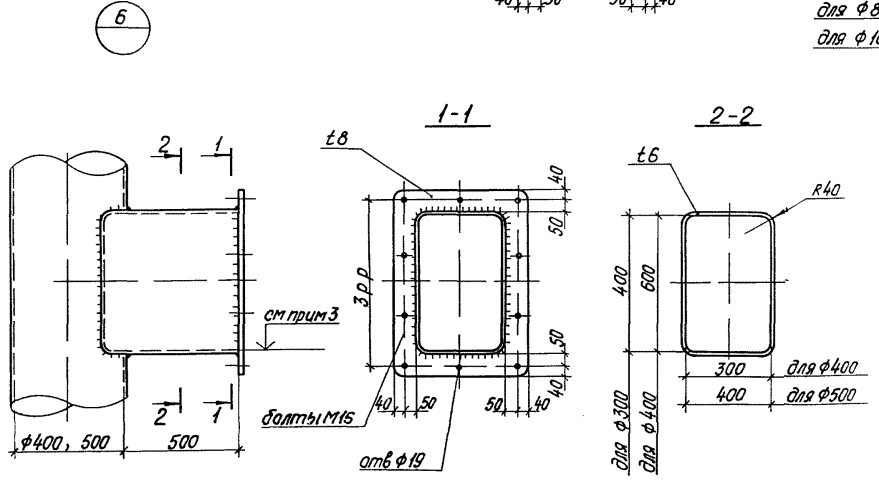

1 Сварные швы k_1=6мм, кроме оговоренные Сварку выполнять электродами типа Э42А ГОСТ 9467-75

2 При установке на трубах фонарей „ЗОЛ", кронштейны для крепления кабеля расположить через 2м по всей высоте труб

3 Отметки низа газохода см таблицу 4 альбома 1

				ТП 907-2-263.86		КМ	
Привязан	Нач отд	Киреенко		Металлические трубы для отвода дымовых газов с температурой до +350°С Трубы Н=31,815м	Стадия	Лист	Листов
	Н.контр	Лысов			Р	13	
	Гл.констр	Лысов					
	Гл инж.пр	Шарубин					
	Рук груп	Первов		Узлы 5 6, 7 Деталь крепления кабеля	Укрниипроектсталь-конструкция		
	Проверил	Остапенко					
Инв N°	Исполнил	Томашевская					

КФ 9515-01 16

Альбом 2

ТП-907-2-263.86

Оттяжки ОТ1 – ОТ10

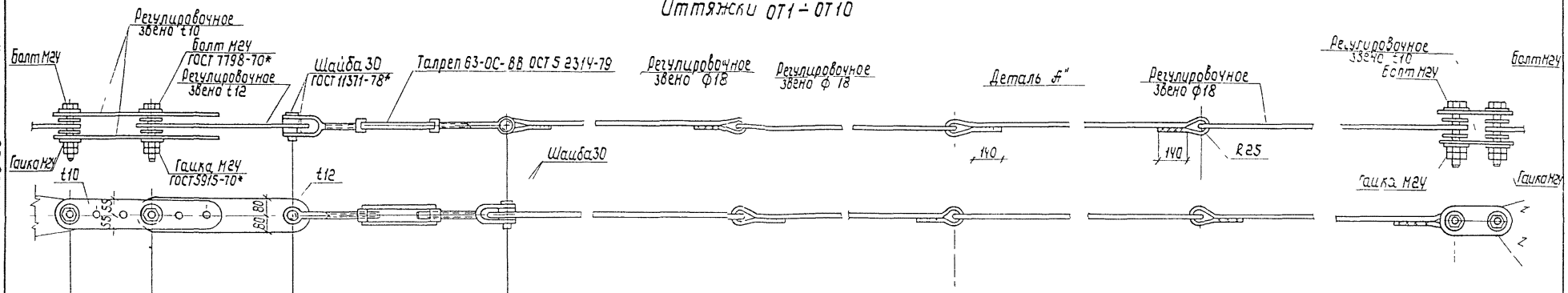

д/ОТ-1	300	500	810	1254	21014	6 × 3000 = 18000	150
д/ОТ-2	300	500	810	590	29350	9 × 3000 = 27000	150
д/ОТ-3	300	500	810	1217	20977	6 × 3000 = 18000	150
д/ОТ-4	300	500	810	564	29324	9 × 3000 = 27000	150
д/ОТ-5	300	500	810	1181	20941	6 × 3000 = 18000	150
д/ОТ-6	300	500	810	538	29298	9 × 3000 = 27000	150
д/ОТ-7	300	500	810	1079	20839	6 × 3000 = 18000	150
д/ОТ-8	300	500	810	490	29250	9 × 3000 = 27000	150
д/ОТ-9	300	500	810	1036	20796	6 × 3000 = 18000	150
д/ОТ-10	300	500	810	437	29197	9 × 3000 = 27000	150

Схемы оттяжек приведены на листах КМ-10, 11

Деталь „А"

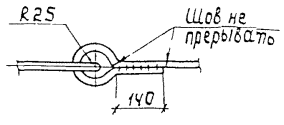

Инв.№ подл. | Подпись и дата | Взам. инв.№

Привязан

Инв.№

Нач. отд.	Кириенко	
Н. контр.	Лысов	
Гл. конст.	Лысов	
Гл. инж. пр.	Шарузин	
Рук. груп.	Первов	
Проверил	Остапенко	
Исполнил	Рау	

ТП 907-2-263.86 КМ

Металлические трубы для отвода дымовых газов с температурой до +350°С

Трубы Н=31,815 м

Оттяжки ОТ-1 – ОТ10

Стадия	Лист	Листов
Р	14	

Укрниипроектсталь конструкция

Ведомость рабочих чертежей основного комплекта т.п. 907-2- КЖ

Лист	Наименование	Примечание
1	Общие данные.	
2	Схема расположения фундаментов трубы Фундамент Фм1	
3	Спецификация фундаментов с подземным примыканием газоходов	
4	Фундаменты Фм400-П; Фм500-П	
5	Фундаменты Фм600-П, Фм800-П	
6	Фундамент Фм1000-П	
7	Спецификация фундаментов с надземным примыканием газоходов	
8	Фундаменты Фм400-Н; Фм500-Н; Фм600-Н, Фм800-Н	
9	Фундамент Фм1000-Н	

Ведомость ссылочных и прилагаемых документов

Обозначение	Наименование	Примечание
	Прилагаемые документы	
ТП907-2- -КЖ и ТУ	Технические условия	
001	Сетка арматурная (С1÷С5, С11-С13)	
002	Сетка арматурная (С6÷С10)	
003	Изделие закладное МН1	
004	Изделие закладное МН2	
005	Щит покрытия ЩП1	
006	Рама металлическая РМ1	
007	Щит деревянный ДЩ1	

Ведомость ссылочных и прилагаемых документов

Обозначение	Наименование	Примечание
	Ссылочные документы	
ГОСТ23279-85	Сетки арматурные сварные для железобетонных конструкций и изделий	
ГОСТ24379.0-80	Болты фундаментные Общие технические условия. Конструкция и размеры.	

Ведомость спецификаций

Лист	Наименование	Примечание
2	Спецификация к схеме расположения фундаментов трубы	

Ключ для подбора фундамента под ствол трубы

Внутренний диаметр трубы в мм	Марка фундамента под ствол. Тип примыкания газоходов: подземный	надземный
ф400	Фм 400-П	Фм 400-Н
ф500	Фм 500-П	Фм 500-Н
ф600	Фм 600-П	Фм 600-Н
ф800	Фм 800-П	Фм 800-Н
ф1000	Фм1000-П	Фм1000-Н

Общие указания

1. За относительную отметку 0.000 принята отметка верха фундамента под ствол трубы.
2. Исходные данные для проектирования и указания по применению проекта приведены в пояснительной записке
3. Монолитные бетонные и железобетонные конструкции выполнять в соответствии с указаниями СНиП III-15-76.
4. Изготовление и установку закладных изделий производить в соответствии с указаниями СН393-78 и ГОСТ14098-85.
5. Основанием фундаментов приняты непучинистые непросадочные грунты со следующими нормативными характеристиками: $\varphi^{н}=28°$; $C^{н}=0.002$ МПа; $E=14.7$ МПа, $\gamma=18.0$ кН/м^3, $K_г=1$.
6. Грунтовые воды отсутствуют.
7. Под фундаменты выполнить бетонную подготовку толщиной 100мм из бетона класса В5.
8. Футеровку и разделительную стенку принять из кислотоупорного кирпича на кислотостойкой замазке согласно СНиП 2.03.11-85
9. Обмазочную гидроизоляцию выполнить из 2^{х} слоев горячей битумной мастики по холодной битумной огрунтовке
10. Все закладные и металлические изделия после их монтажа окрасить 3 слоями эмали ХВ-124 по слою грунта ХС-059
11. Обратную засыпку пазух фундаментов производить грунтом без включения строительного мусора и растительного грунта слоями не более 20см с тщательным уплотнением до $\gamma_d=16,5$ кН/м^3

Инв №				Привязан
				ТП 907-2-263 86 -КЖ
ГИП	Гусева			Металлические трубы для отвода дымовых газов с температурой до 350° Н 31875м
Нач отд	Ехилевский			
Г. спец	Марков			
Рук гр	Катаева			
С инж	Сенягина			Общие данные
Инженер	Ведехина			

Стадия	Лист	Листов
Р	1	9

Госстрой СССР ГПИ Горьковский Сантехпроект

Альбом 2

ТП-907-2-263 86

Схема расположения фундаментов труб.

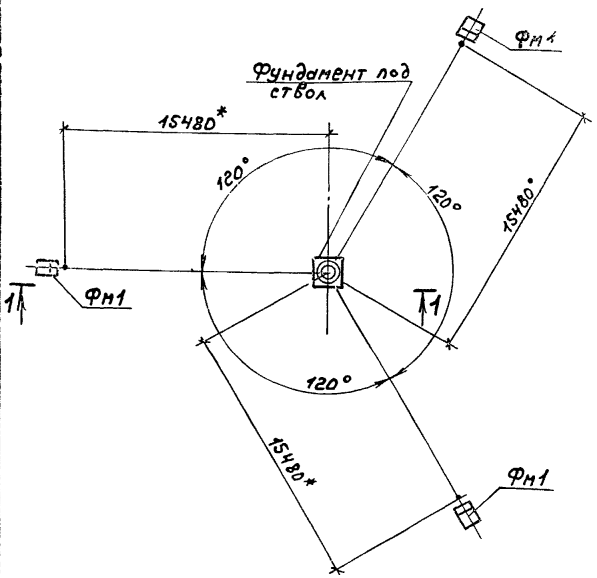

Ф

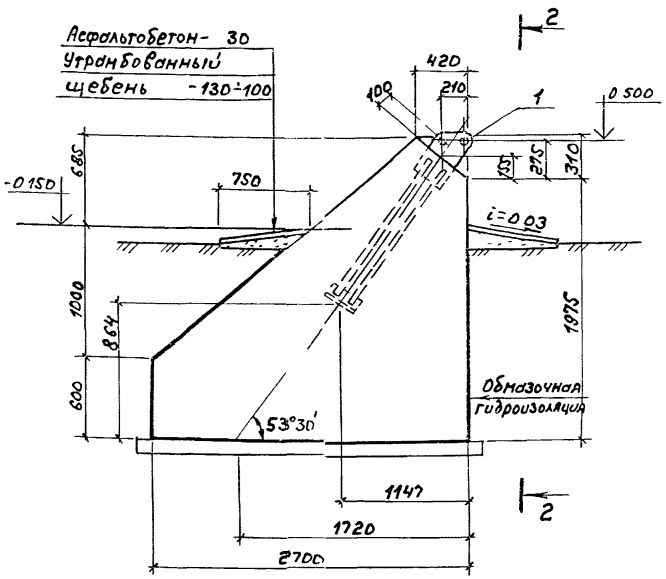

1 - 1

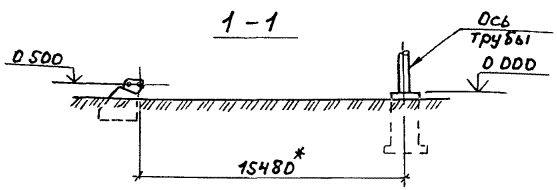

2 - 2

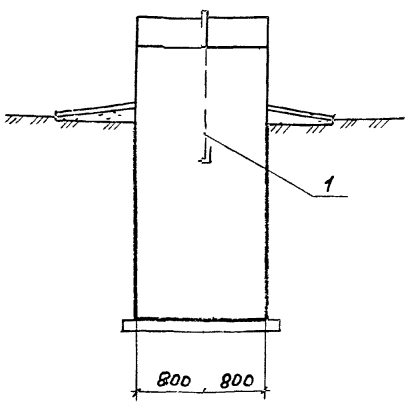

Рекомендуемая деталь примыкания газохода к фундаменту под трубу

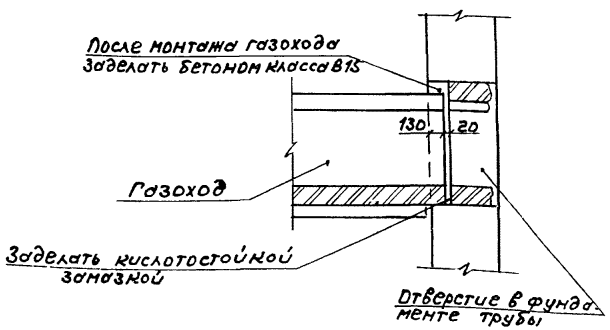

Спецификация к схеме расположения фундаментов тр...

Марка, поз	Обозначение	Наименование	Кол	Масса ед, кг	Прим... чани...
		Фундамент под ствол			
	ТП 907-2- -КЖ	Фм	1		
		Фундамент под оттяжку			
	-КЖ-2	Фм1	3		

Спецификация Фм1

Формат	Зона	Поз	Обозначение	Наименование	Кол	Прим... чани...
				Сборочные единицы		
				Изделия закладные		
		1	ТП 907-2- -КЖ и 004	МН2	1	
				Материалы		
				Бетон класса В15, F75	670	м³

Ведомость расхода стали на один элемент, к...

Марка элемента	Изделия закладные							Общ... расх...
	Арматура класса А-III			Прокат марки Вст3пс6-1				
	ГОСТ 5781-82*			ГОСТ 8509-72*		ГОСТ 19903-74*		
	Ф20			L100×8		Б=12		
Фм1	74			29		102		20...

1 Общие указания см лист 1
2 Схему и величины нагрузок на фундаменты см ТП 907-2- л КМ-10, КМ-11.
3 Размер СО* дан от оси трубы до оси проушины закладного изделия фундамента под оттяжку.

						ТП 907-2-263 86 -КЖ		
Привязан			ГИП	Гусева		Металлические трубы для отвода дымовых газов с температурой до 350° Н=31 875 м	Стадия	Лист	Листо...
			Нач отд	Ехилевский			Р	2	
			Н контр	Морунов					
			Гл спец	Марков		Схема расположения фундаментов трубы Фундамент Фм1	Госстрой ЕССР ГПИ Горьковский сантехпроект		
			Рук гр	Катаева					
Инв №			Ст инж	Сенягина					

Инв № подл | Подп и дата | Взам инв №

Альбом 2

Спецификация фундаментов (начало)

Формат	Зона	Поз	Обозначение	Наименование	Кол на элемент						Примечание
				Сборочные единицы							
				Сетки арматурные							
				ГОСТ 23279-85							
		1		2С $\frac{12А III}{12А III}$ 165×190 $\frac{50}{25}$	6						
				2С $\frac{12А III}{12А III}$ 175×210 $\frac{50}{75}$		6					
				2С $\frac{12А III}{12А III}$ 185×210 $\frac{50}{25}$			6				
				2С $\frac{12А III}{12А III}$ 205×230 $\frac{50}{25}$				6			
				2С $\frac{12А III}{12А III}$ 225×250 $\frac{50}{25}$					5		
		2		2С $\frac{12А III}{12А III}$ 165×105	6						
				2С $\frac{12А III}{12А III}$ 175×105 $\frac{75}{25}$		6					
				2С $\frac{12А III}{12А III}$ 185×105			6				
				2С $\frac{12А III}{12А III}$ 205×105				6			
				2С $\frac{12А III}{12А III}$ 225×105					5		
		3		2С $\frac{12А III}{12А III}$ 215×215 $\frac{75}{75}$	1						
				2С $\frac{12А III}{12А III}$ 225×225		1					
				2С $\frac{12А III}{12А III}$ 235×235 $\frac{75}{75}$			1				
				2С $\frac{12А III}{12А III}$ 255×255 $\frac{75}{75}$				1			
				2С $\frac{12А III}{12А III}$ 185×315 $\frac{75}{25}$					2		
А3		4	ТП907-2- -КЖ И 001	С1	2						
			-01	С2		2					
			-02	С3			2				
			-03	С4				2			
			-04	С5					2		
А3		5	-КЖ И 002	С6	2						
			-01	С7		2					
			-02	С8			2				
			-03	С9				2			
			-04	С10					2		
А4		6	ТП907-2- -КЖ И 005	Щит покрытия ЩП1	1	1	1	1	1		
				Изделия закладные							
		7		Болт 1,1 М20×900 Вст3пс2 ГОСТ 24379.1-80	8	8					
				Болт 1,1 М24×1000 Вст3пс2 ГОСТ 24379.1-80			8	8			
				Болт 1,1 М30×1250 Вст3пс2 ГОСТ 24379.1-80					8		
А4		8	ТП907-2- -КЖ И 003	МН1	7	7	7	8	8		
		9	1 400-15 В1 120-08	МН106-3	2	2	2	2	2		
		10		Труба Ц-50×3,5 ГОСТ 3262-75 ℓ=650	2	2	2	2	2		
				Изделия соединительные							
А4		11	ТП 907-2 -КЖ И 006-006	Петля	4	4	4	4	4		
		12		Болт М16 60×60 36 Вст3кп3016 ГОСТ 7798-70*	2	2	2	2	2		
		13		Гайка М16-7Н4 Вст3кп3016 ГОСТ 5915-70*	2	2	2	2	2		
		14		Шайба 16 02 Вст3кп3016 ГОСТ 11371-78*	2	2	2	2	2		
					Фм 400-П	Фм 500-П	Фм 600-П	Фм 800-П	Фм 1000-П		

Спецификация фундаментов (окончание)

Формат	Зона	Поз	Обозначение	Наименование	Кол на элемент						Примечание
				Материалы							
				Жаростойкий бетон В15, W6, F75*	6.6	7.60	7.96	9.72	12.7		$м^3$
				Бетон В15, F75	5.13	5.52	5.52	5.90	6.1		$м^3$
				Бетон В5	0.9	1.0	1.1	1.2	1.5		$м^3$
				Кирпич кислотоупорный ГОСТ 474-80	1.0	1.5	2.1	2.3	2.5		$м^3$
				Плитка керамическая кислотоупорная ГОСТ 961-84	2.0	2.0	2.0	2.0	2.0		$м^2$
					Фм 400-П	Фм 500-П	Фм 600-П	Фм 800-П	Фм 100-П		

* Класс бетона согласно табл 9 СНиП 2 03 04-84 по предельно допустимой температуре применения - 7 Номер состава бетона указывается при привязке проекта исходя из местных материалов

Ведомость расхода стали на элемент, кг

Марка элемента	Изделия арматурные				Изделия закладные															Общий расход
	Арматура класса А-III ГОСТ 5781-82*			Всего	Арматура класса А-I ГОСТ 5781-82*		Арматура класса А-II ГОСТ 5781-82*		Болты Вст3пс2 ГОСТ 24379.1-80				Прокат марки Вст3кп2 ГОСТ 3262-75			Прокат марки Вст3кп2 ГОСТ 103-76*			Всего	
	Ф12		Итого		Ф18	Итого	Ф8	Итого	М20	М24	М30	Итого	Труба Ц 50×3,5		Итого	-δ=6		Итого		
Фм 400-П	397.2		397.2	397.2	19.6	19.6	0.6	0.6	20.4			20.4	6.4		6,4	1,4		1,4	48,4	445.6
Фм 500-П	439.8		439.8	439.8	19.6	19.6	0.6	0.6	20.4			20.4	6.4		6,4	1,4		1,4	48.4	488.2
Фм 600-П	475.7		475.7	475.7	19.6	19.6	0.6	0.6		33.0		33.0	6.4		6,4	1,4		1,4	61.0	536.7
Фм 800-П	567.0		567.0	567.0	22.4	22.4	0.6	0.6		33.0		33.0	6.4		6,4	1,4		1,4	63,8	630.8
Фм 1000-П	698.0		698.0	698.0	22.4	22.4	0.6	0.6			65.3	65.3	6.4		6,4	1,4		1,4	96.1	794.1

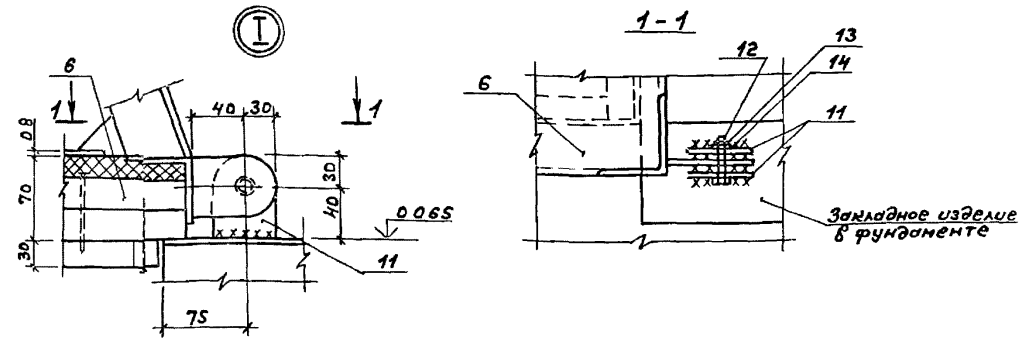

Привязан	ГИП	Гусева		ТП 907-2-263 86 -КЖ			
	Начотд	Ехилевский		Металлические трубы для отвода дымовых газов с температурой до 350° Н=31 875м	Стадия	Лист	Листов
	Н контр	Морунов			Р	3	
	Гл спец	Марков		Спецификация фундаментов с подземным примыканием газоходов	Госстрой СССР ГПИ Горьковский Сантехпроект		
Инв №	Рук гр	Катаева					
	Ст инж	Семягина					

Копир КФ 9515-01 20

Альбом 2

ТП-907-2-263 86

План

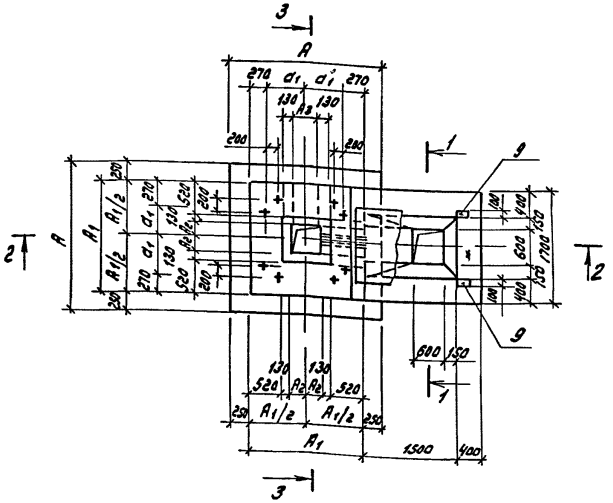

1—1

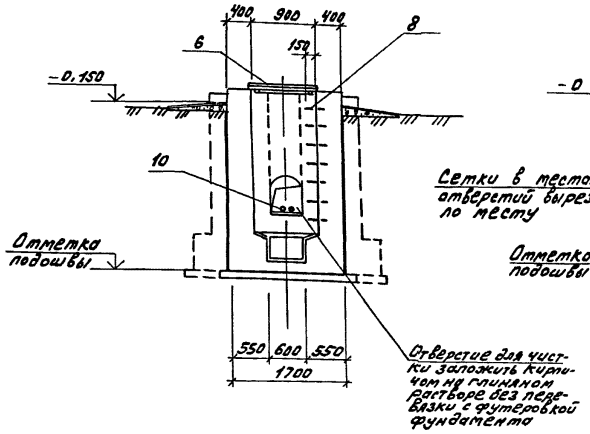

3—3

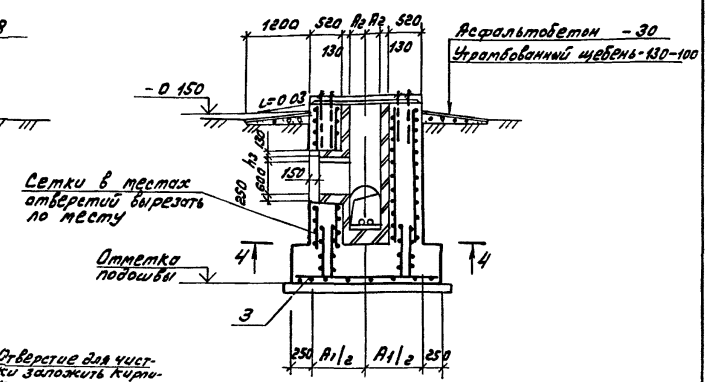

2—2

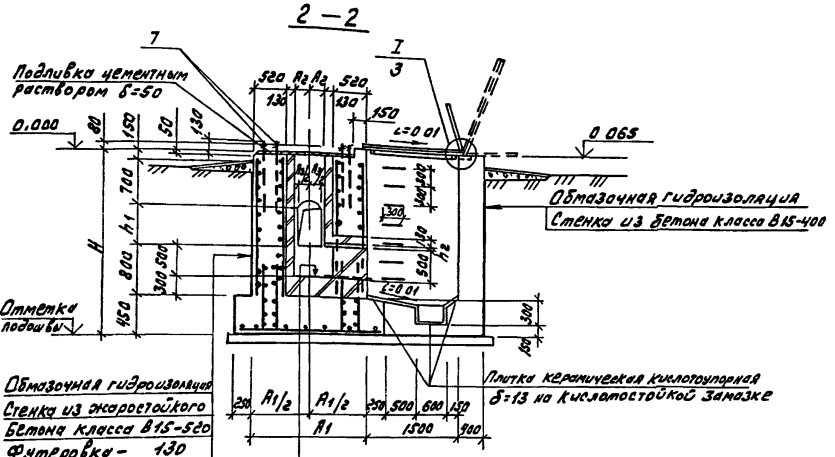

Обмазочная гидроизоляция
Стенка из жаростойкого бетона класса В15-520
Футеровка - 130

Футеровка -300-280
Днище из жаростойкого бетона класса В15 - 450
Обмазочная гидроизоляция
Подготовка из бетона класса В5-100

4—4

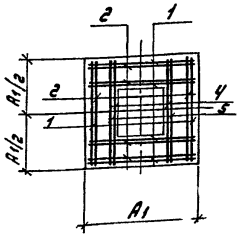

Таблица размеров

Марка фундамента	Размеры, мм											Отметка подошвы фундамента
	A	A_1	A_2	A_3	a_1	H	h_1	h_2	h_3			
Фм 400-П	2200	1700	200	300	580	2500	400	80	80			-2 500
Фм 500-П	2300	1800	250	400	630	2700	600	100	100			-2 700

1 Общие указания см лист 1
2 Спецификацию фундаментов и ведомость расхода стали см лист 3
3 Защитный слой бетона в стенках принять 30 мм, в днище -45 мм

ТП 907-2-263 86 -КЖ

Привязан	ГИП	Гусева		Металлические трубы для отвода дымовых газов с температурой до 350°Н-31 В15м	Стадия	Лист	Листов
	Нач отд	Ехилевский			Р	4	
	Н контр	Морунов					
	Гл спец	Марков		Фундаменты Фм 400-П, Фм 500-П	Госстрой СССР ГПИ Горьковский Сантехпроект		
	Рук гр	Катаева					
Инв №	Ст инж	Сенягина					

Инв. № подл. и дата | Взам. инв. №

ТП-907-2-263 86 Альбом 2

План

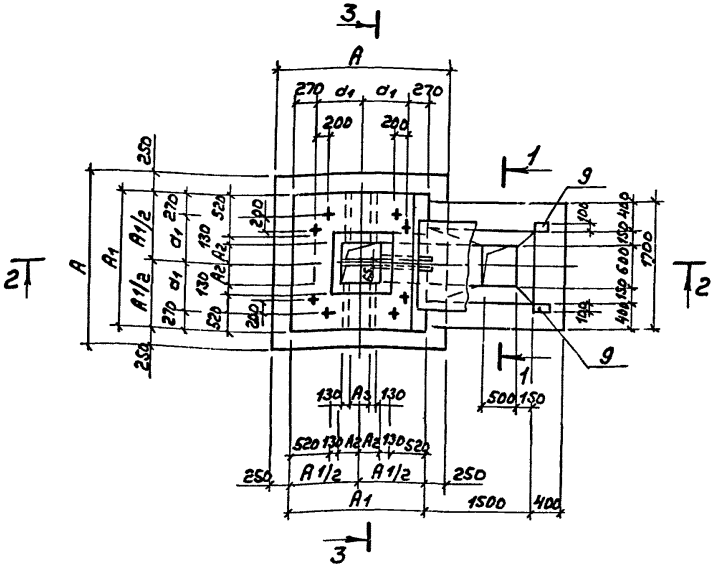

1-1

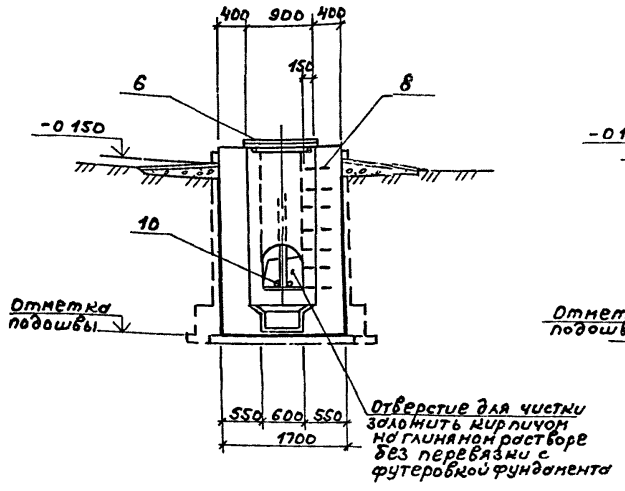

3-3

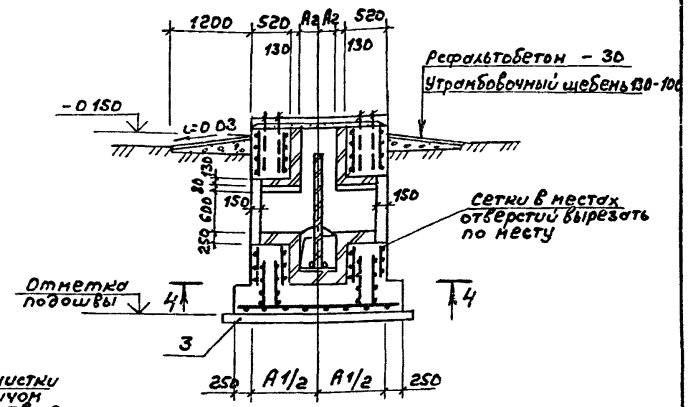

2-2

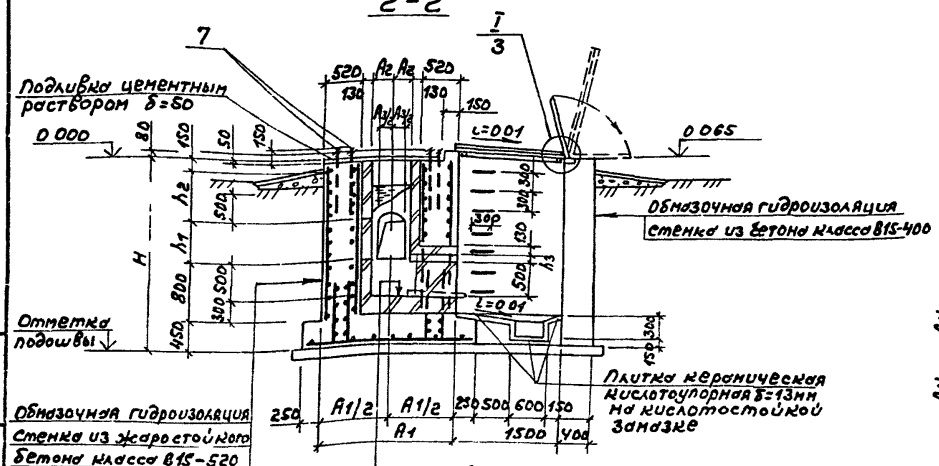

4-4

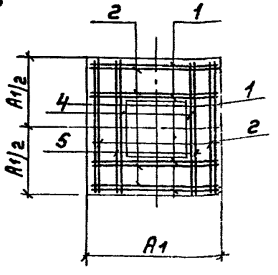

Таблица размеров

Марка фундамента	Размеры, мм											Отметка подошвы фундамента
	A	A1	A2	A3	a_1	H	h_1	h_2	h_3			
Фм 600-П	2400	1900	300	300	680	2700	600	700	120			2700
Фм 800-П	2600	2100	400	400	780	2900	700	800	160			2900

1 Общие указания см лист 1
2 Спецификацию фундаментов и ведомость расхода стали см лист 3
3 Защитный слой бетона в стенках принять 30мм, в днище - 45мм

Привязан	ГИП	Гусева		ТП 907-2-263 86 -КЖС	
	Нач отд	Схилевский		Металлические трубы для отвода дымовых газов с температурой до 350°К 31 ТС 15м	Стадия: Р; Лист: 5; Листов:
	Н контр	Морунов		Фундаменты Фм 600-П, Фм 800-П	Госстрой СССР ГПИ Горьковский Сантехпроект
	Гл спец	Марков			
	Рук гр	Катаева			
Инв №	Ст инж	Сенягина			

Копия КФ 951 21

План

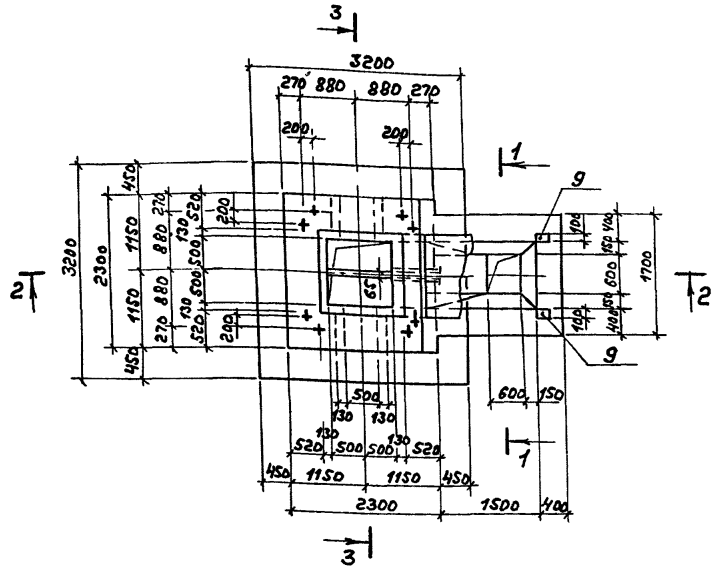

1-1

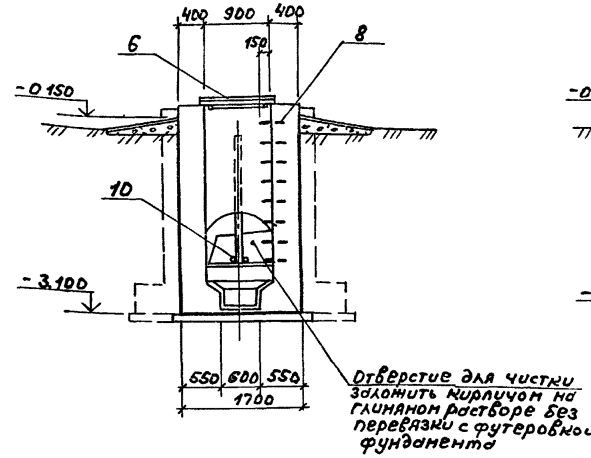

3-3

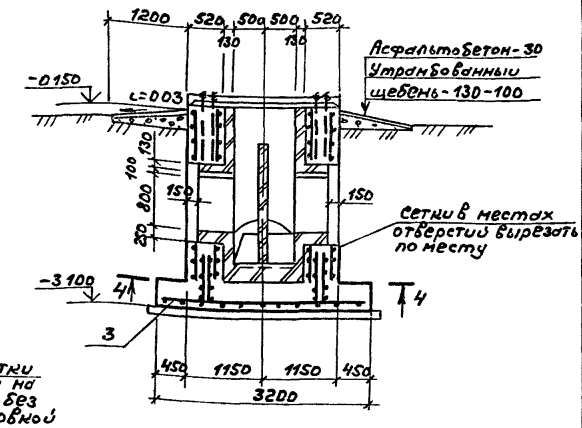

Схема расположения сеток подошвы

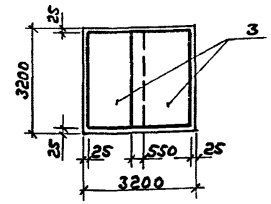

2-2

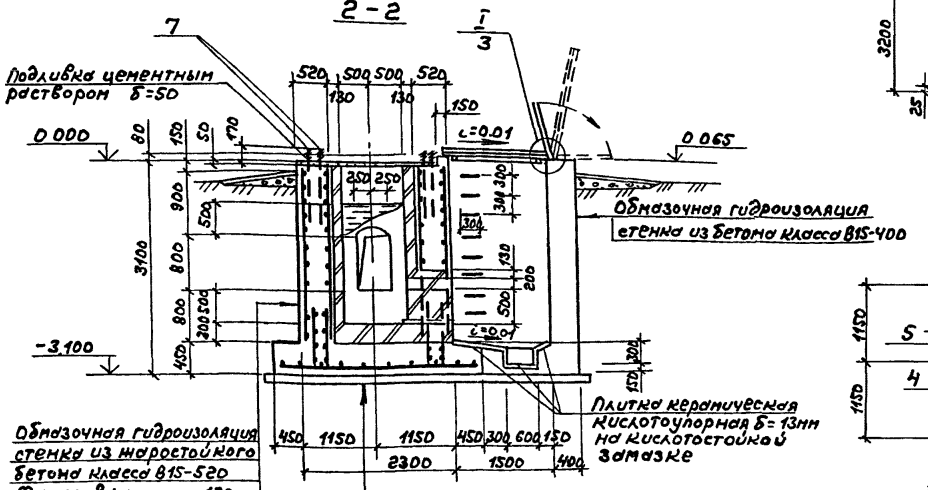

Обмазочная гидроизоляция
стенка из жаростойкого бетона класса В15-520
Футеровка - 130

Футеровка - 130
Днище из жаростойкого бетона класса В15 - 450
Обмазочная гидроизоляция
Подготовка из бетона класса В.5-100

4-4

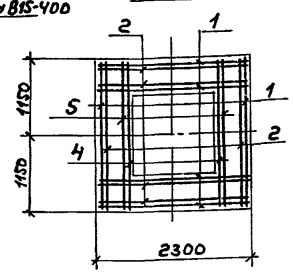

1 Общие указания см лист 1
2 Спецификацию фундаментов и ведомость расхода стали см лист 3
3 Защитный слой бетона в стенках принят 30мм, в днище - 45мм

Привязан

Инв. №

ГИП	Гусева	
Нач.отд.	Ехилевский	
Н.контр.	Морунов	
Гл.спец.	Марков	
Рук.гр.	Катаева	
Ст.инж.	Сенягина	

ТП 907-2-263.86 -КЖ

Металлические трубы для отвода дымовых газов с температурой до 350°С-3.185	Стадия	Лист	Листов
	Р	6	
Фундамент ФМ 1000-П	Госстрой СССР ГПИ Горьковский Сантехпроект		

Инв. № подл. | Подп. и дата | Взам. инв. №

Альбом 2

III-УИГ-2-263 86

Спецификация фундаментов (начало)

Формат	Зона	Поз	Обозначение	Наименование	Кол на элемент						Примечание
				Сборочные единицы							
				сетки арматурные							
				ГОСТ 23279-85							
		1		2С $\frac{12А_{III}}{12А_{III}}$ 165×210 $\frac{50}{25}$	6						
				2С $\frac{12А_{III}}{12А_{III}}$ 175×210 $\frac{50}{75}$		6					
				2С $\frac{12А_{III}}{12А_{III}}$ 185×210 $\frac{50}{25}$			6				
				2С $\frac{12А_{III}}{12А_{III}}$ 205×210 $\frac{50}{25}$				6			
				2С $\frac{12А_{III}}{12А_{III}}$ 225×210 $\frac{50}{25}$					6		
		2		2С $\frac{12А_{III}}{12А_{III}}$ 165×105	6						
				2С $\frac{12А_{III}}{12А_{III}}$ 175×105 $\frac{75}{25}$		6					
				2С $\frac{12А_{III}}{12А_{III}}$ 185×105			6				
				2С $\frac{12А_{III}}{12А_{III}}$ 205×105				6			
				2С $\frac{12А_{III}}{12А_{III}}$ 225×105					6		
		3		2С $\frac{12А_{III}}{12А_{III}}$ 215×215 $\frac{75}{75}$	1						
				2С $\frac{12А_{III}}{12А_{III}}$ 225×225		1					
				2С $\frac{12А_{III}}{12А_{III}}$ 235×235 $\frac{75}{75}$			1				
				2С $\frac{12А_{III}}{12А_{III}}$ 255×255 $\frac{75}{75}$				1			
				2С $\frac{12А_{III}}{12А_{III}}$ 185×315 $\frac{75}{25}$					2		
А3		4	ТП 907-2- -КЖ И 001-05	С11	2						
			-01	С2		2					
			-02	С3			2				
			-06	С12				2			
			-07	С13					2		
А3		5	-КЖ.И 002	С6	2						
			-01	С7		2					
			-02	С8			2				
			03	С9				2			
			-04	С10					2		
Б4		6	ТП 907-2- -КЖ И 005	Щит покрытия ЩП1	1	1	1	1	1		
				Изделия закладные							
		7		Болт 11М20×900 ВСт3пс2 ГОСТ 24379.1-80	8	8					
				Болт 11М24×1000 ВСт3пс2 ГОСТ 24379.1-80			8	8			
				Болт 11М30×1250 ВСт3пс2 ГОСТ 24379.1-80					8		
А4		8	ТП 907-2- -КЖ И 003	МН1	7	7	7	7	7		
		9	1400-15 В1 120-08	МН106-3	2	2	2	2	2		
		10		Трубац-50×3,5 ГОСТ 3262 75, ℓ=650	2	2	2	2	2		
				Изделия соединительные							
А4		11	ТП 907-2- -КЖ И 006-006	Петля	4	4	4	4	4		
		12		Болт М16-6g×60,36 ВСт3кп3016 ГОСТ 7798-70*	2	2	2	2	2		
		13		Гайка М16-7Н 48 ст3кп3016 ГОСТ 5915-70*	2	2	2	2	2		
		14		Шайба 16 02 ВСт3кп3016 ГОСТ 11371-78*	2	2	2	2	2		
					Фм400-Н	Фм500-Н	Фм600-Н	Фм800-Н	Фм1000-Н		

Спецификация фундаментов (окончание)

Формат	Зона	Поз	Обозначение	Наименование	Кол на элемент						Примечание
				Материалы							
				Бетон В15, F75	12.93	13.47	14.05	15.30	17.51		м³
				Бетон В5	0.9	1.0	1.1	1.2	1.5		м³
				Кирпич кислотоупорный ГОСТ 474-80	1.0	1.5	2.1	2.3	2.5		м³
				Плитка керамическая кислотоупорная ГОСТ 961-84	2.0	2.0	2.0	2.0	2.0		м²
					Фм400-Н	Фм500-Н	Фм600-Н	Фм800-Н	Фм1000-Н		

Ведомость расхода стали на элемент, кг

Марка элемента	Изделия арматурные: Арматура класса А-III ГОСТ 5781-82* ф12		Итого	Всего	Изделия закладные: Арматура класса А-I ГОСТ 5781-82* ф18	Итого	А-III ГОСТ 5781-82* ф6	Итого	Болты ВСт3пс2 ГОСТ 24379.1-80 М20	М24	М30	Итого	Прокат марки ВСт3кп2 ГОСТ 3262-75 Труба ц-50×3,5		Итого	ВСт3кп2 ГОСТ 103-76* -Б=6		Итого	Всего	Общий расход
Фм400-Н	421,2		421,2	421,2	19,6	19,6	0,6	0,6	20,4			20,4	6,4		6,4	1,4		1,4	48,4	469,6
Фм500-Н	439,8		439,8	439,8	19,6	19,6	0,6	0,6	20,4			20,4	6,4		6,4	1,4		1,4	48,4	488,2
Фм600-Н	475,7		475,7	475,7	19,6	19,6	0,6	0,6		33,0		33,0	6,4		6,4	1,4		1,4	61,0	536,7
Фм800-Н	532,0		532,0	532,0	19,6	19,6	0,6	0,6		33,0		33,0	6,4		6,4	1,4		1,4	61,0	593,0
Фм1000-Н	636,0		636,0	636,0	19,6	19,6	0,6	0,6			65,3	65,3	6,4		6,4	1,4		1,4	93,3	729,3

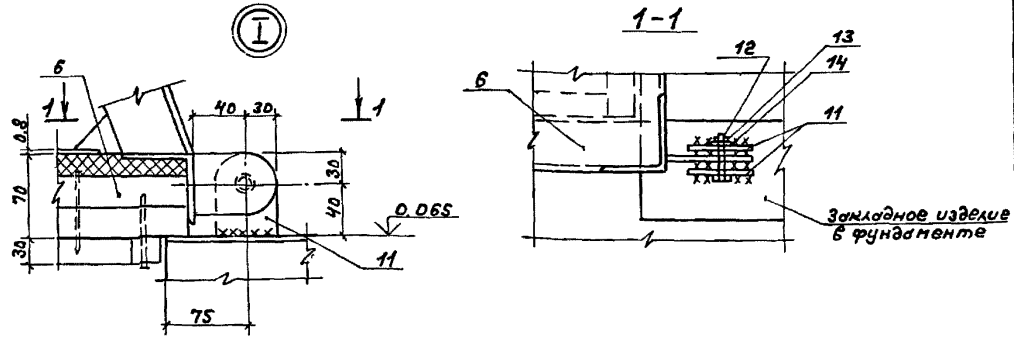

Привязан	ГИП	Гусева		ТП 907-2-263 86 -КЖ	
	Нач отд	Ежилевский			
	Н контр	Морунов			
	Гл спец	Марков		Металлические трубы для отвода дымовых газов с температурой до 350° Н=31875 м	Стадия: Р; Лист: 7; Листов:
	Рук гр	Катаева		Спецификация фундаментов с надземным примыканием газоходов	Госстрой СССР, ГПИ Горьковский Сантехпроект
Инв №	ст инж	Сенягина			

Копир КФ 9515-01 24

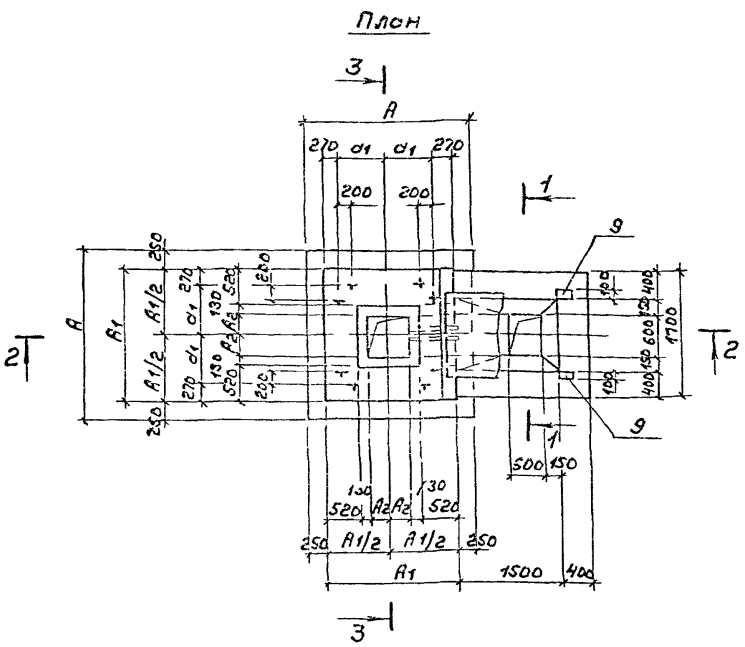
План

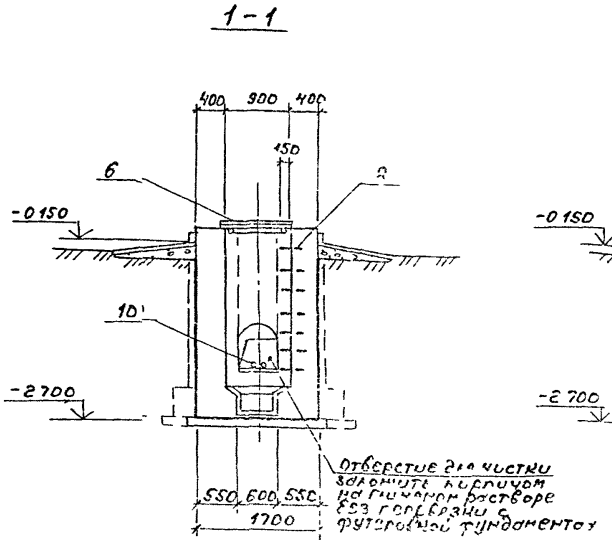
1-1

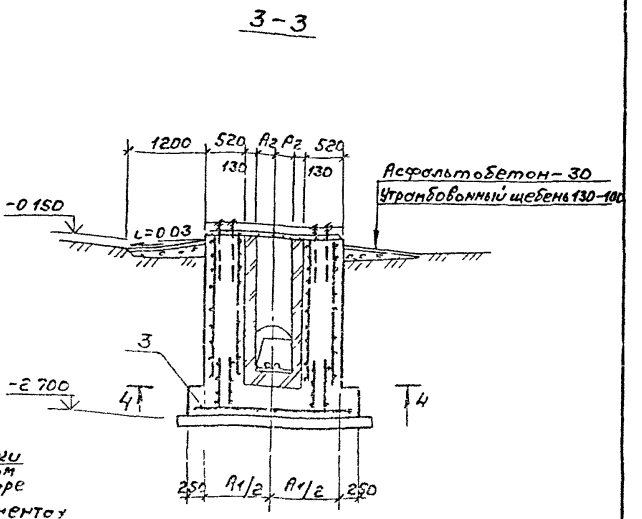
3-3

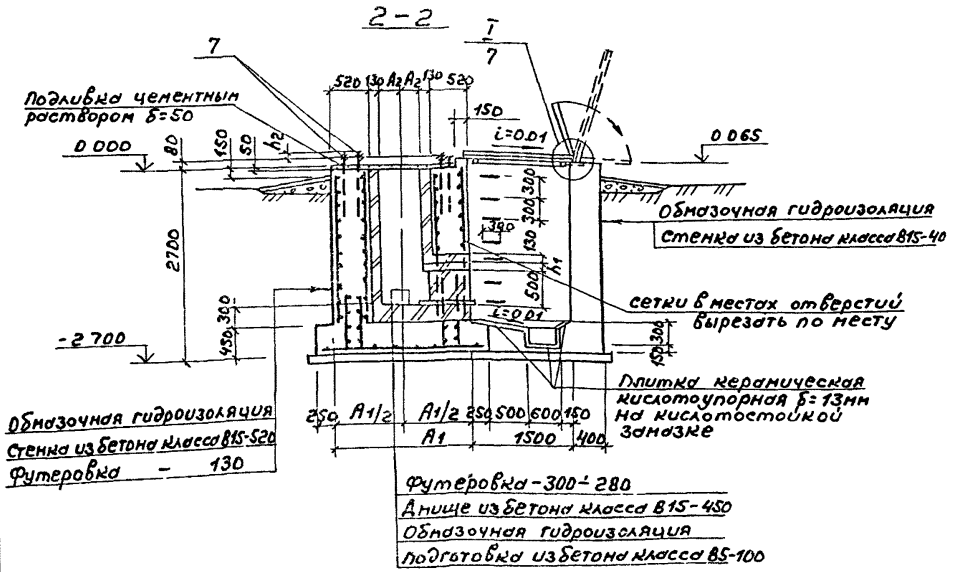
2-2

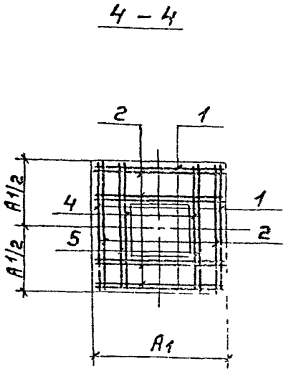
4-4

Таблица размеров

Марка фундамента	Размеры, мм						
	A	A1	A2	a1	h1	h2	
Фм400-Н	2200	1700	200	580	80	13	
Фм 500-Н	2300	1800	250	630	100	130	
Фм 600-Н	2400	1900	300	680	120	150	
Фм 800-Н	2600	2100	400	780	160	150	

1 Общие указания см лист 1
2 Спецификацию фундаментов и ведомость расхода стали см лист 7
3 Защитный слой бетона в стенках принять 30мм, в днище - 35мм

Подливка цементным раствором б=50
Обмазочная гидроизоляция
Стенка из бетона класса В15-40
сетки в местах отверстий вырезать по месту
Плитка керамическая кислотоупорная б=13мм на кислотостойкой замазке
Обмазочная гидроизоляция
Стенка из бетона класса В15-520
Футеровка - 130
Футеровка - 300 - 280
Днище из бетона класса В15-450
Обмазочная гидроизоляция
Подготовка из бетона класса В5-100

Асфальтобетон - 30
Утрамбованный щебень 130-100
Отверстие для чистки заложить кирпичом на глиняном растворе без перевязки с футеровкой фундамента

ТП 907-2-263 86 -КЖС

Привязан								
	ГИП	Гусева		Металлические трубы для отвода дымовых газов с температурой до 350°Н=31875м	Стадия	Лист	Листов
	Нач отд	Ечилевский			Р	8	
	Н контр	Моручов					
	Гл спец	Марков		Фундаменты Фм400-Н, Фм500-Н, Фм600-Н, Фм 800-Н	Госстрой СССР ГПИ Горьковский Сантехпроект		
Инв №	Рук гр	Матаева					
	Ст инж	Семягин					

Инв № подл | Подп и дата | Взам инв №

Альбом 2

ТП-907-2-263 86

Т 9515-01 25

Инв.№ подл. | Подпись и дата | Взам.инв.№

План

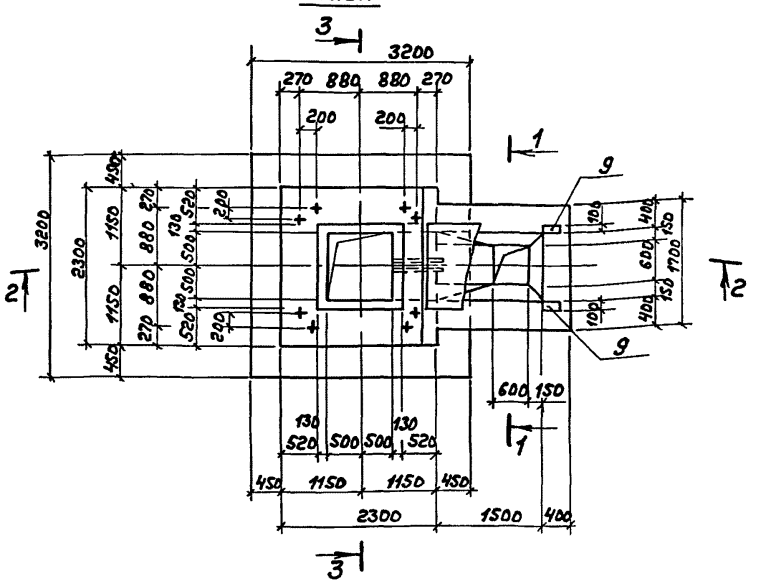

1-1

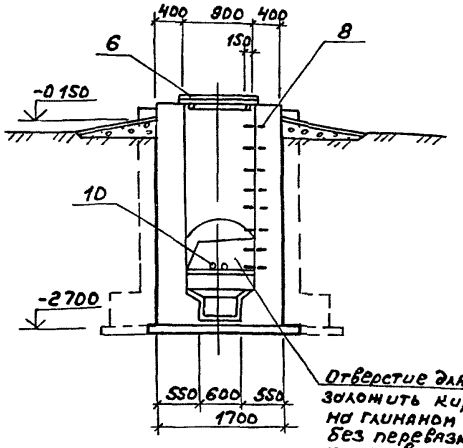

3-3

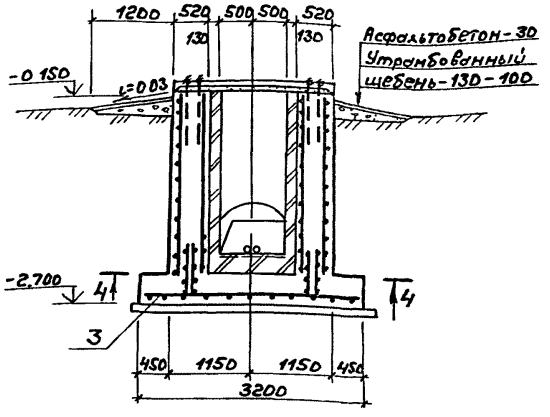

Схема расположения сеток подошвы

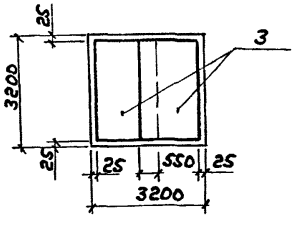

2-2

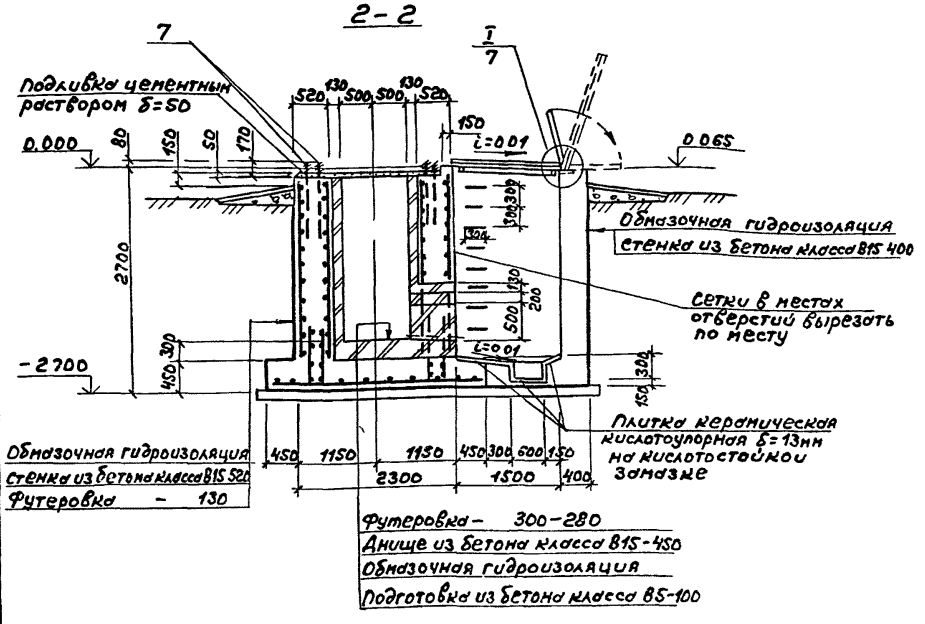

4-4

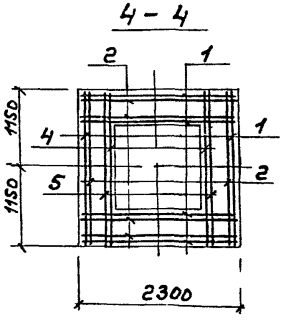

1 Общие указания см лист 1
2 Спецификацию фундаментов и ведомость расхода стали см лист 7
3 Защитный слой бетона в стенках принят 30мм, в днище-35мм

привязан

Инв.№

ГИП	Гусева		
Нач.отд.	Ехилевский		
Н.контр.	Нарунов		
Гл.спец.	Морков		
Рук.гр.	Катаев		
Ст.инж.	Сенягина		

ТП 907-2-26386 - КЖ

Металлические трубы для отвода дымовых газов с температурой до 350 °С Н 31875м

Стадия	Лист	Листов
Р	9	

Фундамент ФМ1000-Н

Госстрой СССР ГПИ Горьковский Сантехпроект

Копир

КФ 9515 01 26

1 Сетки изготовлять при помощи контактной точечной электросварки по ГОСТ 14098-85
Сварку производить во всех точках пересечения стержней

2 Сварку производить согласно ГОСТ 19292-73 „Соединения сварные элементов закладных деталей сборных железобетонных конструкций Контактная автоматическая сварка плавлением Основные типы и конструктивные элементы" и „Указаниям по сварке соединений арматуры и закладных изделий железобетонных конструкций" СН 393-78

3 Арматурные и закладные изделия должны отвечать требованиям ГОСТ 10922-75 „Арматурные изделия и закладные детали сварные для железобетонных конструкций Технические требования и методы испытаний"

4. Сварку пластин и проката между собой выполнять дуговой ручной электросваркой электродами типа Э42 по ГОСТ 9467-75, $h_ш$ = 4мм, кроме оговоренных

5 Анкеры закладных изделий приварить к пластинам и прокату в нахлестку дуговой ручной или рельефно-точечной контактной сваркой

Нач отд.	Ехилевский			ТП 907-2-263.86	-КЖ И ТУ
Н контр.	Морунов			Технические условия	Стадия: Р; Лист: ; Листов: 1
Гл спец.	Марков				Госстрой СССР ГПИ Горьковский сантехпроект
Рук гр	Катаева				
Ст инж	Сенягина				
Инж	Чиркова				

Инв № подл | Подп и дата | Взам инв №

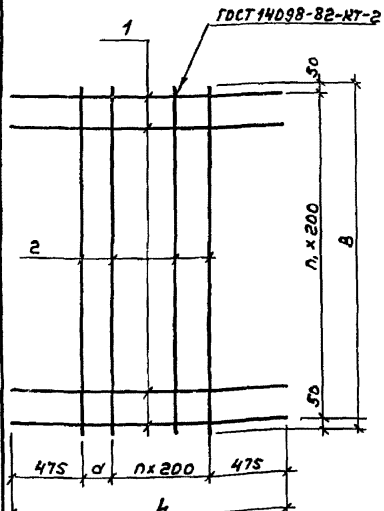

Формат	Зона	Поз	Обозначение	Наименование	Кол на исполн КЖ И 001 —	01	02	03	04	05	06	07	
				Документация									
А3			ТП 907-2- -КЖ И ТУ	Технические условия									
				Детали									
Б4		1		А-III-12 ГОСТ 5781-82*									
			ТП 907-2- -КЖ И 001-001	ℓ=1650	10					11			1 465 кг
			-002	ℓ=1750		11							1 554 кг
			-003	ℓ=1850			11						1.643 кг
			-004	ℓ=2050				12			11		1 820 кг
			-005	ℓ=2250					13			11	1.998 кг
Б4		2	-006	ℓ=1900	5								1 687 кг
			-007	ℓ=2100		5	6			5	7	8	1 865 кг
			-008	ℓ=2300				7					2 042 кг
			-009	ℓ=2500					8				2 22 кг

Таблица исполнений

Обозначение	Марка	L мм	B мм	a мм	n шт	n₁ шт	Масса кг
ТП 907-2- -КЖ И 001	С1	1650	1900	100	3	9	23 1
-01	С2	1750	2100	200	3	10	26 4
-02	С3	1850	2100	100	4	10	29 3
-03	С4	2050	2300	100	5	11	36 1
-04	С5	2250	2500	100	6	12	43 7
-05	С11	1650	2100	100	3	10	25 5
-06	С12	2050	2100	100	5	10	33 0
-07	С13	2250	2100	100	6	10	37 0

Нач отд.	Ехилевский			ТП 907-2-263.86	-КЖ И 001
Н контр.	Морунов			Сетка арматурная (С1÷С5; С11÷С13)	Стадия: Р; Лист: см. табл исполн; Листов: —
Гл спец.	Марков				Лист; Листов 1
Рук гр.	Катаева				ГПИ Горьковский сантехпроект
Ст инж.	Сенягина				
Инж	Чиркова				

Копир

КФ 9515-01 27

Инв № подл | Подп и дата | Взам инв №

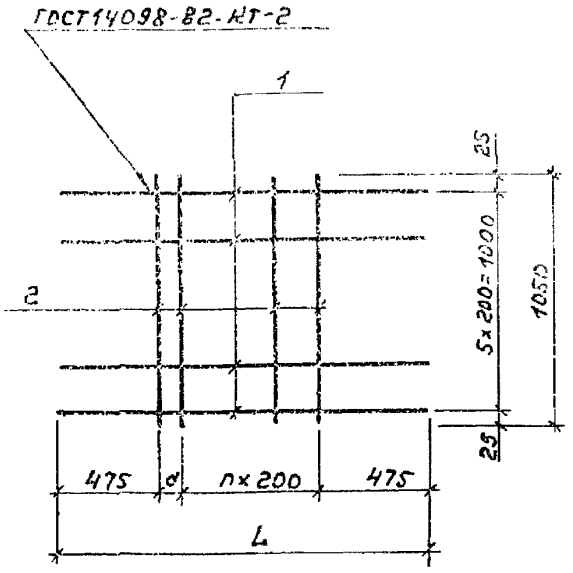

Формат	Зона	Поз.	Обозначение	Наименование	Кол. на исполн. -КЖ.И.002 —	01	02	03	04		Примечание
				Документация							
А3			ТП 907-2- КЖ.И.ТУ	Технические условия	X	X	X	X	X		
				Детали							
Б.4		1		А-III-12 ГОСТ 5781-82*							
			ТП907-2- -КЖ.И.002-001	ℓ=1650	6						1.465кг
			-002	ℓ=1750		6					1.554кг
			-003	ℓ=1850			6				1.643кг
			-004	ℓ=2050				6			1.820кг
			-005	ℓ=2250					6		1.998кг
Б.4		2	-006	ℓ=1050	5	5	6	7	8		0.932кг

Таблица исполнений

Обозначение	Марка	L мм.	d мм.	n шт.	Масса кг.
ТП 907-2- -КЖ.И.002	С6	1650	100	3	13,5
-01	С7	1750	200	3	14,0
-02	С8	1850	100	4	15,5
-03	С9	2050	100	5	17,4
-04	С10	2250	100	6	19,5

Нач.отд.	Ехилевский		
Н.контр.	Морунов		
Гл.спец.	Марков		
Рук.гр.	Катаева		
Вед.инж.	Сенягина		
Инж.	Чиркова		

ТП 907-2-263.86 КЖ.И. 002

Сетка арматурная (С6÷С10)

Стадия	Масса	Масштаб
Р	см. табл. исполн.	—

Лист | Листов 1

Госстрой СССР ГПИ Горьковский Сантехпроект

Инв. № подл. | Подп. и дата | Взам. инв. №

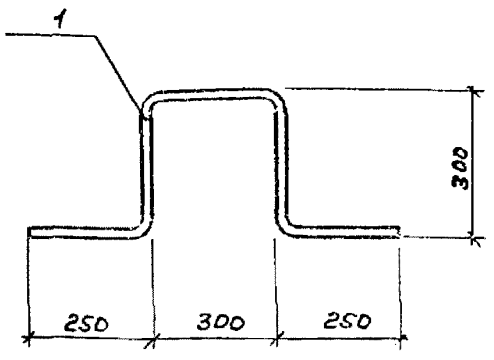

Нач.отд.	Ехилевский		
Н.контр.	Морунов		
Гл.спец.	Марков		
Рук.гр.	Катаева		
Ст.инж.	Сенягина		
Инж.	Чиркова		

ТП 907-2-263.86 -КЖ.И. 003

Изделие закладное МН1

Стадия	Масса	Масштаб
Р	2.8кг	1:10

Лист | Листов 1

Арматура класса А-I-18 ГОСТ5781-82*

Госстрой СССР ГПИ Горьковский Сантехпроект

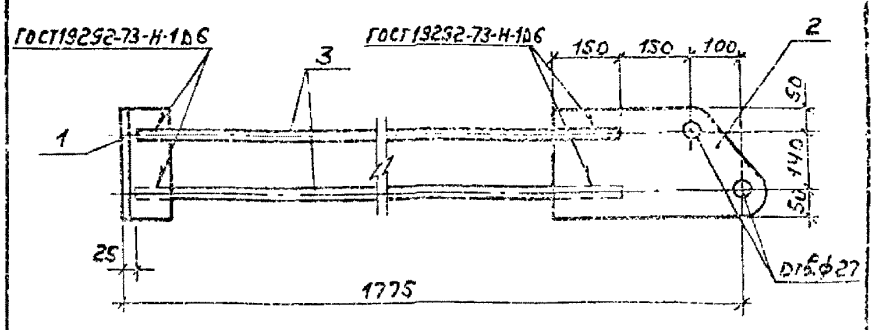

Формат	Зона	Поз.	Обозначение	Наименование	Кол.	Примечание
				Документация		
А4			ТП.907-2- -КЖ.И.ТУ	Технические условия	X	
				Детали		
Б.4		1	Т.П.907-2- -КЖ.И.004-00	Уголок Б 100×100×8 ГОСТ 8509-72* / Вст3кп2 ГОСТ 535-79* ℓ=240	1	2,9кг
Б.4		2	-002	Лист Б-СН-0-12×240×450 ГОСТ 19903-74* / Вст3кп2 ГОСТ 14637-79*	1	10,2кг
Б.4		3	-003	А-III-20 ГОСТ5781-82* ℓ=1500	2	3,7кг

Нач.отд.	Ехилевский		
Н.контр.	Морунов		
Гл.спец.	Марков		
Рук.гр.	Катаева		
Ст.инж.	Сенягина		
Инж.	Чиркова		

ТП 907-2-263.86 - КЖ.И.004

Изделие закладное МН2

Стадия	Масса	Масштаб
Р	20,5кг	—

Лист | Листов 1

Госстрой СССР ГПИ Горьковский Сантехпроект

Инв. № подл. | Подп. и дата | Взам. инв. №

Копир.

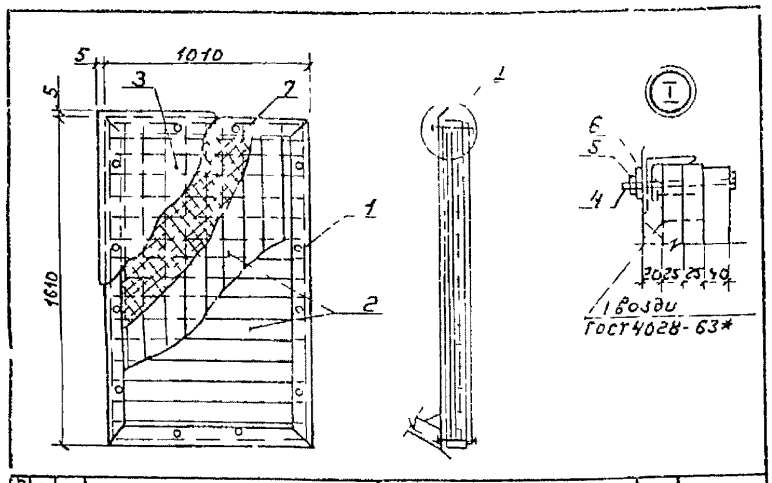

Формат	Зона	Поз	Обозначение	Наименование	Кол	Примечание
				Сборочные единицы		
А4		1	ТП 907-2- -КЖ И 006	Рама металлическая РМ1	1	30 18кг
А4		2	-КЖ И 007	Щит деревянный ДЩ1	1	46 8кг
Б4		3	-КЖ И 005 001	Лист Б 0 6×1 6×1650 ГОСТ 19903 74* / СТК 1 ГОСТ 17715-72	1	10 6кг
				Стандартные изделия		
		4		Болт М10-8g×90 36 Вст3кп016 ГОСТ 7798 70*	12	0 074кг
		5		Гайка М10 1Н 4 Вст3кп016 ГОСТ 5915 70*	12	0 011кг
		6		Шайба 16 02 Вст3кп16 ГОСТ 11371 78*	12	0 004кг
				Материалы		
		7		Плита 100-1600 1000 20 ГОСТ 10140-80	003	м³

ТП 907-2-26386 -КЖ И 005

Щит покрытия (ЩП1)

Стадия	Масса	Масштаб
Р	88 6кг	—

Лист | Листов 1

Госстрой СССР ГПИ Горьковский Сантехпроект

Нач отд	Ехилевский	
Н контр	Морунов	
Гл спец	Марков	
Рук гр	Катаева	
Ст инж	Сенягина	
Инженер	Ведехина	

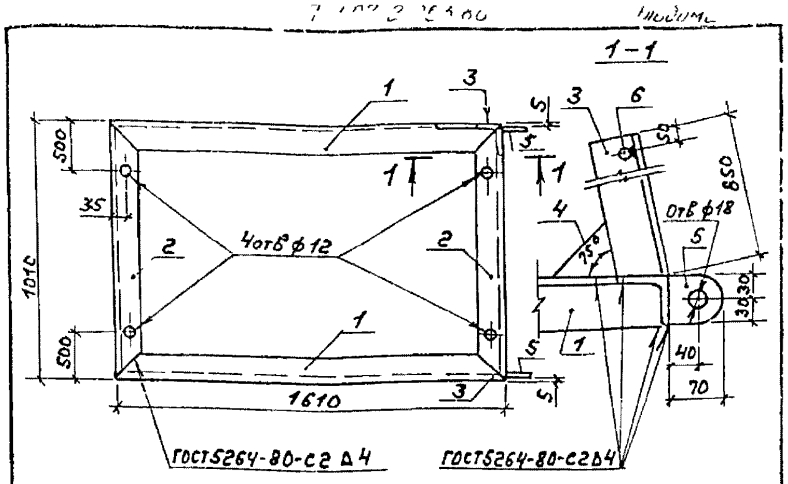

Формат	Зона	Поз	Обозначение	Наименование	Кол	Примечание
				Документация		
А4			ТП 907-2- -КЖ И-ТУ	Технические условия		
				Детали		
				Уголок Б-63×63×4 ГОСТ 8509-72* / Вст3 ГОСТ 535-79		
Б4		1	Тп 907-2 -КЖ И 006 002	ℓ=1610	2	6,3кг
Б4		2	-003	ℓ=1010	2	3,9кг
Б4		3	-004	ℓ=850	2	3 3кг
Б4		4	-005	Полоса Б 2 4×100 ГОСТ 103-76* / Вст3 ГОСТ 535 79* ℓ=100	1	0,3кг
Б4		5	-006	Полоса Б 2 10×60 ГОСТ 103-76 / Вст3 ГОСТ 535 79* ℓ=70	2	0,39кг
Б4		6	-007	А I-20 ГОСТ 5781-82* ℓ=800	1	2,1кг

ТП 907-2-26386 -КЖ И 006

Рама металлическая (РМ1)

Стадия	Масса	Масштаб
Р	30 18кг	—

Лист | Листов 1

Госстрой СССР ГПИ Горьковский Сантехпроект

Нач отд	Ехилевский	
Н контр	Морунов	
Гл спец	Марков	
Рук гр	Катаева	
Ст инж	Сенягина	
Инженер	Ведехина	

Взам инв №

Подп и дата

Инв № подл

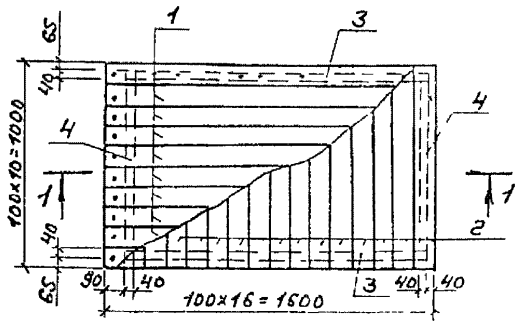

1 - 1

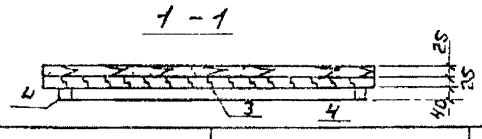

Формат	Зона	Поз	Обозначение	Наименование	Кол	Примечание
				Детали		
			ТП 907-2- -КЖ И 007	Доска 100×25 ГОСТ 24454 80Е		
		1	-001	ℓ=1600	10	
		2	-002	ℓ=1000	16	
		3	-003	Брус 40×40 ГОСТ 24454 80ЕЕ 1410	2	
		4	-004	ℓ-790	2	

1 Соединения на гвоздях по ГОСТ 4028-63*

2 Доски антисептировать

ТП 907-2-26386 КЖ И 007

Щит деревянный (ДЩ1)

Стадия	Масса	Масштаб
Р	46,8кг	1 20

Лист | Листов

Госстрой СССР ГПИ Горьковский Сантехпроект

Нач отд	Ехилевский	
Н контр	Морунов	
Рук гр	Катаева	
Ст инж	Сенягина	
Инженер	Ведехина	

gost.e-ecolog.ru

Копир