ТИПОВОЙ ПРОЕКТ
801-2-87.13.87

КОРОВНИК НА 200 КОРОВ С АВТОМАТИЧЕСКОЙ ПРИВЯЗЬЮ

(ДЛЯ ВОЛГО-ВЯТСКОЙ ЗОНЫ РСФСР)
(ЗДАНИЕ В РАМНЫХ КОНСТРУКЦИЯХ)

АЛЬБОМ IV

СТРОИТЕЛЬНЫЕ ИЗДЕЛИЯ

gost.e-ecolog.ru

ТИПОВОЙ ПРОЕКТ

801-2-87.13.87

КОРОВНИК НА 200 КОРОВ С АВТОМАТИЧЕСКОЙ ПРИВЯЗЬЮ

(ДЛЯ ВОЛГО-ВЯТСКОЙ ЗОНЫ РСФСР) (ЗДАНИЕ В РАМНЫХ КОНСТРУКЦИЯХ)

АЛЬБОМ IV

СОСТАВ ПРОЕКТА

АЛЬБОМ I ПОЯСНИТЕЛЬНАЯ ЗАПИСКА И ТЭП
АЛЬБОМ II АРХИТЕКТУРНО-СТРОИТЕЛЬНЫЕ РЕШЕНИЯ. КОНСТРУКЦИИ ЖЕЛЕЗОБЕТОННЫЕ.
АЛЬБОМ III ТЕХНОЛОГИЯ И МЕХАНИЗАЦИЯ ПРОИЗВОДСТВЕННЫХ ПРОЦЕССОВ. ОТОПЛЕНИЕ И ВЕНТИЛЯЦИЯ. ВНУТРЕННИЕ ВОДОПРОВОД И КАНАЛИЗАЦИЯ. ЭЛЕКТРОТЕХНИЧЕСКИЕ ЧЕРТЕЖИ. СВЯЗЬ И СИГНАЛИЗАЦИЯ. АВТОМАТИЗАЦИЯ САНИТАРНО-ТЕХНИЧЕСКИХ СИСТЕМ. АСУ ТЕХНОЛОГИЧЕСКИМИ ПРОЦЕССАМИ.
АЛЬБОМ IV СТРОИТЕЛЬНЫЕ ИЗДЕЛИЯ
АЛЬБОМ V СПЕЦИФИКАЦИИ ОБОРУДОВАНИЯ
АЛЬБОМ VI СМЕТЫ
АЛЬБОМ VII ВЕДОМОСТИ ПОТРЕБНОСТИ В МАТЕРИАЛАХ.

РАЗРАБОТАН
ИНСТИТУТАМИ ВОЛГОВЯТАГРОПРОМПРОЕКТ

ГЛАВНЫЙ ИНЖЕНЕР ИНСТИТУТА В.Н. ПАЛАТИН
ГЛАВНЫЙ ИНЖЕНЕР ПРОЕКТА Н.С. СЫРКИН

ВИЗСХ

ЗАМ. ДИРЕКТОРА ПО НАУКЕ К.Т.Н. Е.М. КЛЫЧЕВ
ЗАВ. ЛАБОРАТОРИЕЙ АСУ ТП К.Т.Н. В.Р. КРАУСП

УТВЕРЖДЕН
ГОСАГРОПРОМОМ РСФСР
ПРИКАЗ № 41-В от 18.05.87г
ВВЕДЕН В ДЕЙСТВИЕ
ГОСАГРОПРОМОМ РСФСР
ПРИКАЗ № 41-В от 18.05.87г.

Альбом IV

Типовой проект 801-2-87.13.87

Содержание альбома

Формат	Обозначение	Наименование	Стр.	Примечание
		Содержание альбома	2,3,4	
А3	ТУ	Технические условия	5	
А4	АР. И 1	Рамка металлическая РМ-1	6	
А4	АР. И 2	Рамка металлическая РМ-2	6	
А4	АР. И 3	Рамка металлическая РМ-3	7	
А4	АР. И4	Сетка С-1	7	
А4	АР. И5	Изделие закладное МД 2	8	
А4	АР. И6	Изделие закладное МД 1	8	
А3	АР. И7	Перемычка 7ПГ35-23а 5ПГ35-17а	9	
А3	КЖ. И1	Полурама РПС21-4; 6-Па РПС18-4; 6-Па РПС21-4; 6-Пб РПС18-4; 6-Пб	10	
А3	КЖ. И2	Колонна 1К57.3-2 Па; б 1К51.3-3.1 Па; б	11	
А3	КЖ. И3	Плита покрытия 1ПГ-2(3) А IVт - Па 1ПГ-3(3) А IVт - Пб 2ПГ-3(4) А IVт - Па 1ПВ10-3(4) А IVт - Па 1ПВ7-3(4) А IVт - Па 1ПВ4-3(4) А IVт - Па 1ПВ4-3(4) А IVт - Пб 2ПВ7-4(4 А IVт - Па	12	
А4	КЖ. И3 сб	Плита покрытия 1ПГ-2(3) А IVт - Па 1ПГ-3(3) А IVт - Пб 2ПГ-3(4) А IVт - Па 1ПВ10-3(4) А IVт - Па 1ПВ7-3(4) А IVт - Па 1ПВ4-3(4) А IVт - Па 1ПВ4-3(4) А IVт - Пб 2ПВ7-4(4) А IVт - Па	13	
А3	КЖ. И4	Стеновая панель ПСТ6.12.25-ТМа ПСТ3.12.25-ТМа	14	
А4	КЖ. И5	Опорная подушка ОПА-5а	15	
А4	КЖ. И6 сб	Стойка фахверка СФ1 сборочный чертёж	16	
А4	КЖ. И6	Стойка фахверка СФ1	16	
А4	КЖ. И7	Изделие соединительное МС-5	17	
А4	КЖ. И8	Насадка НС-1	17	
А4	КЖ. И9	Изделие закладное ЗД-1	18	
А4	КЖ. И10	Изделие закладное ЗД-3	18	
А4	КЖ. И11	Насадка НС-8	19	
А4	КЖ. И12	Изделие закладное ЗД-2	19	
А3	КЖ. И13	Подвеска МС-8; МС-9	20	
А4	КЖ. И14	Металлическая решетка МР1	21	

Привязан:

Инв. № подл. | Подпись и дата | Взам. инв. №

Типовой проект 801-2-87.13,87 Альбом IV

Содержание альбома

Формат	Обозначение	Наименование	Стр.	Примечание
А4	КЖ. И15	Щит Щ-3	21	
А3	КЖ. И16	Щит Щ-1	22	
А3	КЖ. И17	Щит Щ-2; Щ-4	23	
А3	КЖ. И18	Щ 01	24	
А3	КЖ. И19	Панель длиной 1,2м, высотой 1,2м простеночная ПСТ12.12.25-ТМ Сборочный чертеж	25	
А4	КЖ. И20	Каркас пространственный КП-1	26	
А4	КЖ. И21	Сетка С-1. Сборочный чертеж	26	
А4	КЖ. И22	Каркас плоский КР-1 Сборочный чертеж	27	
А4	КЖ. И23	Петля монтажная М10-2	27	
А4	КЖ. И24	Связь гибкая К-1	28	
А3	КЖ. И 25	Панель длиной 0,6м, высотой 1,2м простеночная ПСТ 0,6.12.25-ТМ Сборочный чертеж	29	
А4	КЖ. И26	Каркас пространственный КП-2 Сборочный чертеж	30	
А4	КЖ. И27	Сетка С-2 Сборочный чертеж	30	
А4	КЖ. И28	Каркас плоский Сборочный чертеж	31	
А4	КМ. И1 сб	Балка металлическая (Б-1; Б-1а; Б-2) Сборочный чертеж	32	
А4	КМ. И1	Балка металлическая Б-1; Б-1а; Б-2	32	
А3	КМ. И2	Стойка С1	33	
А4	КМ. И3 сб	Калитка (К-1; К-2; К-3) Сборочный чертеж	34	
А4	КМ. И3	Калитка К-1; К-2; К-3	34	
А4	КМ. И4	Рама РМ-1	35	
А4	КМ. И5 сб	Рама РМ-2; РМ-3	36	
А4	КМ. И5	Рама РМ-2; РМ-3	36	
А4	КМ. И6	Стойка СМ-1	35	
А4	КМ. И7 сб	Панель ограждения (ОГ-1; ОГ-2; ОГ-3) Сборочный чертеж	37	
А4	КМ. И7	Панель ограждения (ОГ-1; ОГ-2; ОГ-3)	37	
А3	ТХ. И1	Воронка	38	
А3	ОВН 1	Конструкция изоляций трубопровода ф20 ÷ 40	39	
А3	ОВН 2	Общий вид полиэтиленового воздуховода и узлы	40	
А3	ОВН 2	Узлы крепления воздуховода из полиэтиленовой плёнки ф315 (окончание)	41	

Привязан:

Инв.№ подл. | Подпись и дата | Взам. инв.№

Содержание альбома

Формат	Обозначение	Наименование	Стр.	Примечание
А3	ОВН 2	Детали воздуховода из полиэтиленовой пленки (начало)	42	
А3	ОВН 2	Детали воздуховода из полиэтиленобой пленки (окончание)	43	
А4	ВК.И 1	Поилка	44	
А4	ВК.И 2	Поилка	44	
А4	ВК.И3	Бак для воды	45	
А4	ВК.И4	Бак для воды	45	
А4	ВК.И5	Поилка Сборочный чертеж	46	
А4	ВК.И6	Поилка	46	

Т.П. 801-2-57.13.89

Привязан:

Типовой проект 801-2-87.13.87 Альбом IV

Технические условия

Настоящие технические условия распространяются на арматурные закладные и металлические изделия, предназначенные для применения в Коровнике на 200 коров с автоматической привязью.
(Типовой проект
В районе с температурой наружного воздуха $t^{н} = -30°$, зона влажности нормальная (СНиП II-3-79*).

Типовые перемычки с дополнительными закладными деталями выполнять по техническим условиям серии 1.038.1-1. вып.-12 и чертежам данного альбома. Полурамы выполнить по Т.У. серии 1.822.1-2/82, плиты по Т.У. серии 1.8651-4/84. в. 1.2. Стеновые панели по Т.У. серии 1.832.1-8 в.0.1. и чертежам данного альбома

1. Технические требования.

1.1 Основные параметры и размеры

1.1.1. Отклонения от проектного положения закладных деталей не должны превышать по смещению
в плоскости изделия 8÷10 мм
из плоскости изделия 2÷3 мм

1.1.2. Арматурные изделия должны отвечать требованиям ГОСТ 1[illegible]2-75 „Арматурные изделия и закладные детали сварн[illegible] для железобетонных конструкций. Технические требова[illegible] и методы испытаний".

1.1.3. Сетки дол[illegible]ы изготовляться при помощи контактной сварки. При этом сварке подлежат все пересечения стержней.

1.1.4. Размеры сеток даны по осям и торцам стержней.

1.1.5. Сварку производить в соответствии с ГОСТ 19292-73. Соединения сварных элементов закладных деталей сборных железобетонных конструкций" и с „Указаниями по сварке арматурных и закладных деталей железобетонных конструкций" СН 393-78.

1.1.6 Сварку металлических изделий выполнять электродами Э 42 по ГОСТ 9467-75.

1.2. Характеристики и требования к материалам и изготовлению конструкций

1.2.1. Для изготовления арматурных изделий применяется арматура класса А III по ГОСТ 5781-82* и Вр I по ГОСТ 6727-80.

1.2.2. Материалы, применяемые для изготовления изделий, должны удовлетворять требованиям действующих государственных стандартов и обеспечивать получение заданных свойств.

1.2.3. Изготовление элементов должно осуществляться в соответствии со СНиП III-16-79, ГОСТ 13015-75*.

1.3. Антикоррозийная защита закладных металлических элементов

1.3.1. Поверхности всех закладных и металлических изделий предварительно должны быть очищены от грязи, ржавчины, окалины и масел степень очистки третья по ГОСТ 9025-74.

1.3.2 Все поверхности закладных и металлических изделий перед отправкой с завода изготовителя должны быть огрунтованы слоем грунтовки ПФ-020 по ГОСТ 18186-72

				Привязан	
				т.п. 801-2-87.13.87	Т.У.
Нач.отд.	Сыркин			Технические условия	Стадия: Р; Лист: 1; Лист:
Гл.спец.	Кокрев				
Г.и.п.	Сыркин				
Рук.гр.	Лесковская				
Исполн.	Золина				
Н.контр.	Кокрев				

ГОСАГРОПРОМ РСФСР
РОСПРОЕКТАГРОПРОМПРОЕКТ

Инв.№ подл. | Подпись и дата | Взам.инв.№

Типовой проект 801-2-87.13.87 Альбом IV

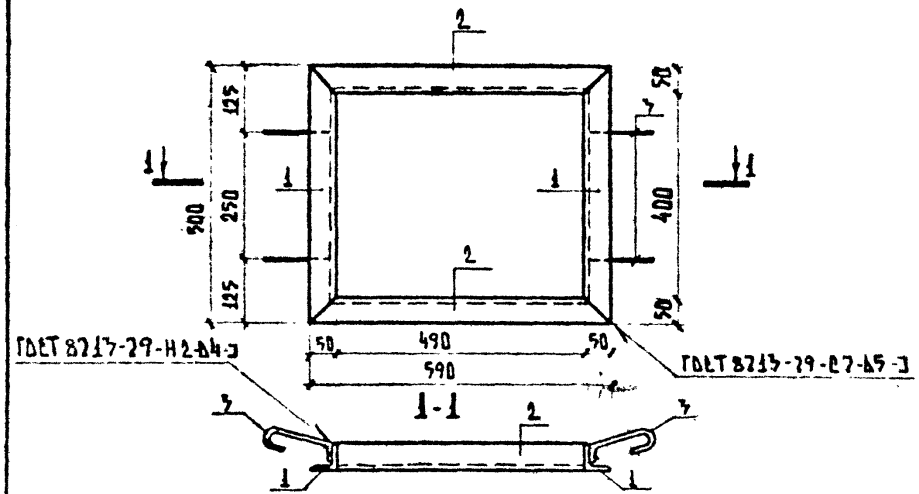

Формат	Зона	Поз.	Обозначение	Наименование	Кол.	Примечание
				Документация		
				Технические условия		
				Детали		
				Уголок Б50×50×5 ГОСТ 8509-72* / Ст.3 ГОСТ 535-79*		
		1	АР.И.1.1	ℓ = 500	2	1,89 кг
		2	АР.И.1.2	ℓ = 590	2	2,22 кг
		3	АР.И.1.3	Ф6А-I ГОСТ 5781-82* ℓ = 260	4	0,06 кг

Привязан

Инв. №

Взам. инв. №

Подпись и дата

Инв. № подл.

Нач. отд.	Сыркин	
Гл. спец.	Кокрев	
ГИП	Сыркин	
Рук. гр.	Лесковская	
Исполн.	Волкова	
Н. контр.	Кокрев	

т.п. 801-2-87.13.87 АР.И.1

Рамка металлическая РМ-1

Стадия	Масса	Масштаб
Р	8,46 кг	1:10

Лист | Листов 1

Госагропром РСФСР Волговятагропромпроект

Типовой проект 801-2-87.13.87 Альбом IV

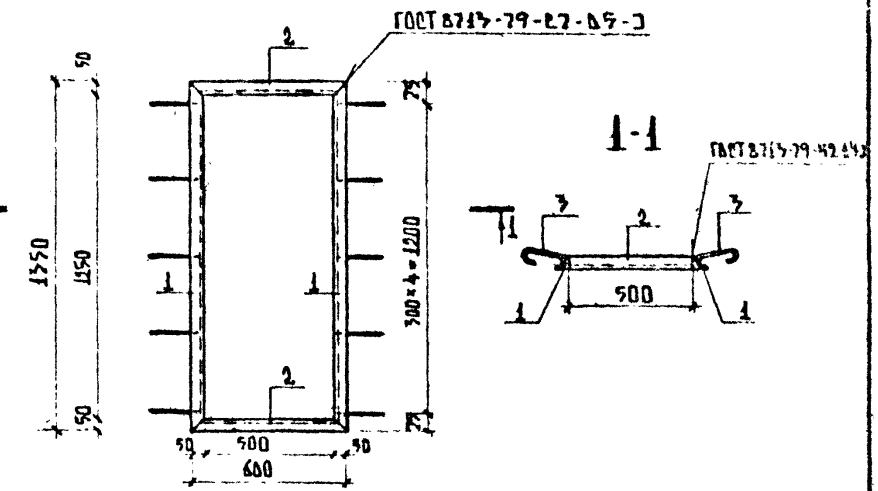

Формат	Зона	Поз.	Обозначение	Наименование	Кол.	Примечание
				Документация		
				Технические условия		
				Детали		
				Уголок Б-50×50×5 ГОСТ 8509-72* / Ст.3 ГОСТ 535-79*		
		1	АР.И.2.1	ℓ = 1350	2	5,09 кг
		2	АР.И.2.2	ℓ = 600	2	2,26 кг
		3	АР.И.2.3	Ф6А-I ГОСТ 5781-82* ℓ = 260	10	0,06 кг

Привязан

Инв. №

Взам. инв. №

Подпись и дата

Инв. № подл.

Нач. отд.	Сыркин	
Гл. спец.	Кокрев	
ГИП	Сыркин	
Рук. гр.	Лесковская	
Исполн.	Волкова	
Н. контр.	Кокрев	

т.п. 801-2-87.13.87 АР.И.2

Рамка металлическая РМ-2

Стадия	Масса	Масштаб
Р	15,3 кг	1:20

Лист | Листов 1

Госагропром РСФСР Волговятагропромпроект

Альбом IV

Типовой проект 801-2-87.13.87

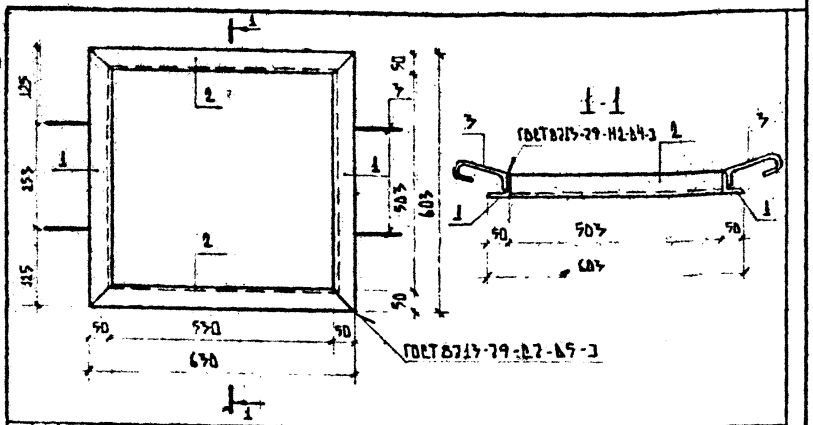

Формат	Зона	Поз.	Обозначение	Наименование	Кол.	Примечание
				Документация		
				Технические условия		
				Детали		
				Уголок Б 50×50×5 ГОСТ 8509-72* / Ст.3 ГОСТ 535-79*		
		1	АР.И.3.1	ℓ=603	2	2,27 кг
		2	АР.И.3.2	ℓ=630	2	2,38 кг
		3	АР.И.3.3	Ф6А-I ГОСТ 5781-82* ℓ=260	4	0.06 кг

Привязан

Инв. N

Взам. инв. N

Инв. N

т.п. 801-2-87.13.87 АР.И.3

Рамка металлическая РМ-3

Стадия	Масса	Масштаб
Р	9,54 кг	1:10

Лист | Листов 1

Госагропром РСФСР Волговятагропромпроект

Н. контр. Кокрев

Альбом IV

Типовой проект 801-2-87.13.87

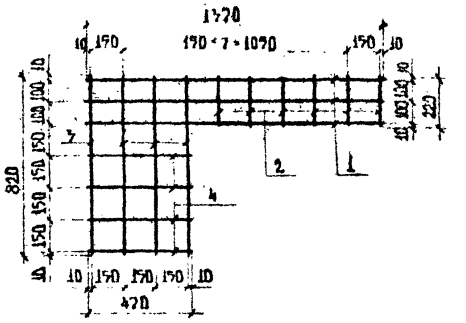

Формат	Зона	Поз.	Обозначение	Наименование	Кол.	Примечание
				Документация		
				Технические условия		
				Детали		
		1	АР.И.4.1	Ф5В-I ГОСТ 6727-80 ℓ=1370	3	0,21 кг
		2	АР.И.4.2	то же ℓ=220	6	0,0[illegible]
		3	АР.И.4.3	" ℓ=820	4	0,[illegible]
		4	АР.И.4.4	" ℓ=470	4	0,0[illegible]

Привязан

Инв. N

Взам. инв. N

Подпись и дата

Инв. N подл.

т.п. 801-2-87.13.87 АР.И.4

Нач. отд. Сыркин

Гл. спец. Кокрев

ГИП Сыркин

Рук. гр. Лесковская

Исполн. Волкова

Н. контр. Кокрев

Сетка С-1

Стадия	Масса	Масштаб
Р	1,61 кг	1:20

Лист | Листов

Госагропром РСФСР Волговятагропромпроект

Альбом IV

Типовой проект 801-2-87.13.87

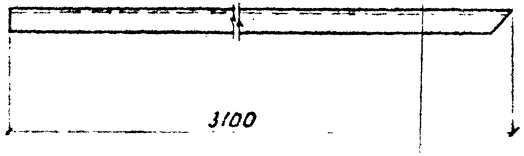

Привязан:

Инв. №

Нач. отд.	Сыркин		
Гл. спец.	Кокрев		
Гип.	Сыркин		
Рук. гр.	Лесковская		
Исполн.	Золина		
Н. контр.	Кокрев		

т.п. 801-2-87.13.87 АР.И. 5

Изделие закладное МД 2

Стадия	Масса	Масштаб
Р	10,4 кг	1:10

Уголок Б-45×45×5 ГОСТ 8509-72* / Ст 3 ГОСТ 535-79*

Госагропром РСФСР Волгобалтагропромпроект

Инв. № подл. | Подпись и дата | Взам. инв. №

Альбом IV

Типовой проект 801-2-87.13.87

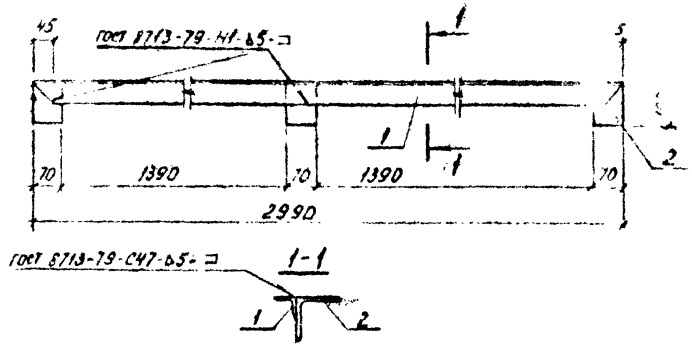

Формат	Зона	Поз.	Обозначение	Наименование	Кол.	Примечание
				Документация		
А3			Т.У.	Технические условия		
				Детали		
Б.Ч.		1	АР.И. 6.1	Уголок Б-45×45×5 ГОСТ 8509-72* / Ст 3 ГОСТ 535-79*		
				ℓ = 2990	1	10,1 кг
Б.Ч.		2	АР.И. 6.2	Уголок Б-100×100×8 ГОСТ 8509-72* / Ст 3 ГОСТ 535-79*		
				ℓ = 70	3	0,85 кг

Привязан:

Инв. №

Нач. отд.	Сыркин		
Гл. спец.	Кокрев		
Гип.	Сыркин		
Рук. гр.	Лесковская		
Исполн.	Золина		
Н. контр.	Кокрев		

т.п. 801-2-87.13.87 АР.И. 6

Изделие закладное МД 1

Стадия	Масса	Масштаб
Р	12,6 кг	1

Госагропром РСФСР Волгобалтагропромпроект

Инв. № подл. | Подпись и дата | Взам. инв. №

Типовой проект 801-2-17.13.87 Альбом IV

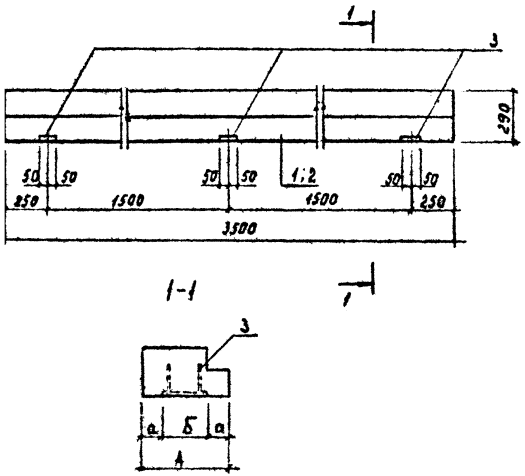

Обозначение	Марка	А	а	б	Масса кг
АРМ	7ПГ35-23а	510	125	260	1135
АР.М -01	5ПГ35-17а	360	60	260	805

Формат	Зона	Поз	Обозначение	Наименование	Кол на испол. АР М -	Кол на испол. АР М - 01	Примечание
				Документация			
			1.038.1-1 Вып. 12	Перемычки железобетонные для зданий с кирпичными стенами			
				Сборочные единицы			
		1	1.038.1-1 Вып. 12	Перемычка 7ПГ35-23	1		
		2	То же	То же 5ПГ35-17		1	
				Детали			
		3	1.038.1-1 Вып. 12	Изделие закладное М2	3	3	2,0 кг
				Шифры	7ПГ35-23а	5ПГ35-17а	

Ведомость расхода стали на дополнительные закладные изделия, кг

Марка элемента	Изделия закладные						Общий расход
	Арматура класса -			Прокат марки			
	А III		Итого	ВСт3кп2-1		Итого	
	ГОСТ 5781-82			ГОСТ 103-76*			
	ф 10			- 8×180			
7ПГ35-23а; 5ПГ35-17а	0,9		0,9	5,1		5,1	6,0

Нач. отд.	Сурсин		т.п. 3.038.1-1 в.13.87	АР М 7	
Гл. спец.	Сурсин		Перемычка 7ПГ35-23а, 5ПГ35-17а		
Гл. инж.	Дроздова				
Н. контр.	Ларина				
Инв. № подл.	Подпись и дата	Взам. инв. №			

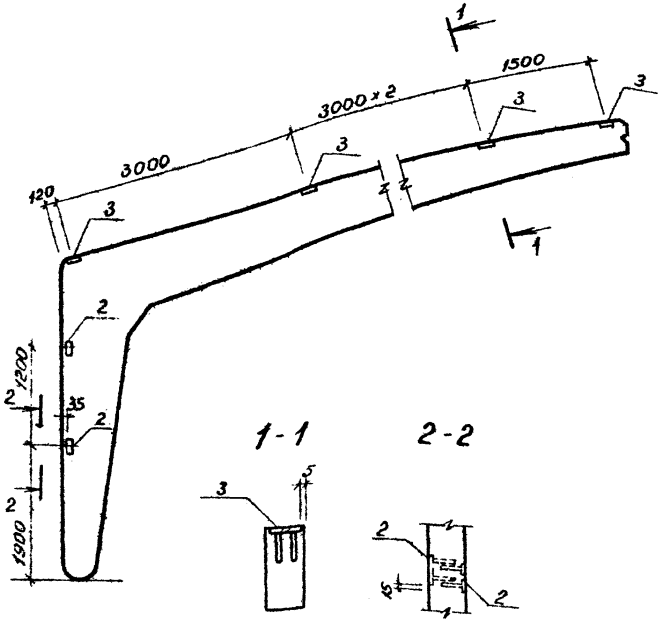

Формат	Зона	Поз.	Обозначение	Наименование	Количество на исполнение КЖИ: -	01	02	03	Примечание
				Документация					
			1.822.1-2/82. В 1	Железобетонные рамы для однопролетных сельскохозяйственных зданий					
				Сборочные единицы					
А4		1	1.822.1-2/82 В.1	Полурама РПС 21-4,6	1		1		
А4		1	1.822.1-2/82 В.1	Полурама РПС 18-4,6		1		1	
				Детали					
А4		2	1.822.1-2/82.2-080	Изделие закладн. М-4	4	4	—	—	
А4		3	1.822.1-2/82.2-080	То же М-5	5	4	5	4	

Марка	РПС 21-4,6 Па	РПС 18-4,6 Па	РПС 21-4,6 Пб	РПС 18-4,6 Пб

Ведомость расхода стали на дополнительные закладные изделия кг.

Марка элемента	Изделия закладные: Арматура класса A-I ГОСТ 5781-82 Ø8	Итого	Прокат марки Вст3кп2 ГОСТ 103-76 -6×80	6×170	Итого	Общий расход
РПС 21-4,6-Па	1,68	1,68	1,6	7,0	8,6	10,28
РПС 18-4,6-Па	1,44	1,44	1,6	5,6	7,2	8,64
РПС 21-4,6 Л-б	1,2	1,2	—	7,0	7,0	8,20
РПС 18-4,6 Л-б	0,96	0,96	—	5,6	5,6	6,56

Обозначение	Марка	Масса кг
КЖ.И.1	РПС21-4,6-Па.	3400
КЖ.И.1-01	РПС18-4,6-Па	3100
КЖ.И.1-02	РПС21-4,6-Пб	3400
КЖ.И.1-03	РПС18-4,6-Пб	3100

Привязан

Инв.№

Нач.отд.	Сыркин	
Гл.спец.	Кокрев	
ГИП	Сыркин	
Рук.гр.	Лосковская	
Ист.	Зонина	
Н.контр.	Кокрев	

т.п. 801-2-87.13.87 КЖИ 1

Полурама РПС 21-4,6-Па, РПС 18-4,6-Па; РПС 21-4,6Б, РПС 18-4,6-Пб

Стадия	Масса	Масштаб
Р	Сталь	1:50
Лист	Листов	

Гипростроммонтажиндустрия

Копировал Киовина Формат А3

Типовой проект 801-2-87.13.87 Альбом IV

Формат	Зона	Поз	Обозначение	Наименование	Кол-во на элемент –	01	02		Примечание
				Документация					
			1.832.1-2 Б 0-1	Колонны железобетонные для сельскохозяйственных производственных зданий					
				Сборочные единицы					
А3		1		Колонна 1К57.3-2П	шт. 1	1			
А3		2		То же 1К57.3 3П			1		
				Детали					
А4		3	1.400-6/76 лист 54	Изделие закладное МН13	4	4	4		17 кг
А4		4	То же лист 25	То же МО-22	1	1			8,4 кг

Шифр	1К57.3-2Па	1К57.3 2П.5	1К57.3 3Па

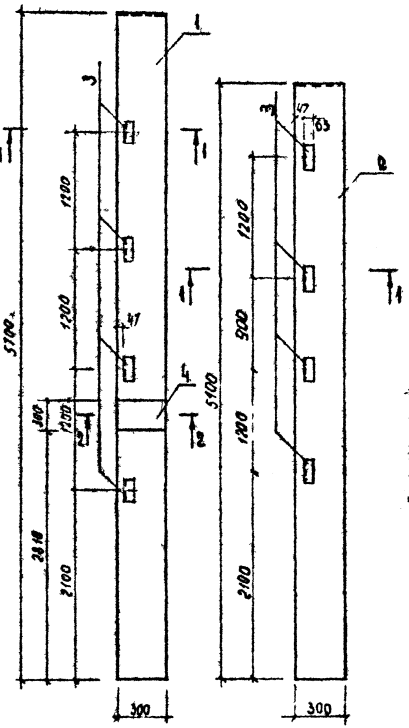

Ведомость расхода стали на дополнительные закладные изделия кг

Марка элемента	Изделия закладные: Арматура класса A III, ГОСТ 5781-82, Ø12	Итого	Прокат марки Вст3кп 2-1: ГОСТ 8509-72 ∠63×5	ГОСТ 82-70* -300×10	ГОСТ 103-76* 50×8	Итого	Общий расход
1К57.3-2Па.б	1.8	1.8	6.0	6.8	0.6	13.4	15.2
1К51.3-3.1Па	0.8	0.8	6.0			6.0	6.8

1. Колонна 1КП57.3-2П.б отличается от колонны 1К57.3-2Па зеркальным расположением дополнительных закладных деталей.

Привязан

Инв. №

Нач.отд	Сыркин		
Гл.спец.	Кокрев		
ГИП	Сыркин		
Рук.гр.	Пятковская		
Исполн.	Золина		
Н.контр.	Кокрев		

Типовой проект 801-2-87.13.87 КЖИ 2

Колонна 1К57.3-2Па,б 1К51.3-3.1Па,б

Стадия	Масса	Масштаб
Р	см тобл	1:50
Лист	Листов	

Госагропром РСФСР Болховагропроект

Копировал

Формат А3

Типовой проект 801 2 87 13 87 Альбом IV

Формат	Зона	Поз	Обозначение	Наименование	Количество на исполнение КЖИ: –	01	02	03	04	05	06	07		Примечание
				Документация										
			1.865.1-4/84 в.1,3	Железобетонные плиты покрытий сельскохозяйственных производственных зданий										
				Сборочные единицы										
А		1	1.865.1-4/84 в.вып 1	Плита 1ПГ-2(3)АIVт-П	1	1								
			То же вып. 3	То же 2ПГ-3(4)АIVт-П			1							
			" вып. 1	" 1ПВ10-3(4)АIVт-П				1						
			" "	" 1ПВ7-3(4)АIVт-П					1					
			" "	" 1ПВ4-3(4)АIVт-П						1	1			
			" вып. 3	" 2ПВ7-4(4)АIVт П								1		
				Детали										
А4		2	1.865.1-4/84 вып 2, 4	Изделие закладное М-11	–	2	2	–	2	2	2	2		0.88кг (0.8кг)
А4		3	" вып. 2	Изделие закладное М-13	3	3	-	3	3	3	3	3		0.27 кг
				Шифр	1ПГ-2(3)АIVтПа	1ПГ-3(3)АIVт-Па	2ПГ-3(4)АIVт-Па	1ПВ10-3(4)АIVт-Па	1ПВ7-3(4)АIVт-Па	1ПВ4-3(4)АIVт-Па	1ПВ4-3(4)АIVт-Па	2ПВ7-4(4)АIVт-Па		

1. Вес закладного изделия М11 в скобках дан для плит 2ПГ3(4)АIVтПа и 2ПВ7-4(4)АIVт-Па

Прибязан:

Инв. №

Нач отд	Сыркин	
Гл спец	Кокрев	
ГИП	Сыркин	
Рук. гр	Лесковская	
Исполн	Золина	
Н контр.	Кокрев	

Т.П. 801-2-87.13.87 КЖ.И 3

Плита покрытия. 1ПГ 2(3)АIVт-Па, 1ПГ 3(3)АIVт Па, 2ПГ-3(4)АIVт-Па, 1ПВ10 3(4)АIVт-Па, 1ПВ7 3(4)АIVт-Па, 1ПВ4 3(4)АIVт-Па, 1ПВ4 3(4)АIVт-Па, 2ПВ7-4(4)АIVт Па

Стадия	Лист	Листов
Р	1	3

Госагропром РСФСР
Волгобятагропромпроект

Альбом IV

Типовой проект 801-2-87.13.87

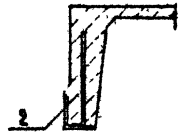

Марка элемента	Изделия закладные								Всего кг	Примечание
	Арматура класса А III			Прокат марки Вст 3 КП 2						
	ГОСТ 5781-82			ГОСТ 8509 72*		ГОСТ 103 76*				
	ф8	ф10		L 70×6	L 63×6	-6×60	-8×18			
1ПГ-2(3)АIVт-Па		0.6				0.21			0.81	
1ПГ-3 АIVт ПБ		1.0		1.2		0.21	0.16		2.57	
2ПГ 3(4)АIVт Па	0.32				1.2		0.08		1.6	
2ПВ7 4 АIVт Па	0.32				1.2		0.08		1.6	
1ПВ10 3(4)АIVт-Па		0.6				0.21			0.81	
1ПВ7 3(4)АIVт-Па		1.0		1.2		0.21	0.16		2.57	
1ПВ4-3(4)АIVт-Па		1.0		1.2		0.21	0.16		2.57	
1ПВ4-3(4)АIVт-ПБ		1.0		1.2		0.21	0.16		2.57	

Прибязан:

Инв. №

Т.п. 801-2-87.13.87

Лист 2

Инв. № подл. | Подпись и дата | Взам. инв. №

Альбом IV

Типовой проект

Рис. 1

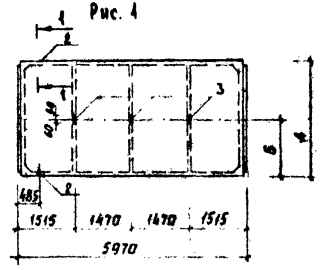

Рис. 2

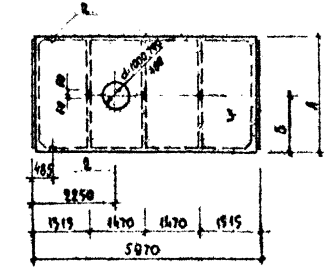

Рис. 3

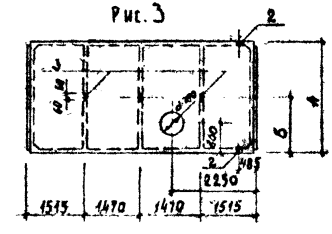

Обозначение	Марка	Рис	А	Б	Масса т
КЖИ	1ПГ-2(3)АIVт-Па	1	2980	1490	2.25
-01	1ПГ-3(3)АIVт-ПБ	1	2980	1490	2.25
-02	2ПГ-3(4)АIVт-Па	1	1490	-	1.23
-03	2ПВ7-4(4)АIVт-Па	2	1490	-	1.53
-04	1ПВ10-3(4)АIVт-Па	2	2980	1490	2.80
-05	1ПВ7-3(4)АIVт-Па	2	2980	1490	2.85
-06	1ПВ4-3(4)АIVт-Па	2	2980	1490	2.90
-07	1ПВ4-3(4)АIVт-ПБ	3	2980	1490	2.90

Прибязан:

Инв. №

Взам. инв. №

Подпись и дата

Инв. № подл.

Начатд	Сыркин	
Гл.спец	Кокрев	
ГИП	Сыркин	
Рук гр.	Лесковская	
Исполн	Золино	
Н.контр.	Кокрев	

Т.П. 801-2-87.13.87 КЖИ.И.3 сб

Плита покрытия.
1ПГ 2(3)АIVт-П; 1ПГ 3(3)АIVт-ПБ
2ПГ 3(4)АIVт Па, 1ПВ10 3(4)АIVт Па,
1ПВ7 3(4)АIVт Па, 1ПВ4 3(4)АIVт Па,
1ПВ4 3(4)АIVт-ПБ, 2ПВ7 4(4)АIVт Па

Стадия	Масса	Масштаб
Р	см тоFл	

Лист 3 Листов

Госагропром РСФСР
Волгобятагропромпроект

Копировал

Формат А3

Альбом IV

Типовой проект 801-2-87.13.87

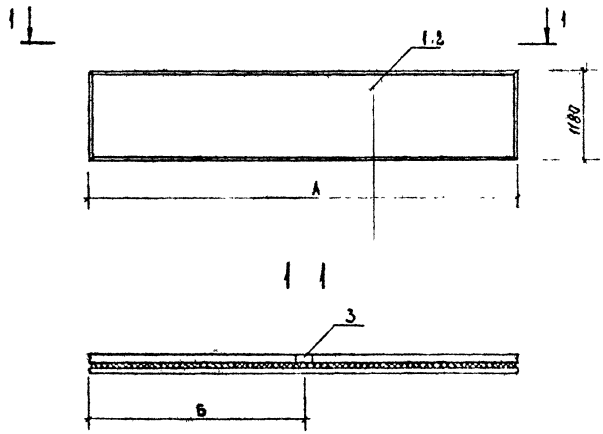

Обозначение	А	Б
КЖИ	5980	2990
– 01	3980	1990

Формат	Зона	Поз	Обозначение	Наименование	к-во на испол. –	к-во на испол. 01		Примечание
				Документация				
			1.832.1-8 б.0;1	Трехслойные железобетонные стеновые панели на гиб. связях с эффективным утеплителем для с/х зданий				
				Сборочные единицы				
		1	1.832.1-8 б.0;1	Стеновая панель ПСТ6.12.25тма	1			2900 кг
		2	То же	То же ПСТ3.12.25тма	–	1		1400 кг
				Детали				
А4		3	1.400-6/76	Изделие закладное М8-10	1	1		1,1 кг
				Шифр	ПСТ6.12.25тма	ПСТ3.12.25тма		

Ведомость расхода стали на дополнительные закладные изделия кг

Марка элемента	Изделия закладные: Арматура класса А III ГОСТ 5781-82 ф10	Итого	Прокат марки Вст3кп2-1 ГОСТ 103-76* -8·100	Итого	Общий расход
ПСТ6.12.25-тма ПСТ3.12.25-тма	0,3	0,3	0,8	0,8	1,1

Нач.отд	Сыркин		
Гл.спец	Кокрев		
ГИП	Сыркин		
Рук.гр	Лесковская		
Исполн.	Залина		
Н.контр.	Кокрев		

Привязан:

Инв.№

Т.п 801-2-87.13.87 КЖИ Ч

Стеновая панель ПСТ6 12.25-тма, ПСТ3 12.25 тма

Стадия	Масса	Масштаб
Р	см табл	
Лист	Листов 1	

Госагропром РСФСР Волгоблагропроект

Инв.№ подл. | Подпись и дата | Взам. инв.№

Типовой проект 801-2-87.13.87 Альбом IV

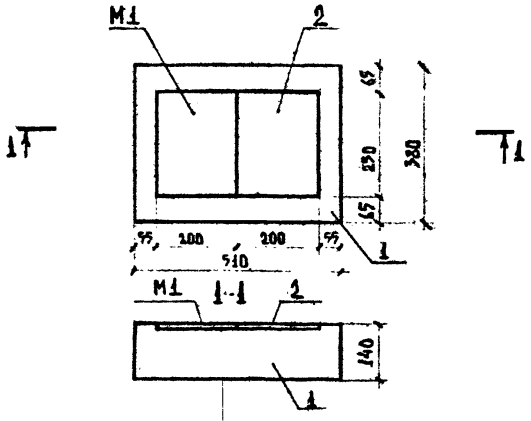

Формат	Зона	Поз.	Обозначение	Наименование	Кол.	Примечание
				Документация		
			1.869.1-1	Железобетонные опорные подушки		
				Сборочные единицы		
		1	1.869.1-1 200	Опорная подушка ОП 4-5	1	68.0 кг
				Детали		
		2	1.869.1-1 120	Дополнительное закладное изделие М1	1	3.4 кг

Привязан

Инв. №

т.п. 801-2-87.13.87 КЖ.И.5

Опорная подушка ОП 4-5а

Нач. отд.	Сыркин		
Гл. спец.	Кокрев		
ГИП	Сыркин		
Рук. гр.	Лесковская		
Исполн.	Волкова		
Н. контр.	Кокрев		

Стадия	Масса	Масштаб
Р	71.4 кг	1:10
Лист	Листов 1	

Госагропром РСФСР Волговятагропромпроект

Взам. инв. №

Подпись и дата

Инв. № подл.

Типовой проект 801-2-8.13.87 Альбом IV

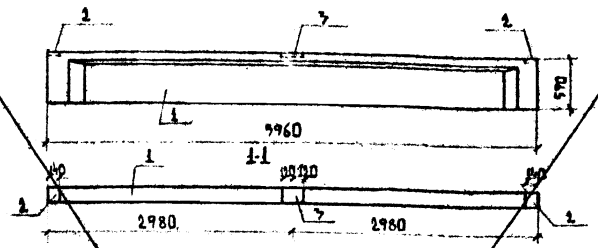

Формат	Зона	Поз.	Обозначение	Наименование	Кол.	Примечание
				Документация		
			1.462.1-10/80 вып. 1	Балки стропильные железобетонные для покрытий зданий с пролетами 6 и 9 м		
				Сборочные единицы		
		1	1.462.1-10/80 вып. 1	Балка 1БСТ6-7АIVт-п	1	
				Детали		
		2	1.462.1-10/80.2-100	Изделие закладное М5	2	1,4 кг
		3	1.462.1-10/80.2-110	Изделие закладное М6	1	2,1 кг

Ведомость расхода стали на дополнительные закладные изделия

Марка элемента	Изделия закладные: Арматура стали А III ГОСТ 5781-82* ФВ	Итого	Прокат марки Вст.3 КП2 ГОСТ 103-76* −6×140	−6×190	Итого	Всего кг
1БСТ6-7АIVт-п	0,48	0,48	2,56	1,86	4,42	4,90

Привязан

Инв. №

т.п. 801-2-8.13.87 КЖ.И.2

Балка 1БСТ6-7АIVт-п.1

Нач. отд.	Сыркин		
Гл. спец.	Кокрев		
ГИП	Сыркин		
Рук. гр.	Лесковская		
Исполн.	Волкова		
Н. контр.	Кокрев		

Стадия	Масса	Масштаб
Р	1150 кг	1:50
Лист	Листов 1	

Госагропром РСФСР Волговятагропромпроект

Взам. инв. №

Подпись и дата

Инв. № подл.

Альбом IV

Типовой проект 801-2-87.13.87

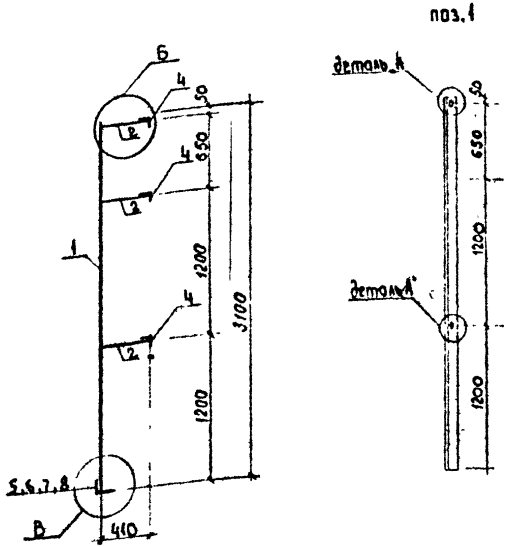

Узлы Б, В, деталь „А", нумерация позиций приняты по серии 1.800-4 листы 17, 18, 19

Привязан:

Инв №

Нач отд	Сыркин	
Гл спец	Кокрев	
ГИП	Сыркин	
Рук гр	Лесковская	
Исполн	Золина	
Н контр	Кокрев	

Т.П 801-2-87.13.87 КЖ И 6 СБ

Стойка фахверка СФ1 (Сборочный чертеж)

Стадия	Масса	Масштаб
Р	75,99 кг	

Лист 1 Листов 2

Госагропром РСФСР Волговятагропромпроект

Взам инв № | Подпись и дата | Инв № подл

Альбом IV

Типовой проект 801-2-87.13.87

Формат	Зона	Поз.	Обозначение	Наименование	Кол	Примечание
				Документация		
А3			Т.У.	Технические условия		
			Серия 1.800-4	Стальные изделия для крепления конструкций одноэтажных сельскохозяйственных зданий		
				Детали		
				Уголок Б63×63×6 ГОСТ 8509-72* / Ст.3 ГОСТ 535-79*		
		1	КЖ.И.6.1	ℓ=3100	2	17,75кг
				Швеллер 16 ГОСТ 8240-72* / Ст.3 ГОСТ 535-79*		
		2	КЖ.И.6.2	ℓ=390	2	5,53кг
				Уголок Б-63×63×6 ГОСТ 8509-72* / Ст.3 ГОСТ 535-79*		
		4	КЖ.И.6.3	ℓ=360	3	2,05кг
		5	КЖ.И.6.4	Полоса 200×10 ГОСТ 103-76* / Ст.3 ГОСТ 535-79* ℓ-240	2	3,77кг
		6	КЖ.И.6.5	Полоса 320×10 ГОСТ 103-76* / Ст.3 ГОСТ 535-79* ℓ=250	1	6,28кг
		7	КЖ.И.6.6	ℓ-190	1	4,77кг
		8	КЖ.И.6.7	Полоса 250×10 ГОСТ 103-76* / Ст.3 ГОСТ 535-79* ℓ-200	1	3,33кг

% на сварные швы - 0,8кг

Привязан:

Инв №

Нач отд	Сыркин	
Гл спец	Кокрев	
ГИП	Сыркин	
Рук гр	Лесковская	
Исполн	Золина	
Н контр	Кокрев	

Т.П. 801-2-87,13,87 КЖ.И 6

Стойка фахверка СФ1

Стадия	Лист	Листов
Р	2	

Госагропром РСФС Волговятагропромпр

Взам инв № | Подпись и дата | Инв № подл

Альбом IV

Типовой проект 801-2-87.13.87

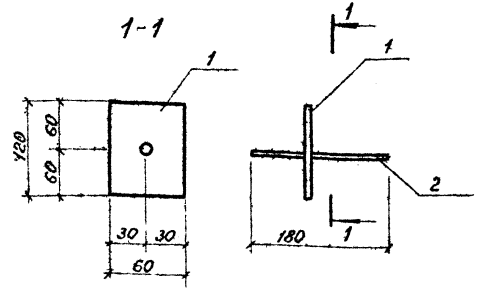

Формат	Зона	Поз.	Обозначение	Наименование	Кол.	Примечание
				Документация		
А3			Т.У.	Технические условия		
				Детали		
Б4		1	КЖ.И.7.1	Полоса $\frac{6\times60\ ГОСТ\ 103-76}{Ст.3\ ГОСТ\ 535-79^*}$		
				ℓ=120	1	0,56 кг
Б4		2	КЖ.И.7.2	Ф12А-I ГОСТ 5781-82 ℓ=180	1	0,16 кг

Привязан:

Инв. №

Взам. инв. №

Подпись и дата

Инв. № подл.

Нач.отд.	Сыркин	
Гл.спец.	Кокрев	
ГИП	Сыркин	
Рук.гр.	Лесковская	
Исп.	Золина	
Н.конт.	Кокрев	

т.п. 801-2-87.13.87 КЖ.И.7

Изделие соединительное МС-5

Стадия	Масса	Масштаб
Р	0,72 кг	1:20
Лист	Листов 1	

Госагропром РСФСР
Волгоградгропромпроект

Формат А4

Альбом IV

Типовой проект 801-2-87.13.87

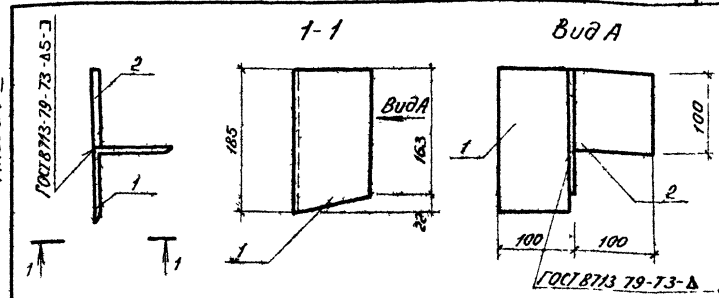

Формат	Зона	Поз.	Обозначение	Наименование	Кол.	Примечание
				Документация		
А3			Т.У.	Технические условия		
				Детали		
Б4		1	КЖ.И.8.1	Уголок $\frac{6\cdot100\times100\times7\ ГОСТ\ 8509-72}{Ст.3\ ГОСТ\ 535-79^*}$		
				ℓ=185	1	2,0 кг
Б4		2	КЖ.И.8.2	Полоса $\frac{8\times100\ ГОСТ\ 103-76}{Ст.3\ ГОСТ\ 535-79^*}$		
				ℓ=100	1	0,63 кг

Привязан:

Инв. №

Взам. инв. №

Подпись и дата

Инв. № подл.

Нач.отд.	Сыркин	
Гл.спец.	Кокрев	
ГИП	Сыркин	
Рук.гр.	Лесковская	
Испол.	Золина	
Н.конт.	Кокрев	

т.п. 801-2-87.13.87 КЖ.И.8

Насадка НС1

Стадия	Масса	Масштаб
Р	2,63 кг	1:20
Лист	Листов 1	

Госагропром РСФСР
Волгоградгропромпроект

Копировал Курвина Формат А4

Типовой проект 801-2-87.13.87 Альбом IV

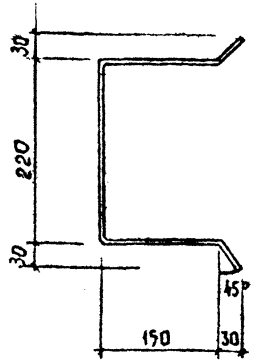

Привязан

Должность	Фамилия	Подпись	Дата
Инв. №			

Нач.отд	Сыркин		т.п.801-2-87.13.87		КН.И 9
Гл.спец	Кокорев		Изделие закладное ЗД-1	Стадия	Масса	Масштаб
ГИП	Сыркин			Р	3.01кг	1:50
Рук.гр.	Яковлева			Лист	Листов 1
Исполн.	Зорина		Полоса $\frac{10\times80\ ГОСТ\ 103-76^{*}}{Ст\ 3\ ГОСТ\ 535-79^{*}}$ $\ell=640$	Госагропромстрой Волгоблагропромпроект	
Н.контр.	Кокорев				

Инв. № подл. | Подпись и дата | Взам. инв. №

Формат А4

Типовой проект 801-2-87.13.87 Альбом IV

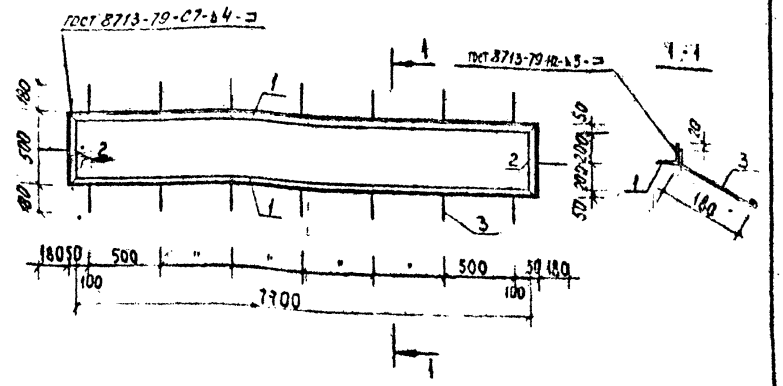

Формат	Зона	Поз.	Обозначение	Наименование	Кол.	Примечание
				Детали		
				Уголок $\frac{Б\ 50\cdot50\cdot4\ ГОСТ\ 8509-72^{*}}{Ст\ 3\ ГОСТ\ 535-79}$		
Бч		1	КН.И.10.1	$\ell=1800$	2	23,79кг
Бч		2	КН.И.10.2	$\ell=500$	2	1,585кг
Бч		3	КН.И.10.3	ф6АI; $\ell=250$ ГОСТ 5781-82	16	0,056кг

Привязан

Должность	Фамилия	Подпись	Дата
Инв. №			

Нач.отд	Сыркин		т.п.801-2-87.13.87		КН.И 10
Гл.спец	Кокорев		Изделие закладное ЗД-3	Стадия	Масса	Масштаб
ГИП	Сыркин			Р.П.	50,7кг	1:25
Рук.гр.	Яковлева			Лист	Листов 1
Исполн.	Зорина			Госагропромстрой РСФСР Росмоблагропромпроект	
Н.контр.	Кокорев				

Инв. № подл. | Подпись и дата | Взам. инв. №

Формат А4

Копировал

Типовой проект 801-2-87.13.87 Альбом IV

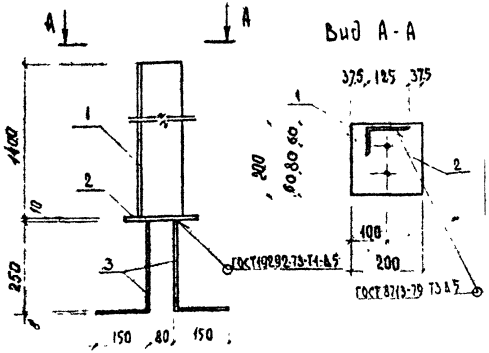

Формат	Зона	Поз	Обозначение	Наименование	Кол.	Примечание
				Документация		
А3			ТУ	Технические указания		
				Детали		
Бч		1	КЖ.И 11.1	Уголок 6125×80×10 ГОСТ 8510-72* Ст.3 ГОСТ 535-79* ℓ=1400	1	21.7 кг
Бч		2	КЖ.И. 11.2	Полоса 10×200 ГОСТ 103-76* Ст.3 ГОСТ 535-79* ℓ=200	1	3.14 кг
Бч		3	КЖ.И. 11.3	ФВАI ГОСТ 5781-82* ℓ=400	2	0.16 кг
				1% на сварные швы	-	0.2 кг

Привязан:

Инв.№

Взам.инв.№ | Подпись и дата | Инв.№подл.

Нач.отд	Сыркин	
Гл.спец	Кокрев	
ГИП	Сыркин	
Рук.гр.	Лескобская	
Исполн	Золина	
Н.контр.	Кокрев	

Т.П. 801-2-87.13.87 КЖ.И. 11

Насадка НС-8

Стадия	Масса	Масштаб
Р	25.36кг	
Лист	Листов 1	

Госагропром РСФСР Волгобятагропромпроект

Типовой проект 801-2-87.13.87 Альбом IV

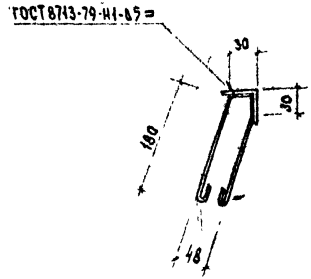

Формат	Зона	Поз	Обозначение	Наименование	Кол	Примечание
				Детали		
Бч		1	КЖ.И. 12.1	Уголок 650×50×4 ГОСТ 8509-72* Ст3 ГОСТ 535-79		
				ℓ = 1000	1	3.05 кг
Бч			КЖ.И. 12.2	ФБАI-580 ГОСТ 5781-82 шаг 200	5	0.11 кг

Привязан:

Инв.№

Взам.инв.№ | Подпись и дата | Инв.№подл.

Нач.отд	Сыркин	
Гл.спец	Кокрев	
ГИП	Сыркин	
Рук.гр	Лескобская	
Исполн	Золина	
Н.контр	Кокрев	

Т.П. 801-2-87.13.87 КЖ.И 12

Изделие закладное ЗД-2

Стадия	Масса	Масштаб
Р	3.6кг	1:50
Лист	Листов 1	

Госагропром РСФСР Волгобятагропромпроект

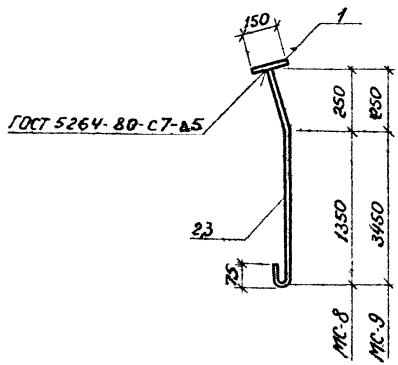

Формат	Зона	Поз.	Обозначение	Наименование	К-во на исп. КЖ.У. —	К-во на исп. КЖ.У. 01	Примечание
				Документация			
А3			Т.У	Технические условия			
				Детали			
			КЖ.У.13.1	Полоса Б-10×150 ГОСТ 103-76 Ст.3кп2 ГОСТ 535-79*			
Бч		1		С-150	1	1	1.77кг
Бч		2	КЖ.У.13.2	Ф12А-I; С=1700 ГОСТ 5781-82*	1	-	1.51кг
Бч		3	КЖ.У.13.3	Ф12А-I; С=3800 ГОСТ 5781-82*	-	1	3.37кг
					-	-	
				Марка	МС-8	МС-9	

Привязан	Начотд	Сыркин	
	Гл.спец.	Кокрев	
	ГИП	Сыркин	
	Рук.гр.	Лесковский	
	Исп.	Золина	
Инв.№	Н.контр.	Кокрев	

т.п. 801-2-87.13.87 КЖ.У.13

Подвеска МС-8, МС-9

Стадия	Масса	Масштаб
Р.П.	328кг 5.41кг	1:20
Лист	Листов	

Госстроем РСФСР Волгопетрохимпроект

Копировал Курвина Формат А3

Альбом IV

Типовой проект 801-2-87.13.87

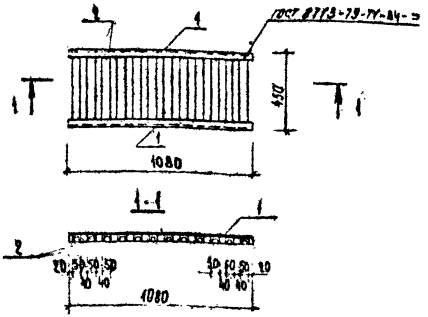

Формат	Зона	Поз.	Обозначение	Наименование	Кол.	Примечание
				Детали		
4		1	КЖ.И. 14.1	Уголок $\frac{Б\text{-}50\times4\ ГОСТ\ 8509\text{-}72^{*}}{Ст3\ ГОСТ\ 535\text{-}79}$ $l=1080$	2	3,3 кг
5,4		2	КЖ.И. 14.2	Швеллер $\frac{5\ ГОСТ\ 8240\text{-}72}{Ст3\ \text{-}ГОСТ\ 535\text{-}79}$		
				$l=440$	12	2,1 кг

Привязан

Должность	Фамилия	Подпись	Дата
Инв. №			

Взам. инв. №

Подпись и дата

Инв. № подл.

Нач. отд.	Сыркин	
Гл. спец.	Кокрев	
Гип	Сыркин	
Рук. гр.	Лесковская	
Исполн.	Залина	
Н. контр.	Кокрев	

т.п. 801-2-87.13.87 КЖ.И 14

Металлическая решетка МР 1

Стадия	Масса	Масштаб
Р	31,8 кг	1:20

Лист | Листов 1

Госагропром РСФСР
Волгоблагропромпроект

Формат А4

Альбом IV

Типовой проект 801-2-87.13.87

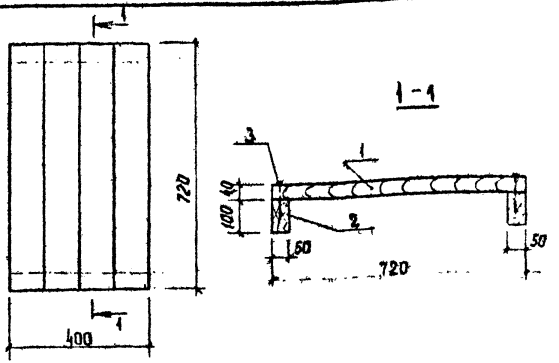

Формат	Зона	Поз.	Обозначение	Наименование	Кол.	Примечание
				Детали		
				Доска, сосна, сорт 3 брусок ГОСТ 8486-86*		
6,4		1	КЖ.И. 15.1	40×100 $l=720$	4	0,0028 м³
6,4		2	КЖ.И. 15.2	50×100 $l=400$	2	0,002 м³
				Стандартные изделия		
6,4		3	КЖ.И. 15.3	Гвозди Н3-80 ГОСТ 4028-63*	—	0,07 кг

Привязан

Должность	Фамилия	Подпись	Дата
Инв. №			

Взам. инв. №

Подпись и дата

Инв. № подл.

Нач. отд.	Сыркин	
Гл. спец.	Кокрев	
Гип	Сыркин	
Рук. гр.	Лесковская	
Исполн.	Залина	
Н. контр.	Кокрев	

т.п. 801-2-87.13.87 КЖ.И. 15

Щит Щ-3

Стадия	Масса	Масштаб
Р		1:10

Лист | Листов 1

Госагропром РСФСР
Волгоблагропромпроект

Копировал

Формат А4

Типовой проект 801-2-87.13.87 Альбом IV

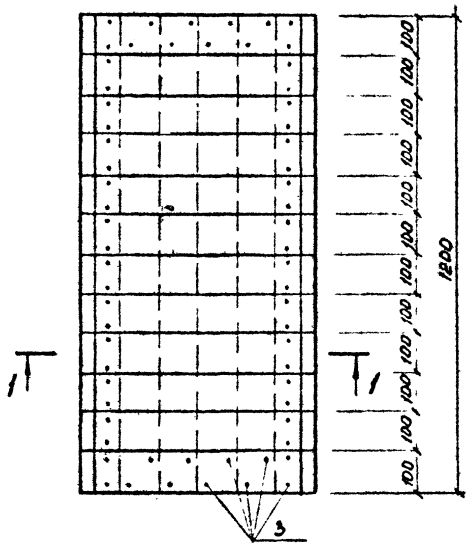

1-1

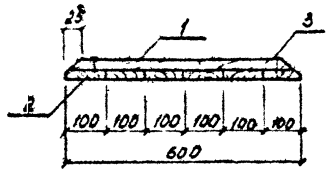

Формат	Зона	Поз.	Обозначение	Наименование	Кол.	Примечание
				Детали		
				Доска, сосна, сорт 3 брусок ГОСТ 8486-66**		
Б.Ч.		1	КЖ.И.16.1	25×100 ℓ=600	12	0,0015 м³
Б.Ч.		2	КЖ.И.16.2	15×100 ℓ=1200	6	0,0018 м³
				Стандартные изделия		
Б.Ч.		3	КЖ.И.16.3	Гвозди К3-70 ГОСТ 4028-63*	-	0,4 кг

Привязан:				т.п. 801-2-87.13.87			КЖ И-16
				Нач.отд.	Быкин		Щит Щ-1
				Гл.спец.	Колеев		
				Гип	Быкин		
				Рук.гр.	Лесковская		
Должность	Фамилия	Подпись	Дата	Исполн.	Золина		
Инв.№				Н.контр.	Колеев		

Стадия	Лист	Масштаб
Р	—	1:10

Госагропром РСФСР
Волгоэтагропроект

Типовой проект 801-2-87.13.87 Альбом IV

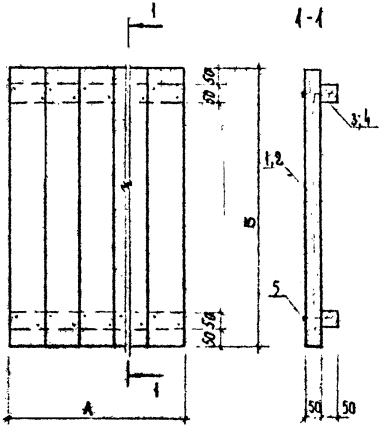

Формат	Зона	Поз	Обозначение	Наименование	Кол-во на испол. КЖИ				Примечание
					–	01			
				Детали					
				Доска сосна, сорт 3					
				Брусок ГОСТ 8486-66**					
Б4		1	КЖ.И 17.1	50×100 l = 1150	8				0.0057 м³
Б4		2	КЖ.И 17.2	То же l = 1200		10			0.006 м³
Б4		3	КЖ.И 17.3	50×50 l = 820	2	2			0.002 м³
Б4		4	КЖ.И 17.4	То же l = 1000	2	2			0.0025 м³
				Стандартные изделия					
Б4		5	КЖ.И 17.5	Гвозди К3×80 ГОСТ 4028-63*	0.14	0.17			кг
				Шифр	Щ-2	Щ-4			

Обозначение	Марка	А	Б
КЖ.И	Щ 2	820	1150
– 01	Щ 4	1000	1200

Взам. инв. №

Подпис. и дата

Инв. № под.

Привязан.

Инв. №

Инж. отд.	Сыркин	
Гл. спец.	Кокрев	
ГИП	Сыркин	
Рук. гр.	Лесковская	
Исполн.	Золина	
Н. контр.	Кокрев	

т.п. 801-2-87.13.87 КЖ.И 17

Щит Щ-2, Щ-4

Стадия	Масса	Масштаб
Р	–	1:10

Лист | Листов 1

Госагропром РСФСР
Волгоэтагропромпроект

Копировал

Формат А3

Типовой проект 801-2-87.13.87 Альбом IV

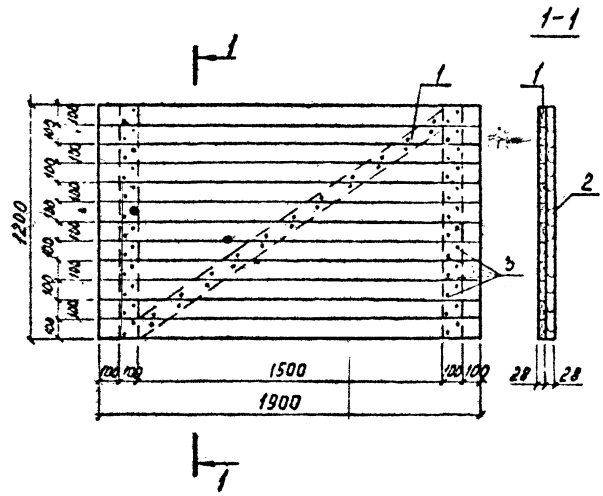
1-1
1
1
1
2
3
1200
100
100
100

Альбом IV

Типовой проект 801-2-87.13.87

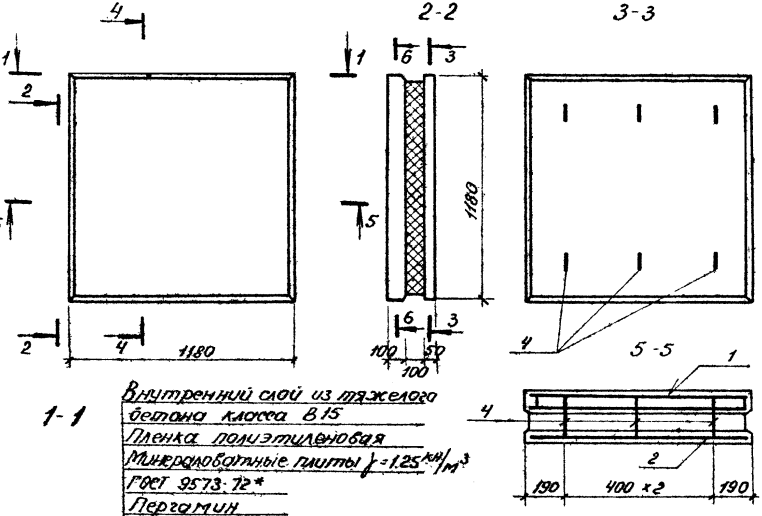

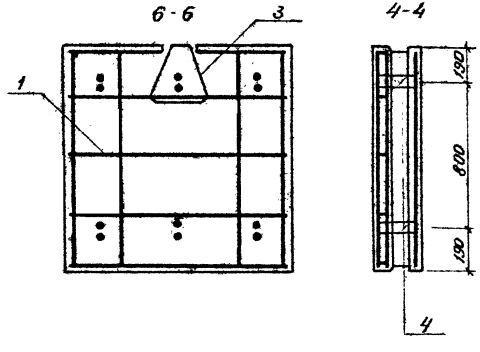

Формат	Зона	Поз	Обозначение	Наименование	Кол.	Приме-чание
				Документация		
А3			Т.У	Технические условия		
				Сборочные единицы		
А4		1	К.Ж.И.20	Каркас пространственный КП-1	1	4.63 кг
А4		2	К.Ж.И.21	Сетка С-1	1	2.64 кг
А4		3	К.Ж.И.23	Петля монтажная МП0-2	1	0.54 кг
А4		4	К.Ж.И.24	Связь гибкая К-1	6	0.20 кг
				Материалы		
Бч		5	К.Ж.И 19.1	Бетон класса В15	0.210	м³
Бч		6	К.Ж.И 19.2	Минераловатные плиты ГОСТ 9573-72* γ=125 кН/м³	0.14	м³
Бч		7	К.Ж.И. 19.3	Пергамин ГОСТ 2697-75	1.39	м²
Бч		8	К.Ж.И 19.4	Пленка полиэтиленовая ГОСТ 10354-82	1.80	м²

Марка панели	Размеры мм c	h	b	Толщ. утеплителя	Расход материалов: бетон м³	сталь кг	утеплитель м³	Масса кг	Наименование	Примечание
ПСТ 12.12 25-ТМ	1180	1180	250	100	0.210	9.81	0.140	510	Проектная	

Привязан

Инв. №

Начотд	Сыркин	
Гл.спец.	Кохрев	
ГИП	Сыркин	
Рук.гр.	Лехтбоская	
Испол.	Зонина	
Н.контр.	Кохрев	

т.п. 801-2-87.13.87 К.Ж.И. 19

Панель длиной 1.2 м высотой 1.2 м пристенная ПСТ 12.12 25-ТМ Сборочный чертеж

Стадия	Масса	Масштаб
Р	510 кг	1:50
Лист	Листов 1	

Госагропром РСФСР Волгоградгипромпроект

Инв. № подл. | Подпись и дата | Взам. инв. №

Копировал Курбина Формат А3

Альбом IV

Типовой проект 801-2-87.13.87

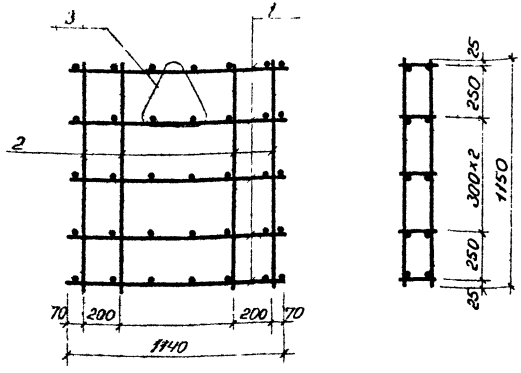

Формат	Зона	Поз.	Обозначение	Наименование	Кол.	Примечание
				Документация		
				Сборочные единицы		
А4		1	КЖ.И.22	Каркас плоский КР1	5	0.57 кг
				Детали		
Б4		2	КЖ.И.20.1	ФЗВрI ГОСТ 6727-80* ℓ=1150	8	0.18 кг
А4		3	КЖ.И.20.2	Петля монтажная М10-2	1	0.54 кг

Привязан:

Инв. №

Взам. инв. №

Подпись и дата

Инв. № подл.

Нач. отд.	Сыркин	
Гл. спец.	Кокрев	
Г.И.П.	Сыркин	
Рук. гр.	Лесковская	
Исп.	Золина	
Н. конт.	Кокрев	

т.п. 801-2-87.13.87 КЖ.И. 20

Каркас пространственный КП-1
Сборочный чертеж.

Стадия	Масса	Масштаб
Р	4.83 кг	1:50

Лист | Листов 1

Госагропром РСФСР
Волгоградпромпроект

Формат А4

Альбом IV

Типовой проект 801-2-87.13.87

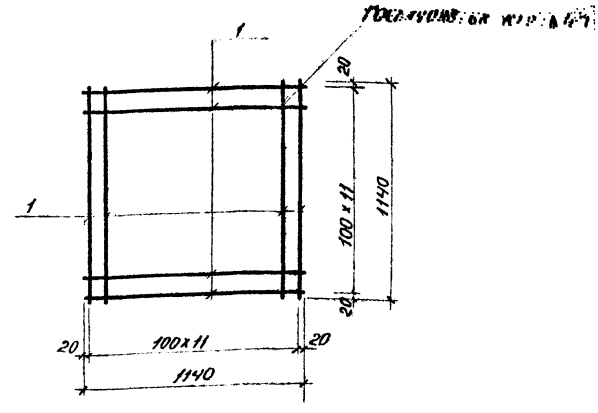

Формат	Зона	Поз.	Обозначение	Наименование	Кол.	Примечание
				Документация		
А3			ТУ	Технические условия		
				Детали		
			КЖ.И.21.1	ФЗВрI ГОСТ 6727-80*		
Б4		1		ℓ=1140	24	0.11 кг

Привязан:

Инв. №

Взам. инв. №

Подпись и дата

Инв. № подл.

Нач. отд.	Сыркин	
Гл. спец.	Кокрев	
Г.И.П.	Сыркин	
Рук. гр.	Лесковская	
Испол.	Золина	
Н. конт.	Кокрев	

т.п. 801-2-87.13.87 КЖ.И. 21

Сетка С-1
Сборочный чертеж

Стадия	Масса	Масштаб
Р	2.64 кг	1:50

Лист | Листов 1

Госагропром РСФСР
Волгоградпромпроект

Копировал Курвина Формат А4

Альбом IV

Типовой проект 801-2-87.13.87

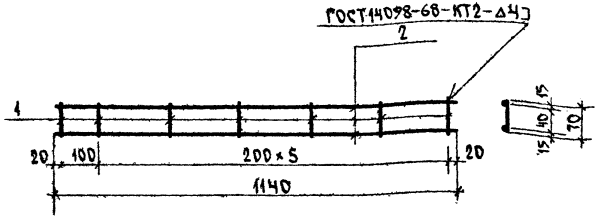

Формат	Зона	Поз.	Обозначение	Наименование	Кол.	Примечание
				Документация		
				Детали		
БЧ		1	КЖИ.22.1	ф5 8рI ГОСТ 6727-80*	7	0.01 кг
				ℓ=70		
БЧ		2	КЖ.И.22.2	ф6 AIII ГОСТ 5781-82 ℓ=1140	2	0.25 кг

Привязан:

Инв. №

Инв.№ подл. | Подпись и дата | Взам.инв.№

Т.П. 801-2-87.13.87			КЖ.И 22
Каркас плоский КР-1 сборочный чертеж	Стадия	Масса	Масштаб
	Р	0.57 кг	1:10
	Лист	Листов 1	
Нач.отд Сыркин	Госагропром РСФСР Волгоградагропромпроект		
Гл.спец Кокрев			
ГИП Сыркин			
Рук.гр Лесковская			
Испол Эолина			
Н.контр Кокрев			

Альбом IV

Типовой проект 801-2-87.13.87

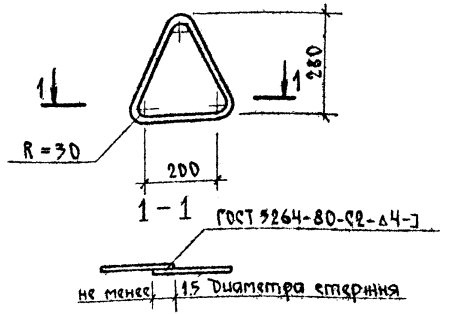

Формат	Зона	Поз.	Обозначение	Наименование	Кол.	Примечание
				Документация		
				Детали		
БЧ		1	КЖ.И.23.1	ф10 AI ГОСТ 5781-82	1	0.54 кг
				ℓ=880		

Привязан:

Инв.№

Инв.№ подл. | Подпись и дата | Взам.инв.№

Т.П. 801-2-87.13.87			КЖ.И 23
Петля монтажная М 10-2	Стадия	Масса	Масштаб
	Р	0.54 кг	1:10
	Лист	Листов 1	
Нач.отд Сыркин	Госагропром РСФСР Волгоградагропромпроект		
Гл.спец Кокрев			
ГИП Сыркин			
Рук.гр Лесковская			
Испол Эолина			
Н.контр Кокрев			

Альбом IV

Типовой проект 801-2 87.13.87

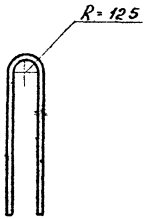

Привязан:

Инв. №

Нач.отд.	Сыркин			т.п. 801-2-87.13.87		КЖИ 24	
Гл.спец.	Кокрев			Связь гибкая К-1	Стадия	Масса	Масштаб
ГИП	Сыркин				Р	02кг	б/м
Рук.гр.	Лесковская				Лист	Листов 1	
Исп.	Золина			Ф10А II ГОСТ 5781-82 ℓ = 350	Госагропром РСФСР Волгоградпромпроект		
Н.контр.	Кокрев						

Инв. № подл. | Подпись и дата | Взам. инв. №

Копировал Курвина Формат А4

Альбом IV

Типовой проект 801-2-87 13 87

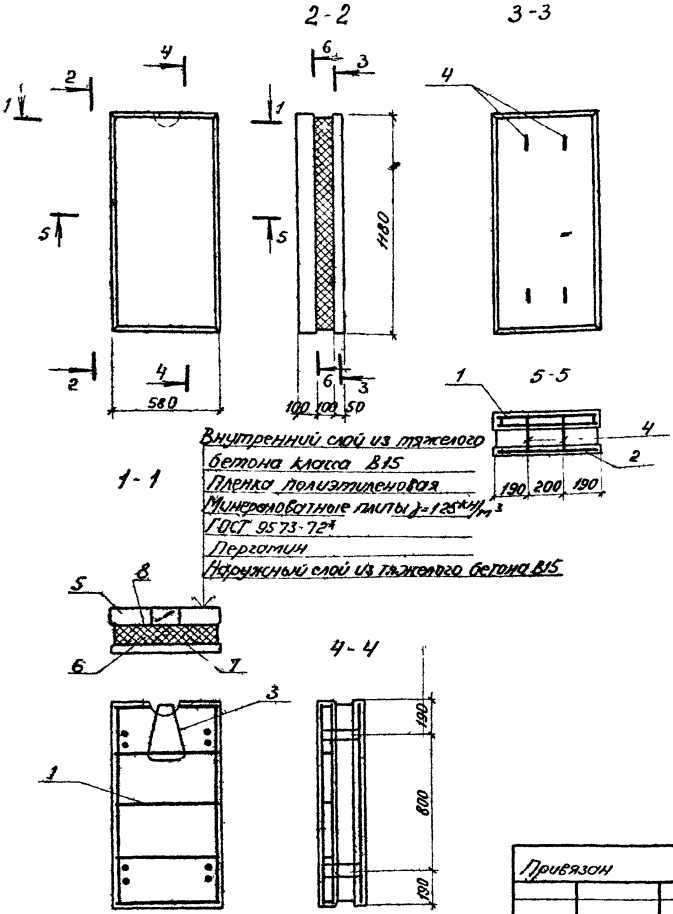

Формат	Зона	Поз	Обозначение	Наименование	Кол	Примечание
				Документация		
А3			ТУ	Технические условия		
				Сборочные единицы		
А4		1	КЖ.И.26	Каркас пространственный КП-2	1	2,66 кг
А4		2	КЖ И 27	Сетка С-2	1	1,30 кг
А4		3	КЖ.И.23	Петля монтажная М10-2	1	0,54 кг
А4		4	КЖ.И.24	Связь гибкая К-1	4	0,2 кг
				Материалы		
Б4		5	КЖ И 25.1	Бетон класса В 15	0,10	м³
Б4		6	КЖ И 25 2	Минераловатные плиты		
				ГОСТ 9573-72* γ=125 кН/м³	0,068	м³
Б4		7	КЖ И 25 3	Пергамин ГОСТ 2697-75		м²
Б4		8	КЖ И 25 4	Пленка полиэтиленовая		
				ГОСТ 10354-82		м²

Марка панели	Размеры мм			Толщина утеплителя	Расход материалов			Масса кг	Назначение	Примечание
	l	h	в		Бетон м³	Сталь кг	Утепл. пл. м³			
ПСТ 06 12 25-ТМ	580	1180	250	100	0,10	530	0,068	243	Простеночная	

Нач отд	Сыркин		
Гл спец	Кокрев		
ГИП	Сыркин		
Рук гр	Лесковская		
Исполн	Золина		
Н конт	Кокрев		

Привязан

Инв. №

т.п. 801-2-87 13 87 КЖ И 25

Панель длиной 0,6 м высотой 1,2 м, простеночная ПСТ 06 12.25-ТМ Сборочный чертеж

Стадия	Масса	Масштаб
Р	243 кг	1:50
Лист	Листов 1	

Госгрупром РСФСР Волгоградгрупромашпроект

Инв. № подл. | Подпись и дата | Взам. инв.

Копировал Курвина Формат А3

Альбом IV

Типовой проект 801-2-87.13.87

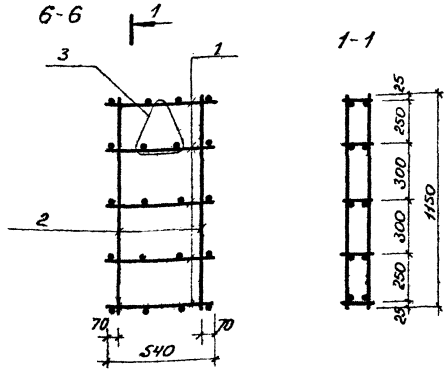

Формат	Зона	Поз.	Обозначение	Наименование	Кол.	Примечание
				Документация		
				Сборочные единицы		
А4		1	КЖИ.28	Каркас плоский КР2	5	0,28 кг
				Детали		
Б4		2	КЖИ.26.1	ф5 Вр I ГОСТ 6727-80* с=1150	4	0,18 кг
А4		3	КЖИ.23	Петля монтажная М10-2	1	0,54 кг

Привязан.

Инв. №

Инв. № подл. | Подпись и дата | Взам. инв. №

Нач. отд.	Сырких		
Гл. спец.	Кокрев		
ГИП	Сырких		
Рук. гр.	Лесковская		
Исп.	Золина		
Н. контр.	Кокрев		

т.п. 801-2-87.13.87 КЖИ.26

Каркас пространственный КП-2 Сборочный чертеж

Стадия	Масса	Масштаб
Р	2,66 кг	1:50
Лист	Листов 1	

Госагропром РСФСР Центрсельхозпроект

Формат А4

Альбом IV

Типовой проект 801-2-87.13.87

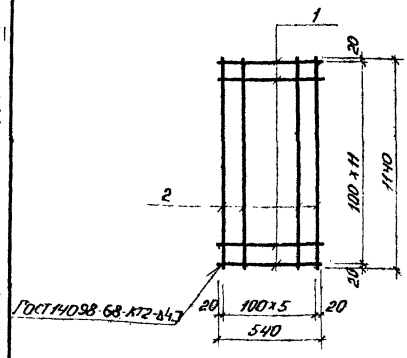

Формат	Зона	Поз.	Обозначение	Наименование	Кол.	Примечание
				Документация		
А3			7.У	Технические условия		
				Детали		
				ф4 Вр I ГОСТ 6727-80*		
Б4		1	КЖИ.27.1	с=540	12	0,053
Б4		2	КЖИ.27.2	с=1140	6	0,11

Привязан.

Инв. №

Инв. № подл. | Подпись и дата | Взам. инв. №

Нач. отд.	Сырких		
Гл. спец.	Кокрев		
КИП	Сырких		
Рук. гр.	Лесковская		
Исп.	Золина		
Н. контр.	Кокрев		

т.п. 801-2-87.13.87 КЖИ.27

Сетка С-2 Сборочный чертеж

Стадия	Масса	Масштаб
Р	1,30 кг	1:50
Лист	Листов 1	

Госагропром РСФСР Центрсельхозпроект

Копировал Курвина Формат А4

Альбом VII

Типовой проект 801-2-87.13.87

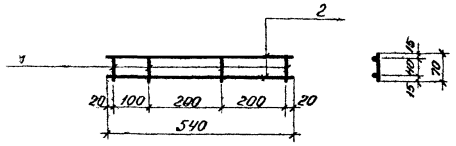

Позиция	Зона	Поз.	Обозначение	Наименование	Кол.	Примечание
				Документация		
				Детали		
БЧ		1	КЖ.И.28.1	ФБ5Вр.Т ГОСТ 6727-80* С-70	11	0,01 кгс
БЧ		2	КЖ.И.28.2	ФБАIII ГОСТ 5781-82 С-540	2	0,12 кгс

Привязан:

Инв. №

Инв. № подл. | Подпись и дата | Взам. инв. №

Нач. отд.	Сыркин		
Гл. спец.	Кокорев		
ГИП	Сыркин		
Рук. гр.	Лесковская		
Исп.	Залина		
Н. контр.	Кокорев		

т.п. 801-2-87.13.87 К.Ж.И. 28

Каркас плоский КР-2 Сборочный чертеж.

Стадия	Масса	Масштаб
Р	0,28 кг	1:10

Лист | Листов 1

Госагропром РСФСР Волгоцентагропромпроект

Копировал Курвина Формат А4

Альбом IV

Типовой проект 801-2-87.13.87

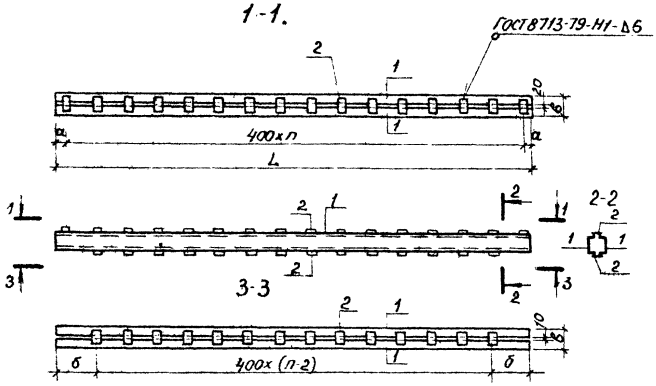

Обозначение	Марка	Размер					Масса кг
		L	a	б	в	n	
КМ.И.1	Б1	6200	100	500	200	15	317.8
-01	Б1а	5700	50	450	200	14	292.0
-02	Б2	4100	50	450	160	10	146.3

Привязан:

Инв. №

т.п. 801-2-87.13.87 КМ.И.1сб

Балка металлическая /Б-1, Б-1а; Б2/ Сборочный чертеж

Стадия	Масса	Масштаб
Р	см. табл.	1:50

Лист 1 Листов 2

Госагропром РСФСР Волгоградгипрострой проект

Инв. № подл. | Подпись и дата | Взам. инв. №

Нач.отд. Сыркин
Гл.спец. Кокоев
ГИП Сыркин
Рук.гр. Лосковская
Исполн. Волкова
Н.конт. Кокоев

Формат А4

Альбом IV

Типовой проект 801-2-87.13.87

Обозначение	Наименование	Количество на исполн.								Примечание
		-	01	02						
	Документация									
	Технические условия									
	Сборочный чертеж									
	Детали									
	Швеллер 24 ГОСТ 8240-72* Ст.3 ГОСТ 535-79*									
	ℓ=6200	2								136.8 кг
	ℓ=5700		2							149.0 кг
	Швеллер 18 ГОСТ 8240-72* Ст.3 ГОСТ 535-79*									
	ℓ=4100			2						66.8 кг
	Полоса 100×6 ГОСТ 103-76* Ст.3 ГОСТ 535-79* ℓ=140									
		30	28	20						0.66 кг
	Шифр	Б-1	Б-1а	Б-2						

т.п. 801-2-87.13.87 КМ.И.1

Балка металлическая /Б-1, Б-1а, Б-2/

Стадия	Лист	Листов
Р	2	2

Привязан:

Инв. №

Альбом IV

Типовой проект 801-2-87.13.87

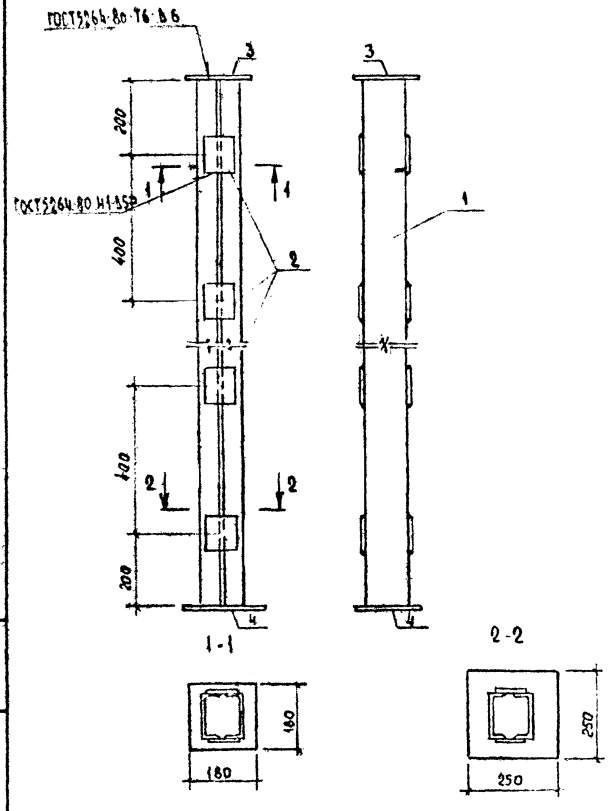

Формат	Зона	Поз.	Обозначение	Наименование	Кол.	Примечание
				Документация		
А3			Т.У	технические условия		
				Детали		
				Швеллер 12 ГОСТ 8240-72* / Ст.3 ГОСТ 535-79*		
Б4		1	КМ.И.2.1	l = 3010	2	31,3 кг
				Полоса 100×6 ГОСТ 103-76* / Ст.3 ГОСТ 535-79*		
Б4		2	КМ.И.2.2	l = 100	14	0.47 кг
				Полоса 180×10 ГОСТ 103-76* / Ст.3 ГОСТ 535-79*		
Б4		3	КМ.И.2.3	l = 180	1	2.54 кг
				Полоса 250×10 ГОСТ 82-70* / Ст.3 ГОСТ 14637-79		
Б4		4	КМ.И.2.4	l = 250	1	4,9 кг

Инв. № подл. | Подпись и дата | Взам. инв. №

Привязан:

Инв. №

Гл. отд.	Сыркин	
Гл. спец.	Кукреб	
СНП	Сыркин	
Гл. гр.	Тесковская	
Исполн.	Волунов	
Н. контр.	Кукреб	

ТП 801-2-87.13.87 КМ И 2

Стойка С-1

Стадия	Масса	Масштаб
Р	76,6 кг	1:10

Лист | Листов 1

Сантехпроект РСФСР
Волгобятгропромпроект

Копировал

Формат А3

Инв. № подл.	Подпись и дата	Взам. инв. №

Типовой проект 801-2-87.13.87 Альбом IV

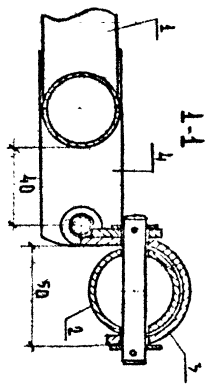

Обозначение	A	L	Масса кг
КМ.И	3400	3180	41,64
— 01	1390	1170	32,54
— 02	1700	1480	41,84

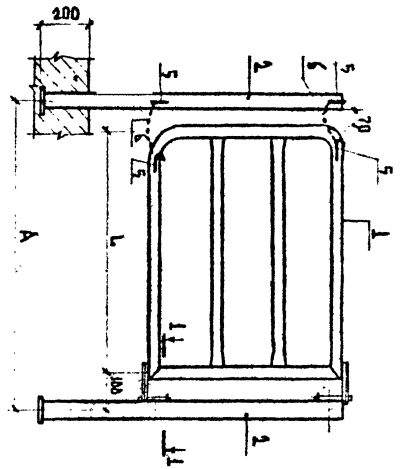

Нач. отд.	Сыркин	
Гл. спец.	Кокрев	
ГИП	Сыркин	
Рук. гр.	Лесковская	
Исполн.	Волкова	
Н. контр.	Кокрев	

т.п. 801-2-87.13.87

КМ.И.3 сб

Калитка /К1, К2, К3/ Сборочный чертеж

Стадия	Масса	Масштаб
Р	см. табл.	1:10

Лист 1 Листов 2

Госагропром РСФСР Волговятагропромпроект

Привязан

Инв. №

Инв. № подл.	Подпись и дата	Взам. инв. №

Типовой проект 801-2-87.13.87 Альбом IV

Формат	Зона	Поз.	Обозначение	Наименование	Количество на исполнение КМ.И —	01	02								Примечание
				Документация											
			т.у.	Технические условия											
			КМ.И.4сб	Сборочный чертеж											
				Сборочные единицы											
		1	КМ.И.4.1	Рама РМ-1	1										28,5 кг
		1	КМ.И.4.2	то же РМ-2		1									19,4 кг
		1	КМ.И.4.3	" РМ-3			1								28,2 кг
		2	КМ.И.4.4	Стойка СМ-1	2	2	2								5,3 кг
		3	3.818.9-2.5-01.040	Навеска	2	2	2								0,51 кг
		4	3.818.9-2.5-01.028	Планка	4	4	4								0,03 кг
Б.4		5	КМ.И.4.5	Крюк Ф10А-I ГОСТ 2590-71 ℓ=150	4	4	4								0,1 кг
Б.4		6	КМ.И.4.6	Цепь 2-11×42 ГОСТ 2070-75 ℓ=200	2	2	2								0,5 кг
					К1	К2	К3								

Нач. отд.	Сыркин	
Гл. спец.	Кокрев	
ГИП	Сыркин	
Рук. гр.	Лесковская	
Исполн.	Волкова	
Н. контр.	Кокрев	

Привязан

Инв. №

т.п. 801-2-87.13.87 КМ.И.3

Калитка /К1, К2, К3/

Стадия	Лист	Листов
Р	2	2

Госагропром РСФСР Волговятагропромпроект

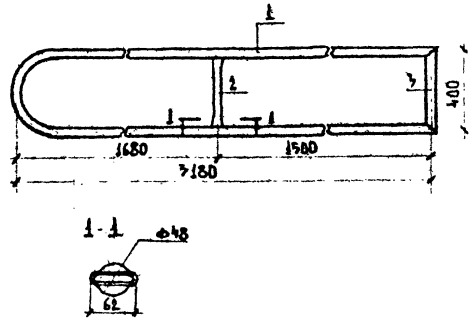

Формат	Зона	Поз.	Обозначение	Наименование	Кол.	Примечание
				Документация		
			Т.У.	Технические условия		
				Детали		
				Труба 48×3,5 ГОСТ 3262-75*		
		1	КМ.И.6.1	ℓ = 6600	1	25,4 кг
		2	КМ.И.6.2	ℓ = 350	1	1,35 кг
		3	КМ.И.6.3	ℓ = 450	1	1,73 кг

Привязан

Инв. №

Подпись и дата | Взам. инв. №

Инв. № подл.

Нач. отд.	Кырнин	
Гл. спец.	Коврей	
ГИП	Кырнин	
Рук. гр.	Асеевская	
Исполн.	Быкова	
Н. контр.	Коврей	

т.п. 801-2-87.13.87 КМ. И. 4

Рама РМ-1

Стадия	Масса	Масштаб
Р	28,5 кг	1:20

Лист 1 | Листов 1

Гелиогропром РСФСР Белгородтагропром-проект

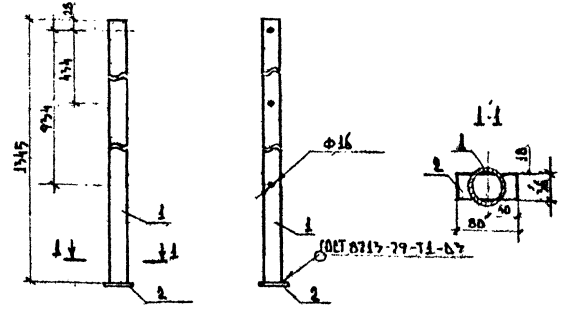

Формат	Зона	Поз.	Обозначение	Наименование	Кол.	Примечание
				Документация		
			Т.У.	Технические условия		
				Детали		
				Труба 48×3,5 ГОСТ 3262-75*		
		1	КМ.И.7.1	ℓ = 1345	1	5,2 кг
		2	КМ.И.7.2	Полоса $\frac{5\times36}{\ell=80}$ ГОСТ 103-76* Ст.3 ГОСТ 535-79*	1	0,113 кг

Привязан

Инв. №

Подпись и дата | Взам. инв. №

Инв. № подл.

Нач. отд.	Кырнин	
Гл. спец.	Коврей	
ГИП	Кырнин	
Рук. гр.	Асеевская	
Исполн.	Быкова	
Н. контр.	Коврей	

т.п. 801-2-87.13.87 КМ. И. 6

Стойка СМ-1

Стадия	Масса	Масштаб
Р	5,3 кг	1:10

Лист 1 | Листов 1

Гелиогропром РСФСР Белгородтагропром-проект

Обозначение	L	d	Масса кг
КМ.Н – 01	1480	48	28.7
	1120	42,7	19,4

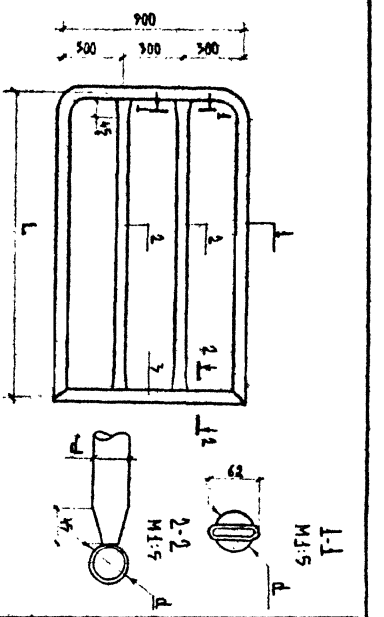

Инв. № подл. | Подпись и дата | Взам. инв. №

Т.п. 801-2-87.13.87 КМ.Н.5 сб

Рама /РМ-3, РМ-2/

Сборочный чертеж

Разраб. Бобров, Проверил Белявская, Н. контр. Бобров, ГИП Бурин, Гл. спец. Корнев, Нач. отд. Бурин

Привязан

Инв. №

Стадия Р | Лист 1 | Листов 2

Госагропром РСФСР Всесоюзный институт по проектированию специализированных предприятий

Масштаб 1:20

Типовой проект 801-2-87.13.87 Альбом IV

Формат	Зона	Поз.	Обозначение	Наименование	Количество на исполнение КМ.Н –	01	02	Примечание
				Документация				
			Т.У.	Технические условия				
			КМ.Н.5 сб	Сборочный чертеж				
				Детали				
				Труба 48×3,5 ГОСТ 8732-78*				
		1	КМ.Н.5.1	ℓ = 3750	1			14,4 кг
		2	КМ.Н.5.2	ℓ = 1470	2			5,5 кг
		3	КМ.Н.5.3	ℓ = 850	1			3,3 кг
				Труба 42,7×3,5 ГОСТ 8732-78*				
		1	КМ.Н.5.4	ℓ = 3100		1		9,7 кг
		2	КМ.Н.5.5	ℓ = 1120		2		3,5 кг
		3	КМ.Н.5.6	ℓ = 850		1		2,66 кг
				Марка	РМ-3	РМ-2		

Привязан

Инв. №

Нач. отд. Бурин, Гл. спец. Корнев, ГИП Бурин, Рук. гр. Белявская, Исполн. Бобров, Н. контр. Корнев

т.п. 801-2-87.13.87 КМ.Н.5

Рама /РМ-3, РМ-2/

Стадия Р | Лист 2 | Листов 2

Госагропром РСФСР Всесоюзный институт по проектированию специализированных предприятий

Типовой проект 801-2-87.13.87 Альбом IV

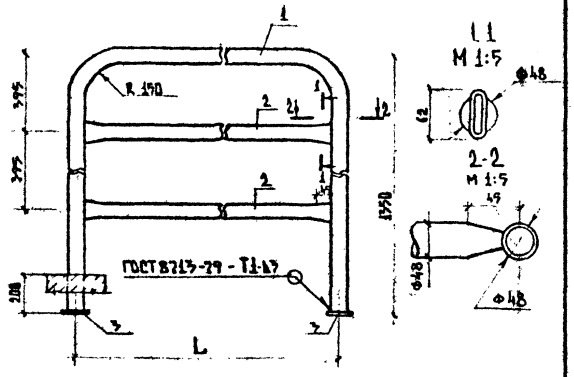

Обозначение	L мм	Масса кг
КМ.Н 3	1650	28,1
- Д1	1400	25,3
- Д2	1100	21,8

Привязан

Инв. №

Т П 801-2-87 13.87 КМ.Н.3сб

Нач отд	Сыркин	
Гл спец	Косрев	
ГИП	Сыркин	
Рук. гр.	Лесковская	
Исполн.	Волкова	
Н. контр.	Косрев	

Панель ограждения /ОГ1, ОГ2, ОГ3/ Сборочный чертеж

Стадия	Масса	Масштаб
Р	см. табл.	1:20

Лист 1 Листов 2

Госагропром РСФСР Волгоградпромпроект

Инв. № подл. | Подпись и дата | Взам. инв. №

Типовой проект 801-2-87.13.87 Альбом IV

Формат	Зона	Поз	Обозначение	Наименование	Количество на исполнение КМ.Н.									Примечание
					-	Д1	Д2							
				Документация										
			Т.Ч.	Технические условия										
			КМ.Н.3 сб	Сборочный чертеж										
				Детали										
				Труба 48×3,5 ГОСТ 3262-75*										
		1	КМ.Н.3.1	ℓ=4070	1									15,6 кг
		1	КМ.Н.3.2	ℓ=3820		1								14,7 кг
		1	КМ.Н.3.3	ℓ=3520			1							13,5 кг
		2	КМ.Н.3.4	то же ℓ=1600	2									6,14 кг
		2	КМ.Н.3.5	ℓ=1350		1								5,18 кг
		2	КМ.Н.3.6	ℓ=1050			1							4,04 кг
		3	КМ.Н.3.7	Полоса 5×36 ГОСТ 103-76* ст.3 ГОСТ 535-79* ℓ=80	2	2	2							0,113 кг
				Марка	ОГ1	ОГ2	ОГ3							

Т.П. 801-2-87.13.87 КМ.Н.7

Панель ограждения /ОГ1, ОГ2, ОГ3/

Стадия	Лист	Листов
Р	2	2

Госагропром РСФСР Волгоградпромпроект

Привязан

Инв. №

Нач. отд.	Сыркин	
Гл. спец.	Косрев	
ГИП	Сыркин	
Рук. гр.	Лесковская	
Исполн.	Волкова	
Н. контр.	Косрев	

Типовой проект 801-2-87.13.87 Альбом IV

1 Сварку производить электродами Э-42 ГОСТ 9467-75.

2 Присоединительные размеры рамки (поз.4) принять по фланцу поршневого насоса УТН-10 Монтаж и обработку выполнить по месту

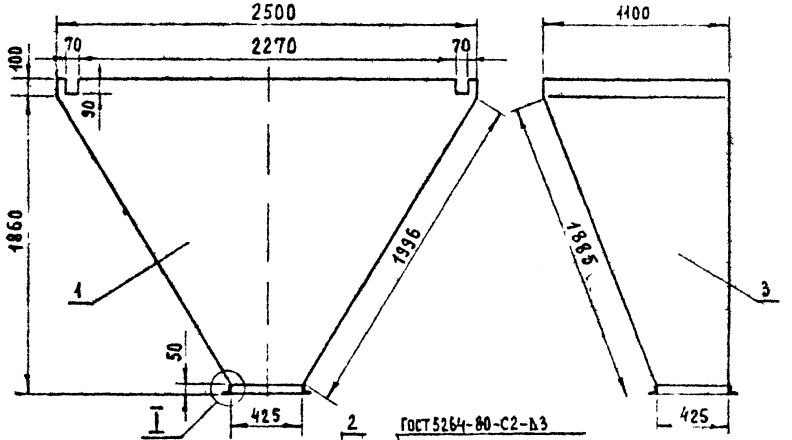

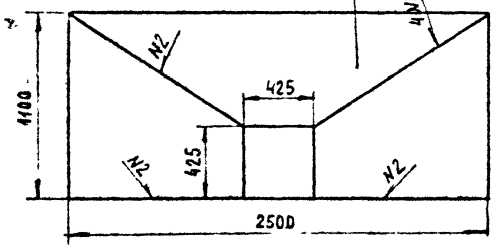

Вид А

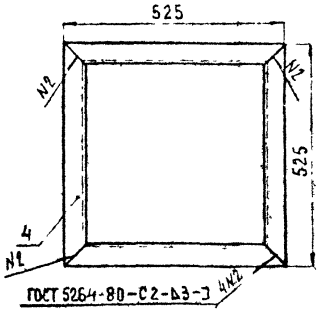

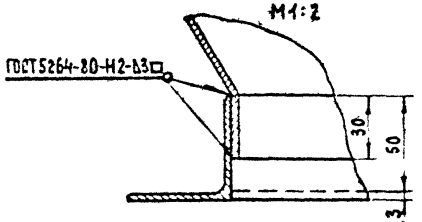

Формат	Зона	Поз	Обозначение	Наименование	Кол	Примечан
				Детали		
				Лист Б 3.0 ГОСТ 19903-74*		
				Ст3 ГОСТ 535-79*		
БЧ		1	ТХ.И.1.1	Стенка передняя	1	59,7 кг
БЧ		2	ТХ.И 1.2	Стенка задняя	1	85,9 кг
БЧ		3	ТХ И.1.3	Стенка боковая	2	31,2 кг
				Уголок Б-50×50×3 ГОСТ 8509-72*		
				Ст3 сп ГОСТ 535-79*		
БЧ		4	ТХ.И 1.4	Рамка ℓ=2100	1	4,8 кг

Нач отд	Баскаков	
Гип	Сыркин	
Гл спец	Чесноков	
Рук. гр	Столяров	
Исполн	Чугунов	
Н. контр.	Столяров	

Привязан

Инв. №

Взам. инв. №

Подпись и дата

Инв. № подл.

ТП 801-2-87.13.87 ТХ.И.1

Воронка

Стадия	Масса	Масштаб
Р	212,8 кг	1:25
Лист	Листов 1	

ГОСАГРОПРОМ РСФСР Волговятагропромпроект

Формат А4

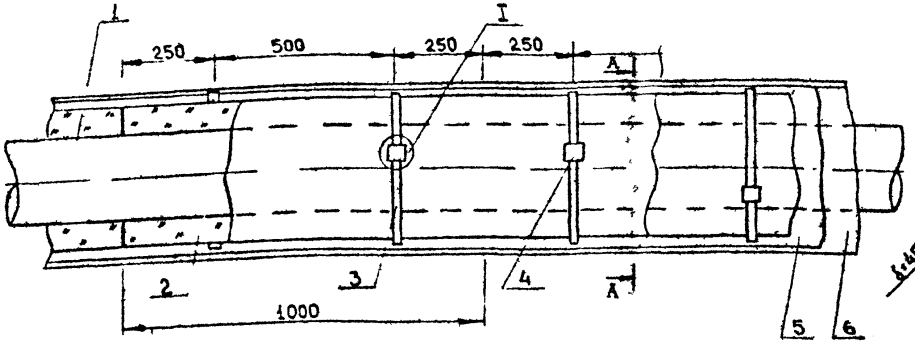

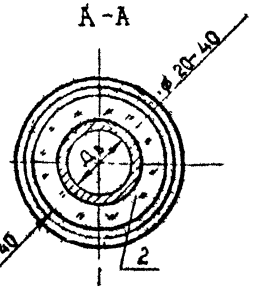

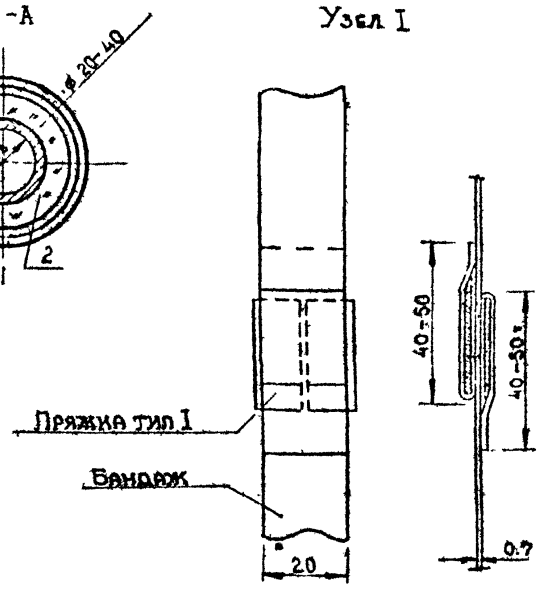

Формат	Зона	Поз.	Обозначение	Наименование	Кол.	Примечание
		1		Изол в 2 слоя по холодной изольной мастике м²	2.5	Тп=150°; Т₀=70°с
				Бризол в 2 слоя по холодной изольной мастике м²	4.9	Тп=95°с Т₀=70°
		2		Полуцилиндры теплоизоляционные из минваты на синтетическом связующем Гост 28208-78 м³	0.6	Тп=150° Т₀=70°с
					0.6	Тп=95° Т₀=70°с
				Шнуры теплоизоляционные из минваты в чулке из металлической проволоки ТУ36-1695-73	0,1	Тп=150° Т₀=70°
		3		Бандаж. Лента М-07-20 Гост 3560-73	3,8	
		4		Пряжка тип I ТУ 36-1492-77 шт	50	
		5		Рубероид Гост 10923-76 м²	22,6	Тп=150° Т₀=70°с
					25,5	Тп=95° Т₀=70°с
				Стеклопластик РСТ ТУ6-11-145-74 м²	22.6	Тп=150° Т₀=70°с
					25.5	Тп=95° Т₀=70°

1 Теплоноситель вода с параметрами Тп=150°с, Т₀=70°с; Тп=95°с, Т₀=70°с и пар Р=0.3 ат
2 Прокладка трубопроводов открытая
3 Изолируются подающие и обратные трубопроводы узла управления, теплоснабжения калориферов, пароснабжения.

Т.п. 801-2-87.13.87 Альбом IV

Инв. № подл. | Подпись и дата | Взам. инв. №

Привязан:

Инв. №:

Нач. отд.	Сыркин	
ГИП	Сыркин	
Рук. гр.	Бушуева	
Исполн.	Миловидов	
Н. контр.	Бушуева	

Т.п. 801-2-87.13.87 ОВН I

Конструкция изоляции трубопровода ф20-40

Стадия	Масса	Масштаб
Р		

Лист 1 | Листов 1

Госагропром РСФСР
Волговятагропромпроект

т.п. 801-2-87.13.87 Альбом IV

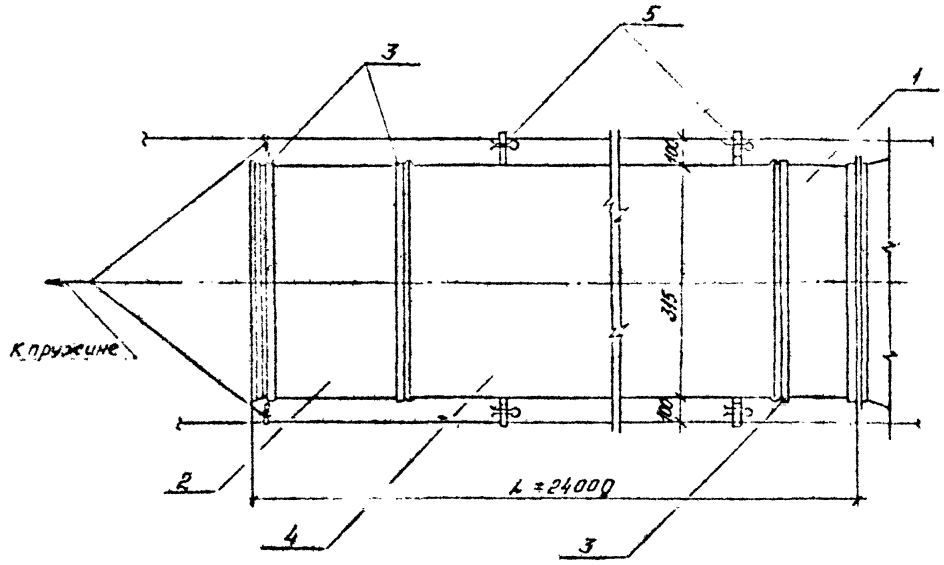

Марка	Обозначение	Наименование	Кол	Масса ед. кг	Примечание
	Гост 19904-74	1 Патрубок начальный			
		ℓ-350 мм ф315	1		
	Гост 19904-74	2 Патрубок конечный			
		ℓ = 500 мм ф 315	1		
		3 Хомут ф 319			
		ℓ разв 2000	3		
	ГОСТ 10354-82	4 Воздуховод ф 315	1		
		ℓ = 24000 мм из			
		полиэтиленовой			
		перфорированной			
		пленки δ = 0,2 мм			
	ГОСТ 10354-82	5 Подвеска шир. 30 мм			
		из полиэтиленовой			
		пленки δ = 0,2 мм	12		
	ГОСТ 17305-71*	6 Проволока ф3 класс I			

Инв № подл.	Подпись и дата	Взам. инв. №	
Инв №			

Начальн.	Сыркин		
Гл. инж.	Кушнева		
Гл. ИП	Сыркин		
Рук. гр.	Кушнева		
Исполн.	Миловидов		

т.п. 801-2-87.13.87 ОВ112

Общий вид полиэтиленового воздуховода и узлы.

Стадия	Масса	Масштаб
Р		

Лист 1 Листов 1

Подготовлено в ГПИ Волгоградский Промпроект

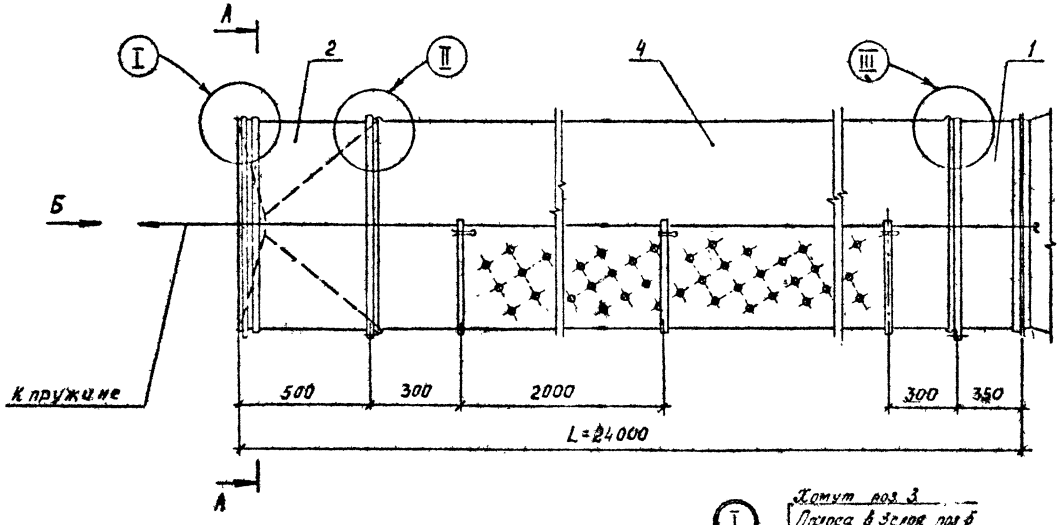

III

Хомут поз 3
Полоса в 3 слоя поз 5
Воздуховод полиэтиленовый в 1 слой поз 4
Полоса в 3 слоя поз 5
Патрубок поз 1

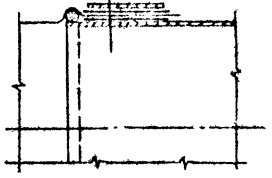

I

Хомут поз 3
Полоса в 3 слоя поз 5
Воздуховод полиэтиленовый в 1 слой поз 4
Полоса в 3 слоя поз 5
Патрубок поз 2

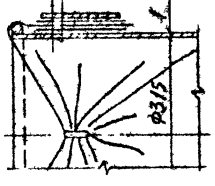

II

Хомут поз 3
Полоса в 3 слоя поз 5
Воздуховод полиэтиленовый в 2 слоя поз 4
Полоса в 3 слоя поз 5
Патрубок поз 2

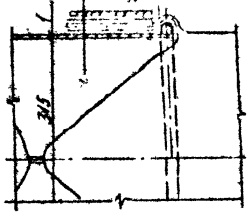

Разрез А-А

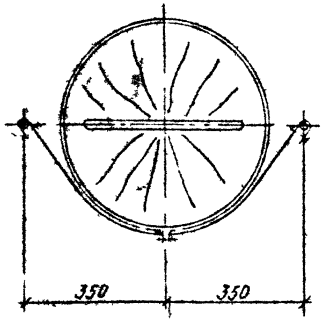

Вид Б

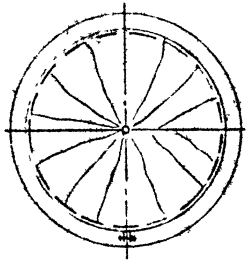

Привязан

Инв. №

Узлы крепления воздуховода из полиэтиленовой пленки ф315 (окончание)

Лист 2

Инв. № подл. | Подпись и дата | Взам. инв. №

тп 801-2-87.13.87 Альбом IV

Спецификация деталей

Формат	Зона	Поз.	Обозначение	Наименование	Кол.	Примечан.
				Поз. 1		
А3		1.1		Корпус разтером ф 315 ℓ = 350 из листовой оцинкованной стали δ=0,7мм ГОСТ 19904-74	1	
Б4		1.2		Фланец разтером ф 317	1	
Б4		1.3		Проволока ф3 ℓ=1005 ГОСТ 17305-71*	1	
				Поз. 2		
А3		2.1		Корпус разтером ф 315 ℓ = 500 из листовой оцинкованной стали δ=0,7мм ГОСТ 19904-74	1	
Б4		2.2		Фланец разтером ф 317	1	
Б4		2.3		Уголок 6,36×36×3 ГОСТ 8509-72* Ст3 ГОСТ 535-79		
				Проволока ф3 ℓ=1005 ГОСТ 17305-71*	1	
Б4		2.4		Резина пластина 2Т-М разтером 900×20 ГОСТ 7338-77	1	

Формат	Зона	Поз.	Обозначение	Наименование	Кол.	Примечан.
				Поз. 3		
А3		3.1		Лента 1,2×20 Б Ст.3пс ℓ=1290 ГОСТ 6009-74	1	
Б4		3.2		Болт М6×30 с гайкой ГОСТ 7798-70*	1	
Б4		3.3		Шайба 6.01.05 ГОСТ 11371-78	1	

Деталь поз 1

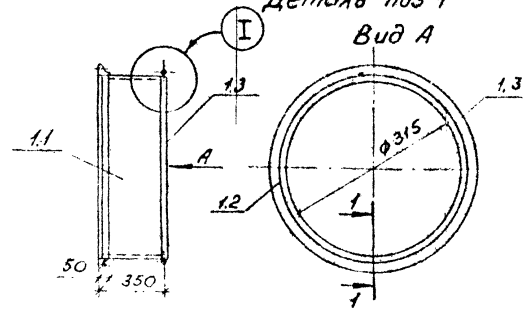

Разрез 1-1

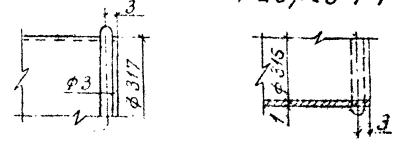

Инв. № подл. | Подпись и дата | Взам. инв. №

Перерисан

Инв. №

Детали воздуховода из полиэтиленовой пленки (начало)

Разметка перфорации на рукаве воздуховода

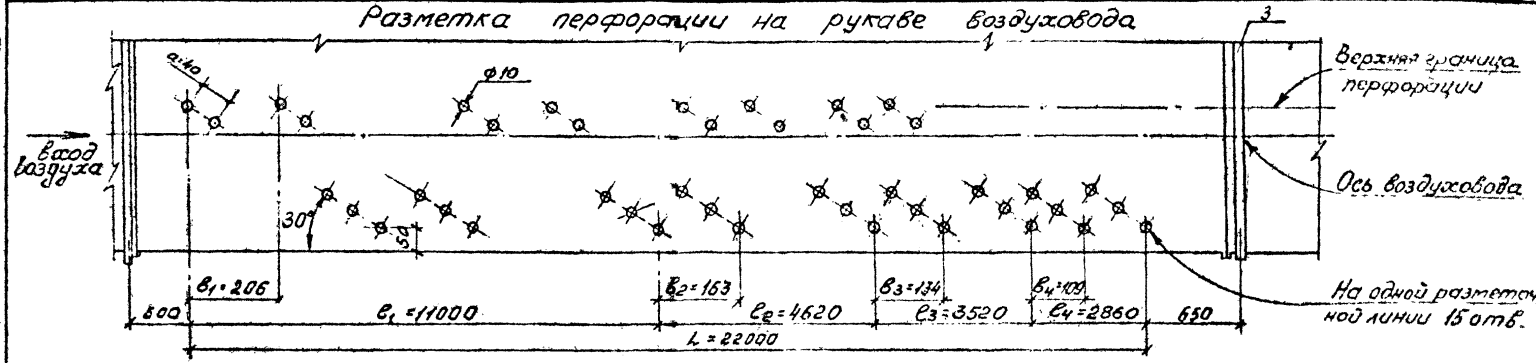

Деталь поз. 2

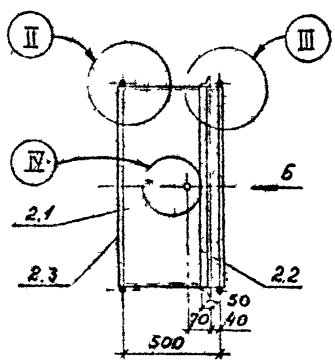

Вид Б

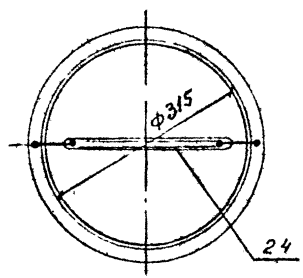

Деталь поз 3

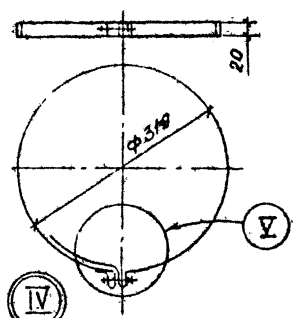

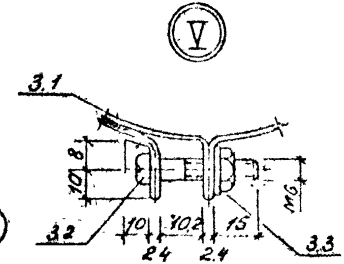

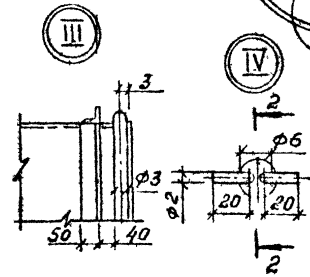

Разрез 2-2

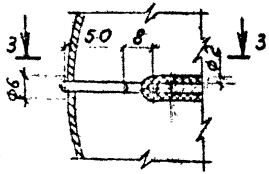

Разрез 3-3

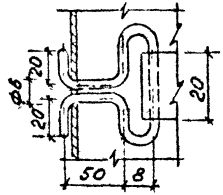

Привязан

Инв. №

Детали воздуховода из полиэтиленовой пленки /окончание/

Лист 4

Копировал

Формат А3

Альбом IV

Типовой проект 801-2.87.13.87

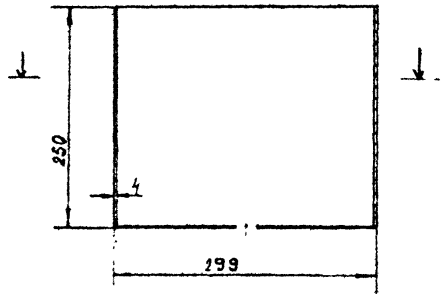

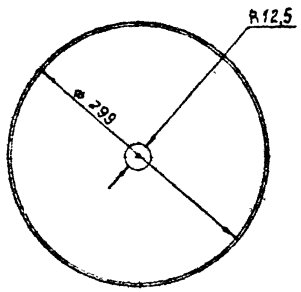

Формат	Зона	Поз	Обозначение	Наименование	Кол.	Примечание
				Документация		
				Сборочный чертеж		
				Сборочная единица		
			ГОСТ 10704-76	Труба стальная электросварная ø 299 х 4	1	5.30 кг
				Кольцо 4ГОСТ 19903-74 / Ст3 ГОСТ 535-79*	1	2.198 кг

Альбом IV

Типовой проект 801-2.87.13.87

Взам. инв. №

Подпись и дата

Инв. № подл.

Нач. отд.	Сыркин		
Гл. спец.	Уокеева		
ГИП	Сыркин		
Рук. гр.	Чернякова		1986
Исполн.	Захарова		
Н. контр.	Чернякова		

Т.П 801-2.87.13.87 ВК и 1

Поилка

Стадия	Масса	Масштаб
Р	7.49	
Лист	Листов	

ГОСАГРОПРОМ РСФСР
Волгоградагропромпроект

Взам. инв. №

Подпись и дата

Инв. № подл.

Нач. отд.	Сыркин		
Гл. спец.	Мокеева		
ГИП	Сыркин		
Рук. гр.	Чернякова		1986
Исполн.	Захарова		
Н. контр.	Чернякова		

Т.П. 801-2.87.13.87 ВК.И.2

Поилка

Стадия	Масса	Масштаб
Р		

ГОСАГРОПРОМ РСФСР
Волгоградагропромпроект

Альбом IV

Типовой проект 801-2.87.13.87

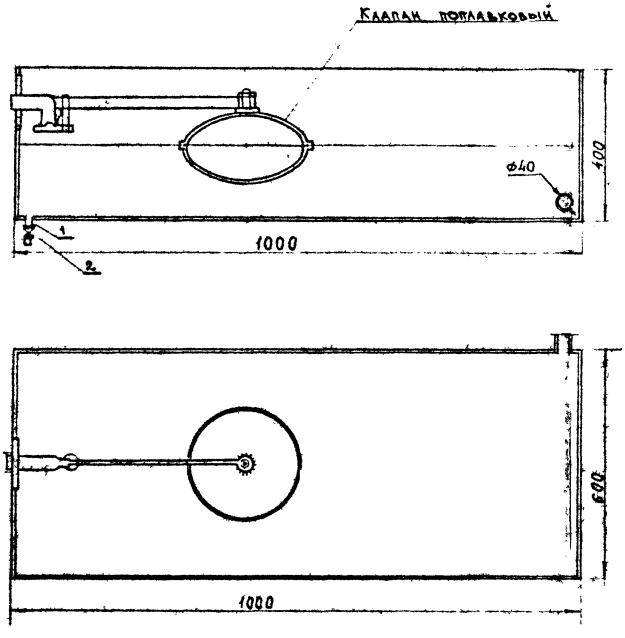

Формат	Зона	Поз	Обозначение	Наименование	Кол	Примечание
				Документация		
				Сборочный чертеж		
				Деталь		
				Лист $\frac{4\times1000\ ГОСТ\ 19903-74}{Ст3\ ГОСТ\ 539-79*}$	2	31,4 кг
				Штуцер ф15 ГОСТ 3262-75	1	0,09 кг
		2		Вентиль ф15 15кч18п	1	0,7 кг

Поплавковые клапаны выполнять согласно данным ПКБ Гальсантехмонтаж

Инв. № подл. | Подпись и дата | Взам. инв. №

Нач. отд.	Сыркин		
Гл. спец.	Мокеева		
ГИП	Сыркин		
Рук. гр.	Черняхова		1986
Исполн.	Захарова		
Н. контр.	Черняхова		

Т.П. 801-2.87.13.87 ВК И.3

Бак для воды

Стадия	Масса	Масштаб
Р		
Лист	Листов	

ГОСАГРОПРОМ РСФСР
Волгоградгражданпроект

Инв. № подл. | Подпись и дата | Взам. инв. №

Нач. отд.	Сыркин		
Гл. спец.	Мокеева		
ГИП	Сыркин		
Рук. гр.	Черняхова		1986
Исполн.	Захарова		
Н. контр.	Черняхова		

Т.П. 801-2.87.13.87 ВК И.4

Бак для воды

Стадия	Масса	Масштаб
Р		

ГОСАГРОПРОМ РСФСР
Волгоградгражданпроект

Альбом IV

Типовой проект 801-2.87.13.87

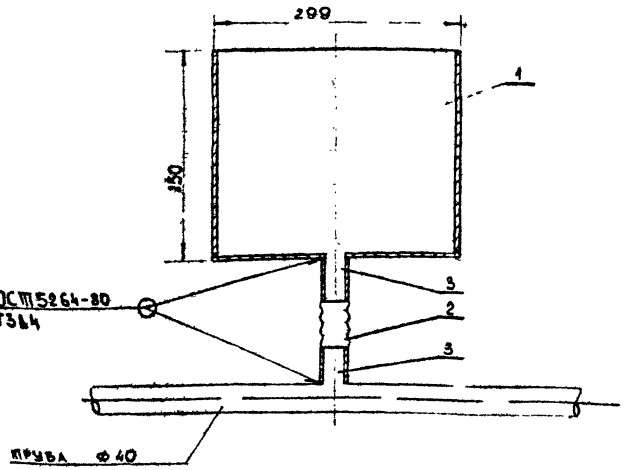

Сварку производить электродом Э-42
ГОСТ 9467-75

Обозначение	Наименование	Кол.	Примечание
	Документация		
	Технические условия		
	Сборочный чертеж		
	Сборочная единица		
ВК.И.1	Поилка ф299×4.0 ℓ=250мм ГОСТ 10704-76	1	7.49кг
	Гибкий шланг ф25 ℓ=50мм ГОСТ 18698-79	1	
	Штуцер ф25 ℓ=50мм ГОСТ 3262-75	2	0.42кг

Привязан

Нач.отд	Сыркин		
Рук.гр	Черняков		
Исполн	Захарова		
Н.контр	Черняков		

т.п 801-2.87.13.87 ВК.И.5

Поилка. Сборочный чертеж.

Стадия | Масса | Масштаб

Лист | Листов

ГОСАГРОПРОМ РСФСР
Волговятагропромпроект

Альбом IV

Типовой проект 801-2.87.13.87

Привязан:

Нач.отд	Сыркин		
Гл.спец	Мокеева		
ГИП	Сыркин		
Рук.гр	Черняков		
Исполн	Захарова		
Н.контр	Черняков		

т.п. 801-2.87.13.87 ВК.И.6

Поилка

Стадия | Масса | Масштаб

ГОСАГРОПРОМ РСФСР
Волговятагропромпроект

gost.e-ecolog.ru