ТИПОВОЙ ПРОЕКТ

801-2-87.13.87

КОРОВНИК НА 200 КОРОВ

С АВТОМАТИЧЕСКОЙ ПРИВЯЗЬЮ

(ДЛЯ ВОЛГО-ВЯТСКОЙ ЗОНЫ РСФСР)
(ЗДАНИЕ В РАМНЫХ КОНСТРУКЦИЯХ)

АЛЬБОМ II

АРХИТЕКТУРНО-СТРОИТЕЛЬНЫЕ РЕШЕНИЯ
КОНСТРУКЦИИ ЖЕЛЕЗОБЕТОННЫЕ

gost.e-ecolog.ru

ТИПОВОЙ ПРОЕКТ
801-2-87.13.87

КОРОВНИК НА 200 КОРОВ
С АВТОМАТИЧЕСКОЙ ПРИВЯЗЬЮ
(ДЛЯ ВОЛГО-ВЯТСКОЙ ЗОНЫ РСФСР)
(ЗДАНИЕ В РАМНЫХ КОНСТРУКЦИЯХ)

АЛЬБОМ II

СОСТАВ ПРОЕКТА

АЛЬБОМ I	ПОЯСНИТЕЛЬНАЯ ЗАПИСКА И ТЭП.
АЛЬБОМ II	АРХИТЕКТУРНО-СТРОИТЕЛЬНЫЕ РЕШЕНИЯ. КОНСТРУКЦИИ ЖЕЛЕЗОБЕТОННЫЕ
АЛЬБОМ III	ТЕХНОЛОГИЯ И МЕХАНИЗАЦИЯ ПРОИЗВОДСТВЕННЫХ ПРОЦЕССОВ. ОТОПЛЕНИЕ И ВЕНТИЛЯЦИЯ. ВНУТРЕННИЕ ВОДОПРОВОД И КАНАЛИЗАЦИЯ. ЭЛЕКТРОТЕХНИЧЕСКИЕ ЧЕРТЕЖИ. СВЯЗЬ И СИГНАЛИЗАЦИЯ. АВТОМАТИЗАЦИЯ САНИТАРНО-ТЕХНИЧЕСКИХ СИСТЕМ. АСУ ТЕХНОЛОГИЧЕСКИМИ ПРОЦЕССАМИ.
АЛЬБОМ IV	СТРОИТЕЛЬНЫЕ ИЗДЕЛИЯ.
АЛЬБОМ V	СПЕЦИФИКАЦИИ ОБОРУДОВАНИЯ.
АЛЬБОМ VI	СМЕТЫ.
АЛЬБОМ VII	ВЕДОМОСТИ ПОТРЕБНОСТИ В МАТЕРИАЛАХ.

РАЗРАБОТАН
ИНСТИТУТАМИ «ВОЛГОВЯТАГРОПРОМПРОЕКТ»
ГЛАВНЫЙ ИНЖЕНЕР ИНСТИТУТА В.С. ПАЛАТИН
ГЛАВНЫЙ ИНЖЕНЕР ПРОЕКТА Н.С. СЫРКИН

ВИЗСХ

ЗАМ. ДИРЕКТОРА ПО НАУКЕ К.Т.Н. Е.М. КЛЫЧЕВ
ЗАВ. ЛАБОРАТОРИЕЙ АСУ ТП К.Т.Н. В.Р. КРАУСП

УТВЕРЖДЕН ГОСАГРОПРОМОМ РСФСР
ПРИКАЗ № 41-В ОТ 18.05.87
ВВЕДЕН В ДЕЙСТВИЕ
ГОСАГРОПРОМОМ РСФСР
ПРИКАЗ № 41-В ОТ 18.05.87

Содержание альбома

NN п.п	Наименование листов	Марка листа	N стр.
1	Содержание альбома	лист	2
	Основной комплект рабочих чертежей марки АР		
2	Общие данные (начало)	АР-1	3
3	Общие данные (окончания)	АР-2	4
4	Фасады 1-12; 12-1; А-Г; Г-А	АР-3	5
5	План на отм. 0.000	АР-4	6
6	Фрагменты 1; 2; 3	АР-5	7
7	Фрагмент 4	АР-6	8
8	Разрез 1-1, 2-2	АР-7	9
9	План венткамеры N1(N2). Разрез 1-1; 2-2	АР-8	10
10	План венткамеры N3	АР-9	11
11	Схема расположения элементов покрытия	АР-10	12
12	План кровли	АР-11	13
13	Узлы А; Б	АР-12	14
14	Регулируемая вентиляционная щель в покрытии	АР-13	15
15	План полов и устройство выравнивания электрических потенциалов	АР-14	16
16	Обрамление ворот	АР-15	17

NN п.п	Наименование листов	Марка листа	N стр.
	Основной комплект рабочих чертежей марки КЖ		
17	Общие данные (начало)	КЖ-1	18
18	Общие данные (окончание)	КЖ-2	19
19	Схема расположения фундаментов и фундаментных балок	КЖ-3	20
20	Фрагмент 1. Вид А-А. Сечения 1-1 ÷ 4-4	КЖ-4	21
21	Узлы 1, 2, 3, 4, 5	КЖ-5	22
22	Узел 6. Сечения 13-13 ÷ 15-15	КЖ-6	23
23	Фундамент Фм 1	КЖ-7	24
24	Фундамент Фм 2	КЖ-8	25
25	Схема расположения каналов навозоудаления и кортушек	КЖ-9	26
26	Фрагмент I, II	КЖ-10	27
27	Схема расположения приямка Пр 1	КЖ-11	28
28	Траншея доильной установки УДА-8	КЖ-12	29
29	Схема расположения фундаментов под оборудования	КЖ-13	30
30	Траншея доильной установки УДА-16	КЖ-14	31
31	Схема расположения фундаментов под оборудования (вариант для УДА-16	КЖ-15	32

NN п.п.	Наименование листов	Марка листа
32	Схема расположение рам, колонн и плит покрытия	КЖС-15
33	Схема расположения элементов перекрытия венткамеры N1(N2)	
34	Схема расположения стеновых панелей	
35	Схема расположения гнезд под стойки стойлового оборудования, ограждений и дверей	
36	Схема расположения гнезд под стойки ограждения траншей (вариант I; II)	
	Основной комплект рабочих чертежей марки ПМ	
37	Общие данные (начало)	ПМ-1
38	Общие данные (окончания)	ПМ-2
39	Схемы расположения металлических элементов перекрытия, ограждений и лестниц венткамеры N1(N2)	ПМ-3
40	Рамы для пневматических дверей и смывного бака ОР-1. Площадка ПМ1	ПМ-4
41	Схемы расположения ограждений и дверей	ПМ-5

Альбом III

Типовой проект 801-2-87.13.87

Инв. № подл. | Подп. и дата | Взам. инв. №

Ведомость рабочих чертежей основного комплекта АР.

Лист	Наименование	Примечание
1	Общие данные (начало)	
2	Общие данные (окончание)	
3	Фасады 1-12; 12-1; А-Г; Г-А.	
4	План на отм 0.000.	
5	Фрагменты 1,2,3.	
6	Фрагмент 4.	
7	Разрез 1-1, 2-2	
8	План венткамеры №1 (№2) Разрезы 1-1, 2-2	
9	План венткамеры №3	
10	Схема расположения элементов покрытия	
11	План кровли	
12	Узлы А, Б	
13	Регулируемая вентиляционная щель в покрытии	
14	План полов и устройство выравнивания электрических потенциалов	
15	Обрамление ворот	

Ведомость основных комплектов рабочих чертежей.

Обозначение	Наименование	Примечание
ТХ	Технология и механизация производственных процессов	
АР	Архитектурно-строительные решения	
КЖ	Конструкции железобетонные	
КМ	Конструкции металлические	
ВК	Внутренние водопровод и канализация	
ОВ	Отопление и вентиляция	
ЭМ	Силовое электрооборудование	
ЭО	Электроосвещение	
АОВ	Автоматизация санитарно-технических систем	
АТХ	АСУ ТП	

Ведомость ссылочных и прилагаемых документов.

Обозначение	Наименование	Примечание
	Ссылочные документы	
ГОСТ 18853-73	Ворота деревянные распашные для животноводческих и птицеводческих зданий	
ГОСТ 24698-81	Двери деревянные наружные для жилых и общественных зданий	
ГОСТ 14624-84	Двери деревянные для производственных зданий	
ГОСТ 6629-74	Двери деревянные внутренние для жилых и общественных зданий	
1.038.1-1 в.1,12	Перемычки железобетонные для зданий с кирпичными стенами	
2.460-1 в.1	Типовые архитектурно-строительные детали одноэтажных промышленных неотапливаемых зданий с покрытиями из асбестоцементных волнистых листов	
3.400-6/76	Унифицированные закладные детали сборных железобетонных конструкций инженерных сооружений промышленных предприятий	
	Прилагаемые документы	
Альбом IV	Строительные изделия	
Альбом VII	Ведомости потребности в материалах	

Ведомость спецификаций.

Лист	Наименование
2	Спецификация элементов заполнения проемов
6	Спецификация перемычек
8	Спецификация элементов к плану венткамеры №1
9	Спецификация к плану венткамеры №3
9	Спецификация гильз
11	Спецификация к схеме расположения элементов покрытия
12	Спецификация элементов на карнас К-1
12	Спецификация на узел А
13	Спецификация материалов на вентиляционную щель.
15	Спецификация стали на обрамление ворот.

Условные обозначения

○ Номер узла / Обозначение типового проектного материала

○ — Номер узла

Типовой проект разработан в соответствии с действующими нормами и правилами и предусматривает мероприятия, обеспечивающие взрывную, взрывопожарную и пожарную безопасность при эксплуатации здания.
Главный инженер проекта: (Сыркин)

Инв №

Нач. отд. Сыркин
Гл. спец. Кокрев
ГИП Сыркин
Рук. гр. Лесковская
Испол. Муравьева
Н. конт. Кокрев

Привязан:

ТП 801-2-87 15.87

Коровник на 200 коров автоматической привязи (для Волго-Вятской зоны)

Общие данные (начало)

Стадия Р | Лист 1 | Листов

Типовой проект 801-2-87 15.8

Альбом I

Типовой проект 801-2-87.13.87

Ведомость отделки помещений площадь м²

Наименование или номер помещения	Потолок		Стены или перегородки		Низ стен или перегородок (панель)			Примечание
	Площадь	Вид отделки	Площадь	Вид отделки	Площадь	Вид отделки	Высота, м	
1	2130.74	Затирка, известковая окраска	613.4	Известковая окраска	—	—	—	
2	10.8	то же	37.07	то же	—	—	—	
3	69.15	"	258.8	"	—	—	—	
4	9.79	"	34.99	"	—	—	—	
5	104.24	"	24.72	"	—	—	—	
6	82.0	"	55.2	"	19.29	плитка	1.8	
7	124.64	"	20.69	"	10.26	"	1.8	
8	108.8	"	128.23	"	—	—	—	
9	28.9	Затирка, водоэмульсионная окраска	61.3	Штукатурка, масляная окраска	—	—	—	
10	29.9	Затирка, известковая окраска	93.5	Известковая окраска	—	—	—	
11	39.7	то же	122.81	то же	—	—	—	
12	6.4	"	23.44	Штукатурка, известковая окраска	13.14	Масляная окраска	1.8	
13	40.4	"	79.19	Известковая окраска	—	—	—	
14	31.7	"	74.56	Штукатурка, клеевая окраска	—	—	—	
15	14.88	"	21.31	Штукатурка, масляная окраска	18.28	Плитка	1.8	
16	11.08	"	16.76	то же	18.58	то же	1.8	
17	85.07	"	83.85	"	40.68	"	"	
18	9.57	"	18.41	"	16.34	"	"	
19	9.38	"	21.08	"	14.58	"	"	
20	57.12	"	32.51	Известковая окраска	—	—	—	

Спецификация элементов заполнения прогмов

Марка поз.	Обозначение	Наименование	Кол	Масса ед. кг	Примечание
1	ГОСТ 18853-73*	Ворота ВРГ 30-30	8		
2	ГОСТ 24698-81	Дверной блок ДН24-19б	1		
3	ГОСТ 6629-74*	то же ДГ 24-19	2		
4	ГОСТ 24698-81	" ДС 24-13гн	3		
5	ГОСТ 14624-84	" ДВГ 21-13	2		
6	ГОСТ 6629-74*	" ДГ 21-7	2		
7	то же	" ДГ 21-9п	7		
8	"	" ДГ 21-9л	8		
9	ГОСТ 14624-84	" ДВН 24-10	2		
10	ГОСТ 6629-74*	" ДГ 21-10	1		
ОК-1	ГОСТ 12506-81	Оконный блок СВД 12-18	38		
ОК-2	то же	То же СВД 12-18	1		
ОК-3	"	" СГ 6-9	3		

Общие указания

1. За условную отметку 0.000 принят уровень пола кормового проезда, соответствующий абсолютной отметке [ ].
2. Стены коровника и молочного блока выполнить из трехслойных стеновых панелей с утеплителем из минераловатных плит.
   Продольные участки кирпичных стен коровника выполнить из красного полнотелого кирпича М 75 на растворе М 25 с ущербным швом б = 5см с заполнением шва минераловатными плитами М 125 по ГОСТ 9573-82.
   Участки стен молочного блока и торцевых стен коровника выполнить сплошной кладкой из красного полнотелого кирпича М 75 на растворе М 25.
   Внутренние стены и перегородки выполняются из кирпича М 100 на растворе М 50.
   Простенки между воротами выполнить из кирпича М100 на растворе М 50 и заармировать сеткой из 4 Вр I с ячейками 50×50 мм через 2 ряда кладки по высоте, а также выполнить продольное армирование из Ф10 А II с шагом в 1/2 кирпича и на расстоянии 1/2 кирпича от поверхности.
   Кирпичные перегородки молочного блока толщиной 120 мм и 250 мм армировать стержнями 2Ф4 Вр I и 3Ф4 Вр I через 4 ряда кладки.
3. Кирпичные участки наружных стен выполнить с расшивкой швов.
   Стеновые панели окрасить силикатной краской светлых тонов.
4. Оконные и дверные откосы штукатурятся цементно-известковым раствором и белятся известковой побелкой. Все деревянные изделия окрашиваются масляной краской за[illegible]
5. Для защиты от поверхностных вод у наружных стен устраивается асфальтовая [illegible] мостка шириной 70см состава: [illegible] тобетон – 3см, щебень – 10см по [illegible]ненному грунту. Перед всеми [illegible] предусмотрено устройство пандусов [illegible] бетона класса В 15 с рифленой поверхностью толщиной 10см
6. Защита от коррозии поверхностей [illegible]дающих конструкций, возводимых из [illegible]тона и кирпича должна производиться кремний-органическими соединениями ГКЖ-[illegible] ГКЖ-11; ГКЖ-94 / Рекомендация по гидрофобной защите внутренних поверхностей ограждающих конструкций сельскохозяйственных зданий с повышенной влажностью внутреннего воздуха кремний-органическими соединениями ГКЖ /.
7. Двери со знаком * обить оцинкованной кровельной сталью по асбестовому картону б = 5мм, притворы уплотнить и установить приборы [illegible] ЗД11 по ГОСТ 5091-78*

Таблица толщин стен и утеплителя в покрытии

t°	Толщина стен мм				Утеплитель мм	
	Коровник		Молочный блок		Коровник	[illegible]
	Кирпичные стены	Панельные стены	Кирпичные стены	Панельные стены	Минераловатные плиты [illegible] ГОСТ [illegible]	
-30°	550 510	250	510	250	120	100

Ограждающие конструкции здания приняты из условия: коровник $t_{вн}$ = 10°С и $\varphi_{вн}$ = 75%; молочный блок $t_{вн}$ = 15°С и [illegible]

Нач отд	Сыркин	[illegible]	т.п. 801-2-87.13.87 АР
Гл спец	Кокрев	[illegible]	
ГИП	Сыркин	[illegible]	Коровник на 200 коров с автоматической привязью (для Волго-Вятской зоны)
Рук гр.	Лесковская	[illegible]	Р 2
Испол.	Муравьева	[illegible]	Общие данные (окончание)
Н. контр	Кокрев	[illegible]	Госагропром [illegible] Волговятагропром

Привязан:

Инв. №

Инв. инв. № | Подпись и дата | Взам. инв. №

Типовой проект 801-2-87 13.87

Фасад 1-12

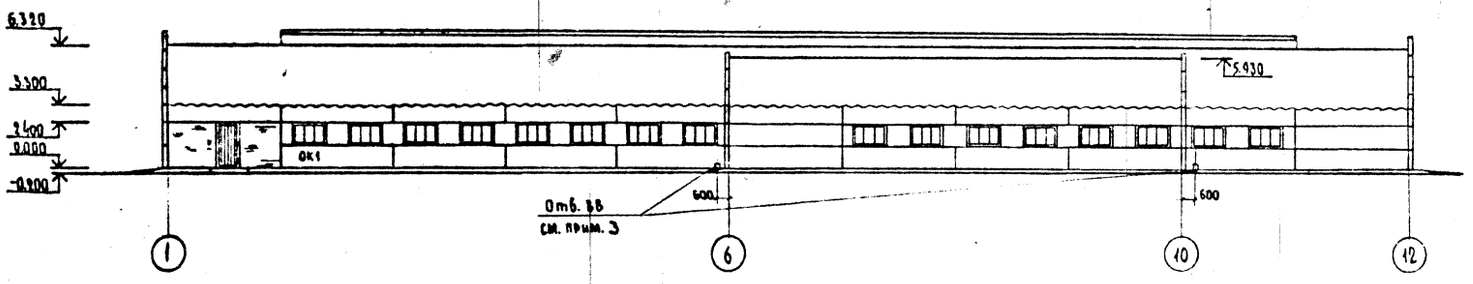

Фасад 12-1

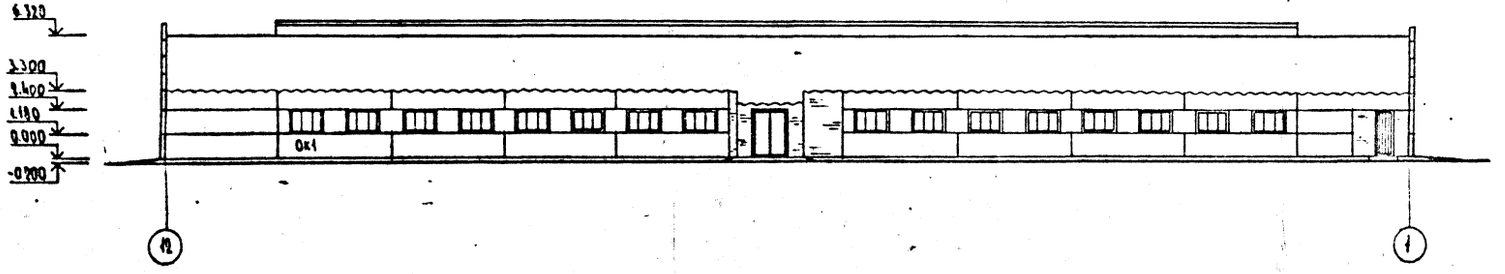

Фасад Г-А

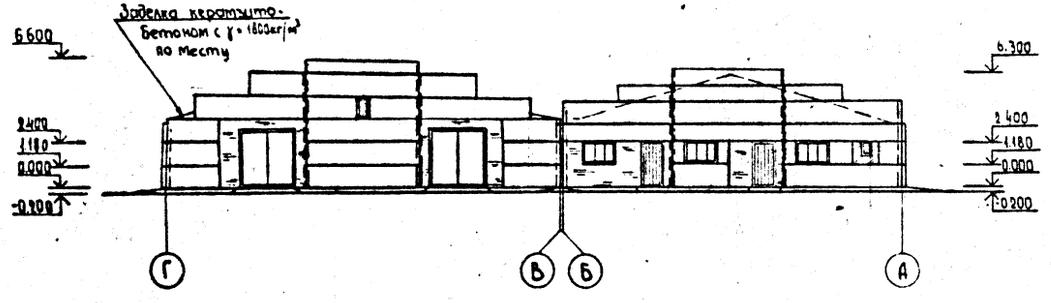

Фасад А-Г

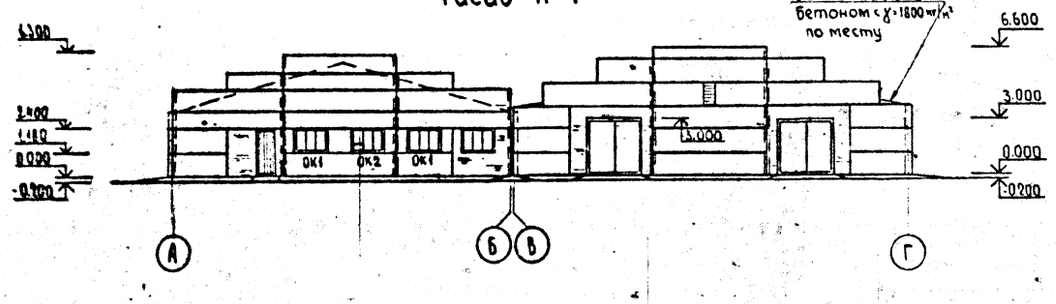

Схема заполнения оконных проемов

ОК-1

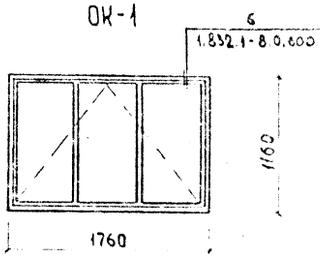

ОК-2

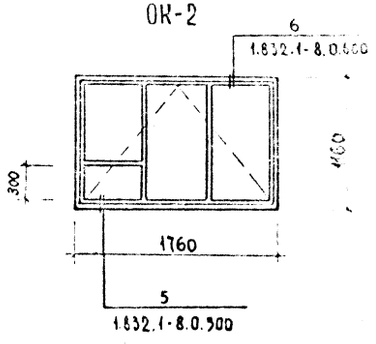

1. Все незамаркированные оконные проемы - ОК-1
2. Вентшахты на фасадах условно не показаны
3. Отверстия внутреннего водостока пробить по месту. Отверстия 150×150 низ на отметке 0.000

Начотд	Сыркин		т.п. 801-2-87 13.87
Гл спец	Кокреб		
Гип	Сыркин		Коробчик на 200 коров с автоматической привязью (для Волго-Вятской зоны)
Рук.гр	Лесковская		
Исполн.	Золина		
Н контр	Кокреб		Фасады 1-12, 12-1, Г-А, А-Г

Привязан:

Инв №

Инв. № подл. | Подпись и дата | Взам. инв. №

Типовой проект 801-2-87.14.87 Альбом II

План на отм. 0.000

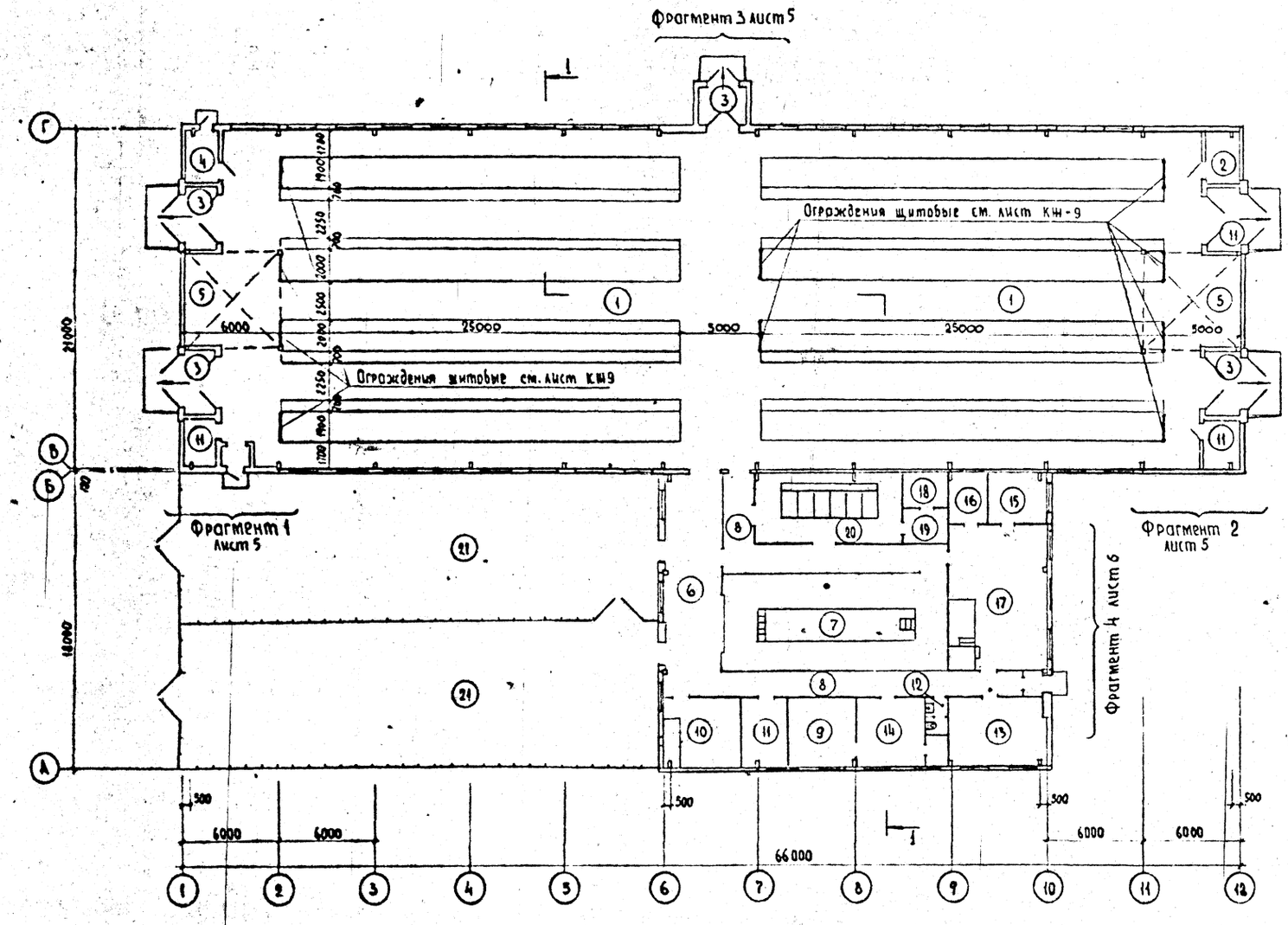

Экспликация помещений

Номер по плану	Наименование	Площадь м²	[illegible]
1	Помещение для содержания коров	1309.80	Д
2	Инвентарная	6.76	Д
3	Тамбур	43.52	–
4	Помещение для хранения подстилки	6.12	В
5	Вентплощадка	50.6	В
6	Преддоильная площадка	47.46	Д
7	Доильный зал	77.9	Д
8	Коридор	68.04	–
9	Помещение АСУТП	18.05	Д
10	Венткамера	18.67	В
11	Электрощитовая	24.7[illegible]	Д
12	Санузел	2.76	–
13	Вакуумнасосная, компрессорная	25.27	Д
14	Служебная	19.81	–
15	Лаборатория молочной	9.3	Д
16	Помещение для моющих средств	7.83	Д
17	Молочная	53.17	Д
18	Лаборатория ПИО	5.98	Д
19	Моечная ПИО	5.86	Д
20	Пункт передержки коров	35.7	Д
21	Летняя преддоильная площадка	540.0	–

1 Ограждение летней преддоильной площадки решается при привязке коровника к местным условиям

2 Данный лист смотри совместно с листами 5,6,7

Нач.отд.	Сыркин		
Гл.спец.	Кокрев		
ГИП	Сыркин		
Рук.гр.	Трескова		
Исполн.	Золина		
Н.контр.	Кокрев		

Привязан:

т.п. 801-2-87.14.87 НР

Коровник на 200 коров с автоматической привязью (для долго-вятской зоны)

План на отм. 0.000

Стадия: Р | Лист: 5 | Листов: [illegible]

Согласовано

Альбом II

Типовой проект 801-2-87.17 87

Фрагмент 1

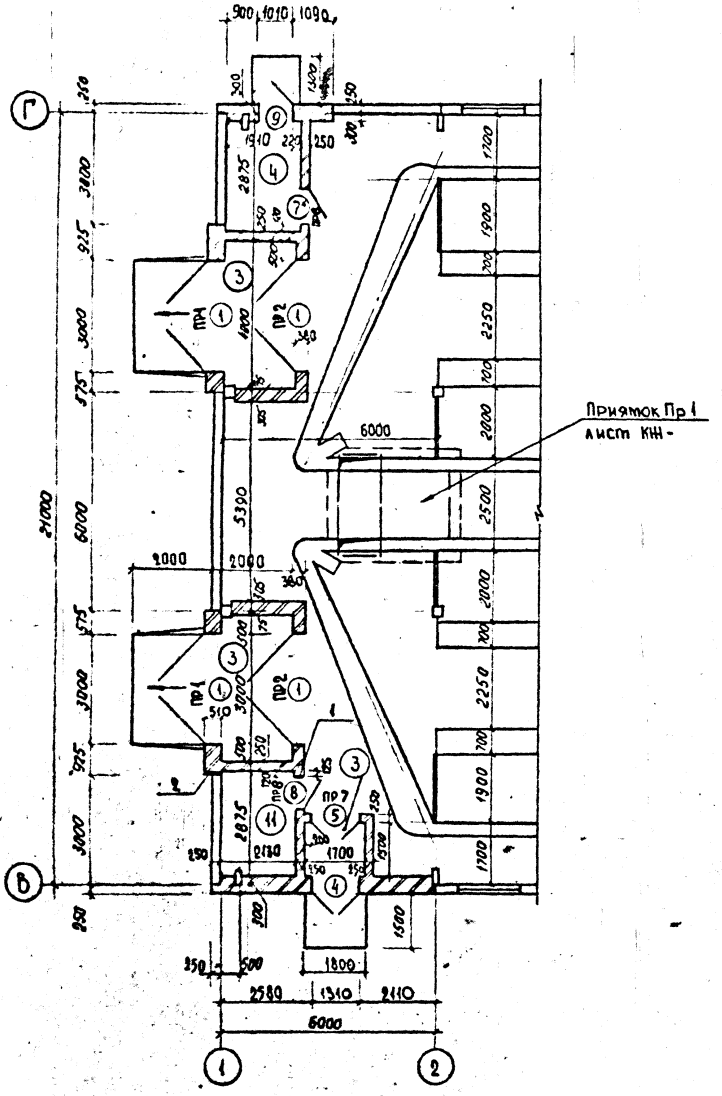

Фрагмент 2

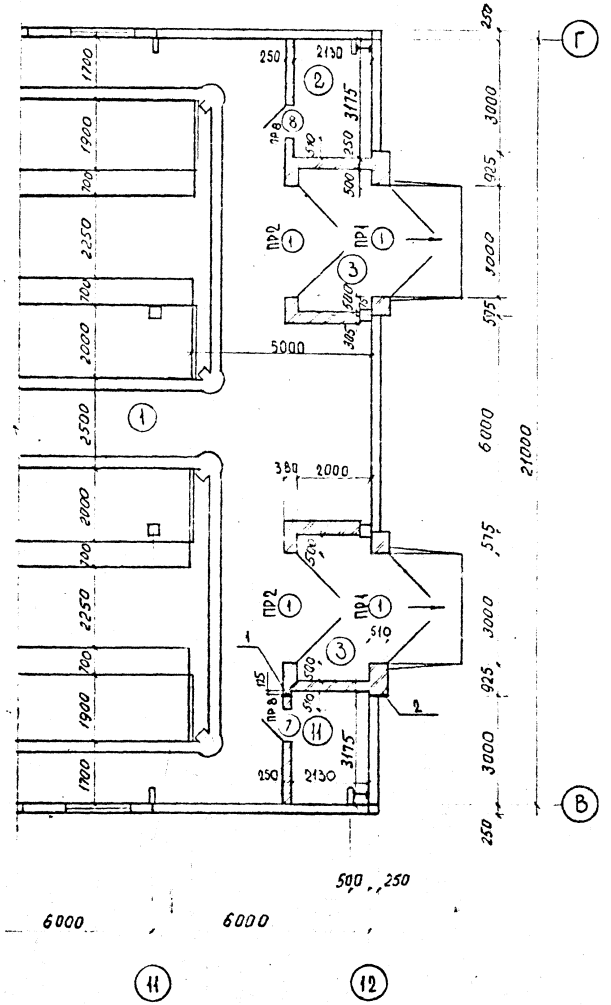

Фрагмент 3

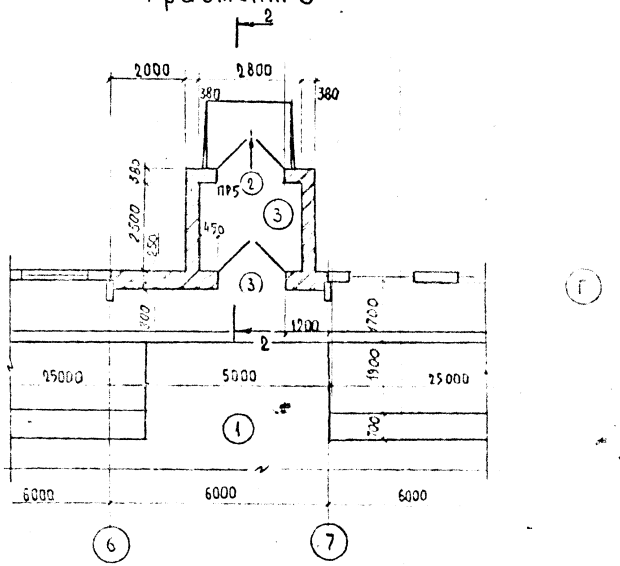

Ведомость проемов ворот и дверей

Марка поз.	Размер проема в кладке
1	3000×3000
2	1910×2370
3	1910×2370
4	1310×2370
5	1310×2070
6	710×2070
7	910×2070
8	910×2070
9	1010×2370
10	1010×2010

1. Данный лист смотри совместно с листами 4; КШ-13
2. Проходы трубных и электрических проводок систем автоматизации и связи через стены смотреть „Сборник 83. Строительные задания" Главмонтажавтоматика.

Инв. № подл. | Подпись и дата | Взам. инв. №

Привязан:

Инв. №

Начальн.	Сыркин	
Гл. спец.	Кокреб	
ГИ	Сыркин	
Рук. гр.	Лесковская	
Исполн.	Золина	
Н. контр.	Кокреб	

т.п 801-2-87.17 87 АР

Коровник на 200 коров с автоматической привязью (для Волго-Вятской зоны)

Фрагменты 1, 2, 3

Госагентство Волгоавтоматика

Типовой проект 801-2-87.17.87 Альбом II

Фрагмент 4

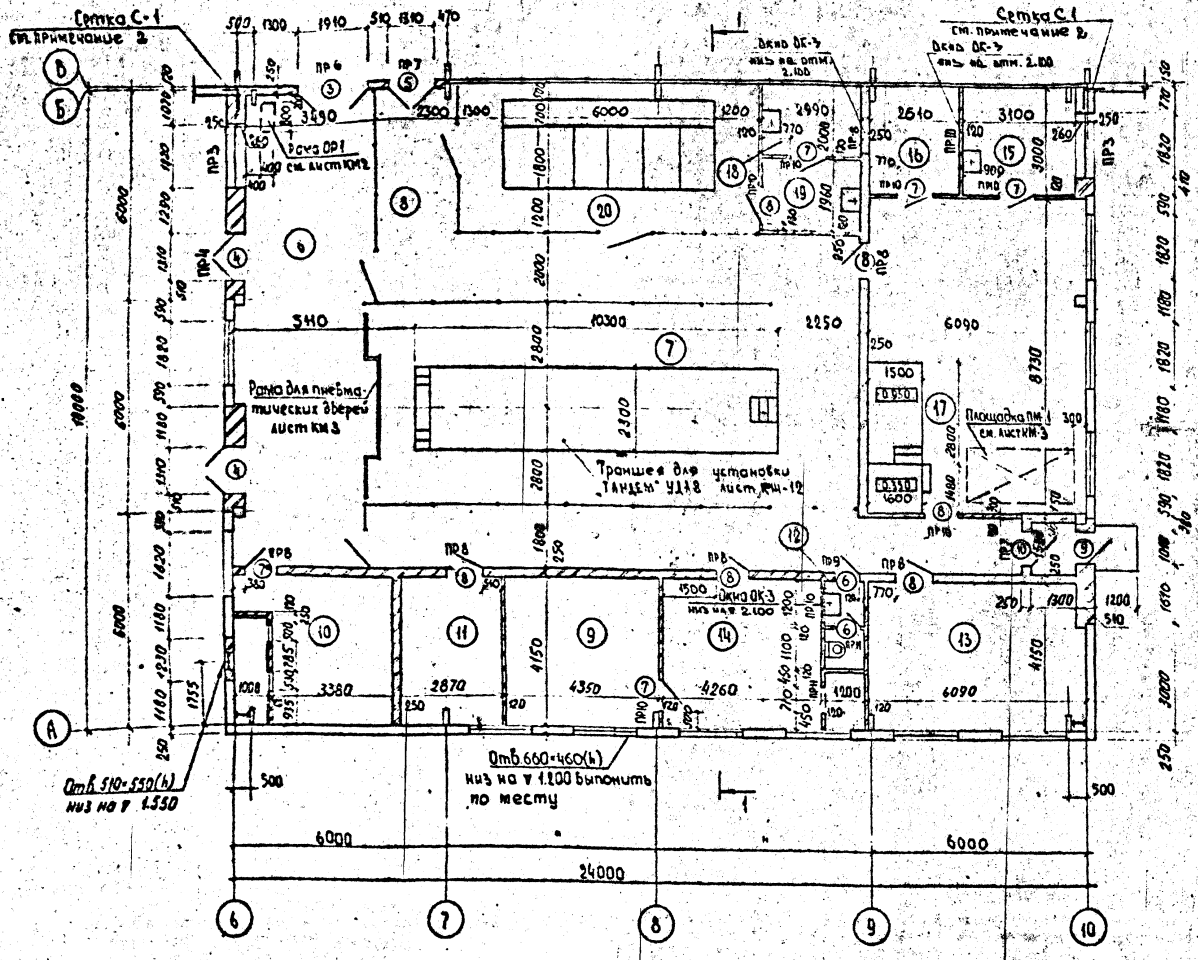

Ведомость перемычек

Марка поз	Схема сечения
ПР 1 шт. 4	3.000
ПР 2 шт. 4	3.000
ПР 3 шт. 2	2.400
ПР 4 шт. 1	2.400
ПР 5 шт. 1	2.400
ПР 6 шт. 1	2.400

Продолжение

Марка поз.	Схема сечения
ПР 7 шт. 3	2.100
ПР 8 шт. 10	2.100
ПР 9 шт. 1	2.100
ПР 10 шт. 8	2.100
ПР 11 шт. 2	2.100

Спецификация перемычек

Марка поз	Наименование	Обозначение		Кол	Масса ед, кг	Примечание
1	1.038.1-1 Вып.12.АРМ2	Перемычка	7ПГ35-23а	4	1135	
2	То же	То же	5ПГ35-17а	4	805	
3	1.038.1-1 Вып.1	"	2ПБ22-3	13	92	
4	То же	"	2ПБ16-2	10	65	
5	"	"	1ПБ13-1	28	25	
6	"	"	1ПБ10-1	4	20	

1. Данный лист смотри совместно с листами 4;7;9
2. Сетку С-1 смотри на листе АР.И альбом IV. Общее количество сеток С-1 на здание 4 шт.

Привязан:

Инв №:

Нач.отд	Сыркин	
Гл.спец.	Кокрев	
ГИП	Сыркин	
Рук.гр.	Дескобская	
Исполн.	Золина	
Н.контр	Кокрев	

т.п. 801-2-87.17.87 АР

Коровник на 200 коров с автоматической привязью (для Волго-Вятской зоны)

Стадия Р | Лист 6

Фрагмент 4

Госагропром РСФСР Волгавятагропромпроект

Альбом II

Типовой проект 801-2-87.13.87

1-1

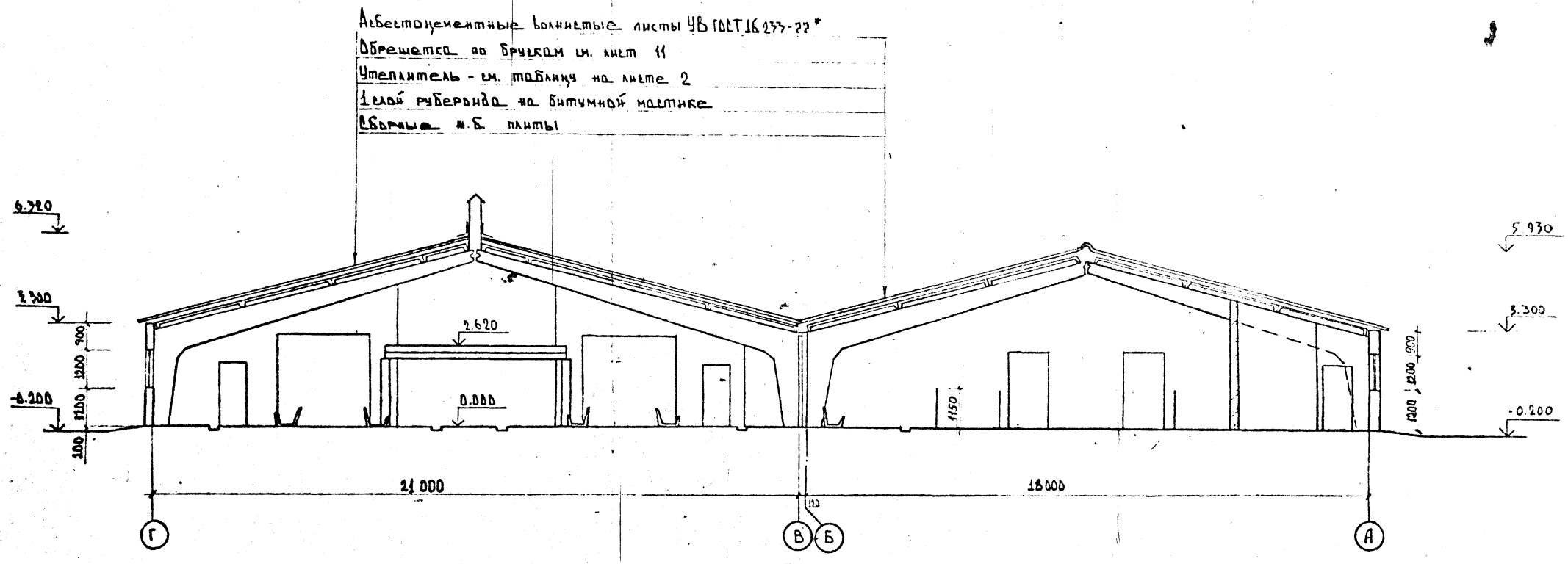

2-2

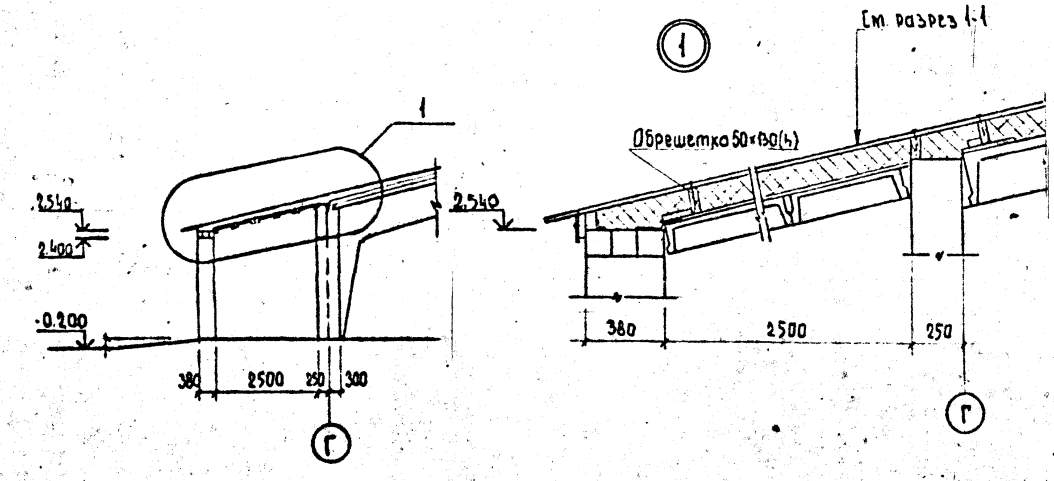

1. Данный лист смотри совместно с листами 4; 5; 6.

Нач отд	Сыркин		т.п. 801-2-87.13.87	АР
Гл спец	Кокрев			
ГИП	Сыркин		Коровник на 200 коров с автоматической привязью для Волго-Вятской зоны РСФСР	Р 7
Рук гр.	Лесковская			
Исполн.	Золина			
Н. контр.	Кокрев		Разрез 1-1, 2-2	Госагропром РСФСР Волговятагропромпроект

Привязан.

Инв. № подл. | Подпись и дата | Взам. инв. №

Типовой проект 801-2-87.13.87 Альбом II

План венткамеры N 1 /N 2/

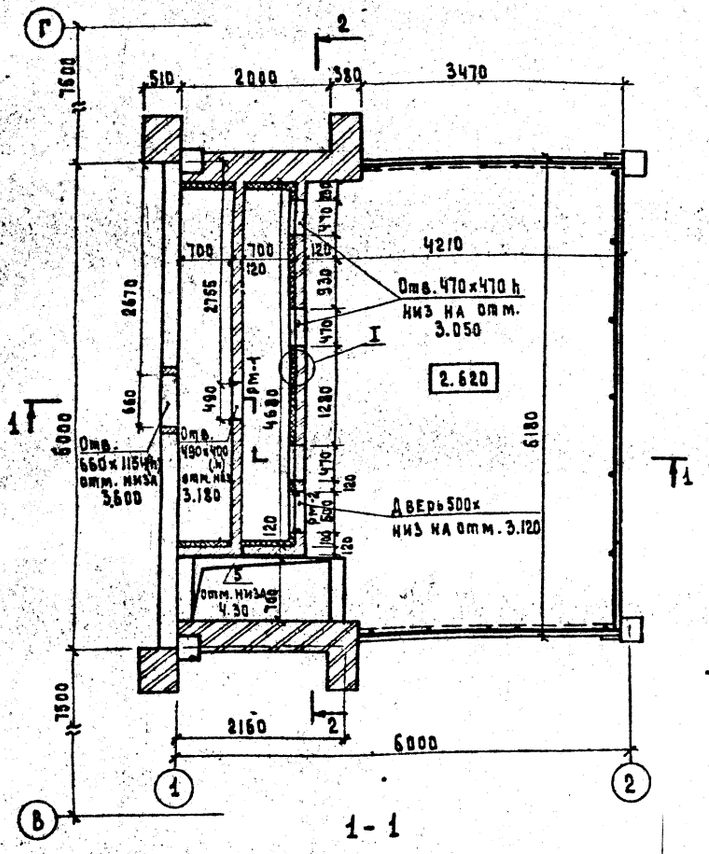

1-1

/кровля условно не показана/

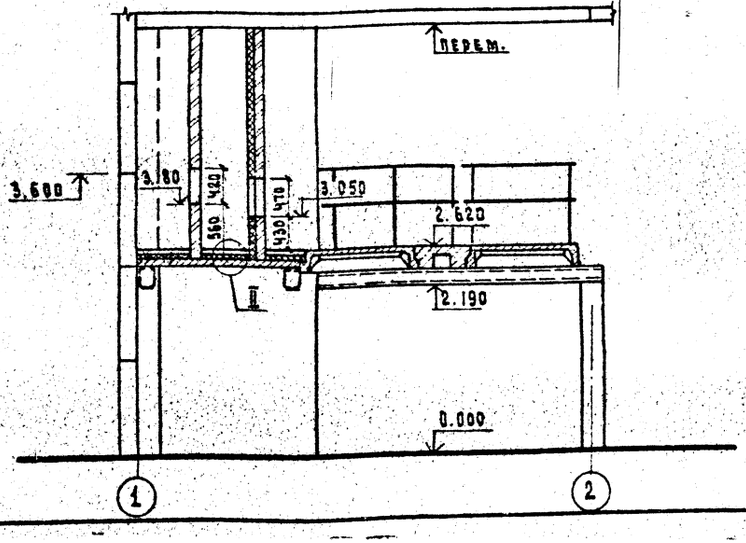

2-2

/кровля условно не показана/

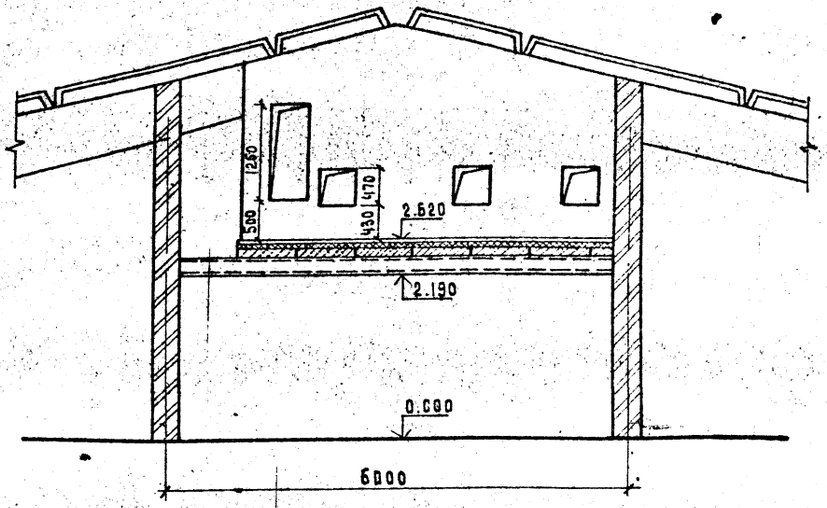

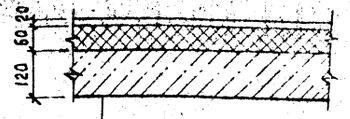

Цементно-песчаный раствор-20мм
Минераловатные плиты
повышенной жесткости γ=20 кн/м³
δ=60 мм ГОСТ 22950-78
Сборные ж.б. плиты

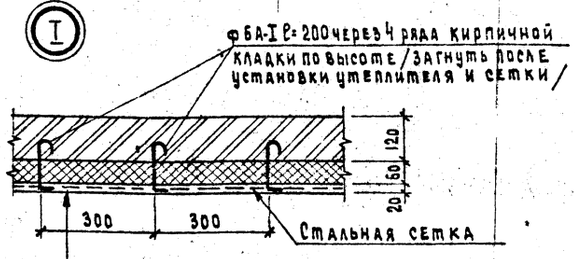

Кирпичная перегородка - 120
Пароизоляция - обмазать горячим битумом за 2 раза
Полужесткие минераловатные плиты γ=1.25 кн/м³ δ=60 мм ГОСТ 9573-82
Цементно-известковая штукатурка по стальной плетеной сетке ГОСТ 5336-80

Спецификация элементов к плану венткамеры №1

Марка поз.	Обозначение	Наименование	Кол.	Масса гд. кг	Примечание
		Материалы			
РМ-1	АР.И.1 альбом	Рамка металлическ. РМ-1	1	8.46	
РМ-2	АР.И.2 то же	То же РМ-2	1	15.30	
		Полужесткие минераловатные плиты γ=1.25 кн/м³			18.1 м²
		Стальная плетеная сетка ГОСТ 5336-80			[illegible]
		Арматура ФБА I ГОСТ 5781-82		12.80	
		Минераловатные плиты повышенной жесткости γ=2.0 кн/м³			9.0 м²

Венткамера №2 зеркальна венткамере №1
Спецификация аналогична

т.п. 801-2-87.13.87 АР

Нач.отд.	Сыркин		
Гл.спец.	Кокрев		
Гип.	Сыркин		
Рук. гр.	Лесковская		
Исполн.	Волина		
Н.контр.	Кокрев		

Привязан

Инв. №

Коровник на 200 коров с автоматической привязью /для Волго-Вятской зоны/

Стадия	Лист	Листов
Р	8	

План венткамеры N1/N2/
Разрезы 1-1; 2-2

Госагропром РСФСР
Волговятагропромпроект

Копировал Данченко.

Рук. груп. ОВ Бушуева
Рук. груп. ДВ Корщунов

Альбом II

Типовой проект 801-2-87.13.87

Инв.№подл. | Подпись и дата | Взам.инв.№ | Инв.№дубл. | Подпись и дата

Должность Рук.гр. ПВ. Рук.гр. АОВ | Фамилия Сыркин Дубинец Колчина | Подпись | Дата

План венткамеры №3

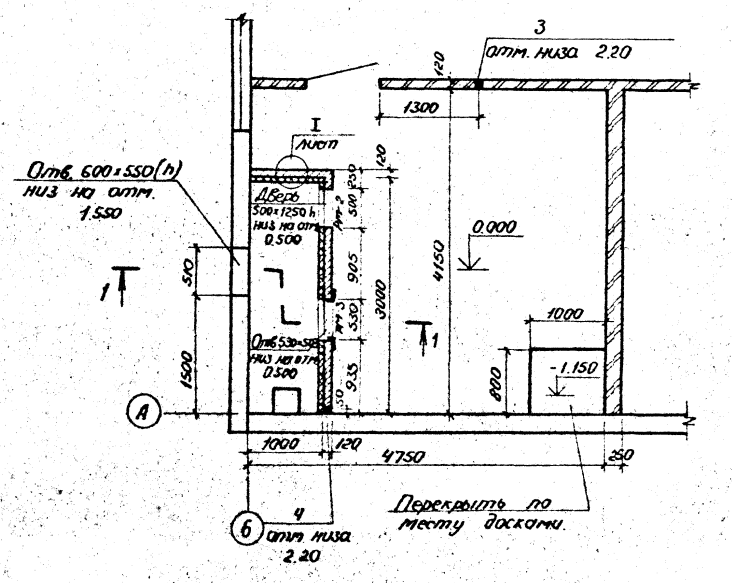

1-1

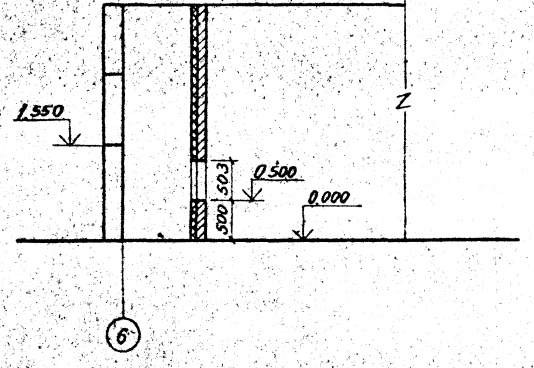

Спецификация к плану венткамеры №3

Марка поз.	Обозначение	Наименование	Кол.	Масса ед.кг	Примечание
		Материалы			
РМ-2	АР.У.2	Ратка мегомм. РМ 2	1	15.30	
РМ-3	АР.У.3	То же РМ-3	1	9.54	
		Полужесткие минерало-ватные плиты $\gamma=125$ кг/м³			15.6 м²
		Стальная плетеная сетка ГОСТ 5336-80			15.6 м²
		Арматура ф 6А-I ГОСТ 5781-82		6.70	

Спецификация гильз

Марка поз.	Обозначение	Наименование	Кол.	Масса ед.кг	Примечание
1	Сборник 83 1977г. Главмонтажспецмонтаж	250×250-1×250 3К8-5-77	2	6.230	
2	То же	2-20-525-2.1-2.1 3К8-11-77	2	0.810	
3	"	2-20-275-2.1-2.1 3К8-11-77	1	0.450	
4	"	2-20-225-2.1-2.1 3К8-11-77	1	0.380	
5	"	1-25-225-2.1-2.1 3К8-11-77	2	0.170	

1. Данный лист смотри совместно с листами 4, 6; КЖ-13

				т.п. 801-2-87.13.87	АР
Нач.отд	Сыркин				
Гл.спец.	Кокорев				
ГИП	Сыркин			Коровник на 200 коров с автоматической привязью (для Волго-Вятской зоны)	Стадия: Р; Лист: 9; Листов:
Рук.гр.	Лесковская				
Исп.	Золина				
Привязан:				План венткамеры №3	Госагропром РСФСР Вологдатиппроект
Инв.№					
Н.контр.	Кокорев				

Копировал | Формат А2

Схема расположения элементов покрытия

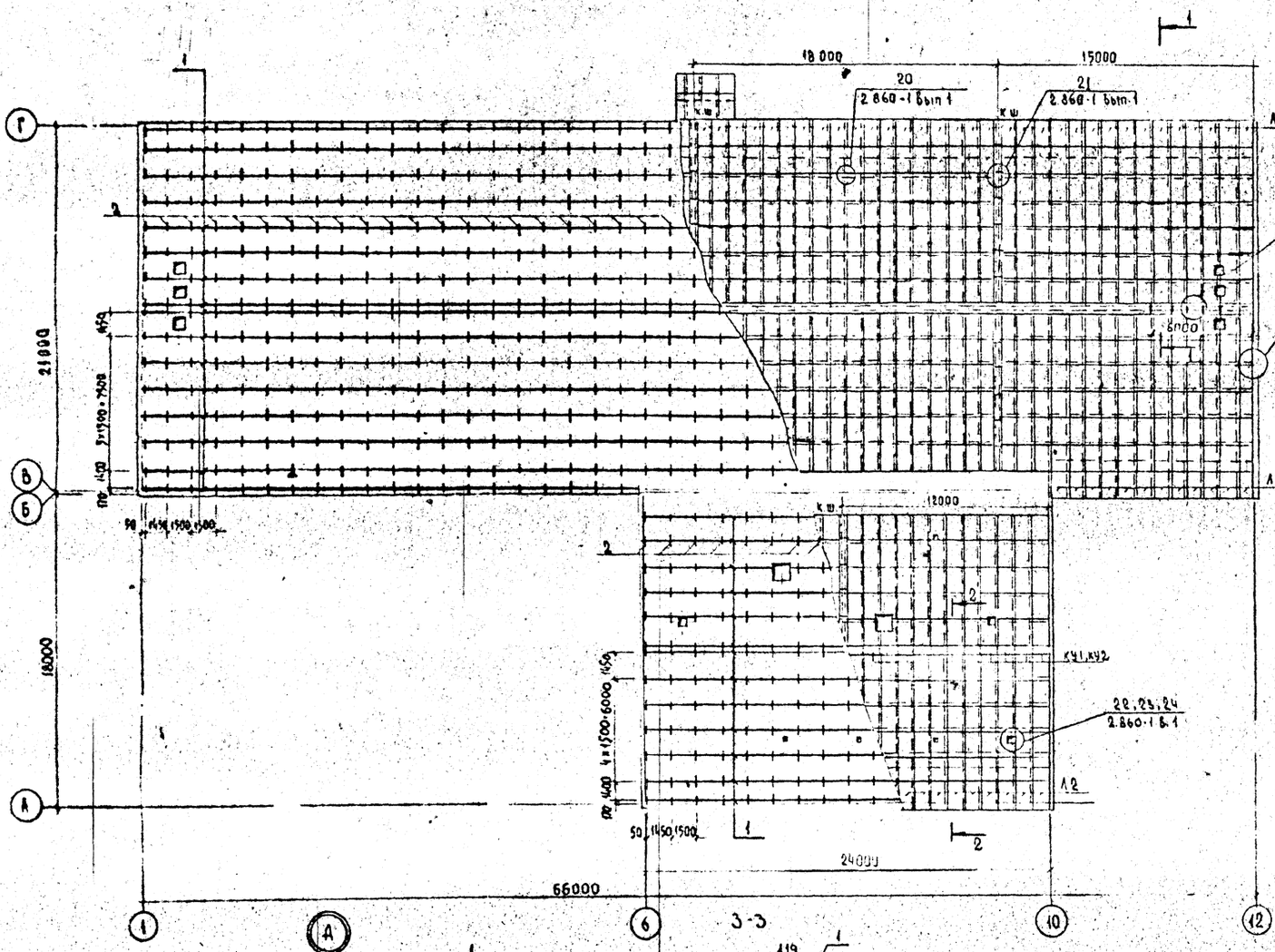

1-1

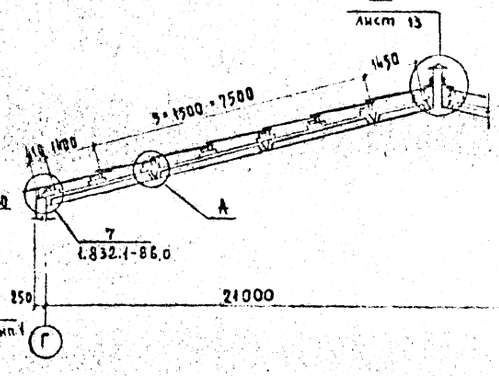

2-2

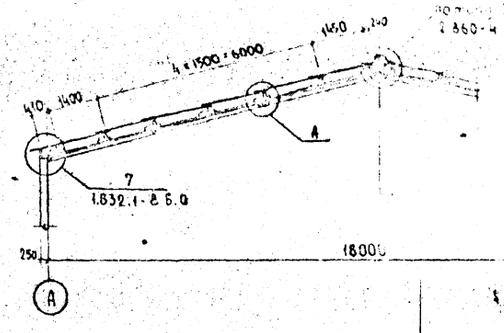

1. Незамаркированные асбестоцементные листы-марки А1
2. Все деревянные элементы должны быть защищены от гниения и возгорания в соответствии со СНиП II-19-76
3. Рабочие ходы по кровле приняты по серии 2.460-1 Вып.1 с шагом 6 метров.
4. Данный лист смотри совместно с листом 11

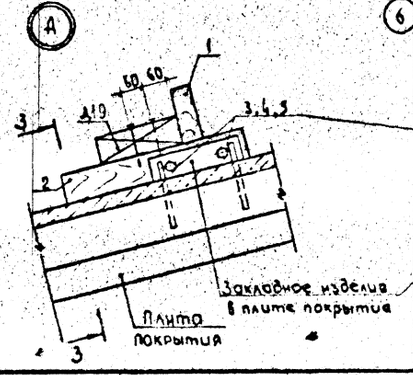

3-3

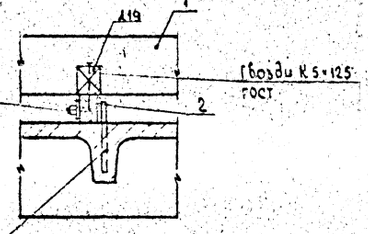

				Тп. 801-2-87 13.87	АР
Начальник	Сыркин				
Гл. спец.	Кокорь				
ГИП	Сыркин			Коробник на 200 коров автоматической привязки (для Волго-Вятской зоны)	
Рук. гр.	Сергеева				
Исполн.	Зелина			Схема расположения элементов покрытия	
Н. контр.	Кокорь				

Привязан:

Типовой проект 801-2-87.13.87 Альбом II

План кровли

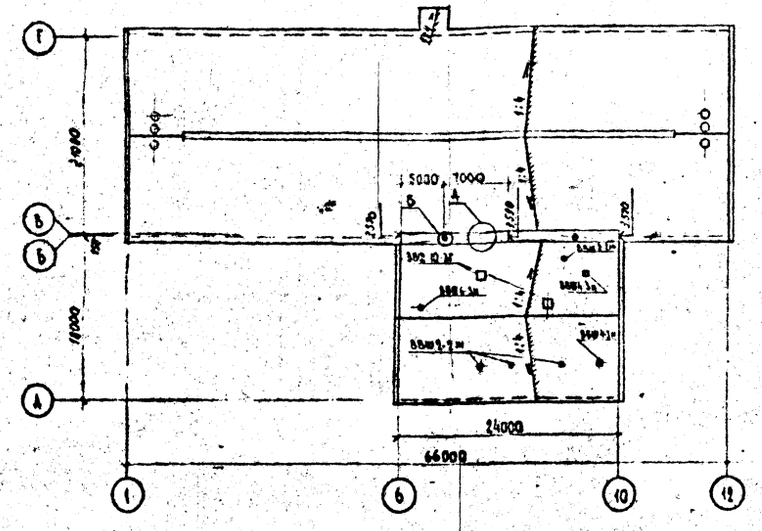

Спецификация на вентиляционные шахты

Марка поз.	Обозначение	Наименование	Кол.	Масса ед. кг	Примечание
ВВШ-10-3г	2.800-2 вып. 9	Вентиляционная шахта	2		Н=2,0
ВВШ-6-3и	То же	То же	1		"
ВВШ-4-3и	"	"	2		"
ВВШ-2-2и	"	"	4		"

1. Работы по устройству кровли производить в соответствии со СНиП II-26-76 и СНиП III-20-74
2. Данный лист смотри совместно с листами 10, 12

Спецификация к схеме расположения элементов покрытия

Марка поз.	Обозначение	Наименование	Кол.	Масса ед. кг	Примечание
Л 1	ГОСТ 16233-77*	Волнистые асбестоце-			
		ментные листы 54/200-7.5-1750	1040		
Л 2	То же	То же 54/200-7.5-2500	128		
ЛУ-1	"	Лотковая деталь ЛУ-1	46		
ЛУ-2		То же ЛУ-2	5		
КУ-1		Коньковая деталь КУ-1	36		
КУ-2		То же КУ-2	36		
ГУ		Гребенка ГУ	128		
		Стальные изделия			
МШ-1	2.860-1 вып. 1	Элементы крепления асбестоцементных листов	1632	52.5	вес 1000 элементов
МШ-2	То же	То же	66	27.5	То же
МШ-3	"	"	120	43.7	"
МВ-1	"	"	60	20.5	"
ВС-1	"	Фасонная деталь из оцинкованной стали	15	—	
ВС-2	"	То же	15	—	
ВС-3	"	"	30	—	
МС 4	1.832.1-6 вып. 0	Изделие соединительное	52		
МД 4-9	1.800-4	Сетка N10-1.00 ℓ=80	—	—	152 п.м
3		Болт М10-8g×60.58 ГОСТ 7798-70*	720	0.062	ℓ=80 мм
		То же	221	0.092	ℓ=130 мм
4		Гайка М10-7Н.5 ГОСТ 5915-70*	941	0.011	
5		Шайба 12.01.019 ГОСТ 11371-78	941	0.006	
		Деревянные изделия			
		Для снега 1 кн/м²			
1	2.860-4	Обрешетка 60×100(h)	—	—	1351 п.м
		Для снега 1.5 кн/м²			
1	То же	Обрешетка 50×130(h)	—	—	1351 п.м
		Для снега 1 кн/м² и 1.5 кн/м²			
2	То же	Брусок 50×50(h) ℓ=500	925	—	шаг 1500
Д 19	2.860-1 вып. 1	То же 60×75×230	925	—	—
—	То же	Брусок 70×70(h)	—	—	164 п.м

Привязан:

Нач. отд.	Сыркин	
Гл. спец.	Кокрев	
ГИП	Сыркин	
Рук. гр.	Лесковская	
Исполн.	Золина	
Н. контр.	Кокрев	

т.п. 801-2-87.13.87 ЛР

Коровник на 200 коров с автоматической привязью (для Волго-Вятской зоны)

Стадия	Лист	Листов
Р	11	

План кровли

Госагропром РСФСР
Волгоагропромпроект

Копировал Формат

Типовой проект 801-2-87 17 87 Альбом II

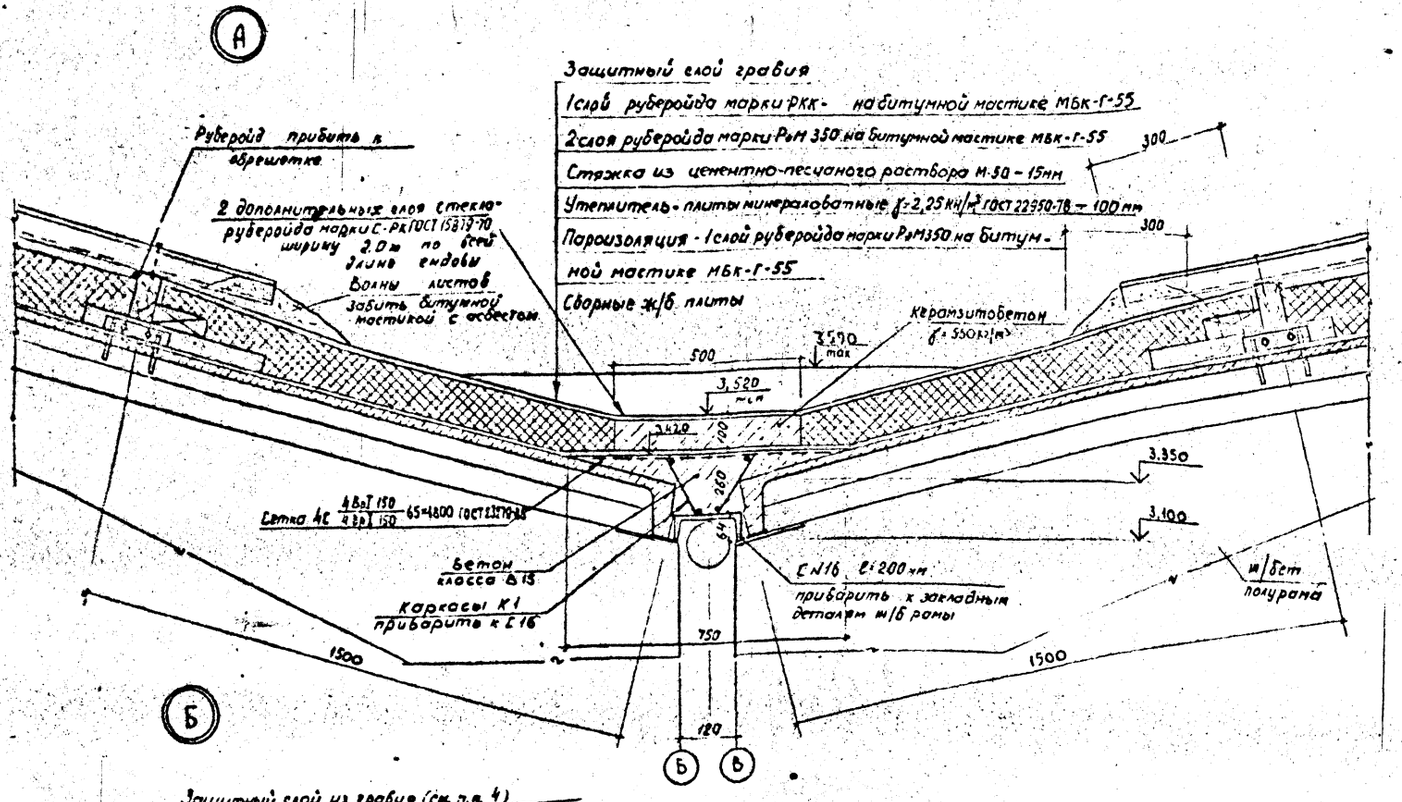

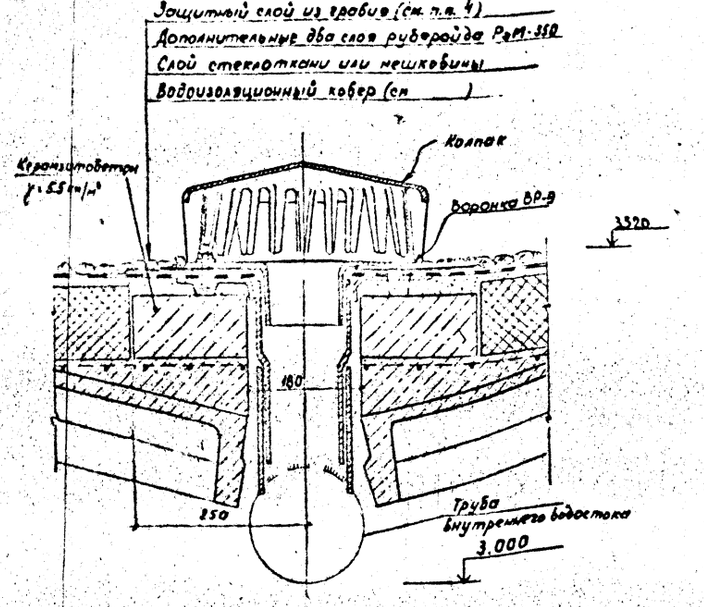

Каркас К-1

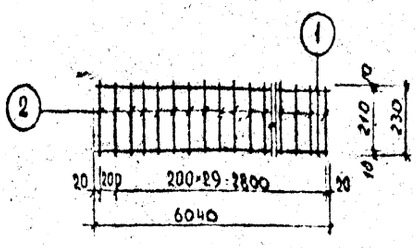

Спецификация элементов на каркас К-1

Марка элемента	N поз	Сечение	Длина мм	Кол шт.	Вес кг одной шт	Вес кг всех шт	Вес кг элемен	Примечание
К-1	1	Ф 16 А-II	6040	2	9.53	19.06	20.61	
	2	Ф 6 А-I	230	31	0.05	1.55		

Спецификация на узел А

Марка поз	Обозначение	Наименование	Кол	Масса ед, кг	Примечание
		Материалы			
К-1	лист	Каркас К-1	8	20.61	
С-1	ГОСТ 23279-85	Сетка 4С 4ВрI 150 / 4ВрI 150 65×2400	1	22.2	
		Швеллер 18 ГОСТ 8240-72 / Ст 3 ГОСТ 23570-79			
		l=200	5	[illegible]	
		Керамзитобетон γ=55 кн/м³	-	-	1,0 м³
		Бетон класса В15	-	-	2,0 м³

1. Дополнительные слои рубероида и стеклоткани наклеиваются горячей битумной мастикой МБК-Г-55 после установки фланца
2. Воронка устанавливается на слой горячей битумной мастики марки МБК-Г-55.
3. Отверстие для установки воронки Ф 150
4. Защитный слой ковра мелкий гравий светлых тонов фракций 5-15 мм, наносится по слою из антисептированной битумной мастики марки МБК-Г-55
5. Данный лист смотри совместно с листом 11

Нач отд	Сыркин		т.п 801-2-87 17 87
Гл спец	Кокоев		
Гип	Сыркин		Коробник на 200 коров с автоматической привязью (для Волго-Вятской зоны)
Рук гр	Лесковский		Стадия Р Лист 12
Исполн	Зоркин		Узлы А, Б
Н контр	Кокоев		Госагропроект РСФСР Волгобятагропроект

Привязан:

Инв №

Типовой проект 801-2-87.13.87 Альбом II

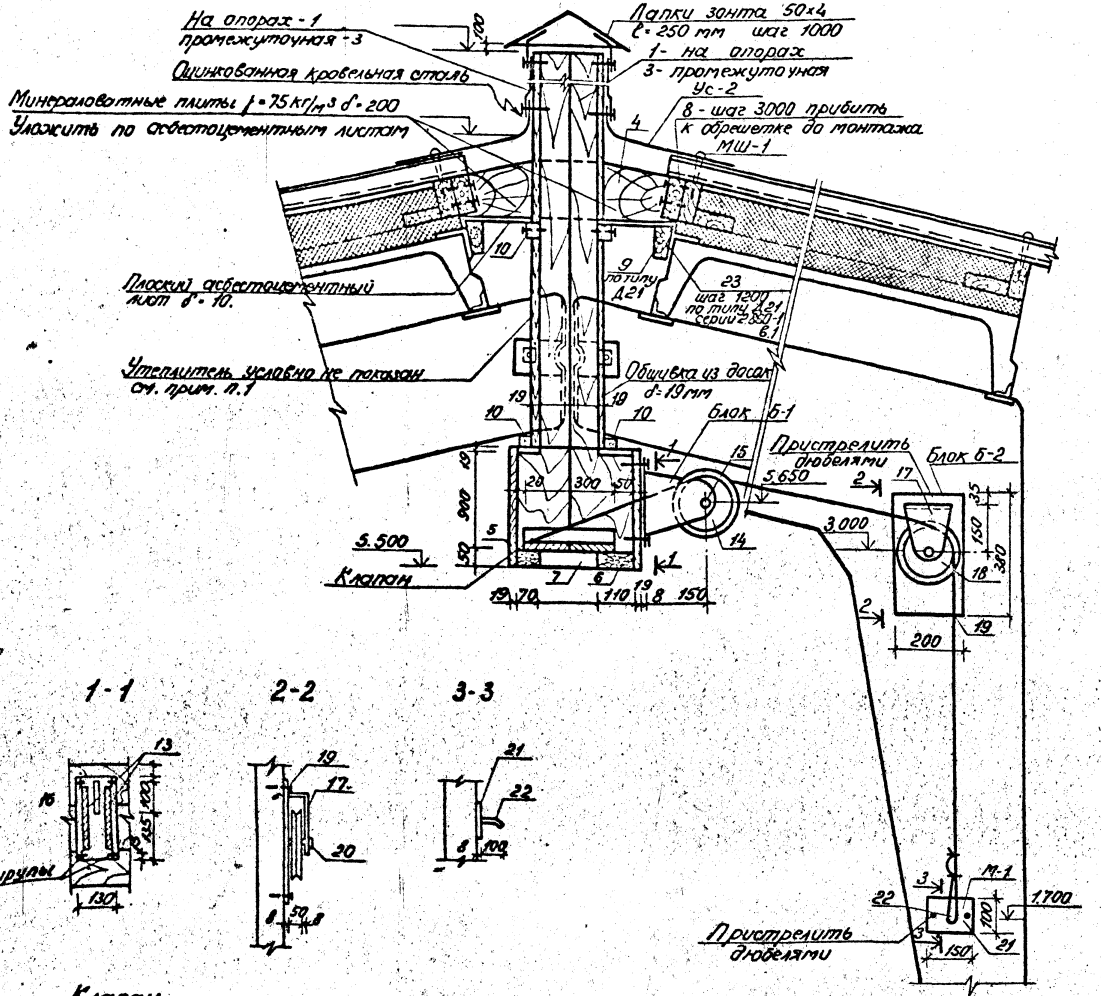

Клапан
l = 5770 мм

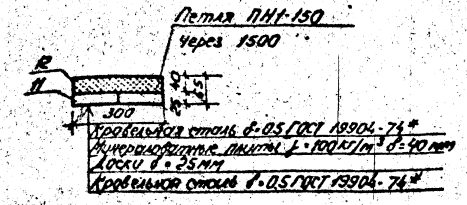

1. С наружной стороны вентиляционную щель до плоских асбестоцементных листов утеплить минераловатными плитами 9573-73* δ = 40 и обшить оцинкованной кровельной сталью δ = 0.5. Расход кровельной стали - 13.61 м².
2. Расход оцинкованной кровельной стали на клапан - 4.21 м².
3. Расход оцинкованной кровельной стали на обшивку вент. щели выше покрытия - 7.2 м².
4. Деревянные изделия выполнить из древесины хвойных пород влажностью не более 25%.

Спецификация материалов на вентиляционную щель

Марка поз.	Обозначение	Наименование	Кол	Масса ед.кг	Примечание
		Деревянные изделия			
1		Из доски 170×50 l = 1850	2		0.0157 м
2		Из доски 210×50 l = 1850	2		0.0194 м
3		Доска 120×50 l = 1550	2		0.0083 м
4		Доска 150×60 l = 680	3		0.0061 м
5		Брусок 50×70 l = 5770	1		0.0202 м
6		Брусок 50×110 l = 5770	1		0.0317 м
7		Брусок 50×50 l = 200	2		[illegible]
8	Серия 2.860-1 в.1	Д 23	6		[illegible]
9		Брусок 60×130 l = 5770	2		[illegible]
10		Брусок 60×50 l = 5770	4		[illegible]
		Обшивка из досок толщ 19	–		0.372 м
	Итого общий	объем:			0.679 м³
11	см. данный лист:	Клапан доска 150×25 l = 5770	2		0.0213 м
12	то же	Клапан: брусок 40×40 δ = 300	5		0.0005 м
	Итого объем	древесины на клапан			0.045 м³
		Металлические изделия			
		Блок Б-1 - 2 шт.			
13		-200×8 ГОСТ 103-76 l = 200	2	2.51 кг	
14	Серия 4.904-11	Блок Б60-II	1	1.82 кг	
15		ф18 ГОСТ 2590-71* l = 70	1	0.14 кг	
16		-130×8 ГОСТ 103-76 l = 250	1	2.04 кг	
		Итого:		9.02 кг	
		Блок Б-2 - 2 шт			
17		-150×8 ГОСТ 103-76 l = 250	1	2.36 кг	
18	Серия 4.904-11	Блок Б60-II	1	1.82 кг	
19		-200×8 ГОСТ 103-76 l = 380	1	4.77 кг	
20		ф18 ГОСТ 2590-71* l = 70		0.14 кг	
		Итого:		9.09 кг	
		М-1 - 2 шт			
21		-100×8 ГОСТ 103-76 l = 150	1	0.94 кг	
22		ф10А I ГОСТ 5781-75 l = 110	1	0.07 кг	
		Итого		1.01 кг	
	ГОСТ 3066-80	Стальной канат l = 12.6 м	2	2.52 кг	
	ГОСТ 5088-78	Петля ПН1-150	5	–	
	ГОСТ 103-76*	Лапки зонта -50×4 l = 250	14	0.523 кг	
	ГОСТ 19904-74*	Зонт из оцинк. кровельн. стали	1	14 кг	
	ГОСТ 8509-72*	δ = 0.5 L 90×5 l = 80	6	0.67 кг	
	Серия 2-860-1 вып. 1	УС-2			12 п.м

т.п. 801-2-87.13.87 АР

Нач.отд.	Сыркин		
ГИП	Лесковская		
Гл.спец.	Кокрев		
Рук.гр.	Лесковская		
Исполн.	Волкова		
Н.контр.	Кокрев		

Коровник на 200 коров с автоматической привязью (для Волго-Вятской зоны)

Регулируемая вентиляционная щель в покрытии.

Стадия	Лист	Листов
Р	13	

Госагропром РСФСР Волговятгеропромпроект

Привязан:

Инв. №

Инв. № подл. | Подпись и дата | Взам. инв. №

Контрольная журнала

Формат А2

Альбом III

Типовой проект 801-2-87.13.87

План полов на отм. 0.000

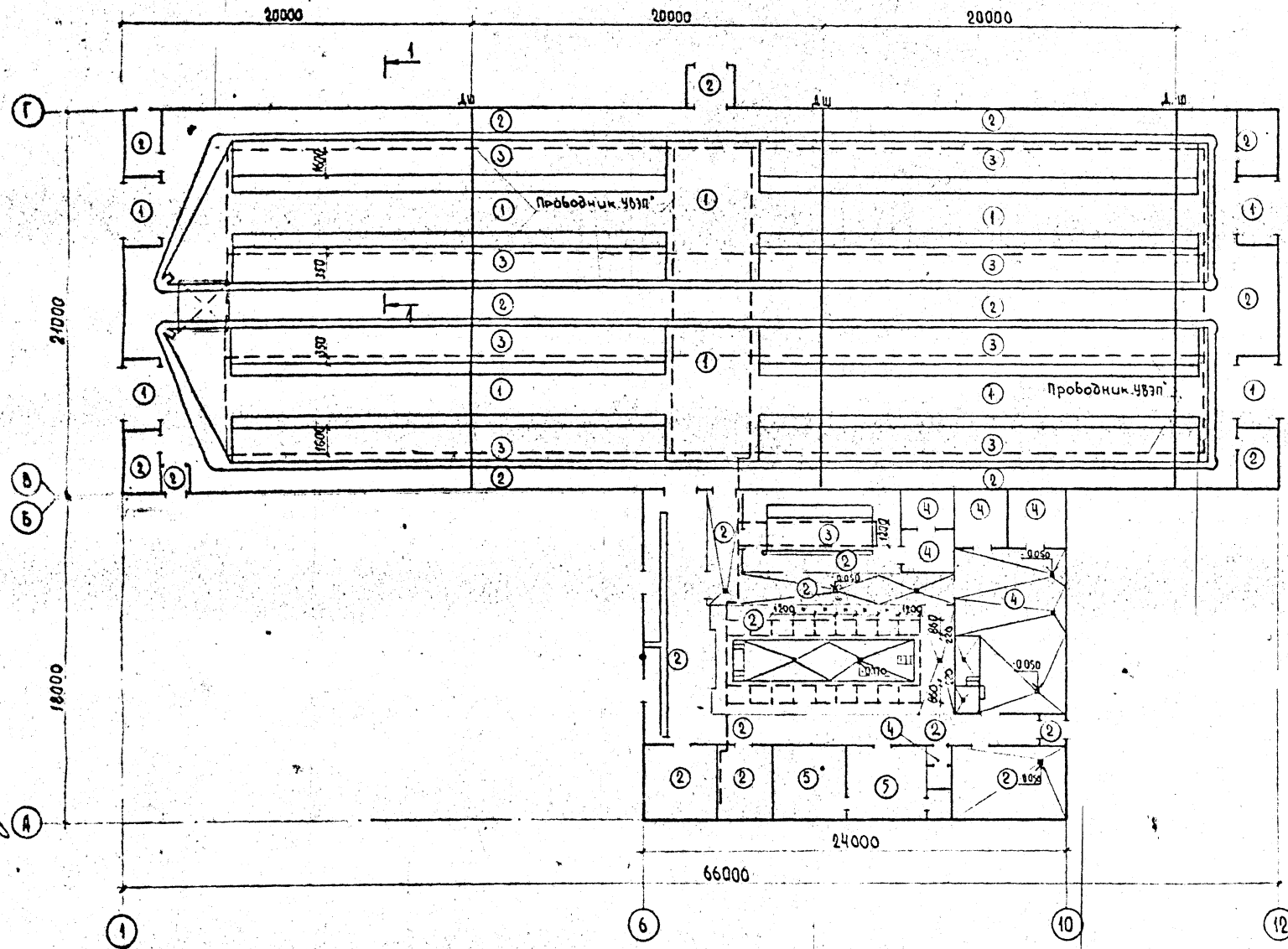

Экспликация полов

Наименование или номер помещения по проекту	Тип пола по проекту	Схема пола или номер узла по серии	Элементы пола и их толщина	Площадь пола м²
1	1		Бетон марки В25 - 25мм Бетон марки В15 - 100мм Уплотненный грунт основания	481.2
1,2,3,4,5,6,7,8,10,11,13,20	2		Бетон марки В25 - 80 мм Уплотненный грунт основания	627.0
1,20	3 (I вариант)		Доски шпунтованные - 37 мм Битумная мастика - 3 мм Лаги антисептированные 100×50 Бетон марки В7.5 - 80мм Уплотненный грунт основания	380.8
1,20	3 (II вариант)		Резинокордные плиты - 20 мм Цементно-песчаная стяжка 20мм Керамзитобетон марки В3.5 - 80мм Уплотненный грунт основания	380.8
12,16,15,17,18,19	4		Керамическая плитка ГОСТ [illegible] Цементно песчаный раствор В12.5 [illegible] Бетон марки В7.5 - 100мм Уплотненный грунт основания	78.48
9,14	5		Линолеум ГОСТ 7251-77 - 5 мм Прослойка из толевой мастики на водостойких вяжущих - 1мм Керамзитобетон марки В3.5-20мм Бетон марки В7.5 - 80 мм Уплотненный грунт основания	37.86

1. Устройство выравнивания потенциалов (УВЗП) выполняется из арматуры Ф6 AI. По периметрам здания проводники УВЗП соединяются между собой и присоединяются на сварке к полосе (-20×4) в каналах наружного отопления, к трубопроводам ВК. Сварку производить электродами Э-42 ГОСТ 9467-75 Расход металла на УВЗП — Ф6 AI-390,0 п.м., Вес 86.6 кг
2. Расход арматуры на деформационные швы — Ф12 AI-252.0 п.м, Вес - 223.8 кг

Согласовано

Должность	Фамилия	Подпись
Рук. гр.	Парыгин	
Рук. гр. вк	Кочергин	

Инв. № подл. | Подпись и дата | Взам. инв. №

				т.п. 801-2-87 13 87	ДР
	Начотд	Сыркин			
	Гл. спец.	Кокрев			
Привязан:	ГИП	Сыркин		Коровник на 200 коров с автоматической привязью (для Волго-Вятской зоны)	Р / 4
	Рук. гр.	Лесковец			
	Исполн.	Золина			
				План полов и устройство выравнивания электрических потенциалов	Госагропроект
	Н. контр.	Кокрев			
Инв. №					

Типовой проект 801-2-87.13.87 Альбом II

Крепление и обрамление ворот в кирпичной стене

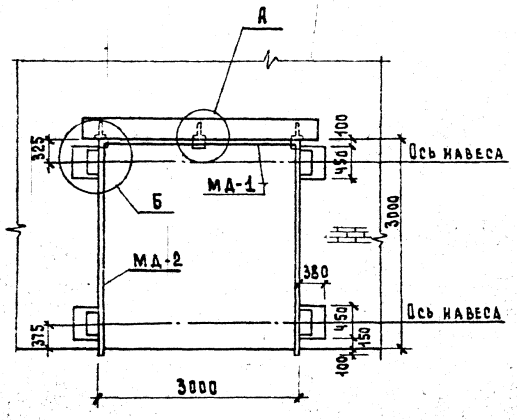

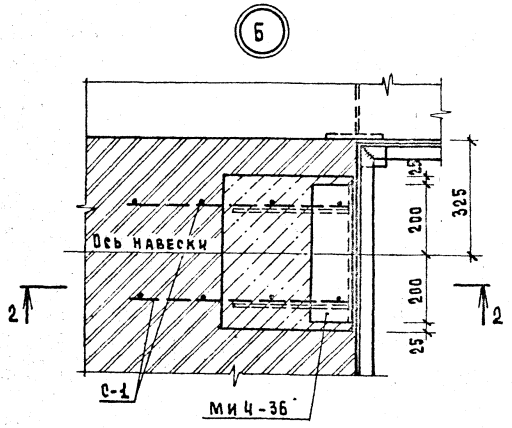

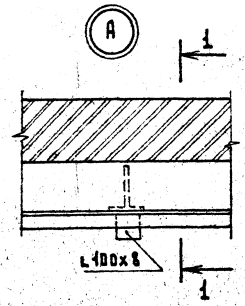

1—1

2—2

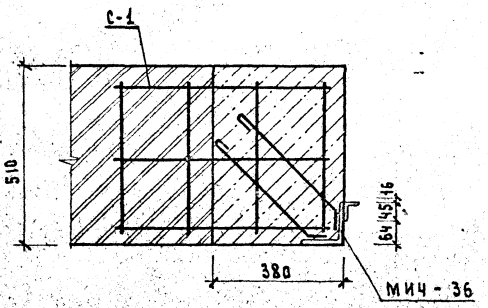

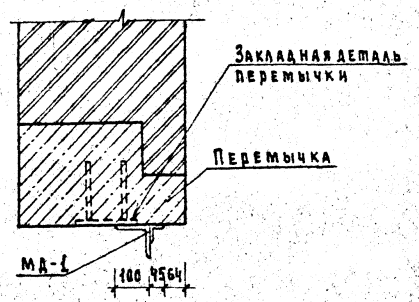

Спецификация стали на обрамления ворот

Марка поз.	Обозначение	Наименование	Кол.	Масса ед., кг	Примечание
МД-1	АР.И.5	Обрамляющий уголок L45×5	1	12.6	
МД-2	АР.И.5	То же	2	10.4	
С-1	Серия 1.800-4	Арматурная сетка МД5-3	4	0.8	С=1000
МИЧ-36	Серия 3.400-6/76	Закладная деталь МИЧ-36	4	5.1	

1. Закладные детали МИЧ-36, заложить одновременно с кладкой.
2. Сетки С-1 приварить к закладной детали МИЧ-36
3. Сварку производить электродами типа Э-42 по ГОСТ 9467-75. Швы $h_ш = 6$ мм.
4. Дополнительные закладные детали в перемычке даны на листе АР.И.7.

Инв. № подл. | Подпись и дата | Взам. инв. №

Привязан:

Инв. №

Нач.отд.	Сыркин	
Гл.спец.	Кокрев	
Г И П	Сыркин	
Рук. гр.	Лескорская	
Исполн.	Золина	
Н.контр.	Кокрев	

т.п. 801-2-87.13.87 АР

Коровник на 200 коров с автоматической привязью (для Волго-Вятской зоны)

Обрамление ворот

Стадия	Лист	Листов
Р	15	

Госагропром РСФСР Волгоцентрагропроект

Копировал Данченко

Формат А-2

Типовой проект 801-2-87 13.87

Альбом II

Ведомость рабочих чертежей основного комплекта КЖ.

Лист	Наименование	Примечание
1	Общие данные (начало)	
2	Общие данные (окончания)	
3	Схема расположения фундаментов и фундаментных балок	
4	Фрагмент 1 Вид А-А. Сечения 1-1 ÷ 4-4	
5	Узлы 1, 2, 3, 4, 5	
6	Узел 6. Сечения 13-13 — 15-15	
7	Фундамент Фм1	
8	Фундамент Фм2	
9	Схема расположения каналов навозоудаления и кормушек	
10	Фрагмент I; II	
11	Схема расположения приямка Пр1	
12	Траншея доильной установки УДА-8	
13	Схема расположения фундаментов под оборудования	
14	Траншея доильной установки УДА-16	
15	Схема расположения фундаментов под оборудования (вариант для УДА-16)	
16	Схема расположения рам, колонн и плит покрытия	
17	Схема расположения элементов перекрытия венткамеры №1 (№2)	
18	Схема расположения стеновых панелей	
19	Схема расположения гнезд под стойки стойлового оборудования, ограждений и дверей	
20	Схема расположения гнезд под стойки траншей (Вариант I, II)	

Ведомость ссылочных и прилагаемых документов

Обозначение	Наименование	Примечание
	Ссылочные документы	
ГОСТ 24022-80	Фундаменты железобетонные сборные под колонны сельскохозяйственных зданий	
1.812.1-2 в.0,1	Фундаменты железобетонные под трехшарнирные железобетонные рамы для однопролетных сельскохозяйственных зданий.	
1.415-1 в.1	Железобетонные фундаментные балки для стен производственных зданий	
1.822.1-2/82 в.1	Железобетонные рамы для однопролетных сельскохозяйственных зданий	
1.823.1-2 в.0-1,1,2	Колонны железобетонные для сельскохозяйственных производственных зданий	
1.832.1-8 в.0,1	Трехслойные железобетонные стеновые панели на гибких связях с эффективным утеплителем для сельскохозяйственных зданий	
1.865.1-4/84 в.1,3	Железобетонные предварительно-напряженные плиты покрытий длиной 6 м для сельскохозяйственных зданий	
ПК-01-88	Сборные железобетонные плиты для покрытий производственных зданий	
1.030.9-2 в.0,1	Перегородки панельные зданий промышленных и сельскохозяйственных предприятий	
3.818.9-2 в.0,3	Технологические изделия для животноводческих производственных зданий	
3.006.1-2/82 в.0,1,2	Сборные железобетонные каналы и тоннели из лотковых элементов	
2.860-1 в.1	Типовые узлы покрытий одноэтажных сельскохозяйственных зданий	
2.860-4	Узлы сельскохозяйственных зданий с каркасом из железобетонных рам серии 1.822-2	
1.800-4	Стальные изделия для крепления конструкций одноэтажных сельскохозяйственных зданий	

Ведомость ссылочных и прилагаемых документов (продолжение)

Обозначение	Наименование	Примечание
	Прилагаемые документы	
	Строительные изделия	Альбом IV
	Ведомости потребности в материалах	Альбом VII

Ведомость объемов сборных железобетонных конструкций

	Наименование группы элементов конструкций	Код	Кол. м³	Примечание
1	Фундаменты стаканного типа	581200	15.83	
2	Фундаментные балки	582400	15.07	
3	Железобетонные рамы	582700	30.28	
4	Колонны	582100	5.34	
5	Стеновые панели	583100	90.81	
6	Плиты	584100	[illegible]	
7	Перегородки		4.23	
8	Кормушки	585800	20.6	
9	Перемычки	582800	5.42	

Типовой проект разработан в соответствии с действующими нормами и правилами и предусматривает мероприятия, обеспечивающие взрывную, взрывопожарную и пожарную безопасность при эксплуатации здания.
Главный инженер проекта: (Сыркин)

Инв.			
Нач. отд.	Сыркин		
Гл. спец.	Кокрев		
ГИП	Сыркин		
Рук. гр.	[illegible]		
Испол.	[illegible]		
Н. конт.	Кокрев		

Привязан

ТП 801-2-87 13.87

Коровник на 200 коров с автоматической [illegible] для Волго-Вятской [illegible]

Стадия	Лист	Листов
Р	1	[illegible]

Общие данные (начало)

Копировал

Формат

Инв.№ подл. | Подпись и дата | Взам.инв.№

Типовой проект 801-2-82.13.87

Ведомость рабочих чертежей основного комплекта КЖ.

Лист	Наименование	Примечание
1	Общие данные (начало)	
2	Общие данные (окончание)	
3	Схема расположения фундаментов и фундаментных балок	
4	Фрагмент 1 Вид А-А. Сечения 1-1 ÷ 4-4	
5	Узлы 1, 2, 3, 4, 5	
6	Узел 6. Сечения 13-13 — 15-15	
7	Фундамент Фм1	
8	Фундамент Фм2	
9	Схема расположения каналов навозоудаления и кормушек	
10	Фрагмент I; II	
11	Схема расположения приямка Пр1	
12	Траншея доильной установки УДА-8	
13	Схема расположения фундаментов под оборудование	
14	Траншея доильной установки УДА-16	
15	Схема расположения фундаментов под оборудование (вариант для УДА-16)	
16	Схема расположения рам, колонн и плит покрытия	
17	Схема расположения элементов перекрытия бенткамеры №1 (№2)	
18	Схема расположения стеновых панелей	
19	Схема расположения гнезд под стойки стойлового оборудования, ограждений и дверей	
20	Схема расположения гнезд под стойки траншей (Вариант I, II)	

Ведомость ссылочных и прилагаемых документов

Обозначение	Наименование	Примечание
	Ссылочные документы	
ГОСТ 24022-80	Фундаменты железобетонные сборные под колонны сельскохозяйственных зданий	
1.412.1-2 в.0,1	Фундаменты железобетонные под трехшарнирные железобетонные рамы для однопролетных сельскохозяйственных зданий	
1.415-1 в.1	Железобетонные фундаментные балки для стен производственных зданий	
1.822.1-2/82 в.1	Железобетонные рамы для однопролетных сельскохозяйственных зданий	
1.823.1-2 в.0-1,2	Колонны железобетонные для сельскохозяйственных производственных зданий	
1.832.1-8 в.0,1	Трехслойные железобетонные стеновые панели на гибких связях с эффективным утеплителем для сельскохозяйственных зданий	
1.865.1-4/84 в.1,3	Железобетонные предварительно-напряженные плиты покрытий длиной 6 м для сельскохозяйственных зданий	
ПК-01-88	Сборные железобетонные плиты для покрытий производственных зданий	
1.030.9-2 в.0,1	Перегородки панельные зданий промышленных и сельскохозяйственных предприятий	
3.818.9-2 в.0,3	Технологические изделия для животноводческих производственных зданий	
3.006.1-2/82 в.0,1-2	Сборные железобетонные каналы и тоннели из лотковых элементов	
2.850-1 в.1	Типовые узлы покрытий одноэтажных сельскохозяйственных зданий	
2.850-4	Узлы сельскохозяйственных зданий с каркасом из железобетонных рам серии 1.822-2	
1.800-4	Стальные изделия для крепления конструкций одноэтажных сельскохозяйственных зданий	

Ведомость ссылочных и прилагаемых документов (продолжение)

Обозначение	Наименование	Примечание
	Прилагаемые документы	
	Строительные изделия	Альбом VII
	Ведомости потребности в материалах	Альбом VIII

Ведомость объемов сборных железобетонных конструкций

	Наименование группы элементов конструкций	Код	Кол. м³	Примечание
1	Фундаменты стаканного типа	581200	15,83	
2	Фундаментные балки	582400	16,07	
3	Железобетонные рамы	582700	20,28	
4	Колонны	582100	5,34	
5	Стеновые панели	583100	80,91	
6	Плиты	584100	7,06	
7	Перегородки		4,23	
8	Кормушки	585800	2,06	
9	Перемычки	582800	5,12	

Типовой проект разработан в соответствии с действующими нормами и правилами и предусматривает мероприятия, обеспечивающие взрывную, взрывопожарную и пожарную безопасность при эксплуатации здания.

Главный инженер проекта: (Сыркин)

привязан

Инв.№

Т.П. 801-2-82.13.87

Нач.отд.	Сыркин		
Гл.спец.	Кокрев		
ГИП	Сыркин		
Рук.гр.			
Испол.			
Н.контр.	Кокрев		

Справочник на 200 коров с автоматическими доильными установками

Стадия	Лист	Листов
Р	1	

Общие данные (начало)

Копировал

Формат

Типовой проект 801-2-87 13 ?

Альбом

Ведомость спецификации

Лист	Наименование	Примечание
	Спецификация к схеме расположения элементов фундаментов	
	Спецификация монолитного фундамента ФМ-1	
	Спецификация на арматуру сетки С-5	
	Спецификация монолитного фундамента ФМ-2	
	Спецификация на арматуру сетки С-4	
	Спецификая к схеме расположения каналов навозоудаления и кормушек	
	Спецификация к схеме расположения металлических элементов приямка Пр 1	
	Спецификация элементов на узел 1	
	Спецификация к схеме расположения рам, колонн и плит покрытия	
	Спецификация к схеме расположения стеновых панелей	
	Спецификация к схеме расположения элементов перекрытия венткамеры №1 (№2)	
	Спецификация на монолитные участки УМ-1, УМ-2	
	Спецификация к схеме расположения фундаментов под оборудования	

Таблица расчетных нагрузок на верхний обрез фундамента

№ п/п	Схема	Для снега 1.0 кн/м² N кн	Для снега 1.0 кн/м² H кн	Для снега 1.5 кн/м² N кн	Для снега 1.5 кн/м² H кн
1	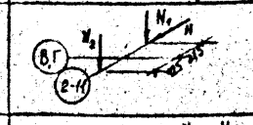	$N_1=212$ $N_2=65$	210	$N_1=244$ $N_2=65$	260
2	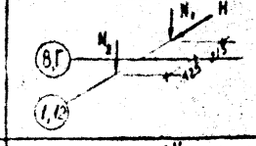	$N_1=123$ $N_2=55,5$	210	$N_1=139$ $N_2=55,5$	260
3	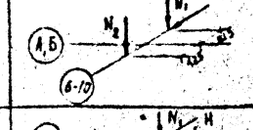	$N_1=183$ $N_2=65$	160	$N_1=210$ $N_2=65$	200
4	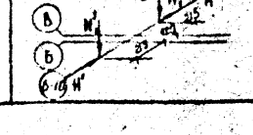	$N_1=212$ $N_1'=183$	$H=210$ $H'=160$	$N_1=244$ $N_1'=210$	$H=260$ $H'=210$

Общие указания

1. Исходные данные для проектирования и указания по применению проекта приведены в пояснительной записке
2. За условную отметку 0.000 принят уровень чистого пола кормового проезда коровника соответствующая абсолютной отметке [ ]
3. Фундаменты запроектированы для строительства в непучинистых, непросадочных грунтах со следующими нормативными характеристиками: $\gamma = 1.8\ т/м^3$; $\varphi = 28°$; $C = 2$ кПа (0,02 кгс/см²); $E = 14,7$ МПа (150 кгс/см²).
4. Грунтовые воды отсутствуют.
5. Монтаж сборного железобетона выполнить согласно СНиП III-16-80, а также в соответствии с указаниями примененных серий рабочих чертежей конструкций.
6. Монолитные бетонные и железобетонные конструкции выполнить в соответствии со СНиП-15-76
7. Изготовление и установку закладных деталей производить согласно СНиПа II-18-75 и указаний СН 393-78, и ГОСТ 14098-68.

Антикоррозийная защита

1. Степень воздействия газовой среды на железобетонные конструкции из бетона повышенной плотности (П) и необетонируемые стальные элементы при относительной влажности ≥ 75% - среднеагрессивная, на бетонные конструкции - слабоагрессивная, на конструкции из глиняного кирпича - неагрессивная.
2. Степень агрессивного воздействия навозных стоков на железобетонные и бетонные конструкции из бетона повышенной плотности (П) и стальные закладные элементы - среднеагрессивная.
3. Железобетонные конструкции, для которых в маркировке или в рабочих чертежах не оговорены требования к бетону в условиях среднеагрессивного воздействия газовой среды, следует выполнять из бетона на портландцементе; марки по водонепроницаемости В6 с водопоглощением по массе свыше 4,2% до 4,7%, водоцементном отношении В/Ц не более 0,55
4. Монолитные конструкции каналов и трапов систем навозоудаления, а также сборные железобетонные плиты перекрытия и решетки каналов выполнять из бетона на сульфатостойком цементе повышенной плотности марки по водонепроницаемости В6 (см. п. 3) с введением в бетон армированных конструкций одной из добавок ингибиторов коррозии стали НН + ТБН; НН + СДБ; ННК + СДБ, где
   - НН - нитрит натрия (ГОСТ 19906-74)
   - ТБН - тетраборат натрия (ГОСТ 8429-77)
   - СДБ - сульфитно-дрожжевая бражка (ОСТ 81-79-74)
   - ННК - нитрит-нитрат кальция (ТУ3-03-704-74)
5. Необетонируемые стальные закладные изделия, соединительные и крепежные детали конструкций каркаса и стен, конструкции для опирания коммуникаций защитить комбинированным покрытием: лакокрасочным по металлизационному слою. Толщина металлизации цинком 120 мкм. Лакокрасочное покрытие выполнять 2 мя слоями эмали ХВ-125 (ГОСТ 10144-74) по слою огрунтовки ФЛ-03Ж (ГОСТ 9109-76) Общая толщина лакокрасочного покрытия 60 мкм
6. В конструкциях систем навозоудаления необетонируемые стальные закладные соединительные изделия защитить лакокрасочным покрытием по металлизационному слою цинка толщиной 150 мкм. Лакокрасочное покрытие выполнять 3 мя слоями эмали ХВ-785 (ГОСТ 7313-75) по слою грунтовки ФЛ-03Ж. Общая толщина лакокрасочного покрытия 110 мкм
7. Поверхности монтажных сварных швов, а также наружных участки заводских покрытий защищаются по указаниям п. 5 и п. 6 соответственно.
8. Метизы (болты, гайки, шайбы) должны быть оцинкованы или кадмированы с последующим хроматированием в заводских условиях. После монтажа конструкций метизы и крепежные детали, имеющие резьбу дополнительно окрасить по указаниям п. 5.
9. Перед нанесением защитных покрытий, поверхности металла должны быть очищены от грязи, ржавчины, масел и окалины (группа очистки - вторая по ГОСТ 9402-80)

Привязан:

Нач. отд.	Сыркин	[подпись]
Гл. спец.	Кокрев	[подпись]
ГИП	Сыркин	[подпись]
Рук. гр.	Лосковская	[подпись]
Испол.	Журавлева	[подпись]
Н. контр.	Кокрев	[подпись]

т.п. 801-2-87 13.87 КМ

Коровник на 200 коров с автоматической привязью (для Волго-Вятской зоны)

Общие данные (окончание)

Стадия	Лист	Листов
Р	2	

Госагропром РСФСР Волгавятагропромпроект

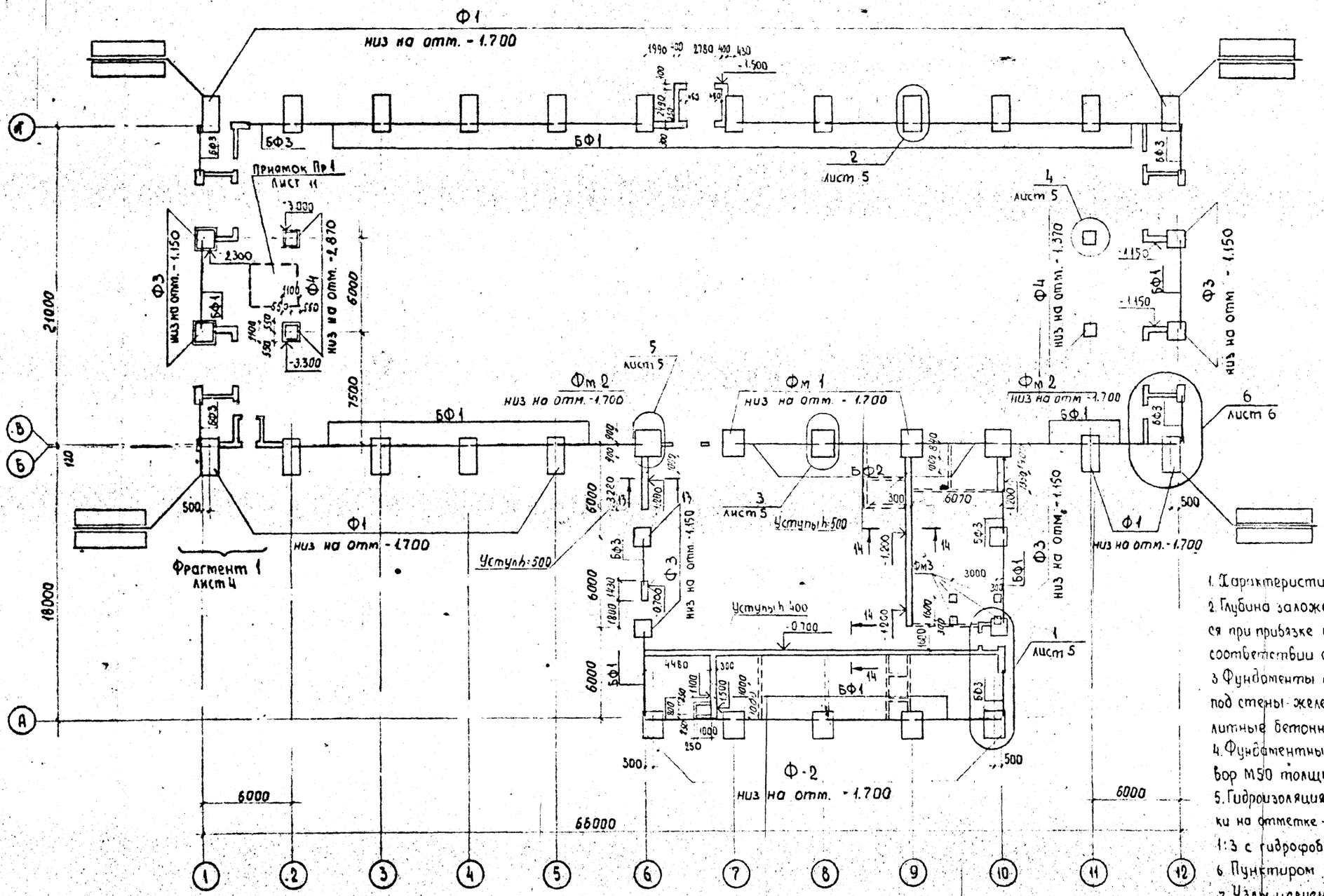

1. Характеристика грунта дана на листе КШ-2
2. Глубина заложения фундаментов и размеры подошв уточняются при привязке проекта к местным условиям площадки в соответствии со СНиП II-15-74 и СНиП II 21-75
3. Фундаменты под рамы и колонны - железобетонные башмаки под стены - железобетонные фундаментные балки и монолитные бетонные - бетон класса В7.5.
4. Фундаментные балки укладывать на цементный раствор М50 толщиной 20мм.
5. Гидроизоляция для панелей на отм -0.030, для кирпичной кладки на отметке -0.050 из слоя цементного раствора состава 1:3 с гидрофобными добавками
6. Пунктиром показана подготовка под перегородки (бетон В7.5)
7. Узлы и сечения фундаментов смотри листы 4,5,6,7,8

Нач отд	Сыркин		т.п 801-2-87 13.87 КЖ
Гл спец	Кокреб		
ГИП	Сыркин		Коробник на 200 коров с автоматической привязью (для Волго-Вятской зоны)
Рук гр	Песковская		Стадия Р, Лист 3
Исполн	Золина		Схема расположения фундаментов и фундаментных балок
Н контр	Кокреб		Госагропроп РСФСР Волгобятагропроп

Привязан:

Инв. №

Согласовано:
Рук гр ОЗ Бушуева
Рук гр ВК Чернякова

Альбом II

Типовой проект 801-2-87.13.87

Альбом III

Типовой проект 801-2-87.13.87

Фрагмент 1

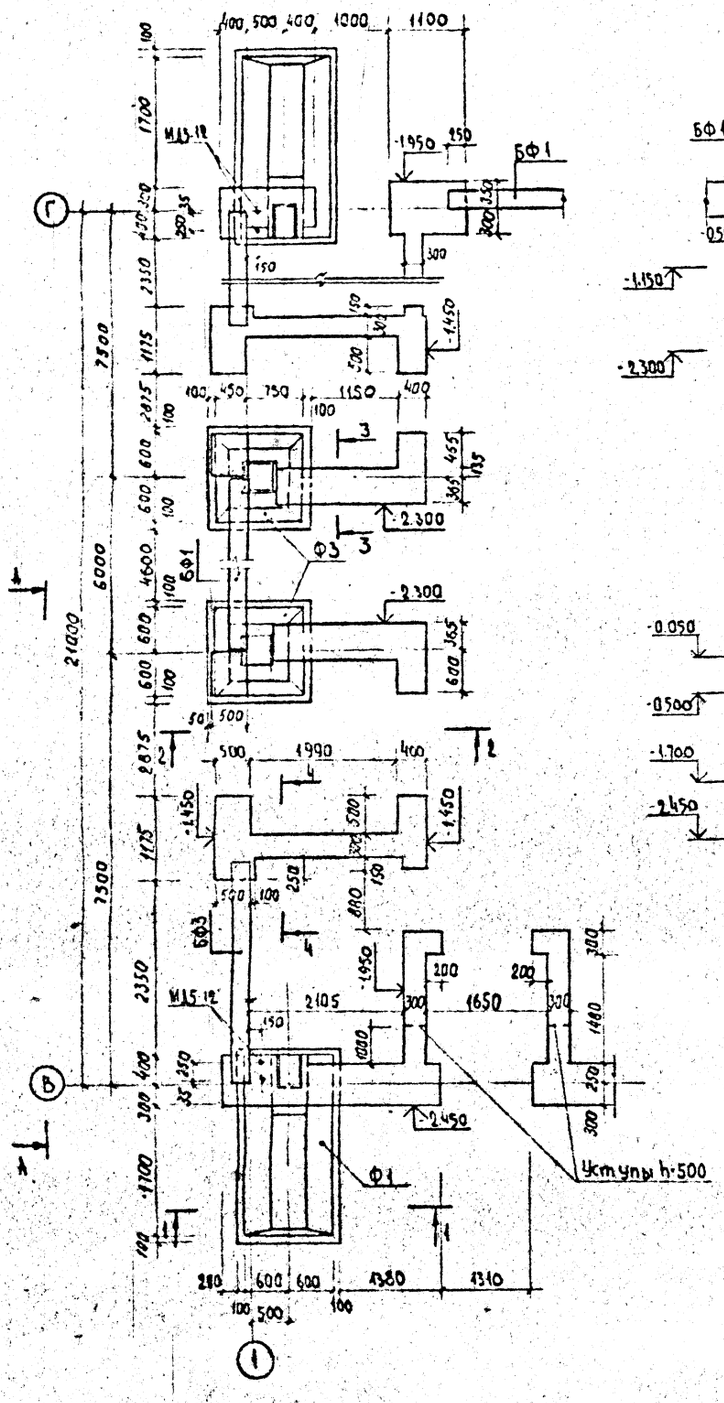
Ф1
Ф3
Ф1
Ф3
Ф1
Ф3
Ф1
М15-19
М15-19
Ступень h-500
-1.950
-2.300
-2.450
-1.450
-2.300
-2.300
-2.450
-1.450
-1.950
-2.450
-2.300
-1.450
-1.150
-2.300
-1.450
-1.700
-2.300
-0.500
-0.500
-0.500
-0.500
-0.050
-0.050
-0.500
-0.300
-1.700
-2.450
-2.300
-0.050
-0.500
-1.150
-2.300
-0.050
-0.500
-1.450
-2.300
-0.050
-0.500
-1.450
-2.300
-0.050
-0.500
-1.450

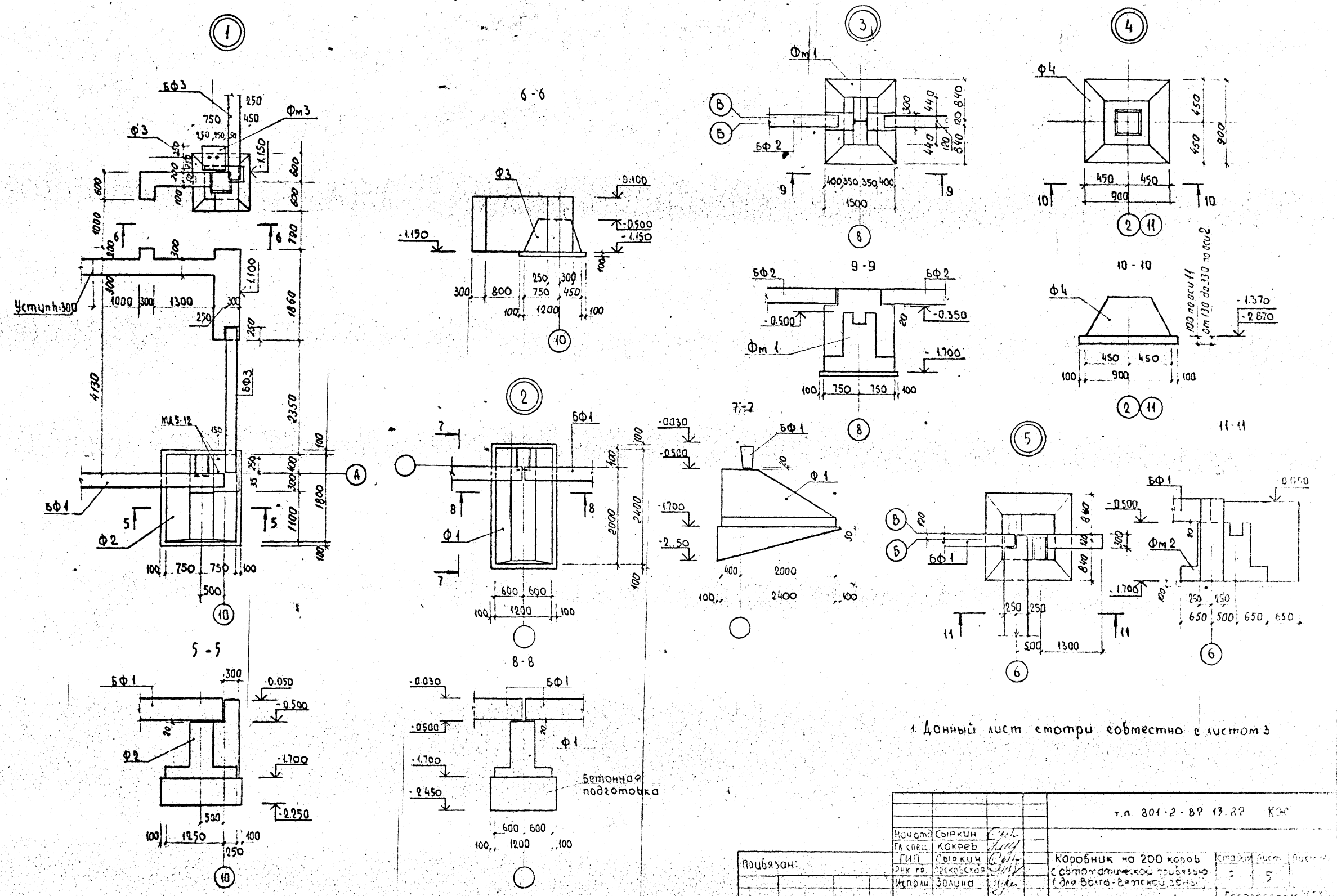

1. Данный лист смотри совместно с листом 3

Нач отд	Сыркин		т.п. 801-2-87 13.87 КЖ	
Гл спец	Кокрев			
ГИП	Сыркин		Коровник на 200 коров с автоматической привязью (для Волго-Вятской зоны)	Стадия: 2 / Лист: 5 / Листов:
Рук гр.	Орсковская			
Исполн	Золина		Узлы 1, 2, 3, 4, 5	Госагропром РСФСР Волгоавтогрупроектпроект
Н контр	Кокрев			

Привязан:

Инв. № подл. | Подпись и дата | Взам. инв. №

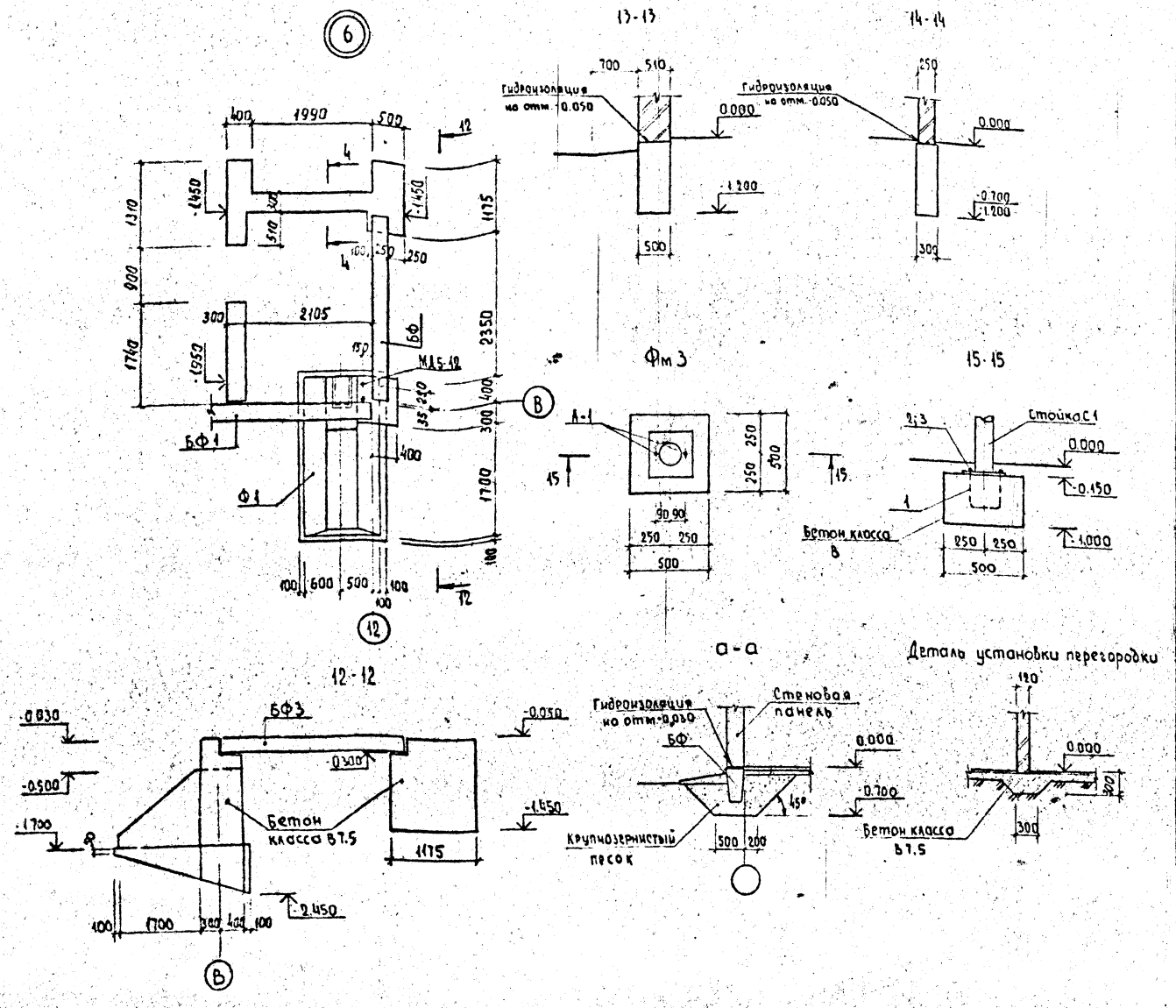

Спецификация к схеме расположения элементов фундаментов

Марка поз	Обозначение	Наименование	Кол	Масса ед.кг	Примечание
		Фундаменты			
		Для снега 1кн/м²			
Ф 1	1.812.1-2 Б 0:1	Ф 24.12.12	19	3270	
Ф 2	То же	Ф 18.12.12	5	2550	
		Для снега 1.5 кн/м²			
Ф 1	1.812.1-2 Б 0.1	Ф 24.12.12	19	3270	
Ф 2	То же	Ф 18.15.12	5	2750	
		Для снега 1кн/м² и 1.5кн/м²			
		Фундаменты			
Ф 3	ГОСТ 24022-80	1Ф12.12-1	8	1400	
Ф 4	То же	1Ф 9.9-1	4	900	
		Монолитные фундаменты			
Фм 1	лист 7	Фм 1	3	-	[illegible]
Фм 2	лист 8	Фм 2	2	-	[illegible]
Фм 3	лист 6	Фм 3	4	-	0.21
		Балки фундаментные			
ФБ 1	1.415-1	ФБ 6-1	23	1600	
ФБ 2	То же	ФБ 6-41	3	700	
ФБ 3	1.038.1-1 Б	Перемычка 5ПБ30-37	8	410	
		Изделие закладное			
МД5-12	1.800-4	МД5-12	12	0.1	
А 1		Анкер А1	4	3.38	
		Материалы			
		Подбетонка бетон В3.5	-	-	[illegible]
		Набетонка бетон В7.5	-	-	[illegible]
		Подушка бетон В7.5	-	-	[illegible]
		Лент. монол. фундамент			
		бетон В7.5	-	-	50.2

1. Данный лист смотри совместно с листами 3,4,5

Спецификация стали на анкер А-1

Марка	№ поз	Сечение	Длина мм	Кол	Вес кг: детали	Вес кг: всех	Вес кг: марки	Примечание
А-1	1	Ф 20 А I	1300	1	3.21	3.21	3.38	ГОСТ 2590-71*
	2	шайба М20	—	2	0.022	0.044		ГОСТ 11371-78
	3	гайка М20	—	2	0.062	0.124		ГОСТ 5915-70*

Привязан:

Инв. №

Начотд	Сыркин	
Гл.спец	Кокрев	
ГИП	Сыркин	
Рук.гр.	Лесковская	
Исполн.	Золина	
Н.контр.	Кокрев	

т.п 801-2-87 15 87 КЖ

Коровник на 200 коров с автоматической привязью (для Волго-Вятской зоны)

Стадия	Лист	Листов
Р	6	

Узел 6 Сечения 13-13 ÷ 15-15

Гипроагроприбор Волгоавтотрансмонтаж

Типовой проект 801-2-87 15.87 Альбом II

Подпись и дата Взам. инв. №

Инв. № подл.

Копировал Формат

Типовой проект 801-2-82.13 88 Альбом II

ФМ-1

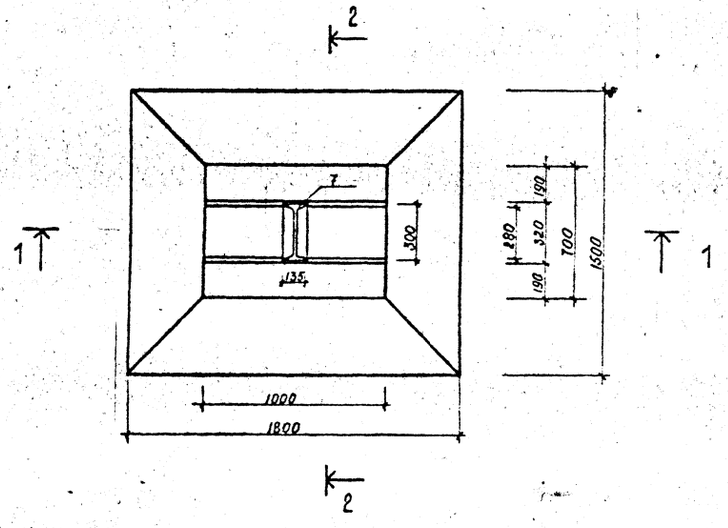

2-2

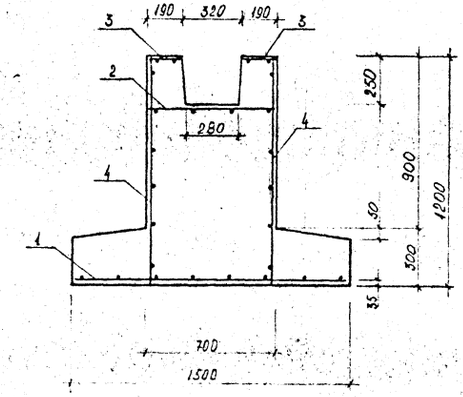

1-1

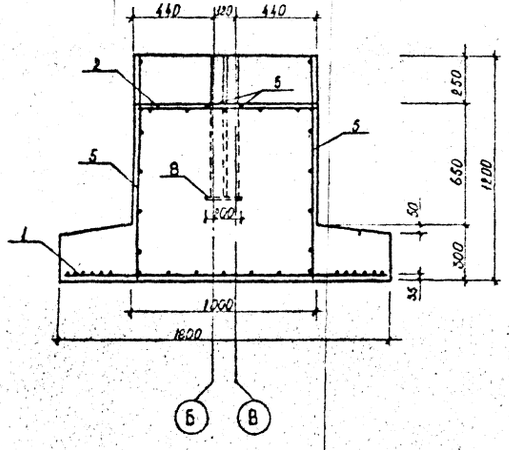

Сетка С-5

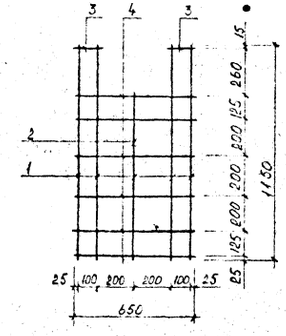

Спецификация монолитного фундамента ФМ 1-

Формат	Зона	Поз.	Обозначение	Наименование	Кол.	Примечание
				Фундамент ФМ1		
				Сборочные единицы		
				Сетки арматурные		
		1	1.812.1-2 в. 1.	С 8	1	25,9 кг
		2	ГОСТ 23279-85	4С 10АIII 200 / 10АIII 200 650×950 7,5 / 2,5	1	4,15
		3	"	4С 10АIII 100 / 10АIII 200 150×950 7,5 / 2,5	2	1,14
		4	"	4С 10АIII 200 / 8АI 200 950×1150 7,5 / 2,5	2	5,80
		5	Лист 7	С 5	2	5,45
				Отдельные стержни		
		6		⌀ 10 А-I ГОСТ 5781-82* L 400	2	0,25
				Балка		
		7		Двутавр 50 ГОСТ 26020-83* L 150	1	37,34
				Полоса		
		8		Плоска 40×5 ГОСТ 103-76* L 150	1	0,47
				Материалы:		
				Бетон В 15		1,30 м³

Спецификация арматуры на сетку С-5

Марка	Поз.	⌀ мм	L мм	Кол.	Общая длина	Масса кг
С-5	1	10 АIII	1150	4	5,5	3,5
	2	10 АIII	900	1		
	3	8 АI	150	2	4,2	1,7
	4	8 АI	650	6		

				т.п. 801-2-82.13 88	Ал II
Гл.отд.	Сергин				
Н.серц	Кокрев				
ГИП	Сергин		Корпуса на 240 мест с бас-сейном лечебной грязи. Один блок-секция	Стадия	Лист	Листов
Рук.гр.	Лесовалова			Р	7	
Исполн	Калинина					
Н.контр	Кокрев		Фундамент ФМ 1	Госгражданпроект Ленинградское отделение		

Привязан:

Инв. №

1—1

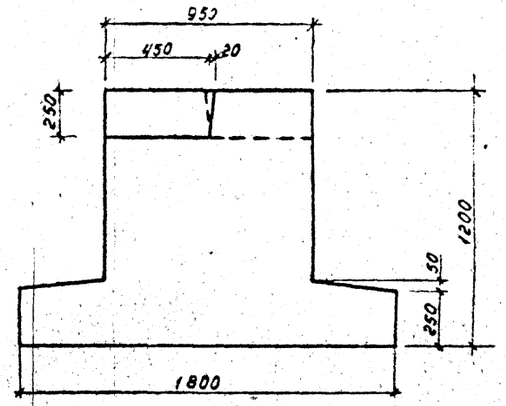

2—2

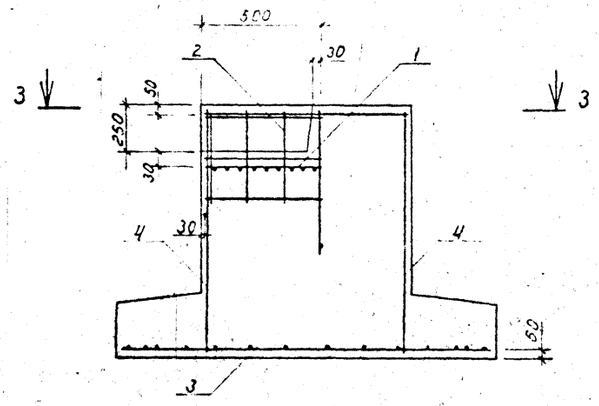

ФМ—2

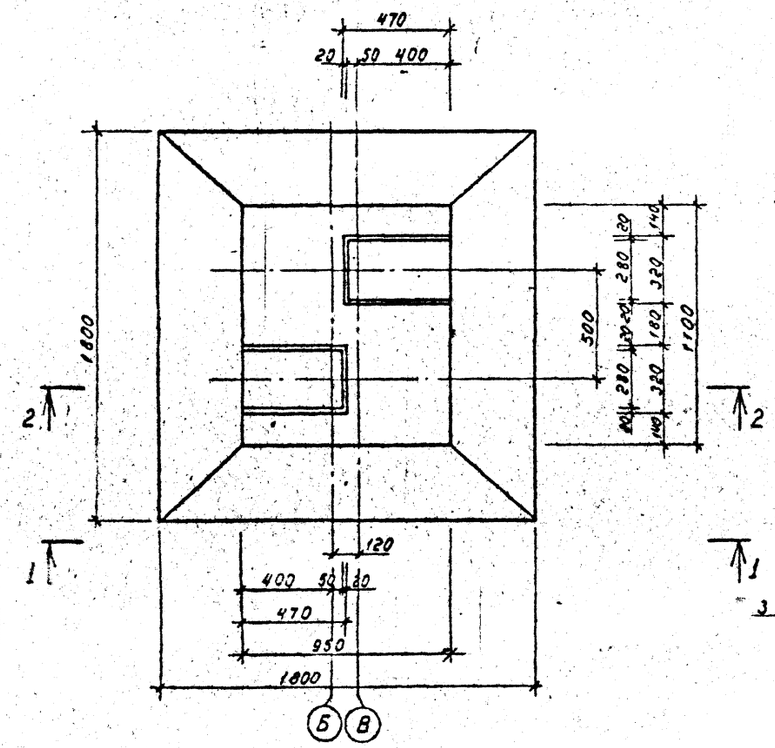

3—3

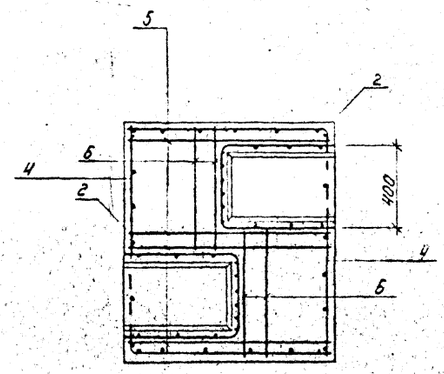

Сетка С-4

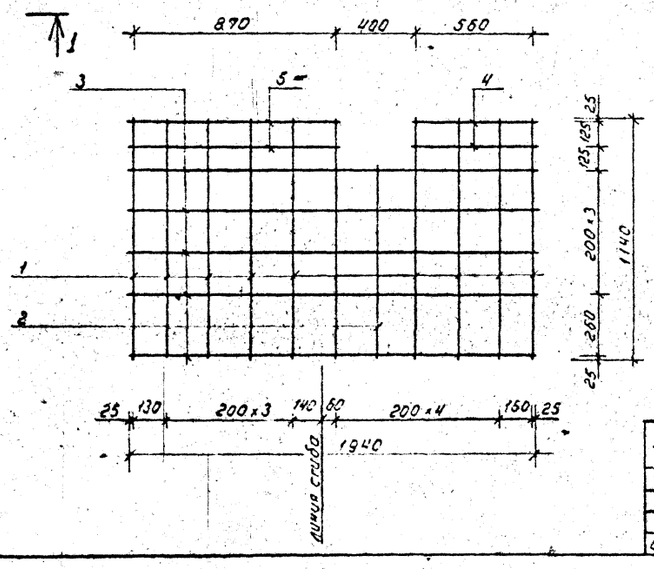

Спецификация [illegible]

Формат	Зона	Поз.	Обозначение	Наименование	Кол.	Примечание
				Сборочные единицы		
		1	1.812.1-2.1-140	Сетка арматурная С17	2	2.8 кг
		2	1.812.1-2.1-130	Сетка арматурная С16	2	4.94 кг
		3	1.812.1-2.1-120	Сетка арматурная С10	2	17.0 кг
		4		Сетка арматурная С4	2	12.69
				Отдельные стержни		
		5		ф10 А III ГОСТ 5781-82 ℓ=910	4	0.554
		6		ф10 А-III ГОСТ 5781-82 ℓ=600	4	0.372
				Материалы		
				Бетон В15		1.79 м³

Спецификация на арматуру сетки С-4

Марка	NN поз.	ф мм	ℓ мм	Кол. шт.	Общая длина м	Вес марки кг
С-4	1	10 А III	1140	10	12.31	12.69
	2	10 А III	910	1		
	3	8 А III	1940	5	12.75	
	4	8 А III	610	2		
	5	8 А III	920	2		

т.п. 801-2-87.13.87 КШ

Нач.отд.	Сыркин		
Гл.спец.	Кокрев		
ГИП	Сыркин		
Рук.гр.	Лесковская		
Исполн.	Иванова		
Н.контр.	Кокрев		

Привязан

Инв. №

Коровник на 200 коров с автоматической привязью для Волго-Вятской зоны

Фундамент ФМ-2

Стадия	Лист	Листов
Р.П.	8	

Госагропром РСФСР
Волговятагропромпроект

Типовой проект 801-2-87.13.87 Альбом III

Схема расположения каналов навозоудаления и кормушек

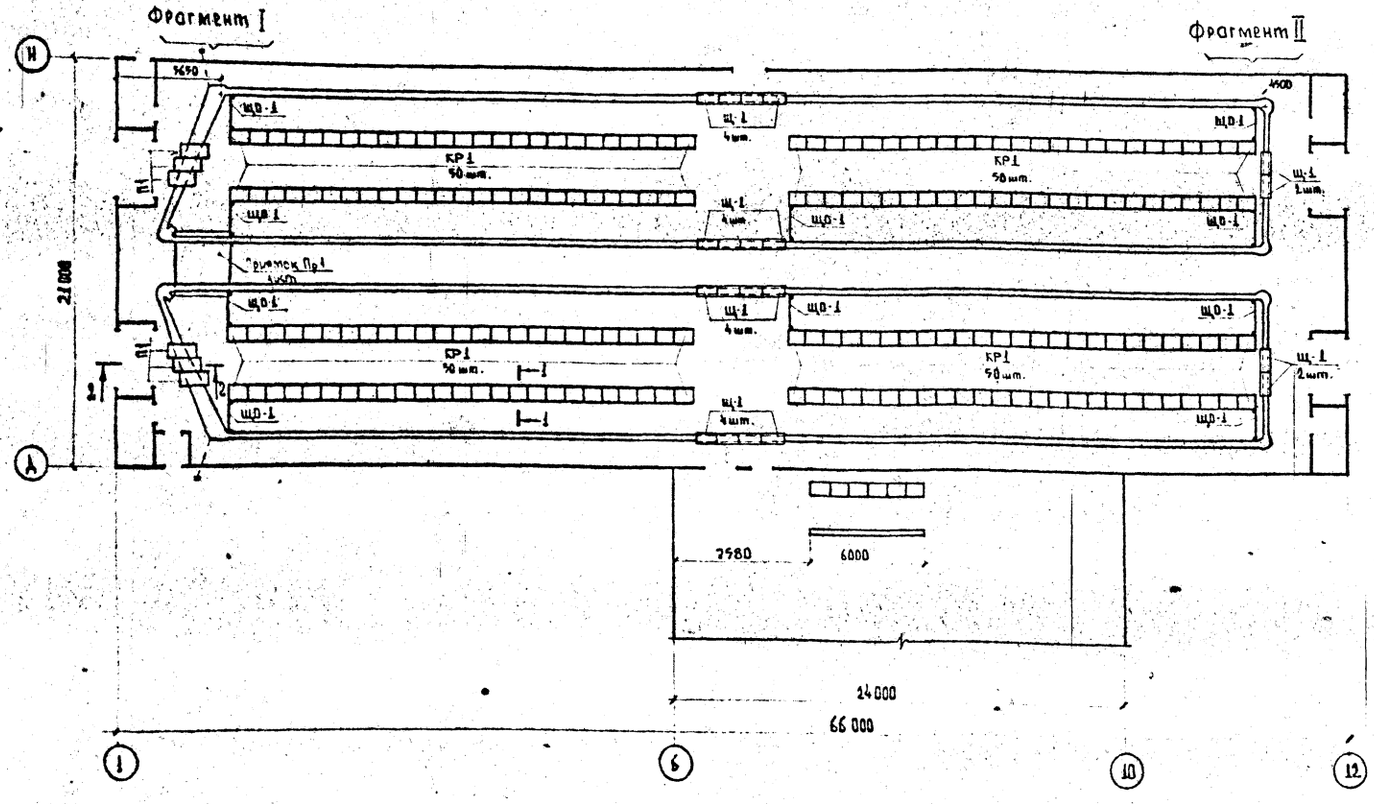

Спецификация к схеме расположения каналов навозоудаления и кормушек

Марка поз.	Обозначение	Наименование	Кол.	Масса ед. кг	Примеч.
		Сборные ж.б. конструкции			
КР1	3.818.9-2 в.0,1	Кормушки ж.б. КТ28.70.32	206	250	
П1	3.006.1-2/82 в.1-2	Плита ПП14-8	6	270	
		Деревянные изделия			
Щ-1	КЖ.И	Деревянный щит Щ-1	20	—	0.007 м³
Щ-2	КЖ.И	то же Щ-2	2	—	0.0 м³
Щ-3	КЖ.И	" Щ-3	4	—	0.005 м³
Щ-4	КЖ.И	" Щ-4	1	—	0.003 м³
ЩО-1	КЖ.И	" ЩО-1	10	—	0.07 м³
		Металлические изделия			
1	ГОСТ 5781-75	Скоба ф16 AIII ℓ=850	10	1.34	
		Приямок Пр1			
		Материалы			
		Дощатый настил			
		— доски б=50мм	—	—	0.2 м³
		Решетка-доски б=40мм	1	—	0.006 м³
Л1		Деревянный лоток Л1	2	—	0.215 м³
		Бетон класса В 25	—	—	14.9 м³
		Канал навозоудаления			
		Материалы	—	—	
		Днище канала: доски б40	—	—	0.21 м³
		Бетон класса В 25	—	—	23.6 м³
		Набетонка бетон В25	—	—	0.688 м³

1-1

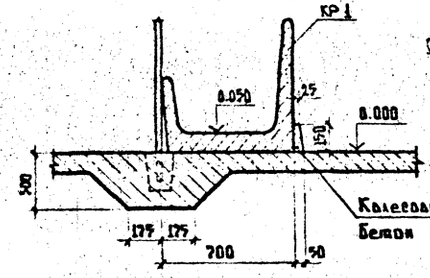

2-2

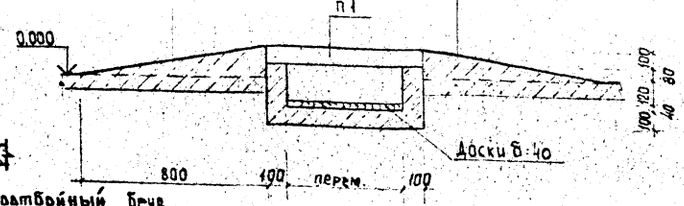

Швы заполнить просмоленной паклей.

5. Щиты ЩО1 крепить к разделителям стоек хомутами.

1. Данный лист смотреть совместно с листами
2. Каналы навозоудаления и приямок Пр1 выполнять из бетона класса В 25, марки W6 по водонепроницаемости, водоцементное отношение не более 0.55. Дополнительные требования по виду и составу вяжущих наполнителей и воды принять в соответствии с техническими требованиями серии 3.818.9-2
3. Общие указания по антикоррозионной защите смотреть на листе
4. Устройство колесоотбойного бруса производить после монтажа кормушек и установки технологических ограждений. В колесоотбойных брусьях устроить деформационные швы через 20м и совместить их с деформационными швами в полах.

				т.п.801-2-87.13.87	КЖ
Нач. отд.	Пырин				
Гл. спец.	Коврел				
ГИП	Пырин				
Рук. гр.	Коврел				
Исполн.	Коврел				
Н. контр.	Коврел			Сборник из 200 коров с доильной установкой типа «Елочка» для Белоруссии	Стадия: Р; Листов: 9
				Схема расположения каналов навозоудаления и кормушек	Гипрорыбпром Госкомрыбхоза Белоруссии

Привязан

Инв. №

Альбом II

Типовой проект 801-2-87.13.87

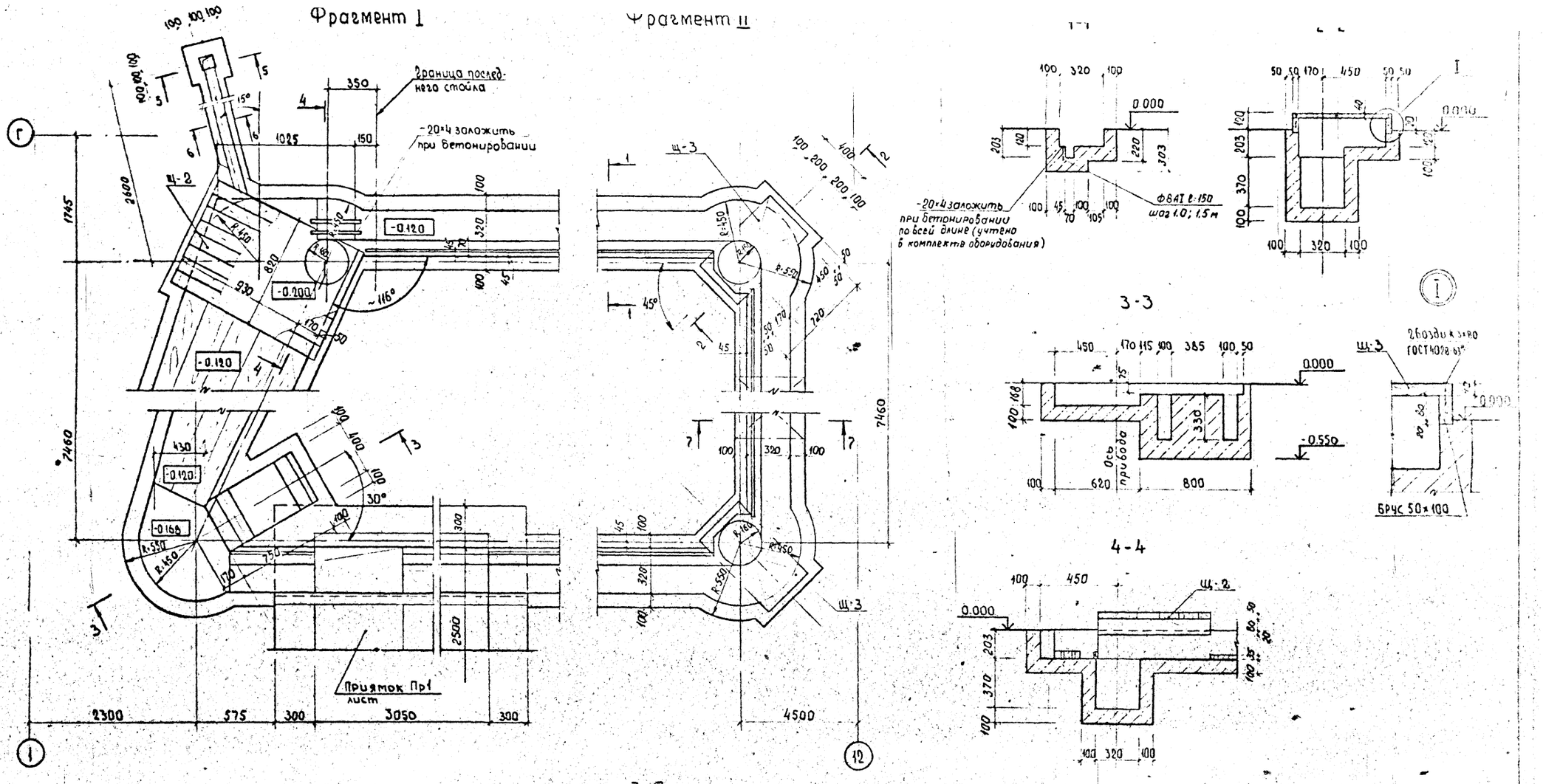

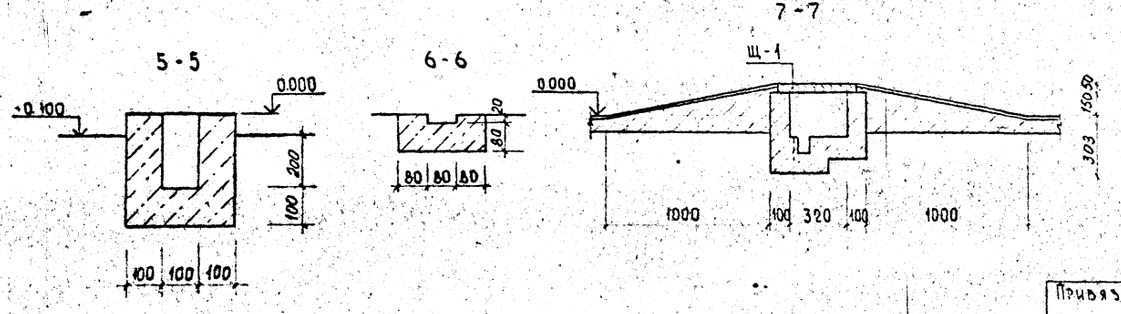

1. Данный лист смотри совместно с листом
2. Расход арматуры Ф8АI на канал навозоудаления 7.0 кг

			т.п. 801-2-87.13.87	КЖ
Нач.отд.	Сыркин			
Гл.спец.	Кокрев			
ГИП	Сыркин		Коровник на 200 коров с автоматической привязью (для Волго-Вятской зоны)	Стадия Р / Лист 10 / Листов
Рук.гр.	Лесковская			
Исполн.	Золина			
Н.контр.	Кокрев		Фрагмент I; II	Госагропром РСФСР Волговятагропромпроект

Привязан:

Инв. №

Согласовано

Должность | Фамилия | Подпись | Дата

Рук.гр.техн. | Столяров

Инв. № подл. | Подпись и дата | Взам. инв. №

Типовой проект 801-2-87.13.87 Альбом III

Согласовано

Схема расположения приямка Пр1

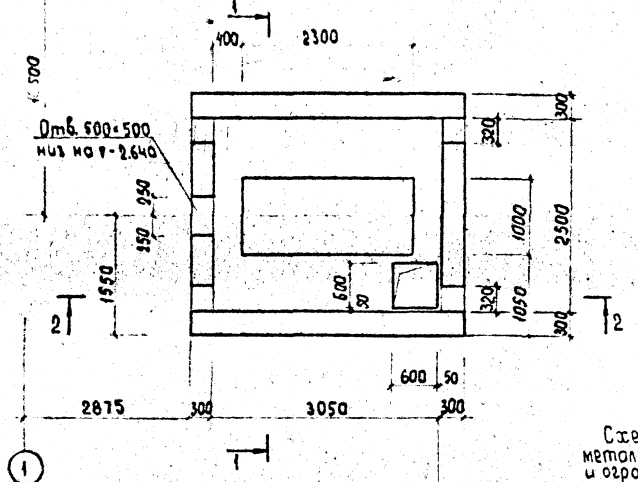

План перекрытия приямка Пр1

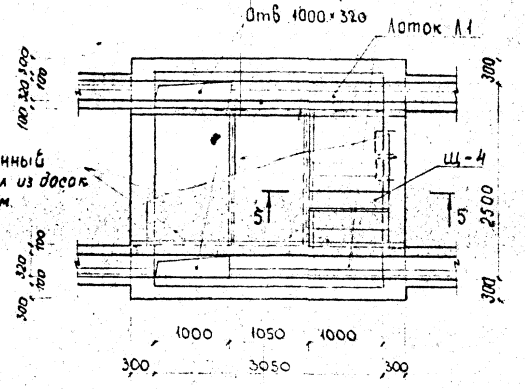

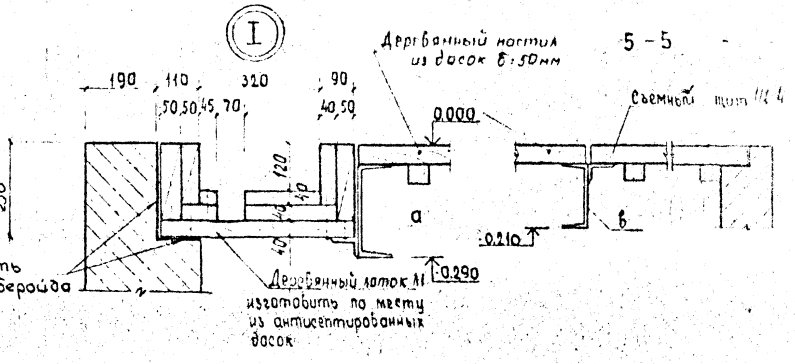

Ведомость элементов

Марка	Сечение			Опорные усилия			Марка металла	Примечание
	Эскиз	Поз	Состав	M тсм	N тс	Q т		
а	⌐[	1	[24	1.7	-	2.0		
		2	∟75×50×6	Конструктивно				
б	[	3	[16	Конструктивно				
в	]⌐	4	[16	Конструктивно				
		5	∟75×50×6					

Схема расположения металлических элементов и ограждений приямка Пр1

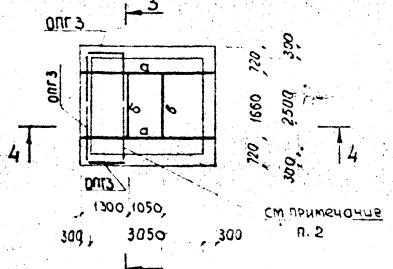

1-1

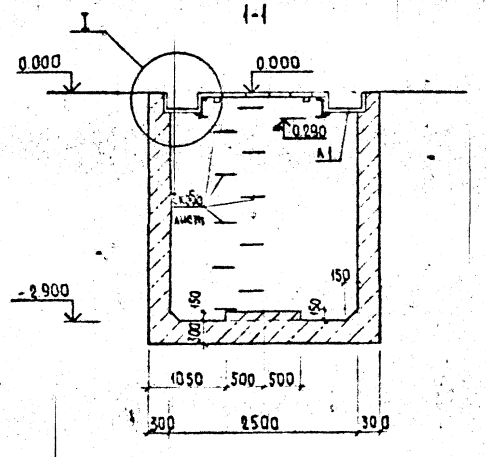

2-2

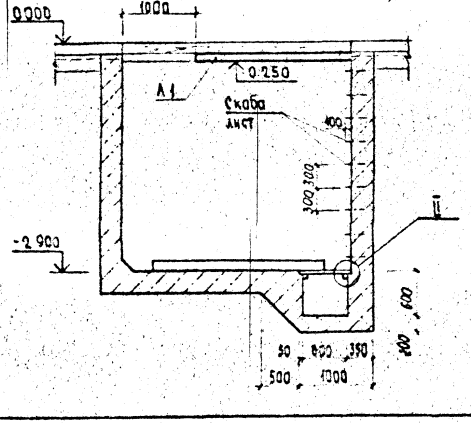

3-3

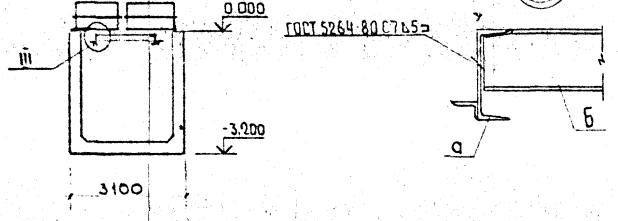

4-4

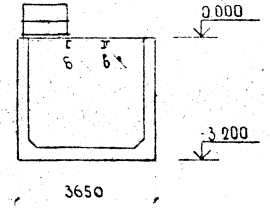

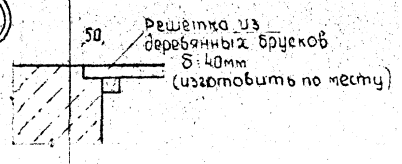

Спецификация к схеме расположения металлических элементов приямка Пр1

Марка поз	Обозначение	Наименование	Кол	Масса ед., кг	Примечание
ОПГ3 -	1.450.3-3	Ограждение площа-			
		док ОГПМХ36 12,15	6	85.2	

1. Настоящий лист рассматривать совместно с листом 9 кн.1
2. В ограждениях (ОПГ3) приямка Пр1 вырезать по месту нижнюю горизонтальную полосу -140×4 в местах прохождения канала навозоудаления
3. Поверхности стен приямка Пр1, соприкасающиеся с грунтом окрасить горячим битумом за 2 раза.

					т.п 801-2-87.13.87	КЖ
Нач.отд	Сыркин					
Гл.спец	Кокорь					
ГИП	Сыркин				Коровник на 200 коров с автоматической привязью (для Волго-Вятской зоны)	Р 11
Рук.гр.	Лескобская					
Исполн	Зорина				Схема расположения приямка Пр1	Госагропромстрой Гипрагротяжстрой
Н.контр	Кокорь					

Привязан:

Инв №

Траншея доильной установки УДА-8 „Тандем"

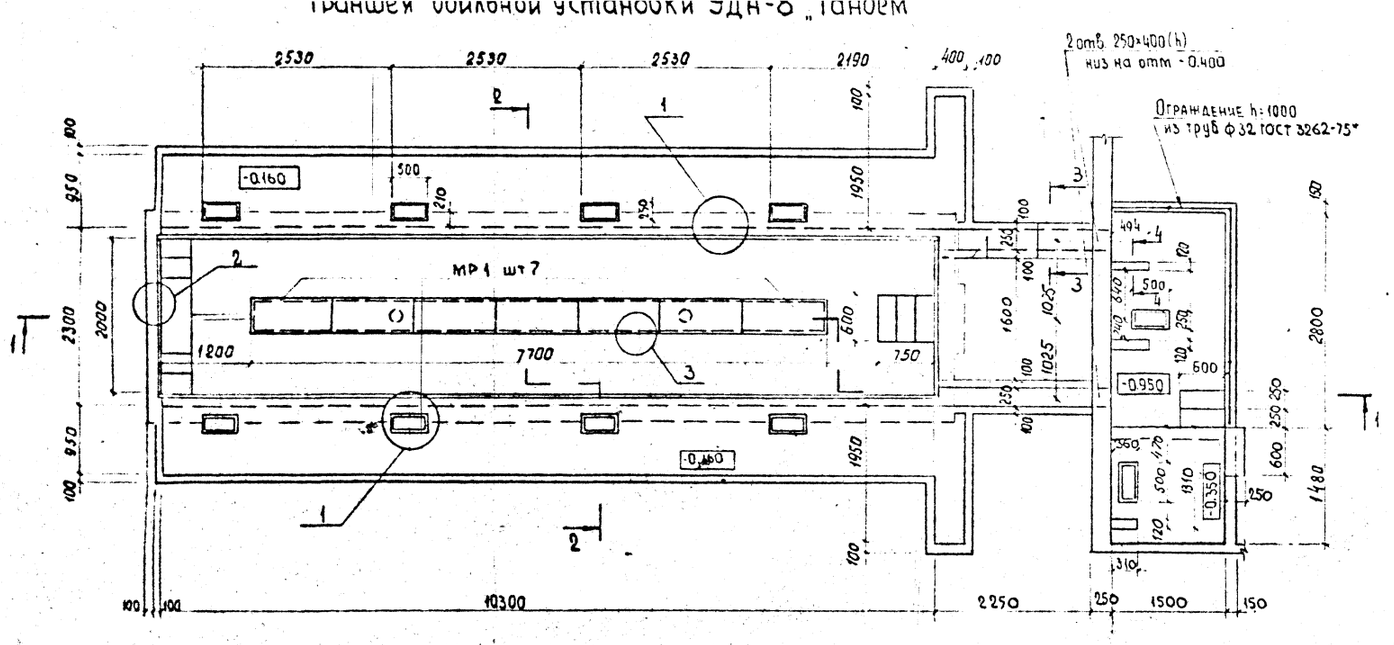

1-1

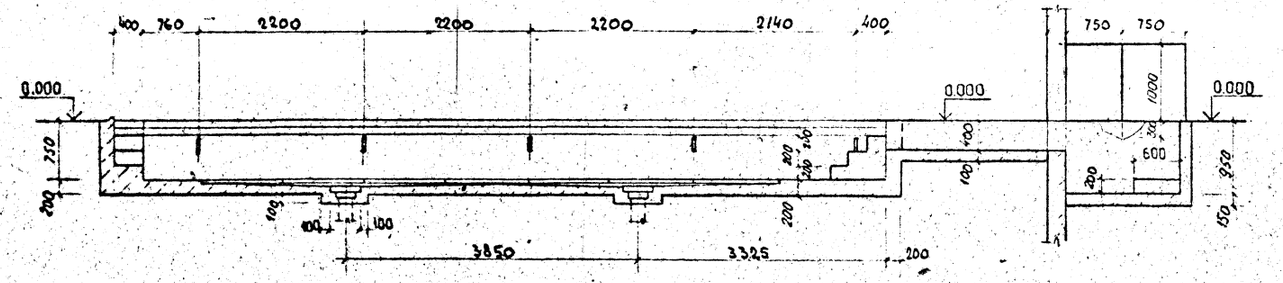

2-2

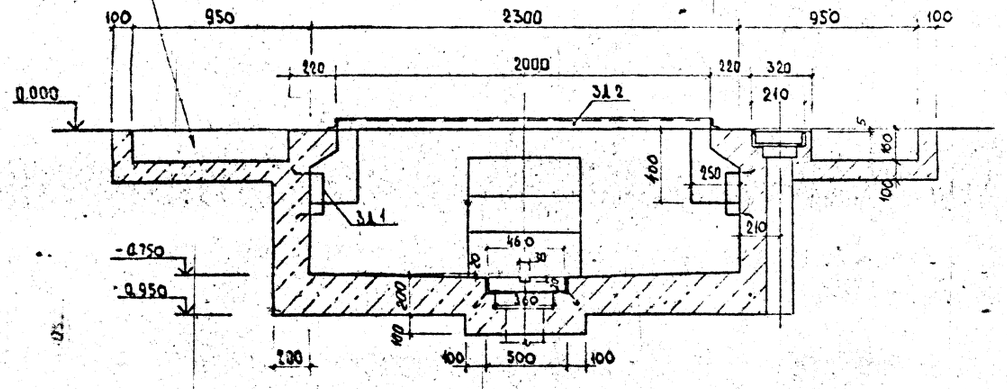

3-3

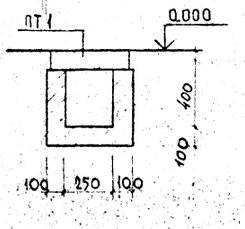

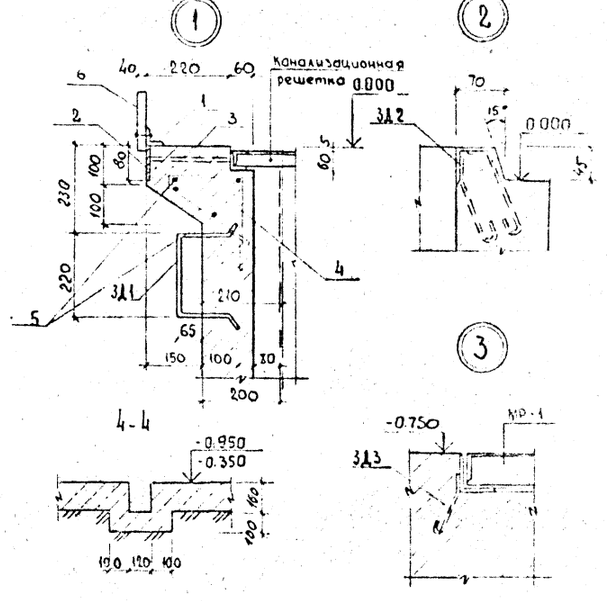

Спецификация элементов на узел 1

Формат	Зона	Поз.	Обозначение	Наименование	Кол	Примечание
				Детали		
Б.4		1	Лист 12	Уголок $\frac{Б\text{-}50\times50\times4\ ГОСТ\ 8509\text{-}72}{Ст\ 3\ ГОСТ\ 535\text{-}79}$ l=10300	2	31.4 кг
Б.4		2	То же	Полоса $\frac{10\times80\ ГОСТ\ 103\text{-}76^*}{Ст\ 3\ ГОСТ\ 535\text{-}79}$ l=10300	2	64.7 кг
Б.4		3	"	•Ф6А-I ГОСТ 5781-82 l=210	32	0.0[illegible] кг
Б.4		4	"	•Ф10А-II ГОСТ 5781-82 l=900	138	0.55 кг
Б.4		5	"	•Ф6А-I ГОСТ 5781-82 l=10300	8	2.28 кг
Б.4		6	"	Доска 40×150 ГОСТ 8486-66* l=9900	2	0.059 м³

1. Стены траншеи, каналов и приямков выполнять из бетона класса В 12.5
2. Над отверстиями шириной 250 мм проложить 2Ф 6 АI с заведением их за концы отверстия на 250 мм
3. Бетонные набивные ступени выполнять из бетона класса В 12.5
4. Все стенки траншеи доильной установки и прилегающие к ней приямки обицевать керамической плиткой.
5. Данный лист смотри совместно с листом 13

Нач отд.	Сыркин		т.п. 801-2-8 .13.87	КЖ
Гл спец.	Кокрев			
Гл ип	Сыркин		Коровник на 200 коров с автоматической привязью (для Волго-Вятской зоны)	Стадия Р / Лист 12 / Листов
Рук гр.	Лесковская			
Исполн.	Залина			
Н. контр.	Кокрев		Траншея доильной установки УДА-8	Госагропром РСФСР Волговятагропромпроект

Привязан:

Инв №

Инв № подл. | Подпись и дата | Взам. инв №

Схема расположения фундаментов под оборудование

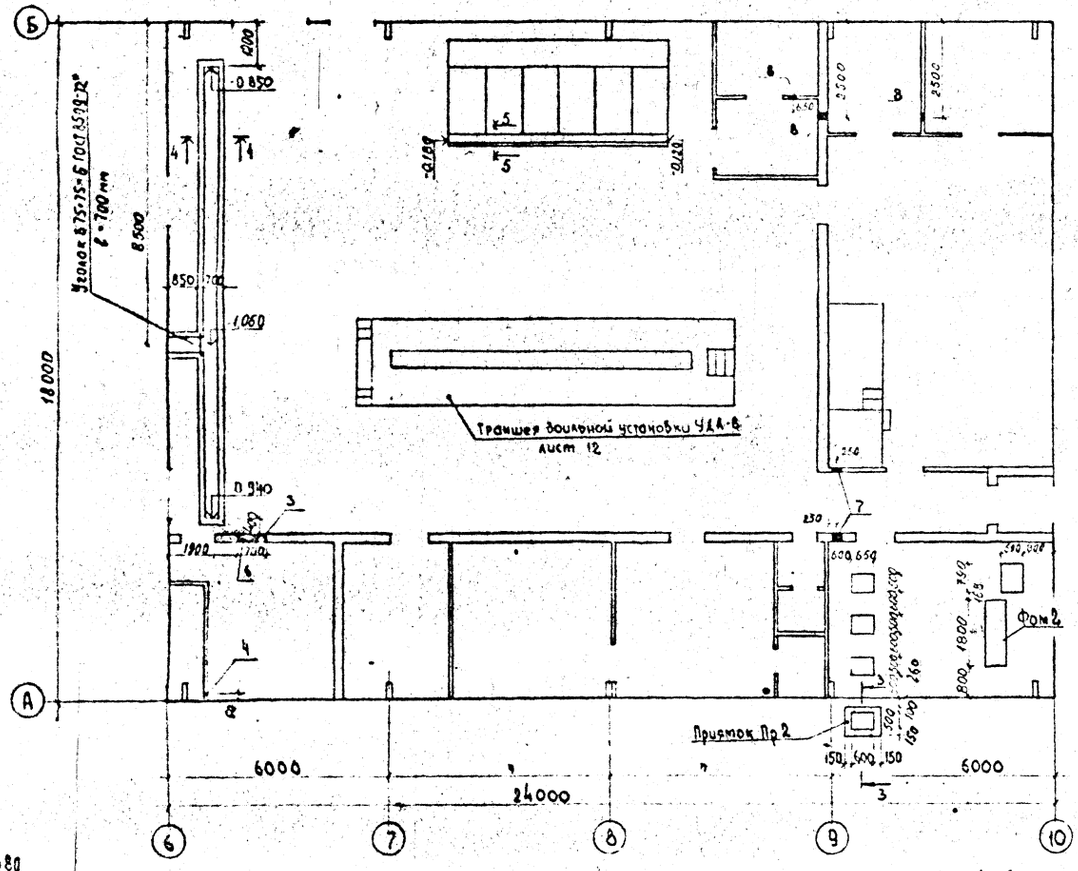

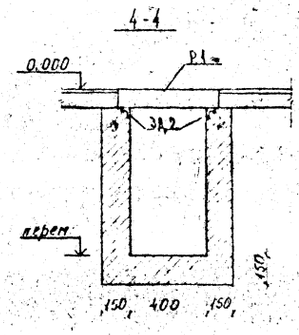

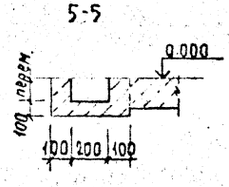

Ведомость отверстий в стенах и перекрытиях

N отв	Размер отв. b×h	Отметка низа отв	Кол	Раздел проекта	Примечание
1	250×250	2.50	2	АОВ	
2	Ф 20	2.30	2	АОВ	
3	Ф 20	2.20	1	АОВ	
4	Ф 20	2.20	1	АОВ	
5	Ф 25	4.30	2	АОВ	
6	600×400	2.10	1	ОВ	
7	250×350	2.10	2	ОВ	
8	200×200	2.20	3	ОВ	

Спецификация к схеме расположения фундаментов под оборудование

Марка поз	Обозначение	Наименование	Кол	Масса ед, кг
		Траншея УДА 8		
		Стальные изделия		
ЗД-1	КЖ.И 9	Закладная деталь ЗД-1	10	3.01
ЗД-2	КЖ.И 12	То же ЗД-2	-	3.6
ЗД-3	КЖ.И 10	" ЗД-3	1	5.07
МР1	КЖ.И 14	Решетка МР1	7	51.8
		Ограждение металлическое		
		труба Ф32 ℓ=10950	-	24.53
		Конструкции сборные ж/б		
ПТ1	3.006.1-2/82 Б 1.2	Плита ПТ1-8	6	40
		Материалы		
		Бетон класса В 12.5	-	-
		Конструкции монолитные		
Фом1	лист 13	Фундамент Фом1	3	-
Фом2	лист 13	То же Фом2	1	-
		Приямок Пр2		
		Материалы		
		Бетон класса В 12.5	-	-
		Доски S=25	-	-
		Оцинкованная сталь S=1	-	47
		Каналы, наводороженные		
Р1	3.818.9-2 5.0.3	Решетка 2РП55.100	13	107.7
ЗД-2	КЖ.И 12	Закладная деталь ЗД2	-	3.6
		Бетон класса В25	-	-

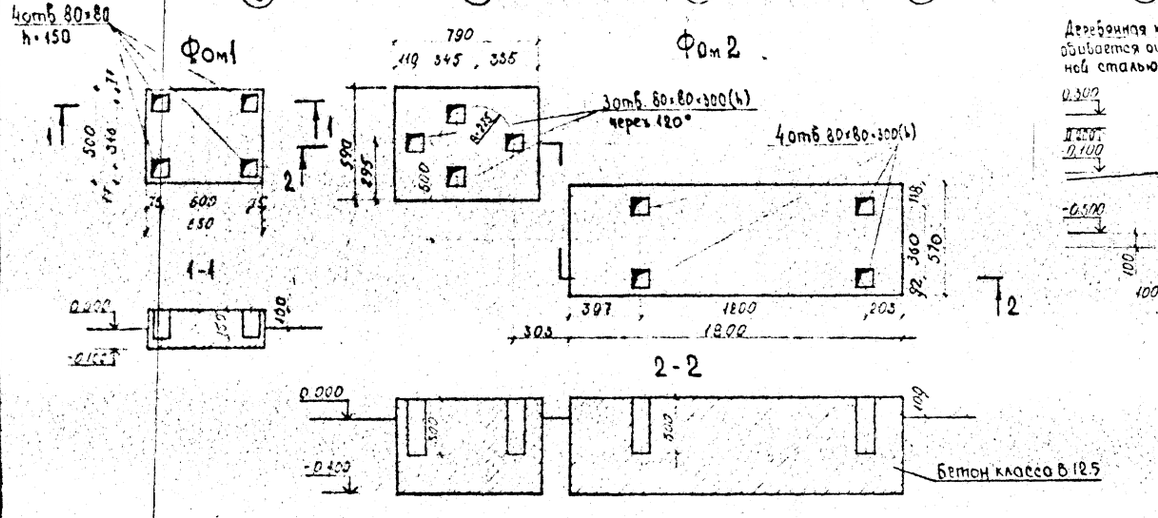

							Т.п. 801-2-8.13.87
Нач.отд	Сурикова						
Гл.спец	Ковтун						
ГИП	Сурикова						Колодцы на 200 кг/см² с автоматическим приварным (для Волго-Вятской зоны)
Рук.гр	Кучерова						Р 13
Исполн	Сурикова						Схема расположения фундаментов под оборудование
Н.контр	Ковтун						Госстрой Гипрокоммунстрой

Привязан

Инв №

Типовой проект

Копировал

Формат

Траншея доильной установки УДА16 „Елочка"

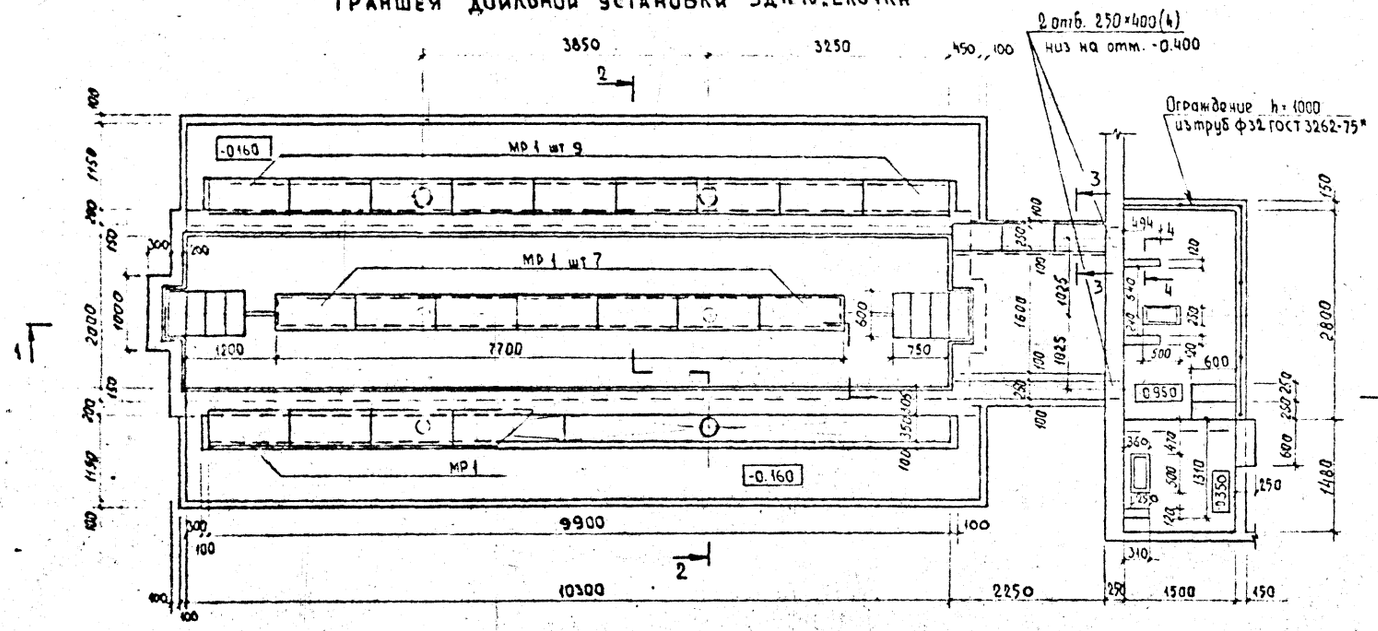

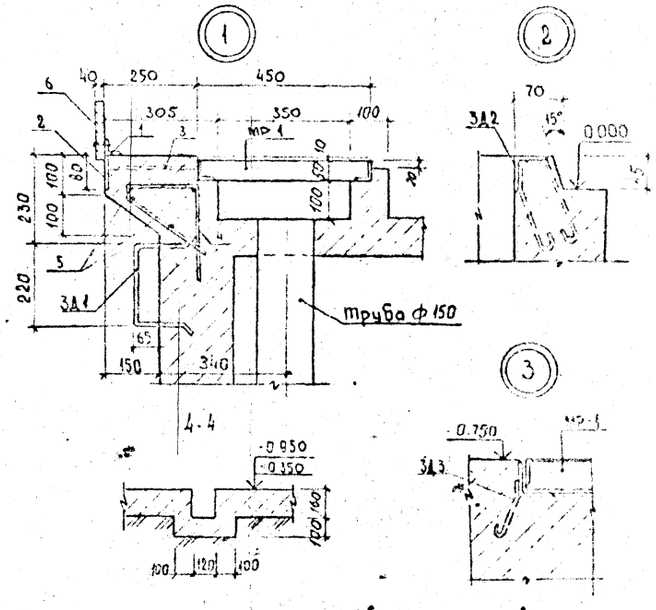

1-1

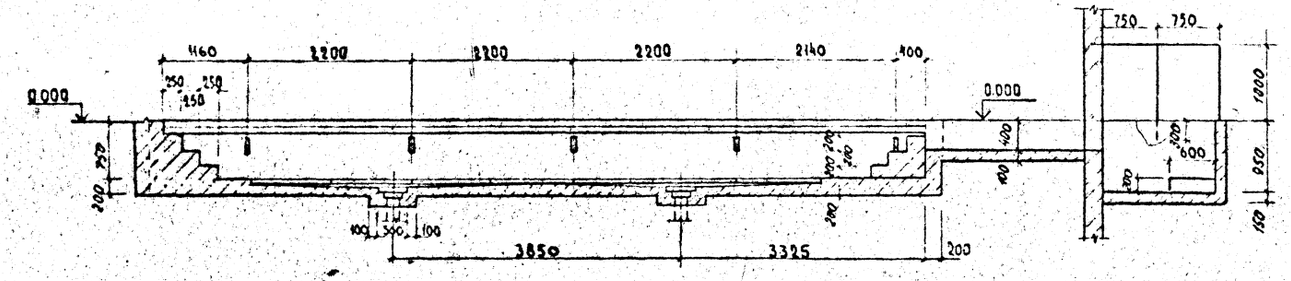

2-2

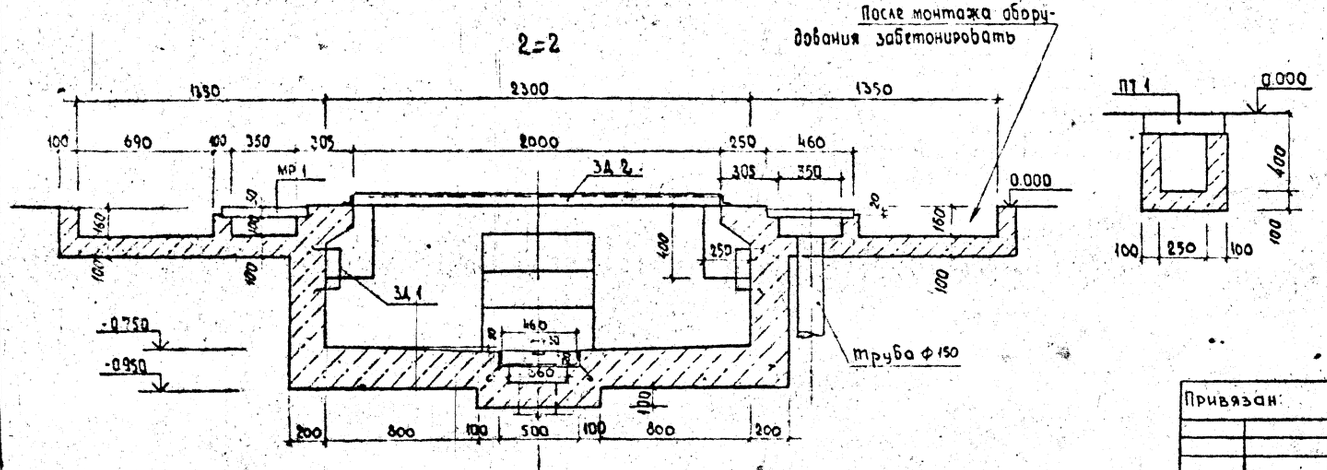

Спецификация элементов на узел 1

Формат	Зона	Поз	Обозначение	Наименование	Кол	Примечание
				Детали		
Б.4		1	Лист	Уголок 5.50×50×4 ГОСТ 8509-72 ст.3 ГОСТ 535-79 l=10300	2	31.4 кг
Б.4		2	Та же	Полоса [illegible] l=10300	2	[illegible]
Б.4		3	"	ф6АI ГОСТ 5781-82 l=2[illegible]	32	[illegible]
Б.4		4	"	ф10АII ГОСТ 5781-82 l=900	138	0.55 кг
Б.4		5	"	ф6АI ГОСТ 5781-82 l=10300	8	2.2[illegible] кг
Б.4		6	"	Доска 40×150 ГОСТ 8486-66* l=10300	2	0.0[illegible] м³

1. Стены траншеи, каналов, приямков выполнять из бетона класса в 12.5
2. Над отверстиями шириной 250мм проложить 2ф6АI с заведением их за концы отверстия на 250мм.
3. Бетонные набивные ступени выполнять из бетона класса в 12.5
4. Все стенки траншеи доильной установки и прилегающие к ней приямки облицевать керамической плиткой
5. Данный лист смотри совместно с листом

			т.п. 801-2-87.13.87	Кос
Нач.отд.	Сыркин			
Гл.спец.	Кокрев			
Гл.п.	Сыркин		Коровник на 200 коров с автоматической привязью (для Волго-Вятской зоны)	Стадия Р / Лист 14 / Листов
Рук.гр.	Лесковская			
Исполн.	Залина			
Н.контр.	Кокрев		Траншея доильной установки УДА16 (вариант)	Госагропром РСФСР Долгобятагропромпроект

Привязан:

Инв. №:

Типовой проект 801-2-87.13.87 Альбом II

Типовой проект 801-2-87.13.87 Альбом II

Схема расположения фундаментов под оборудования (вариант)

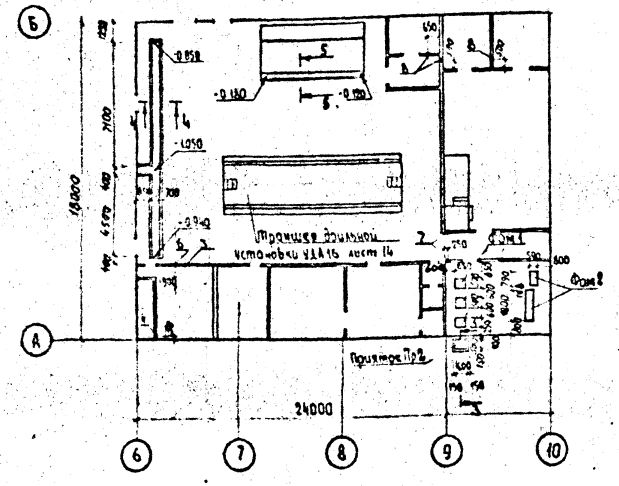

Ведомость отверстий в стенах и перегородках

№ отв.	Размер отв. в×h	Отметка низа отв.	Кол.	Раздел проекта	Примечание
1	250×250	2.50	2	АОВ	См. лист АР5
2	Ф 20	2.50	2	АОВ	То же
3	Ф 20	2.20	1	АОВ	лист 15
4	Ф 20	2.20	1	АОВ	То же
5	Ф 25	4.30	2	АОВ	См. лист АР8
6	600×400	2.10	1	ОВ	лист 15
7	250×350	2.10	2	ОВ	То же
8	200×200	2.20	3	ОВ	"

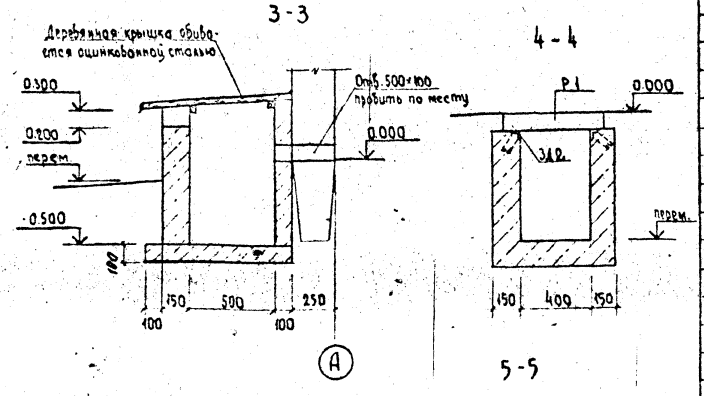

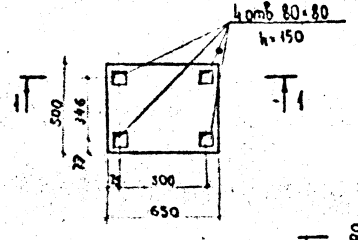

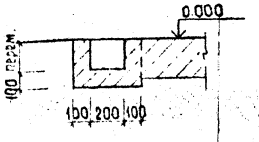

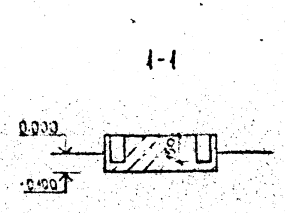

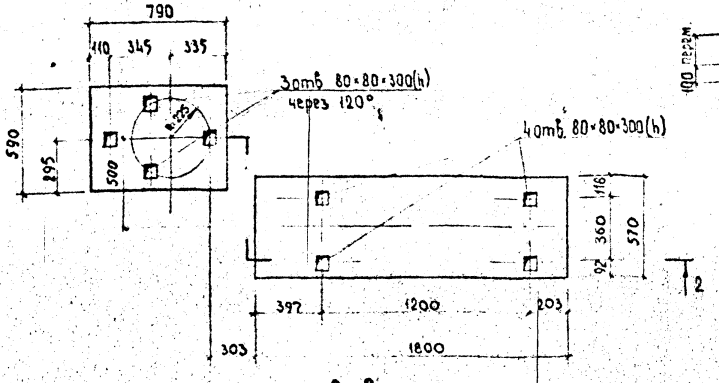

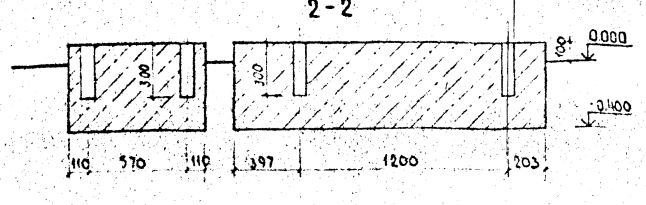

Спецификация к схеме расположения фундаментов под оборудования

Марка поз.	Обозначение	Наименование	Кол.	Масса ед. кг	Примечание
-		Траншея УДА16			
		Конструкции сборные ж.б.			
ПТ 1	3.006.1-2/82 вып 1-2	Плита П1-8	6	40.0	
		Стальные изделия			
ЗД-1	кж.и 9	Закладная деталь ЗД-1	10	4.3	
ЗД-2	кж.и 12	То же ЗД-2	-	3.6	[illegible]
ЗД-3	кж.и 10	" ЗД-3	1	50.7	
МР-1	кж.и 14	Решетка МР-1	25		
		Ограждение металлическое			
		Трубаф32ГОСТ3262 75 [illegible]	—	33.83	
		Материалы			
		Бетон класса В 12.5	—	—	15.6 м³
		Конструкции монолитные			
Фом1	лист 15	Фундамент Фом1	3	—	0.06 м³
Фом2	лист 15	То же Фом2	1	—	0.73 м³
		Приямок Пр 2			
		Материалы			
		Бетон класса В 12.5	—	—	[illegible]
		Доски Б 25	—	—	[illegible]
		Оцинкованная сталь Б 3	—	1.7	
		Каналы навозоудаления			
		Конструкции сборные ж.б.			
Р1	3.818.9-2 в.0.3	Решетка 2РП55.100	13	107.5	
		Стальные изделия			
ЗД2	кж.и 12	Закладная деталь ЗД2	—	3.6	[illegible]
		Материалы			
		Бетон класса В 25	—	—	[illegible]

1. Данный лист смотри совместно с листом
2. Монолитные фундаменты под оборудование выполнять из бетона класса В 12.5.

Нач. отд.	Сыркин		
Гл. спец.	Кокрев		
Гл. ПП	Сыркин		
Рук. гр.	[illegible]		
Исполн.	Зелина		
Н. контр.	Кокрев		

Привязан:

Инв. №

т.п. 801-2-87.13.87

Коровник на 200 коров с автоматической привязью (для Волго-Вятской зоны)

Схема расположения фундаментов под оборудование (вариант для УДА16)

Стадия	Лист	
Р	15	

Госагропроект [illegible]

Типовой проект 801-2-87.13.87 Альбом II

Схема расположения рам и колонн

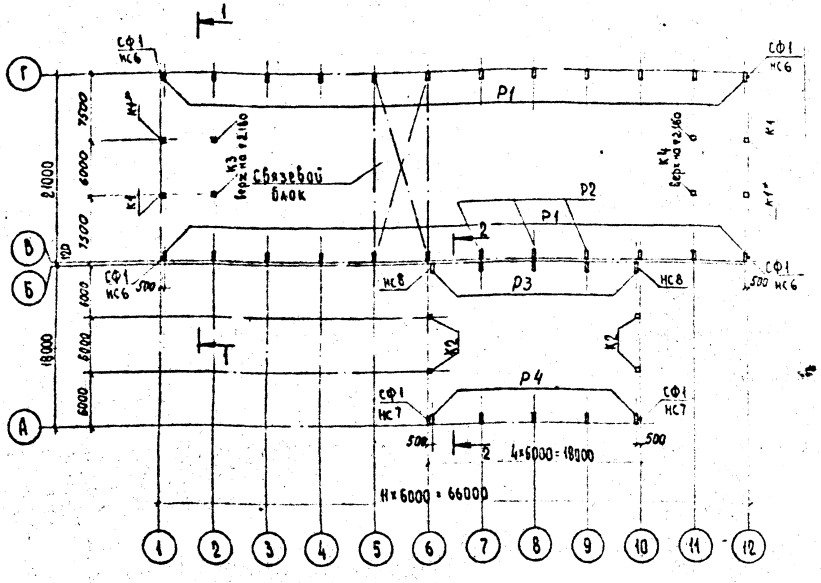

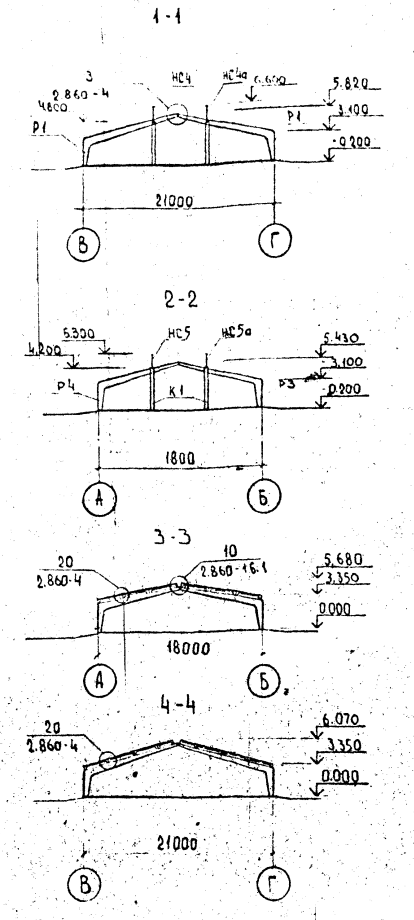

Схема расположения плит покрытия

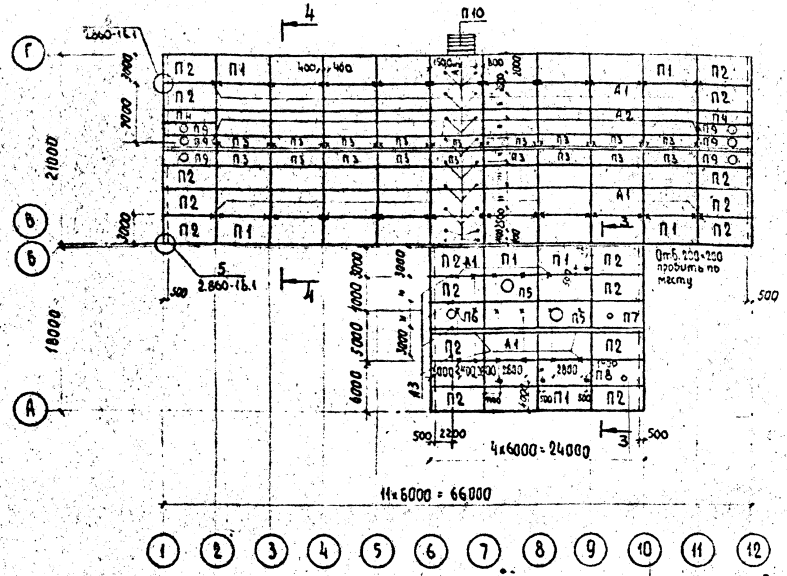

1. Монтаж каркаса рам производить в соответствии с указаниями серии 2.860-4. В дополнение к п.2.7 серии 2.860-4 опирание и приварка плит к рамам по осям 1,2,11,12 в коробнике и 6,7,9,10 молочного блока должны быть не менее 80мм $h_ш$=8мм и не менее чем в 3х точках.
2. Швы между плитами тщательно заполнить бетоном класса В 12.5 на мелком заполнителе.
3. Подвес А3 для водопровода выполнить аналогично подвеса А1 (низ подвеса А3 на отм. 3.0м от пола). Расход арматуры на подвесы Полоса Б10×150 ГОСТ 103-76* ℓ=3.3м; вес-38.8кг Ф12 А1 ГОСТ 5781-82* ℓ=40м; вес-35.5кг
4. Закладные изделия в плитах и все металлические соединения защитить от коррозии в соответствии с указаниями на листе 2
5. Все не замаркированные плиты П1

Спецификация к схеме расположения рам, колонн и плит перекрытия

Марка поз.	Обозначение	Наименование	Кол.	Масса ед.кг	Примечание
		Для снега 1кн/м²			
Р1	1.822.1-2/82 в.1 и л. КЖ.И.1.1	Полурама РПС 21-4Па	21	3400	
Р2	То же КЖ.И.1.2	То же РПС 21-4ПБ	3	3400	
Р3	" КЖ.И.1.3	" РПС 18-4Па	5	3100	
Р4	" КЖ.И.1.4	" РПС 18-4ПБ	5	3100	
		Для снега 1.5кн/м²			
Р1	1.822.1-2/82 в.1 и л. КЖ.И.1.5	Полурама РПС 21-6Па	21	3400	
Р2	То же л. КЖ.И.1.6	То же РПС 21-6ПБ	3	3400	
Р3	" л. КЖ.И.1.7	" РПС 18-6Па	5	3100	
Р4	" л. КЖ.И.1.8	" РПС 18-6ПБ	5	3100	
		Для снега [illegible]			
К1 / К1*	1.823.1-2 в.0-1 и л. КЖ.И.2.1	Колонна 1К57.3-2Па / 1К57.3-2ПБ	2/2	1280	
К2	То же КЖ.И.2.2	То же 1К51.3-3.1Па	4	1150	
К3	"	" 1К48.3-2.1п	2	1080	
К4	"	" 1К33.3-1.1п	2	750	
П1	1.865.1-4/84 в.1	Плита 1ПГ-2АIIIТ Па / 1ПГ-3АIIIТ Па	64	2250	прим. *
П2	То же и л. КЖ.И.3.1	То же 1ПГ-3АIIIТ ПБ / 1ПГ-3АIIIТ ПБ	19	2250	
П3	1.865.1-4/84 в.3	" 2ПГ-3АIIIТ П / 2ПГ-4АIIIТ П	18	1230	
П4	То же и л. КЖ.И.3.2	" 2ПГ-3АIIIТ Па / 2ПГ-4АIIIТ Па	2	1230	
П5	1.865.1-4/84 в.1 КЖ.И.3.3	" 1ПВ10-3АIIIТ Па / 1ПВ10-4АIIIТ Па	2	2800	
П6	То же КЖ.И.3.4	" 1ПВ7-3АIIIТ Па / 1ПВ7-4АIIIТ Па	1	2850	
П7	" КЖ.И.3.5	" 1ПВ4-3АIIIТ Па / 1ПВ4-4АIIIТ Па	1	2900	
П8	" КЖ.И.3.6	" 1ПВ4-3АIIIТ Пб / 1ПВ4-4АIIIТ Пб	1	2900	
П9	1.865.1-4/84 в.3 и л. КЖ.И.3.7	" 2ПВ7-4АIIIТ Па / 2ПВ7-4АIIIТ Па	6	1530	
П10	ПК-01-88	" ПЖ 1-3	5	178	
СБ7	1.865.1-4/84 в.5	Стакан СБ7СТ	6	350	
		Металлические изделия			
НС4	1.800-4	Насадка Т9	2	51.6	
НС4а	То же	То же Т9 (зеркально)	2	51.6	
НС5	"	" Т10	2	57.0	
НС5а	"	" Т10 (зеркально)	2	57.0	
НС6		Уголок Б125×80×10 ГОСТ 8510-72* / Ст3 ГОСТ 535-79* ℓ=500	4	7.75	
НС7		То же ℓ=1400	2	21.7	
НС8	л. КЖ.И.11	" НС8	2	25.16	
СФ1	л. КЖ.И.6	Стойка фахверка СФ1	6	75.99	
А1	л. КЖ.И.13	Подвеска МС8	47	3.28	
А2	То же	То же МС9	20	5.14	

* Плиты в знаменателе даны для снеговой нагрузки 1.5 кн/м²

Нач. отд.	Сыркин	
Гл. спец.	Кокрев	
ГИП	Сыркин	
Рук. гр.	Лесковская	
Исполн.	Золина	
Н. контр.	Кокрев	

т.п. 801-2-87.13.87 КЖ

Каравник на 200 коров с автоматической привязью (для Волго-Вятской зоны)

Стадия	Лист	Листов
Р	16	

Схемы расположения рам, колонн и плит покрытия

Госагропром РСФСР Волгобятагропромпроект

Привязан:

Инв. №

Согласовано: Рук. гр. ОВ, Рук. гр. 3, Рук. гр. 8К, Рук. гр. 9

Инв. № подл. | Подпись и дата | Взам. инв. №

Альбом III

Типовой проект 801-2-87.13.87

Схема расположения элементов перекрытия венткамеры N1

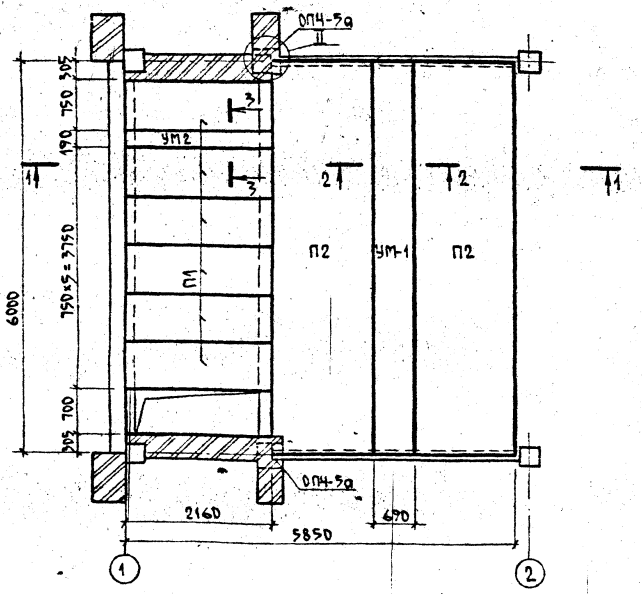

1-1

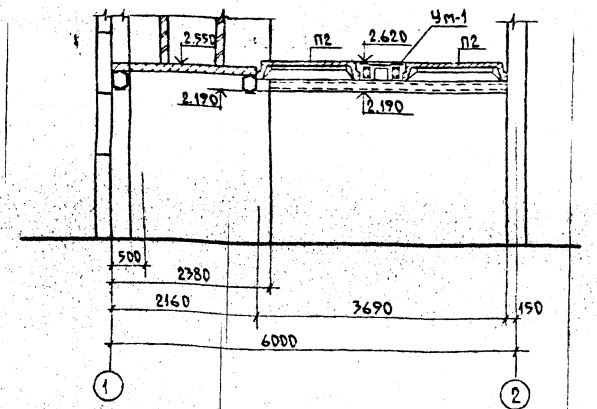

2-2

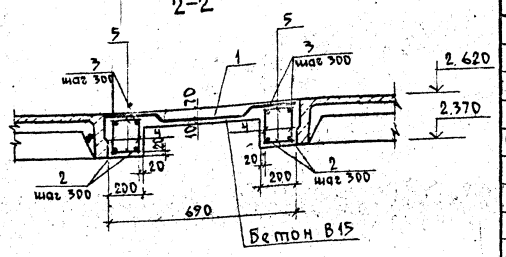

3-3

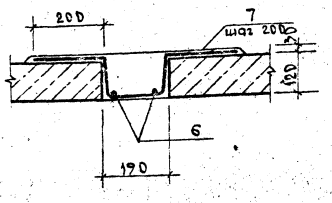

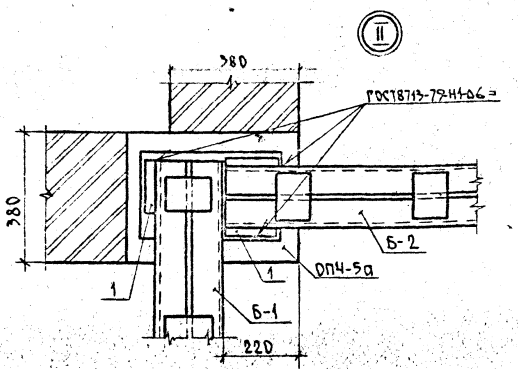

2. Опорная подушка ОП4-5а отличается от опорной подушки ОП4-5 по серии 1.869.1-1 расположением закладной детали и наличием дополнительной закладной детали см. лист КЖ.И.1.

Спецификация к схеме расположения элементов перекрытия венткамеры N1(N2)

Марка поз.	Обозначение	Наименование	Кол.	Масса ед. кг	Примечание
		Плиты перекрытия			
П1	3.006.1-2/82.1-2-1.0	П17д-3	6	480	
П2	1.865.1-4/84.3-1-02	2ПГ-3А IV	2	1230	
УМ1		Участок монолитный УМ-1	1		
УМ2		То же УМ-2	1		
		Опорные подушки			
ОП4-5а	1.869.1-1 200 и КЖ.И.5	ОП4-5а	2	71.4	

1. Схема расположения элементов перекрытия венткамеры N2 зеркальна схеме расположения элементов перекрытия венткамеры N1

Спецификация на монолитные участки УМ1 и УМ2

Формат	Зона	Поз.	Обозначение	Наименование	Кол.	Примечание
				Монолитный участок УМ-1		
				Сборочные единицы		
		1		4С 5Бр.I-100 / 5Бр.I-100 75×605 ГОСТ23279-85	1	13.6 кг
				Детали		
		2		ф16А III ГОСТ5781-82* ℓ=6050	4	9.55 кг
		3		ф8А-I ГОСТ5781-82* ℓ=6050	4	2.39 кг
		4		ф6А-I ГОСТ5781-82* ℓ=210	84	0.05 кг
		5		То же ℓ=160	84	0.04 кг
				Материалы		
				Бетон В15		0.76 м³
				Монолитный участок УМ-2		
				Детали		
		6		ф6А-I ГОСТ5781-82* ℓ=2160	2	0.48 кг
		7		ф8А-I ГОСТ5781-82* ℓ=900	12	0.35 кг
				Бетон В15		0.049 м³

Нач. отд.	Сыркин		
Гл. спец.	Кокрев		
ГИП	Сыркин		
Рук. пр.	Лесковская		
Исполн.	Золина		
Н. контр.	Кокрев		

т.п. 801-2-87.13.87 КЖ

Коровник на 200 коров с автоматической привязью (для Волго-Вятской зоны)

Схема расположения элементов перекрытия венткамеры N1 (N2).

Стадия	Лист	Листов
Р	17	

Госагропром РСФСР Волгоагропроект

Привязан:

Инв. №

Инв. № подл. | Подпись и дата | Взам. инв. №

Альбом II

Типовой проект 801-2-87.13.87

Схема расположения панелей стены по оси В

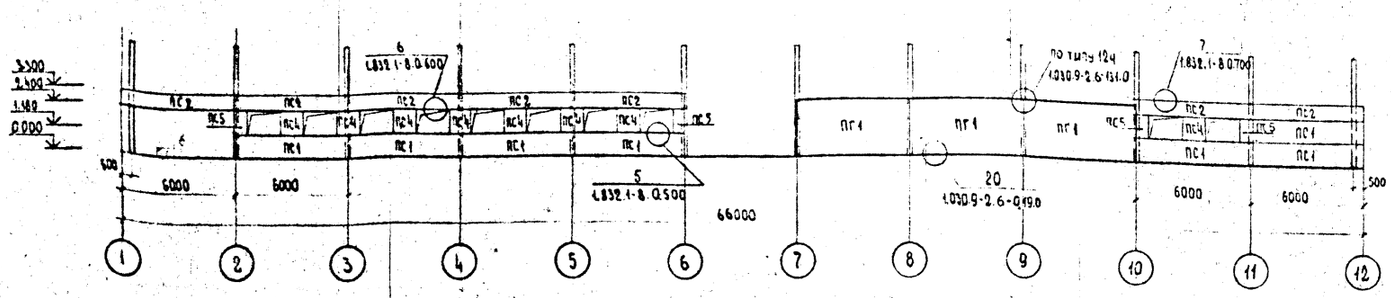

Схема расположения панелей стены по оси 1; 12

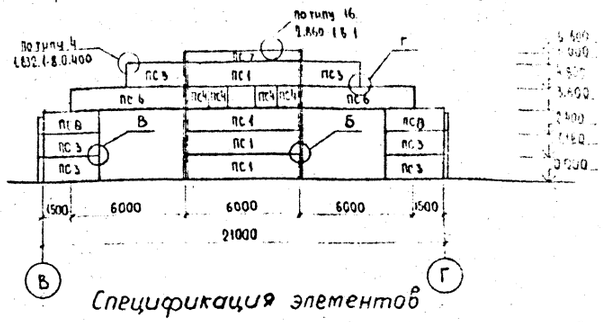

Схема расположения панелей стены по оси Г

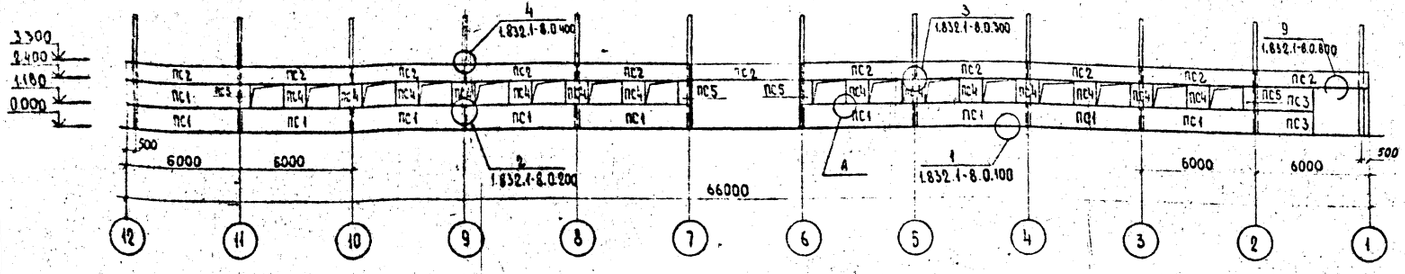

Схема расположения панелей стены по оси А

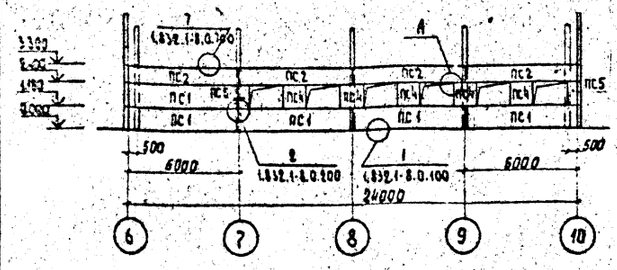

Схема расположения панелей стены по оси 10

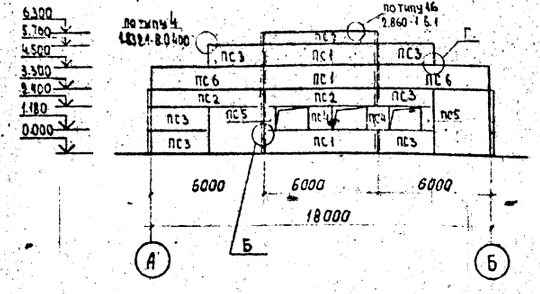

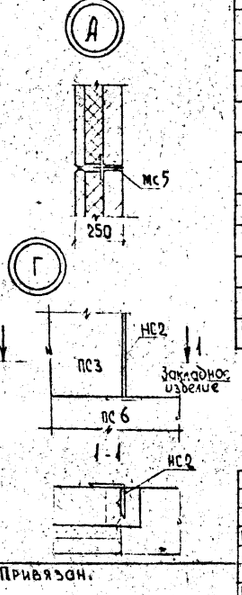

Схема расположения панелей стены по оси 6

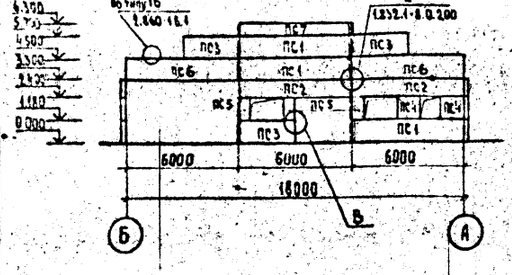

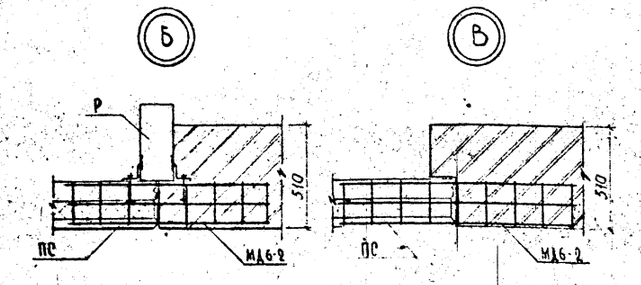

Спецификация элементов к схемам расположения стеновых панелей

Марка поз.	Обозначение	Наименование	Кол	Масса ед, кг	Примечание
		Стеновая панель			
ПС1	1.832.1-8 вып 0,1	ПСТ 6.12.25тм	36	2900	
ПС2	То же	ПСТ 6.09.25тм к	26	2100	
ПС3	"	ПСТ 3.12.25тм	23	1400	
ПС4	л. КЖ.И.19	ПСТ 1,2.12.25тм	38	410	
ПС5	л. КЖ.И.25	ПСТ 0,6.12.25тм	15	243	
ПС6	л. КЖ.И.4	ПСТ 6.12.25тма	8	2900	
ПС7	1.832.1-8 б 0,1	ПСТ 6.06.25тм	4	1400	
ПС8	То же л. КЖ.И.4	ПСТ 3.12.25тма	4	1400	
ПГ1	1.030.9-2 б.1	Перегородка ПГ 60.30-1-Т	3	3430	
		Стальные изделия			
МС1	1.832.1-8 вып. 0	Соединительное изделие	174		
МС2	То же	То же	174		
МС3	"	"	84		
МС5	л. КЖ.И.7	"	120		
МС9	1.030.9-2.7 ч.2	"	3	0.5	
МС9а	То же	"	3	0.5	
НС1	л. КЖ.И.8	Насадка	20	2.63	
НС2		Уголок Б125×80×10 ГОСТ 8510-72* Ст3 ГОСТ 535-79* ℓ1200	4	18.6	
МД6-2	1.800-4	Сетка	12	0.9	

1. Кирпичную кладку выполнять до монтажа верхней панели.

Привязан.

Инв. №

Нач отд.	Сыркин	
Гл. спец.	Кокрев	
ГИП	Сыркин	
Рук. гр.	Лесковская	
Исполн.	Золина	
Н. контр.	Кокрев	

т.п. 801-2-87.13.87 КЖ

Коробник на 200 коров с автоматической привязью (для Волго-Вятской зоны)

Схемы расположения стеновых панелей

Госагропром РСФСР Волговятагропромпроект

Инв. № подл. | Подпись и дата | Взам. инв. №

Альбом II

Типовой проект 801-2-87 13 87

Схема расположения гнезд под стойки стойлового оборудования, ограждений и дверей

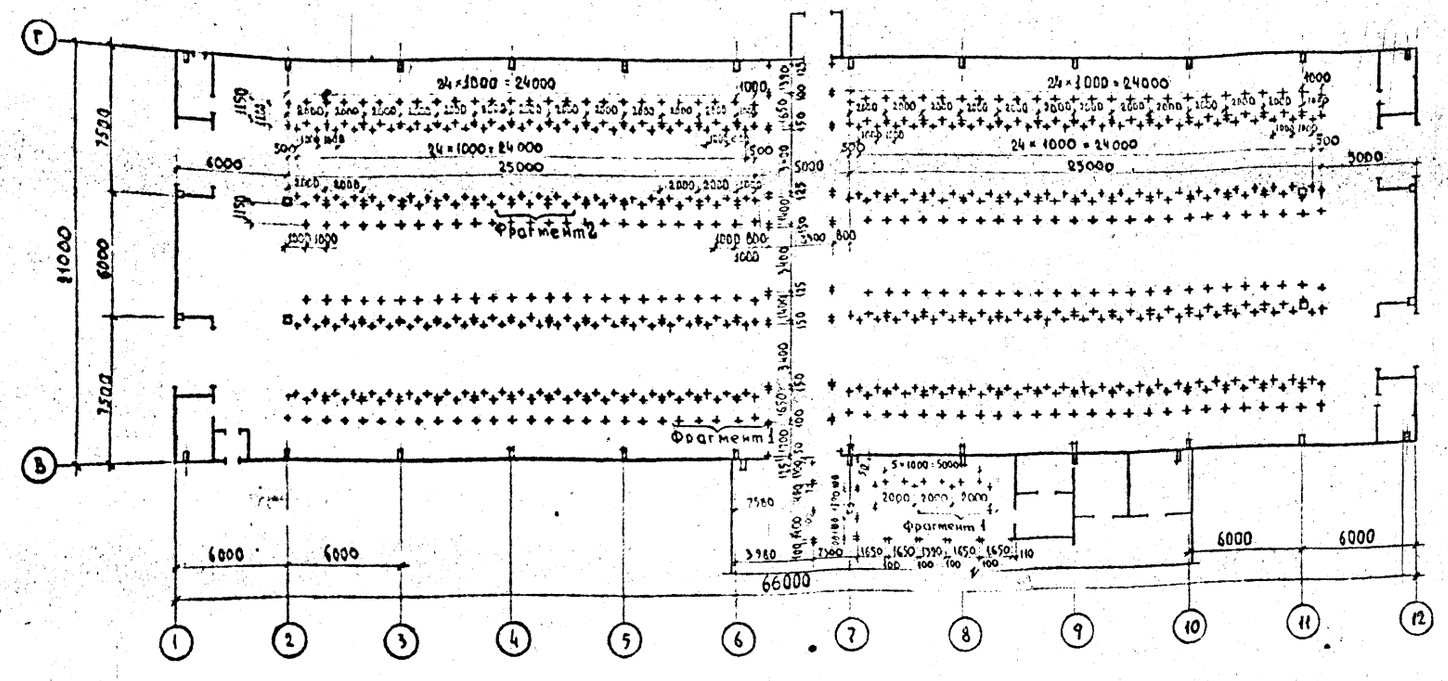

а - а

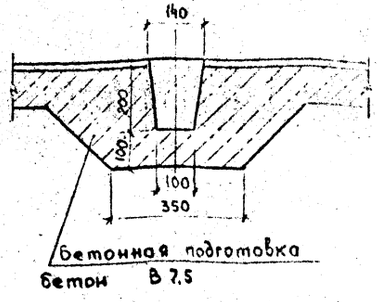

Фрагмент 1

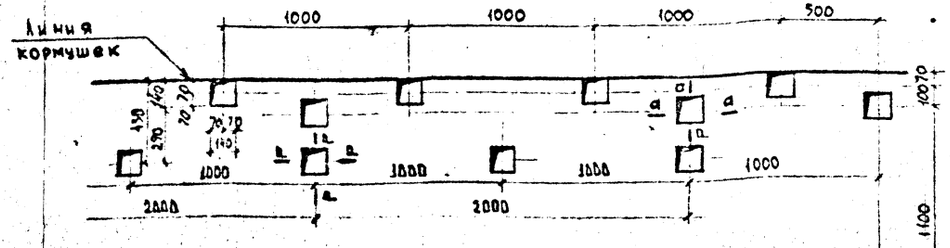

Фрагмент 2

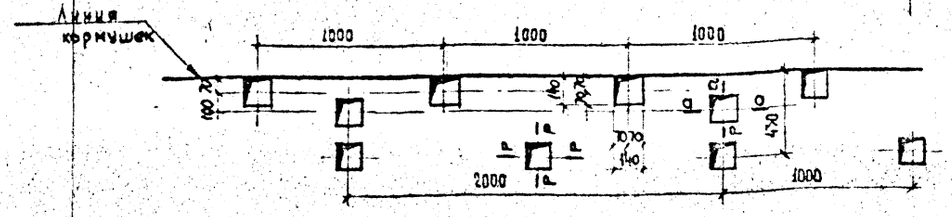

1. Гнезда после установки стоек заделать бетоном класса В 12,5
2. Гнезда выполнять при устройстве бетонной подготовки под полы.
3. Гнезда под стойки ограждений и дверей доильного зала см. лист
4. Данный лист смотреть совместно с листами ТХ

Нач.отд.	Сыркин		т.п. 801-2-87 13 87
Гл.арх.	Кокрев		
Гл.ин.	Сыркин		Коровник на 200 коров с автоматической привязью (для Волго-Вятской зоны)
Рук.гр.	[illegible]		Схема расположения гнезд под стойки стойлового оборудования, ограждений и дверей.
Испол.	Волина		
Н.контр.	Кокрев		

Стадия: Р | Лист: 19

Привязан:

Инв. №:

Альбом II

Типовой проект 801-2-87.13.87

Схемы расположения гнезд под стойки ограждения траншеи

/Вариант I - с установкой УДА-1б „Елочка"/

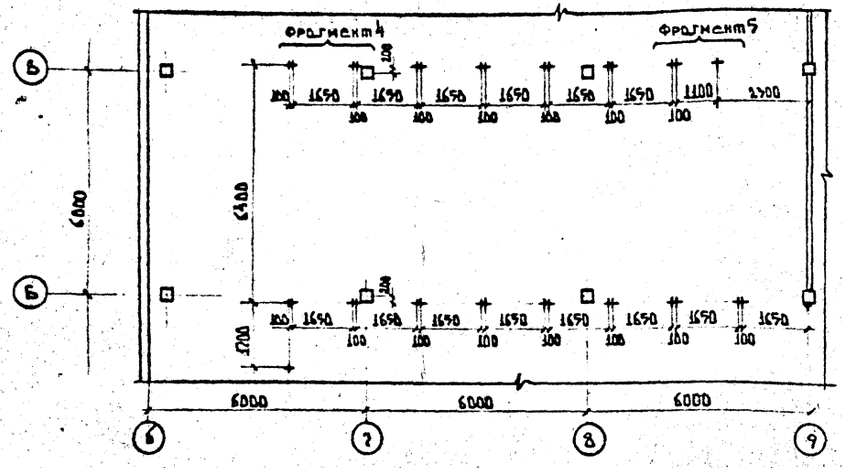

/Вариант II - с установкой УДА-8А „Тандем"/

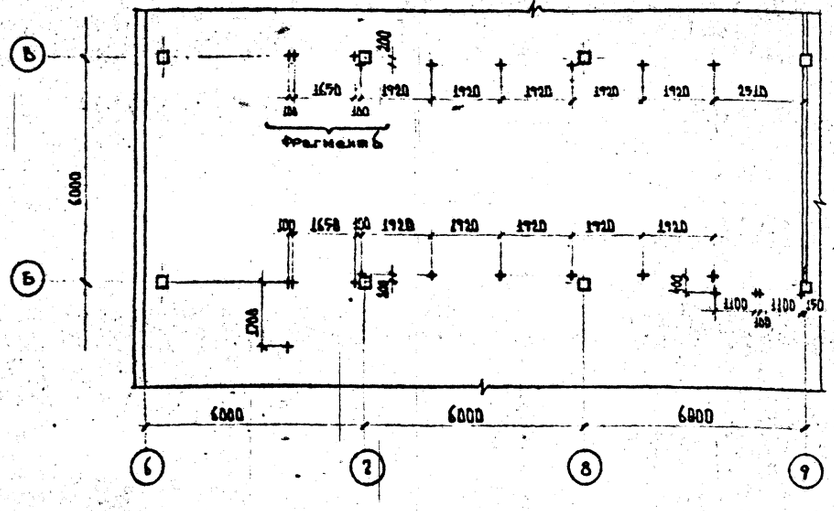

Фрагмент 4

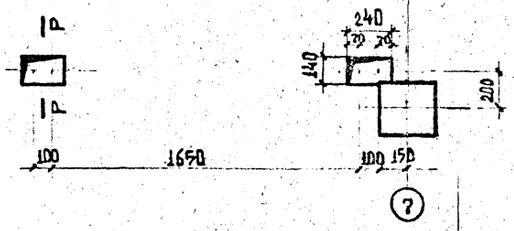

Фрагмент 5

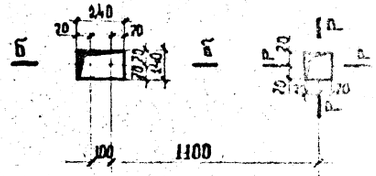

Фрагмент 6

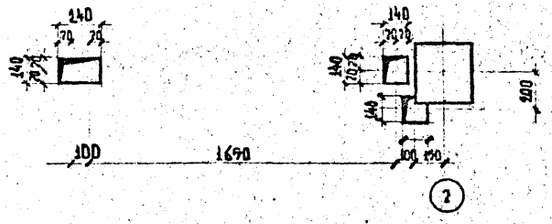

б-б

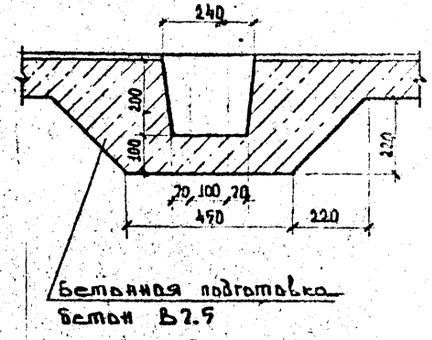

1. Данный лист смотреть совместно с листом 19 КШ-19

Нач. отд.	Сыркин		т.п. 801-2-87.13.87	КШ
Гл. спец.	Кокрев			
ГИП	Сыркин		Коровник на 200 коров с автоматической привязью /для Волго-Вятской зоны/	Стадия: Р; Лист: 20; Листов:
Рук. гр.	Лесковская			
Исполн.	Волкова			
Н. контр.	Кокрев		Схемы расположения гнезд под стойки ограждения траншеи /Вариант I, II/	Госагропром РСФСР Волговятагропромпроект

Привязан

Инв. №

Согласовано

Должность | Фамилия | Подпись | Дата

Рук. гр. ТХ | Ст. инж.

Инв. № подл. | Подпись и дата | Взам. инв.

Альбом II

Типовой проект 801-2-87.13.87

Ведомость рабочих чертежей основного комплекта КМ

Лист	Наименование	Примечание
1	Общие данные (начало)	
2	Общие данные (окончание)	
3	Схемы расположения металлических элементов перекрытия, ограждений и лестниц венткамеры N 1 (N2)	
4	Рамы для пневматических дверей и смывного бака ОР-1 Площадка ПМ-1	
5	Схемы расположения ограждений и дверей	

Ведомость ссылочных и прилагаемых документов

Обозначение	Наименование	Примечание
	Ссылочные документы	
1.450.3-3	Стальные лестницы, площадки стремянки и ограждения	
	Прилагаемые документы	
Альбом IV	Строительные изделия	
Альбом VII	Ведомости потребности в материалах	

Ведомость спецификаций

Лист	Наименование	Примечание
3	Спецификация к схемам расположения, изображенным на листе	
4	Спецификация стали на одну марку	
5	Спецификация к схемам расположения ограждений и дверей	

Ведомость металлоконструкций по видам профилей

Наименование конструкций по номенклатуре	№ по порядку	Код конструкций	Масса конструкций: Всего стали повышенной и высокопроч.	По видам профилей стали: Швеллеры	Крупносортовая сталь	Среднесортовая сталь	Мелкосортовая сталь	Толстолистовая сталь	Гнутые и гнутосварные	Рифленая сталь	Трубы	Всего	Количество шт	Серия типовых конструкций
Балки площадок венткамер и приямка Пр 1	1			1.327	0.150			0.193				1.670		
Стремянки и ограждения	2				0.078		0.047	0.001	0,381			0.507		
Рамы пневматических дверей	3			0 406								0.406		
Рама смывного бака ОР-1	4				0.061			0.013				0.074		
Площадка ПМ-1	5			0.180	0.099		0.009	0.035		0,050		0.373		
Калитки и ограждения	6						0.013	0,012/0.009			1.155/1.041	1.180/1.063		
Итого				1.913	0.388	–	0.060	0,254/0.251	0.381	0.050	1.155/1.041	4.010/4.093		

Ведомость элементов

Марка	Сечение: Эскиз	Поз	Состав	Опорные усилия: Мтах тс·м	N	Q	Марка металла	Примечание
Б-1	1 2 1 2	1	[24	5,4	-	3,6	Вст.3кп.2	
		2	—100×140×6	конструктивно				
Б-2	1 2 1 2	1	[18	1,71	-	1,85		
		2	—100×140×6	конструктивно				
поз. 13 лист 4	[	13	[12	0,27	-			

Типовой проект разработан в соответствии с действующими нормами и правилами и предусматривает мероприятия, обеспечивающие взрывную, взрывопожарную и пожарную безопасность при эксплуатации здания

Главный инженер проекта /Сыркин/

Инв. № подл. | Подпись и дата | Взам. инв. №

Привязан:

т.п. 801-2-87.13.87 КМ

Нач. отд.	Сыркин	
Гл. спец.	Кокрев	
ГИП	Сыркин	
Рук. гр.	Лесковская	
Испол.	Муравьева	
Н. контр.	Кокрев	

Коровник на 200 коров с автоматической привязью для волго-вятской зоны

Стадия: Р | Лист: 1 | Листов: 1

Общие данные (начало)

Госагропром ... Волговятагропроект

Альбом II

Типовой проект 801-2-89.13.87

Техническая спецификация металла

Вид профиля по ГОСТ, ТУ	Марка металла и ГОСТ	Обозначение и размер профиля мм	№ п.п	Код: марка металла	Код: вид профиля	Код: размер профиля	Количество, шт	Длина мм	Масса металла по элементам конструкций: Балки площадок вентокамер Пл1	Стремянки и ограждения	Рамы пневматических дверей РМУ	Рама смывного бака ОР-1	Площадка ПМ-1	Калитки, ограждения	Общая масса, т	Масса потребности в металле по кварталам (заполняется изготовителем), т	Заполняется ЭЦ
									Код элемента конструкций								
1	2	3	4	5	6	7	8	9									
Сталь горячекатаная Швеллеры ГОСТ 8240-72	Вст3кп2 ГОСТ 535-79	[12											0.180		0.180		
		[14									0.406				0.406		
		[16							0.047						0.047		
		[18							0.532						0.532		
		[24							0.748						0.748		
Всего профиля:									1.327		0.406		0.180		1.913		
Сталь прокатная угловая равнополочная ГОСТ 8509-72*	Вст3кп2 ГОСТ 380-71*	L 25×3								0.040					0.040		
		L 32×3												0.004	0.004		
		L 50×5										0.012	0.053		0.065		
		L 63×5										0.008			0.008		
		L 75×5							0.044			0.041			0.085		
		L 80×5								0.078			0.046		0.124		
Сталь угловая неравнополочная ГОСТ 8510-72*		L 250×16							0.062						0.062		
		L 75×50×6							0.044						0.044		
Всего профиля:									0.150	0.118		0.061	0.099	0.004	0.432		
Полоса стальная горячекатаная ГОСТ 103-76	Вст3кп2, ст3 ГОСТ 535-79	– δ = 4								0.001			0.014		0.015		
		– δ = 5												0.010 / 0.001	0.010 / 0.001		
		– δ = 6							0.134				0.014	0.002	0.150		
Сталь листовая горячекатаная ГОСТ 19903-74*		– δ = 10							0.043			0.013	0.007		0.063		
	Вст3кп2 ГОСТ 380-71*	– δ = 10							0.016						0.016		
Всего профиля:									0.193	0.001		0.013	0.035	0.012 / 0.009	0.254 / 0.251		
Сталь листовая рифленая	Вст3кп2 ГОСТ 8568-77	δ = 5											0.050		0.050		
Трубы стальные электросварные ГОСТ 3262-75*		ф 48×3,5												1.155 / 1.041	1.155 / 1.041		
Сталь горячекатаная круглая ГОСТ 2590-71*	Вст3кп2 ГОСТ 380-71* ГОСТ 535-79	ф 18								0.007			0.009		0.016		
		ф 14												0.003	0.003		
		ф 10												0.006	0.006		
Всего профиля:										0.007			0.009	0.009	0.025		
Ограждения площадок	Вст3кп2 сер. 1.450.3-3	ОГПМХ3Б								0.381					0.381		
Всего:									1.670	0.507	0.406	0.074	0.373	1.180 / 1.063	4.210 / 4.093		

Инв. № подл. | Подпись и дата | Взам. инв. №

Привязан:

Нач. отд	Сыркин		
Гл. спец.	Кокрев		
ГИП	Сыркин		
Рук. гр.	Лесковска		
Испол.	Муравьева		
Н. контр.	Кокрев		

т.п. 801-2-89.13.87 КМ

Коровник на 200 коров с автоматической привязью (для Волго-Вятской зоны)

Стадия: Р | Лист: 2 | Листов:

Общие данные (окончание)

Госагропром РСФСР Волговятагропромпроект

Схема расположения металлических элементов перекрытия венткамеры №1

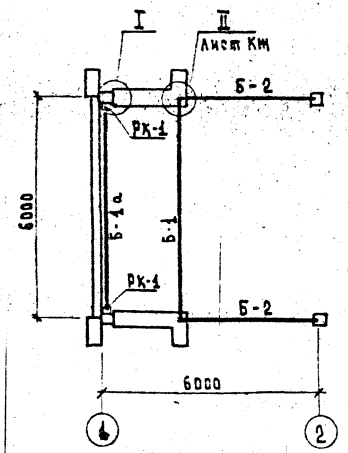

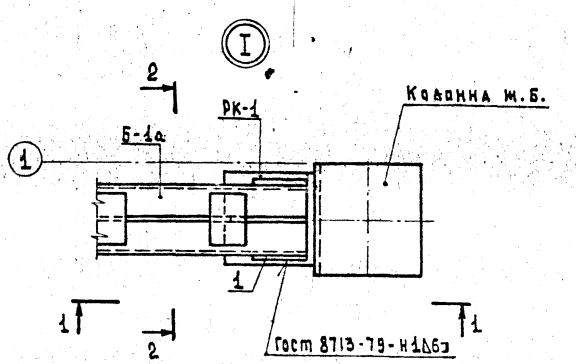

1-1

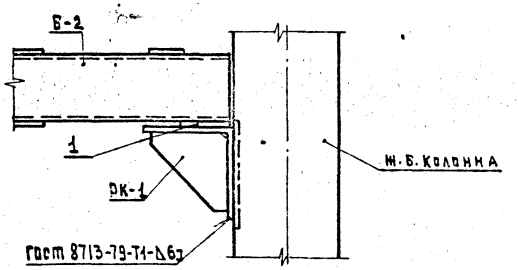

2-2

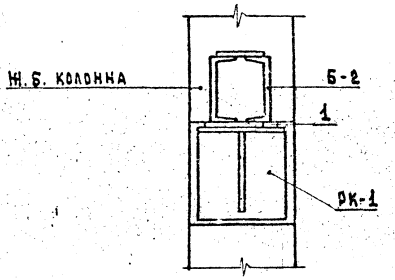

Схема расположения металлических ограждений и лестниц венткамеры №1

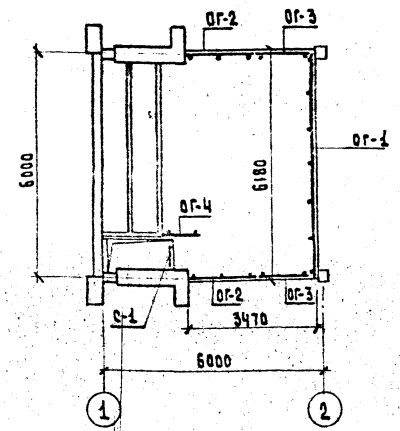

Спецификация к схемам расположения расположенным на листе

Марка поз.	Обозначение	Наименование	Кол.	Масса ед. кг	Примечание
		Схема расположения			
		металлических элементов			
		перекрытия венткамеры №1			
Б1 / Б1а	КМ.И.1	Балка металлич. Б-1 / Б-10	1 / 1	217.8 / 292.8	
Б-2	КМ.И.1	То же Б-2	2	146.3	
РК-1	1.439-2	Опорная консоль РК-1	2	19.5	
1		Полоса 150×10 Гост 103-76 / Ст.3 Гост 535-79* С=230	8	2.7	
		Схема расположения			
		металлических огражде-			
		ний и лестниц вентка-			
		меры №1			
ОГ-1	1.450.3-3.1 5.1.0.1.0-13	Ограждение площадки			
		ОГПМХЭБ-10.60	1	55.6	
ОГ-2	-04	То же ОГПМХЭБ-10.18	2	18.7	
ОГ-3	-03	" ОГПМХЭБ-10.15	2	16.7	
ОГ-4	1.450.3-3.1 5.1.0.1.0	" ОГПМХЭБ-10.9	1	10.5	
С-1	1.450.3-3.1 3.1.0.1.0-01	Стремянка мет. СХ-28	1	46.9	

1. Схемы расположения металлических элементов перекрытия и металлических ограждений и лестниц для венткамеры №2 зеркальны данным для венткамеры №1. Спецификация аналогична
2. Данный лист смотреть совместно с листами
3. Сварку производить электродами Э-42 по Гост 9467-75.

Нач. отд.	Сыркин		т.п. 801-2-87.13.87	КМ
Гл. спец.	Кокрев			
Г.И.П.	Сыркин		Коровник на 200 коров с автоматической привязью /для Волго-Вятской зоны/	Стадия: Р; Лист: 3; Листов:
Зав. гр.	Лесковская			
Исполн.	Золина			
Н. контр.	Кокрев		Схемы расположения металлических элементов перекрытия ограждений и лестниц венткамеры №1, №2	Предприятие ...

Привязан

Инв. №

Копировал Данченко

Формат А-2

Рамы для пневматических дверей
РМУ-1 для УДА-8
(РМУ-2 для УДА-16)

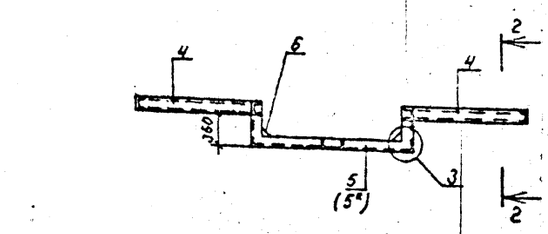

1–1

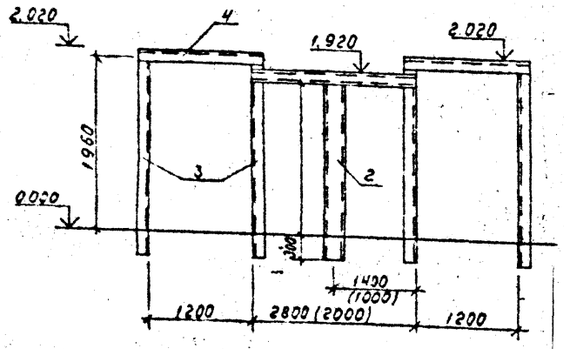

2–2

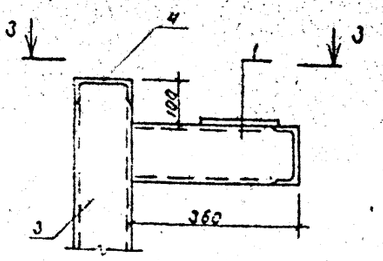

3–3

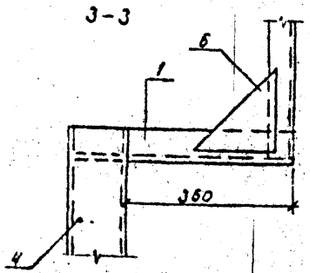

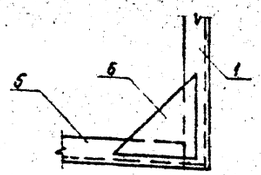

4–4

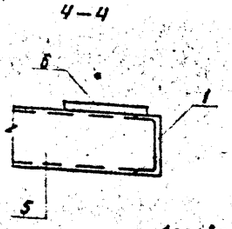

Рама для смывного бака ОР-1

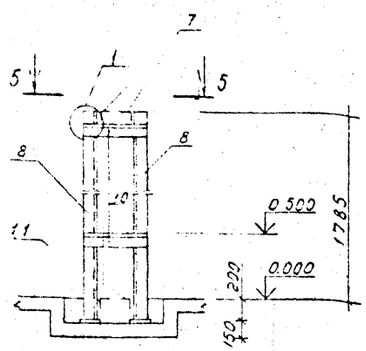

Забетонировать после установки рамы

5–5

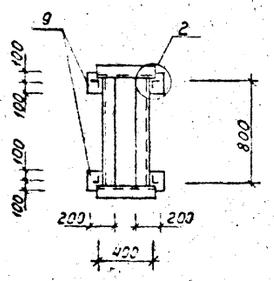

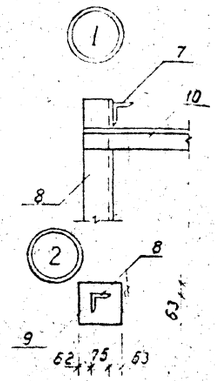

7–7

Схема расположения элементов площадки ПМ-1

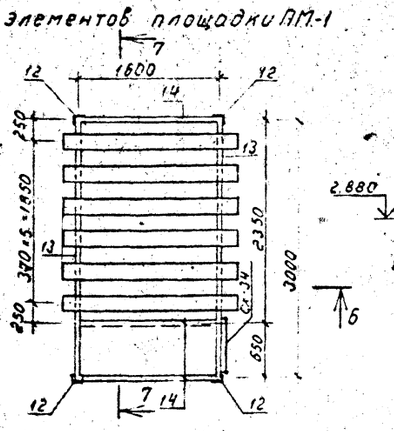

6–6

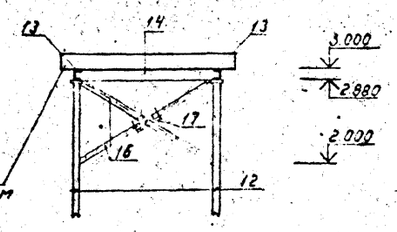

Деревянные бруски сечением 200×200

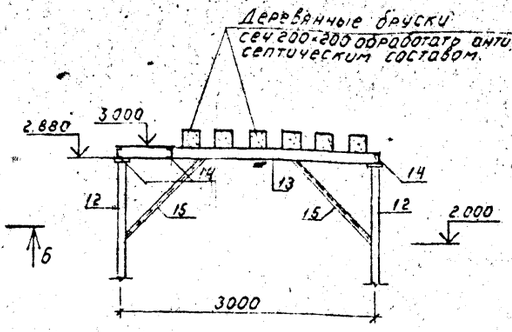

Спецификация стали на одну марку

Марка поз	Обозначение	Наименование	Кол	Масса ед. кг	Примечание
		Рама РМУ-1			
		Детали			
1		Швеллер 14 ГОСТ 8240-72* Вст3кп2 ГОСТ 535-79 ℓ = 360	2	4.43	
2		ℓ = 2080	1	25.58	
3		ℓ = 2260	4	27.80	
4		ℓ = 1316	2	16.19	
5		ℓ = 2790	1	34.40	
6		Полоса Б-6×150 ГОСТ 103-76 Вст3кп2 ГОСТ 535-79 ℓ = 150	2	1.06	
		Рама РМУ-2			
1-4, 6	см. выше	см. выше			
5*		Швеллер 14 ℓ = 1990	1	24.48	
		Рама для смывного бака ОР-1			
		Детали			
7		Уголок 5-53×63×5 ГОСТ 8509-Вст3кп2 ГОСТ 535-79 ℓ = 800	2	3.85	
8		Уголок Б-75×75×5 ГОСТ 8509-Вст3кп2 ГОСТ 535-79 ℓ = 1785	4	10.35	
9		Полоса Б-10×200 ГОСТ 103-76 Вст3кп2 ГОСТ 535-79 ℓ = 200	4	3.14	
10		Уголок Б-50×50×5 ГОСТ 8509-Вст3кп2 ГОСТ 535-79 ℓ = 400	4	1.51	
11		ℓ = 800	2	3.02	
		Схема расположения элементов площадки ПМ-1			
12	КМ.И. 2	Стойка С-1	4	76.6	
13		Швеллер 12 ГОСТ 8240-72* Ст3 ГОСТ 535-79 ℓ = 3100	2	32.2	
14		ℓ = 1700	3	17.7	
Рифленая сталь 6 мм		Рифл. сталь б=5 мм ГОСТ 8568-77	12.1	503	
СХ-34	1.450.3-3.1 3.1.0.1.0	Стремянка тип СХ-34	1	56.3	
ОГС-12.4	1.450.3-3.1 61.0.1.0	Ограждение стрем. ОГС-12.4	1	14.0	
15		Уголок Б-50×50×5 ГОСТ 8509-72* Ст3 ГОСТ 535-79* ℓ = 1500	4	5.7	
16		Уголок Б-50×50×5 ГОСТ 8509-72* Ст3 ГОСТ 535-79* ℓ = 1390	8	38	
17		Полоса Б-6×100 ГОСТ 103-76 Вст3кп2 ГОСТ 535-79		7.05	ℓ 1500 ℓ 2000
		Деревянные бруски 200×200	5		

Привязан

Инв. №

Нач. отд.	Сухоким	
Гл. спец.	Кокрев	
ГИП	Сокрин	
Рук. гр.	Гостилович	
Исполн.	Иванова	
Н. контр.	Кокрев	

Т.П. 801-2-67.13.87

КМ

Коровник на 200 коров с автоматической привязью для Волго-Вятской зоны

Зоны для пневматических дверей и смывного бака ОР-1 Площадка ПМ-1.

Стадия	Лист	Листов
ОП	4	

Госагропром СССР Союзгипросельхозпроект

Типовой проект 801-2-87.13.87

и дверей секций в центральном скотопрогоне

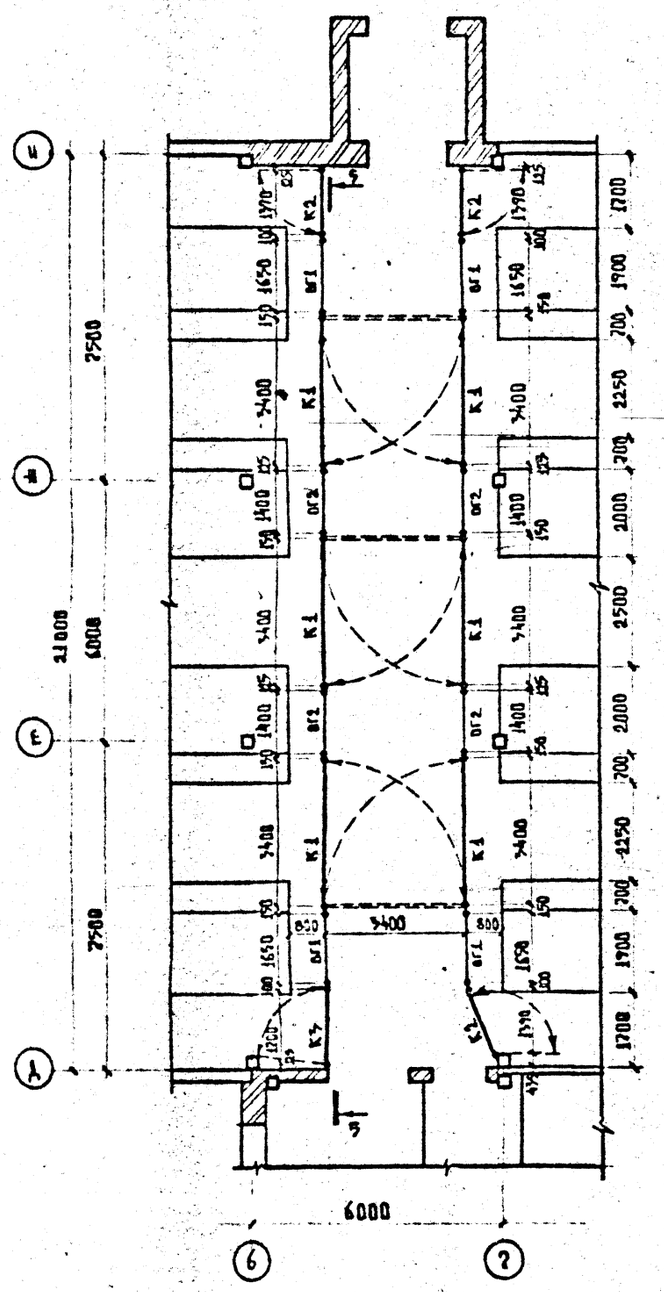

в молочном блоке

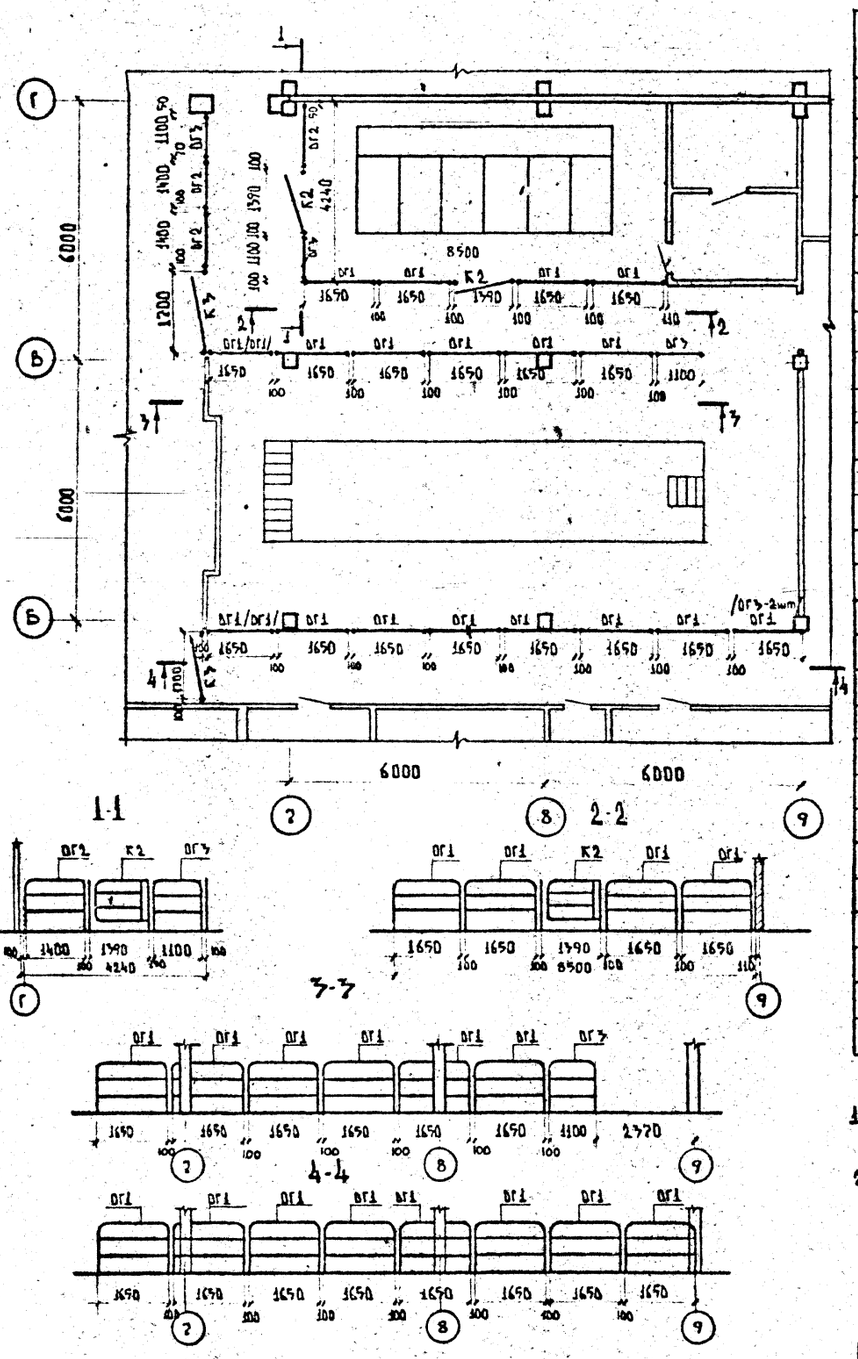

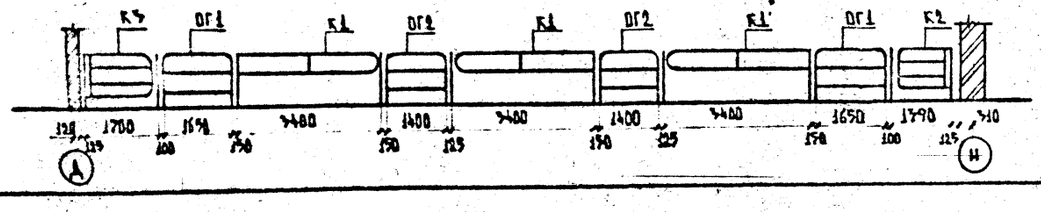

Спецификация к схеме расположения ограждений и дверей

Марка поз.	Обозначение	Наименование	Кол.	Масса ед. кг	Примечание
		Схема расположения ограждений и дверей в центральном скотопрогоне			
К1	КМ.И	Калитка металлич. К1	6	41,6	
К2	КМ.И	то же К2	3	32,5	
К3	КМ.И	" К3	1	41,8	
ОГ1	КМ.И	Панель ограждения ОГ1	4	28,1	
ОГ2	КМ.И	то же ОГ2	4	25,3	
		Схема расположения ограждений и дверей в молочном блоке /вариант-I/			
К2	КМ.И	Калитка металлич. К2	2	32,5	
К3	КМ.И	то же К3	2	41,8	
ОГ1	КМ.И	Панель ограждения ОГ1	18	28,1	
ОГ2	КМ.И	то же ОГ2	3	25,3	
ОГ3	КМ.И	" ОГ3	3	21,8	
		/вариант-II/			
К2	КМ.И.	Калитка металлич. К2	2	32,5	
К3	КМ.И	то же К3	2	41,8	
ОГ1	КМ.И	Панель ограждения ОГ1	6	28,1	
ОГ2	КМ.И	то же ОГ2	3	25,3	
ОГ3	КМ.И	" ОГ3	4	21,8	

1. Вариант I – вариант с установкой УДА-16 „Елочка", вариант II – вариант с установкой УДА-8А „Тандем"
2. Маркировка ограждений в скобках – только для II варианта.

Нач. отд.	Сыркин		
Гл. спец.	Косрев		
ГИП	Сыркин		
Рук. гр.	Лесковская		
Исполн.	Волкова		
Н. контр.	Косрев		

Привязан

Инв. №

т.п. 801-2-87.13.87 КМ

Коровник на 200 коров с автоматической привязью /для Волго-Вятской зоны/

Схемы расположения ограждений и дверей

Стадия	Лист	Листов
Р	7	

Госагропром РСФСР Волговятагропроект

gost.e-ecolog.ru