293пк/5

ТИПОВОЙ ПРОЕКТ
801-2-39.84 к Т.П. 801-2-37.84

# КОРОВНИК НА 200 КОРОВ
## ПРИВЯЗНОГО СОДЕРЖАНИЯ
## С РАЗВОРОТОМ МОБИЛЬНОГО
## КОРМОРАЗДАТЧИКА В ЗДАНИИ
(СТОЕЧНО-БАЛОЧНЫЙ КАРКАС И ПАНЕЛЬНЫЕ СТЕНЫ)

АЛЬБОМ III
СТРОИТЕЛЬНЫЕ ИЗДЕЛИЯ

19877 - 05

| | | | | | |
|---|---|---|---|---|---|
| | | | | ПРИВЯЗАН | |
| Инв. № | | | | | |

gost.e-ecolog.ru

ТИПОВОЙ ПРОЕКТ
801-2-39.84

# КОРОВНИК НА 200 КОРОВ ПРИВЯЗНОГО СОДЕРЖАНИЯ С РАЗВОРОТОМ МОБИЛЬНОГО КОРМОРАЗДАТЧИКА В ЗДАНИИ

(СТОЕЧНО-БАЛОЧНЫЙ КАРКАС И ПАНЕЛЬНЫЕ СТЕНЫ)

## АЛЬБОМ III

СТРОИТЕЛЬНЫЕ ИЗДЕЛИЯ


Разработан
институтом „Гипронисельхоз"

Главный инженер института К.С. Бутаев
Главный инженер проекта О.Л. Левченкова



Утвержден
Главсельстройпроектом
Минсельхоза СССР
Сводное заключение от 7 июля 1983 года № 60.
Введен в действие институтом „Гипронисельхоз". Приказ от 10 ноября 1983 года № 74-С


| | | | | |
|---|---|---|---|---|
| | | | | Привязки |
| Инв. № | | | | |

| Обозначение | Наименование | № стр |
|---|---|---|
| | Содержание альбома | 2-3 |
| КЖИ-ТУ | Технические условия | 4,5,6 |
| КЖИ-01.00.00 | Блок фундаментный | 7 |
| | БФО 17.3.28-Т-П; БФО 13.3.28-Т-П | |
| КЖИ-02.00.00 | Плиты пола стойла | 8 |
| | ПС 17.10.8-П-П; ПС 17.10.8-П-П.1; | |
| | ПС 17.10.8-П-П.1Н | |
| КЖИ-02.00.00СБ | Плиты пола стойла | 9 |
| | ПС 17.10.8-П-П; ПС 17.10.8-П-П.1 | |
| | ПС 17.10.8-П-П.1Н | |
| | Сборочный чертеж | |
| КЖИ-03.00.00 | Панель стеновая ПСД 12.24.50-Т | 10 |
| КЖИ-03.00.00СБ | Панель стеновая ПСД 12.24.50-Т | 11 |
| | Сборочный чертеж. | |
| КЖИ-04.00.00 | Панель стеновая ПСД 6.24.50-Т | 12 |
| КЖИ-04.00.00СБ | Панель стеновая ПСД 6.24.50-Т | 13 |
| | Сборочный чертеж. | |
| КЖИ-00.01.00 | Изделие закладное МН1 | 14 |
| КЖИ-00.02.00 | Сетка арматурная С1 | 15 |
| КЖИ-05.00.00 | Панель стеновая ПСД 60.12.50-Т-1 | 16 |
| КЖИ-06.00.00 | Панель стеновая ПСД 60.12.50-Т-2 | 17 |
| КЖИ-07.00.00 | Панель стеновая ПСД 60.12.50-Т-3 | 18 |
| КЖИ-08.00.00 | Панель стеновая ПСД 60.6.50-Т-1 | 19 |
| КЖИ-10.00.00 | Панель стеновая ПСД 60.6.50-Т-3 | 20 |
| КЖИ-11.00.00 | Панель стеновая ПСД 60.9.50-Т-1 | 21 |
| КЖИ-12.00.00 | Панель стеновая ПСД 30.9.50-Т-2 | 22 |
| КЖИ-13.00.00 | Панель стеновая ПСД 60.18.50-Т-1 | 23 |
| КЖИ-14.00.00 | Панель стеновая ПСД 60.18.50-Т-2 | 24 |
| КЖИ-15.00.00 | Панель стеновая ПСД 30.12.50-Т-1 | 25 |
| КЖИ-16.00.00 | Панель стеновая ПСД 30.30.50-Т-1 | 26 |
| КЖИ-17.00.00 | Панель стеновая ПСД 60.9.50-Т-1 | 27 |
| КЖИ-17.00.00 | Панель стеновая ПСД 60.9.50-Т-4 | 28 |







| Обозначение | Наименование | № стр |
|---|---|---|
| КЖИ-20.00.00 | Панель покрытия 1ПВ10-5АIIIТ-П-а | 29 |
| КЖИ-21.00.00 | Панель покрытия 1ПГ-48IIIТ-П-а | 30 |
| КЖИ-22.00.00 | Панель покрытия 2ПГ-24IIIТ-П-а | 31 |
| КЖИ-23.00.00 | Колонна КК3-54-3-а | 32 |
| КЖИ-24.00.00 | Колонна КК2-36-2-а | 33 |
| КЖИ-25.00.00 | Колонна КК2-42-16 | 34 |
| КЖИ-26.00.00 | Колонна ККТ3-54-1-а | 35 |
| КЖИ-27.00.00 | Колонна КК2-33-2-а | 36 |
| КЖИ-00.03.00 | Стойка фахверка стальная (СФС1; СФС1К) | 37 |
| КЖИ-00.03.00СБ | Стойка фахверка стальная (СФС1; СФС1К) | 38 |
| | Сборочный чертеж. | |
| КЖИ-00.04.00 | Стойка угловая СУ1 | 39 |
| КЖИ-00.05.00 | Стойка угловая СУ2 | 40 |
| КЖИ-00.06.00 | Насадка стальная (НС1... НС4) | 41 |
| КЖИ-00.06.00СБ | Насадка стальная (НС1... НС4) | 42 |
| | Сборочный чертеж. | |
| КЖИ-00.07.00 | Рамка металлическая РМ1. | 43 |
| КЖИ-00.07.00СБ | Рамка металлическая РМ1. | 44 |
| | Сборочный чертеж | |
| КЖИ-00.08.00 | Рамка металлическая (РМ2; РМ3) | 45 |
| КЖИ-00.08.00СБ | Рамка металлическая (РМ2; РМ3) | 46 |
| | Сборочный чертеж. | |
| КЖИ-00.09.00 | Натяжное устройство НУ1 | 47 |
| КЖИ-00.09.00СБ | Натяжное устройство НУ1. | 48 |
| | Сборочный чертеж. | |
| КЖИ-00.10.00 | Натяжное устройство НУ2 | 49 |
| КЖИ-00.10.00СБ | Натяжное устройство НУ2 | 50 |
| | Сборочный чертеж. | |
| КЖИ-00.11.00 | Щит металлический Щ1 | 51 |
| КЖИ-00.12.00 | Подвеска П1. | 52 |
| КЖИ-ВРС | Ведомость расхода стали | 53÷58 |

Настоящий альбом разработан для коровника на 200 коров привязного содержания с разворотом мобильного кормораздатчика в здании

Стеновые панели приняты по типу серии 1.823.1-9 и по серии 1.823.1-9 с дополнительными закладными деталями.

Закладные детали должны быть защищены соответствующими антикоррозионными покрытиями согласно требованиям, указанным в пояснительной записке альбома I

Толщина защитного слоя бетона для рабочей арматуры должна быть со стороны помещения не менее 30 мм.

## Панели стеновые

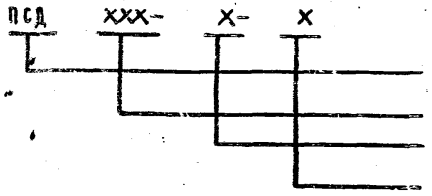


Например: ПСД 60.12.50-Т — означает „Панель стеновая двухслойная, длиной 60 дм, высотой 12 дм, толщиной 50 см, с изолирующим слоем из тяжелого бетона $\gamma_o$=2400 кг/м$^3$ с дополнительными закладными деталями.

Сборные железобетонные элементы полов стойловых мест разработаны для варианта полов на гидрофобизированных керамзитобетонных плитах

Блоки фундаментные под ограждение выполняются из тяжелого бетона $\gamma_o$=2400 кг/м$^3$ проектной марки: по прочности - М200; по водонепроницаемости - В6 (повышенной плотности)

Привязан

Инв.№

| | | | |
|---|---|---|---|
| Нач.отд. | Ким | | |
| Гл.констр. | Ю.Яковлева | | |
| Н.контр. | Мокина | | |
| Гл.спец. | Патрин | | |
| Рук.гр. | Сабанков | | |
| Ст.техн. | Кулакова | | |

801-2-39.84- III-КЖИ-ТУ

Технические условия

Стадия Р | Лист 1 | Листов 2

ГИПРОНИСЕЛЬХОЗ

19877-03 5 Формат А4

Альбом III

Плиты пола стойла выполняются из керамзитобетона $\gamma_o$=1800 кг/м$^3$ проектной марки:

по прочности — М100

по водонепроницаемости — В6 (повышенной плотности)

Марки бетонов по морозостойкости должны приниматься не менее МРЗ50.

Для повышения водонепроницаемости бетона, улучшения удобоукладываемости смеси и повышения его защитного действия по отношению к стальной арматуре, в состав бетона необходимо вводить уплотняющие и пластифицирующие добавки, а также ингибиторы коррозии стали. Выбор добавок должен производиться при привязке проекта в зависимости от технологии завода-изготовителя, в соответствии с указаниями „Руководства по применению химических добавок". Оптимальное количество добавок устанавливается экспериментально при подборе состава бетона.

Расчёт элементов полов стойловых мест выполнен в соответствии с СНиП II-6-74; СНиП II-21-75.

Приняты следующие марки изделий:

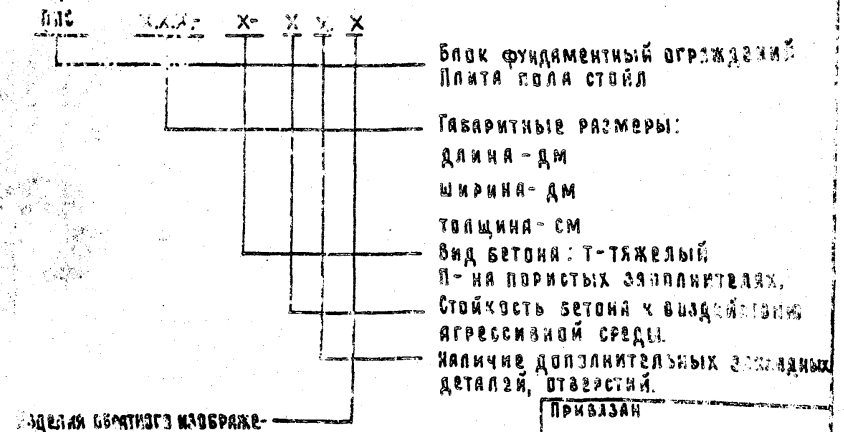


Привязан

Инв.№

801-2-39.84- III-КЖИ-ТУ

Лист 2

19877-03 5 Формат А4

Например: ПГ17.10.8-П-П-1Н – плита пола стойл длиной 17дм, шириной 10дм, толщиной 8см из керамзитобетона, $\gamma_o$=1800 кг/м³ повышенной плотности с дополнительными отверстиями обратного исполнения.

## Изготовление, транспортировка, хранение.

Точность изготовления, отклонения от проектных размеров, качество поверхностей и внешний вид изделий должны отвечать требованиям ГОСТ 13015-81, ГОСТ 13015-82, ГОСТ 13578-68 и настоящих рабочих чертежей.

Испытания изделий и оценку их прочности, жесткости, ширины раскрытия трещин, прочности анкеровки петель и закладных изделий следует проводить по ГОСТ 8829-77 перед массовым производством изделий, ранее не изготовлявшихся на данном предприятии и далее всякий раз при изменении их армирования, технологии изготовления и качества применяемых материалов.

При хранении и транспортировании изделий следует соблюдать основные правила изложенные в „Рекомендациях по перевозке, складированию и хранению строительных материалов, изделий и конструкций в строительстве (ЦНИИОМТП, 1974 г) и СНиП III-4-80.

При погрузочно-разгрузочных работах запрещается подтягивать изделия волоком, сбрасывать на землю с высоты или применять какие-либо другие методы, при которых возможно повреждение изделий.

Привязан:

Инв. N

| Инв. N подл. | Подпись и дата | Взам. инв. N |
|---|---|---|
| | | |

| 801-2-39.84 – III-КЖИ-ТУ | Лист 3 |
|---|---|







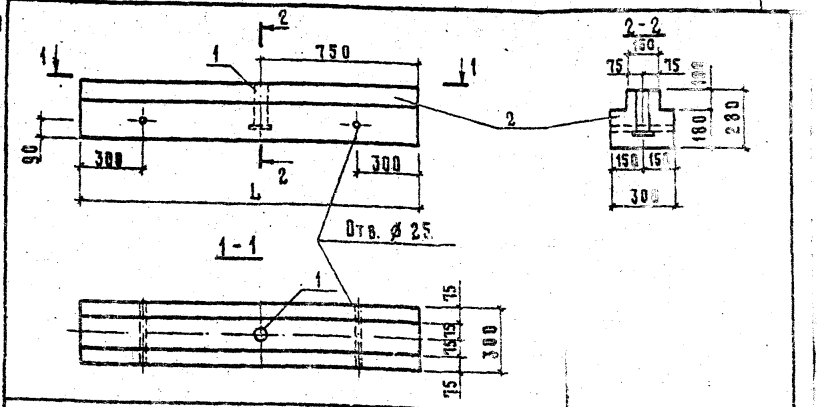


| Обозначение | Марка | L, мм | Масса, кг |
|---|---|---|---|
| III-КЖИ-25.00.00 | БФО 17.3.28-Т-П | 1650 | 290 |
| -01 | БФО 13.3.28-Т-П | 1250 | 220 |

| Формат | Зона | Поз. | Обозначение | Наименование | Количество на испол. – | Количество на испол. 01 | Примечание |
|---|---|---|---|---|---|---|---|
| | | | | Документация | | | |
| А4 | | | III-КЖИ-ТУ | Технические условия | X | X | |
| | | | | Сборочные единицы | | | |
| А4 | | 1 | III-КЖИ-00.01.00 | Изделие закладное МН1 | 1 | 1 | 1,39 кг |
| | | | | Материалы | | | |
| | | 2 | | Бетон марки М200; $\gamma$=2400 кг/м³ | 0,12 | 0,09 | м³ |

Привязан:

Инв. N

| | | | |
|---|---|---|---|
| Нач. отд. | Ким | 801-2-39.84-III-КЖИ-01.00.00 | |
| Гл. конст. | Теляковский | Блок фундаментный (БФО 17.3.28-Т-П; БФО 13.3.28-Т-П.) | Стадия: Р; Масса: см. таблицу; Масштаб: 1:20 |
| Н. контр. | Марков | | Лист; Листов 1 |
| Гл. спец. | Марков | | ГИПРОНИСЕЛЬХОЗ |
| Рук. гр. | Скобликов | | |
| Инж. | Ермакова | | |

Альбом III

| Формат | Зона | Поз. | Обозначение | Наименование | Количество на исполнение 02.00.00 | | | | | | | | | Примечание |
|---|---|---|---|---|---|---|---|---|---|---|---|---|---|---|
| | | | | | – | -01 | -02 | | | | | | | |
| | | | | Документация | | | | | | | | | | |
| А4 | | | III-КЖИ-ТУ | Технические условия | X | X | X | | | | | | | |
| А4 | | | III-КЖИ-02.00.00 СБ | Сборочный чертеж | X | X | X | | | | | | | |
| | | | | Сборочные единицы | | | | | | | | | | |
| А4 | | 1 | III-КЖИ-00.02.00 | Сетка С1 | 1 | 1 | 1 | | | | | | | 3,55 кг |
| | | | | Детали | | | | | | | | | | |
| А4 | | 2 | 1.400-9 вып.1 | Петля УП1-2 | 4 | 4 | 4 | | | | | | | 0,33 кг |
| | | | | Материалы | | | | | | | | | | |
| | | 3 | | Керамзитобетон М100 | 0,132 | 0,127 | 0,127 | | | | | | | м³ |

Привязан:

Инв. N

| | | |
|---|---|---|
| Нач. отд. | Ким | |
| Гл. конст. | Теляковский | |
| Н. контр. | Фомичева | |
| Гл. спец. | Марков | |
| Рук. гр. | Скобликов | |
| Ст. техн. | Корягина | |

801-2-39.84- III-КЖИ-02.00.00

Плиты пола стойла
ПС17.10.8-П-П
ПС17.10.8-П-П.1
ПС17.10.8-П-П.1Н

| Стадия | Лист | Листов |
|---|---|---|
| Р | | 1 |

ГИПРОНИСЕЛЬХОЗ

Формат А4

Инв. N подл. | Подпись и дата | Взам. инв. N

19877-03 9



Альбом III

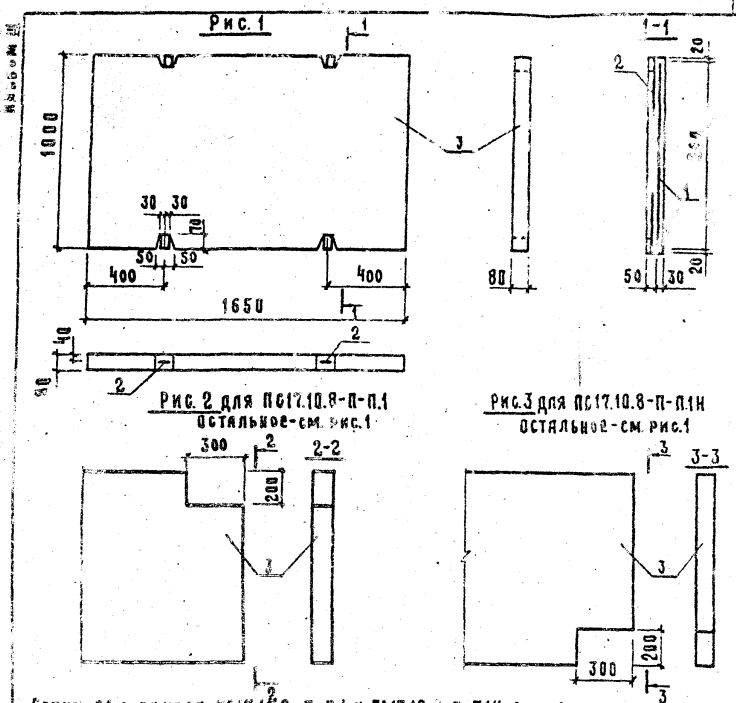


Сетку С1 в плитах ПС17.10.8-П-П.1 и ПС17.10.8-П-П1Н вырезать по месту.

| Обозначение | Марка | Рис. | Масса, кг |
|---|---|---|---|
| III-КЖИ-02.00.00 | ПС17.10.8-П-П | 1 | 237 |
| -01 | ПС17.10.8-П-П.1 | 2 | 230 |
| -02 | ПС17.10.8-П-П.1Н | 3 | 230 |

Привязан:

Инв. N

| | | |
|---|---|---|
| Нач. отд. | Ким | |
| Гл. конст. | Теляковский | |
| Н. контр. | Фомичева | |
| Гл. спец. | Марков | |
| Рук. гр. | Скобликов | |
| Ст. техн. | Корягина | |

801-2-39.84- III-КЖИ-02.00.00 СБ

Плиты пола стойла
(ПС17.10.8-П-П,
ПС17.10.8-П-П.1; ПС17.10.8-П-П.1Н)
Сборочный чертеж.

| Стадия | Масса | Масштаб |
|---|---|---|
| Р | см таблицу | 1:20 |
| Лист | Листов 1 | |

ГИПРОНИСЕЛЬХОЗ

Инв. N подл. | Подпись и дата | Взам. инв. N

19877-03 10 Формат А4

Альбом III

| Формат | Зона | Поз. | Обозначение | Наименование | Кол | Примечание |
|---|---|---|---|---|---|---|
| | | | | **Документация** | | |
| | | | III КЖИ-03.00.00СБ | Сборочный чертёж | | |
| | | | III-КЖИ1-ТУ | Технические условия | | |
| А3 | | | 1.832.1-9.1.001000000СБ | Узлы I, II | | |
| А3 | | | 1.832.1-9.1.013000000СБ | Узлы XI | | |
| | | | | **Сборочные единицы** | | |
| А3 | | 1 | 1.832.1-9.2.0012000 | Изделие закладное М1 | 2 | 4,7 кг |
| А4 | | 2 | 1.400-6/76 вып.1 | Изделие закладное М8-12 | 12 | 0,5 кг |
| А3 | | 3 | 1.832.1-9.2.0011001 | Пятля для подъёма ПМ22-1 | 4 | 4,0 кг |
| | | | | **Материалы** | | |
| | | 4 | | Изолирующий слой - | | |
| | | | | Тяжелый бетон М200 $\gamma$=2400 кг/м³ | | 0,14 м³ |
| | | 5 | | Теплоизолирующий слой - | | |
| | | | | Легкий бетон М50 $\gamma$=900 кг/м³ | | 1,21 м³ |
| | | 6 | | Цементно-песчаный раствор | | |
| | | | | М100 $\gamma$=1800 кг/м³ | | 0,056 м³ |

Привязан

Инв. N

| | | | |
|---|---|---|---|
| Нач. отд. | Ким | 801-2-39.84- III-КЖИ-03.00.00 | |
| Гл. конст. | Теляковский | | |
| Гл. спец. | Марков | Панель стеновая ПСД 12.24.50-Т | Стадия: Р; Лист: ; Листов: 1 |
| Н. контр. | Марков | | |
| Рук. гр. | Скобликов | | ГИПРОНИСЕЛЬХОЗ |
| Ст. инж. | Таирова | | |



Альбом III

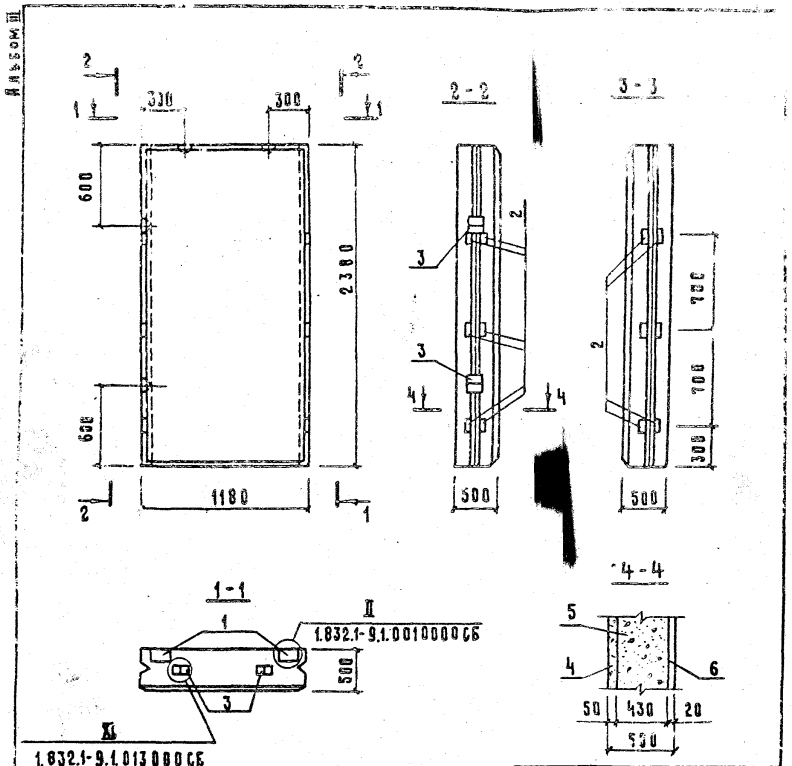


Привязан

Инв. N

Взам. инв. N | Подпись и дата | Инв. N подл.

801-2-39.84- III-КЖИ-03.00.00СБ

| | | | |
|---|---|---|---|
| Н. отд. | Ким | Панель стеновая ПСД 12.24.50-Т Сборочный чертёж. | Стадия: Р; Масса: 1550; Масштаб: 1/20 |
| Гл. констр. | Теляковский | | |
| Гл. спец. | Марков | | Лист: ; Листов: 1 |
| Н. контр. | Марков | | |
| Рук. гр. | Скобликов | | ГИПРОНИСЕЛЬХОЗ |
| Ст. инж. | Таирова | | |

Альбом III

| Формат | Зона | Поз. | Обозначение | Наименование | Кол. | Примечание |
|---|---|---|---|---|---|---|
| | | | | **Документация** | | |
| | | | III-КЖИ-04.00.00СБ | Сборочный чертёж | | |
| | | | III-КЖИ1-ТУ | Технические условия | | |
| | | | 1.832.1-9.1.0130000СБ | Узел X | | |
| | | | | | | |
| | | | | **Сборочные единицы** | | |
| А3 | | 1 | 1.832.1-9.2.0012000 | Изделие закладное М1 | 5 | 1,7 кг |
| А4 | | 2 | 1.400-6/76, вып.1 | Изделие закладное М8-12 | 12 | 0,5 кг |
| А3 | | 3 | 1.832.1-9.2.0011001 | Петля для подъема ПМ12-5 | 4 | 1,2 кг |
| | | | | | | |
| | | | | **Материалы** | | |
| | | 4 | | Изолирующий слой- | | |
| | | | | Тяжелый бетон М200 $\gamma$=2400 кг/м³ | | 0,069 м³ |
| | | 5 | | Теплоизолирующий слой- | | |
| | | | | легкий бетон М50; $\gamma$=900 кг/м³ | | 0,59 м³ |
| | | 6 | | Цементно-песчаный раствор | | |
| | | | | М100 $\gamma$=1800 кг/м³ | | 0,027 м³ |

Привязан

Инв. №

| | | | |
|---|---|---|---|
| Нач. отд. | Ким | | |
| Гл. констр. | Теляковский | | 9.87 |
| Гл. спец. | Марков | | |
| Н. контр. | Марков | | |
| Рук. гр. | Скобликов | | |
| Ст. инж. | Таирова | | |

Инв. № подл. | Подпись и дата | Взам. инв. №

801-2-39.84-III-КЖИ-04.00.00

Панель стеновая. ПСД 6.24.50-Т

| Стадия | Лист | Листов |
|---|---|---|
| Р | | 1 |

ГИПРОНИСЕЛЬХОЗ





Альбом III

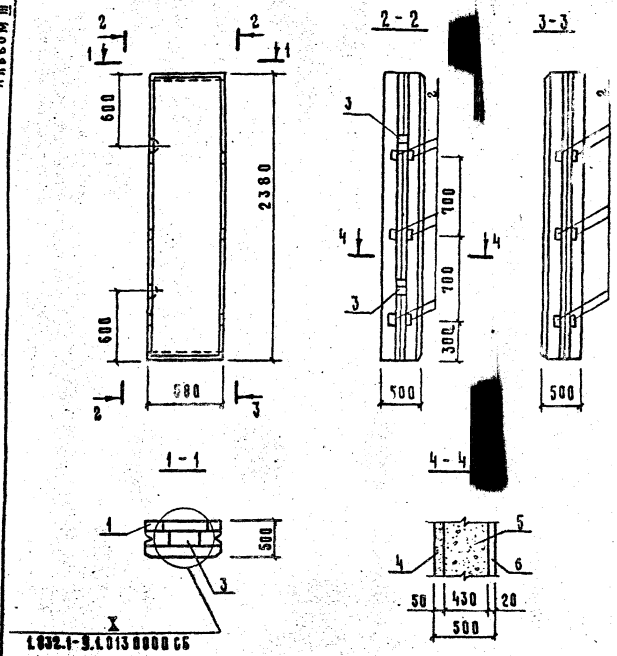


Привязан

Инв. №

| | | | |
|---|---|---|---|
| Нач. отд. | Ким | | |
| Гл. констр. | Теляковский | | 9.87 |
| Гл. спец. | Марков | | |
| Н. контр. | Марков | | |
| Рук. гр. | Скобликов | | |
| Ст. инж. | Таирова | | |

Инв. № подл. | Подпись и дата | Взам. инв. №

801-2-39.84-III-КЖИ-04.00.00СБ

Панель стеновая ПСД 6.24.50-Т Сборочный чертёж

| Стадия | Масса | Масштаб |
|---|---|---|
| Р | 750 | б/м |

Лист | Листов 1

ГИПРОНИСЕЛЬХОЗ

Альбом III

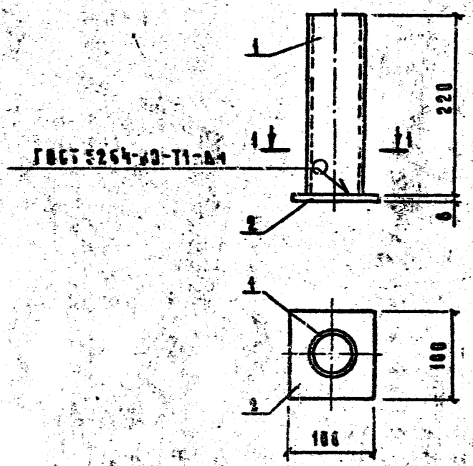


| Формат | Зона | Поз. | Обозначение | Наименование | Кол. | Примечание |
|---|---|---|---|---|---|---|
| | | | | Документация | | |
| БЧ | | | III-КЖИ-ТУ | Технические условия | | |
| | | | | Детали | | |
| БЧ | | 1 | III-КЖИ-00.00.01 | Труба $Д_н$=60 ГОСТ 10704-76; $\delta$=220 | 1 | 0,92 кг |
| БЧ | | 2 | -00.00.02 | Полоса 100×6 ; ОСТ 103-76 Ст3кп2 ГОСТ 535-79 $\delta$=10 | 1 | 0,47 кг |

Привязан

Инв. №

801-2-39.84-III-КЖИ-00.01.00

| | | | | |
|---|---|---|---|---|
| Нач. отд | | | | |
| Гл. констр | Теляковский | | | |
| Н. контр | Фомичева | | | |
| Гл. спец | Марков | | | |
| Рук. гр | Скобликов | | | |
| Ст. техн | Корягина | | | |

Изделие закладное МН1

| Стадия | Масса | Масштаб |
|---|---|---|
| Р | 1,39 | 1:5 |
| Лист | Листов 1 | |

ГИПРОНИСЕЛЬХОЗ

Подпись и дата | Взам. инв. № | Инв. № подл.





Альбом III

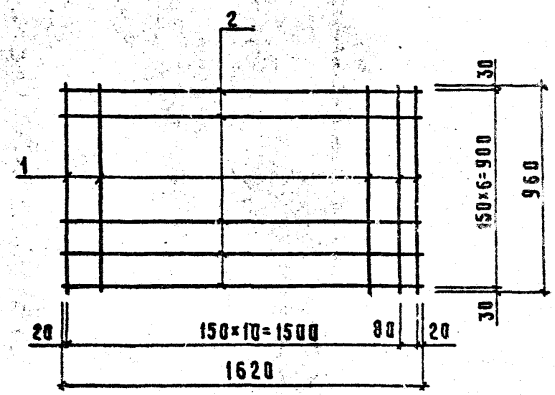


Размеры даны по осям и торцам стержней

| Формат | Зона | Поз. | Обозначение | Наименование | Кол. | Примечание |
|---|---|---|---|---|---|---|
| | | | | Документация | | |
| БЧ | | | III-КЖИ-ТУ | Технические условия | | |
| | | | | Детали | | |
| БЧ | | 1 | III-КЖИ-00.00.03 | ⌀5 Вр I ГОСТ 6727-80; $\ell$=960 | 12 | 0,15 кг |
| БЧ | | 2 | -01 | ⌀5 Вр I ГОСТ 6727-80; $\ell$=1620 | 7 | 0,25 кг |

Привязан

Инв. №

801-2-39.84-III-КЖИ-00.02.00

| | | | | |
|---|---|---|---|---|
| Нач. отд | Ким | | | |
| Гл. конст | Теляковский | | | |
| Н. контр | Фомичева | | | |
| Гл. спец | Марков | | | |
| Рук. гр | Скобликов | | | |
| Ст. техн | Корягина | | | |

Сетка арматурная С1

| Стадия | Масса | Масштаб |
|---|---|---|
| Р | 3,55 | 1:20 |
| Лист | Листов 1 | |

ГИПРОНИСЕЛЬХОЗ

Подпись и дата | Взам. инв. № | Инв. № подл.

Альбом III

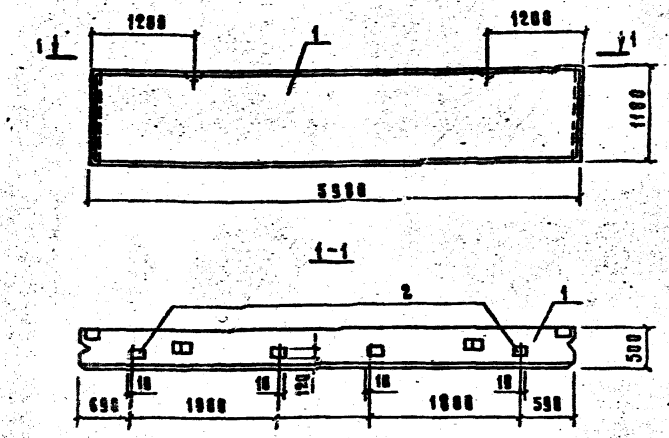


| Формат | Зона | Поз. | Обозначение | Наименование | Кол. | Примечание |
|---|---|---|---|---|---|---|
| | | | | Документация | | |
| А4 | | | III-КЖИ-ТУ | Технические условия | | |
| | | | | Сборочные единицы | | |
| А3 | | 1 | 1.832.1-9, вып.1,2 | Панель стеновая ПСД60.12.50-Т | 1 | |
| А3 | | 2 | 1.832.1-9.20012000 | Изделие закладное М1 | 2 | 1,7 кг |

Привязан:

Инв. №

Взам. инв. №

Подпись и дата

Инв. № подл.

| | | | |
|---|---|---|---|
| Нач. отд. | Ким | | |
| Гл. констр. | Теляковский | | |
| Гл. спец. | Марков | | |
| Н. контр. | Марков | | |
| Рук. гр. | Скобликов | | |
| Ст. инж. | Таирова | | |

801-2-39.84-III-КЖИ-06.00.00

Панель стеновая ПСД 60.12.50-Т-2

| Стадия | Масса | Масштаб |
|---|---|---|
| Р | 4300 | 1:50 |
| Лист | Листов 1 | |

ГИПРОНИСЕЛЬХОЗ





Альбом III

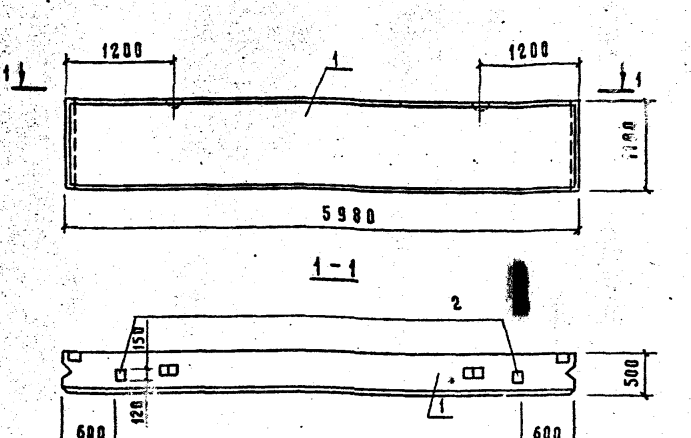


| Формат | Зона | Поз. | Обозначение | Наименование | Кол. | Примечание |
|---|---|---|---|---|---|---|
| | | | | Документация | | |
| А4 | | | III-КЖИ-ТУ | Технические условия | | |
| | | | | Сборочные единицы | | |
| А3 | | 1 | 1.832.1-9, вып.1,2 | Панель стеновая ПСД60.12.50-Т | 1 | |
| А3 | | 2 | 1.832.1-9.20012000 | Изделие закладное М1 | 2 | 1,7 кг |

Привязан:

Инв. №

Взам. инв. №

Подпись и дата

Инв. № подл.

| | | | |
|---|---|---|---|
| Нач. отд. | Ким | | |
| Гл. констр. | Теляковский | | |
| Гл. спец. | Марков | | |
| Н. контр. | Марков | | |
| Рук. гр. | Скобликов | | |
| Ст. инж. | Таирова | | |

801-2-39.84-III-КЖИ-05.00.00

Панель стеновая ПСД 60.12.50-Т-1

| Стадия | Масса | Масштаб |
|---|---|---|
| Р | 4300 | 1:50 |
| Лист | Листов 1 | |

ГИПРОНИСЕЛЬХОЗ

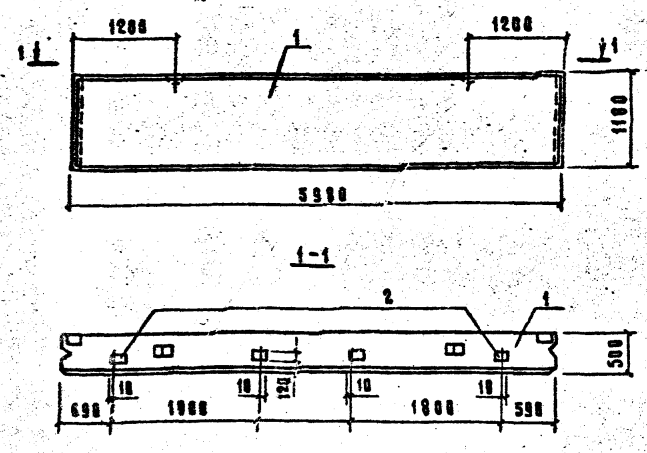


| Формат | Зона | Поз. | Обозначение | Наименование | Кол. | Примечание |
|---|---|---|---|---|---|---|
| | | | | Документация | | |
| А4 | | | III-КЖИ-ТУ | Технические условия | | |
| | | | | Сборочные единицы | | |
| А3 | | 1 | 1.832.1-9, вып.1,2 | Панель стеновая ПСД60.12.50-Т | 1 | |
| А3 | | 2 | 1.832.1-9.20012000 | Изделие закладное М1 | 4 | 1,7кг |

Привязан

Инв. N

| | | |
|---|---|---|
| Нач.отд. | Ким | |
| Гл.констр. | Теляковский | |
| Гл.спец. | Марков | |
| Н.контр. | Марков | |
| Рук.гр. | Скобликов | |
| Ст.инж. | Таирова | |

801-2-39.84-III-КЖИ-05.00.00

Панель стеновая ПСД 60.12.50-Т-1

| Стадия | Масса | Масштаб |
|---|---|---|
| Р | 4300 | 1:50 |
| Лист | Листов 1 | |

ГИПРОНИСЕЛЬХОЗ





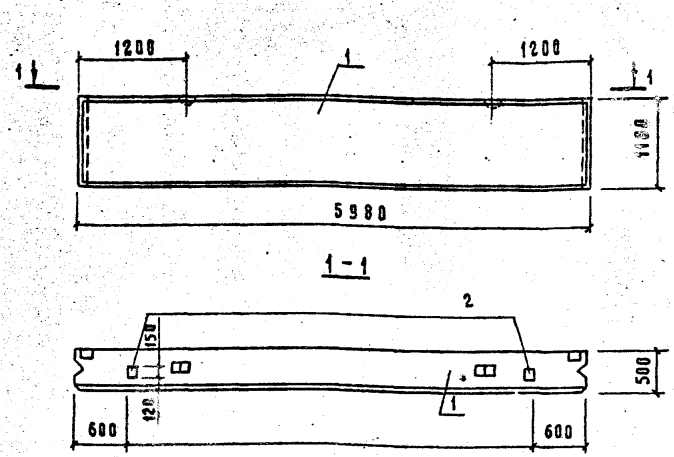


| Формат | Зона | Поз. | Обозначение | Наименование | Кол. | Примечание |
|---|---|---|---|---|---|---|
| | | | | Документация | | |
| А4 | | | III-КЖИ-ТУ | Технические условия | | |
| | | | | Сборочные единицы | | |
| А3 | | 1 | 1.832.1-9, вып.1,2 | Панель стеновая ПСД60.12.50-Т | 1 | |
| А3 | | 2 | 1.832.1-9.20012000 | Изделие закладное М1 | 2 | 1,7кг |

Привязан:

Инв. N

| | | |
|---|---|---|
| Нач.отд. | Ким | |
| Гл.констр. | Теляковский | |
| Гл.спец. | Марков | |
| Н.контр. | Марков | |
| Рук.гр. | Скобликов | |
| Ст.инж. | Таирова | |

801-2-39.84-III-КЖИ-06.00.00

Панель стеновая ПСД 60.12.50-Т-2

| Стадия | Масса | Масштаб |
|---|---|---|
| Р | 4300 | 1:50 |
| Лист | Листов 1 | |

ГИПРОНИСЕЛЬХОЗ

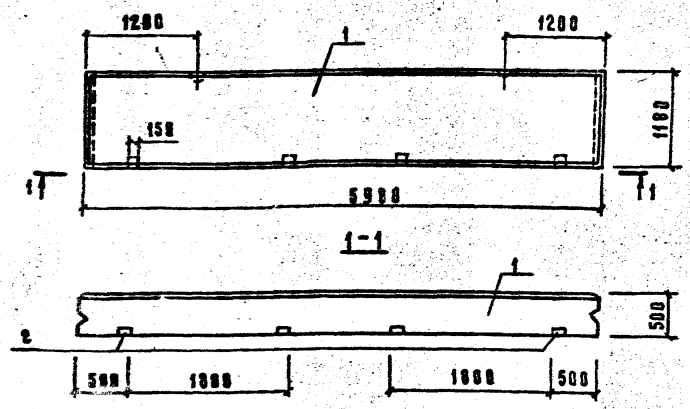


| Формат | Зона | Поз. | Обозначения | Наименование | Кол. | Примечание |
|---|---|---|---|---|---|---|
| | | | | Документация | | |
| А4 | | | III-КЖИ-ТУ | Технические условия | | |
| | | | | Сборочные единицы | | |
| А3 | | 1 | 1.832.1-9, вып. 0.1.2 | Панель стеновая ПСД60.1250-Т | 1 | |
| А3 | | 2 | 1.832.1-9.20012000 | Изделие закладное М1 | 4 | 1,7кг |

Привязан

Инв. N

801-2-39.84-III-КЖИ-07.00.00

| | | |
|---|---|---|
| Нач.отд | Ким | |
| Гл.констр. | Теляковский | |
| Гл.спец. | Марков | |
| Н.контр. | Марков | |
| Рук.гр. | Скобликов | |
| Ст.инж. | Тихова | |

Панель стеновая ПСД60.12.50-Т-3

| Стадия | Масса | Масштаб |
|---|---|---|
| Р | 4300 | 1:50 |
| Лист | Листов 1 | |

ГИПРОНИСЕЛЬХОЗ

Инв. N подл. | Подпись и дата | Взам. инв. N





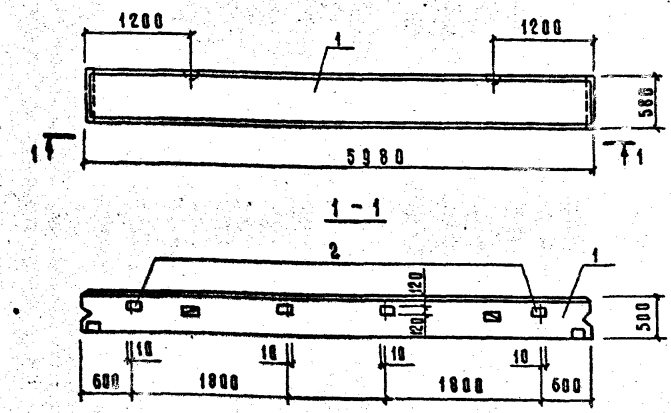


| Формат | Зона | Поз. | Обозначение | Наименование | Кол. | Примечание |
|---|---|---|---|---|---|---|
| | | | | Документация | | |
| А4 | | | III-КЖИ-ТУ | Технические условия | | |
| | | | | Сборочные единицы | | |
| А3 | | 1 | 1.832.1-9, вып. 0.1.2 | Панель стеновая ПСД60.6.50-Т | 1 | |
| А3 | | 2 | 1.832.1-9.20012000 | Изделие закладное М1 | 4 | 1,7кг |

Привязан

Инв. N

801-2-39.84-III-КЖИ-08.00.00

| | | |
|---|---|---|
| Нач.отд | Ким | |
| Гл.констр. | Теляковский | |
| Гл.спец. | Марков | |
| Н.контр. | Марков | |
| Рук.гр. | Скобликов | |
| Ст.инж. | Тихова | |

Панель стеновая ПСД60.6.50-Т-1

| Стадия | Масса | Масштаб |
|---|---|---|
| Р | 2100 | 1:50 |
| Лист | Листов 1 | |

ГИПРОНИСЕЛЬХОЗ

Инв. N подл. | Подпись и дата | Взам. инв. N

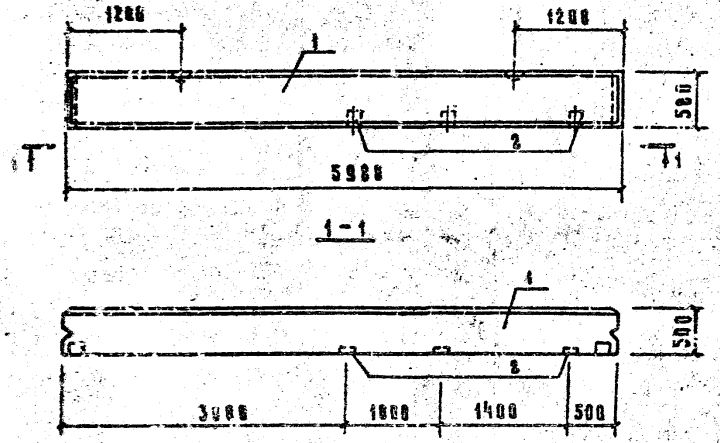


| Формат | Зона | Поз. | Обозначение | Наименование | Кол. | Примечание |
|---|---|---|---|---|---|---|
| | | | | Документация | | |
| А4 | | | III-КЖИ-ТУ | Технические условия | | |
| | | | | Сборочные единицы | | |
| А3 | | 1 | 1.832.1-9, вып. 0,1,2 | Панель стеновая ПСД 60.9.50-Т | 1 | |
| А3 | | 2 | 1.832.1-9.20012000 | Изделие закладное М1 | 3 | 1,7 кг |

Привязан.

Инв. №

| | | |
|---|---|---|
| Нач.отд. | Ким | |
| Гл.констр. | Теляковский | |
| Гл.спец. | Марков | |
| Н.контр. | Марков | |
| Рук.гр. | Скобликов | |
| Ст.инж. | Таирова | |

801-2-39.84 - III-КЖИ-10.00.00

Панель стеновая ПСД 60.9.50-Т-3

| Стадия | Масса | Масштаб |
|---|---|---|
| Р | 2100 | 1:50 |
| Лист | Листов 1 | |

ГИПРОНИСЕЛЬХОЗ

Инв. № подл. | Подпись и дата | Взам. инв. №





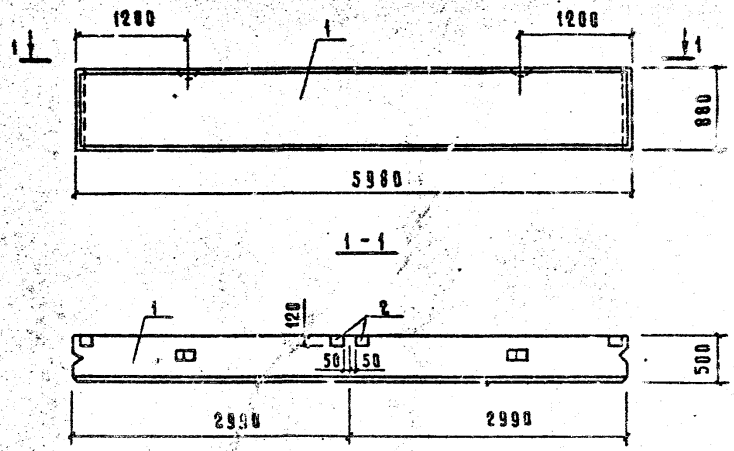


| Формат | Зона | Поз. | Обозначение | Наименование | Кол. | Примечание |
|---|---|---|---|---|---|---|
| | | | | Документация | | |
| А4 | | | III-КЖИ-ТУ | Технические условия | | |
| | | | | Сборочные единицы | | |
| А3 | | 1 | 1.832.1-9, вып. 0,1,2 | Панель стеновая ПСД 60.9.50 Т | 1 | |
| А3 | | 2 | 1.832.1-9.20012000 | Изделие закладное М1 | 2 | 1,7 кг |

Привязан.

Инв. №

| | | |
|---|---|---|
| Нач.отд. | Ким | |
| Гл.констр. | Теляковский | |
| Гл.спец. | Марков | |
| Н.контр. | Марков | |
| Рук.гр. | Скобликов | |
| Ст.инж. | Таирова | |

801-2-39.84 - III-КЖИ-11.00.00

Панель стеновая ПСД 60.9.50-Т-1

| Стадия | Масса | Масштаб |
|---|---|---|
| Р | 3200 | 1:50 |
| Лист | Листов 1 | |

ГИПРОНИСЕЛЬХОЗ

Инв. № подл. | Подпись и дата | Взам. инв. №

Альбом III

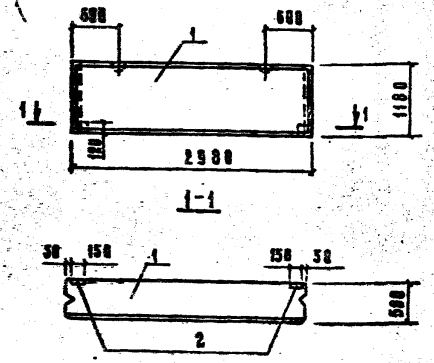


| Формат | Зона | Поз. | Обозначение | Наименование | Кол. | Примечание |
|---|---|---|---|---|---|---|
| | | | | Документация | | |
| А4 | | | III-КЖИ-ТУ | Технические условия | | |
| | | | | Сборочные единицы | | |
| А3 | | 1 | 1.832.1-9, вып.0,1,2 | Панель стеновая ПСД30.9.50-Т | 1 | |
| А3 | | 2 | 1.832.1-9.20012050 | Изделие закладное М1 | 2 | 1,7кг |

Привязан

Инв. N

Взам. инв. N

Подпись и дата

Инв. N подл.

801-2-39.84-III-КЖИ-12.00.00

| | | |
|---|---|---|
| Нач. отд. | Ким | |
| Гл. констр. | Теляковский | |
| Гл. спец. | Марков | |
| Н. контр. | Марков | |
| Рук. гр. | Скобликов | |
| Ст. инж. | Таирова | |

Панель стеновая ПСД30.9.50-Т-2

| Стадия | Масса | Масштаб |
|---|---|---|
| Р | 1600 | 1:50 |

Лист | Листов 1

ГИПРОНИСЕЛЬХОЗ





Альбом III

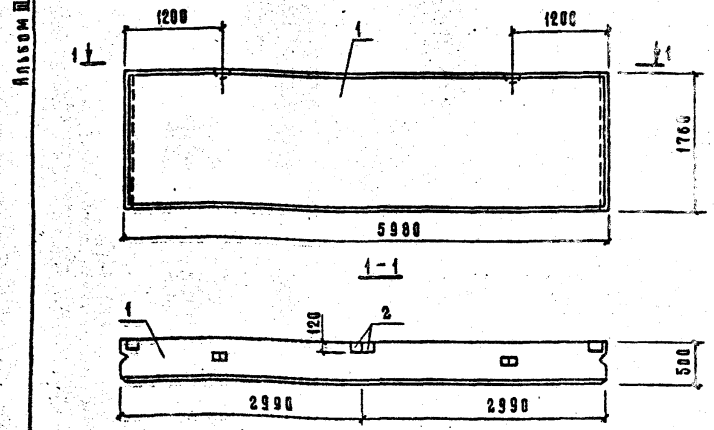


| Формат | Зона | Поз. | Обозначение | Наименование | Кол. | Примечание |
|---|---|---|---|---|---|---|
| | | | | Документация | | |
| А4 | | | III-КЖИ-ТУ | Технические условия | | |
| | | | | Сборочные единицы | | |
| А3 | | 1 | 1.832.1-9, вып. 0,1,2 | Панель стеновая ПСД60.18.50-Т | 1 | |
| А3 | | 2 | 1.832.1-9.0012050 | Изделие закладное М1 | 2 | 1,7кг |

Привязан

Инв. N

Взам. инв. N

Подпись и дата

Инв. N подл.

801-2-39.84-III-КЖИ-13.00.00

| | | |
|---|---|---|
| Нач. отд. | Ким | |
| Гл. констр. | Теляковский | |
| Гл. спец. | Марков | |
| Н. контр. | Марков | |
| Рук. гр. | Скобликов | |
| Ст. инж. | Таирова | |

Панель стеновая ПСД60.18.50-Т-1

| Стадия | Масса | Масштаб |
|---|---|---|
| Р | 6400 | 1:50 |

Лист | Листов 1

ГИПРОНИСЕЛЬХОЗ

Альбом III

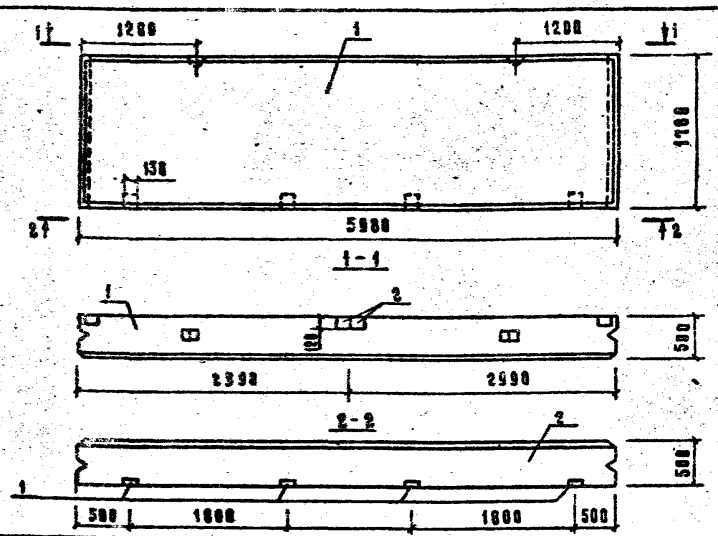


| Формат | Зона | Поз. | Обозначение | Наименование | Кол. | Примечание |
|---|---|---|---|---|---|---|
| | | | | Документация | | |
| А4 | | | III-КЖИ-ТУ | Технические условия | | |
| | | | | Сборочные единицы | | |
| А3 | | 1 | 1.832.1-9, вып.1,2 | Панель стеновая ПСД 60.18.50-Т | | |
| А3 | | 2 | 1.832.1-9.2001200 | Изделие закладное М1 | 6 | 1,7 кг |

Привязан

Инв. №

Взам. инв. № | Подпись и дата | Инв. № подл.

| | | |
|---|---|---|
| Нач. отд. | Ким | |
| Гл. констр. | Теляковский | |
| Гл. спец. | Марков | |
| Н. контр. | Марков | |
| Рук. гр. | Скобликов | |
| Ст. инж. | Тимрова | |

801-2-39.84-III-КЖИ-14.00.00

Панель стеновая ПСД 60.18.50-Т-2

| Стадия | Масса | Масштаб |
|---|---|---|
| Р | 6400 | 1:50 |
| Лист | Листов 1 | |

ГИПРОНИСЕЛЬХОЗ





Альбом III

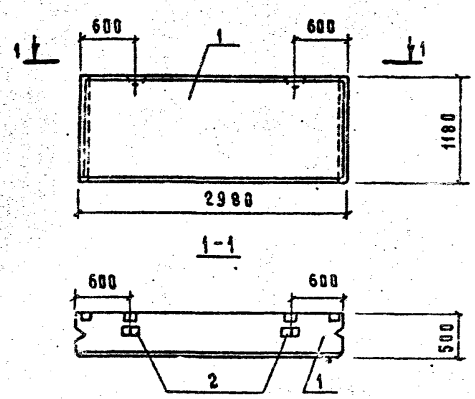


| Формат | Зона | Поз. | Обозначение | Наименование | Кол. | Примечание |
|---|---|---|---|---|---|---|
| | | | | Документация | | |
| А4 | | | III-КЖИ-ТУ | Технические условия | | |
| | | | | Сборочные единицы | | |
| А3 | | 1 | 1.832.1-9, вып. 0,1,2 | Панель стеновая ПСД30.12.50-Т | | |
| А3 | | 2 | 1.832.1-9.20012000 | Изделие закладное М1 | 2 | 1,7 кг |

Привязан

Инв. №

Взам. инв. № | Подпись и дата | Инв. № подл.

| | | |
|---|---|---|
| Нач. отд. | Ким | |
| Гл. констр. | Теляковский | |
| Гл. спец. | Марков | |
| Н. контр. | Марков | |
| Рук. гр. | Скобликов | |
| Ст. инж. | Тимрова | |

801-2-39.84-III-КЖИ-15.00.00

Панель стеновая ПСД 30.12.50-Т-1

| Стадия | Масса | Масштаб |
|---|---|---|
| Р | 2100 | 1:50 |
| Лист | Листов 1 | |

ГИПРОНИСЕЛЬХОЗ

Альбом III

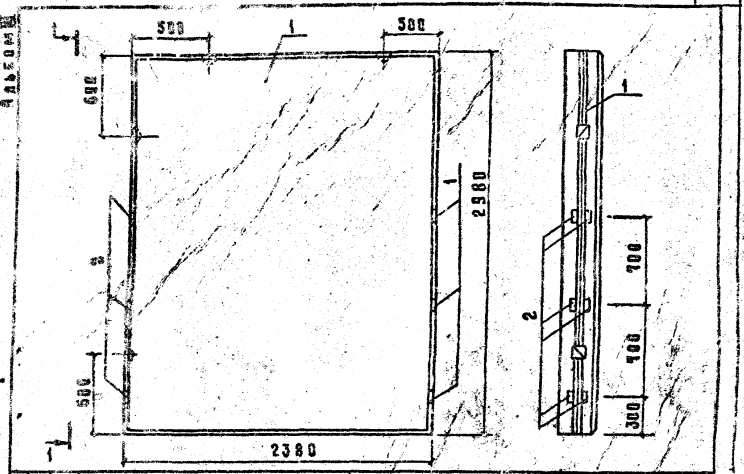


| Формат | Зона | Поз. | Обозначение | Наименование | Кол. | Примечание |
|---|---|---|---|---|---|---|
| | | | | Документация | | |
| А4 | | | III-КЖИ-ТУ | Технические условия | | |
| | | | | Сборочные единицы | | |
| А3 | | 1 | 1.832.1-9, вып. 0.1.2 | Панель стеновая ПГ 24.30.50-Т | 1 | |
| А4 | | 2 | 1.499-6/86 вып.1 | Изделие закладное МВ-12 | 12 | 0,5 кг |

Привязан

Инв. N

801-2-39.84 - III-КЖИ-16.00.00

| | | | | | |
|---|---|---|---|---|---|
| Нач. отд. | Ким | Панель стеновая ПСД 24.30.50-Т-1 | Стадия | Масса | Масштаб |
| Гл. констр. | Теляковский | | Р | 4800 | 1:50 |
| Гл. спец. | Маркс | | Лист | Листов 1 | |
| Н. контр. | Марков | | ГИПРОНИСЕЛЬХОЗ | | |
| Рук. гр. | Скобликов | | | | |
| Ст. инж. | Тайрова | | | | |





Альбом III

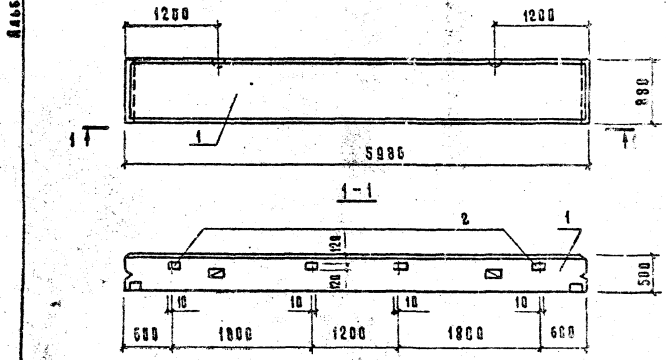


| Формат | Зона | Поз. | Обозначение | Наименование | Кол. | Примечание |
|---|---|---|---|---|---|---|
| | | | | Документация | | |
| А4 | | | III-КЖИ-ТУ | Технические условия | | |
| | | | | Сборочные единицы | | |
| А3 | | 1 | 1.832.1-9, вып. 0.1.2 | Панель стеновая ПСД 60.9.50-Т | 1 | |
| А3 | | 2 | 1.832.1-9.20012000 | Изделие закладное М1 | 4 | 1,7 кг |

Привязан

Инв. N

801-2-39.84 - III-КЖИ-17.00.00

| | | | | | |
|---|---|---|---|---|---|
| Нач. отд. | Ким | Панель стеновая ПСД 60.9.50-Т-2 | Стадия | Масса | Масштаб |
| Гл. констр. | Теляковский | | Р | 3200 | 1:50 |
| Гл. спец. | Марков | | Лист | Листов 1 | |
| Н. контр. | Марков | | ГИПРОНИСЕЛЬХОЗ | | |
| Рук. гр. | Скобликов | | | | |
| Ст. инж. | Тайрова | | | | |
| Инж. | Камазаева | | | | |

Альбом III

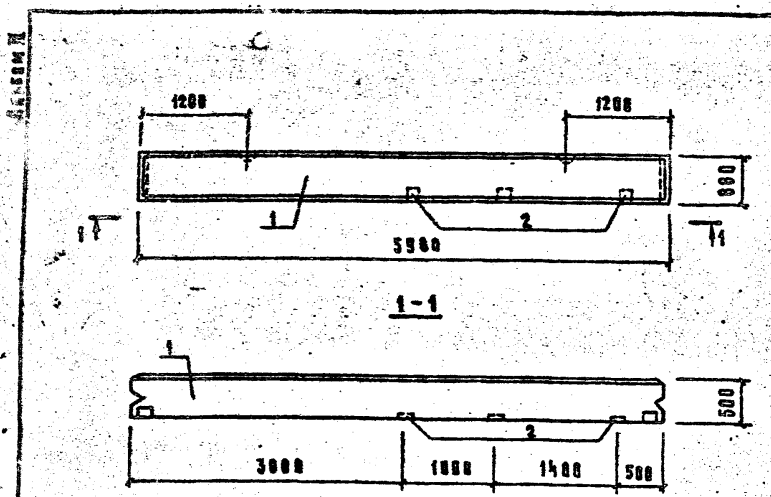


| Формат | Зона | Поз. | Обозначение | Наименование | Кол. | Примечание |
|---|---|---|---|---|---|---|
| | | | | Документация | | |
| А4 | | | III-КЖИ-ТУ | Технические условия | | |
| | | | | Сборочные единицы | | |
| А3 | | 1 | 1.832.1-3, вып. 0,1,2 | Панель стеновая ПТД 60.9.50-Т-Ч | | |
| А3 | | 2 | 1.832.1-3.20012888 | Изделие закладное М1 | 3 | 1,7 кг |

Привязан

Инв. N

Взам. инв. N | Подпись и дата | Инв. N подл.

801-2-39.84-III-КЖИ-19.00.00

| | | |
|---|---|---|
| Нач. отд. | Ким | |
| Гл. констр. | Теляковский | |
| Н. контр. | Марков | |
| Гл. спец. | Марков | |
| Рук. гр. | Скобликов | |
| Ст. инж. | Тамрова | |
| Инж. | Помазкова | |

Панель стеновая ПТД 60.9.50-Т-Ч

| Стадия | Масса | Масштаб |
|---|---|---|
| Р | 3200 | 1:50 |
| Лист | Листов 1 | |

ГИПРОНИСЕЛЬХОЗ





Альбом III

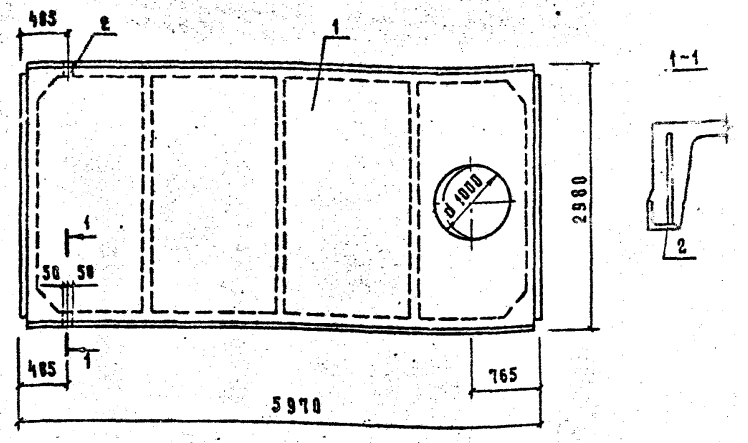


| Формат | Зона | Поз. | Обозначение | Наименование | Кол. | Примечание |
|---|---|---|---|---|---|---|
| | | | | Документация | | |
| А4 | | | III-КЖИ-ТУ | Технические условия | | |
| | | | | Сборочные единицы | | |
| А3 | | 1 | 1.865.1-4/80, вып.1 | Плита покрытия 1ПВ10-5АIVТ-П | 1 | |
| А3 | | 2 | 1.865.1-4/80, вып.4 | Изделие закладное М7 | 2 | 0,8 кг |

Привязан

Инв. N

Взам. инв. N | Подпись и дата | Инв. N подл.

801-2-39.84-III-КЖИ-20.00.00

| | | |
|---|---|---|
| Нач. отд. | Ким | |
| Гл. констр. | Теляковский | |
| Гл. спец. | Марков | |
| Н. контр. | Марков | |
| Рук. гр. | Скобликов | |
| Ст. инж. | Тамрова | |
| Инж. | Помазкова | |

Плита покрытия 1ПВ10-5АIVТ-П-а

| Стадия | Масса | Масштаб |
|---|---|---|
| Р | 2850 | 1:50 |
| Лист | Листов 1 | |

ГИПРОНИСЕЛЬХОЗ

Альбом III

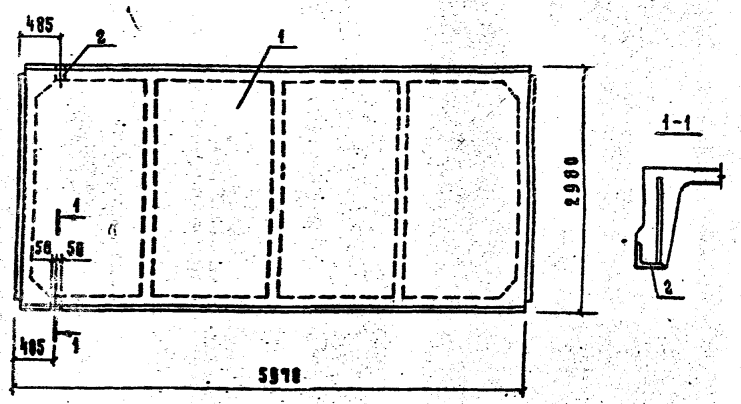


| Формат | Зона | Поз. | Обозначение | Наименование | Кол | Примечание |
|---|---|---|---|---|---|---|
| | | | | Документация | | |
| А4 | | | III-КЖИ-ТУ | Технические условия | | |
| | | | | Сборочные единицы | | |
| А3 | | 1 | 1.865.1-4/80, вып.1 | Плита покрытия 1ПГ-4АIVТ-П | 1 | |
| А3 | | 2 | 1.865.1-4/80, вып.4 | Изделие закладное М7 | 2 | 0,8 кг |

Привязан

Инв. №

Взам. инв. №

Подпись и дата

Инв. № подл.

801-2-39.84-III-КЖИ-21.00.00

| | | | | | |
|---|---|---|---|---|---|
| Нач. отд. | Ким | | | | |
| Гл. констр. | Теляковский | | | | |
| Гл. спец. | Марков | | | | |
| Н. контр. | Марков | | | | |
| Рук. гр. | Скобликов | | | | |
| Ст. инж. | Таирова | | | | |
| Инж. | Помазнева | | | | |

Плита покрытия 1ПГ-4АIVТ-П-α

| Стадия | Масса | Масштаб |
|---|---|---|
| Р | 2250 | 1:50 |
| Лист | Листов 1 | |

ГИПРОНИСЕЛЬХОЗ





Альбом III

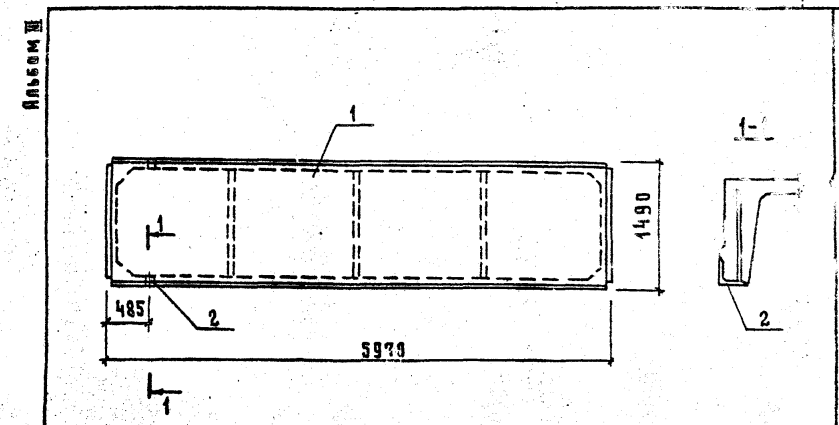


| Формат | Зона | Поз. | Обозначение | Наименование | Кол. | Примечание |
|---|---|---|---|---|---|---|
| | | | | Документация | | |
| А4 | | | III-КЖИ-ТУ | Технические условия | | |
| | | | | Сборочные единицы | | |
| А3 | | 1 | 1.865.1-4/80, вып.1 | Плита покрытия 2ПГ-2АIVТ-П | 1 | |
| А3 | | 2 | 1.865.1-4/80, вып.4 | Изделие закладное М7 | 2 | 0,8 |

Привязан

Инв. №

Взам. инв. №

Подпись и дата

Инв. № подл.

801-2-39.84-III-КЖИ-22.00.00

| | | | | | |
|---|---|---|---|---|---|
| Нач. отд. | Ким | | | | |
| Гл. констр. | Теляковский | | | | |
| Гл. спец. | Марков | | | | |
| Н. контр. | Марков | | | | |
| Рук. гр. | Скобликов | | | | |
| Ст. инж. | Таирова | | | | |
| Инж. | Помазнева | | | | |

Плита покрытия 2ПГ-2АIVТ-П-α

| Стадия | Масса | Масштаб |
|---|---|---|
| Р | 1230 | 1:50 |
| Лист | Листов 1 | |

ГИПРОНИСЕЛЬХОЗ

Альбом III

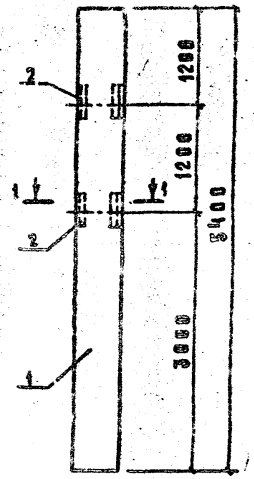


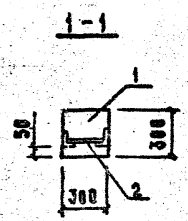


Привязка закладных деталей дана по осям.

| Формат | Зона | Поз. | Обозначение | Наименование | Кол. | Примечание |
|---|---|---|---|---|---|---|
| | | | | Документация | | |
| БЧ | | | Л-КЖИ-ТУ | Технические условия | | |
| | | | | Сборочные единицы | | |
| А3 | | 1 | 1.823-1, вып. 2 | Колонна СК3-54-3 | 1 | |
| А3 | | 2 | 1.400-6/76, вып1 | Закладное изделие МЧ-23 | 2 | 3,7 кг |

Привязан

Инв. N

Взам. инв. N | Подпись и дата | Инв. N подл.

| | | | |
|---|---|---|---|
| | | 801-2-39.84-III-КЖИ-23.00.00 | |
| Нач. отд. | Ким | Колонна СК3-54-3-а | Стадия: Р; Масса: 12,5; Масштаб: 1:20 |
| Гл. констр. | Теляковский | | Лист; Листов 1 |
| Гл. спец. | Марков | | ГИПРОНИСЕЛЬХОЗ |
| Н. контр. | Марков | | |
| Рук. гр. | Скобликов | | |
| Ст. инж. | Таирова | | |





Альбом III

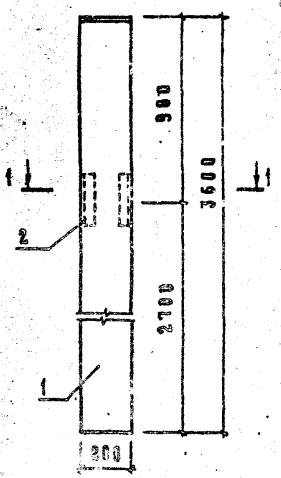


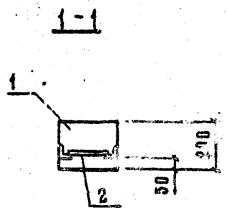


Привязка закладных деталей дана по осям

| Формат | Зона | Поз. | Обозначение | Наименование | Кол. | Примечание |
|---|---|---|---|---|---|---|
| | | | | Документация | | |
| БЧ | | | III-КЖИ-ТУ | Технические условия | | |
| | | | | Сборочные единицы | | |
| А3 | | 1 | 1.823-1, вып.1 | Колонна СК2-36-2 | 1 | |
| А3 | | 2 | 1.400-6/76 вып.1 | Закладное изделие мн23 | 1 | 3,7 кг |

Привязан

Инв. N

Взам. инв. N | Подпись и дата | Инв. N подл.

| | | | |
|---|---|---|---|
| | | 801-2-39.84-III-КЖИ-24.00.00 | |
| Нач. отд. | Ким | Колонна СК2-36-2-а | Стадия: Р; Масса: 360; Масштаб: 1:20 |
| Гл. констр. | Теляковский | | Лист; Листов 1 |
| Гл. спец. | Марков | | ГИПРОНИСЕЛЬХОЗ |
| Н. контр. | Марков | | |
| Рук. гр. | Скобликов | | |
| Ст. инж. | Таирова | | |

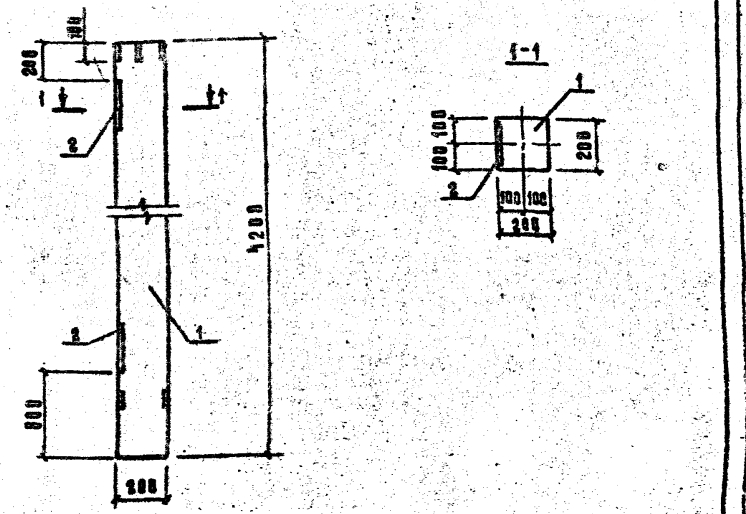


| Формат | Зона | Поз. | Обозначение | Наименование | Кол. | Примечание |
|---|---|---|---|---|---|---|
| | | | | Документация | | |
| ЧЧ | | | III-КЖИ-ТУ | Технические условия | | |
| | | | | Сборочные единицы | | |
| А3 | | 1 | 1.823-1, вып.1 | Колонна СК2-42-1 | 1 | |
| А3 | | 2 | 1.823-1, вып.1 | Закладная деталь М2 | 2 | 4,21кг |

Привязан:

Инв. N

Взам. инв. N | Подпись и дата | Инв. N подл.

801-2-39.84 – III-КЖИ-25.00.00

| | | | | | |
|---|---|---|---|---|---|
| Нач.отд. | Ким | | Колонна СК2-42-1-б | Стадия | Масса | Масштаб |
| Гл.констр. | Теляковский | | | Р | 488,42 | 1:20 |
| Гл.спец. | Марков | | | Лист | Листов 1 |
| Н.контр. | Марков | | | | |
| Рук.гр. | Скобликов | | | ГИПРОНИСЕЛЬХОЗ | |
| Ст.инж. | Тамрова | | | | |





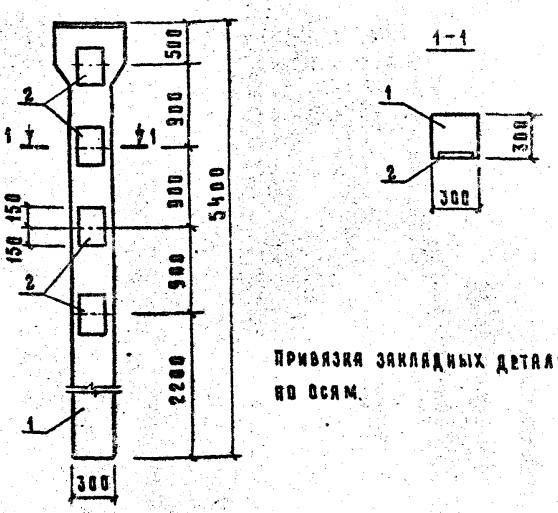


Привязка закладных деталей дана по осям.

| Формат | Зона | Поз. | Обозначение | Наименование | Кол. | Примечание |
|---|---|---|---|---|---|---|
| | | | | Документация | | |
| ЧЧ | | | III-КЖИ-ТУ | Технические условия | | |
| | | | | Сборочные единицы | | |
| А3 | | 1 | 1.823-1, вып.1 | Колонна СКТ3-54-1 | 1 | |
| А3 | | 2 | 1.823-1, вып.1 | Закладная деталь М2 | 4 | 4,21кг |

Привязан

Инв. N

Взам. инв. N | Подпись и дата | Инв. N подл.

801-2-39.84 – III-КЖИ-26.00.00

| | | | | | |
|---|---|---|---|---|---|
| Нач.отд. | Ким | | Колонна СКТ3-54-1-а | Стадия | Масса | Масштаб |
| Гл.констр. | Теляковский | | | Р | 131,0 | 1:20 |
| Гл.спец. | Марков | | | Лист | Листов 1 |
| Н.контр. | Марков | | | | |
| Рук.гр. | Скобликов | | | ГИПРОНИСЕЛЬХОЗ | |
| Ст.инж. | Тамрова | | | | |

Альбом III

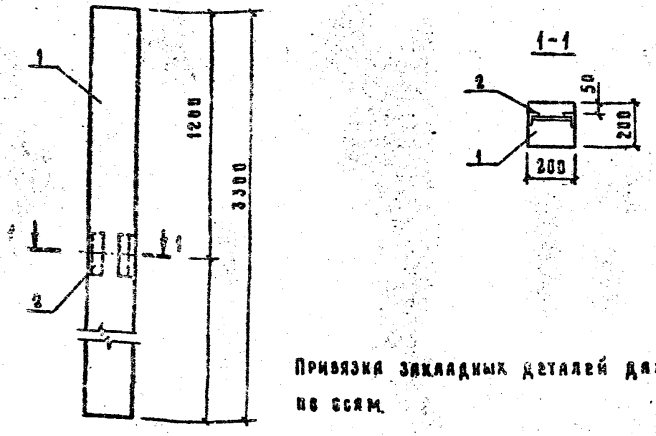





Привязка закладных деталей для по осям.

| Формат | Зона | Поз. | Обозначение | Наименование | Кол. | Примечание |
|---|---|---|---|---|---|---|
| | | | | Документация | | |
| А4 | | | III-КЖИ-ТУ | Технические условия | | |
| | | | | Сборочные единицы | | |
| А3 | | 1 | 1.823-1, вып.1 | Колонна СК2-33-2 | 1 | |
| А3 | | 2 | 1.463-6/76, вып.1 | Закладное изделие МЧ-23 | 1 | 3,7кг |

Привязан

Инв. N

Взам. инв. N | Подпись и дата | Инв. N подл.

801-2-39.84-III-КЖИ-27.00.00

| | | |
|---|---|---|
| Нач. отд. | Ким | |
| Гл. констр. | Теляковский | |
| Гл. спец. | Марков | |
| Н. контр. | Марков | |
| Рук. гр. | Скобликов | |
| Ст. инж. | Тихова | |

Колонна СК2-33-2-а

| Стадия | Масса | Масштаб |
|---|---|---|
| Р | 330 | 1:20 |
| Лист | Листов 1 | |

ГИПРОНИСЕЛЬХОЗ





Альбом III

| Формат | Зона | Поз. | Обозначение | Наименование | Кол. | Примечание |
|---|---|---|---|---|---|---|
| | | | | Документация | | |
| А4 | | | III-КЖИ-00.03.00 СБ | Сборочный чертёж | | |
| | | | | Детали | | |
| А4 | | 1 | III-КЖИ-00.00.03 | Уголок Б-125×125×8; ГОСТ8509-72 / Вст3кп2; ГОСТ 535-79 | | |
| | | | | ℓ=5300 | 1 | 82,20 кг |
| А4 | | 2 | III-КЖИ-00.00.04 | Уголок Б-63×63×6; ГОСТ8509-72 / Вст3кп2 ГОСТ 535-79 | | |
| | | | | ℓ=340 | 4 | 1,90 кг |
| А4 | | 3 | III-КЖИ-00.00.05 | Полоса Б-120×8; ГОСТ 103-76 / Вст3кп2 ГОСТ 535-79 | | |
| | | | | ℓ=100 | 4 | 0,75 кг |

Привязан

Инв. N

Взам. инв. N | Подпись и дата | Инв. N подл.

801-2-39.84-III-КЖИ-00.03.00

| | | |
|---|---|---|
| Нач. отд. | Ким | |
| Гл. констр. | Теляковский | |
| Н. контр. | Фомичева | |
| Гл. спец. | Марков | |
| Рук. гр. | Скобликов | |
| Ст. инж. | Тихова | |

Стойка фахверка стальная (СФС1, СФС1н)

| Стадия | Лист | Листов |
|---|---|---|
| Р | | 1 |

ГИПРОНИСЕЛЬХОЗ

Альбом III

СФ1

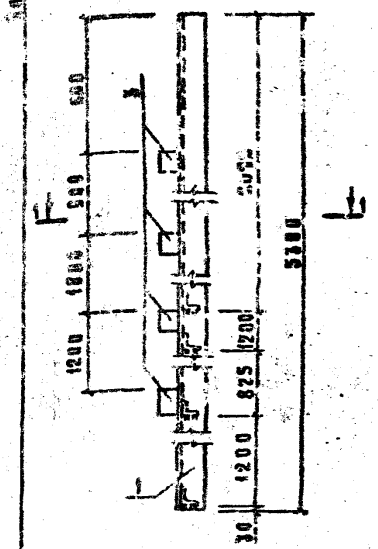


СФ1.К

Зеркальное отражение

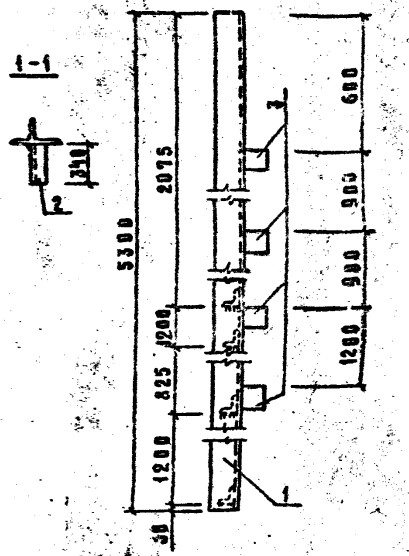


1. Сварка по ГОСТ 5264-80, $h_w$ = 6 мм.
2. Электроды типа Э42 по ГОСТ 9467-75
3. Антикоррозионную защиту металлических изделий выполнять в соответствии с указаниями в чертеже „Общие данные" проекта

Привязан

Инв. №

801-2-39.84 - III-КЖИ-00.03.00 СБ

| | | | | |
|---|---|---|---|---|
| Нач.отд | Ким | | | |
| Гл.констр | Гавриловский | | | |
| Н.контр. | Фомичева | | | |
| Гл.спец. | Марков | | | |
| Рук.гр. | Скобликов | | | |
| Инж. | Ермакова | | | |

Стойка фахверка стальная (СФ1, СФ1К)

Сборочный чертеж

| Стадия | Масса | Масштаб |
|---|---|---|
| Р | 92,6 | |
| Лист | Листов 1 | |

ГИПРОНИСЕЛЬХОЗ

Инв.№ подл. | Подпись и дата | Взам.инв.№





Альбом III

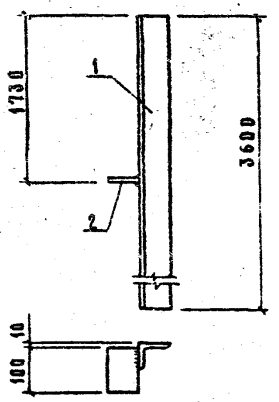


1. Сварку производить электродами типа Э42 по ГОСТ 9467-75, высота сварного шва $h_w$ = 6 мм.
2. Антикоррозионную защиту металлических изделий выполнять в соответствии с указаниями в чертеже „Общие данные" проекта.

| Формат | Зона | Поз. | Обозначение | Наименование | Кол. | Примечание |
|---|---|---|---|---|---|---|
| | | | | Детали | | |
| БЧ | | 1 | III-КЖИ-00.00.06 | Уголок 6-70×70×6 ГОСТ 8.509-72 / Вст3кп2-1 ГОСТ 535-79 ℓ=3600 | 1 | 23,00 кг |
| А3 | | 2 | III-КЖИ-00.00.07 | Полоса 6-8×70 ГОСТ 103-76 / Вст3кп 2-1 ГОСТ 535-79 ℓ=100 | 1 | 0,44 кг |

Привязан

Инв. №

801-2-39.84 - III-КЖИ-00.04.00

| | | | | |
|---|---|---|---|---|
| Нач.отд | Ким | | | |
| Гл.констр | Гавриловский | | | |
| Н.контр. | Фомичева | | | |
| Гл.спец. | Марков | | | |
| Рук.гр. | Скобликов | | | |
| Инж. | Ермакова | | | |

Стойка угловая

СУ1

| Стадия | Масса | Масштаб |
|---|---|---|
| Р | 23,44 | |
| Лист | Листов | |

ГИПРОНИСЕЛЬХОЗ

Инв.№ подл. | Подпись и дата | Взам.инв.№

Альбом III

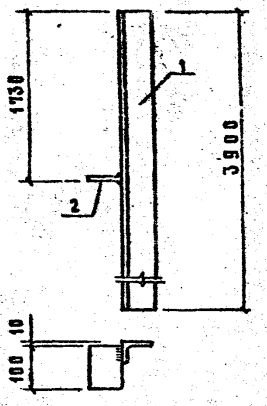


1. Сварку производить электродами типа Э42 по ГОСТ 9467-75. Высота сварного шва $h_ш = 6$ мм.
2. Антикоррозионную защиту металлических изделий выполнять в соответствии с указаниями в чертеже „Общие данные" проекта.

| Формат | Зона | Поз. | Обозначение | Наименование | Кол. | Примечание |
|---|---|---|---|---|---|---|
| | | | | Детали | | |
| БЧ | | 1 | III-КЖИ-00.00.06-01 | Уголок $\frac{Б\text{-}70\times70\times6\ ГОСТ\ 8509\text{-}72}{Вст3кп2\text{-}1\ ГОСТ\ 535\text{-}79}$ ℓ=3900 | 1 | 24,92 кг |
| БЧ | | 2 | III-КЖИ-00.00.07 | Полоса $\frac{Б\text{-}8\times70\ ГОСТ\ 103\text{-}76}{Вст3кп2\text{-}1\ ГОСТ\ 535\text{-}79}$ ℓ=100 | 1 | 0,44 кг |

Привязан:

Инв. N

Инв. N подл. | Подпись и дата | Взам. инв. N

| | | |
|---|---|---|
| Нач. отд. | Ким | |
| Гл. констр. | Теляковский | |
| Н. контр. | Фомичева | |
| Гл. спец. | Марков | |
| Рук. гр. | Скобликов | |
| Инж. | Ермакова | |

801-2-39.84- III-КЖИ-00.05.00

Стойка угловая СУ2

| Стадия | Масса | Масштаб |
|---|---|---|
| Р | 25,36 | |
| Лист | Листов 1 | |

ГИПРОНИСЕЛЬХОЗ





Альбом III

| Формат | Зона | Поз. | Обозначение | Наименование | Количество на исполнение III-КЖИ-00.06.00: — | 01 | 02 | 03 | Примечание |
|---|---|---|---|---|---|---|---|---|---|
| | | | | Документация | | | | | |
| А4 | | | III-КЖИ-00.06.00СБ | Сборочный чертеж | | | | | |
| | | | | Детали | | | | | |
| БЧ | | 1 | | Уголок $\frac{Б\times125\times125\times8\ ГОСТ\ 8509\text{-}72}{Вст3кп2\text{-}1\ ГОСТ\ 535\text{-}79}$ | | | | | |
| | | | III-КЖИ-00.00.03-01 | ℓ=2050 | 1 | 1 | | | 31,78 кг |
| | | | -02 | ℓ=2350 | | | 1 | | 36,43 кг |
| | | | -03 | ℓ=2100 | | | | 1 | 32,60 кг |
| | | | | Полоса $\frac{Б\ ГОСТ\ 103\text{-}76}{Вст3кп2\text{-}1\ ГОСТ\ 535\text{-}79}$ | | | | | |
| БЧ | | 2 | III-КЖИ-00.00.05 | 8×120 ℓ=100 | 2 | 2 | 2 | 1 | 0,75 кг |
| БЧ | | 3 | -01 | 8×120 ℓ=300 | 1 | 1 | 1 | 1 | 2,26 кг |
| БЧ | | 4 | III-КЖИ-00.00.08 | 8×180 ℓ=250 | 2 | 2 | 2 | 2 | 2,83 кг |

Инв. N подл. | Подпись и дата | Взам. инв. N

| | | |
|---|---|---|
| Нач. отд. | Ким | |
| Гл. констр. | Теляковский | |
| Н. контр. | Фомичева | |
| Гл. спец. | Марков | |
| Рук. гр. | Скобликов | |
| Инж. | Ермакова | |

801-2-39.84- III-КЖИ-00.06.00

Насадка стальная (НС1÷НС4)

| Стадия | Лист | Листов |
|---|---|---|
| Р | | 1 |

ГИПРОНИСЕЛЬХОЗ

Формат А4

Инв. N

Альбом III

Рис. 1

Рис. 2 Зеркальное отражение

Рис. 3

3-3

1-1

2-2

Поз. 4

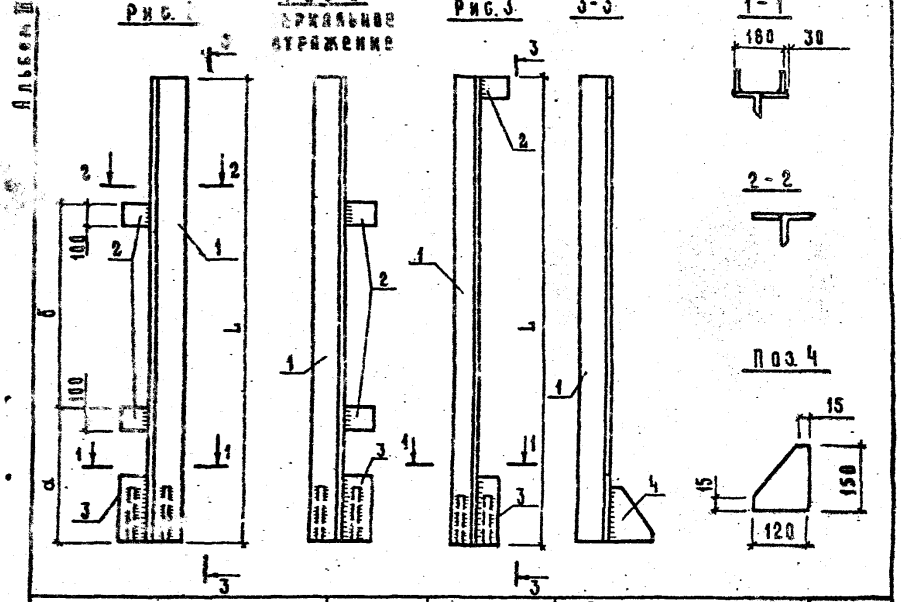

| Обозначение | Рис | Марка | Размеры, мм L | a | б | Масса, кг |
|---|---|---|---|---|---|---|
| III-КЖИ-00.06.00 | 2 | НС1 | 2050 | 570 | 900 | 41,20 |
| -01 | 1 | НС2' | 2050 | 570 | 900 | 41,20 |
| -02 | 1 | НС3 | 2350 | 1470 | 880 | 45,80 |
| -03 | 3 | НС4 | 2100 | — | — | 38,44 |

1. Сварку производить электродами типа Э-42 по ГОСТ 9467-75. Высота сварного шва $h_ш$ = 6 мм.
2. Антикоррозионную защиту металлических изделий выполнять в соответствии с указаниями в чертеже „Общие данные" проекта

Привязан

Инв. N

Взам. инв. N | Подпись и дата | Инв. N подл.

| | | |
|---|---|---|
| Нач. отд. | Ким | |
| Гл. констр. | Теняковский | |
| Н. контр. | Фомичева | |
| Гл. спец. | Марков | |
| Рук. гр. | Скобликов | |
| Инж. | Ермакова | |

801-2-39.84- III-КЖИ-00.06.00.СБ

Насадка стальная (НС1 ÷ НС4) Сборочный чертеж.

| Стадия | Масса | Масштаб |
|---|---|---|
| Р | см. табл. | |
| Лист | Листов 1 | |

ГИПРОНИСЕЛЬХОЗ

Копировал Косенкова 19877-03 43 Формат А4



Альбом III

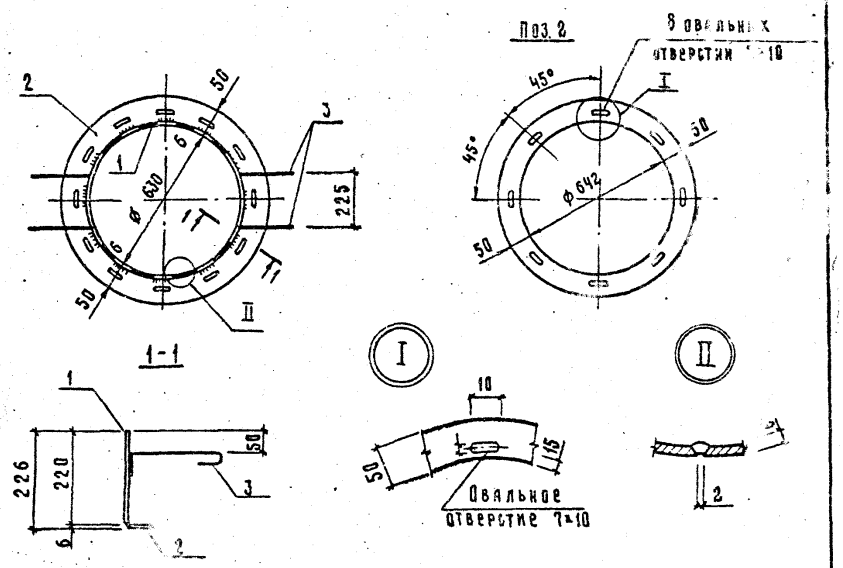


Развёртка поз. 1

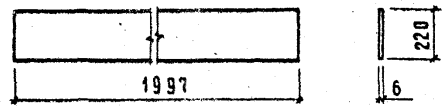


Поз. 3

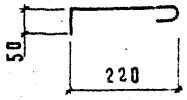


1. Сварка по ГОСТ 5264-80, $h_ш$ = 5 мм
2. Электроды типа Э42 по ГОСТ 9467-75
3. Антикоррозионную защиту металлических изделий выполнять в соответствии с указаниями в чертеже „Общие данные" проекта

Привязан

Инв. N

Взам. инв. N | Подпись и дата | Инв. N подл.

| | | |
|---|---|---|
| Нач. отд. | Ким | |
| Гл. констр. | Теняковский | |
| Н. контр. | Фомичева | |
| Гл. спец. | Марков | |
| Рук. гр. | Скобликов | |
| Ст. инж. | Тимрова | |
| Инж. | Дымов | |

801-2-39.84- III-КЖИ-00.07.00 СБ

Рамка металлическая РМ1 Сборочный чертеж.

| Стадия | Масса | Масштаб |
|---|---|---|
| Р | 26,98 | 1:20 |
| Лист | Листов 1 | |

ГИПРОНИСЕЛЬХОЗ

Копировал Косенкова 19877-03 44 Формат А4

Альбом III

| Формат | Зона | Поз. | Обозначение | Наименование | Кол. | Примечание |
|---|---|---|---|---|---|---|
| | | | | Документация | | |
| А4 | | | III-КЖИ-00.07.00 СБ | Сборочный чертёж | X | |
| | | | | Детали | | |
| Б4 | | 1 | III-КЖИ-00.00.09 | Полоса $\frac{Б\text{-}6\times220;\ ГОСТ\ 82\text{-}70}{Вст3кп2;\ ГОСТ\ 14637\text{-}79}$ | | |
| | | | | ℓ=2016 | 1 | 20,70 кг |
| Б4 | | 2 | III-КЖИ-00.00.10 | Лист $\frac{Б\text{-}6\ ГОСТ\ 19903\text{-}74}{Вст3кп2;\ ГОСТ\ 14637\text{-}79}$ | | |
| | | | | $d_н$=742; $d_в$=642 | 1 | 2,49 кг |
| Б4 | | 3 | III-КЖИ-00.00.11 | ф10 АI, ГОСТ 5781-82 | | |
| | | | | ℓ=320 | 4 | 0,20 кг |

Привязан

Инв. N

| | | |
|---|---|---|
| Нач. отд. | Ким | |
| Гл. констр. | Теляковский | |
| Н. контр. | Фомичева | |
| Гл. спец. | Марков | |
| Рук. гр. | Скобликов | |
| Ст. инж. | Таирова | |
| Инж. | Дымов | |

801-2-39.84 - III-КЖИ-00.07.00

Рамка металлическая

РМ1

| Стадия | Лист | Листов |
|---|---|---|
| Р | | 1 |

ГИПРОНИСЕЛЬХОЗ

Инв. N подл. | Подпись и дата | Взам. инв. N

19877-03 45 Формат А4



Альбом III

| Формат | Зона | Поз. | Обозначение | Наименование | Количество на исполнение III-КЖИ-00.08.00 | | | | | | | | Примечание |
|---|---|---|---|---|---|---|---|---|---|---|---|---|---|
| | | | | | — | 01 | | | | | | | |
| | | | | Документация | | | | | | | | | |
| А4 | | | III-КЖИ-00.08.00 СБ | Сборочный чертёж | X | X | | | | | | | |
| | | | | Детали | | | | | | | | | |
| Б4 | | 1 | III-КЖИ-00.00.12 | Уголок $\frac{Б\text{-}50\times50\times5\ ГОСТ\ 8509\text{-}72}{Вст3кп2\ ГОСТ\ 535\text{-}79}$ | | | | | | | | | |
| | | | -03 | ℓ=600 | 2 | | | | | | | | 2,26 кг |
| | | | -02 | ℓ=400 | | 2 | | | | | | | 1,51 кг |
| Б4 | | 2 | -01 | ℓ=600 | 2 | 2 | | | | | | | 1,88 кг |
| Б4 | | 3 | III-КЖИ-00.00.11 | ф6 АI ГОСТ 5781-82 ℓ=210 | 4 | 4 | | | | | | | 0,05 кг |

| | | |
|---|---|---|
| Нач. отд. | Ким | |
| Гл. констр. | Теляковский | |
| Н. контр. | Марков | |
| Гл. спец. | Марков | |
| Рук. гр. | Скобликов | |
| Ст. инж. | Таирова | |

801-2-39.84 - III-КЖИ-00.08.00

Рамка металлическая (РМ2; РМ3)

| Стадия | Лист | Листов |
|---|---|---|
| Р | | 1 |

ГИПРОНИСЕЛЬХОЗ

Копировал Косенкова

Привязан

Инв. N

19877-03 46

Альбом III

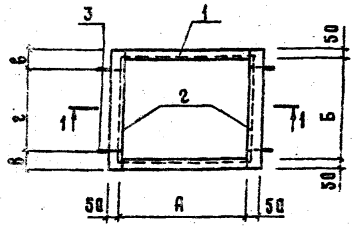


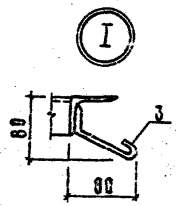


Поз. 2

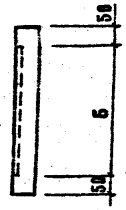


1-1

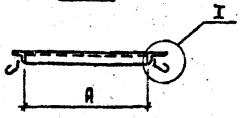


1. Электроды типа Э42 по ГОСТ 9467-75
2. Сварку элементов производить по ГОСТ 5264-80, $h_w$ = 8 мм
3. Антикоррозионную защиту металлических изделий выполнять в соответствии с указаниями в чертеже „Общие данные" проекта.

| Обозначение | А | Б | в | г | Масса, кг |
|---|---|---|---|---|---|
| III-КЖИ-00.08.00 | 600 | 580 | 100 | 400 | 10,48 |
| -01 | 400 | 580 | 100 | 400 | 8,98 |

Привязан

Инв. N

Взам. инв. N | Подпись и дата | Инв. N подл.

| | | |
|---|---|---|
| Нач. отд. | Ким | |
| Гл. констр. | Теляковский | |
| Н. контр. | Фомичева | |
| Гл. спец. | Марков | |
| Рук. гр. | Скобликов | |
| Ст. инж. | Тихрова | |
| Инж. | Дымов | |

801-2-39.84- III-КЖИ-00.08.00

Рамка металлическая (РМ2, РМ3)

| Стадия | Масса | Масштаб |
|---|---|---|
| Р | см. табл. | 1:20 1:5 |
| Лист | Листов 1 | |

ГИПРОНИСЕЛЬХОЗ





Альбом III

| Формат | Зона | Поз. | Обозначение | Наименование | Кол. | Примечание |
|---|---|---|---|---|---|---|
| | | | | Документация | | |
| А4 | | | III-КЖИ-00.09.00 СБ | Сборочный чертёж | X | |
| | | | | Детали | | |
| Б4 | | 1 | III-КЖИ-00.00.12-04 | Уголок $\frac{\text{Б-50×50×5; ГОСТ 8509-72}}{\text{Ст3кп2; ГОСТ 535-79}}$ | | |
| | | | | ℓ = 900 | 2 | 3,39 кг |
| Б4 | | 2 | -05 | Уголок $\frac{\text{Б-50×50×5 ГОСТ 8509-72}}{\text{Ст3кп2; ГОСТ 535-79}}$ | | |
| | | | | ℓ = 1100 | 2 | 4,15 кг |
| Б4 | | 3 | -03 | Уголок $\frac{\text{Б-50×50×5 ГОСТ 8509-72}}{\text{Ст3кп2; ГОСТ 535-79}}$ | | |
| | | | | ℓ = 600 | 2 | 2,26 кг |
| Б4 | | 4 | III-КЖИ-00.00.12 | Уголок $\frac{\text{Б-50×50×5 ГОСТ 8509-72}}{\text{Ст3кп2; ГОСТ 535-79}}$ | | |
| | | | | ℓ = 250 | 2 | 1,00 кг |
| Б4 | | 5 | III-КЖИ-00.00.18 | Болт М12; ГОСТ 7798-70 | | |
| | | | | ℓ = 300 | 4 | 0,23 кг |

Привязан

Инв. N

Взам. инв. N | Подпись и дата | Инв. N подл.

| | | |
|---|---|---|
| Нач. отд. | Ким | |
| Гл. констр. | Теляковский | |
| Н. контр. | Фомичева | |
| Гл. спец. | Марков | |
| Рук. гр. | Скобликов | |
| Ст. инж. | Тихрова | |

801-2-39.84- III-КЖИ-00.09.00

Натяжное устройство НУ1

| Стадия | Лист | Листов |
|---|---|---|
| Р | | 1 |

ГИПРОНИСЕЛЬХОЗ

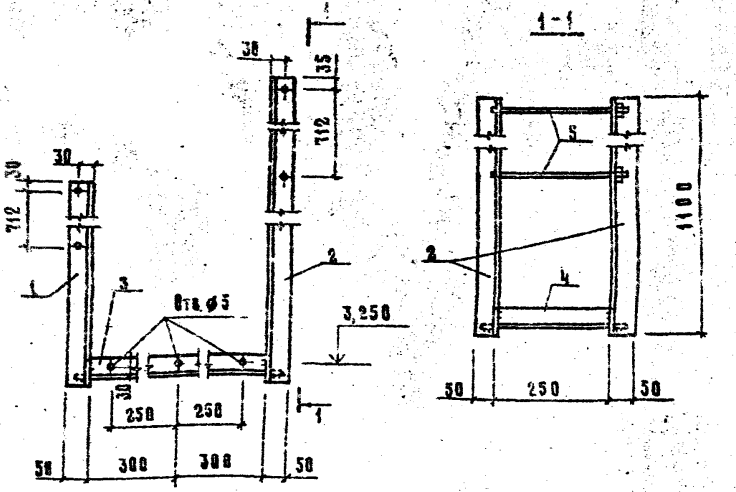


1. Сварка по ГОСТ 5264-80, $k_ш$ = 5 мм
2. Электроды типа Э42 по ГОСТ 9467-75
3. Антикоррозионную защиту металлических изделий выполнять в соответствии с указаниями в чертеже „Общие данные" проекта.

Привязан

Инв. №

| | | | |
|---|---|---|---|
| Нач.отд. | Ким | | |
| Гл.констр. | Теляковский | | |
| Н.контр. | Фомичева | | |
| Гл.спец. | Марков | | |
| Рук.гр. | Скобликов | | |
| Ст.инж. | Тихова | | |

801-2-39.84-Ш-КЖИ-00.09.00 СБ

Натяжное устройство НУ1. Сборочный чертеж.

| Стадия | Масса | Масштаб |
|---|---|---|
| Р | 22,52 | |
| Лист | Листов 1 | |

ГИПРОНИСЕЛЬХОЗ

Инв. № подл. | Подпись и дата | Взам. инв. №





Альбом III

| Формат | Зона | Поз. | Обозначение | Наименование | Кол. | Примечание |
|---|---|---|---|---|---|---|
| | | | | Документация | | |
| А4 | | | КЖИ-Ш-00.10.00 СБ | Сборочный чертёж | | |
| | | | | Детали | | |
| Б4 | | 1 | Ш-КЖИ-00.00.12-06 | Уголок $\frac{Б\text{-}50\times50\times5\ ГОСТ\ 8509\text{-}72}{Вст3кп2\ ГОСТ\ 535\text{-}79}$ | | |
| | | | | ℓ = 1230 | 2 | 4,52 кг |
| Б4 | | 2 | -07 | Уголок $\frac{Б\text{-}50\times50\times5\ ГОСТ\ 8509\text{-}72}{Вст3кп2\ ГОСТ\ 535\text{-}79}$ | | |
| | | | | ℓ = 1400 | 2 | 5,28 кг |
| Б4 | | 3 | -03 | Уголок $\frac{Б\text{-}50\times50\times5\ ГОСТ\ 8509\text{-}72}{Вст3кп2\ ГОСТ\ 535\text{-}79}$ | | |
| | | | | ℓ = 600 | 2 | 2,26 кг |
| Б4 | | 4 | Ш-КЖИ-00.00.12 | Уголок $\frac{Б\text{-}50\times50\times5\ ГОСТ\ 8509\text{-}72}{Вст3кп2\ ГОСТ\ 535\text{-}79}$ | | |
| | | | | ℓ = 250 | 2 | 1,00 кг |
| Б4 | | 5 | Ш-КЖИ-00.00.18 | Болт М12; ГОСТ 7798-70 | | |
| | | | | ℓ = 300 | 4 | 0,23 кг |

Привязан

Инв. N

| | | | |
|---|---|---|---|
| Нач.отд. | Ким | | |
| Гл.констр. | Теляковский | | |
| Н.контр. | Фомичева | | |
| Гл.спец. | Марков | | |
| Рук.гр. | Скобликов | | |
| Ст.инж. | Тихова | | |
| Инж. | Дымов | | |

801-2-39.84 - Ш-КЖИ-00.10.00

Натяжное устройство НУ2

| Стадия | Лист | Листов |
|---|---|---|
| Р | | 1 |

ГИПРОНИСЕЛЬХОЗ

Инв. N подл. | Подпись и дата | Взам. инв. N

Копировал Косенкова

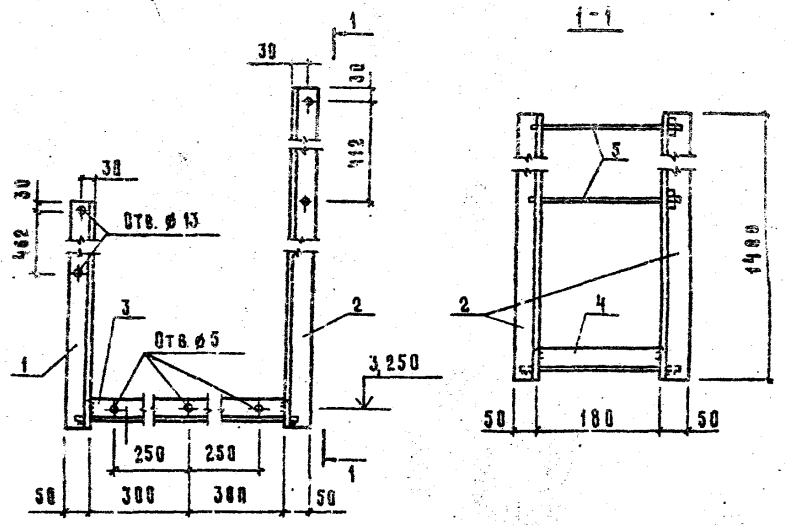


1. Сварка по ГОСТ 5264-80, $h_ш$ = 5 мм
2. Электроды типа Э42 по ГОСТ 9467-75
3. Антикоррозионную защиту металлических изделий выполнять в соответствии с указаниями в чертеже „Общие данные" проекта.

Привязан

Инв. N

| | | | |
|---|---|---|---|
| Нач. отд. | Ким | | |
| Гл. констр. | Теляковский | | |
| Н. контр. | Фомичева | | |
| Гл. спец. | Марков | | |
| Рук. гр. | Скобликов | | |
| Ст. инж. | Тяпрова | | |
| Инж. | Помазнева | | |

801-2-39.84 - Ш-КЖИ-00.10.00 СБ

Натяжное устройство НУ2

Сборочный чертёж

| Стадия | Масса | Масштаб |
|---|---|---|
| Р | 27,04 | |
| Лист | Листов 1 | |

ГИПРОНИСЕЛЬХОЗ

Взам. инв. N | Подпись и дата | Инв. N подл.





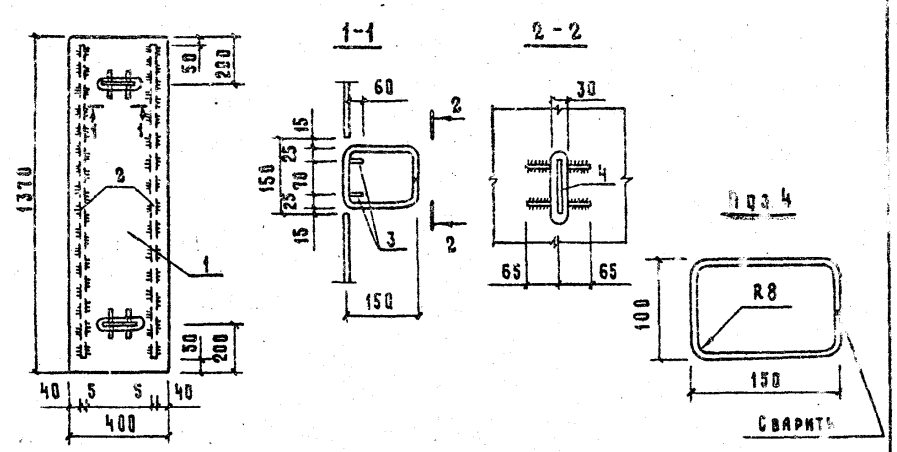


| Формат | Зона | Поз. | Обозначение | Наименование | Кол. | Примечание |
|---|---|---|---|---|---|---|
| | | | | Детали | | |
| А4 | | 1 | Ш-КЖИ-00.00.17 | Лист ромба-ПН-5×400×1370-Вст3кп ГОСТ 8565-77 | 1 | 23,2 кг |
| | | | Ш-КЖИ-00.00.13 | Полоса Б ГОСТ 103-76 Вст3кп2 ГОСТ 535-79 | | |
| А4 | | 2 | | — 5×30 ℓ=1270 | 2 | 0,8 кг |
| А4 | | 3 | Ш-КЖИ-00.00.14 | — 8×60 ℓ=130 | 4 | 0,5 кг |
| А4 | | 4 | Ш-КЖИ-00.00.15 | ⌀ 6 AI ГОСТ 5781-82 ℓ=540 | 2 | 0,2 кг |

1. Сварку производить электродами типа Э-42 по ГОСТ 9467-75. Высота сварного шва $h_ш$ = 5 мм.
2. Антикоррозионную защиту металлических изделий выполнять в соответствии с указаниями в чертеже „Общие данные" проекта.

Привязан

Инв. N

| | | | |
|---|---|---|---|
| Нач. отд. | Ким | | |
| Гл. констр. | Теляковский | | |
| Н. контр. | Фомичева | | |
| Гл. спец. | Марков | | |
| Рук. гр. | Скобликов | | |
| Ст. инж. | Тяпрова | | |
| Инж. | Помазнева | | |

801-2-39.84-Ш-КЖИ-00.11.00

Щит металлический

Щ 1

| Стадия | Масса | Масштаб |
|---|---|---|
| Р | 27,2 | |
| Лист | Листов 1 | |

ГИПРОНИСЕЛЬХОЗ

Взам. инв. N | Подпись и дата | Инв. N подл.

Альбом III

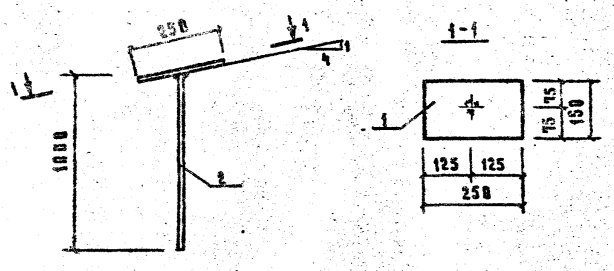


1. Сварка по ГОСТ 5264-80, $h_ш$=5 мм
2. Электроды типа 942 по ГОСТ 9467-75
3. Антикоррозионную защиту металлических изделий выполнять в соответствии с указаниями в чертеже „Общие данные" проекта

| Формат | Зона | Поз. | Обозначение | Наименование | Кол. | Примечание |
|---|---|---|---|---|---|---|
| | | | | **Детали** | | |
| А4 | | 1 | III-КЖИ-00.00.16 | Полоса 6-10×150; ГОСТ 103-76 Ст3кп2; ГОСТ 535-79 | | |
| | | | | С=258 | | 2,90 кг |
| А4 | | 2 | III-КЖИ-00.00.15 | ⌀16АI; С=1800; ГОСТ 5781-82 | 1 | 1,58 кг |

Привязан

Инв. №

| | | | |
|---|---|---|---|
| Нач. отд. | Ким | | |
| Гл. констр. | Теляковский | | |
| Н. контр. | Фомичева | | |
| Гл. спец. | Скобликов | | |
| Рук. гр. | Скобликов | | |
| Ст. инж. | Тапрова | | |

801-2-39.84- III-КЖИ-00.12.00

Подвеска П1

| Стадия | Масса | Масштаб |
|---|---|---|
| Р | 4,48 | |
| Лист | Листов 1 | |

ГИПРОНИСЕЛЬХОЗ



Альбом III

| Марка элемента | Изделия арматурн. | Арматура класса AI ГОСТ 5781-82 Всего | AI ГОСТ 5781-82 ⌀8 | AI ГОСТ 5781-82 ⌀12 | AI ГОСТ 5781-82 ⌀22 | AII ГОСТ 5781-82 Итого | AII ГОСТ 5781-82 ⌀10 | AIII ГОСТ 5781-82 ⌀8 | Прокат марки Вст3кп2 ГОСТ 103-76 ⌀10 | Итого | 6×50 | 8×18 | 8×40 | 8×120 | 8×200 | 6×100 | Итого |
|---|---|---|---|---|---|---|---|---|---|---|---|---|---|---|---|---|---|
| БФФ 133.26-1-II | Арматура класса AI ГОСТ 6727-80 ⌀5 | | | | | | | | | | | | | | | | |
| БФФ 133.28-1-II | | | | | | | | | | | | | | | | 0,41 | 0,41 |
| ПБ 17.18.8-П-8 | | 3,55 | 1,32 | | 1,32 | | | | | | | | | | | 0,41 | 0,41 |
| ПБ 17.18.8-П-II.1 | | 3,55 | 1,32 | | 1,32 | | | | | | | | | | | | |
| ПБ 17.18.8-П-II.III | | 3,55 | 1,32 | | 1,32 | | | | | | | | | | | | |
| ПБД 12.24.50-Т-II | | | | | | 16,00 | 16,00 | | 3,60 | 0,76 | 4,36 | 2,40 | | 0,40 | 2,20 | | 5,00 |
| ПБД 6.24.50-Т-II | | | | | | 4,80 | 4,80 | | 3,60 | 0,76 | 4,36 | 2,40 | | 0,40 | 2,20 | | 5,00 |
| ПБД 60.12.50-Т-II1 | | | | | | | | | | 1,52 | 1,52 | | | 0,80 | 4,40 | | 5,20 |
| ПБД 60.12.50-Т-II2 | | | | | | | | | | 0,76 | 0,76 | | | 0,40 | 2,20 | | 2,60 |
| ПБД 60.12.50-Т-II3 | | | | | | | | | | 1,52 | 1,52 | | | 0,80 | 4,40 | | 5,20 |
| ПБД 60.6.30-Т-II1 | | | | | | | | | | 1,52 | 1,52 | | | 0,80 | 4,40 | | 5,20 |
| ПБД 60.6.30-Т-II3 | | | | | | | | | | 0,84 | 0,84 | | | 0,60 | 3,30 | | 3,90 |

Привязан

Инв. №

| | | | |
|---|---|---|---|
| Нач. отд. | Гомзяков | | |
| Гл. констр. | Теляковский | | |
| Н. контр. | Сивоцкой | | |
| Гл. спец. | Юдин | | |
| Рук. гр. | Скобликов | | |
| Ст. инж. | Пятникова | | |

801-2-39.84- III-КЖИ-ВОС

Ведомость расхода стали

| Стадия | Лист | Листов |
|---|---|---|
| Р | 1 | 6 |

ГИПРОНИСЕЛЬХОЗ

Формат А4

Инв. № подл. | Подпись и дата | Взам. инв. №

Альбом III

| Марка элемента | Изделия арматурные | Изделия закладные | | | | | | | | | | | | | | | | | | |
|---|---|---|---|---|---|---|---|---|---|---|---|---|---|---|---|---|---|---|---|---|
| | Арматура класса | Арматура класса | | | | | | | | | Прокат марки | | | | | | | | | |
| | AI | AI | | | | | AII | | AIII | | | Вст3кп2 | | | | | | | | |
| | ГОСТ 6727-80 | Всего | ГОСТ 5781-82 | | | | ГОСТ 5781-82 | | ГОСТ 5781-82 | | | ГОСТ 103-76 | | | | | | | | |
| | ø5 | | ø8 | ø12 | ø22 | Итого | ø10 | | ø8 | ø10 | Итого | -6×50 | -8×18 | -8×40 | -8×120 | -8×200 | -6×100 | Итого |
| ПСД 60.9.50-Т-П1 | | | | | | | | | | 0,76 | 0,76 | | | 0,40 | 2,28 | | | 2,68 |
| ПСД 30.9.50-Т-П2 | | | | | | | | | | 0,76 | 0,76 | | | 0,40 | 2,28 | | | 2,68 |
| ПСД 60.18.50-Т-П1 | | | | | | | | | | 0,76 | 0,76 | | | 0,40 | 2,28 | | | 2,68 |
| ПСД 60.18.50-Т-П2 | | | | | | | | | | 2,28 | 2,28 | | | 1,26 | 6,60 | | | 7,86 |
| ПСД 30.12.50-Т-П1 | | | | | | | | | | 0,76 | 0,76 | | | 0,40 | 2,28 | | | 2,68 |
| ПСД 24.30.50-Т-П1 | | | | | | | | | 3,60 | | 3,60 | 2,46 | | | | | | 2,46 |
| ПСД 60.9.50-Т-П2 | | | | | | | | | | 1,52 | 1,52 | | | | 4,40 | | | 4,40 |
| ПСД 60.9.50-Т-П4 | | | | | | | | | | 1,14 | 1,14 | | | | 3,30 | | | 3,30 |
| 1ПВ13-5АIIIТ-П.а | | | | | | | | | 0,32 | | 0,32 | | 0,08 | | | | | 0,08 |
| 1ПГ-4АIIIТ-П.а | | | | | | | | | 0,32 | | 0,32 | | 0,08 | | | | | 0,08 |
| 2ПГ-2АIIIТ-П.а | | | | | | | | | 0,32 | | 0,32 | | 0,08 | | | | | 0,08 |

Привязан

Инв. №

801-2-39.84 - III-КЖИ-ВРС

Лист 2

Формат А4

1987-03 55

Инв. № подл. | Подпись и дата | Взам. инв. №

Альбом III

| Марка элемента | Изделия арматурные | Изделия закладные | | | | | | | | | | | | | | | | | | |
|---|---|---|---|---|---|---|---|---|---|---|---|---|---|---|---|---|---|---|---|---|
| | Арматура класса | Арматура класса | | | | | | | | | Прокат марки | | | | | | | | | |
| | AI | AI | | | | | AII | | AIII | | | Вст3кп2 | | | | | | | | |
| | ГОСТ 6727-80 | Всего | ГОСТ 5781-82 | | | | ГОСТ 5781-82 | | ГОСТ 5781-82 | | | ГОСТ 103-76 | | | | | | | | |
| | ø5 | | ø8 | ø12 | ø22 | Итого | ø10 | | ø8 | ø10 | Итого | -6×50 | -8×18 | -8×40 | -8×120 | -8×200 | -6×100 | Итого |
| СК3-54-3а | | | | | | | | | | 1,20 | 1,20 | | | | | | | |
| СК2-36-2а | | | | | | | | | | 0,60 | 0,60 | | | | | | | |
| СК2-42-1б | | | | | | | 0,88 | | | | | | | | | 7,54 | | 7,54 |
| СКТ3-54-1а | | | | | | | 1,16 | | | | | | | | | 15,08 | | 15,08 |
| СК2-33-2а | | | | | | | | | | 0,60 | 0,60 | | | | | | | |

Привязан

Инв. №

801-2-39.84 - III-КЖИ-ВРС

Лист 3

Копировал Косенкова

Формат А4

1987-03 56

Инв. № подл. | Подпись и дата | Взам. инв. №

Альбом III

| Марка элемента | Изделия закладные. Прокат марки Ст3кп2 ГОСТ 8509-72 L63×6 | ГОСТ 8509-72 L90×56×5,5 | ГОСТ 8510-72 | Итого | ГОСТ 10704-76 Труба 60×4 | | Итого | Всего кг | Общий расход кг |
|---|---|---|---|---|---|---|---|---|---|
| БФО 13.3.26-Т-II | | | | | 0,92 | | 0,92 | 1,38 | 1,38 |
| БФО 13.3.28-Т-II | | | | | 0,92 | | 0,92 | 1,38 | 1,38 |
| ПС 17.10.8-П-II | | | | | | | | 1,32 | 4,87 |
| ПС 17.10.8-П-II.1 | | | | | | | | 1,32 | 4,87 |
| ПС 17.10.8-П-II.1К | | | | | | | | 1,32 | 4,87 |
| ПСД 12.24.50-Т-II | | | | | | | | 25,36 | 25,36 |
| ПСД 6.24.50-3-II | | | | | | | | 14,16 | 14,16 |
| ПСД 60.12.50-Т-II.1 | | | | | | | | 6,72 | 6,72 |
| ПСД 60.12.50-Т-II.2 | | | | | | | | 3,36 | 3,36 |
| ПСД 60.12.50-Т-II.3 | | | | | | | | 6,72 | 6,72 |
| ПСД 60.6.50-Т-II.1 | | | | | | | | 6,72 | 6,72 |
| ПСД 60.6.50-Т-II.3 | | | | | | | | 4,74 | 4,74 |

Привязан:

Инв. №

| 801-2-39.84 - III - КЖИ-ВРС | Лист 4 |
|---|---|

Копировал Касенкова Формат А4

56

1987-03 67

Инв. № подл. | Подпись и дата | Взам. инв. №

Альбом III

| Марка элемента | Изделия закладные. Прокат марки Ст3кп2 ГОСТ 8509-72 L63×6 | ГОСТ 8509-72 L90×56×5,5 | ГОСТ 8510-72 | Итого | ГОСТ 10704-76 Труба 60×4 | | Итого | Всего кг | Общий расход кг |
|---|---|---|---|---|---|---|---|---|---|
| ПСД 60.9.50-Т-II.1 | | | | | | | | 3,36 | 3,36 |
| ПСД 30.9.50-Т-II.2 | | | | | | | | 3,36 | 3,36 |
| ПСД 60.18.50-Т-II.1 | | | | | | | | 3,36 | 3,36 |
| ПСД 60.18.50-Т-II.2 | | | | | | | | 10,08 | 10,08 |
| ПСД 30.12.50-Т-II.1 | | | | | | | | 3,36 | 3,36 |
| ПСД 24.30.50-Т-II.1 | | | | | | | | 6,00 | 6,00 |
| ПСД 60.9.50-Т-II.2 | | | | | | | | 5,92 | 5,92 |
| ПСД 60.9.50-Т-II.4 | | | | | | | | 4,44 | 4,44 |
| 1КВ-5АIVТ-IIа | 1,20 | | | 1,20 | | | | 1,60 | 1,60 |
| 1КГ-4АIVТ-IIа | 1,20 | | | 1,20 | | | | 1,60 | 1,60 |
| 2КГ-2АIVТ-IIа | 1,20 | | | 1,20 | | | | 1,60 | 1,60 |

Привязан

Инв. №

| 801-2-39.84 - III - КЖИ-ВРС | Лист 5 |
|---|---|

Копировал Касенкова Формат А4

57

1987-03 68

| Инв. № подл. | Подпись и дата | Взам. инв. № |
|---|---|---|
| | | |

Альбом III

| Марка элемента | Изделия закладные | | | | | | | | Всего кг | Общий расход кг |
|---|---|---|---|---|---|---|---|---|---|---|
| | Прокат марки | | | | | | | | | |
| | Вст3 кп2 | | | | | | | | | |
| | ГОСТ 8509-72 | | ГОСТ 8510-72 | | Итого | ГОСТ 10704-76 | | | | |
| | L63×6 | | L90×56×5,5 | | | Труба 60×4 | | Итого | | |
| СК3-54-3а | | | 6,20 | | 6,20 | | | | 7,40 | 7,40 |
| СК2-36-2а | | | 3,10 | | 3,10 | | | | 3,70 | 3,70 |
| СК2-42-1б | | | | | | | | | 8,42 | 8,42 |
| СКТ3-54-1а | | | | | | | | | 16,84 | 16,84 |
| СК2-33-2а | | | 3,10 | | 3,10 | | | | 3,70 | 3,70 |
| | | | | | | | | | | |
| | | | | | | | | | | |
| | | | | | | | | | | |
| | | | | | | | | | | |
| | | | | | | | | | | |
| | | | | | | | | | | |

19877-03

59

Проверил

Инв. №

801-2-39.84-III-КЖИ-ВРС

Лист 6

58

Формат А4

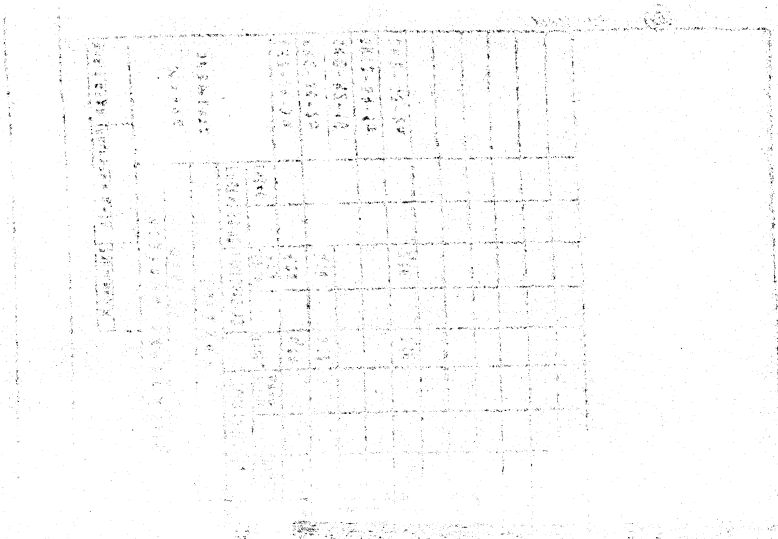

Госстрой СССР
ЦЕНТРАЛЬНЫЙ ИНСТИТУТ ТИПОВОГО ПРОЕКТИРОВАНИЯ
Свердловский филиал
620062, г.Свердловск-62, ул.Чебышева,4
Заказ № 2218 Инв.№ 19462-27 тираж 600
Сдано в печать 13/VIII 1985г цена 1-21

gost.e-ecolog.ru