ТИПОВОЙ ПРОЕКТ

801-2-37.84



КОРОВНИК НА 200 КОРОВ ПРИВЯЗНОГО СОДЕРЖАНИЯ С РАЗВОРОТОМ МОБИЛЬНОГО КОРМОРАЗДАТЧИКА В ЗДАНИИ

(РАМНЫЙ КАРКАС, ПАНЕЛЬНЫЕ СТЕНЫ)

АЛЬБОМ I

Архитектурно-строительные решения. Конструкции металлические

19879-01

Привязан

Инв. №

gost.e-ecolog.ru

ТИПОВОЙ ПРОЕКТ

801-2-37.84

КОРОВНИК НА 200 КОРОВ ПРИВЯЗНОГО СОДЕРЖАНИЯ С РАЗВОРОТОМ МОБИЛЬНОГО КОРМОРАЗДАТЧИКА В ЗДАНИИ

(РАМНЫЙ КАРКАС И ПАНЕЛЬНЫЕ СТЕНЫ)

СОСТАВ ПРОЕКТА:

Альбом I	Архитектурно-строительные решения. Конструкции металлические
Альбом II	Пояснительная записка. Технология производства. Внутренние водопровод и канализация. Отопление и вентиляция. Электротехнические чертежи. Автоматизация санитарно-технических систем (из т.п. №801-2-39.84)
Альбом III	Строительные изделия (из т.п. №801-2-39.84)
Альбом IV	Ведомости потребности в материалах
Альбом V	Спецификации оборудования (из т.п. №801-2-39.84)
Альбом VI	Сметы
часть 1	Объектная смета и смета на общестроительные работы
часть 2	Сметы на технологическое оборудование, санитарно-технические и электротехнические работы (из т.п. №801-2-39.84)

АЛЬБОМ I

Разработан институтом „Гипронисельхоз"

Утверждён Главсельстройпроектом Минсельхоза СССР
Сводное заключение от 7 июля 1983 г. №66
Введён в действие Гипронисельхозом
Приказ от 10 ноября 1983 г. №177-П

Главный инженер института Л.С. Бутаев
Главный инженер проекта О.Л. Левченкова

Привязан

Инв. №

18075-01 2

Типовой проект 811-2-31.86 Альбом I

Содержание

Лист	Наименование	Стр.
	Содержание	2
	Основной комплект рабочих чертежей	
	марки ВС	
1	Общие данные (начало)	3
2	Общие данные (окончание)	4
3	Фасады	5
4	План на отм. 0.000 Разрез 1-1	6
5	Фрагменты плана	7
6	Разрезы 2-2; 3-3. Узлы	8
7	Схема расположения кормушек. План полов.	
	Устройство выравнивания потенциалов	
	План кровли	9
8	Схема расположения каналов навозоуда-	
	ления при удалении навоза в прицеп	10
9	Схема расположения каналов	
	навозоудаления при удалении навоза	
	установкой УТК-10	11

Лист	Наименование	Стр.
10	Схема расположения каналов навозоудале-	
	ния при удалении навоза установкой ИЖН-800	12
11	Узлы	13
12	Схема расположения фундаментов и	
	фундаментных балок	14
13	Узлы и сечения фундаментов	15
14	Схемы расположения рам, колонн и	
	плит покрытия	16
15	Схемы расположения панелей стен	17
16	Спецификация элементов панелей стен	18
17	Воздухозаборная шахта. Воздухопритем-	
	ный короб	19
	Основной комплект рабочих чертежей	
	марки КМ	
1	Общие данные	20
2	Перекрытие приямка при удалении навоза	
	ИЖН-800. Расчистка под вентилятор	21

Альбом I

Ведомость рабочих чертежей основного комплекта марки АС

Лист	Наименование	Примечание
1	Общие данные (начало)	
2	Общие данные (окончание)	
3	Фасады	
4	План на отм. 0.000. Разрез 1-1	
5	Фрагменты плана	
6	Разрезы 2-2, 3-3. Узлы	
7	Схема расположения кормушек. План полов. Устройство выравнивания потенциалов. План кровли	
8	Схема расположения каналов навозоудаления при удалении навоза в прицеп	
9	Схема расположения каналов навозоудаления при удалении навоза установкой УТН-10	
10	Схема расположения каналов навозоудаления при удалении навоза установкой НКН-200	
11	Узлы	
12	Схема расположения фундаментов и фундаментных балок	
13	Узлы и сечения фундаментов	
14	Схемы расположения рам, колонн и плит покрытия	
15	Схемы расположения панелей стен	
16	Спецификация элементов панелей стен	
17	Воздухозаборная шахта. Воздухоприемный короб	

Ведомость ссылочных и прилагаемых документов

Обозначение	Наименование	Примечание
	Ссылочные документы	
ГОСТ 12506-81	Окна деревянные для производственных зданий	
ГОСТ 17324-71	Двери деревянные для животноводческих и птицеводческих зданий	
ГОСТ 24022-80	Фундаменты железобетонные сборные под колонны сельскохозяйственных зданий	
1.010-2 вып. 0,1	Железобетонные фундаменты под трехшарнирные железобетонные рамы для однопролетных сельскохозяйственных зданий	
1.423-1 вып. 1	Железобетонные колонны для производственных зданий сельского хозяйства	
1.415-1 вып. 1	Железобетонные фундаментные балки для стен производственных зданий	
1.832.1-9 вып. 0,1,2	Стеновые двухслойные панели из легких бетонов для сельскохозяйственных зданий	
2.830-3 вып. 1,2	Узлы самонесущих стен из двухслойных легкобетонных панелей для одноэтажных сельскохозяйственных зданий	
1.138-10 вып. 1	Перемычки железобетонные для зданий с кирпичными стенами	
3.818.9-2 вып. 1	Технологические изделия для свиноводческих зданий и зданий крупного рогатого скота	
2.800-4	Узлы сельскохозяйственных зданий с каркасом из железобетонных рам серии 1.822-2	
1.822-2 вып. 5	Железобетонные рамы для однопролетных сельскохозяйственных зданий с уклоном 1:4	
1.865.1-4/80 вып. 1,2,3,4,5	Железобетонные предварительно-напряженные плиты покрытия длиной 6м для сельскохозяйственных зданий	
2.800-2 вып. 9	Унифицированные узлы и детали сельскохозяйственных зданий и сооружений	
ГОСТ 18853-73	Ворота деревянные распашные для животноводческих и птицеводческих зданий	
2.460-1 вып. 1	Типовые архитектурно-строительные детали одноэтажных промышленных неотапливаемых зданий с покрытием из асбестоцементных волнистых листов	
Шифр 2266 к	Железобетонные фундаментные балки для торцовых стен сельскохозяйственных зданий (дополнение к серии 1.415-1 вып. 1)	
	Прилагаемые документы	
Альбом III	Строительные изделия	
АС ВМ1; АС ВМ2; АС ВМ3; АС ВМ4	Ведомости потребности в материалах	

Ведомость спецификаций

Лист	Наименование	Примечание
3	Спецификация заполнения оконных проемов	
5	Спецификация перемычек	
6	Спецификация элементов заполнения проемов	
6	Ведомость отделки помещений	
7	Спецификация элементов кормушек, балок и плит пола в стойлах (II вариант) и вентиляционных шахт	
9	Спецификация элементов плит покрытия, металлических ограждений и армирования приямка	
10	Спецификация элементов металлических ограждений и армирования приямка	
12	Спецификация элементов фундаментов и фундаментных балок	
14	Спецификация элементов полурам, колонн и плит покрытия	
16	Спецификация элементов панелей стен	
17	Спецификация элементов на одну воздухозаборную шахту и воздухоприемный короб	

Ведомость объемов сборных бетонных и железобетонных конструкций по рабочим чертежам основного комплекта марки АС

N п/п	Наименование группы элементов конструкций	Код	Количество м³	Примечание
1	Фундаменты	581000	49,34	
2	Фундаментные балки	582400	26,26	
3	Полурамы	582720	38,08	
4	Колонны	582100	3,74	
5	Плиты покрытия	584100	90,53	
6	Панели стеновые	583100	315,55	
7	Перемычки	582820	1,41	
8	Плиты каналов	584000	1,29	
9	Кормушки	585800	24,00	
10	Плиты пола стойл и балки пола	584000	51,56	
	Всего:		603,56	

Согласовано

Инв. N подл. | Подпись и дата | Взам. инв. N

Типовой проект разработан в соответствии с действующими нормами и правилами и предусматривает мероприятия, обеспечивающие взрывную, взрывопожарную и пожарную безопасность при эксплуатации здания.

Главный инженер проекта (О.Л. Левченкова)

Привязан

Инв. N

Гип	Левченкова	
Нач.отд.	[illegible]	
Гл.констр.	Шалковский	
Н.контр.	Фомичева	
Гл.спец.	Марков	
Рук.гр.	Скобликов	
Ст.инж.	Таирова	

ЛОГ-2-87 84-АС

Коровник на 200 коров привязного содержания с разворотом модульного кормораздатчика в здании

Общие данные (начало)

Стадия	Лист	Листов
Р	1	17

ГИПРОНИСЕЛЬХОЗ

19875-01 4 Копировала А. Козлова Формат А2

Альбом V

1. Общие указания

Класс ответственности здания - II

Класс огнестойкости II

Проект разработан для следующих условий:

расчетная зимняя температура $t_н = -40°C$

внутренняя температура $t_в = 10°C$

Относительная влажность воздуха $\varphi_в = 75\%$ в зимний отапливаемый период и $\varphi_в = 85\%$ в неотапливаемый период.

Зона влажности территории по СНиП II-3-79;

Нормативный скоростной напор ветра для III географического района $0,45 кПа$ ($45 кгс/м^2$); без снегового покрова для II географического района $0,27 кПа$ ($27 кгс/м^2$)

Сейсмичность района строительства не свыше 6 баллов

Территория без подработки горными выработками.

Основными результатами приняты непросадочные грунты со следующими нормативными характеристиками: $\varphi^н = 28°$; $c = 6 кПа$ ($0,06 кгс/см^2$), $k = 1$; $\gamma = 1,6 т/м^3$; $E = 14,7 МПа$ ($150 кгс/см^2$).

Грунтовые воды отсутствуют

При привязке проекта толщины ограждающих конструкций необходимо принять с учетом экономически целесообразного сопротивления теплопередаче $R_o^{тр}$, в соответствии с п.п. 2.14 и 2.15 СНиП II-3-79.

За условную отметку 0,000 принята отметка чистого пола 1-го этажа, соответствующая абсолютной отметке [ ]

2. Указания по отделке

Окраска и облицовка поверхности стен здания, выполненных из бетона, железобетона должны быть предварительно обеспылены и очищены от непрочной корки.

Окраска штукатурки внутренних поверхностей стен здания должна выполняться известковой побелкой с последующей гидрофобизацией (по заданию) 3-5%-ными растворами ГКЖ(Ю) -10; ГКЖ-11; ГКЖ-94. Гидрофобизацию поверхности следует производить в соответствии с „Руководством по защите бетонов и других строительных материалов методом гидрофобизации" М., Стройиздат, 1978г.

3. Защита строительных конструкций здания от коррозии

3.1 Стены и внутренние опорные столбы из железобетонных и неметаллических материалов конструкции животноводческих помещений при относительной влажности ≤ 75% - среднеагрессивная. Не конструкции из силикатного кирпича - неагрессивная.

3.2 Железобетонные настилы и плиты покрытия, применяемые в условиях среднеагрессивных газовоздушных сред, лотки и каналы навозоудаления для жидких агрессивных сред следует изготавливать из бетона повышенной плотности (п) марки В-6 по водонепроницаемости с водопоглощением по массе 4,7-4,2% и водоцементном отношении не более 0,55.

3.3 Железобетонные колонны, стены, перегородки, подвергающиеся воздействию жидкой агрессивной среды, подлежат противокоррозионной защите до отметки +1,0 м от уровня пола:

а) Нефтеполимерными красками на основе стиролы СПТ в 2 слоя при толщине покрытия 100 мкм по 2-х слойному покрытию разбавленной нефтеполимерной краски, или

г) Битумно-латексными или битумно-латексно-кукерсольными составами в 2 слоя при общей толщине покрытия 150 мкм. по грунтовке из лака БТ-577 или раствора битума БН-70/30 в бензине.

3.4 Железобетонные конструкции, непосредственно контактирующие с навозными стоками (лотки и каналы навозоудаления), изготавливать из сульфатостойкого цемента с введением ингибиторов коррозии арматурной стали. Добавки вводятся в бетон в виде водных растворов согласно „Руководству по применению химических добавок в бетон." М., Стройиздат, 1981.

Места стыков каналов навозоудаления армировать стеклотканью с обмазкой латексом СКН-40, битумно-латексным составом или битумно-латексно-кукерсольной мастикой шириной 300 мм.

3.5 Необетонируемые металлические закладные изделия в железобетонных конструкциях, соединительные и крепежные детали конструкций каркаса, а также подвески и конструкции для спирания коммуникаций защитить металлическим покрытием в заводских условиях методом горячего цинкования. Толщина покрытия 100 мкм.

На крупногабаритные детали и изделия, а также после выполнения сварных работ по соединению оцинкованных конструкций и места примыкания к ним, нанести слой цинка или алюминия толщиной 150÷180 мкм методом распыления с помощью передвижной установки.

3.6 Метизы (болты, гайки, шайбы) должны быть подвергнуты в заводских условиях цинкованию или кадмированию с последующим хроматированием.

3.7 В конструкциях системы навозоудаления и в панелях стен ограждения необетонируемые металлические закладные изделия и строительные детали защитить комбинированным покрытием: лакокрасочным по металлизированному слою. Лакокрасочное покрытие в комбинированном покрытии закладных и соединительных изделий выполнять следующего состава:

- грунт ВЛ-02; ФЛ-03Ж; АК-069 или АК-070 в 1 слой.
- покровные слои: эмали ХВ-124, ХВ-125, ХВ-1100 в 3 слоя при общей толщине покрытия 60 мкм.

Общая толщина лакокрасочного покрытия 80 мкм.

3.8 Монтажную электросварку деталей и изделий, имеющих цинковое покрытие, производить электродами с рутиловым покрытием типа Э 42.

3.9 После монтажа конструкций поверхность вновь образовавшихся сварных швов и наружных участков металлического покрытия защитить при помощи ручных металлизаторов, лакокрасочные покрытия восстанавливать кистью или пневматическим распылением до требуемой толщины.

3.10 Противокоррозионная защита предусмотрена в соответствии с главой СНиП II-23-75* „Защита строительных конструкций от коррозии." М., 1980; „Руководством по комплексной защите железобетонных конструкций животноводческих и птицеводческих комплексов, ферм, зданий и сооружений от воздействия агрессивных сред." М., 1981 и „Руководством по защите от коррозии металлических конструкций сельскохозяйственных зданий и сооружений." М., 1982.

Защита деревянных конструкций от гниения и возгорания

Деревянные элементы покрытия должны быть обработаны растворами огнезащитных солей, деревянные элементы, соприкасающиеся с кирпичной кладкой, бетоном или утеплителем должны быть защищены от гниения. Защитная обработка от гниения и возгорания производится в соответствии с указаниями СНиП III-19-76 „Деревянные конструкции."

Указания по производству работ в зимнее время

Проект разработан для производства работ при положительных температурах.

Выполнение работ при отрицательных температурах вести согласно требованиям соответствующих глав СНиП части 3 на организацию производства и приемку работ.

Инв. № подл. | Подп. и дата | Взам. инв. №

Привязан					801-2-37.84 - АС	
				ГИП	Лебушкова	
				Нач.отд.	Кин	
				Гл.архит.	Гаврилов	
				Гл.спец.	Мирный	
				Рук.гр.	Скобельцов	
Инв.№				Инженер	Дымов	
				Корпник на дверной привязки сопряжения с разворотом навозного коридора и доильного зала	Стадия	Лист	Листов
					Р	2	
				Общие данные (окончание)	ГИПРОНИИСЕЛЬХОЗ		

1987-01 5 Копировал Грязнова Формат А3

Фасад 1–14

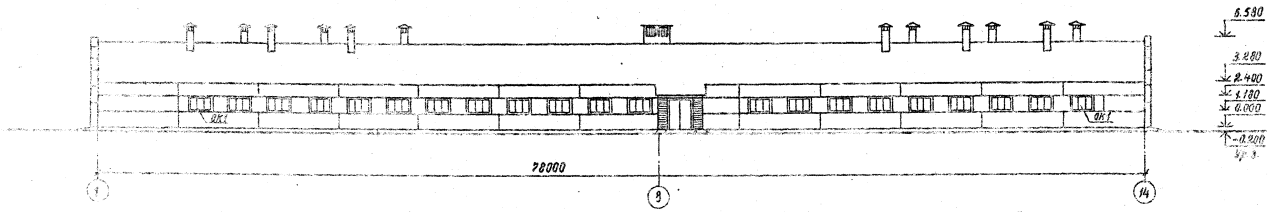

Фасад 14–1

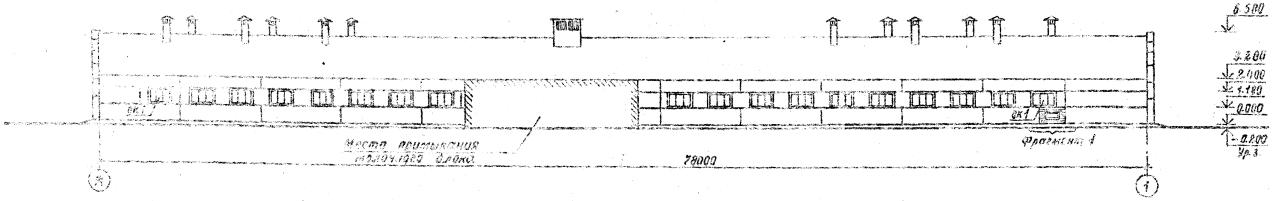

Фасад 6–А

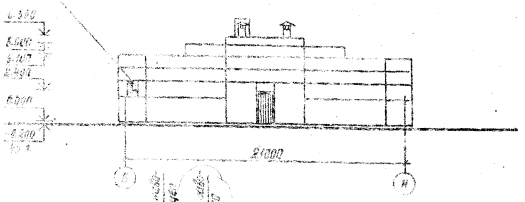

Фасад А–Б

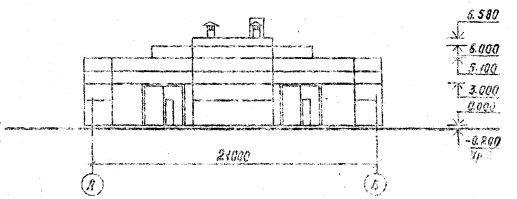

Фрагмент 1

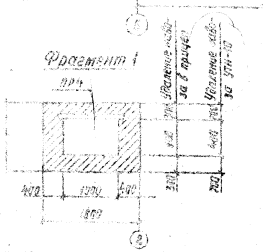

Схема заполнения оконных проемов

ОК-1

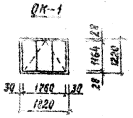

Гип	Лебченково		801-2-37.84-АС
Нач.отд.	Ким		
Гл.арх.	Габрилов		Коровник на 200 коров привязного содержания с разборотом мобильного кормораздатчика в здании
Н.контр.	Фомичева		
Гл.спец.	Марков		Фасады
Рук.гр.	Скобликов		
Архит.	Трушина		

Стадия: Р | Лист: 3 | Листов:

ГИПРОНИСЕЛЬХОЗ

Привязан

Инв. №

19875-01 6

Копировала

Формат А2

Переходные мостики и перекрытия условно не показаны

План на отм. 0.000

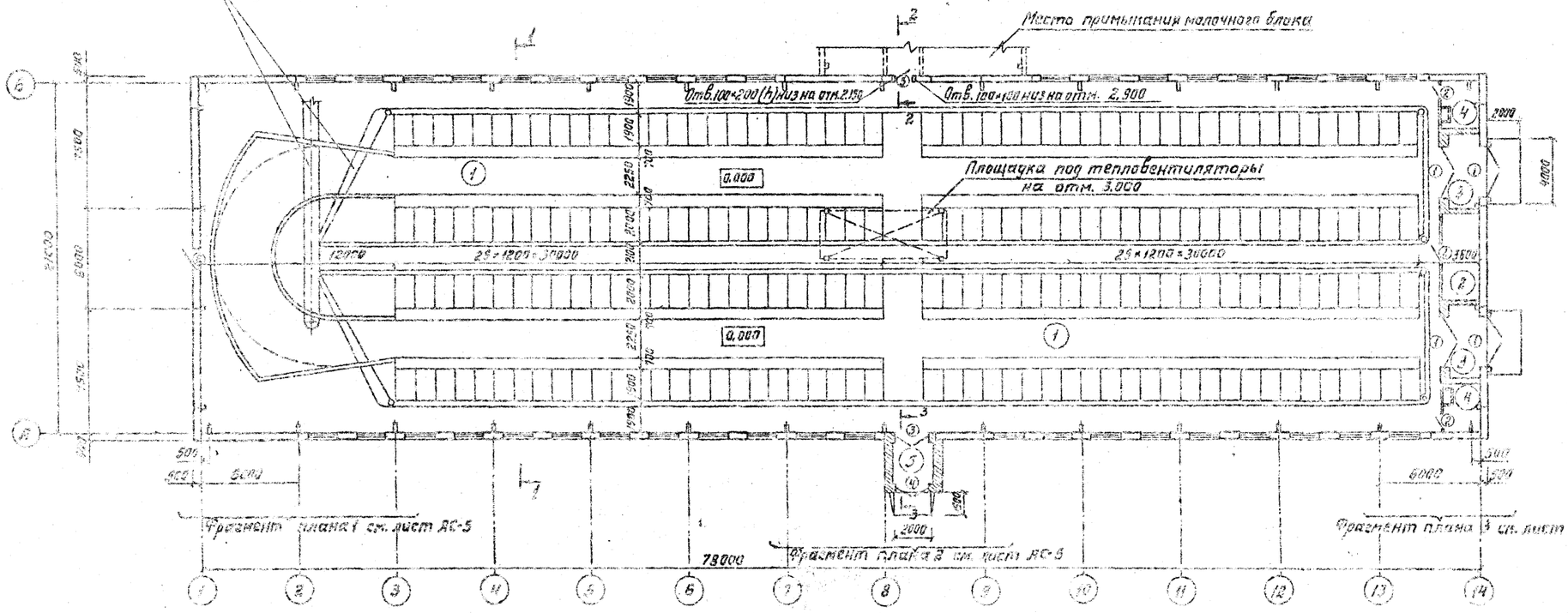

Разрез 1-1

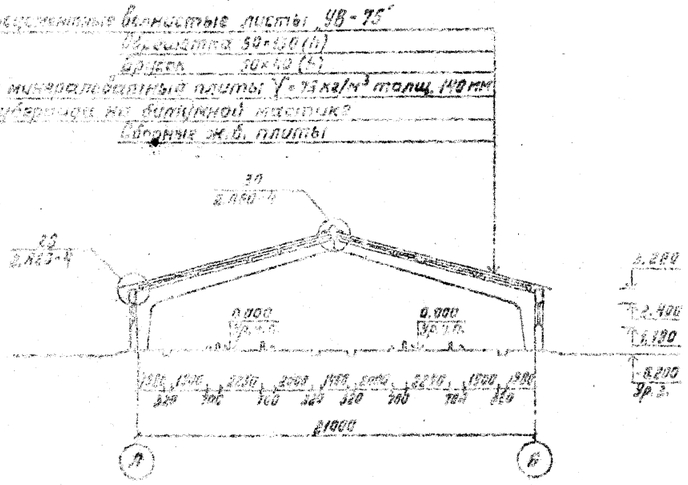

Ведомость проемов ворот и дверей

Марка поз.	Размер проема в кладке
1	3000 × 3400
2	1020 × 2060
3	1220 × 2020
4	1850 × 2100
5	1280 × 3400
6	1950 × 2400

Экспликация помещений

Номер по плану	Наименование	Площадь м²	Категория производства по взрывной, взрыво-пожарной и пожарной опасности
1	Стойловое помещение для коров	1562.4	Д
2	Фуражная	11.49	Д
3	Тамбур (4)	10.74	—
4	Помещение для вентилятора воздушной завесы (4)	10.59	Д
5	Тамбур	5.85	—

1. Цокольный лист смотреть совместно с листами АС-5; 6.
2. Полотно наружной двери по оси 1 изготовить с дополнительной обшивкой деревянными профилированными рейками по войлоку δ=10 мм.
3. В плане канал показан для игольчатого варианта с удалением навоза в прицеп. Остальные варианты удаления навоза показаны на листах АС-9; АС-10.

Привязан

Инв. N

ГИП	Арбузникова		
Нач. отд.	Кон		
Гл. арх.	Габдиев		
Н. контр.	Фатыхова		
Гл. спец.	Маркой		
Рук. гр.	Скобликов		
Авт.	Грубина		

801-2-39.84 — АС

Корпус на 200 коров привязного содержания с роздвижателем навозного навоза. Оборудование в комплекте

План на отм. 0.000 Разрез 1-1

Стадия	Лист	Листов
Р	4	

ГИПРОНИСЕЛЬХОЗ

1981 г. Ц

Копировал Лизунова

Формат А2

Фрагмент плана 1

Фрагмент плана 2

Фрагмент плана 3

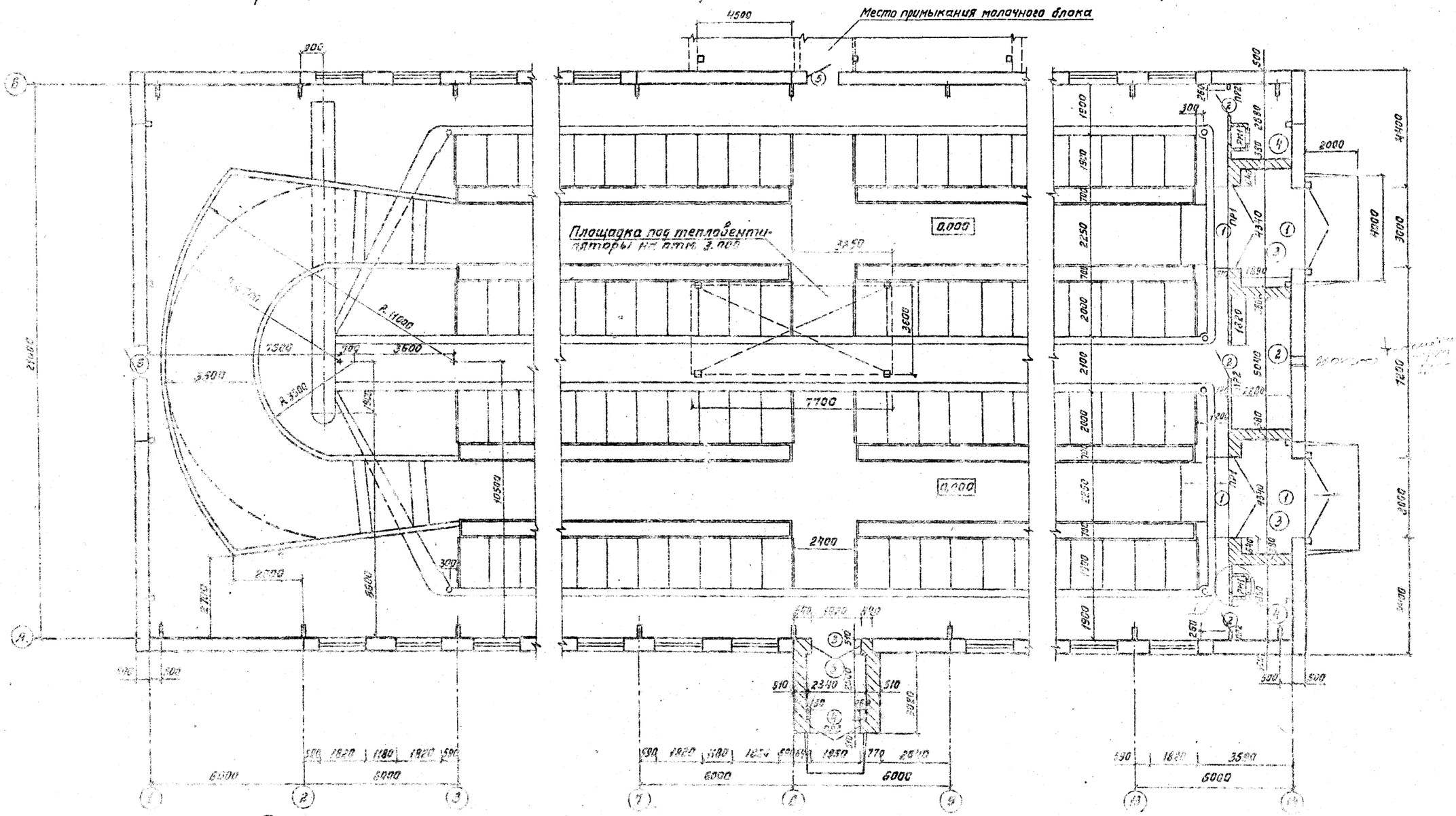
Место примыкания молочного блока
Площадка под тепловентиляторы на отм. 3.000
0.000
4500
7700
2400
3600
2340
R 11630
R 9300
1500
3500
6500
6000
5000
2000
1890
1200
1800
4500
3000
2100
2250
1900
1050
1500
700
300
510
1820
1180
1950
770
2810
1674
1800
1200
1400
1600
1000
1200
1300
1900
2600
2000
2100
1900
1200
1300

Альбом I

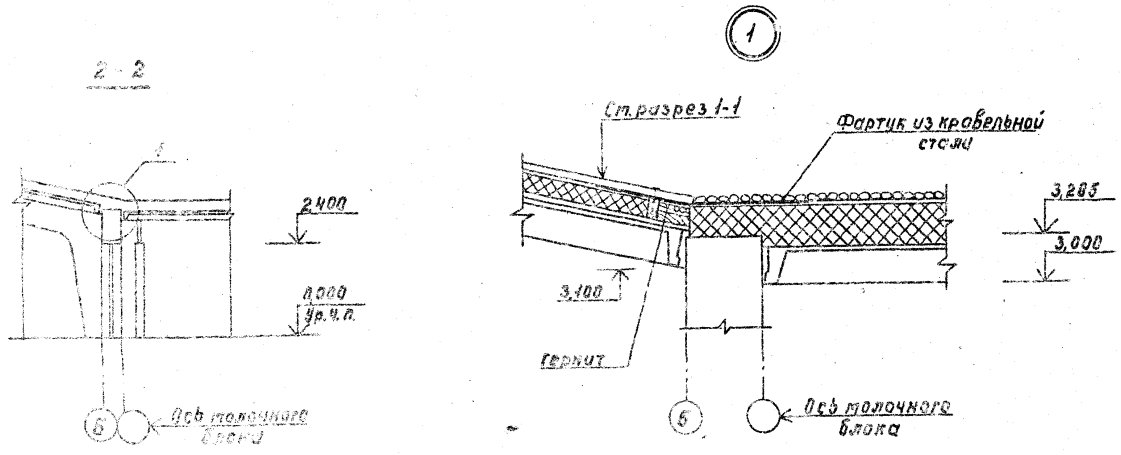

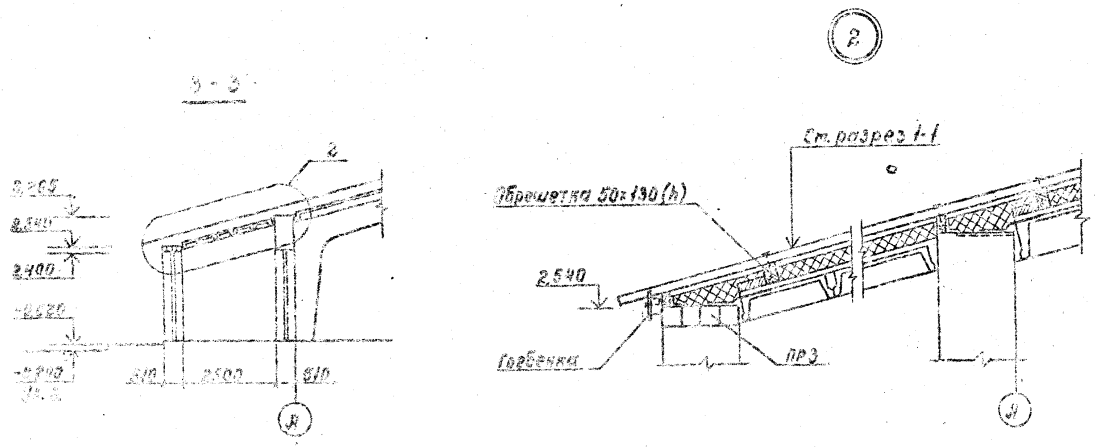

Спецификация элементов заполнения проемов

Марка, поз.	Обозначение	Наименование	Кол.	Масса, ед. кг	Примечание
1	ГОСТ 18853-73	Ворота ВР5	4		
2	ГОСТ 17324-71	Дверной блок Д69	3		
3	ГОСТ 17324-71	Дверной блок Д65	1		
4	ГОСТ 17324-71	Дверной блок Д71	1		
5	ГОСТ 17324-71	Дверной блок Д66	1		
6	ГОСТ 17324-71	Дверной блок Д72	1		
ОК-1	ГОСТ 12506-81	Окно СВД 12-18	39		

Ведомость отделки помещений. Площадь м².

Наименование или номер помещения	Потолок		Стены или перегородки		Низ стен или перегородок (панель)			Примечание
	Площадь	Вид отделки	Площадь	Вид отделки	Площадь	Вид отделки	Высота, мм	
1; 2; 3; 4; 5	1643,85	Затирка	989,2	Окраска	—	—	—	
		Окраска		Известковая				
		Известковая		Белая				
		Белая						

Ведомость перемычек

Марка, поз.	Схема сечения
ПР1	1ПР4-33.12.22; 3,000; 510; 220
ПР2	1ПР1-12.12.6; 2,000; 120; 65
ПР3	1ПР3-22.12.14; 2,400; 510; 110
ПР4	1ПР1-12.12.6; 0,900; 1,100; 510; 65
ПР5	1ПР1-10.12.6; 0,000; 380; 65

Спецификация перемычек

Марка, поз.	Обозначение	Наименование	Кол.	Масса, ед. кг	Примечание
ПР1	1.138-10 вып.1	1ПР4-33.12.22	8	225	
ПР2	1.138-10 вып.1	1ПР1-12.12.6	3	25	
ПР3	1.138-10 вып.1	1ПР3-22.12.14	4	100	
ПР4	1.138-10 вып.1	1ПР1-12.12.6	4	25	пр. ч. 1
ПР5	1.138-10 вып.1	1ПР1-10.12.6	6	25	пр. ч. 3

1. ПР4 устанавливается только в случаях удаления навоза УТН-10 и в прицеп.
2. Данный лист смотреть совместно с листами ЛС-3; 4.
3. ПР5 смотри на листе ЛС-13.

Гип	Левченкова		801-2-37.84 - ЛС
Нач.отд.	Ким		
Гл.арх.	Гаврилов		Коровник на 200 коров привязного содержания с разворотом мобильного кормораздатчика в здании
Н.контр.	Фомичева		
Гл.спец.	Марков		Стадия: Р; Лист: 6; Листов:
Рук.гр.	Скобликов		Разрезы 2-2; 3-3. Узлы
Арх.	Трушина		ГИПРОНИСЕЛЬХОЗ

Привязан

Инв. N

19875-01 9 Копировала Самара Формат 22

Схема расположения кортушек. План полов.
Устройство выравнивания электрических потенциалов

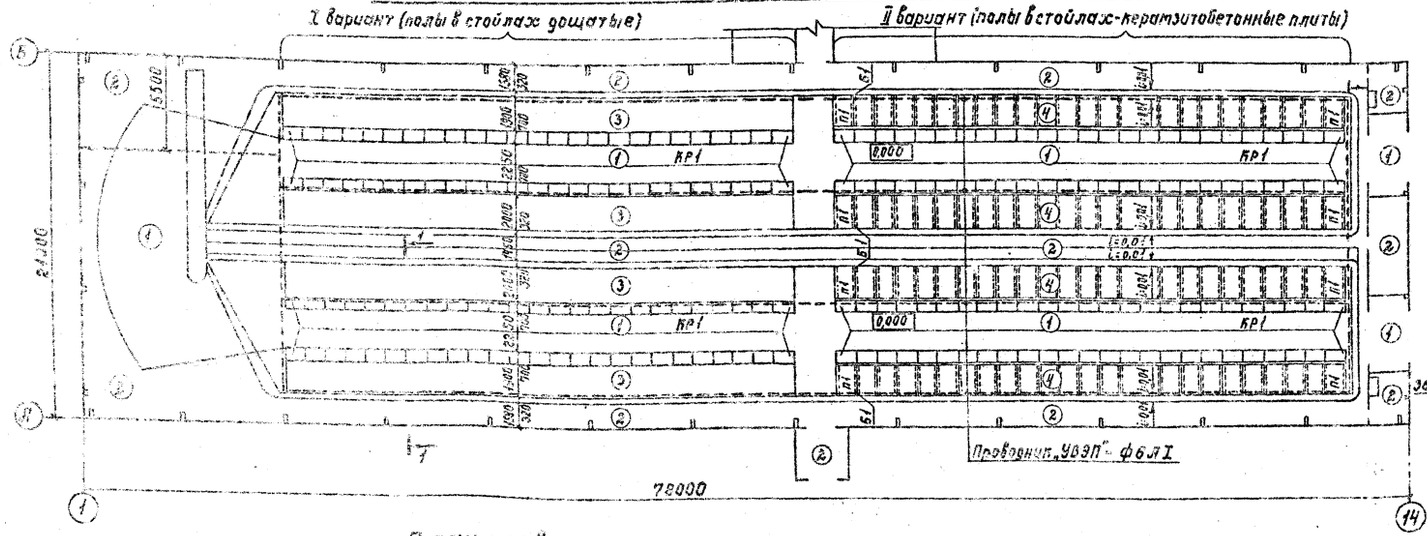

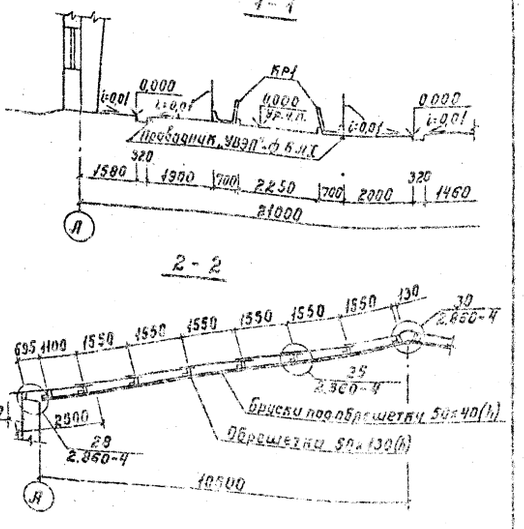

План кровли

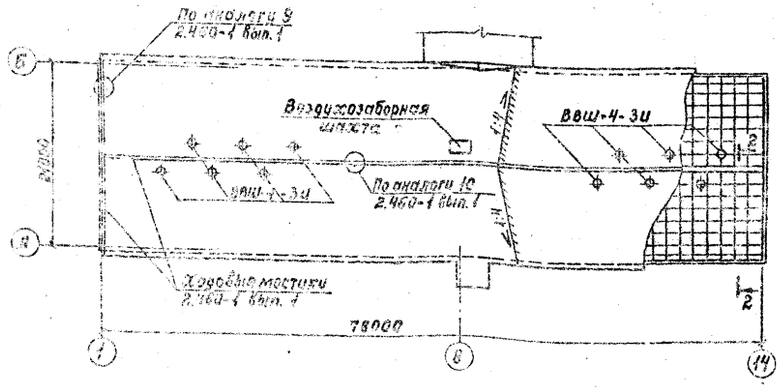

1. Устройство выравнивания электрических потенциалов (УВЭП) выполняется из арматуры ф6 АI вдоль стойл, которая привариваетсяся к металлическим ограждениям, трубопроводам „ВК" и соединяется между собой по торцам здания. Сварку производить электродами типа Э42, ГОСТ 9467-75.
2. Расход арматуры ф6 АI для УВЭП - 66,2 кг.
3. Все незамаркированные плиты пола - П1.
4. Все незамаркированные балки пола - Б1.

Экспликация полов

Наименование или номер помещения по проекту	Тип пола по проекту	Схема пола или номер узла по серии	Элементы пола и их толщина	Площадь пола м²
1; 3	1		Бетон марки М300 - 25 мм Бетон марки М200 - 100 мм Уплотненный щебень крупностью 40-60 мм грунт основания	425,8
1; 2; 4; 5	2		Бетон марки М200 - 80 мм Уплотненный щебень крупностью 40-60 мм грунт основания	969,9
1	3 (II вариант)		Доски шпунтованные - 47 мм Битумная мастика - 3 мм Лаги антисептированные 100х50(h) Бетон марки М100 - 80 мм Уплотненный щебень крупностью 40-60 мм грунт основания	468,0
1	4		Керамзитобетонная плита - 80 мм Песчаный грунт - 100 мм	468,0

Спецификация элементов кортушек балок и полов пола в стойлах (I вариант) и вентиляционных шахт

Марка поз.	Обозначение	Наименование	Кол.	Масса ед. кг	Примечание
КР1	5.903.3-2 Вып.1	Кортушки КТ 116.10.37	200	300	
Б1	ГОСТ 8239-72	Б20 II 3.2.6-Т-Б	208	290	
П1	ТУ 21-28-6-8-П	ПС 12.10.6-8-П	200	237	
ВВШ-4-3И	5.903-2 Вып.9	Вентшахта ВВШ-4-3И	12		

Привязан

Инв. №

ГИП	Левченкова		801-2-37.84 - АС	
Нач.отд.	Ким			
Пров.	Евдокимов			
Н.контр.	Романчева		Коровник № 1 на 200 голов привязного содержания с вентиляторами В-3 и канализацией в 30 стойл	Стадия / Лист / Листов: Р / 7
Гл.спец.	Марков		Схема расположения кортушек. План полов. Устройство выравнивания потенциалов. План кровли.	ГИПРОНИИСЕЛЬХОЗ
Рук.гр.	Колликов			
Пров.	Ушкина			

Копировал Шмидт — Формат А2

Схема расположения каналов навозоудаления

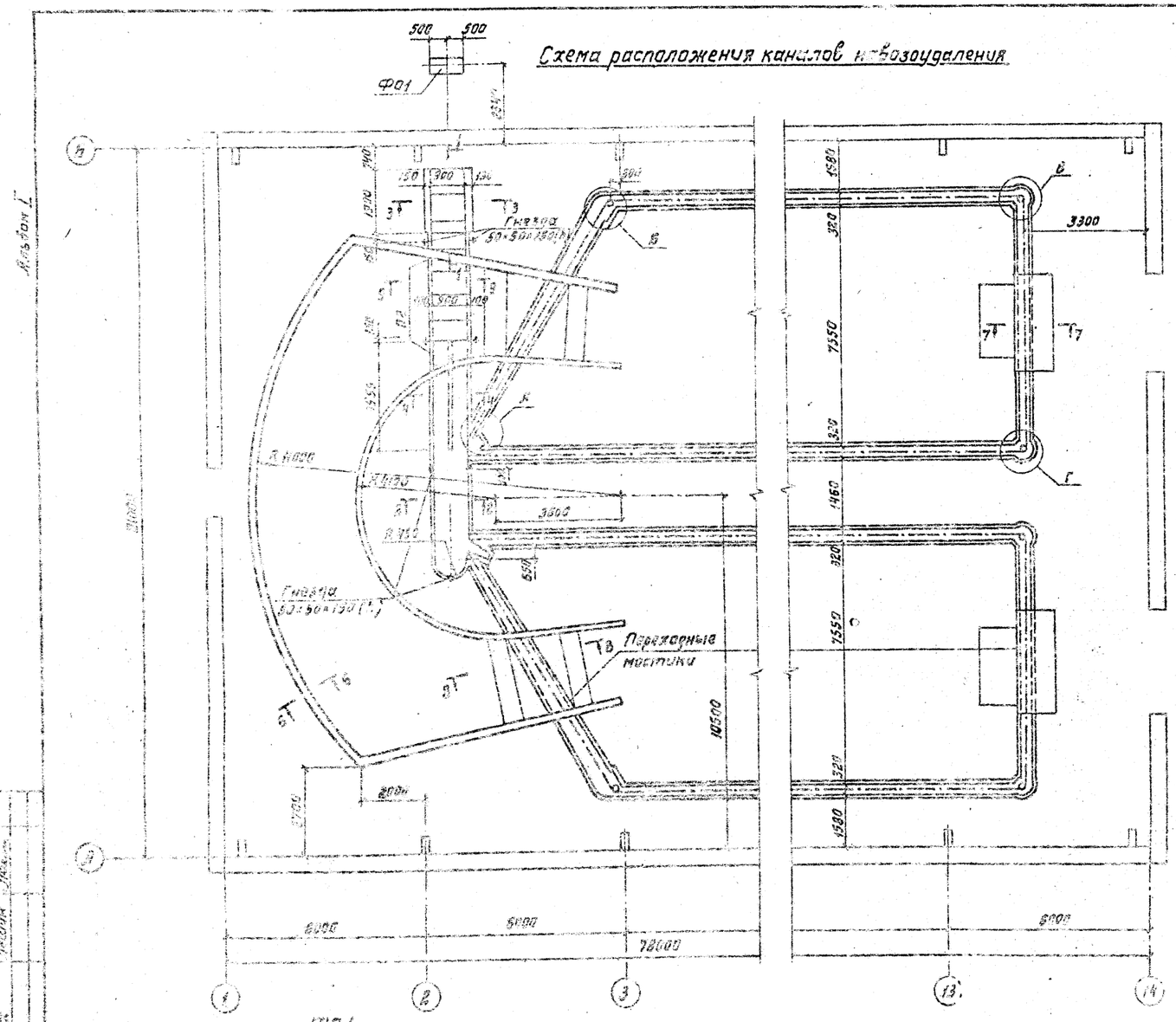

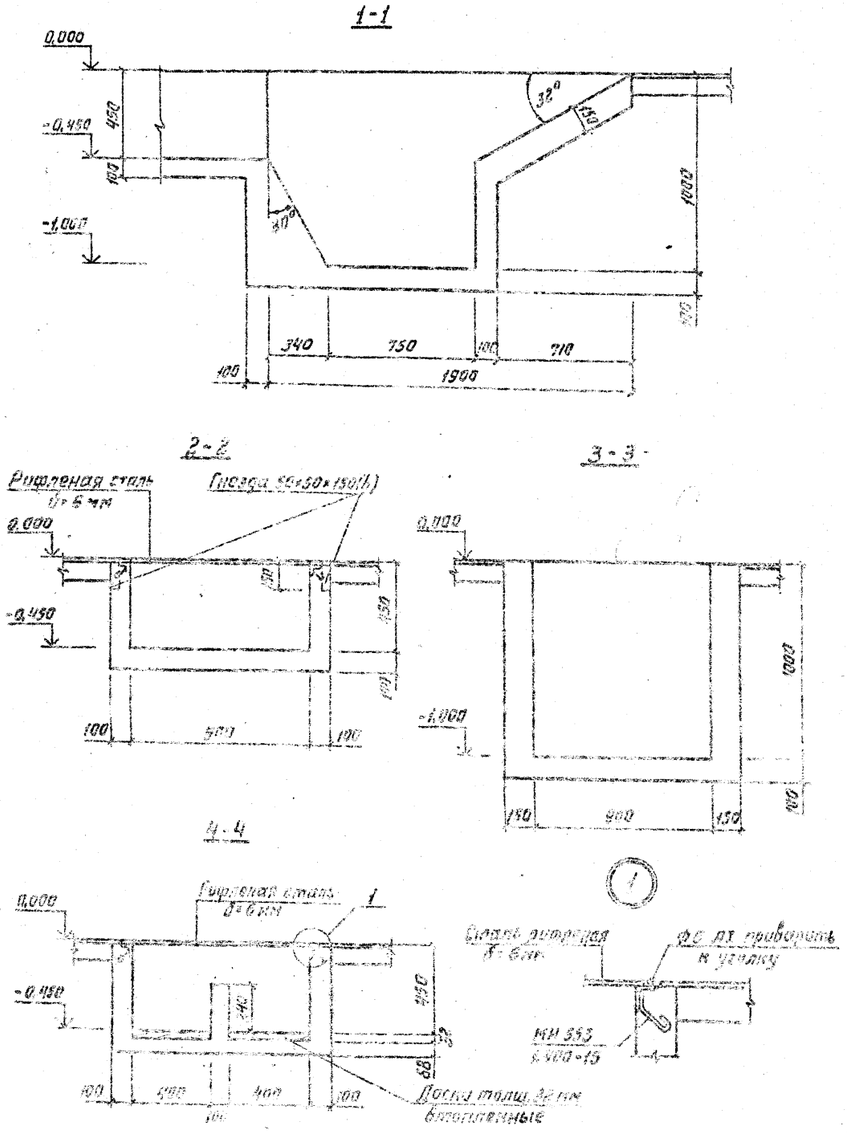

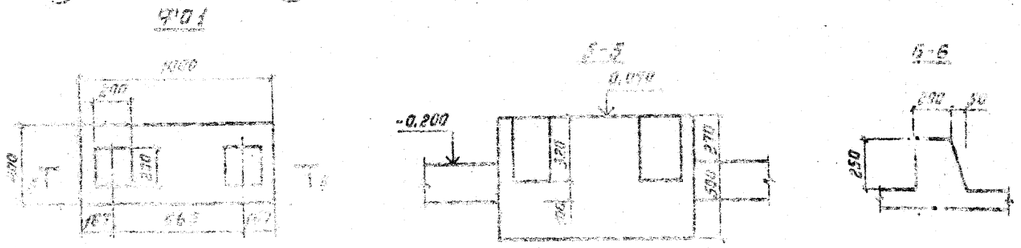

1. Данный лист см. с листом АС-11.
2. Сечения 7-7, 8-8, 9-9. Узлы А, Б, В, Г см. лист АС-11.
3. Плиты П2 (П8д-6п) для всех вариантов навозоудаления учтены в спецификации на листе АС-9.

Расход бетона марки М100 на все монолитные каналы - 42 м³
Расход бетона марки М300 на отбойный брус - 3,2 м³
Закладных изделий МН 553 по серии 1,400-15 - 20 шт. (4,1 кг на 1 шт.)
Рифленая сталь δ=6 мм по ГОСТ 8568-77 - 10,2 м² (511 кг)

Гип	Левченкова		801-2-37.84 - АС
Нач. отд.	Ким		
Гл. конст.	Тляковский		Коровник на 200 коров привязного содержания с разворотом мобильного кормораздатчика в здании
Н. контр.	Фомичева		
Гл. спец.	Марков		
Рук. гр.	Скобликов		Схема расположения каналов навозоудаления при удалении навоза в прицеп
Ст. инж.	Таирова		

Стадия: Р | Лист: 8 | Листов:

ГИПРОНИСЕЛЬХОЗ

Привязан

Инв. N

19875-01 11

копировала Лигунова

Формат А2

Альбом I

Схема расположения каналов навозоудаления и приямка

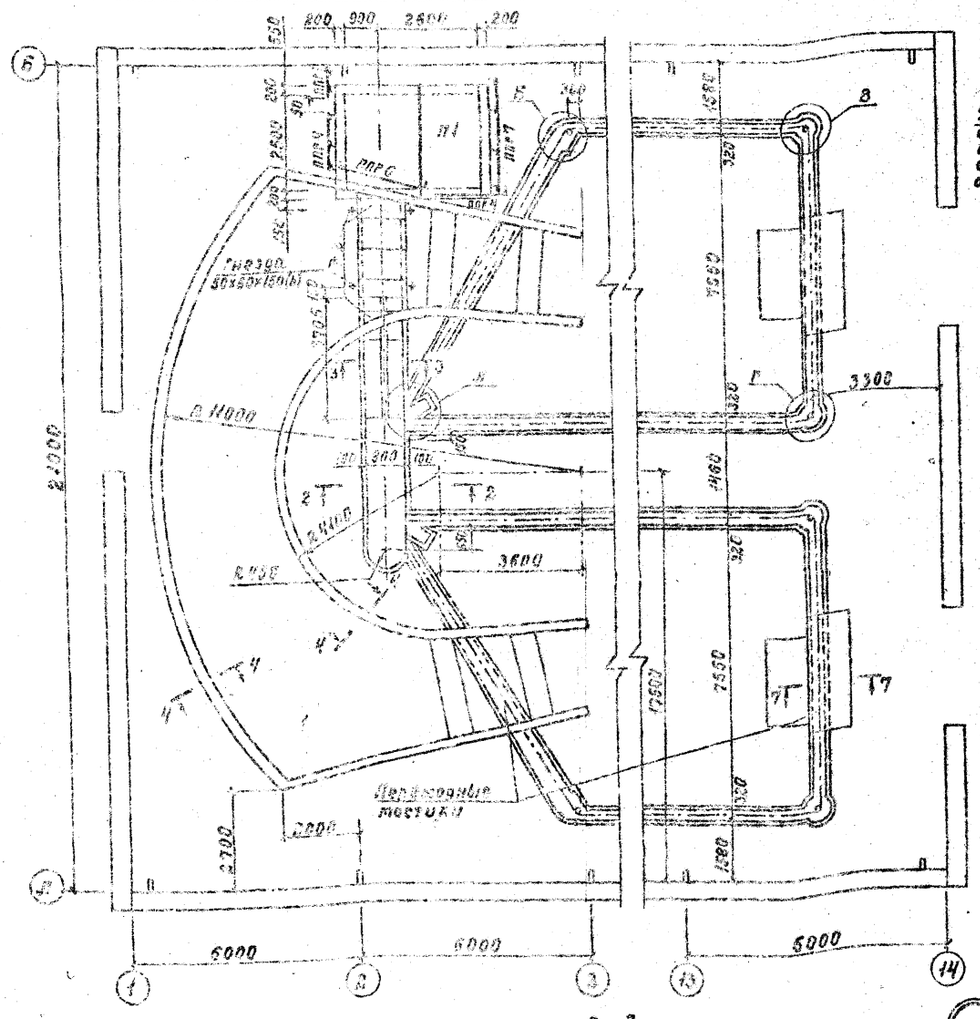

Армирование приямка

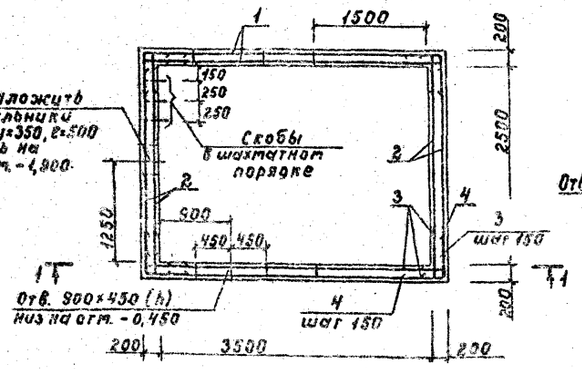

1-1

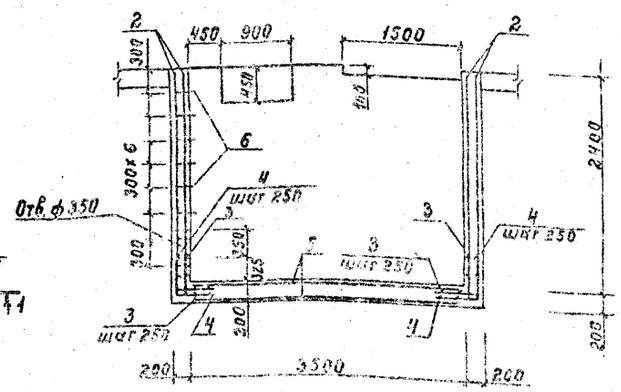

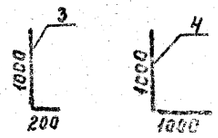

План раскладки верхних и нижних сеток днища

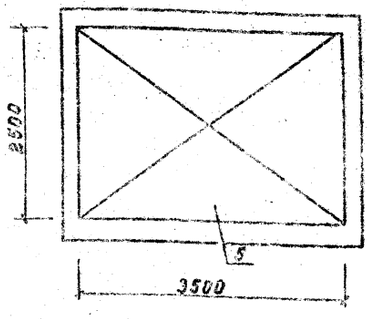

2-2

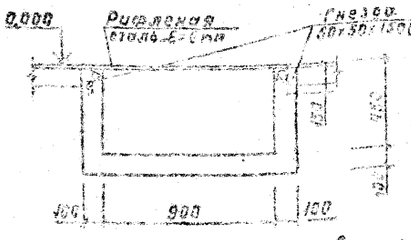

3-3

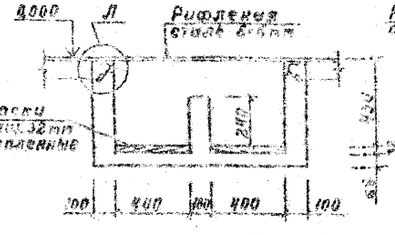

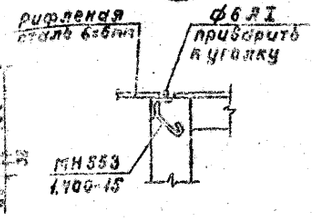

4-4

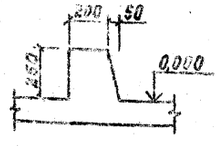

Спецификация элементов плит покрытия, металлических ограждений и армирования приямка

Марка, поз.	Обозначение	Наименование	Кол.	Масса ед. кг	Примечание
		Сборные железобетонные элементы			
П1	3.006-2 вып.1	Плита П11-8	1	1100	
П2	3.006-2 вып.1	Плита П8ф-8а	5	210	
		Металлические конструкции			
ППГ1	1.459-2 вып.4	Ограждение	1	17	
ППГ4	1.459-2 вып.4	Ограждение	2	30	
ППГ6	1.459-2 вып.4	Ограждение	1	36	
ППГ7	1.459-2 вып.4	Ограждение	1	45	
		Армирование приямка			
1		С $\frac{8АI-150}{8АI-150}$ 2300×3500 ГОСТ 8478-81	4	41,50	
2		С $\frac{8АI-150}{8АI-150}$ 2300×2450 ГОСТ 8478-81	4	30,00	
3	ГОСТ 5781-82	ф10 АIII l=1200	236	0,74	
4	ГОСТ 5781-82	ф10 АIII l=2000	118	1,23	
5		С $\frac{8АI-100}{8А-100}$ 3500×2400 ГОСТ 8478-81	2	64,00	
6	ГОСТ 5781-75	Скобы ф16 АIII l=850	8	1,34	
		Материалы			
		Бетон марки М150			7,1 м³

Расход бетона марки М100 на все монолитные каналы навозоудаления – 41 м³.
Закладных изделий МН 553 по серии 1.400-15 – 20 шт. (4,1 кг на 1 шт.).
Рифленая сталь 6×6 мм по ГОСТ 8568-77 – 9,4 м² (471 кг).
Расход бетона марки М300 на отбойный брус – 3,2 м³.

1. Данный лист см. с листом АС-11.
2. Сечение 7-7, узлы А, Б, В, Г см. лист АС-11.
3. В местах отверстий сетки вырезать по месту.
4. При бетонировании приямка следует заложить каркас поз. 45 (см. чертеж ТХ-9) до начала бетонирования.

Привязан

Инв. N

ГИП	Левченкова	
Нач.отд.	Ким	
Гл.констр.	Теляковский	
Н.контр.	Фомичева	
Гл.спец.	Марков	
Рук.гр.	Скобликов	
Ст.инж.	Таирова	

801-2-37.84 – АС

Коровник на 200 коров привязного содержания с разворотом мебельного кормораздатчика в здании

Схема расположения каналов навозоудаления и приямка при удалении навоза установкой УТН-10

Стадия	Лист	Листов
Р	9	

ГИПРОНИСЕЛЬХОЗ

19875-01 12

Копировала Самойлов Формат А2

Схема расположения каналов навозоудаления и приямка

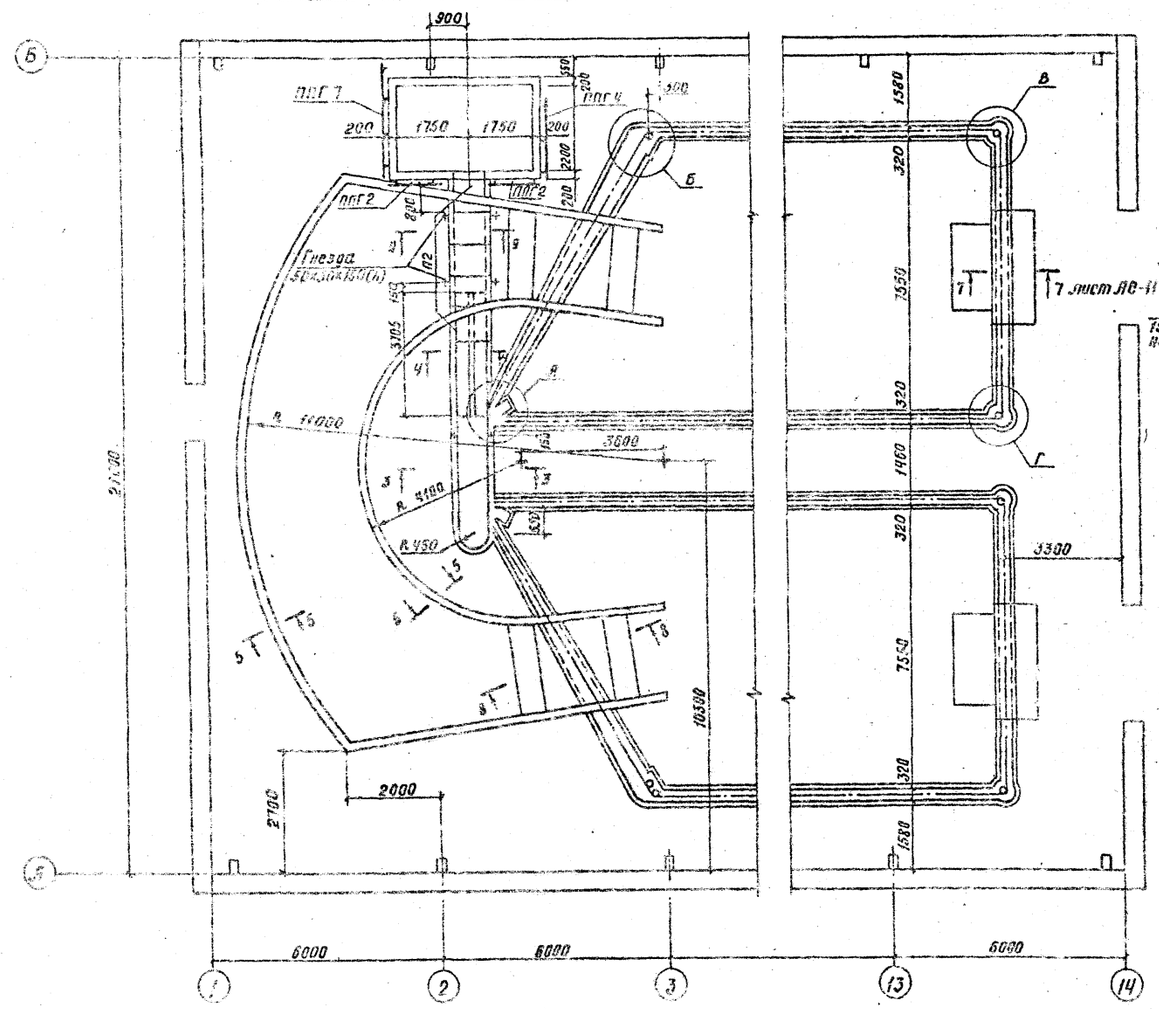

План приямка

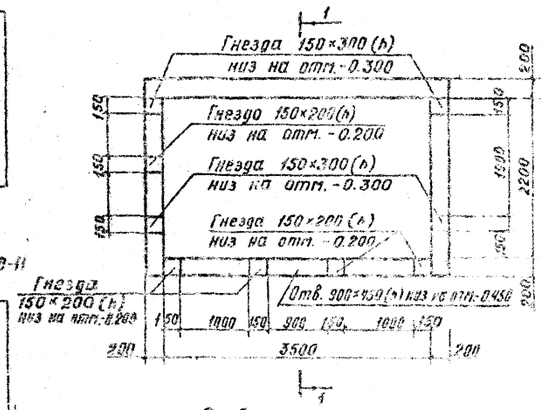

1 - 1

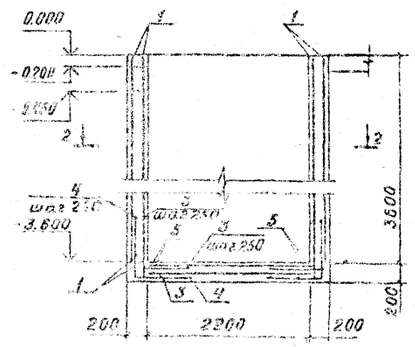

План расположения верхних и нижних сеток днища

2 - 2

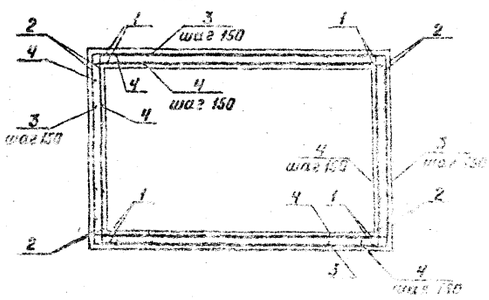

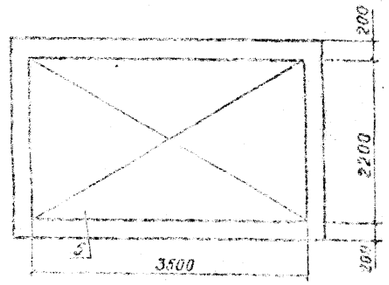

3 - 3

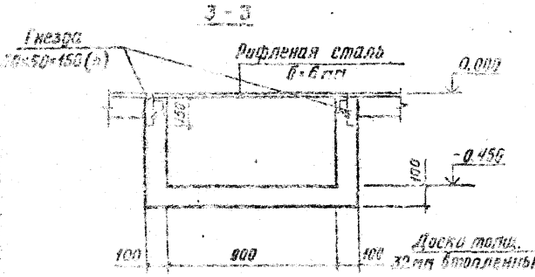

4 - 4

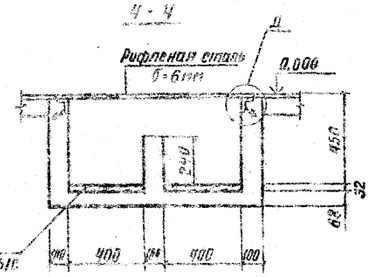

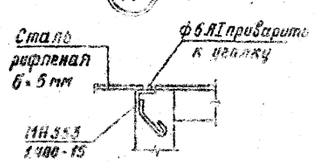

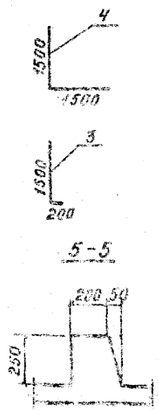

Спецификация элементов металлических ограждений и армированной приямка

Марка поз.	Обозначение	Наименование	Кол.	Масса ед. кг	Приме-чание
ПЛГ2	3458-2 Вып. 4	Ограждение	2	21	
ПЛГ4	3459-2 Вып. 4	Ограждение	1	30	
ПЛГ1	3457-2 Вып. 4	Ограждение	1	43	
1		$C\frac{6AI-150}{6AI-150}$ 2350×2200 ГОСТ 8478-81	8	21.65	
2		$C\frac{6AI-150}{6AI-100}$ 2300×3500 ГОСТ 8478-81	8	43.00	
3	ГОСТ 5781-82	ф 10 AI С=1130	288	1,05	
4	ГОСТ 5781-82	ф 10 AI С=3000	144	1,85	
5		$C\frac{6AI-100}{6AI-100}$ 3500×2200 ГОСТ 8478-81	2	58.00	

Расход бетона М100 на все монолитные каналы навозоудаления – 91м³
Закладных изделий МН 553 по серии 1.400-15 – 20 шт. (4,1кг на 1шт)
Рифленая сталь δ=6мм по ГОСТ 8568-77 – 9,9м² (436кг)
Выезд бетона М300 на отбойный брус – 3,2м³
Выход бетона М150 на приямок – 10,2м³

1. Плиты П2(88.6-8а) для всех вариантов навозоудаления учтены в спецификации на листе АС-9
2. Данный лист см. с листом АС 11
3. Перекрытие приямка см. лист КМ-2
4. Сечения 7-7, 8-8, 9-9. узлы К, Е, В, Г см. лист АС-11

				801-2-37.84 ТМ – ЛС	

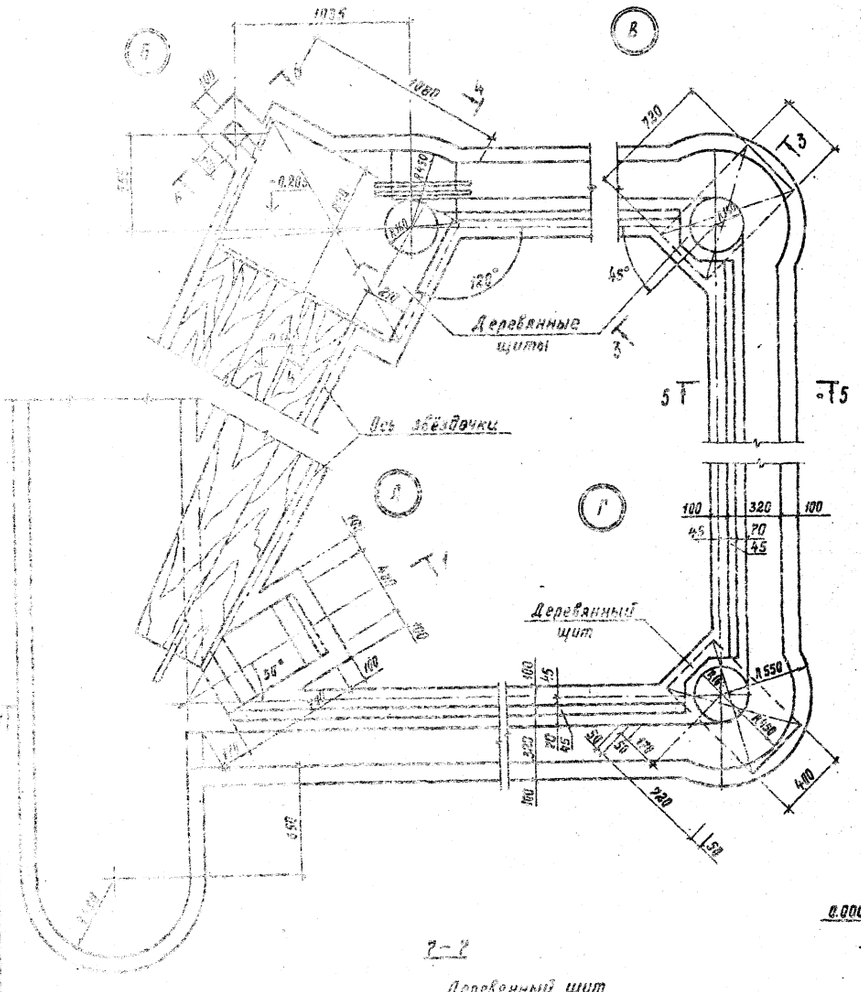

1-1

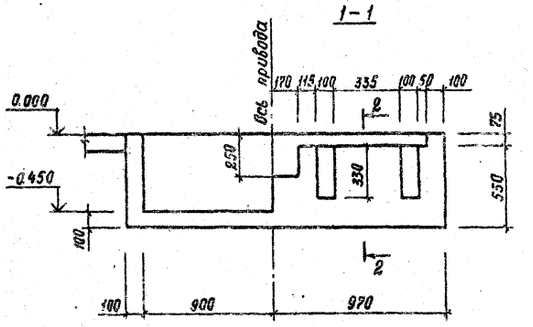

3-3

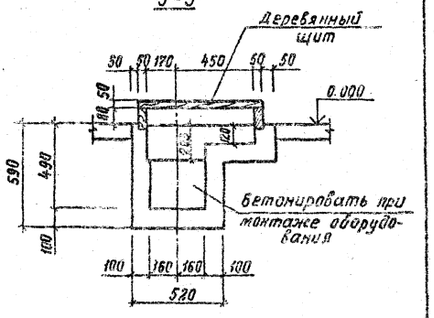

2-2

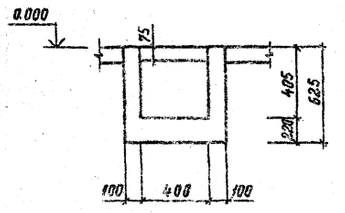

4-4

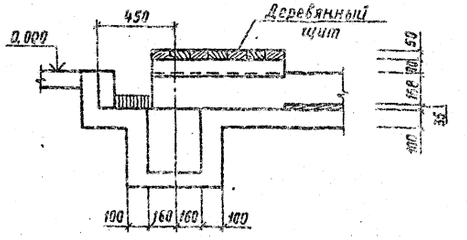

5-5

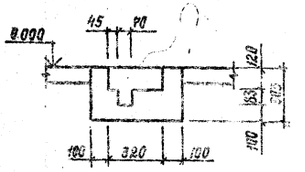

8-8

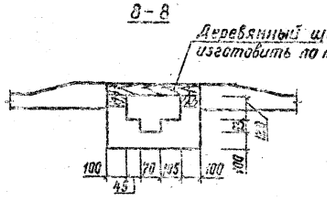

9-9

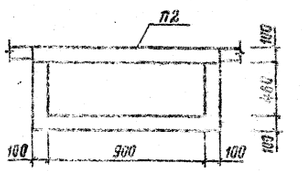

6-6

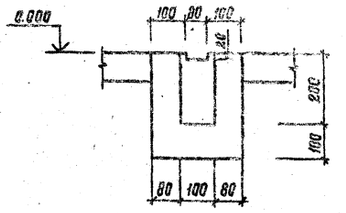

7-7

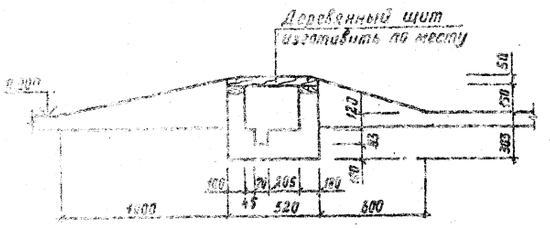

1. Данный лист см. с листами АС-8, 9, 10.
2. Расположение сечения 7-7 дано на листах АС-8, 9, 10.
3. Деревянные щиты изготавливать по месту из досок толщиной 50 мм хвойных пород.
4. Каналы навозоудаления выполнять из бетона марки М 100.
5. При изготовлении каналов навозоудаления следует закладывать металлические закладные детали по чертежу Тх.

ГИП	Левченкова		801-2-37.84 - АС
Нач.отд.	Ким		
Гл.констр.	Теляковский		Коровник на 200 коров привязного содержания с разворотом мобильного кормораздатчика в торцах
Н.контр.	Фомичева		Стадия: Р; Лист: 11; Листов:
Гл.спец.	Марков		Узлы 1-1 ÷ 9-9
Рук.гр.	Сковников		ГИПРОНИСЕЛЬХОЗ
Ст.инж.	Таирова		

Привязан

Инв. N

19875-01 14 Копировала Формат А2

Схема расположения фундаментов и фундаментных балок

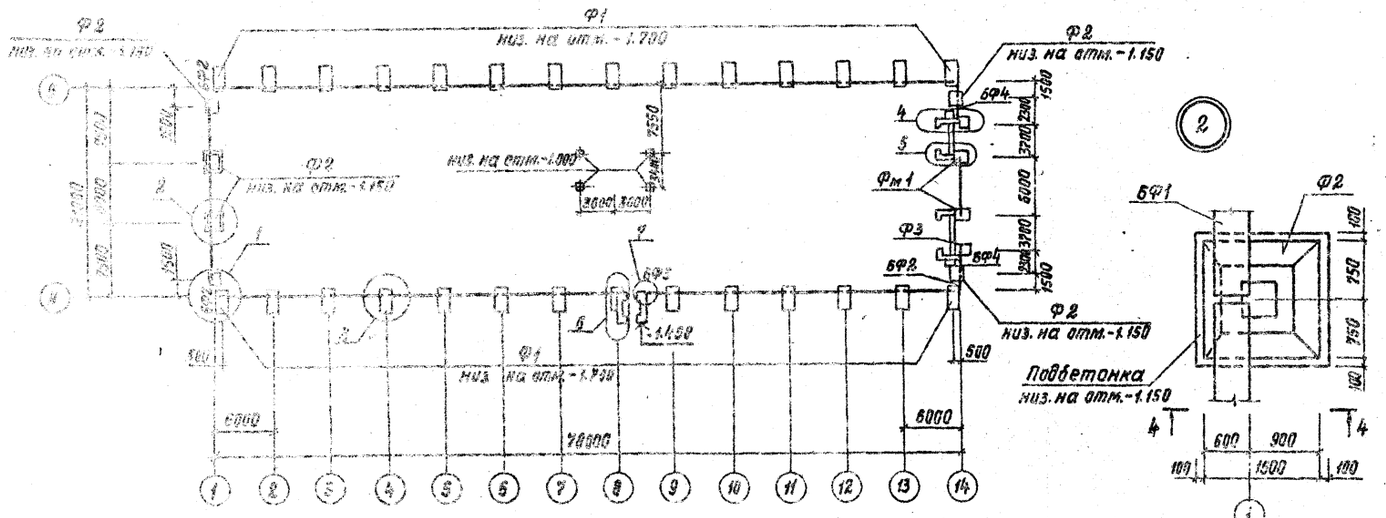
Ф2
низ. на отм. -1.150
Ф1
низ. на отм. -1.700
Ф2
низ. на отм. -1.150
Ф2
низ. на отм. -1.000
Ф2
низ. на отм. -1.150
БФ4
Фм1
Ф3
БФ3
БФ2
Ф2
низ. на отм. -1.150
Подбетонка
низ. на отм. -1.150
Ф1
низ. на отм. -1.700
1500
2000
2000
2000

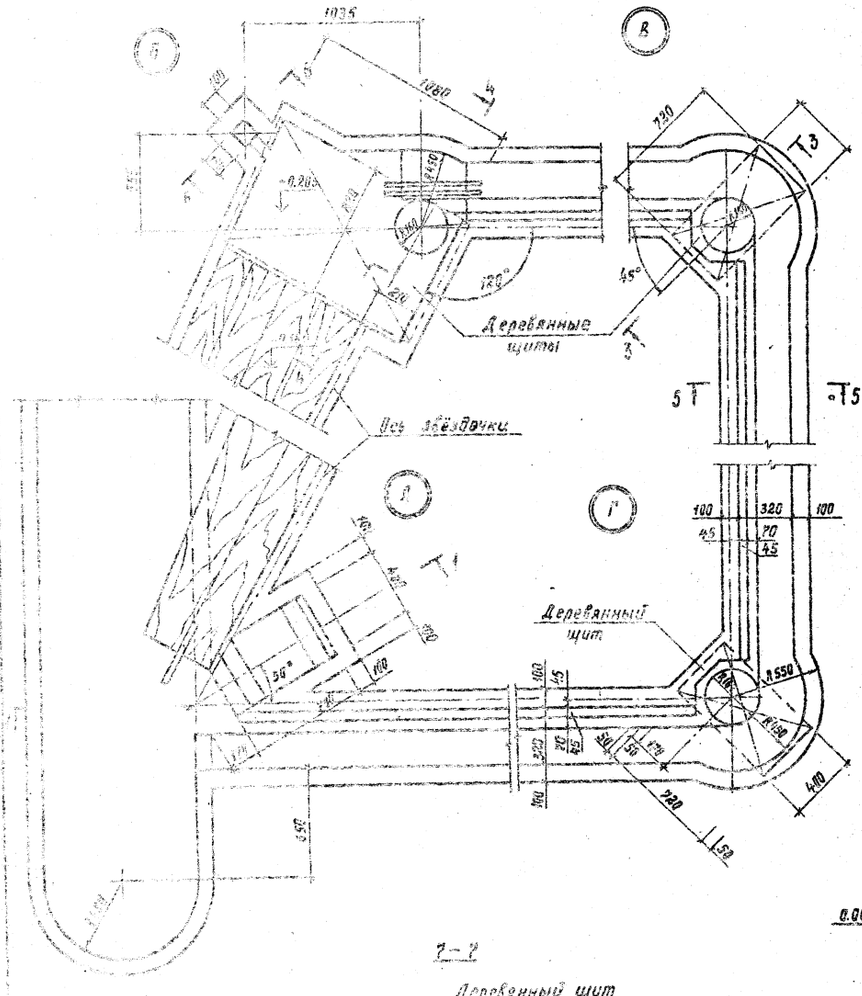

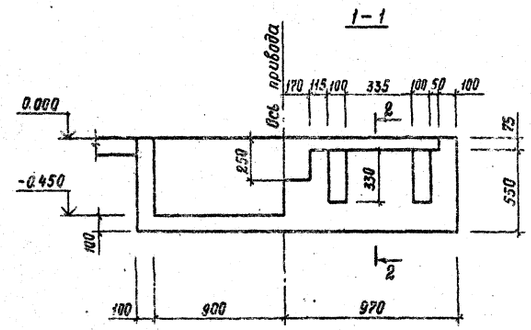

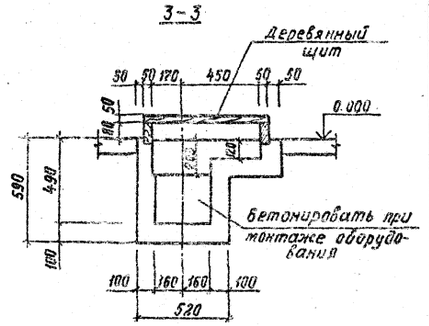

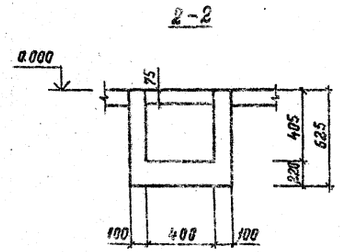

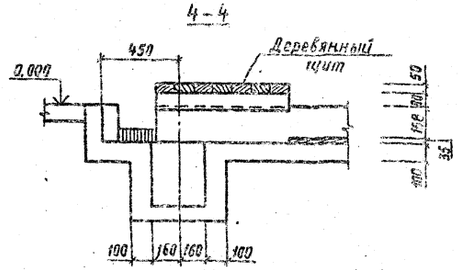

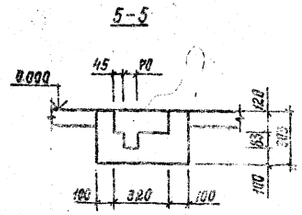

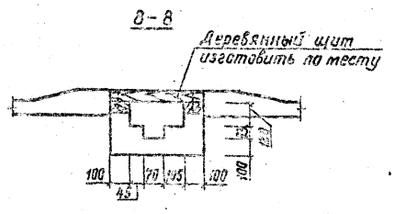

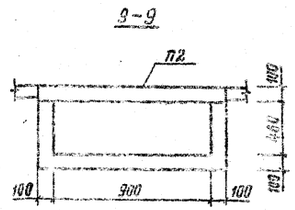

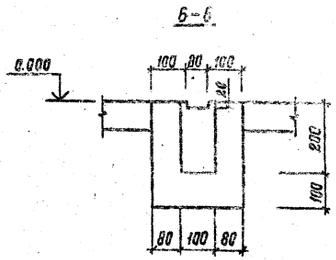

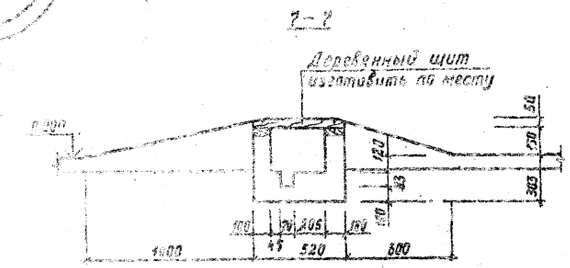

1. Данный лист см. с листами АС-8, 9, 10.
2. Расположение сечения 7-7 дано на листах АС-8, 9, 10.
3. Деревянные щиты изготавливать по месту из досок толщиной 50 мм хвойных пород.
4. Каналы навозоудаления выполнять из бетона марки М 100.
5. При изготовлении каналов навозоудаления следует закладывать металлические закладные детали по чертежу ТХ.

Гип	Левченкова		801-2-37.84 — АС
Нач. отд.	Ким		
Гл. констр.	Теляковский		Коровник на 200 коров привязного содержания с разваротом модульного кормораздатчика в здании
Н.к. нтр.	Фомичева		Стадия: Р; Лист: 11; Листов:
Гл. спец.	Марков		
Рук. гр.	Скобликов		Узлы 1-1 ÷ 9-9
Ст. инж.	Таирова		ГИПРОНИСЕЛЬХОЗ

Привязан

Инв. N

19875-01 14 Копировала Формат 22

Альбом I

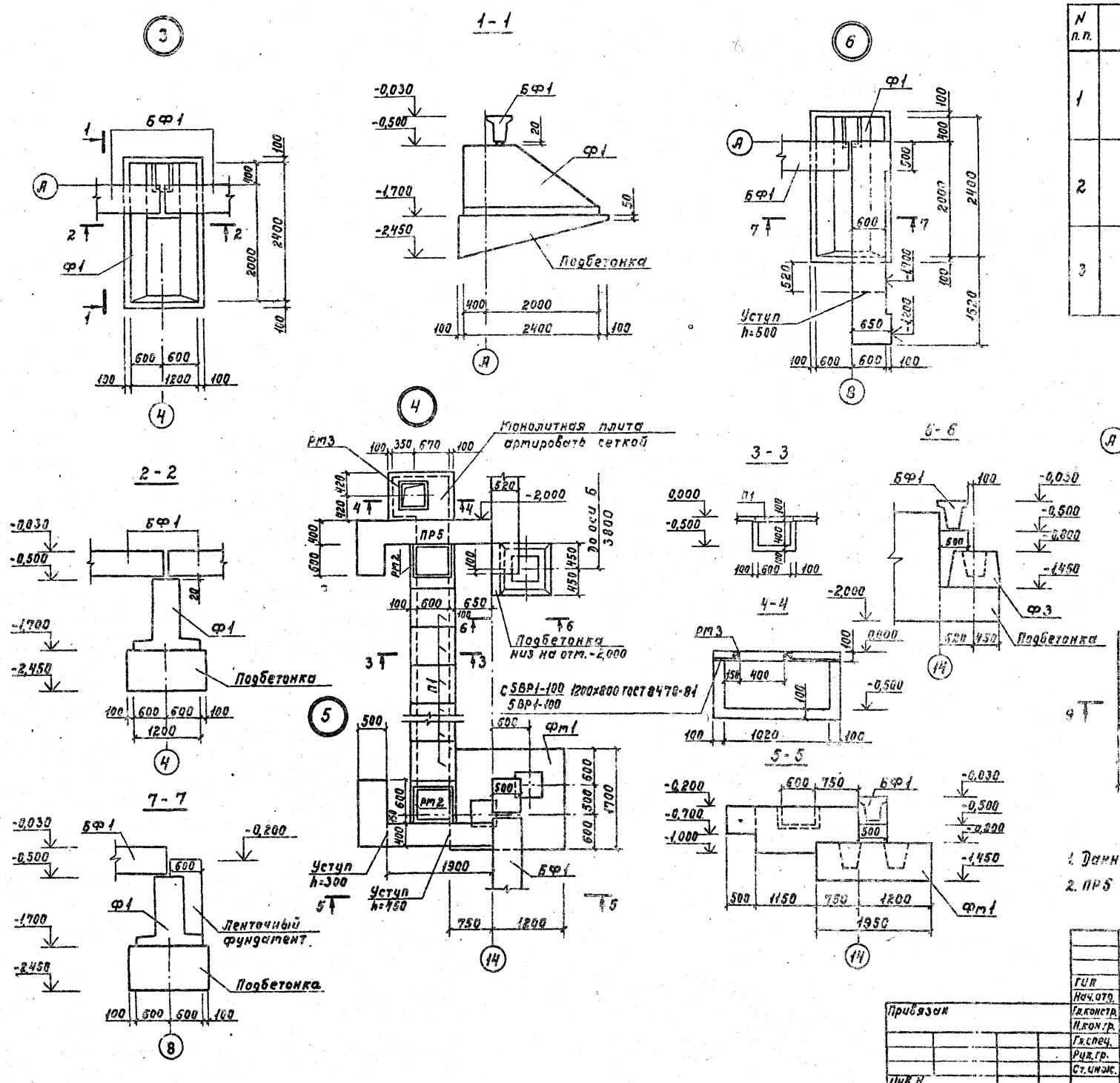

Таблица расчетных нагрузок на верхний обрез фундамента

N п.п.	Схема	Кн.м (Мтм)	Кн (Nт)	Кн (Qт)
1	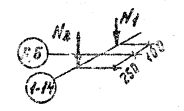	—	85.10 (N_1 = 8,66) (N_2 = 6,19) 61.00	245.10 (25,1)
2	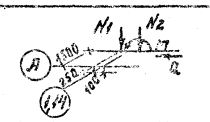	40.10 (4,09)	110.00 (N_1 = 11,3) 13.20 (N_2 = 1,36)	2.94 (0,30)
3	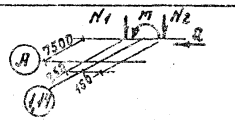	85.00 (8,69)	200.00 (N_1 = 20,35) 32.50 (N_2 = 3,21)	6.75 (0,70)

1. Данный лист смотреть с листом АС-12
2. ПР5 смотри на листе АС-6

ГИП	Левченкова		801-2-37.84 - АС
Нач.отд.	Ким		
Гл.констр.	Теляковский		Коровник на 200 коров привязного содержания с разворотом мобильного кормораздатчика в здании
Н.кон.гр.	Фомичева		Стадия: Р; Лист: 13; Листов:
Гл.спец.	Марков		
Рук.гр.	Скобликов		Узлы и сечения фундаментов
Ст.инж.	Таирова		ГИПРОНИСЕЛЬХОЗ

Привязан

Инв.N

Согласовано: 08 Шевкинов

Инв.N подл. | Подпись и дата | Взам.инв.N

19875-01 16

Копировала Самара Формат 22

Схема расположения рам и колонн

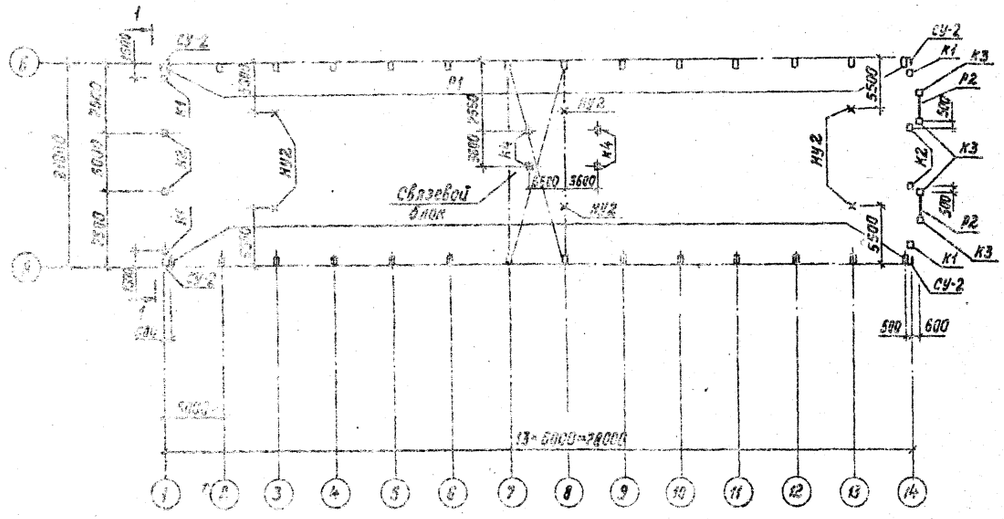

Схема расположения плит покрытия

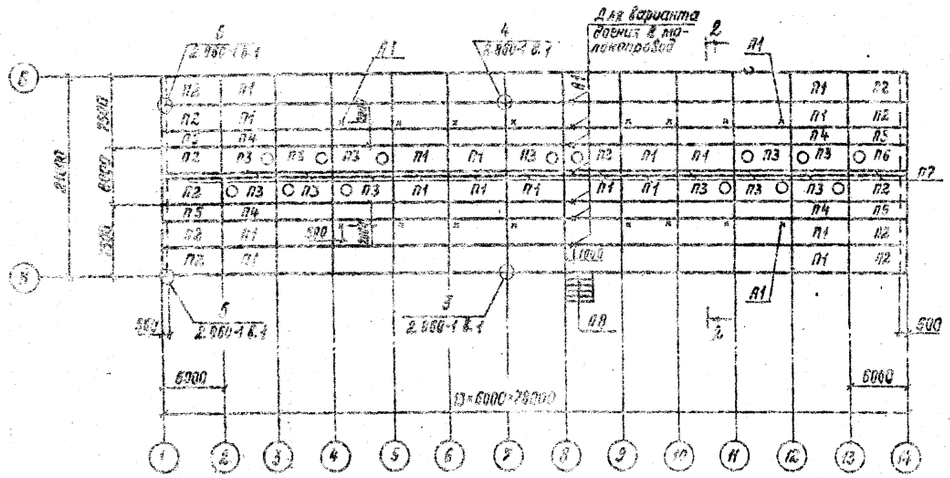

Спецификация элементов, полурам, колонн и плит покрытия

Марка, поз.	Обозначение	Наименование	Кол.	Масса ед кг	Примечание
		Полурамы, колонны			
Р1	1.822-2 Вып. 5	ПР21-4Р	28	3400	
К1	т.п. Ал.III КЖИ-24.00.00	СК2-36-2-а	4	360	
К2	т.п. Ал.III КЖИ-23.00.00	СК3-54-3-а	4	1215	
К3	т.п. Ал.III КЖИ-25.00.00	СК2-42-1-б	4	420	
К4	1.823-1 Вып. 1	СК2-33-1	4	330	
		Плиты покрытия, ригели			
П1	1.865.1-4/80 Вып. 1	1ПГ-4АIIIт-п	53	2250	
П2	т.п. Ал.III КЖИ-24.00.00	1ПГ-4АIIIт-п-а	11	2250	
П3	1.865.1-4/80 Вып. 1	1ПВ10-5АIIIт-п	13	2600	
П4	1.865.1-4/80 Вып. 3	2ПГ-2АIIIт-п	22	1230	
П5	т.п. Ал.III КЖИ-22.00.00	2ПГ-2АIIIт-п-а	4	1230	
П6	т.п. Ал.III КЖИ-28.00.00	1ПВ10-5АIIIт-п-а	1	2600	
П7	1.865.1-8	ПДС1	13	925	
П8	ПК 01-68	ПЖ1-3	5	178	
Р2	КЭ-01-59 Вып. 2	КП1-1[2]	2	600	
		Металлические изделия			
НС1	т.п. Ал.III КЖИ 00.06.00	НС1	2	14,80	
НС2	т.п. Ал.III КЖИ-00.05.00	НС2	2	41,20	
НС3	т.п. Ал.III КЖИ-00.04.00	НС3	4	41,68	
СУ-2	т.п. Ал.III КЖИ-00.05.00	Стойка узловая С2	4	25,36	
	1.822-2 Вып. 6	МС1	28	2,5	
	1.822-2 Вып. 6	МС2	14	1,4	
	1.822-2 Вып. 6	МС3	28	0,8	
	2.830-3.1.511	Полоса $\frac{6\text{-}80\text{-}С\ ГОСТ\ 82\text{-}70}{ВСт3кп2\ ГОСТ\ 535\text{-}79}$ С-4-9	4	1,3	
	2.830-3.2.1.300	Изделие связевое МС8	4	2,3	
А1	т.п. Ал.III КЖИ-00.12.00	Подвеска В1	16	4,6	
НУ2	т.п. Ал.III КЖИ-00.10.00	Натяжное устройство	6	27	

1. Монтаж каркаса рам производить в соответствии с указаниями серии 2.860-4. В дополнение на 2-й серии 2.860-4 опирание и привязка плит к рамам по осям 1,2,13,14 должны быть не менее 90мм (на 8мм и не менее чем в 3 г. точках).
2. Швы между плитами тщательно заполнить бетоном марки М150 по мелкам заполнителя.
3. Закладные изделия в плитах и все металлические соединения защитить от коррозии в соответствии с указаниями на листе 2.

1-1

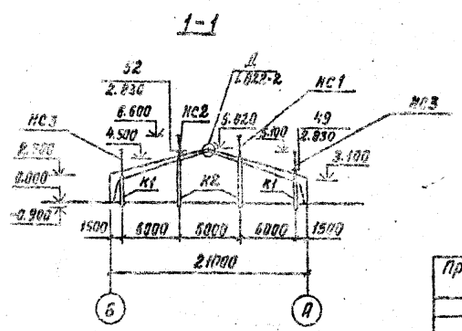

2-2

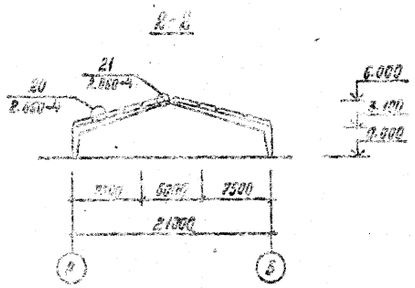

Привязан

Инв. N

Гип	Левчиков		
Нач.отд.	Ким		
Гл.констр.	Гелиховский		
Н.контр.	Фомичева		
Гл.спец.	Марков		
Рук.гр.	Скобликов		
Ст.инж.	Таирова		
Инженер	Потапнева		

8Э1-2-31.84 ТМ - НС

Корпник на 200 коров привязного содержания с разворотом кормораздатчика в здании

Стадия	Лист	Листов
Р	14	

Схемы расположения рам, колонн и плит покрытия

ГИПРОНИИСЕЛЬХОЗ

19875-01 14 Копировал Формат А3

Схема расположения панелей стены по оси А

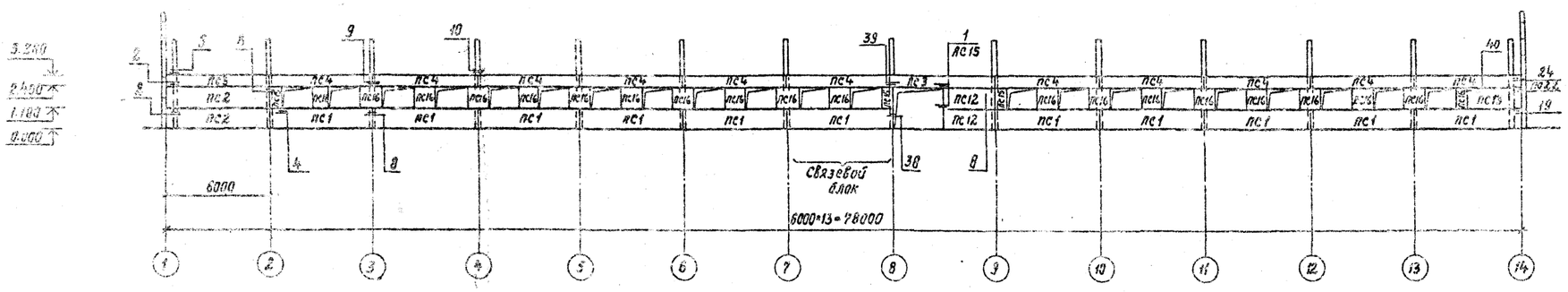

Схема расположения панелей стены по оси Б

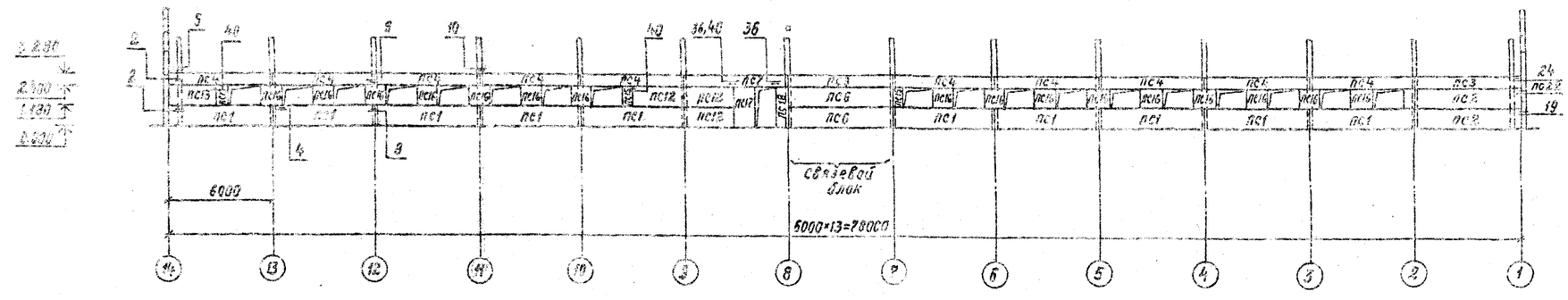

Для варианта удаления навоза в прицеп и при помощи УТН-10

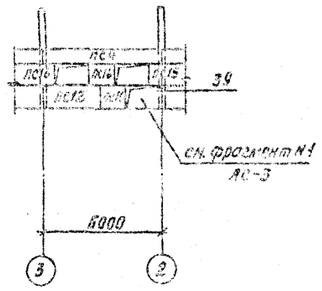



Схема расположения панелей стены по оси 1

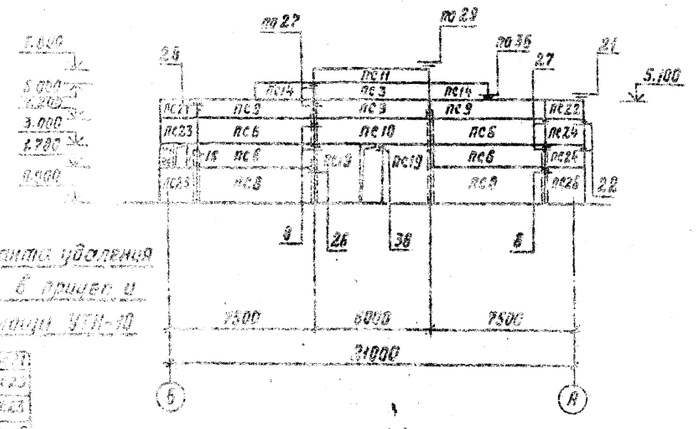

Для варианта удаления навоза в прицеп и при помощи УТН-10



Схема расположения панелей стены по оси 14

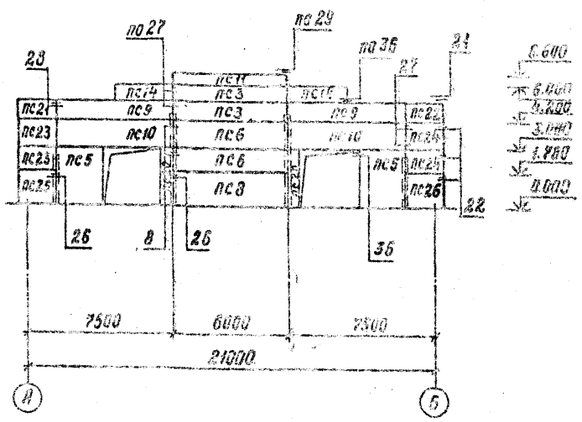

1. Данный лист см. с листом АС-16.
2. Схема расположения панелей стен на листе дана для варианта удаления при помощи НЖК-200.
3. Узлы приняты по серии 2.830-3 вып. 1.
4. Кирпичную кладку выполнять до монтажа верхней панели.

Гип	Левченкова			801-2-37.84 - АС
Нач.отд.	Ким			
Гл.констр.	Теляковский			Коровник на 200 коров привязного содержания с разворотом мобильного кормораздатчика в здании
Н.контр.	Фомичева			
Гл.спец.	Марков			
Рук.гр.	Скобликов			Схемы расположения панелей стен
Ст.инж.	Таирова			
Инженер	Помазнева			

Стадия	Лист	Листов
Р	15	

ГИПРОНИСЕЛЬХОЗ

Привязан

Инв. N

19875-01 18

Копировала

Формат А2

Альбом I

Ведомость монтажных узлов панелей стен

№ узла	Марка крепежного элемента	Количество штук в узле	Количество узлов	Общее кол. элементов в узле	Примечание
2	МС1-3	1	8	8	
4	-6×70 ℓ=110	1	78	78	
5	МС2	1	4	4	
	-6×60 ℓ=400	1		4	
8	МС1-1	2	38	76	
9	МС10	2	17	34	
19	[illegible] ℓ=130	1	4	4	
21	МС12	1	4	4	
25	МС3	1	12	12	
26	МС1-1	1	7	7	
27	МС2	2	16	32	
28	МС3	2	4	8	
29	МС3	1	4	4	
34	∟63×6 ℓ=100	1	4	4	
	-6×40 ℓ=300	1		4	
36	∟90×7 ℓ=60	1	13	13	
38	МС1-1	1	1	1	
	МС5	1		1	
39	МС5	1	2	2	
40	-8×60 ℓ=300	1	5	5	
43	МС6	1	158	158	
44	МС6	1	12	12	
44а	-6×60 ℓ=60	1	2	2	
45	∟160×100×9 ℓ=120	1	8	8	
46	Пробка 120×60		6		
	ℓ=120	1		6	
48	МС8	1	8	8	
	-6×60 ℓ=450	1		8	
1	МД6-3	1	2	2	КЖ-15

Спецификация элементов панелей стен

Марка, поз.	Обозначение	Наименование	Кол.	Масса ед. кг	Примечание
		Удаление навоза			
		при помощи			
		НЖН-200			
ПС1	т.п. Ал.III КЖИ-05.00.00	ПСД 60.12.50-Т-1	21	4300	
ПС2	-06.00.00	ПСД 60.12.50-Т-2	4	4300	
ПС3	1.832.1-9 вып.0,1,2	ПСД 60.9.50-Т	8	3200	
ПС4	т.п. Ал.III КЖИ-17.00.00	ПСД 60.9.50-Т-2	[illegible]	[illegible]	
ПС5	1.832.1-9 вып.0,1,2	ПСД 24.30.50-Т	2	4300	
ПС6	1.832.1-9 вып.0,1,2	ПСД 60.12.50-Т	8	4300	
ПС7	т.п. Ал.III КЖИ-19.00.00	ПСД 60.9.50-Т-4	1	3200	
ПС8	1.832.1-9 вып.0,1,2	ПСД 60.18.50-Т	3	6400	
ПС9	т.п. Ал.III КЖИ-11.00.00	ПСД 60.9.50-Т-1	4	[illegible]	
ПС10	-07.00.00	ПСД 60.12.50-Т-3	3	4300	
ПС11	1.832.1-9 вып.0,1,2	ПСД 60.6.50-Т	2	2100	
ПС12	1.832.1-9 вып.0,1,2	ПСД 30.12.50-Т	4	3100	
ПС13	т.п. Ал.III КЖИ-15.00.00	ПСД 30.12.50-Т-1	2	3100	
ПС14	-12.00.00	ПСД 30.9.50-Т-2	4	1600	
ПС15	1.832.1-9 вып.0,1,2	ПСД 6.12.50-Т	10	410	
ПС16	1.832.1-9 вып.0,1,2	ПСД 12.12.50-Т	35	840	
ПС17	т.п. Ал.III КЖИ-03.00.00	ПСД 12.24.50-Т-1	1	1530	
ПС18	-04.00.00	ПСД 6.24.50-Т-1	1	750	
ПС19	-16.00.00	ПСД 24.30.50-Т-1	2	4300	
ПС20	1.832.1-9 вып.0,1,2	ПСД 6.30.50-Т	2	1060	
ПС21	1.832.1-9 вып.0,1,2	ПСД 15.9.50-Т-У	2	1035	
ПС22	1.832.1-9 вып.0,1,2	ПСД 15.9.50-Т-УП	2	1035	
ПС23	1.832.1-9 вып.0,1,2	ПСД 15.12.50-Т-У	3	1400	
ПС24	1.832.1-9 вып.0,1,2	ПСД 15.12.50-Т-УП	4	1400	
ПС25	1.832.1-9 вып.0,1,2	ПСД 15.18.50-Т-У	2	2100	
ПС26	1.832.1-9 вып.0,1,2	ПСД 15.18.50-Т-УП	2	2100	
		Для варианта удаления			
		навоза в прицеп			
		и при помощи УТН-10			
		убираются			
ПС15	1.832.1-9 вып.0,1,2	ПСД 6.12.50-Т	2	410	
ПС1	т.п. Ал.III КЖИ-05.00.00	ПСД 60.12.50-Т-1	1	4300	
		добавляются			
ПС23	1.832.1-9 вып.0,1,2	ПСД 15.12.50-Т-У	1	1400	
ПС12	1.832.1-9 вып.0,1,2	ПСД 30.12.50-Т	1	3100	
ПС16	1.832.1-9 вып.0,1,2	ПСД 12.12.50-Т	1	840	

Марка, поз.	Обозначение	Наименование	Кол.	Масса ед. кг	Примечание
		Металлические изделия			
МС1-1	2.830-3.2-0700	Изделие соединительное			
		МС1-1	84	0,43	
МС1-3	-02	МС1-3	8	0,71	
МС2	-03	МС2	4	1,3	
МС3	2.830-3.2-1100	МС3	56	0,31	
МС5	-0700-05	МС5	8	0,80	
МС6	-0800	МС6	170	0,17	
МС8	-1000	МС8	8	2,3	
МС10	-1100-02	МС10	34	0,36	
МС12	-0800-05	МС12	4	1,5	
МД6-3	1.800-4	МД6-3	2	1,1	
		-6×70 ГОСТ 103-76 ℓ=110	78	0,36	
		-6×60 ГОСТ 103-76 ℓ=400	4	1,1	
		-6×40 ГОСТ 103-76 ℓ=500	4	0,94	
		-8×60 ГОСТ 103-76 ℓ=300	5	1,1	
		-6×60 ГОСТ 103-76 ℓ=60	2	0,17	
		-6×60 ГОСТ 103-76 ℓ=450	8	1,3	
		∟90×90×7 ГОСТ 8509-72 ℓ=120	4	1,2	
		∟63×63×6 ГОСТ 8509-72 ℓ=180	4	1,0	
		∟90×90×7 ГОСТ 8509-72 ℓ=60	13	0,58	
		∟160×100×9 ГОСТ 8510-72 ℓ=120	8	2,2	
	2.830-3.1-46.2	Пробка 120×60 ГОСТ 9685-61			
		сосна или ель Ф630%	6		0,0009 м³

1. Данный лист см. с листом АС-15

Привязан:

Инв. N

Гип	Левченкова	
Нач.отд.	Ким	
Гл.констр.	Теляковский	
Н.контр.	Фомичева	
Гл.спец.	Марков	
Рук.гр.	Скобликов	
Ст.инж.	Таирова	
Инженер	Помазнёва	

301-2-37.84 — АС

Коровник на 200 коров привязного содержания с разворотом модульного кормораздатчика в здании

Стадия	Лист	Листов
Р	16	

Спецификация элементов панелей стен

ГИПРОНИСЕЛЬХОЗ

15875-01 19

Копировала

Формат А2

Альбом I

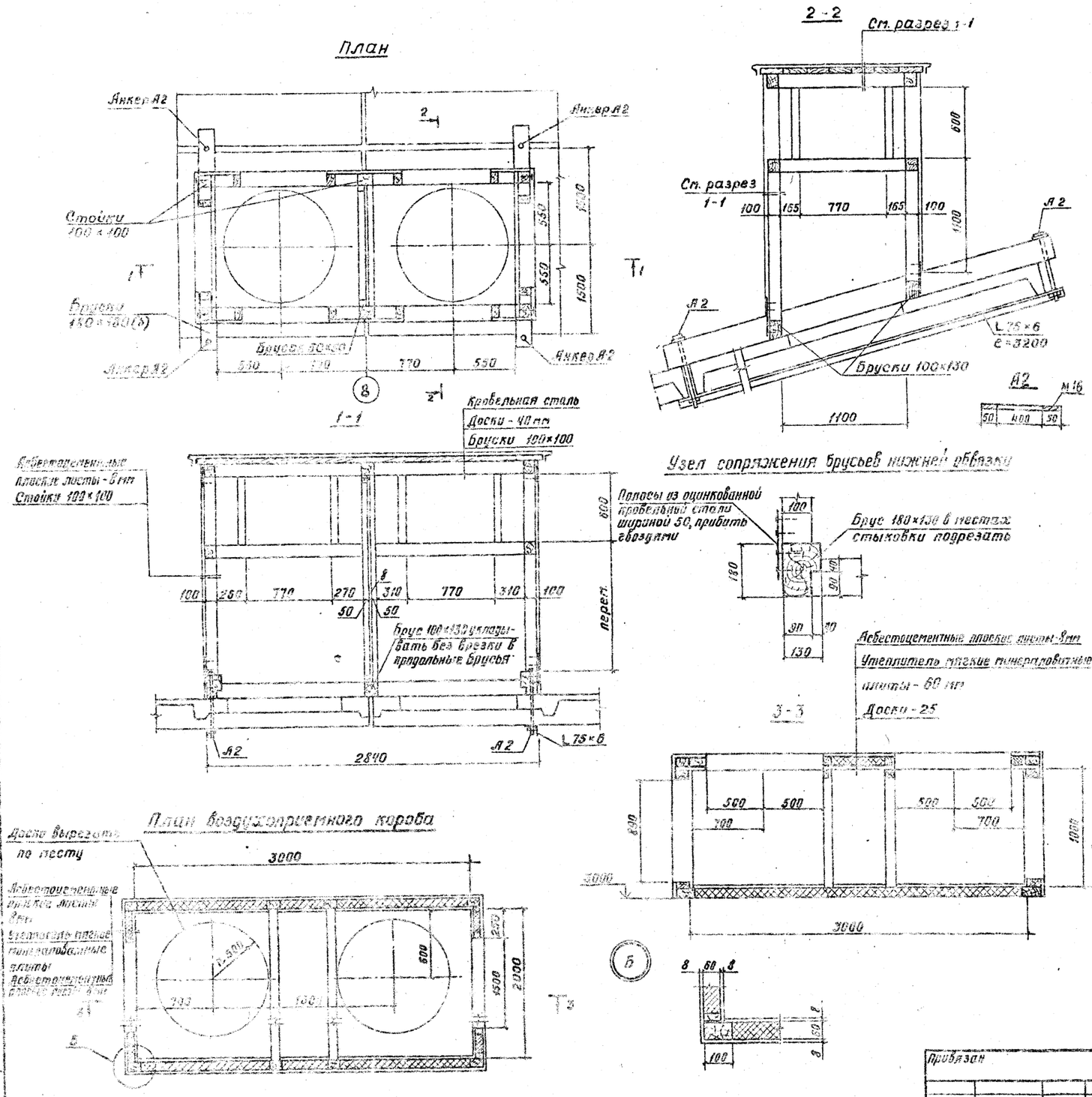

Спецификация элементов на одну воздухозаборную шахту и воздухоприемный короб

Марка	Обозначение	Наименование	Кол.	Масса кг	Примечание
А 2	АС-17	Ф16 АI ℓ=500 ГОСТ 5781-82	4	0,80	
		L 75×6 ℓ=3200 ГОСТ 8509-72	2	22,05	
		Материалы			
		на воздухозаборную шахту			
		Бруски 180×130			0,15 м³
		Бруски 130×100			0,07 м³
		Бруски 100×100			0,22 м³
		Доски б=40 мм			0,14 м³
		Оцинкованная кровельная			4 м²
		сталь б-1 мм ГОСТ 17715-72			
		Асбестоцементные листы			16 м²
		ГОСТ 18124-75			
		Воздухоприемный короб			
		Бруски 100×60			0,19 м³
	ГОСТ 9573-82	Мягкие минераловатные			1,00 м³
		плиты γ=75 кг/м³			
		Асбестоцементные листы			21,0 м²
		ГОСТ 18124-75			

1. Деревянный каркас воздухозаборной шахты и воздухоприемного короба должен изготовляться из пиломатериалов хвойных пород II категории с влажностью не более 25%.
2. Все бруски должны быть подвергнуты антисептированию выполняемому в соответствии с требованиями СН и ПIII 19-76
3. Для соединения асбестоцементных листов с каркасом шахты следует применять шурупы по ГОСТ 1144-70 диаметром 5 мм, ℓ=40 мм шаг 200 мм.
4. Шурупы и шайбы, применяемые для крепления элементов воздухозаборной шахты должны быть оцинкованы.
5. Сопряжение воздухозаборной шахты с кровлей выполнить по типу узла 24 серии 2.860-1 выпуск 1
6. При сопряжении прогонов, подкосов и стоек необходимо связать их между собой полосами из кровельной стали шириной 40-50 на гвоздях К50×3
7. Жалюзийные решетки условно не показаны

Гип	Левченкова		
Нач отд.	Ким		
Гл.констр.	Селяковский		
Н.контр.	Фомичева		
Гл.спец.	Марков		
Рук.гр.	Скобликов		
Ст.инж.	Таирова		

Привязан

Инв. №

801-2-37.84 - АС

Коровник на 200 коров привязного содержания с разборатом мобильного кормораздатчика в здании

Стадия	Лист	Листов
Р	17	

Воздухозаборная шахта
Воздухоприемный короб

ГИПРОНИСЕЛЬХОЗ

19875-01 26 Копировал Тимохина Формат 22

Альбом I

Ведомость рабочих чертежей основного комплекта марки КМ

Лист	Наименование	Примечание
1	Общие данные	
2	Перекрытие приямка при удалении кавазайжи-ля	
	Площадка под тепловентилятор	

Ведомость ссылочных и прилагаемых документов

Обозначение	Наименование	Примечание
	Ссылочные документы	
4.459-2 Вып. 4	Стальные лестницы. Переходные площадки и ограждения	
Т.п. Альбом III	Строительные изделия	

Ведомость спецификаций

Лист	Наименование	Примечание
2	Ведомость элементов	
2	Спецификация элементов к схемам расположенным на листе	

Техническая спецификация металла

Вид профиля и ГОСТ, ТУ	Марка металла и ГОСТ	Обозначение и размер профиля (мм)	Код: Марки металла	Код: Профиля	Код: Размер профиля	Код: Количество (шт.)	Длина (мм)	Масса металла по элементам конструкции (т): Балки и обрабатывающие	Настил	Непросвечивающие аппараты	Металлические рамки	Общая масса (т)	Масса потребности в металле по кварталам (заполняется изготовителем): I	II	III	IV	Заполняется в Ч
1	2	3	4	5	6	7	8	9									
Швеллеры	Ст3кп2 ГОСТ 380-71	[20						0,40				0,40					
		[16						2,16				2,16					
		[14						0,89				0,89					
Сталь угловая	Ст3кп2 ГОСТ 380-71	∟ 100×8						0,05				0,05					
		∟ 90×8						0,01				0,01					
Швеллеры	Ст3кп2 ГОСТ 380-71	[20						0,11				0,11					
		[16						0,15				0,15					
	Ст3кп2 ГОСТ 19425-74	т 24Б1						0,29				0,29					
Сталь листовая рифленая	Ст3кп2 ГОСТ 8568-77	δ=4мм							0,77			0,77					
		δ=5мм							0,14			0,14					
Перила	Ст3кп2 4.459-2 Вып. 4	ПО 29						0,53				0,53					
		ПО 44						0,03				0,03					
Щит метал.		щ1							0,09			0,09					
Итого:								3,78	1,00			4,87					

Ведомость металлоконструкций по видам профилей

Наименование конструкции в соответствии с прейскурантом 01-09	Обозначение конструкции	Количество конструкций	Масса конструкций: По видам профилей (кг): Балки	Швеллеры	Уголки	Трубы	Листы	Рифленая сталь	Прокат	Итого	Количество (шт.)	Серия типовых конструкций
1	2	3	4	5	6	7	8	9	10	11	12	13	14	15	16
			1,35	0,26	0,21	0,022	0,129	0,61	—	0,91	3,42		

Типовой проект разработан в соответствии с действующими нормами и правилами и предусматривает мероприятия, обеспечивающие взрывную, взрывопожарную и пожарную безопасность при эксплуатации здания.

Главный инженер проекта (А.Л. Левченкова)

Инв. № подл. | Подпись и дата | Взам. инв. №

Согл. копир.

1. Стальные конструкции марки КМ выполнить в соответствии со СНиП II-23-81 „Стальные конструкции. Нормы проектирования."
2. Изготовление и монтаж конструкций производить в соответствии со СНиП III-18-75 „Металлические конструкции. Правила изготовления, монтажа и приемки."

Привязан

Инв. №

801-2-37.84 — КМ

ГИП	Левченкова		
Нач. отд.	Ким		
Гл. констр.	Геляковская		
Н. контр.	Фомичева		
Гл. спец.	Мирков		
Рук. гр.	Скобликов		
Ст. инж.	Тихонова		

Коровник на 200 коров привязного содержания с разбортом навозного кормораздатчика в здании

Стадия	Лист	Листов
Р	1	2

Общие данные

ГИПРОНИСЕЛЬХОЗ

19875-01 21 копировала Лигунова Формат А2

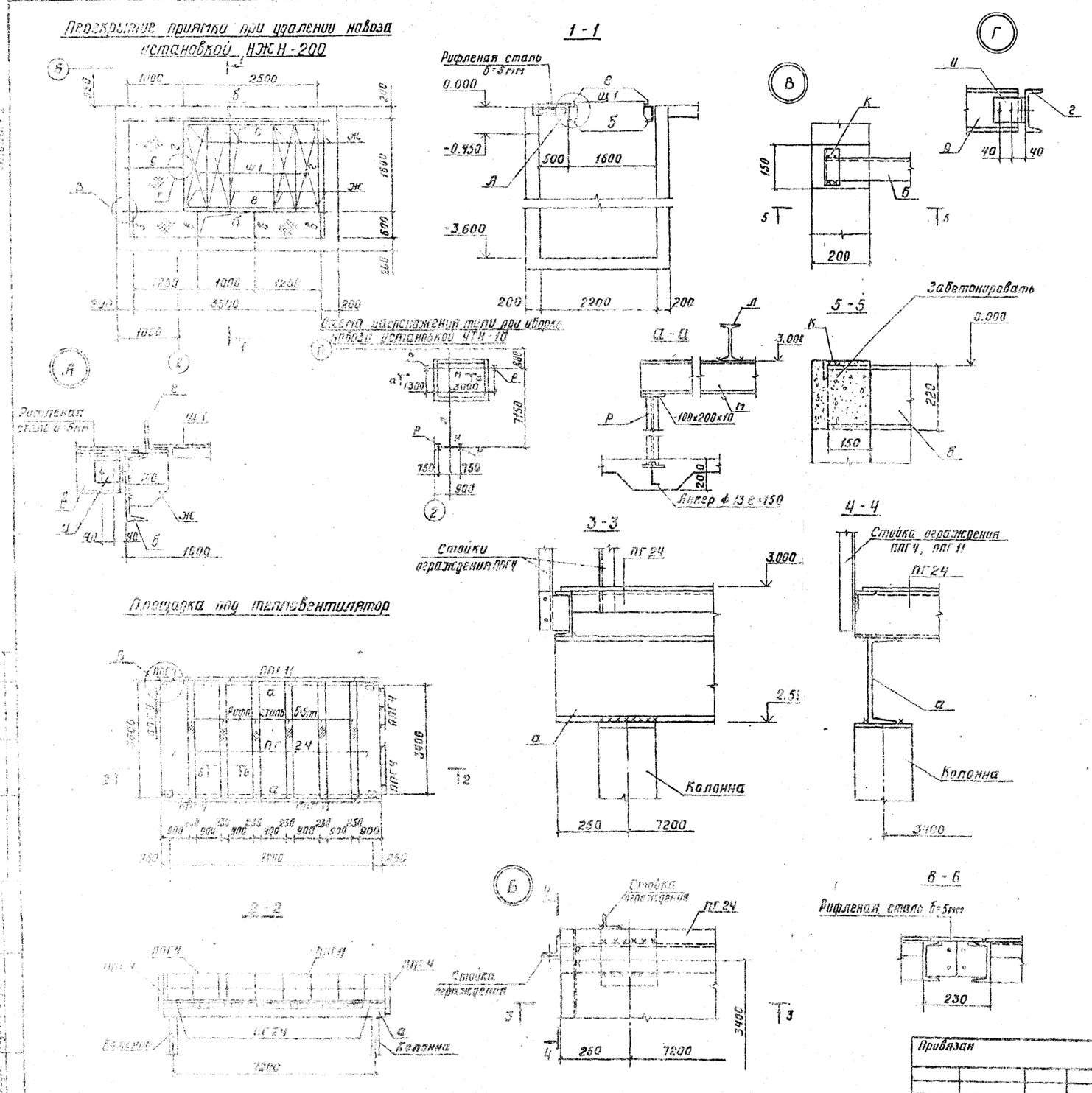

Ведомость элементов									
Марка	Сечение						к-во	Марка металла	Примечание
	Эскиз	Поз.	Состав	M тм	N тс	Q тс			
а	[		[30	3,4			2		
б	[		[22				2		
в	[		[14				4		
г	[		[14				2		
д	[		[14				1		
е	L		L 110×70×6,5				2		
ж			-135×5				8		
и	L		L 110×70×6,5				9		
к	L		L 75×9				9		
			Рифл.ст.						б=5,4
л	I		I 24м		2		1		
м	I		I 24				1		
н	I		I 24				1		
р	I		I 14				4		

Спецификация элементов к схемам расположенным на листе

Марка	Обозначение	Наименование	Кол.	Масса ед кг	Примечание
		Перекрытие приямка при удалении навоза НЖН-200			
Щ 1	III-КЖИ-ОС.11.00	Щит металлический	4	27,2	
	ГОСТ 8568-77	Рифленая сталь б=5мм			3,35м²
		Площадка под тепловентилятор			
ПГ 24	1.459-2 вып. 4	Площадка	7	219	
ПГ 4	1.459-2 вып. 4	Ограждение	5	30	
ПГ 11	1.459-2 вып. 4	Ограждение	2	75	
	ГОСТ 8568-77	Рифленая сталь б=4мм			4,98м²

1. Сварку производить электродами Э-42, толщина к-ва - 8 мм

Гол.	Левченкова		
Нач.отд.	Кит		
Гл.констр.	Теляковский		
Гл.спец.	Марков		
Н.контр.	Марков		
Рук.гр.	Скобчиков		
Ст.инж.	Таирова		

Привязан

Инв. №

801-2-37.84 - КМ

Коровник на 200 коров привязного содержания с разворотом мобильного кормораздатчика в здании

Перекрытие приямка при удалении навоза НЖН-200 Площадка под тепловентилятор

Стадия	Лист	Листов
Р	2	

ГИПРОНИСЕЛЬХОЗ

19875-01 (22)

Копировал Тимохина

Формат А2

Госстрой СССР
ЦЕНТРАЛЬНЫЙ ИНСТИТУТ ТИПОВОГО ПРОЕКТИРОВАНИЯ
Свердловский филиал
620062, г.Свердловск-62, ул.Чебышева,4
Заказ №3440 Инв.№ 19875-91 тираж 310
Сдано в печать 26/XI 1985г цена 1-75

gost.e-ecolog.ru