ТИПОВОЙ ПРОЕКТ

801-2-39.84

КОРОВНИК НА 200 КОРОВ ПРИВЯЗНОГО СОДЕРЖАНИЯ С РАЗВОРОТОМ МОБИЛЬНОГО КОРМОРАЗДАТЧИКА В ЗДАНИИ

(СТОЕЧНО-БАЛОЧНЫЙ КАРКАС И ПАНЕЛЬНЫЕ СТЕНЫ)

СОСТАВ ПРОЕКТА:

Альбом I	Архитектурно-строительные решения. Конструкции металлические
Альбом II	Пояснительная записка. Технология производства. Внутренние водопровод и канализация. Отопление и вентиляция. Электротехнические чертежи. Автоматизация санитарно-технических систем
Альбом III	Строительные изделия
Альбом IV	Ведомости потребности в материалах
Альбом V	Спецификации оборудования
Альбом VI	Сметы
часть 1	Объектная смета и смета на общестроительные работы
часть 2	Сметы на технологическое оборудование, санитарно-технические и электротехнические работы

АЛЬБОМ I

Разработан
институтом „Гипронисельхоз"

Главный инженер института Л.С. Бутаев
Главный инженер проекта О.Л. Левченкова

Утвержден Главсельстройпроектом
Минсельхоза СССР
Сводное заключение от 7 июля 1983г №68
Введен в действие Гипронисельхозом
Приказ от 10 ноября 1983г №177-П

				Привязан	
Инв.№					

19877-01 2

gost.e-ecolog.ru

Содержание

Лист	Наименование	Стр.
	Содержание	2
	Основной комплект рабочих чертежей	
	марки АС	
1	Общие данные (начало)	3
2	Общие данные (окончание)	4
3	Фасады	5
4	План на отм. 0.000. Разрез 1-1	6
5	Фрагменты плана 1, 2, 3	7
6	Разрезы 2-2; 3-3. Узлы	8
7	Схема расположения кормушек. План полов.	
	Устройство выравнивания потенциалов.	
	План кровли	9
8	Схема расположения каналов навозоудаления	
	при удалении навоза в прицеп	10
9	Схема расположения каналов	
	навозоудаления при удалении навоза	
	установкой УТН-10	11

Лист	Наименование	Стр.
10	Схема расположения каналов навозоудаления	
	при удалении навоза установкой НЖН-200	12
11	Узлы	13
12	Схема расположения фундаментов и	
	фундаментных балок	14
13	Узлы и сечения фундаментов	15
14	Схемы расположения колонн, балок, ферм	
	стоек фахверка, плит покрытия	16
15	Схемы расположения панелей стен	17
16	Спецификация элементов панелей стен	18
17	Воздухозаборная шахта. Воздухоприемный	
	короб	19
	Основной комплект рабочих чертежей	
	марки КМ	
1	Общие данные	20
2	Перекрытие приямка при удалении навоза	
	НЖН-200. Площадка под теплавентилятор	21

Альбом I

Ведомость рабочих чертежей основного комплекта марки АС

Лист	Наименование	Примечание
1	Общие данные (начало)	
2	Общие данные (окончание)	
3	Фасады	
4	План на отм. 0.000. Разрез 1-1	
5	Фрагменты плана 1,2,3	
6	Разрезы 2-2; 3-3. Узлы	
7	Схема расположения кормушек. План полов. Устройство выравнивания потенциалов. План кровли	
8	Схема расположения каналов навозоудаления при удалении навоза в прицеп	
9	Схема расположения каналов навозоудаления при удалении навоза установкой УТН-10	
10	Схема расположения каналов навозоудаления при удалении навоза установкой НЖН-200	
11	Узлы	
12	Схема расположения фундаментов и фундаментных балок	
13	Узлы и сечения фундаментов	
14	Схемы расположения колонн, балок, ферм, стоек фахверка, плит покрытия	
15	Схемы расположения панелей стен	
16	Спецификация элементов панелей стен	
17	Воздухозаборная шахта. Воздухоприемный короб	

Ведомость ссылочных и прилагаемых документов

Обозначение	Наименование	Примечание
	Ссылочные документы	
ГОСТ 12506-81	Окна деревянные для производственных зданий	
ГОСТ 17324-71	Двери деревянные для животноводческих и птицеводческих зданий	
ГОСТ 18853-73	Ворота деревянные распашные для животноводческих и птицеводческих зданий	
ГОСТ 24022-80	Фундаменты железобетонные сборные под колонны сельскохозяйственных зданий	
1.823-1 вып. 1	Железобетонные колонны для производственных зданий сельского хозяйства	
1.415-1 вып. 1	Железобетонные фундаментные балки для стен производственных зданий	
1.832.1-9 вып. 0,1,2	Стеновые двухслойные панели из легких бетонов для сельскохозяйственных зданий	
2.830-3 вып. 1,2	Узлы самонесущих стен из двухслойных легкобетонных панелей для одноэтажных сельскохозяйственных зданий	
1.138-10 вып. 1	Перемычки железобетонные для зданий с кирпичными стенами	
3.818.9-2 вып. 1	Технологические изделия для свиноводческих зданий и зданий крупного рогатого скота	
2.860-1 вып. 1	Типовые узлы покрытий одноэтажных сельскохозяйственных зданий	
2.460-1 вып. 1	Типовые архитектурно-строительные детали одноэтажных промышленных неотапливаемых зданий с покрытиями из асбестоцементных волнистых листов	
1.865.1-4/80 вып. 1,2,3,4,5	Железобетонные предварительно-напряженные плиты покрытия длиной 6м для сельскохозяйственных зданий	
2.800-2 вып. 9	Унифицированные узлы и детали сельскохозяйственных зданий и сооружений	
1.063.1-1 вып. 0,1	Железобетонные фермы для покрытий зданий с уклоном асбестоцементной кровли 1:4	
Шифр 2286 к	Железобетонные фундаментные балки для торцовых стен сельскохозяйственных зданий (дополнение к серии 1.415-1 вып. 1)	
1.862-2 вып. 1	Железобетонные балки для покрытий сельскохозяйственных производственных зданий с асбестоцементной кровлей	
	Прилагаемые документы	
Альбом III	Строительные изделия	
АС ВМ1; АС ВМ5;	Ведомость потребности в материалах	

Ведомость спецификации

Лист	Наименование	Примечание
3	Спецификация заполнения оконных проемов	
6	Спецификация перемычек	
6	Спецификация элементов заполнения проемов	
6	Ведомость отделки помещений	
7	Спецификация элементов кормушек, балок и плит пола и вентиляционных шахт	
9	Спецификация элементов плит покрытия, металлических ограждений и армирования приямка	
10	Спецификация элементов металлических ограждений и армирования приямка	
12	Спецификация элементов фундаментов и фундаментных балок	
14	Спецификация элементов колонн, балок, ферм, стоек фахверка и плит покрытия	
16	Спецификация элементов панелей стен	
17	Спецификация элементов на одну воздухозаборную шахту и воздухоприемный короб	

Ведомость объемов сборных бетонных и железобетонных конструкции по рабочим чертежам основного комплекта марки АС

N п/п	Наименование группы элементов конструкции	Код	Количество $м^3$	Примечание
1	Фундаменты	581200	45,70	
2	Фундаментные балки	582400	28,20	
3	Колонны	582100	21,24	
4	Балки	582200	16,24	
5	Фермы	582600	5,60	
6	Плиты покрытия	584100	86,24	
7	Панели стеновые	583100	304,76	
8	Перемычки	582820	1,41	
9	Плиты каналов	584000	1,29	
10	Кормушки	585800	24,00	
11	Плиты пола стойл и балки пола	584000	50,70	
	Всего:		585,44	

Согласовано:

Инв. № подл. | Подпись и дата | Взам. инв. №

Типовой проект разработан в соответствии с действующими нормами и правилами и предусматривает мероприятия, обеспечивающие взрывную, взрывопожарную и пожарную безопасность при эксплуатации зданий.

/Главный инженер проекта /О.Л. Левченкова/

Инв. №

Привязан

801-2-39.84 - АС

Гип	Левченкова	
Нач отд	Ким	
Гл.констр.	Теляковский	
Н.контр.	Фомичева	
Гл спец.	Марков	
Рук. гр	Скобликов	
Ст. инж.	Таирова	

Коровник на 200 коров привязного содержания с разворотом мобильного кормораздатчика в здании

Стадия	Лист	Листов
Р	1	17

Общие данные (начало)

ГИПРОНИСЕЛЬХОЗ

Копировала И. Козлова

19877-01

Формат А2

Альбом I

1. Общие указания

Класс ответственности здания - II
Класс огнестойкости II.
Проект разработан для следующих условий:
расчетная зимняя температура $t_н = -40°C$;
внутренняя температура $t_в = 10°C$.
Относительная влажность воздуха $\varphi \leq 75\%$ в зимний отапливаемый период и $\varphi \leq 85\%$ в неотапливаемый период.
Зона влажности нормальная по СНиП II-3-79.
Нормативный скоростной напор ветра для III географического района 0,441 к Па (45 кгс/м²); вес снегового покрова для IV географического района 1,47 к Па (150 кгс/м²).
Сейсмичность района строительства не выше 6 баллов.
Территория - без подработки горными выработками.
Основанием фундаментов приняты непросадочные грунты со следующими нормативными характеристиками: $\varphi^н = 28°$; $c = 2$ к Па (0,02 кгс/см²); $K_1 = 1$; $\gamma = 1,8$ т/м³; $E = 14,7$ МПа (150 кгс/см²).
Грунтовые воды отсутствуют.
При привязке проекта толщины ограждающих конструкций необходимо принять с учетом экономически целесообразного сопротивления теплопередачи $R_o^{эк}$, в соответствии с п.п 2.14 и 2.15 СНиП II-3-79.
За условную отметку 0.000 принята отметка чистого пола 1-го этажа, соответствующая абсолютной отметке [ ]

2. Указания по отделке

Наружняя и внутренняя поверхности стен здания, выполненного из бетона, железобетона должны быть предварительно обеспылены и очищены от минеральной грязи.

Окраска наружных и внутренних поверхностей стен здания должна выполняться известковой побелкой с последующей гидрофобизацией (до насыщения) 3-5%-ными растворами ГКЖ (п) - ГКЖ-10; ГКЖ-11; ГКЖ-94.

Гидрофобизацию поверхности следует производить в соответствии с „Руководством по защите бетона и других строительных материалов методом гидрофобизации". М., НИИЖБ, 1978г.

3. Защита строительных конструкций здания от коррозии.

3.1 Степень воздействия газовой среды на железобетонные и необетонируемые металлические конструкции животноводческих помещений при относительной влажности ≥ 75% - среднеагрессивная.
На конструкции из глиняного кирпича - неагрессивная.

3.2 Железобетонные колонны и плиты покрытия, применяемые в условиях среднеагрессивных газовоздушных сред, лотки и каналы навозоудаления для жидких агрессивных сред следует изготавливать из бетона повышенной плотности (п) марки В-6 по водонепроницаемости с водопоглащением по массе 4,7-4,2% и водоцементном отношении не более 0,55

3.3 Железобетонные колонны, стены, перегородки, подвергающиеся воздействию жидкой агрессивной среды, подлежат противокоррозионной защите до отметки +1,0 м от уровня пола:
1) Нефтеполимерными красками на основе смолы СПП в 2 слоя при толщине покрытия 100 мкм по 2х слойному покрытию разбавленной нефтеполимерной краски, или
2) Битумно-латексными или битумно-латексно-кукерсольными составами в 2 слоя при общей толщине покрытия 150 мкм по грунтовке из лака БТ-577 или раствора битума БН-70/30 в бензине.

3.4 Железобетонные конструкции, непосредственно контактирующие с навозными стоками (лотки и каналы навозоудаления), изготавливать из сульфтостойкого цемента с введением ингибиторов коррозии арматурной стали. Добавки вводятся в бетон в виде водных растворов согласно „Руководству по применению химических добавок в бетоне," М., Стройиздат, 1981
Места стыков каналов навозоудаления армировать стеклотканью с обмазкой латексом СКН-40, битумно-латексным составом или битумно-латексно-кукерсольной мастикой шириной 300 мм.

3.5 Необетонируемые металлические закладные изделия в железобетонных конструкциях, соединительные и крепежные детали конструкций каркаса, а также подвески и конструкции для опирания коммуникаций защитить металлическим покрытием в заводских условиях методом горячего цинкования. Толщина покрытия 100 мкм.
На крупногабаритные детали и изделия, а также после выполнения сварных работ по соединению оцинкованных конструкций и места примыкания к ним, нанести слой цинка или алюминия толщиной 150÷180 мкм методом распыления с помощью передвижной установки.

3.6 Метизы (болты, гайки, шайбы) должны быть подвергнуты в заводских условиях цинкованию или кодмированию с последующим хроматированием.

3.7 В конструкциях системы навозоудаления и в панелях станкового ограждения необетонируемые металлические закладные изделия и строительные детали защитить комбинированным покрытием: лакокрасочным по металлизированному слою. Лакокрасочное покрытие в комбинированном покрытии закладных и соединительных изделий выполнять следующего состава:
- грунт ВЛ-02; ФЛ-03Ж; АК-069 или АК-070 в 1 слой.
- покровные слои: эмали Х-124, ХВ-125, ХВ-1100 в 3 слоя при общей толщине покрытия 60 мкм.
Общая толщина лакокрасочного покрытия 80 мкм.

3.8 Монтажную электросварку деталей и изделий, имеющих цинковое покрытие, производить электродами с рутиловым покрытием типа Э42.

3.9 После монтажа конструкций поверхность вновь образованных сварных швов и наружных участков металлического покрытия защитить при помощи ручных металлизаторов, лакокрасочные покрытия восстанавливать кистью или пневматическим распылением до требуемой толщины.

3.10 Противокоррозионная защита предусмотрена в соответствии с главой СНиП II-28-73 „Защита строительных конструкций от коррозии," М., 1980; „Руководством по комплексной защите железобетонных конструкций животноводческих и птицеводческих комплексов, ферм, зданий и сооружений от воздействия агрессивных сред.", М., 1981 и „Руководством по защите от коррозии металлических конструкций сельскохозяйственных зданий и сооружений", М., 1982

Защита деревянных конструкций от гниения и возгорания

Деревянные элементы покрытия должны быть обработаны растворами огнезащитных солей, деревянные элементы, соприкасающиеся с кирпичной кладкой, бетоном или утеплителем должны быть защищены от гниения. Защитная обработка от гниения и возгорания производится в соответствии с указаниями СНиП III-19-76 „Деревянные конструкции".

Указания по производству работ в зимнее время

Проект разработан для производства работ при положительных температурах.
Выполнение работ при отрицательных температурах вести согласно требованиям соответствующих глав СНиП части 3 на организацию, производство и приемку работ.

Согласовано:
Гл. констр. отд. Теляковский
Тех. отд. Яковлева
Взам. инв. N
Подпись и дата
Инв. N подл.

ГИП	Левченкова		
Нач. отд	Ким		
Гл. арх. отд	Гаврилов		
Гл. спец.	Марков		
Рук. гр	Скобликов		
Инж	Дымов		

Привязан:
Инв. N

801-2-39.84 - АС

Коровник на 200 коров привязного содержания с разворотом мобильного кормораздатчика в здании

Стадия	Лист	Листов
Р	2	

Общие данные (окончание)

ГИПРОНИСЕЛЬХОЗ

копировала Лизунова Формат А2

Альбом I

Фасад 1-14

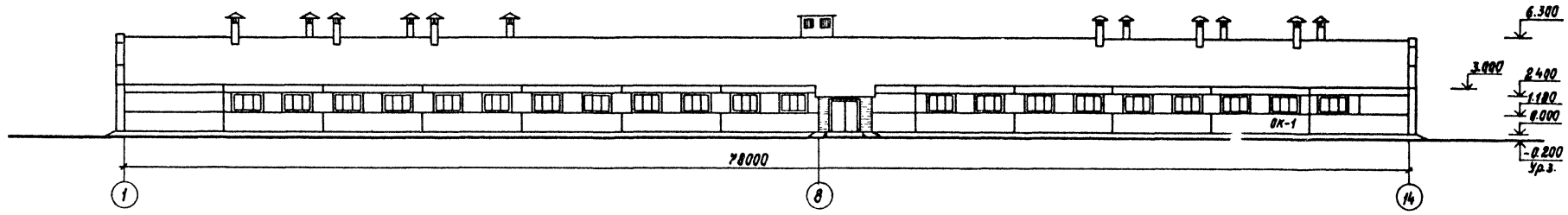

Фасад 14-1

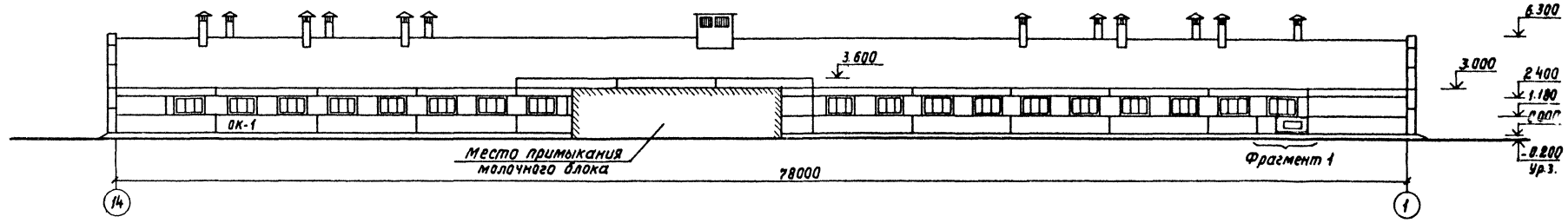

Фасад Г-А

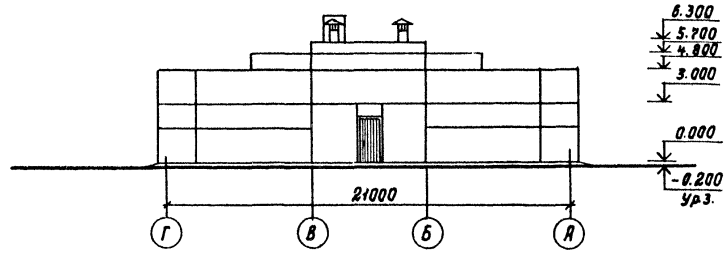

Фасад А-Г

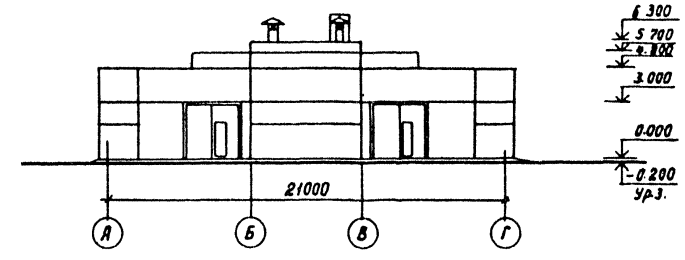

Фрагмент 1

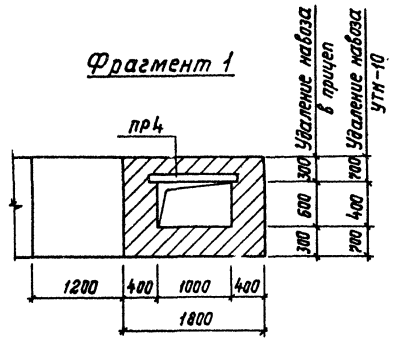

Схема заполнения оконных проемов

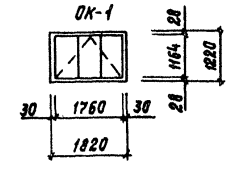

Гип	Левченкова		801-2-39.84 – АС	
Нач. отд.	Ким			
Гл. арх.	Гаврилов		Коровник на 200 коров привязного содержания с разворотом мобильного кормораздатчика в здании	Стадия: Р; Лист: 3; Листов:
Н. контр.	Фомичева			
Гл. спец.	Марков			
Рук. гр.	Скобликов		Фасады	ГИПРОНИСЕЛЬХОЗ
Архит.	Трушина			

Привязан

Инв. N

Согласовано

Гл. констр. Теляковский

Взам. инв. N

Подпись и дата

Инв. N подл.

Копировала 19877-01 6

Формат А2

Альбом I

План на отм. 0.000

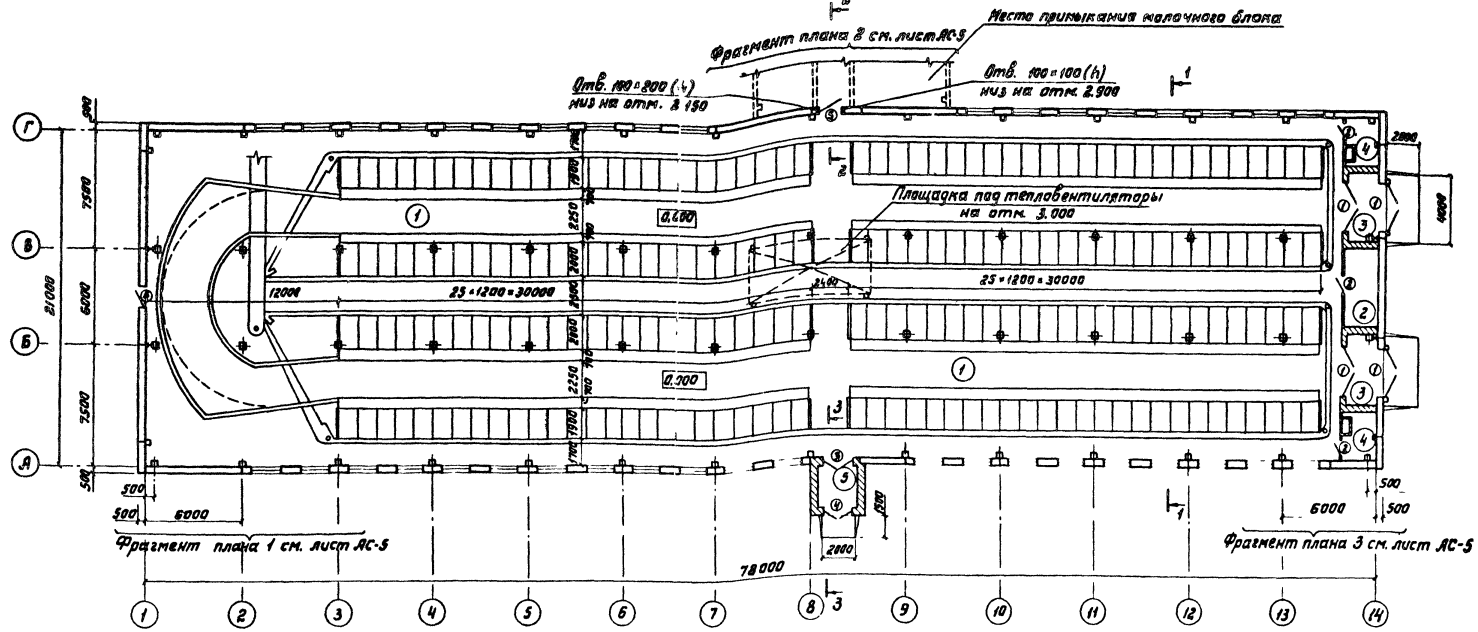

Разрез 1-1

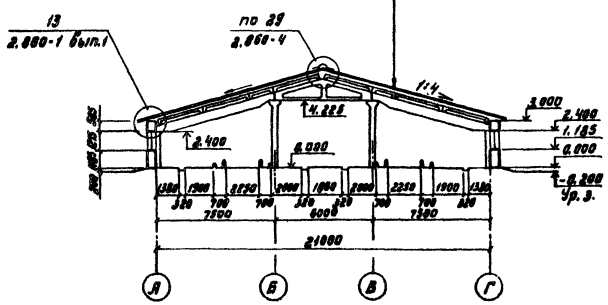

Асбестоцементные волнистые листы УВ-75
Обрешетка - 50×130(h)
Брусок - 50×40(h)
Мягкие минераловатные плиты γ=75кг/м³ толщ. 140мм
Слой рубероида на битумной мастике
Сборные ж.б. плиты

Ведомость проемов ворот и дверей

Марка, поз.	Размер проема в кладке
1	3000×3000
2	1020×2080
3	1920×2400
4	1950×2100
5	1220×2400
6	1260×2400

1. Данный лист смотреть совместно с листами АС-5; 6.
2. Полотна наружной двери по оси 1 изготовить с дополнительной обшивкой деревянными профилированными рейками по войлоку δ=10 мм.
3. В плане канал показан для основного варианта с удалением навоза в прицеп. Остальные варианты удаления навоза показаны на листах АС-9, АС-10.

Экспликация помещений

Номер по плану	Наименование	Площадь м²	Категория производства по взрывной взрыво-пожарной и пожарной опасности
1	Стойловое помещение		
	для коров	1562.4	А
2	Фуражная	11.26	А
3	Тамбур (2)	16.59	–
4	Помещение для вентилятора		
	воздушной завесы	16.59	Д
5	Тамбур	3.85	–

Привязан

Инв. №

ГИП	Лебченко	
Нач. отд.	Ким	
Гл. арх.	Гаврилов	
Н. контр.	Финчева	
Гл. спец.	Марков	
Рук. гр.	Столитов	
Ст. техн.	Коржина	
Арх.	Грунина	

801-2-39.84 – АС

Коровник на 200 коров привязного содержания с разворотом мобильного кормораздатчика в здании

Стадия	Лист	Листов
Р	4	

План на отм. 0.000
Разрез 1-1

ГИПРОНИСЕЛЬХОЗ

Копировала Лизунова 15877-01-Г

Формат А2

Согласовано:
Гл. конструктор Тихомиров
Гл. инженер Ишкин
ОТО Шайхутдинов, Уразаев, Уразмин
Инв. № подл. | Подпись и дата | Взам. инв. №

Альбом I

Фрагмент плана 1

Фрагмент плана 2

Фрагмент плана 3

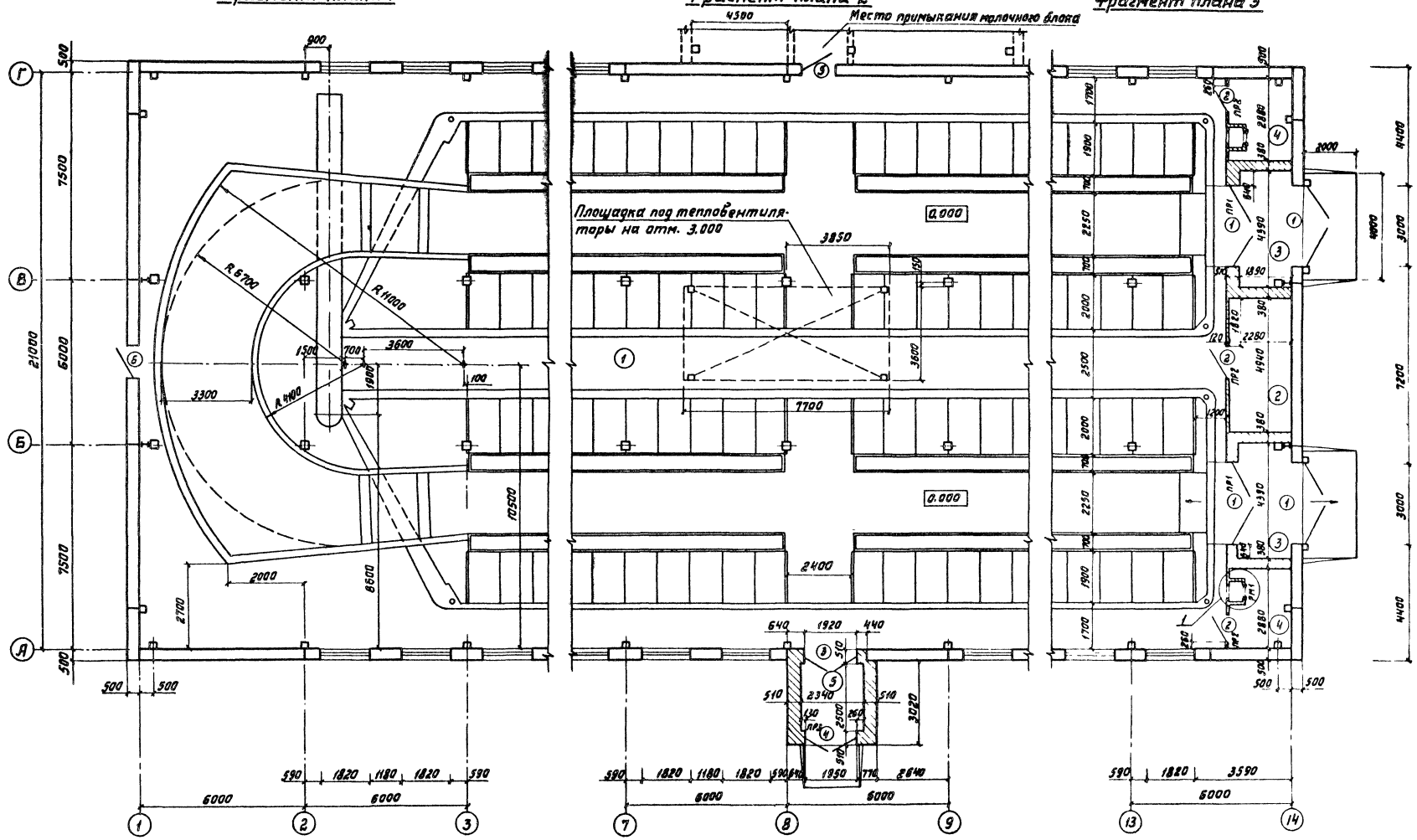

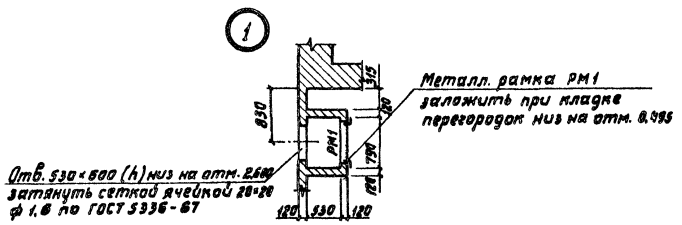

1. Данный лист смотреть совместно с листами АС-4; 6; 12.

Согласовано:
Гл. констр. отд. Гражданских
Инв.№ подл. | Подпись и дата | Взам. инв.№

Привязан			
Инв.№			

ГИП	Левченкова		
Нач. отд.	Ким		
Гл. арх.	Гаврилов		
Н. контр.	Фомичева		
Гл. спец.	Марков		
Рук. гр.	Скаблинов		
Арх.	Трушина		

801-2-39.84 - АС

Коровник на 200 коров привязного содержания с разворотом кормораздатчика в здании

Стадия	Лист	Листов
Р	5	

Фрагменты плана 1, 2, 3

ГИПРОНИСЕЛЬХОЗ

Копировала Лизунова

Формат А2

Альбом I

2-2

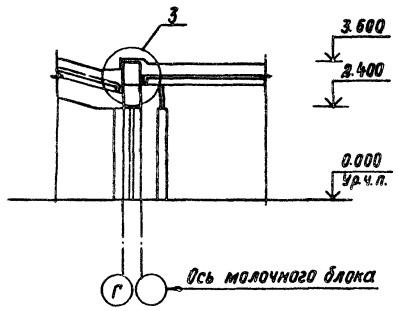

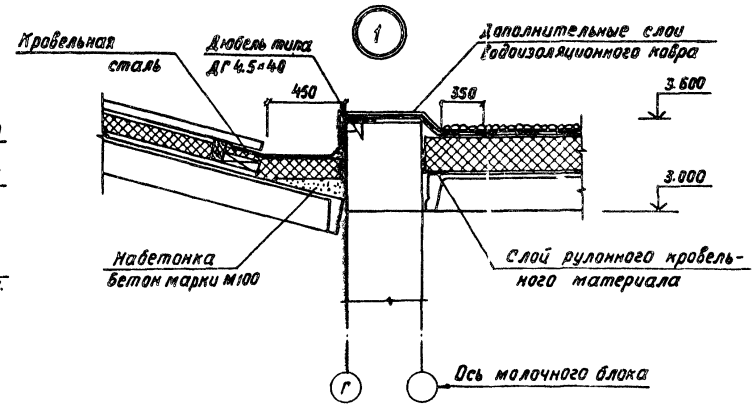

3-3

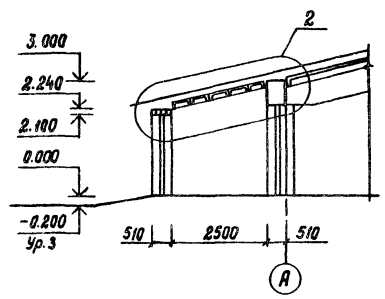

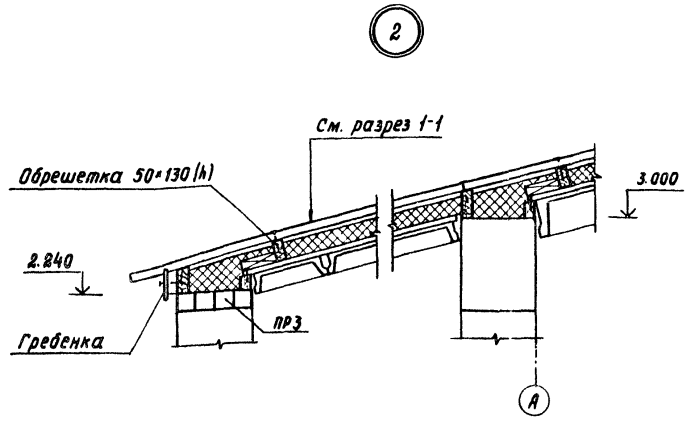

Спецификация элементов заполнения проемов

Марка, поз.	Обозначение	Наименование	Кол.	Масса ед, кг	Примечание
1	ГОСТ 18853-73	Ворота Вр 5	4		
2	ГОСТ 17324-71	Дверной блок Д 69	3		
3	ГОСТ 17324-71	Дверной блок Д 65	1		
4	ГОСТ 17324-71	Дверной блок Д 73	1		
5	ГОСТ 17324-71	Дверной блок Д 66	1		
6	ГОСТ 17324-71	Дверной блок Д 72	1		
ОК-1	ГОСТ 12506-81	Окно СВД 12-18	39		

Ведомость отделки помещений. Площадь м²

Наименование или номер помещения	Потолок		Стены или перегородки		Низ стен или перегородок (панель)			Примечание
	Площадь	Вид отделки	Площадь	Вид отделки	Площадь	Вид отделки	Высота, мм	
1; 2; 3; 4; 5	164385	затирка	909 9	окраска	—	—	—	
		окраска		известковая				
		известковая		белая				
		белая						

Ведомость перемычек

Марка, поз.	Схема сечения
ПР 1	1ПР4-33.12.22; 3.000; 510; 220
ПР 2	1ПР1-12.12.6; 2.080; 120; 65
ПР 3	1ПР3-22.12.14; 2.100; 510; 140
ПР 4	1ПР1-12.12.6; 0.900; 1.100; 510; 65; Г
ПР 5	1ПР1-10.12.6; 0.000; 380; 65

Спецификация перемычек

Марка, поз.	Обозначение	Наименование	Кол.	Масса, ед, кг	Примечание
ПР1	1.138-10 вып. 1	1ПР4-33.12.22	8	225	
ПР2	1.138-10 вып. 1	1ПР1-12.12.6	3	25	
ПР3	1.138-10 вып. 1	1ПР3-22.12.14	4	100	
ПР4	1.138-10 вып. 1	1ПР1-12.12.6	4	25	см. примеч. 1
ПР5	1.138-10 вып. 1	1ПР1-10.12.6	6	25	см. примеч. 3

1. ПР4 устанавливается только в случаях удаления навоза УТН-10 и в прицеп.
2. Данный лист смотреть совместно с листами АС-4, 3
3. ПР5 смотри на листе АС-13.

Согласовано: Гл. констр. Теляковский

Инв. № подл. | Подпись и дата | Взам. инв. №

Гип	Левченкова	
Нач. отд.	Ким	
Гл. арх.	Гаврилов	
Н. контр.	Фомичева	
Гл. спец.	Марков	
Рук. гр.	Скобликов	
Архит.	Трушина	

Привязан

Инв. №

801-2-39.84 – АС

Коровник на 200 коров привязного содержания с разворотом мобильного кормораздатчика в здании

Разрезы 2-2; 3-3
Узлы

Стадия	Лист	Листов
Р	6	

ГИПРОНИСЕЛЬХОЗ

Копировала 19877-01 9 Формат А2

Альбом I

Фрагмент плана 1

Фрагмент плана 2

Фрагмент плана 3

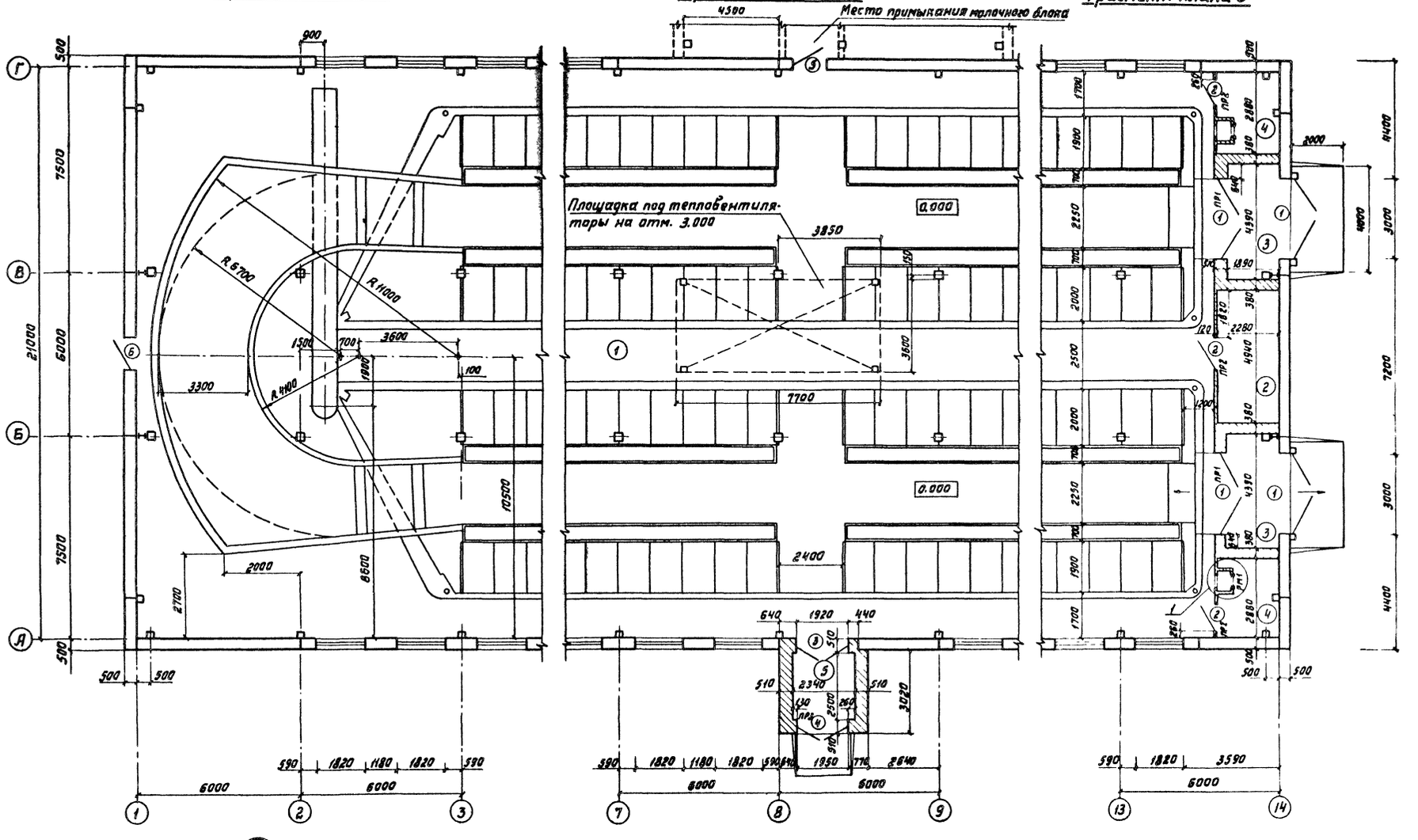

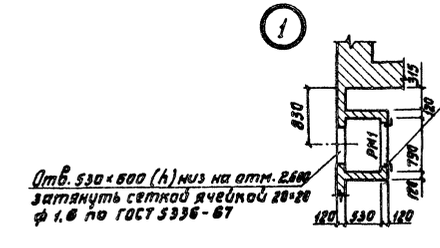

1. Данный лист смотреть совместно с листами АС-4; 6; 12.

Согласовано:
Гл. констр. отд. Гражданский
Инв. № подл. | Подпись и дата | Взам. инв. №

Привязан

Инв. №

ГИП	Левченкова		
Нач. отд.	Ким		
Гл. арх.	Габрилов		
Н. контр.	Фоничева		
Гл. спец.	Тарков		
Рук. гр.	Скобликов		
Арх.	Трушина		

801-2-39.84 - АС

Коровник на 200 коров привязного содержания с разворотом модульного кормораздатчика в здании

Стадия	Лист	Листов
Р	5	

Фрагменты плана 1, 2, 3

ГИПРОНИСЕЛЬХОЗ

Копировала Лизунова

Формат А2

Альбом I

Схема расположения кормушек. План полов.
Устройство выравнивания электрических потенциалов

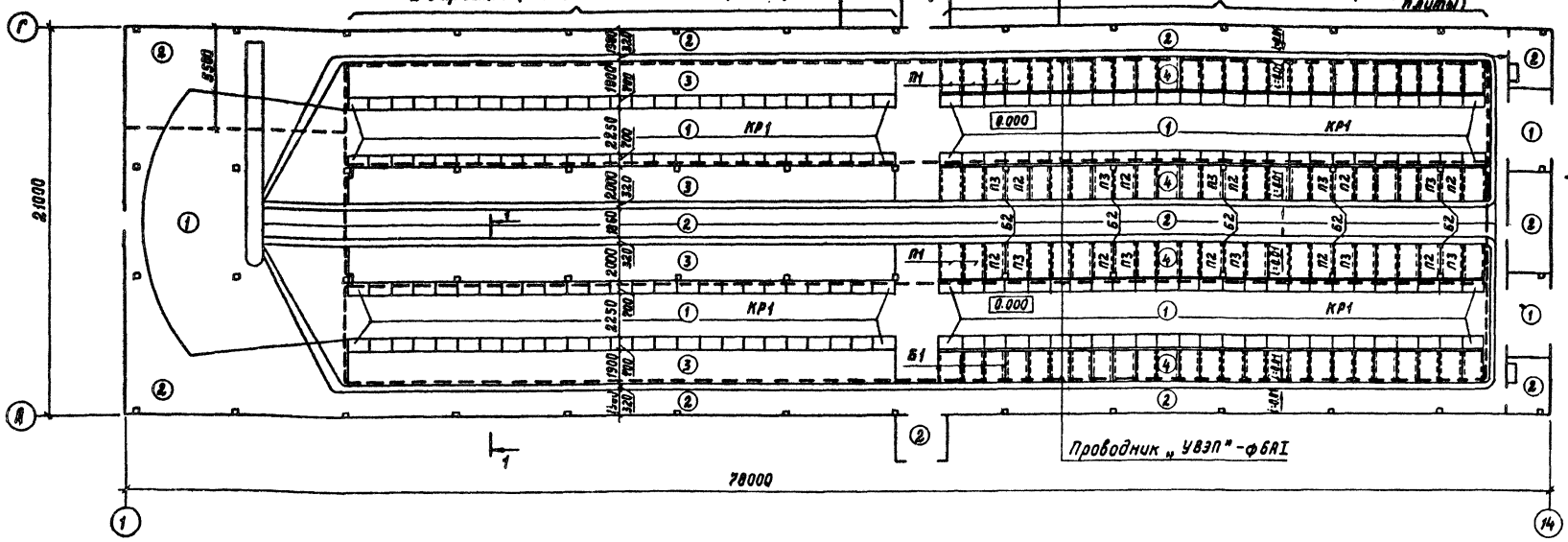

1-1

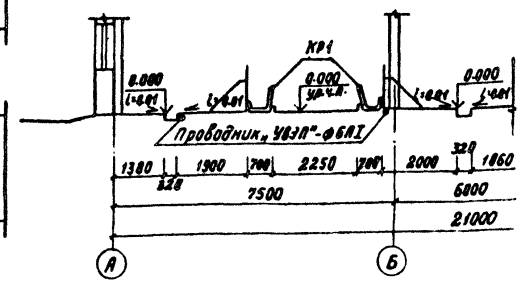

План кровли

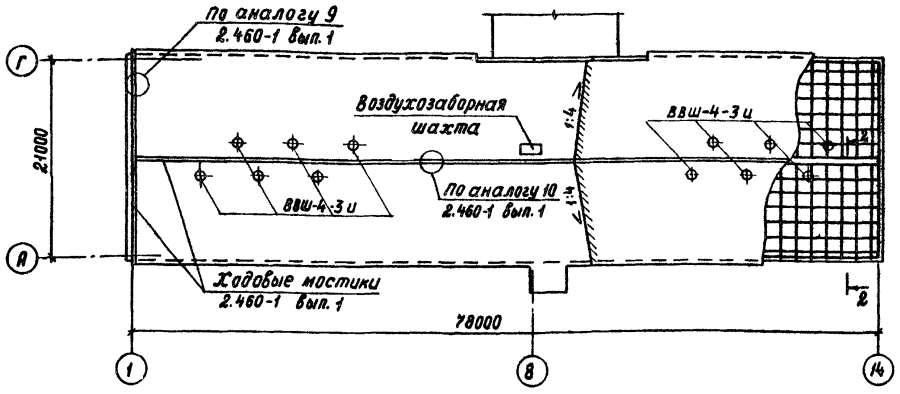

1. Все незамаркированные балки пола – Б1.
2. Все незамаркированные плиты пола – П1.
3. Устройство выравнивания электрических потенциалов (УВЭП) выполняется из арматуры ф6мм вдоль стойл, которая приваривается к металлическим ограждениям, трубопроводам „ВК" и соединяется между собой по торцам здания. Сварку производить электродами типа Э42 ГОСТ 9467-75.
4. Расход арматуры ф6АI для УВЭП – 66.2 кг.

Экспликация полов

Наименование или номер помещения по проекту	Тип пола по проекту	Схема пола или номер узла по серии	Элементы пола и их толщина	Площадь пола м²
1; 3	1		Бетон марки М300 – 25мм Бетон марки М200 – 100мм Уплотненный щебнем крупностью 40-60 мм грунт основания	424.2
1; 2; 4; 5	2		Бетон марки 300 – 80мм Уплотненный щебнем крупностью 40-60 мм грунт основания	470.6
1	3 (I вариант)		Доски шпунтованные – 37мм Битумная мастика – 3мм Лаги антисептированные 100×50(h) Бетон марки М100 – 80мм Уплотненный щебнем крупностью 40-60 мм грунт основания	468.0
1	4 (II вариант)		Керамзитобетонная плита – 80мм Песчаный грунт – 100мм	468.0

Спецификация элементов кормушек, балок, плит пола (II вариант) и вентиляционных шахт

Марка, поз.	Обозначение	Наименование	Кол.	Масса ед, кг	Примечание
КР1	3.818.9-2 вып. 1	Кормушка КТ 118.70.37	200	300	
Б1	III КЖИ-01.00.00	БФО 17.3.28-Т-П	186	290	
Б2	III КЖИ-01.00.00	БФО 13.3.28-Т-П	22	220	
П1	III КЖИ-02.00.00	ПС 17.10.8-П-П	160	237	
П2	III КЖИ-02.00.00	ПС 17.10.8-П-П.1	20	230	
П3	III КЖИ-02.00.00	ПС 17.10.8-П-П.1Н	20	230	
ВВШ-4-3и	2.800-2 вып. 9	Вентшахта ВВШ-4-3и	12		

2-2

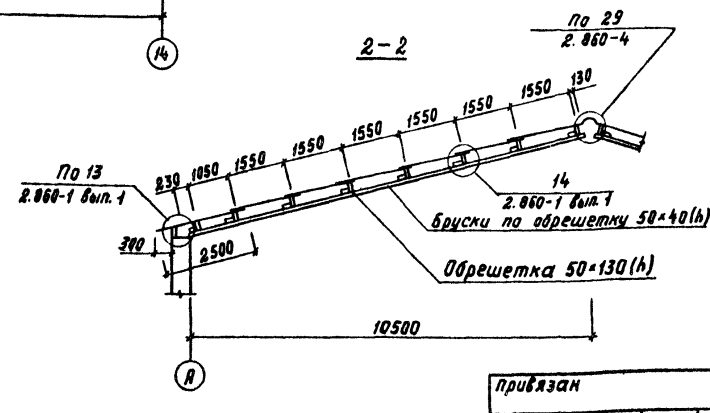

Согласовано:
Гл. констр. Э
Теляковский
Удалов

Взам. инв. N
Подпись и дата
Инв. N подл.

Привязан

Инв. N

ГИП	Левченкова	
Нач. отд.	Ким	
Гл. арх.	Гаврилов	
Н. контр.	Фомичева	
Гл. спец.	Марков	
Рук. гр.	Скобликов	
Архит.	Трушина	

801-2-39.84 – АС

Коровник на 200 коров привязного содержания с разворотом мобильного кормораздатчика в здании

Стадия	Лист	Листов
Р	7	

Схема расположения кормушек. План полов. Устройство выравнивания потенциалов. План кровли

ГИПРОНИСЕЛЬХОЗ

Копировала 19877-01 Формат А2

Альбом I

Схема расположения каналов навозоудаления

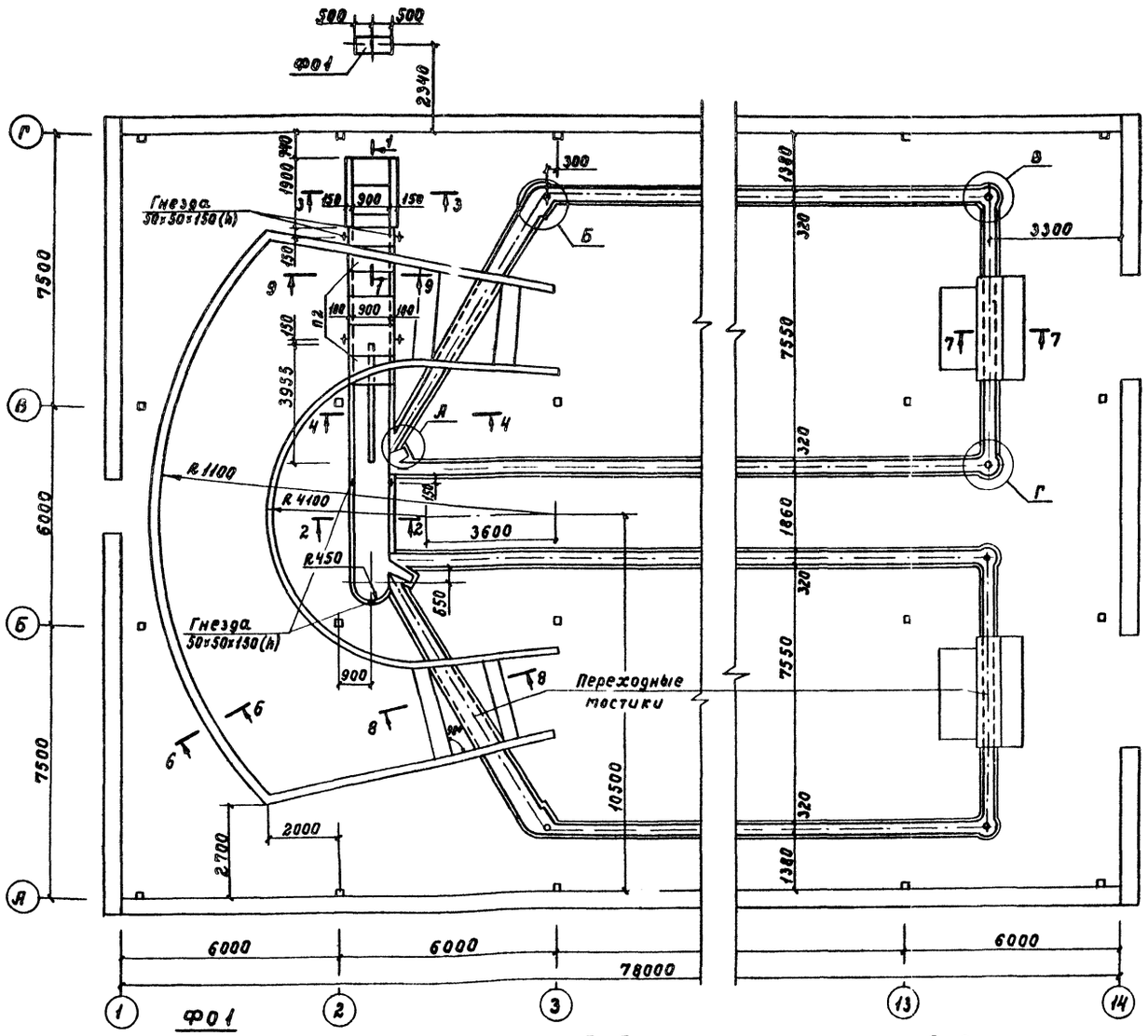

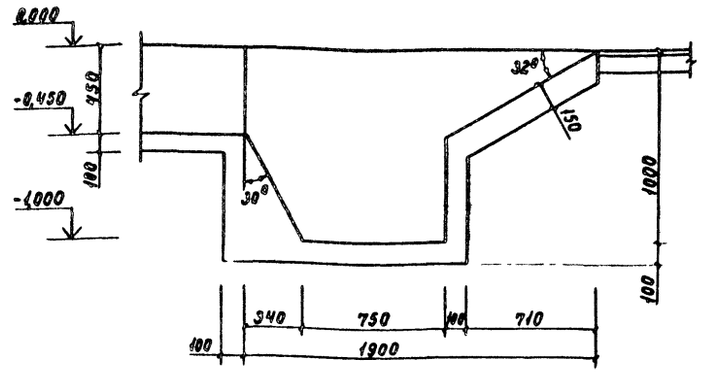

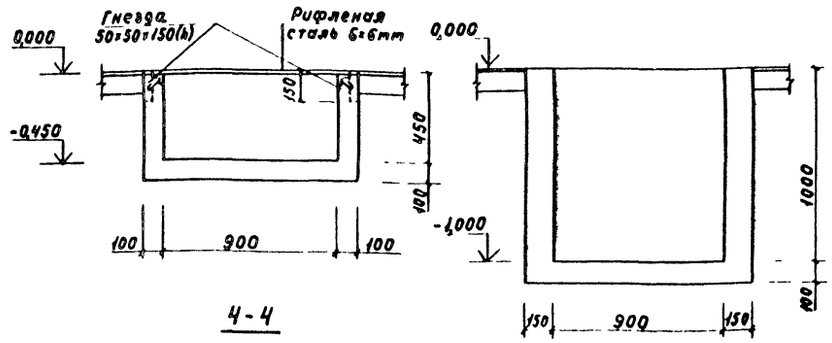

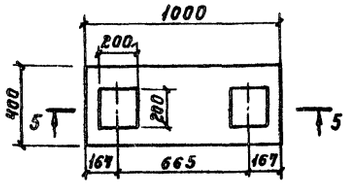

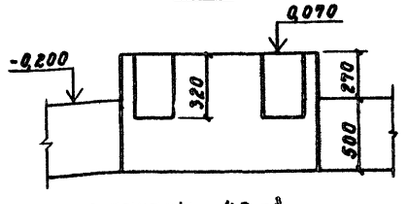

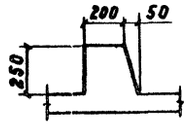

1. Данный лист см. с листом АС-11.
2. Сечения 7-7, 8-8, 9-9 и узлы А, Б, В, Г см. лист АС-11.
3. Плиты П2 (П8д-8а) для каждого варианта навозоудаления учтены в спецификации на листе АС-9.

Расход бетона марки М100 на все монолитные каналы - 42 м³.
Расход бетона марки М300 на отбойный брус - 3,2 м³.
Закладных изделий МН553 по серии 1.400-15 - 20 шт. (4,1 кг).
Рифленая сталь δ=6мм по ГОСТ 8568-77 - 10,2 м² (511 кг).

Согласовано: тх Лешин

Инв. N подл. | Подпись и дата | Взам. инв. N

ГИП	Левченкова	
Нач. отд.	Ким	
Гл. констр.	Теляковский	
Н. контр.	Фомичева	
Гл. спец.	Марков	
Рук. гр.	Скобликов	
Ст. инж.	Таирова	

Привязан

Инв. N

801-2-39.84- АС

Коровник на 200 коров привязного содержания с разворотом мобильного кормораздатчика в здании

Схема расположения каналов навозоудаления при удалении навоза в прицеп

Стадия	Лист	Листов
Р	8	

ГИПРОНИСЕЛЬХОЗ

Копировала Самойлова 19877-01 11 Формат А2

Альбом I

Схема расположения каналов навозоудаления и приямка

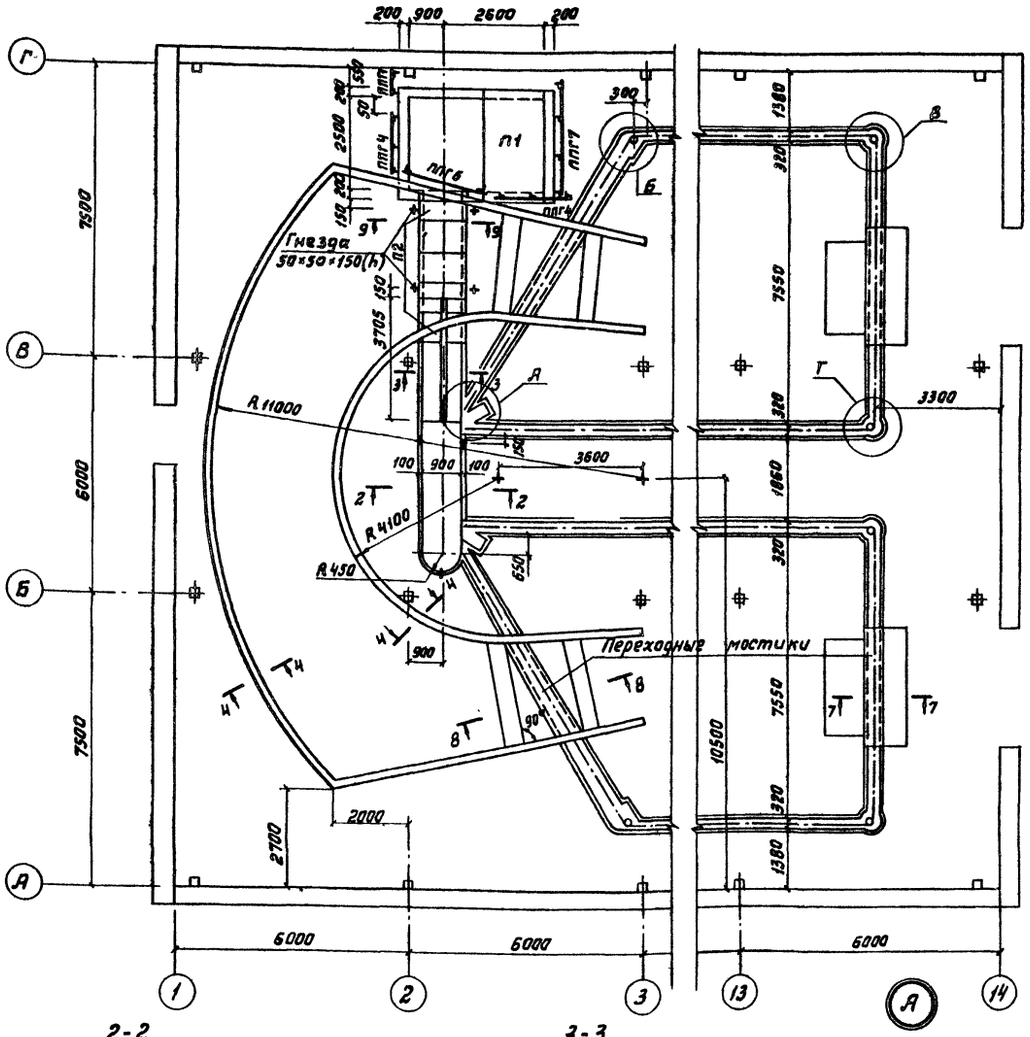

Армирование приямка

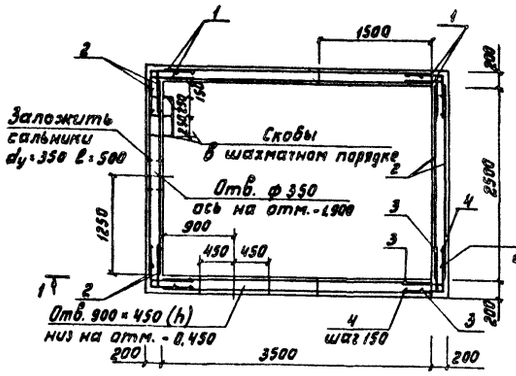

1-1

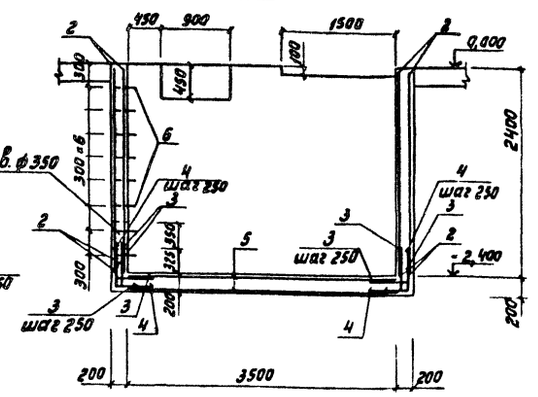

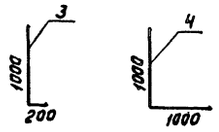

План раскладки верхних и нижних сеток днища

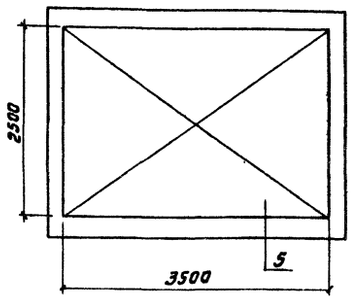

Спецификация элементов плит покрытия, металлических ограждений, армирования приямка

Марка, поз.	Обозначение	Наименование	Кол.	Масса ед. кг	Примечание
		Сборные ж.б. элементы			
П1	3.006-2 вып. I	Плита П11-8	1	1100	
П2	3.006-2 вып. I	Плита П8д-8а	5	210	
		Металлические конструкции			
ППГ1	1.459-2 вып. 4	Ограждение	1	17	
ППГ4	1.459-2 вып. 4	Ограждение	2	30	
ППГ6	1.459-2 вып. 4	Ограждение	1	36	
ППГ7	1.459-2 вып. 4	Ограждение	1	45	
		Армирование приямка			
1		С $\frac{8АI-150}{8АI-150}$ 2300×3500 ГОСТ 8478-81	4	41,50	
2		С $\frac{8АI-150}{8АI-150}$ 2300×2450 ГОСТ 8478-81	4	30,00	
3	ГОСТ 5781-82	ф 10 А III ℓ=1200	236	0,74	
4	ГОСТ 5781-82	ф 10 А III ℓ=2000	118	1,23	
5		С $\frac{8АI-100}{8А-100}$ 3500×2400 ГОСТ 8478-81	2	64,00	
6	ГОСТ 5781-82	Скоба ф 16 А III ℓ=850	8	1,34	
		Материалы на приямок			
		Бетон марки М150			7,1 м³

2-2

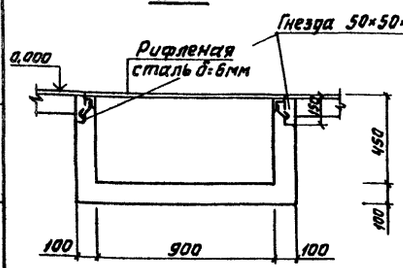

3-3

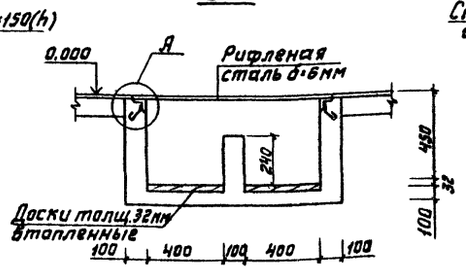

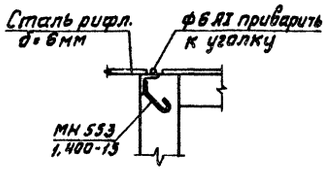

4-4

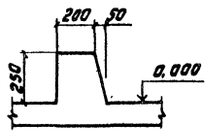

1. Данный лист см. с листом 11.
2. Сечение 7-7; 8-8; 9-9, узлы А, Б, В, Г см. лист АС-11.
3. В местах отверстий сетки вырезать по месту.
4. При бетонировании приямка следует заложить каркас поз. 45 (см. чертеж ТХ-9) до начала бетонирования.

Расход бетона марки М100 на все монолитные каналы навозоудаления - 41 м³
Расход бетона марки М300 на отбойный брус - 3,2 м³
Закладных изделий МН 553 по серии 1.400-15 - 20 шт. (4,1 кг на 1 шт.)
Рифленая сталь δ=6мм по ГОСТ 8568-77 - 9,4 м² (471 кг)

Согласовано: ТХ Лешин

Инв. № подл. | Подпись и дата | Взам. инв. №

ГИП	Левченкова		
Нач. отд.	Ким		
Гл. конст.	Теляковский		
Н. контр.	Фомичева		
Гл. спец.	Марков		
Рук. гр.	Скобликов		
Ст. инж.	Таирова		

Привязан:

Инв. №

801-2-39.84 - АС

Коробник на 200 коров привязного содержания с разворотом мобильного кормораздатчика в здании

Схема расположения каналов навозоудаления и приямка при удалении навоза установкой УТН-10

Стадия	Лист	Листов
Р	9	

ГИПРОНИСЕЛЬХОЗ

копировала Лизунова Формат А2

19877-01 12

Альбом I

Схема расположения каналов навозоудаления и приямка

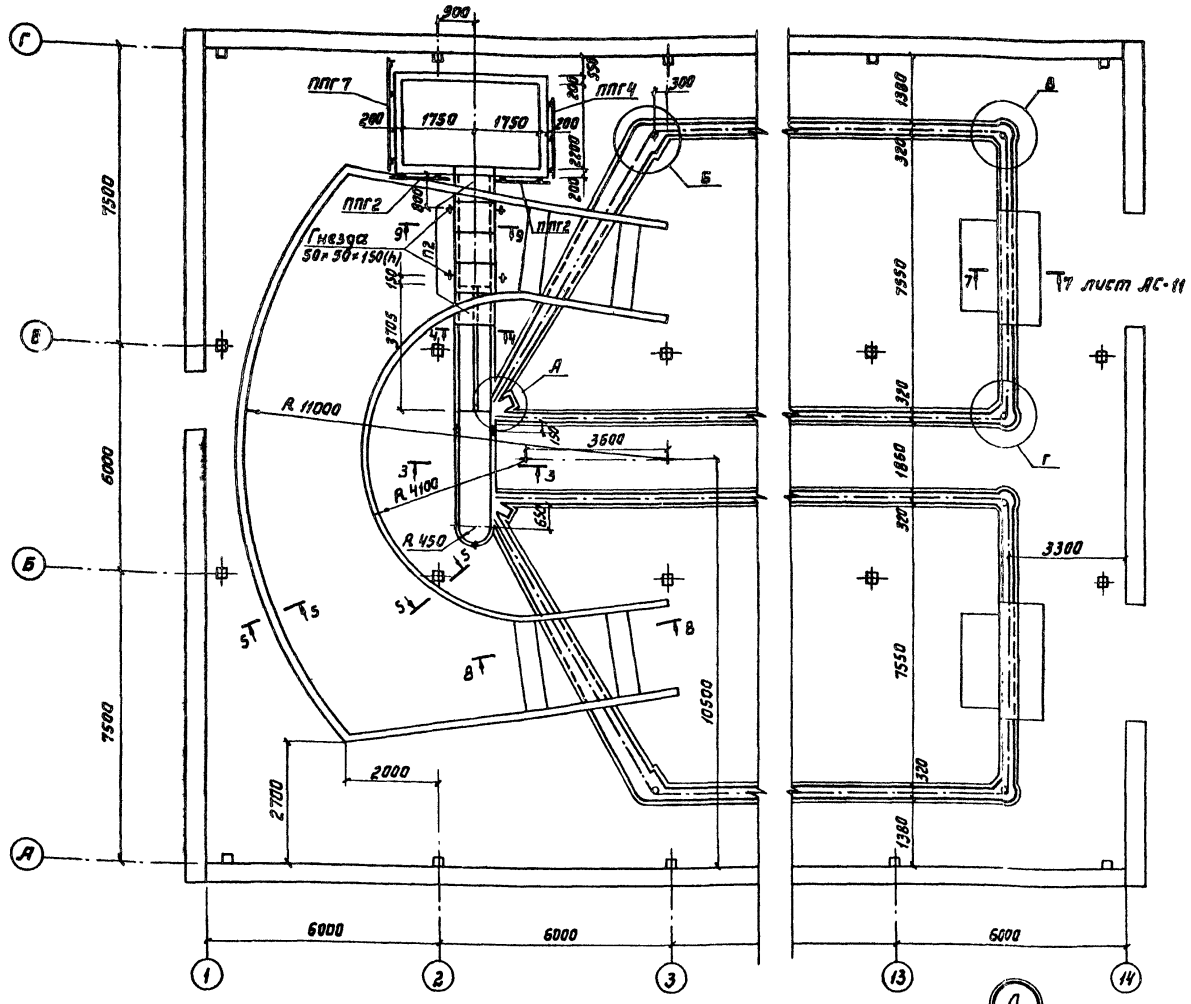

План приямка

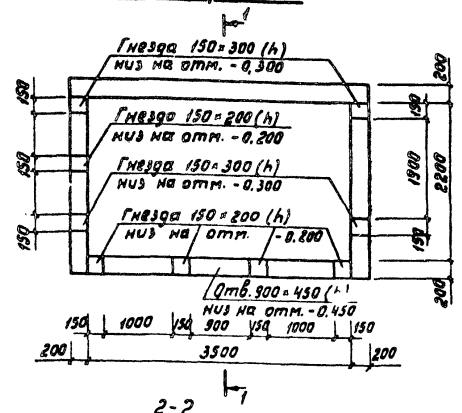

1-1

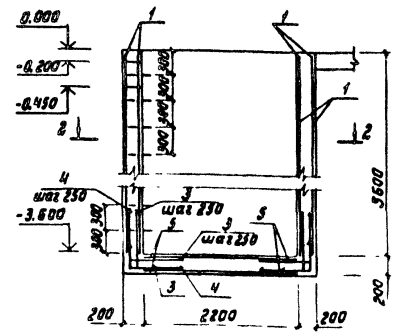

2-2

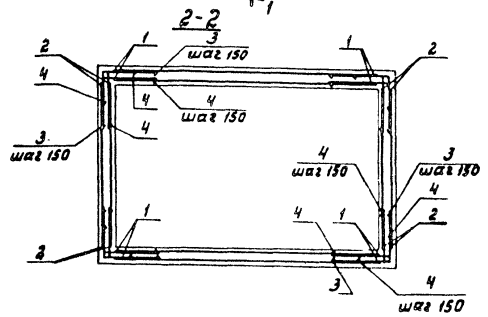

План раскладки верхних и нижних сеток днища

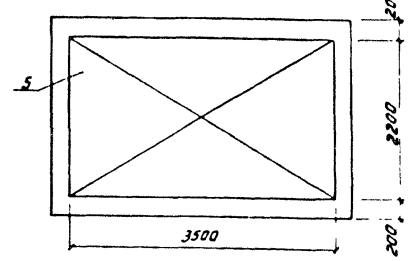

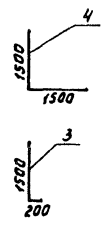

Спецификация элементов металлических ограждений и армирования приямка

Марка поз.	Обозначение	Наименование	Кол	Масса ед. кг	Примечание
		Металлические конструкции			
ППГ2	1.459-2 Вып. 4	Ограждение	2	21	
ППГ4	1.459-2 Вып. 4	Ограждение	1	30	
ППГ7	1.459-2 Вып. 4	Ограждение	1	43	
		Армирование приямка			
1		С $\frac{8AI-150}{8AI-150}$ 2350×2200 ГОСТ 8478-81	8	27,65	
2		С $\frac{8AI-150}{8AI-150}$ 2300×3500 ГОСТ 8478-81	8	43,00	
3	ГОСТ 5781-82	ф10 AIII ℓ=1700	288	1,05	
4	ГОСТ 5781-82	ф10 AIII ℓ=3000	144	1,85	
5		С $\frac{8AI-100}{8AI-100}$ 3500×2200 ГОСТ 8478-81	2	58,06	
6	ГОСТ 5781-82	Скоба ф16 AIII ℓ=850	13	1,34	

3-3

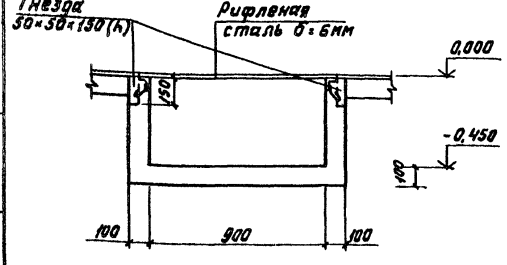

4-4

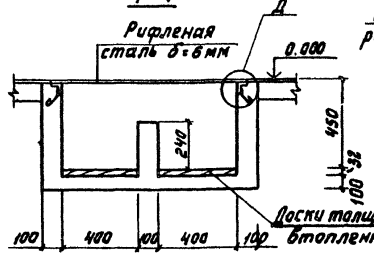

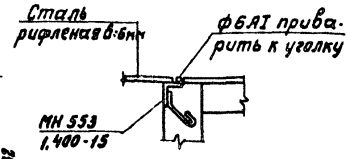

5-5

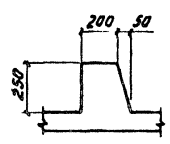

Расход бетона марки М100 на все монолитные каналы навозоудаления - 41м.³
Расход бетона марки М300 на отбойный брус - 3,2м³
Закладных изделий МН 553 по серии 1.400-15 - 20шт (4,1кг на 1шт.)
Расход бетона на приямок М150 - 10,2м³
Рифленая сталь δ=6мм по ГОСТ 8568-77 - 9,9м²

1. Данный лист см. с листом АС-11.
2. Сечения 7-7, 8-8, 9-9, узлы А, Б, В, Г см. лист АС-11.
3. Перекрытие приямка см. лист КМ-2.
4. Плиты П2 (ПВд-8а) для каждого варианта навозоудаления учтены в спецификации на листе АС-9.

Привязан:

Инв.№

ГИП	Лебченкова		
Нач.отд.	Ким		
Гл.констр.	Елтовский		
Н.контр.	Фомичева		
Гл.спец.	Марков		
Рук.гр.	Скобликов		
Ст.инж.	Гагирова		

801-2-39.84 – АС

Коровник на 200 коров привязного содержания с разворотом мобильного кормораздатчика в здании

Стадия	Лист	Листов
Р	10	

Схема расположения каналов навозоудаления и приямка при удалении навоза установкой НЖН-200

ГИПРОНИСЕЛЬХОЗ

Согласовано: Т.Х. Лешин Лешин

Инв.№ подл. | Подпись и дата | Взам. инв.№

Копировала Лизунова 1988 77-01 13

Формат А2

Альбом I

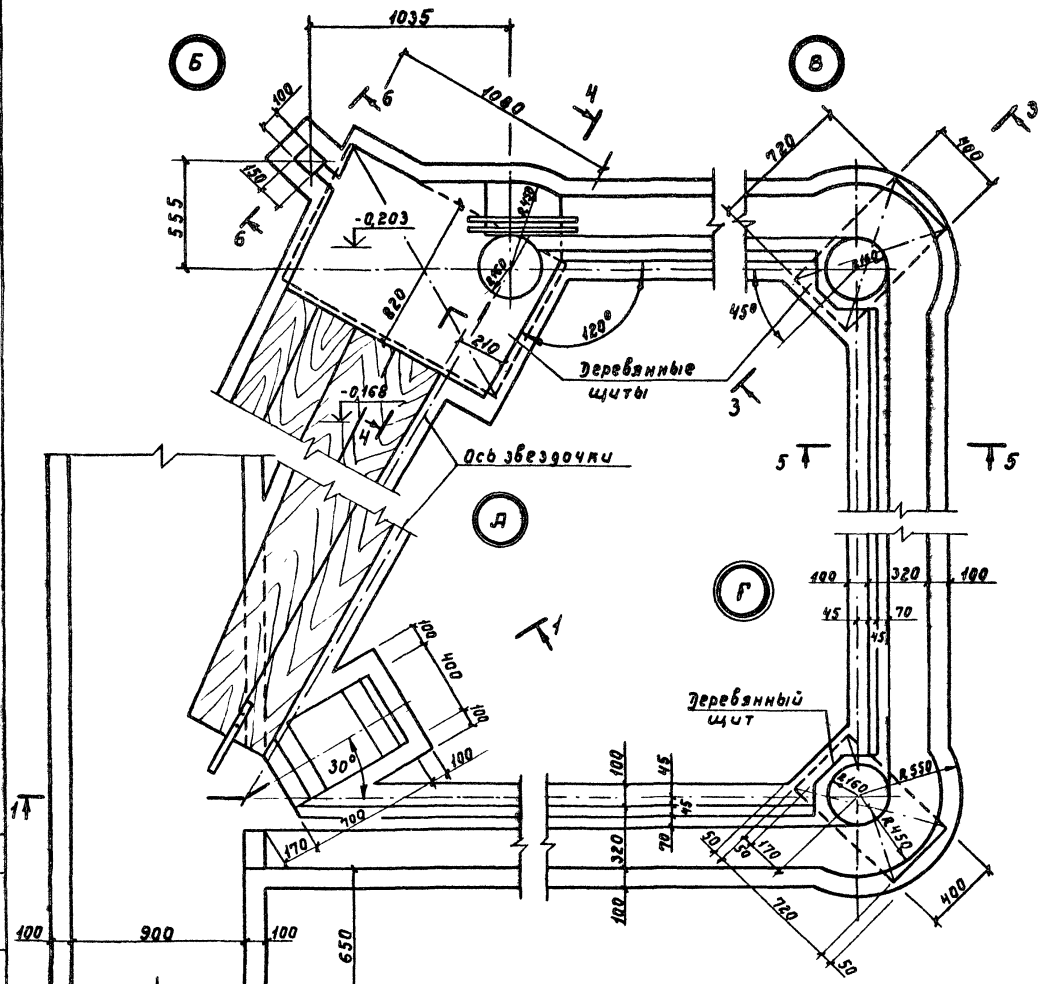

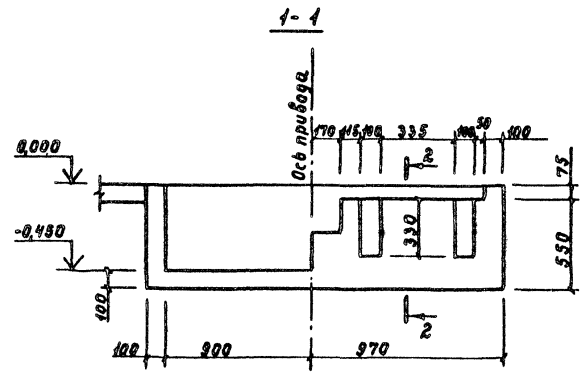

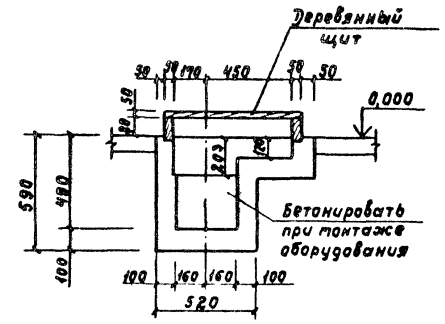

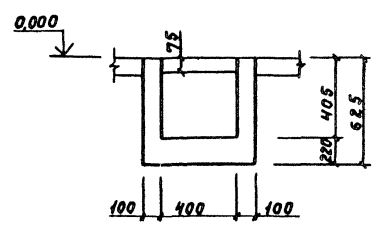

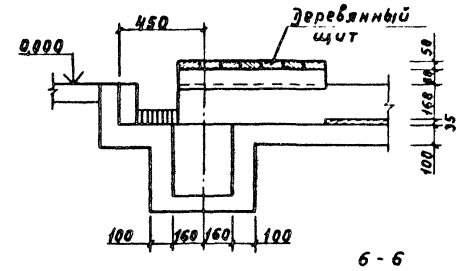

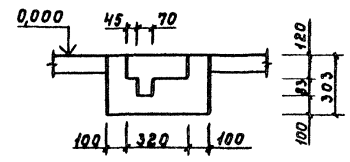

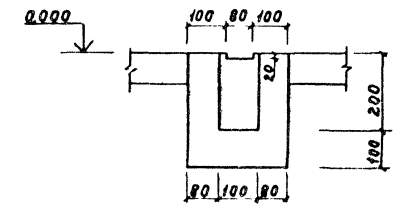

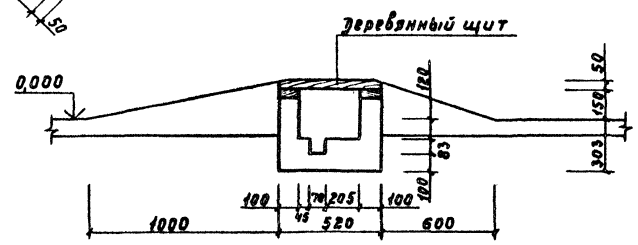

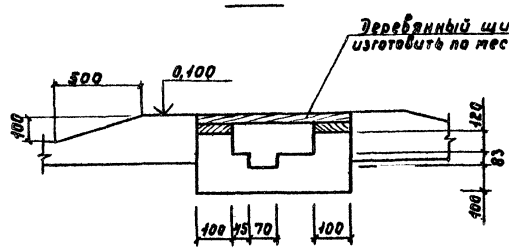

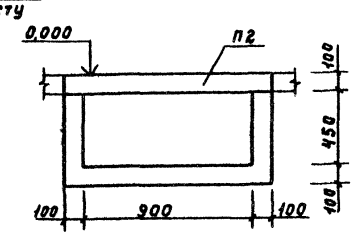

1. Данный лист см. с листами АС-8, 9, 10.
2. Расположение сечения 7-7 дано на листах АС-8, 9, 10.
3. Деревянные щиты изготавливать по месту из досок толщиной 50 мм хвойных пород.
4. Каналы навозоудаления выполнять из бетона марки М100.
5. При изготовлении каналов навозоудаления следует закладывать металлические закладные детали по чертежам ТХ.

Согласовано:

Инв. N подл. | Подпись и дата | Взам. инв. N

ГИП	Лобченкова		801-2-39.84 - АС
Нач. отд.	Кит		
Гл. констр.	Тедтовский		Коровник на 200 коров привязного содержания с разворотом тобильного кормораздатчика в здании
Н. контр.	Фомичева		Стадия Р; Лист 11; Листов
Гл. спец.	Марков		Узлы
Рук. гр.	Хлобыстов		ГИПРОНИСЕЛЬХОЗ
Ст. инж.	Таирова		

Привязан

Инв. N

Копировали Самоф 10877-01 г. Формат А2

Альбом I

Схема расположения фундаментов и фундаментных балок

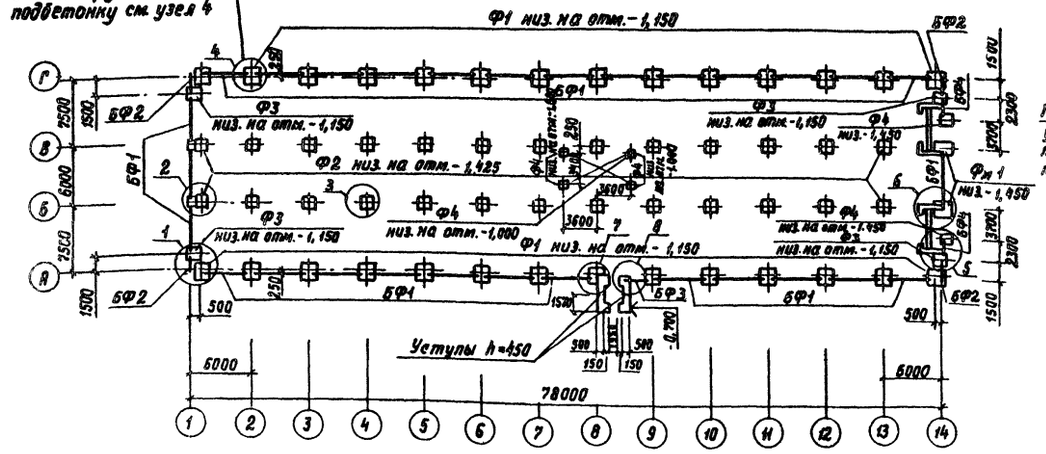

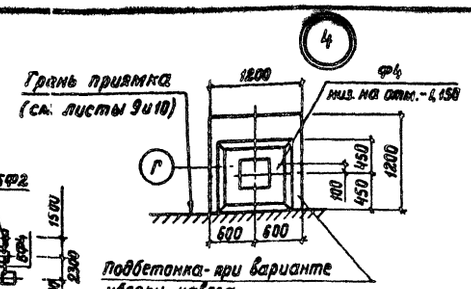

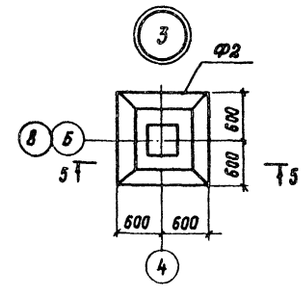

Спецификация элементов фундаментов и фундаментных балок

Марка, поз.	Обозначение	Наименование	Кол.	Масса ед. кг	Примечание
		Фундаменты			
Ф1	ГОСТ 24022-80	2Ф 15.15-2	28	2000	
Ф2	ГОСТ 24022-80	1Ф 12.12-1	26	1400	
Ф3	ГОСТ 24022-80	1Ф 12.12-2	4	1500	
Ф4	ГОСТ 24022-80	1Ф 9.9-1	6	900	
Фм1	АС-13	Монолитный фундамент	2		
		Фундаментные балки			
БФ1	1.415-1 вып.1	ФБ6-28	29	2200	
БФ2	Доп. к 1.415-1 вып.1, 2286к	ФБ1,5-3	4	800	
БФ3	Доп. к 1.415-1 вып.1, 2286к	ФБ3-3	1	1100	
БФ4	Доп. к 1.415-1 вып.1, 2286к	ФБ2,4-3	2	900	
П1	3.006-2 вып.1	П4-15	10	0,11	
РМ1	III-КЖИ-00.07.00	Рамка металлическая РМ1	2	25,98	
РМ2	III-КЖИ-00 08.00	Рамка металлическая РМ2	4	8,50	
РМ3	III-КЖИ-00 08 00	Рамка металлическая РМ3	2	7.00	
		Материалы на одну монолитную плиту			
		Бетон марки М100			0,06 м³
		С $\frac{5ВР1-100}{6ВР1-100}$ 1200×800 ГОСТ 8478-81	1	4,53	
		Материалы			
		Подбетонка бетон марки М50			2,90 м³
		Набетонка бетон марки М100			4,10 м³
		Ленточный фундамент			
		Бетон марки М100			6,1 м³
Фм1	АС-13	Бетон марки М150			2,1 м³
		С $\frac{9АI-150}{9АI-150}$ 2280×1680 ГОСТ 8478-81		38,62	

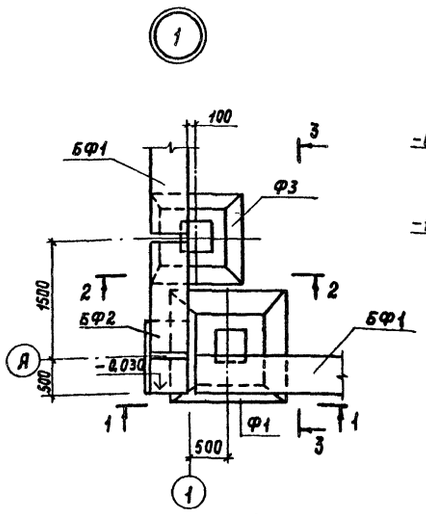

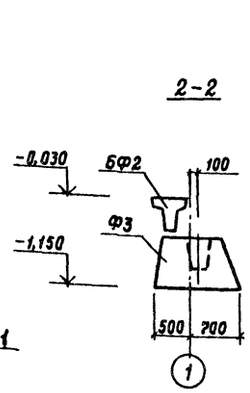

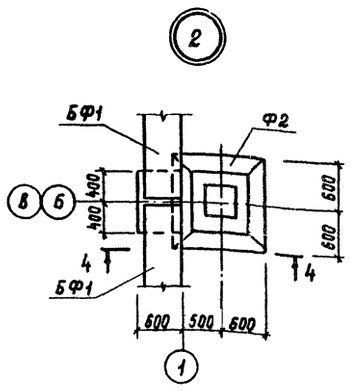

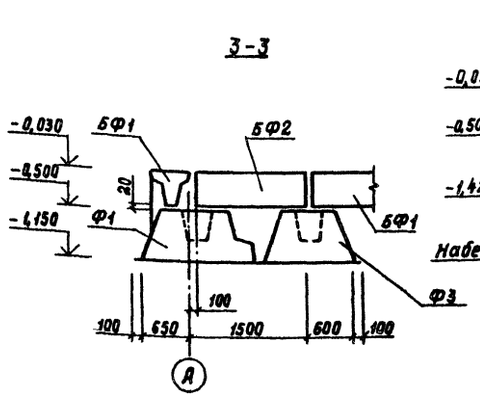

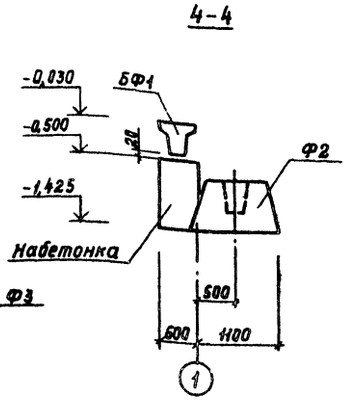

1. Характеристика грунта дана на листе АС-2.
2. Фундаменты под колонны - сборные железобетонные башмаки, под панели - сборные фундаментные балки.
3. Фундаментные балки укладывать на цементном растворе марки 50 толщиной 20 мм
4. Гидроизоляция для панелей выполняется на отм. -0,030, для кирпичной кладки на отм -0,050 из слоя цементного раствора состава 1:2 с гидрофобными добавками.
5. Вдоль наружных стен устраивается асфальтовая отмостка толщиной 20 мм, шириной 0,70 м по плотно утрамбованному щебеночному основанию толщиной 100 мм с уклоном 0,1 от здания
6. Глубина заложения фундаментов и размеры уточняются при привязке проекта к местным условиям площадки
7. Обратную засыпку пазух фундаментов производить грунтом оптимальной влажности с послойным уплотнением до объемной массы скелета $\gamma \geq 1,6$ т/м³
8. Настоящий лист см. с листом АС-13.

Согласовано: Шевчунов 08

Инв.№ подл. | Подпись и дата | Взам. инв.№

			801-2-39.84-АС
Привязан	ГИП	Левченкова	
	Нач. отд.	Кит	
	Гл. констр.	Телковский	
	Н. контр.	Фомичева	
	Гл. спец.	Марков	
	Рук. гр.	Скобликов	
	Ст. инж.	Таирова	
Инв.№	Коровник на 200 коров привязного содержания с разбортом мобильного кормораздатчика в здании	Стадия: Р; Лист: 12; Листов:	
	Схема расположения фундаментов и фундаментных балок	ГИПРОНИСЕЛЬХОЗ	

Копировала ИЗ 19877-01 15 Формат А2

Альбом I

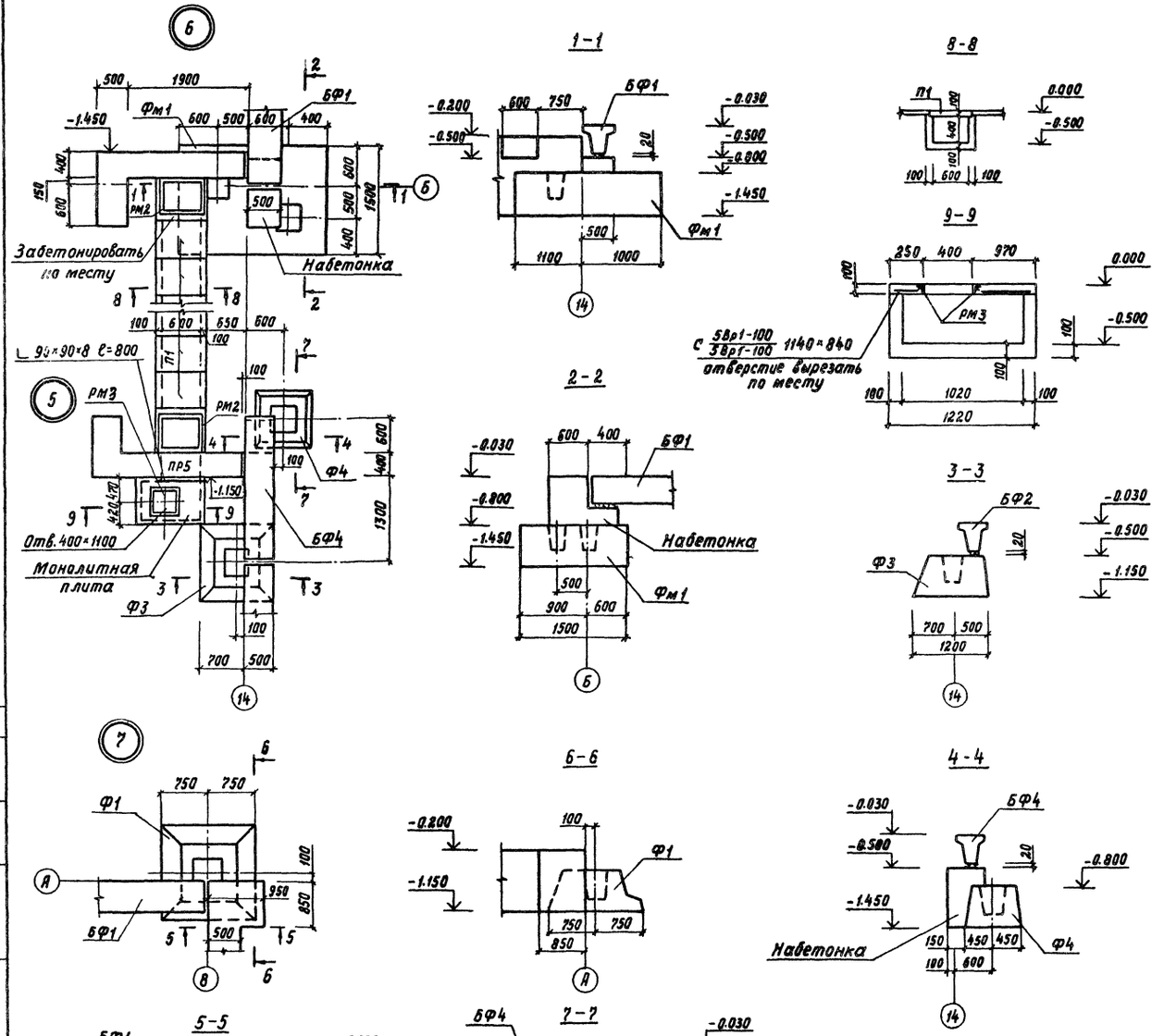

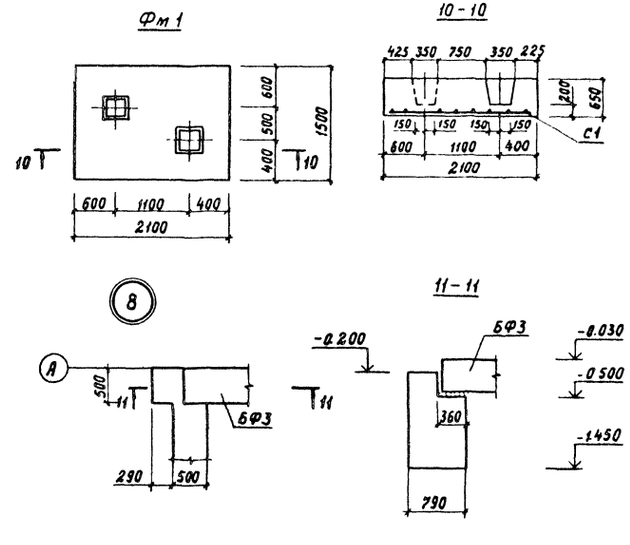

Таблица расчетных нагрузок на верхний обрез фундамента

N п/п	Схема	КН.м (М,тм)	КН (N,т)	КН (Q,т)
1	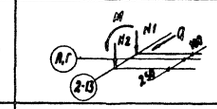	27,50 (2,97)	85,10 (N1 = 8,66) (N2 = 6,19) 60.90	5.80 (0,59)
2	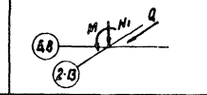	16.50 (1,69)	162.50 (N1 = 16,62)	3,44 (0,35)
3	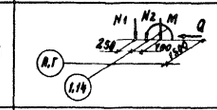	40.20 (4,09)	111.20 (N1 = 11,3) (N2 = 1,36) 13.30	2.94 (0,30)
4	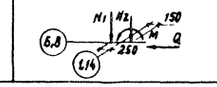	85.10 (8,69)	200.10 (N1 = 20,35) (N2 = 3,21) 31.50	6.85 (0,70)

1. Данный лист см. с листом АС-12.
2. ПР5 см. на листе АС-6.

Гип	Левченкова		801-2-39.84 - АС
Нач.отд.	Ким		
Гл.констр.	Теляковский		Коровник на 200 коров привязного содержания с разворотом модульного кормораздатчика в здании
Н.контр.	Фомичева		Стадия: Р; Лист: 13; Листов:
Гл.спец.	Марков		
Рук.гр.	Скобликов		Узлы и сечения фундаментов
Ст.инж.	Таирова		ГИПРОНИСЕЛЬХОЗ

Привязан

Инв. N

Согласовано: ОВ Шевкунов

Инв. N подл. | Подпись и дата | Взам. инв. N

Копировала 19877-01 Формат А2

Альбом I

Схема расположения колонн, балок, ферм и стоек фахверка

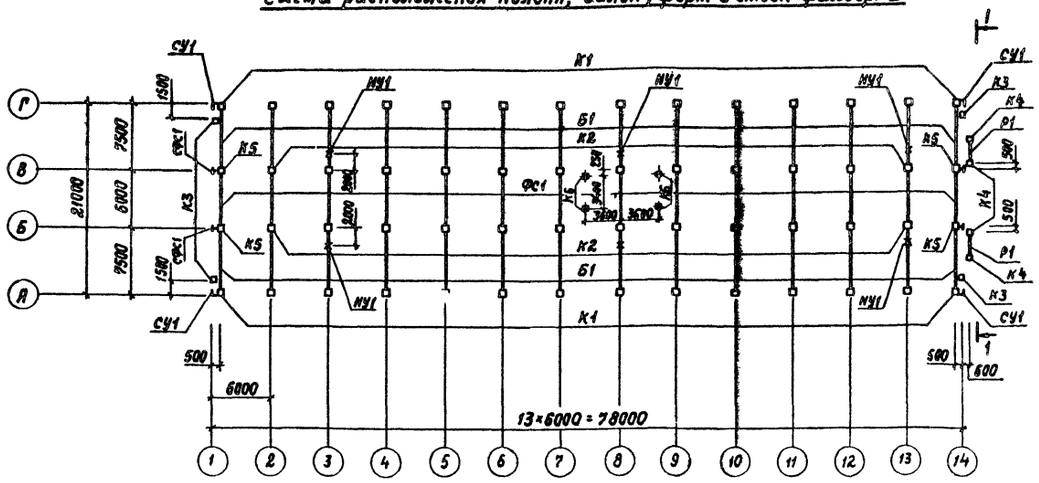

Схема расположения плит покрытия

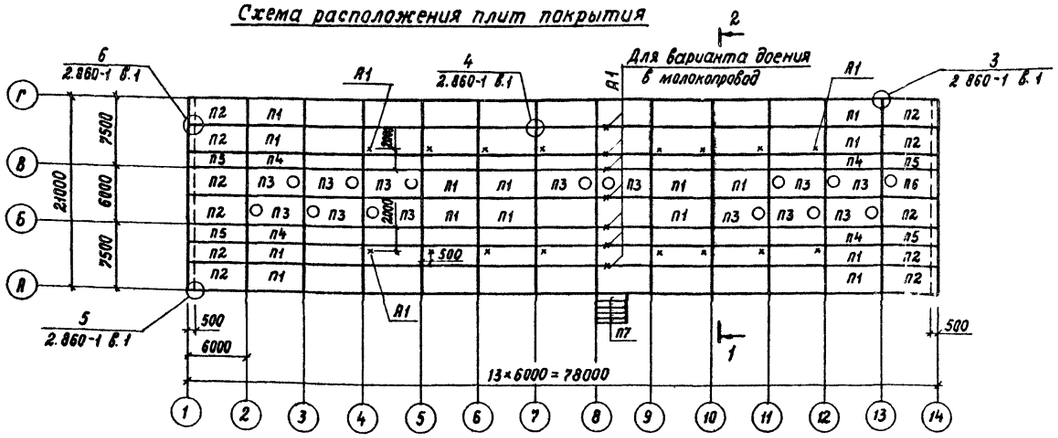

2-2

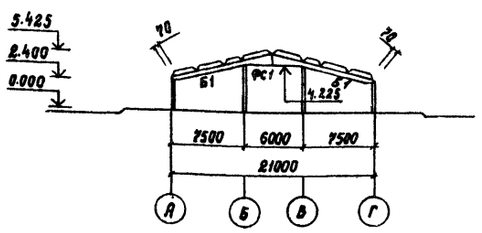

1-1

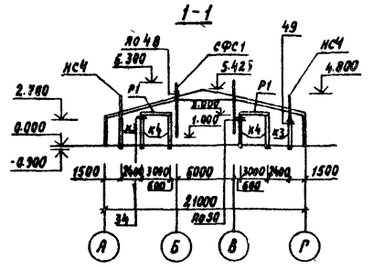

1. Плиты покрытия должны быть приварены к закладным деталям балок не менее чем в 3-х точках. Электроды типа Э-42, hшва = 6мм.
2. Швы между плитами тщательно заполнить бетоном марки М150 на мелком заполнителе.
3. Закладные изделия в плитах и все металлические соединения защитить от коррозии в соответствии с указаниями на листе 2.

Спецификация элементов колонн, балок, ферм, стоек фахверка и плит покрытия

Марка, поз.	Обозначение	Наименование	Кол.	Масса ед. кг	Примечание
		Колонны, балки, покрытия, фермы			
К1	III кжи-27.00.00	СК2-33-2-а	28	330	
К2	1.823-1 вып. 1	СКТ3-54-1	24	1310	
К3	III кжи-24.00.00	СК2-36-2-а	4	360	
К4	III кжи-25.00.00	СК2-42-1в	4	420	
К5	III кжи-26.00.00	СКТ3-54-1-а	6	1310	
К6	1.823-1 вып. 1	СК2-36-1	4	330	
Б1	1.062-2 вып. 1	БС 7.5-4	28	1450	
Р1	КЭ-01-58 вып. 2	БП1-1а	2	500	
ФС1	1.063.1-1 вып. 0.1	1ФТ6-6АIII Т-П	14	1000	
		Плиты покрытия			
П1	1.865.1-4/80 вып. 1	1ПГ-4АIV Т-П	53	2250	
П2	III кжи-21.00.00	1ПГ-4АIV Т-П-а	11	2250	
П3	1.865.1-4/80 вып. 1	1ПВ10-5АIV Т-П	13	2800	
П4	1.865.1-4/80 вып. 3	2ПГ-2АIV Т-П	22	1230	
П5	III кжи-22.00.00	2ПГ-2АIV Т-П-а	4	1230	
П6	III кжи-20.00.00	1ПВ10-5АIV Т-П-а	1	2800	
П7	ПК-01-88	ПЖ1-3	5	178	
		Металлические изделия			
СУ-1	III-КЖИ-00.04.00	Стойка угловая СУ-1	4	23.44	
НС4	III-КЖИ-00.06.00	Насадка стальная НС4	4	38.44	
СФС1	III-КЖИ-00.03.00	Стойка фахверка стальная	2	92.8	
СФС1н	III-КЖИ-00.03.00	Стойка фахверка стальная	2	92.8	
	2.830-3.1.361	Уголок Б-63×63×6 ГОСТ 8509-72 / Вст3кп2 ГОСТ 535-79			
		ℓ = 180	4	1.0	
	2.830-3.1.362	Полоса Б-40×6 ГОСТ 82-70 / Вст3кп2 ГОСТ 14637-79			
		ℓ = 500	4	0.94	
	2.830-3.1.491	Уголок Б-90×90×7 ГОСТ 8509-72 / Вст3кп2 ГОСТ 535-79			
		ℓ = 100	16	0.96	
	2.830-3.1.517	Полоса Б-60×6 ГОСТ 82-70 / Вст3кп2 ГОСТ 14637-79			
		ℓ = 450	8	1.3	
	2.830-3.2.1000	Изделие соединительное МС8	8	2.3	
А1	III-КЖИ-00.12.00	Подвеска А1	16	4.5	
НУ1	III-КЖИ-00.09.00	Натяжное устройство НУ1	6	22.5	

Гип	Левченкова	
Нач отд.	Ким	
Гл. констр.	Теляковский	
Н. контр.	Фомичева	
Гл. спец.	Марков	
Рук. гр.	Скобликов	
Ст. инж.	Таирова	
Инж.	Помазнёва	

801-2-39.84 – АС

Коровник на 200 коров привязного содержания с разворотом модульного кормораздатчика в здании

Стадия	Лист	Листов
Р	14	

Схемы расположения колонн, балок, ферм, стоек фахверка, плит покрытия

ГИПРОНИСЕЛЬХОЗ

Привязан

Инв. N

Согласовано: ОВ Шевкунов

Инв. N подл. | Подпись и дата | Взам. инв. N

Копировала 19877-01 Формат А2

Альбом I

Схема расположения панелей стены по оси А

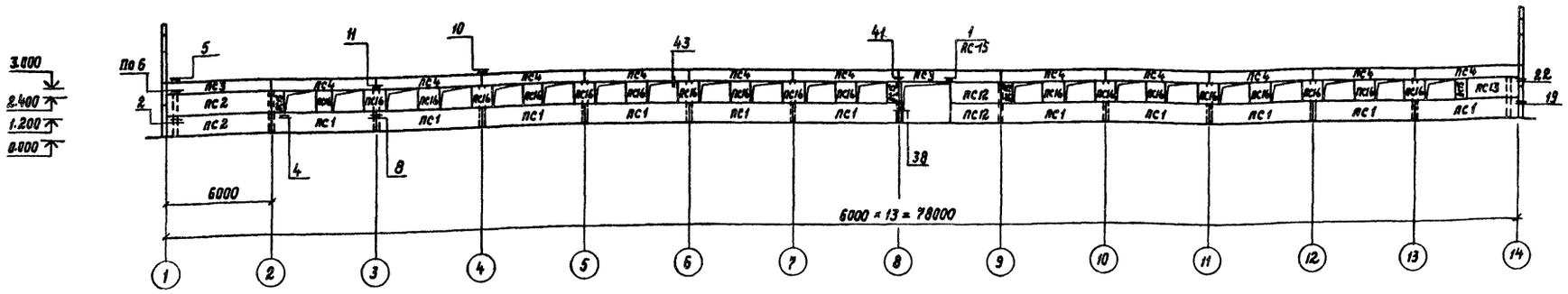

Схема расположения панелей стены по оси Г

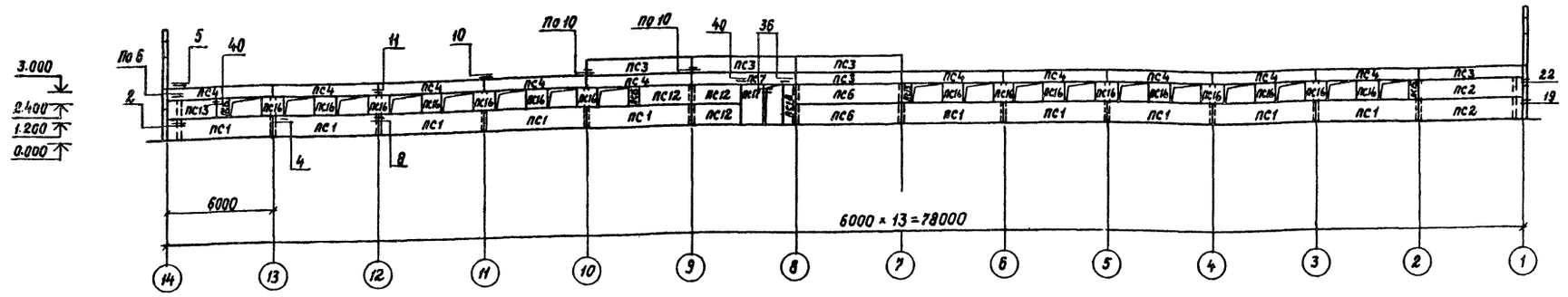

Для варинта удаления навоза в прицеп и при помощи УТН-10

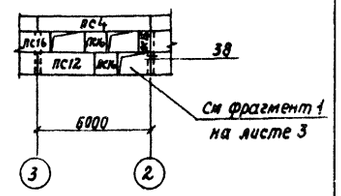

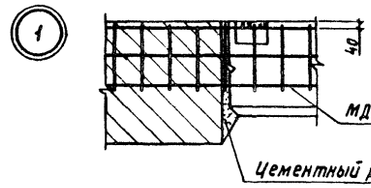

Схема расположения панелей стены по оси 1

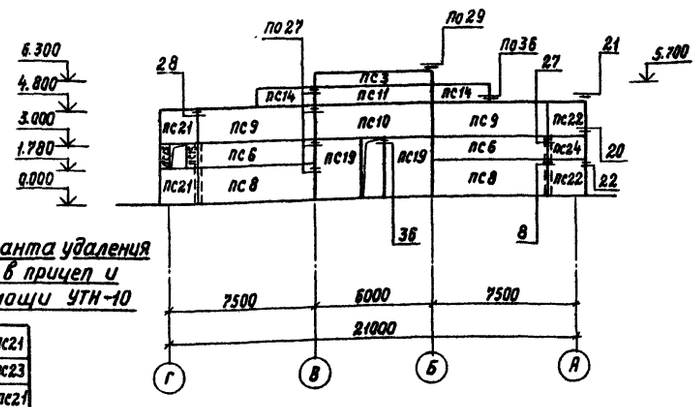

Схема расположения панелей стены по оси 14

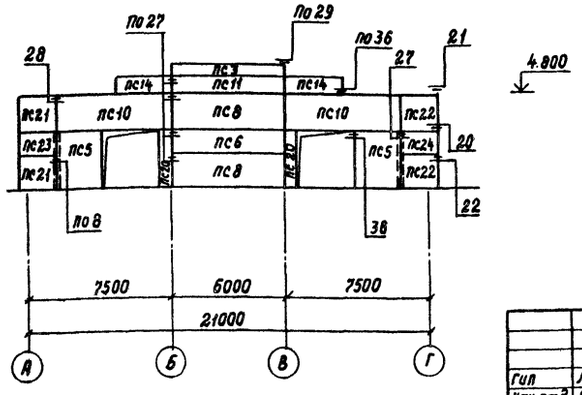

Для варианта удаления навоза в прицеп и при помощи УТН-10



1. Данный лист см. с листом АС-16.
2. Схема расположения панелей стен на листе дана для варианта удаления при помощи нжн-200.
3. Узлы приняты по серии 2.830-3 вып. 1.
4. Кирпичную кладку выполнять до монтажа верхней панели.

Гип	Левченкова		
Нач. отд.	Ким		
Гл. констр.	Теляковский		
Н. контр.	Фомичева		
Гл. спец.	Марков		
Рук. гр.	Скобликов		
Ст. инж.	Таирова		
Инж.	Помазнева		

Привязан

Инв. N

801-2-39.84 - АС

Коровник на 200 коров привязного содержания с разворотом мобильного кормораздатчика в здании

Стадия	Лист	Листов
Р	15	

Схемы расположения панелей стен

ГИПРОНИСЕЛЬХОЗ

Согласовано:

Инв. N подл. | Подпись и дата | Взам. инв. N

Копировала 19877-01 Формат А2

Альбом I

Ведомость монтажных узлов панелей стен

№ узла	Марка крепежного элемента	Количество штук в узле	Количество узлов	Общее кол-во эл-тов в узле	Примечание
2	МС1-3	1	4	4	
4	-70×8 ℓ=110	1	80	80	
6	∟50×5 ℓ=120	1	4	4	
	МС10	1		4	
5	МС2	1	4	4	
	-6×60. ℓ=400	1		4	
8	МС1-1	2	27	54	
10	-6×120 ℓ=240	1	20	20	
	-6×80 ℓ=80	2	28	56	
	-6×120 ℓ=840	1	4	4	
11	∟50×5 ℓ=120	2	23	46	
	ф14 ℓ=220	2		46	
19	∟90×7 ℓ=120	1	4	4	
20	МС3	1	4	4	
21	МС12	1	4	4	
22	МС3	1	8	8	
27	МС3	2	20	40	
28	МС3	2	4	8	
29	МС3	1	4	4	
36	∟90×7 ℓ=60	1	9	9	
38	МС1-1	1	2	2	
	МС5	1		2	
40	-8×60 ℓ=300	1	4	4	
41	МС4	1	1	1	
	∟50×5 ℓ=120	2		2	
	ф14АI ℓ=220	1		1	
43	МС6	1	158	158	
44	МС6	1	12	12	
44А	-6×60 ℓ=60	1	2	2	
45	∟160×100×9 ℓ=120	1	8	8	
46	Пробка 120×60	1	6	6	
	сосна или ель				
1	МД6-3	1	2	2	

Спецификация элементов панелей стен

Марка, поз.	Обозначение	Наименование	Кол.	Масса ед. кг	Примечание
		Для варианта			
		удаления навоза			
		при помощи НЖН-200			
ПС1	III кжи-05.00.00	ПСД.60 12.50-Т- 1	21	4300	
ПС2	-06.00.00	ПСД 60.12 50-Т- 2	4	4300	
ПС3	1.832.1-9 вып. 0,1,2	ПСД 60.6.50-Т	9	2100	
ПС4	III кжи-08.00.00	ПСД 60 6 50-Т- 1	21	2100	
ПС5	1.832.1-9 вып. 0,1,2	ПСД 24.30.50-Т	2	4300	
ПС6	1.832.1-9 вып. 0,1,2	ПСД 60.12.50-Т	5	4300	
ПС7	III кжи-10.00.00	ПСД 60.6.50-Т - 3	1	2100	
ПС8	1.832.1-9 вып. 0,1,2	ПСД 60.18.50-Т	4	6400	
ПС9	III кжи-13.00.00	ПСД 60.18.50-Т- 1	2	6400	
ПС10	-14.00.00	ПСД 60.18.50-Т- 2	3	6400	
ПС11	1.832.1-9 вып. 0,1,2	ПСД 60.9.50-Т	2	3200	
ПС12	1.832.1-9 вып. 0,1,2	ПСД 30 12.50-Т	4	2100	
ПС13	III кжи-15.00.00	ПСД 30.12.50-Т- 1	2	2100	
ПС14	-12.00.00	ПСД 30.9.50-Т- 2	4	1600	
ПС15	1.832.1-9 вып. 0,1,2	ПСД 6.12.50-Т	10	410	
ПС16	1.832.1-9 вып. 0,1,2	ПСД 12.12.50-Т	35	840	
ПС17	III кжи-03.00.00	ПСД 12.24.50-Т	1	1530	
ПС18	-04.00.00	ПСД 6.24.50-Т	1	750	
ПС19	-16.00.00	ПСД 24.30.50-Т- 1	2	4300	
ПС20	1.832.1-9 вып. 0,1,2	ПСД 6.30.50-Т	2	1060	
ПС21	1.832.1-9 вып. 0,1,2	ПСД 15.18.50-Т- У	4	2100	
ПС22	1.832.1-9 вып. 0,1,2	ПСД 15.18 50-Т- УП	4	2100	
ПС23	1.832.1-9 вып. 0,1,2	ПСД 15.12 50-Т -У	1	1400	
ПС24	1.832.1-9 вып. 0,1,2	ПСД 15.12.50-Т -УП	2	1400	
		Для варианта удаления			
		навоза в прицеп и			
		при помощи УТН-10			
		Убираются:			
ПС15	1.832.1-9 вып. 0,1,2	ПСД 6.12.50-Т	2	410	
ПС1	III кжи-05.00.00	ПСД 60.12.50-Т- 1	1	4300	
		Добавляются:			
ПС23	1.832.1-9 вып. 0,1,2	ПСД 15.12.50-Т -У	1	1400	
ПС12	1.832.1-9 вып. 0,1,2	ПСД 30.12.50-Т	1	2100	
ПС16	1.832.1-9 вып. 0,1,2	ПСД 12.12.50-Т	1	840	

Марка, поз.	Обозначение	Наименование	Кол.	Масса ед. кг	Примечание
		Изделия металлические			
МС1-1	2.830-3.2-0700	Изделие соединительное			
		МС1-1	56	0,43	
МС1-3	-02	МС1-3	4	0,71	
МС2	2.830-3.2-0700-03	Изделие соединительное			
		МС2	4	1,3	
МС3	-1100	МС3	64	0,31	
МС5	-0700-05	МС5	2	0,80	
МС6	-0800	МС6	170	0,17	
МС4	-0700-04	МС4	1	0,61	
МС10	-1100-02	МС10	4	0,36	
МС12	-0800-05	МС12	4	1,5	
МД6-3	1.800-4	МД6-3	2	1,1	
		-6×70 ГОСТ 103-76 ℓ=110	80	0,36	
		∟50×5 ГОСТ 8509-72 ℓ=120	52	0,45	
		-6×60 ГОСТ 103-76 ℓ=400	4	1,1	
		-6×120 ГОСТ 103-76 ℓ=240	20	1,3	
		-6×80 ГОСТ 103-76 ℓ=80	56	0,3	
		-6×120 ГОСТ 103-76 ℓ=840	4	4,74	
		-8×60 ГОСТ 103-76 ℓ=300	4	1,1	
		-6×60 ГОСТ 103-76 ℓ=60	2	0,17	
		∟90×7 ГОСТ 8509-72 ℓ=120	4	1,20	
		∟90×7 ГОСТ 8509-72 ℓ=60	9	0,58	
		∟160×100×9 ГОСТ 8510-72 ℓ=120	8	2,2	
		ф14АI ГОСТ 5781-81 ℓ=220	47	0,26	
	2.830-3.1-462	Пробка 120×60 ГОСТ 9685-61			
		сосна или ель φ=20%	6		0,0009 м³

Согласовано:

Инв. № подл. | Подпись и дата | Взам. инв. №

Привязан

Инв. №

ГИП	Левченкова	
Нач. отд.	Ким	
Гл. констр.	Теляковский	
Н. контр.	Фомичева	
Гл. спец.	Марков	
Рук. гр.	Скобликов	
Ст. инж.	Таирова	
Инж.	Помазнева	

801-2-39.84 - АС

Коровник на 200 коров привязного содержания с разворотом тобильного кормораздатчика в здании

Стадия	Лист	Листов
Р	16	

Спецификация элементов панелей стен

ГИПРОНИСЕЛЬХОЗ

Копировала 19877-01

Формат А2

Альбом I

План

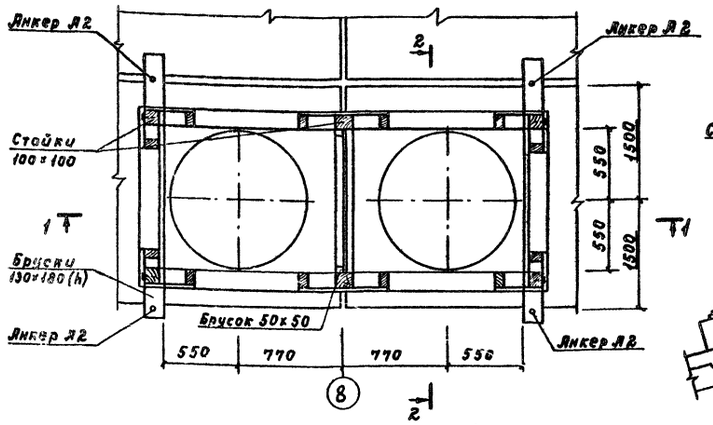

2 - 2

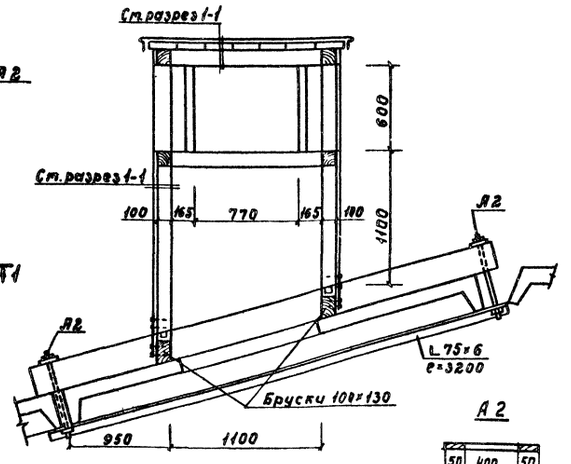

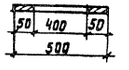

1 - 1

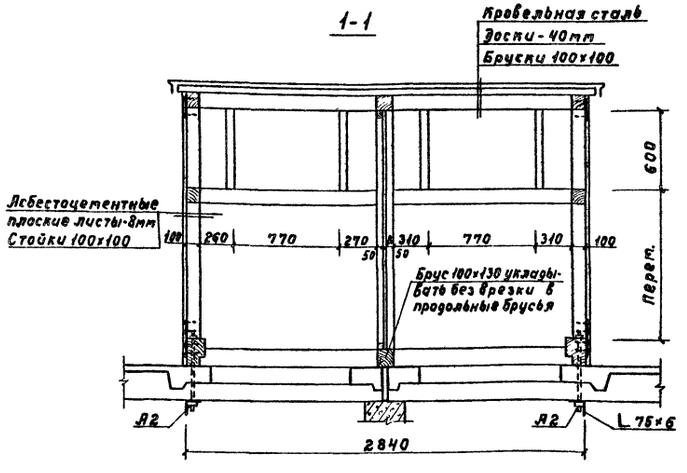

Узел сопряжения брусьев нижней обвязки

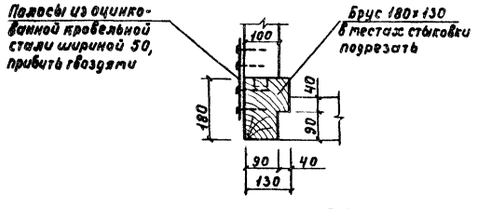

3 - 3

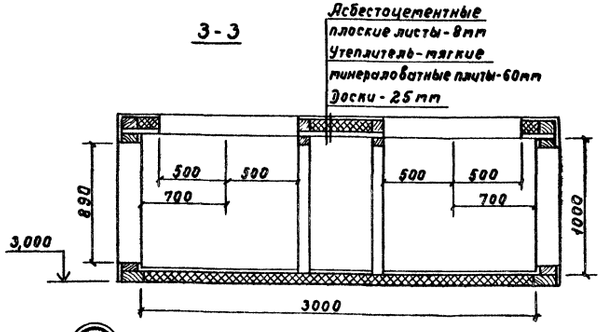

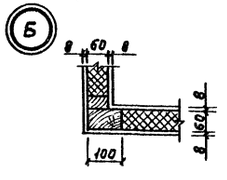

План воздухоприемного короба

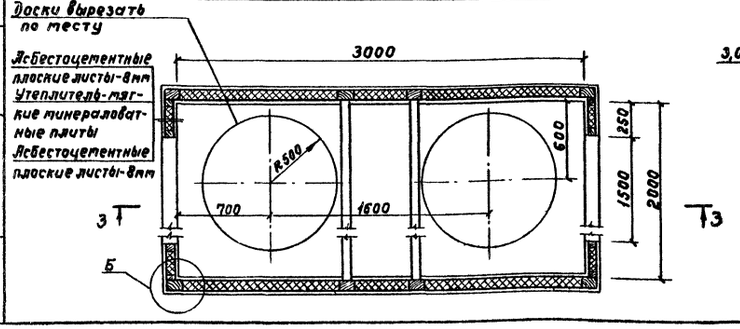

Спецификация элементов на одну воздухозаборную шахту и воздухоприемный короб

Марка, поз.	Обозначение	Наименование	Кол.	Масса ед. кг	Примечание
А2	АС 17	Ф16 АI ℓ=500 ГОСТ 5781-82	4	0,8	
		L 75×6, ℓ=3200 ГОСТ 8509-72	2	22,05	
		Материалы:			
		на воздухозаборную шахту			
		Бруски 180×130			0,15 м³
		Бруски 130×100			0,07 м³
		Бруски 100×100			0,32 м³
		Доски δ=40 мм			0,14 м³
		Оцинкованная кровельная сталь δ=1мм ГОСТ 19904-72			4,00 м²
		Асбестоцементные листы ГОСТ 18124-75			16,00 м²
		Воздухоприемный короб			
		Бруски 100×60			0,19 м³
	ГОСТ 9573-82	Мягкие минераловатные плиты ρ=75 кг/м³			1,00 м³
		Асбестоцементные листы ГОСТ 18124-75			21,00 м²

1. Деревянный каркас воздухозаборной шахты и воздухоприемного короба должен изготовляться из пиломатериалов хвойных пород II категории с влажностью не более 25%.
2. Все бруски должны быть подвергнуты антисептированию выполняемому в соответствии с требованиями СНиП III-19-76.
3. Для соединения асбестоцементных листов с каркасом шахты следует применять шурупы по ГОСТ 1144-70 диаметром 5мм, ℓ=40мм, шаг 200 мм.
4. Шурупы и шайбы, применяемые для крепления элементов воздухозаборной шахты должны быть оцинкованы.
5. Сопряжение воздухозаборной шахты с кровлей выполнять по типу узла 24, серии 2.860-1 выпуск 1.
6. При сопряжении прогонов, подкосов и стоек необходимо связать их между собой полосами из кровельной стали шириной 40-50 на гвоздях К-50×3.
7. Жалюзийные решетки условно не показаны.

Согласовано: 08 Шевчунов

Инв. N подл. | Подпись и дата | Взам. инв. N

Привязан

Инв. N

ГИП	Левченкова		
Нач. отд.	Ким		
Гл. констр.	Левковский		
Н. контр.	Фомичева		
Гл. спец.	Марков		
Рук. гр.	Слобчиков		
Ст. инж.	Тюрова		

801-2-39.84 - АС

Коровник на 200 коров привязного содержания с разбортом мобильного кормораздатчика в здании

Стадия	Лист	Листов
Р	17	

Воздухозаборная шахта. Воздухоприемный короб

ГИПРОНИСЕЛЬХОЗ

Копировала Самохина Формат А2

Альбом I

Ведомость рабочих чертежей основного комплекта марки КМ

Лист	Наименование	Примечание
1	Общие данные	
2	Перекрытие приямка при удалении навоза НЖН-200	
	Площадка под тепловентилятор	

Ведомость ссылочных и прилагаемых документов

Обозначение	Наименование	Примечание
	Ссылочные документы	
1.459-2 вып. 4	Стальные лестницы. Переходные	
	площадки и ограждения	
	Прилагаемые документы	
Альбом III	Строительные изделия	

Ведомость спецификаций

Лист	Наименование	Примечание
2	Ведомость элементов	
2	Спецификация элементов к схемам	
	расположенным на листе	

Техническая спецификация металла

Вид профиля и ГОСТ, ТУ	Марка металла и ГОСТ	Обозначение и размер профиля (мм)	N по порядку	Код: Марки металла	Код: Профиля	Код: Размер профиля	Количество (шт)	Длина (мм)	Масса металла по элементам конструкций (т): Балки рабочих площадок	Настил	Неподвижные опоры	Металлические рамки	Общая масса (т)	Масса потребности в металле по кварталам (заполняется изготовителем): I	II	III	IV	Заполняется в ц
1	2	3	4	5	6	7	8	9										
Швеллеры	Вст3кп2 ГОСТ 8240-72	[30							0,46				0,46					
		[22							0,16				0,16					
		[14							0,63				0,63					
Сталь угловая	Вст3кп2 ГОСТ 8509-72	L 110×70×6,5							0,05				0,05					
		L 75×9							0,01				0,01					
Двутавры	Вст3кп2 ГОСТ 8239-72	I 24							0,17				0,17					
		I 14							0,15				0,15					
	Вст3кп2 ГОСТ 19425-74	I 24м							0,29				0,29					
Сталь листовая рифленая	Вст3кп2 ГОСТ 8568-77	б=4мм								0,77			0,77					
		б=5мм								0,14			0,14					
Перила	Вст3кп2 1.459-2 вып 4	ПГ 24							1,53				1,53					
		ППГ 4,11							0,03				0,03					
Щит металлический		щ 1								0,09			0,09					
Всего:									3,48	1,00			4,87					

Ведомость металлоконструкций по видам профилей

Наименование конструкций по номенклатуре прейскуранта 01-09	Позиции по прейскуранту 01-09	N по порядку	Код конструкций	Масса конструкций: Всего стали повыш. и высокопрочн.	по видам профилей стали: Швеллеры	Крупносортная сталь	Среднесортная сталь	Мелкосортная сталь	Толстолистовая сталь	Двутавры	Гнутые профили	Рифленая сталь	Всего	Количество шт	Серия типовых конструкций
1	2	3	4	5	6	7	8	9	10	11	12	13	14	15	16
					1,25	0,289	0,21	0,022	0,129	0,61	—	0,91	3,42		

1. Стальные конструкции марки КМ разработаны в соответствии со СН и П II-В-3-72 „Стальные конструкции. Нормы проектирования."
2. Изготовление и монтаж конструкций производить в соответствии со СН и П III-В 5-62 „Металлические конструкции. Правила изготовления, монтажа и приемки."

Согласовано:

Инв. N подл. | Подпись и дата | Взам. инв. N

Типовой проект разработан в соответствии с действующими нормами и правилами и предусматривает мероприятия, обеспечивающие взрывную, взрывопожарную и пожарную безопасность при эксплуатации здания.

Главный инженер проекта [подпись] /О. П. Левченкова/

Инв. N			
ГИП	Левченкова	[подпись]	
Нач. отд.	Ким	[подпись]	
Гл. констр.	Теляковский	[подпись]	
Н. контр.	Фомичева	[подпись]	
Гл. спец.	Марков	[подпись]	
Рук. гр.	Скобликов	[подпись]	
Ст. инж.	Таирова	[подпись]	

Привязан

801-2-39.84-КМ

Коровник на 200 коров привязного содержания с разворотом мобильного кормораздатчика в здании

Стадия	Лист	Листов
Р	1	2

Общие данные

ГИПРОНИСЕЛЬХОЗ

копировала Лизинова Формат А2

Альбом I

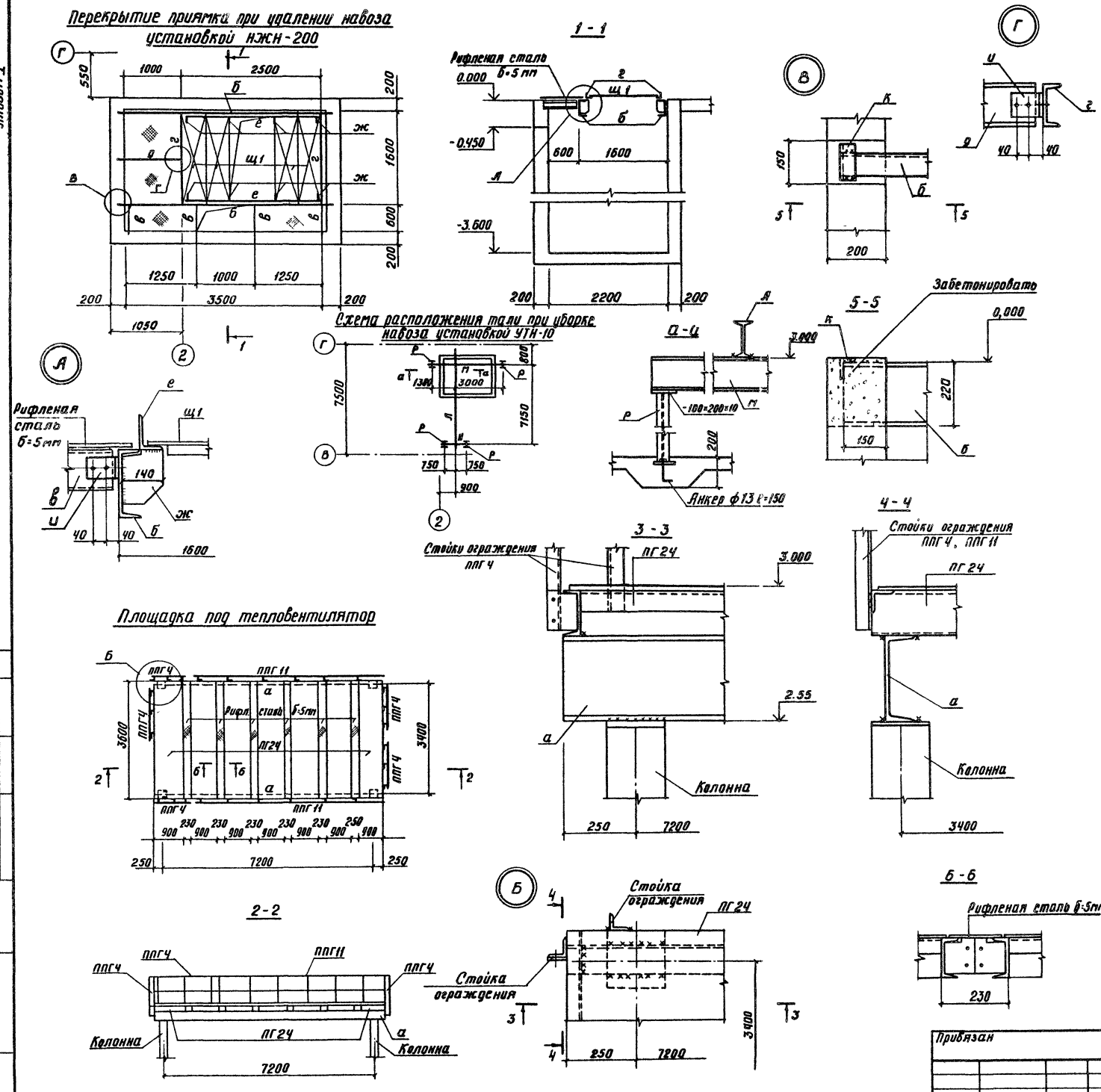
Перекрытие приямка при удалении навоза установкой НЖН-200

Схема расположения тали при уборке навоза установкой УТН-10

Площадка под тепловентилятор

Ведомость элементов									
Марка	Сечение			M тм	N тс	Q тс	к-во	Марка металла	Примечание
	Эскиз	Поз.	Состав						
а	[		[30	3,4			2		
б	[		[22				2		
в	[		[14				4		
г	[		[14				2		
д	[		[14				1		
е	L		L 110×70×6,5				2		
ж	–		-135×5				8		
и	L		L 110×70×6,5				9		
к	L		L 75×9				9		
			Рифл. ст.						б=5,4
л	I		I 24 м		2		1		
м	I		I 24				1		
н	I		I 24				1		
р	I		I 14				4		

Спецификация элементов к схемам расположенным на листе

Марка	Обозначение	Наименование	Кол	Масса ед кг	Примечание
		Перекрытие приямка при удалении навоза НЖН-200			
Щ 1	III-КЖИ-00.11.00	Щит металлический	4	27,2	
	ГОСТ 8568-77	Рифленая сталь б=5мм			3,35м²
		Площадка под тепловентилятор			
ПГ 24	1.459-2 вып 4	Площадка	7	219	
ППГ 4	1.459-2 вып 4	Ограждение	5	30	
ППГ 11	1.459-2 вып. 4	Ограждение	2	75	
	ГОСТ 8568-77	Рифленая сталь б=4мм			4,98м²

1. Сварку производить электродами Э-42, толщина шва - 8 мм

Гип	Левченкова		
Нач отд.	Ким		
Гл констр	Теляковский		
Н. контр.	Фомичева		
Н контр	Марков		
Рук гр.	Скобликов		
Ст инж	Таирова		

801-2-39.84 - КМ

Коровник на 200 коров привязного содержания с разворотом мобильного кормораздатчика в здании

Стадия	Лист	Листов
Р	2	

Перекрытие приямка
При удалении навоза НЖН-200
Площадка под тепловентилятор

ГИПРОНИСЕЛЬХОЗ

Привязан

Инв. №

Согласовано
Тх Лешин

Инв. № подл | Подпись и дата | Взам. инв. №

Копировал Тимохина 19877-01 Формат А2 (22)

gost.e-ecolog.ru