ТИПОВАЯ ДОКУМЕНТАЦИЯ НА КОНСТРУКЦИИ, ИЗДЕЛИЯ И УЗЛЫ ЗДАНИЙ И СООРУЖЕНИЙ

СЕРИЯ 5.903-14

ПОДВЕСНЫЕ ТЕПЛОИЗЛУЧАЮЩИЕ ПАНЕЛИ

ВЫПУСК 1-1

ГАЗОВОЗДУШНЫЕ ТЕПЛОИЗЛУЧАТЕЛИ

РАБОЧИЕ ЧЕРТЕЖИ

gost.e-ecolog.ru

ТИПОВАЯ ДОКУМЕНТАЦИЯ НА КОНСТРУКЦИИ, ИЗДЕЛИЯ И УЗЛЫ ЗДАНИЙ И СООРУЖЕНИЙ

СЕРИЯ 5.903-14

ПОДВЕСНЫЕ ТЕПЛОИЗЛУЧАЮЩИЕ ПАНЕЛИ

ВЫПУСК 1-1

ГАЗОВОЗДУШНЫЕ ТЕПЛОИЗЛУЧАТЕЛИ

РАБОЧИЕ ЧЕРТЕЖИ

РАЗРАБОТАНЫ:
ГПИ САНТЕХПРОЕКТ
ГОССТРОЯ СССР

ЗАМ. ГЛАВНОГО ИНЖЕНЕРА ИНСТИТУТА В.Д. Дюжиков

ГЛАВНЫЙ ИНЖЕНЕР ПРОЕКТА В.А. Спивак

УТВЕРЖДЕНЫ ГЛАВНЫМ УПРАВЛЕНИЕМ ПРОЕКТИРОВАНИЯ ГОССТРОЯ СССР
ПРОТОКОЛОМ ОТ 5 октября 1988г.
ВВЕДЕНЫ В ДЕЙСТВИЕ ГПИ САНТЕХПРОЕКТ
ПРИКАЗОМ ОТ 6 октября 1988г.
№ 73

Содержание

Обозначение	Наименование	стр.
	Содержание	2
А1Ж024.000Д	Теплоизлучатель газовоздушный ТГК. Технические требования.	3
А1Ж024.000	Теплоизлучатель газовоздушный ТГК2	4...15;19
А1Ж024.000СБ	Теплоизлучатель газовоздушный ТГК2	16...19
А1Ж024.010	Подвеска	20
А1Ж024.010СБ	Подвеска	21
А1Ж024.002	Крюк	22
А1Ж024.015	Тяга	
А1Ж024.005	Козырек	23, 24
А1Ж024.003	Скоба	24
А1Ж024.006	Козырек	25
А1Ж 024.007	Планка	26
А1Ж 025.003	Козырек	
А1Ж024.013	Стойка	27

Обозначение	Наименование	стр.
А1Ж024.001	Кронштейн	28
А1Ж025.000	Теплоизлучатель газовоздушный ТГК4	28...34
А1Ж025.000СБ	Теплоизлучатель газовоздушный ТГК4	35...37
А1Ж025.010	Подвеска	38
А1Ж025.010СБ	Подвеска	39
А1Ж025.002	Козырек	40
А1Ж026.000	Теплоизлучатель газовоздушный ТГК2.315; 1.500	41...43
А1Ж026.010	Подвеска	43
А1Ж026.000СБ	Теплоизлучатель газовоздушный ТГ2.315; 1.500	44...46
А1Ж026.010СБ	Подвеска	47
А1Ж027.000	Теплоизлучатель газовоздушный ТГП2	48...54
А1Ж027.000СБ	Теплоизлучатель газовоздушный ТГП2	55...57
А1Ж027.010	Подвеска	58
А1Ж027.010СБ	Подвеска	59

Инв.№ подл. | Подп. и дата | Взам. инв.№ | Инв.№ дубл. | Подп. и дата

1. В выпуске приведены рабочие чертежи газовоздушных теплоизлучателей, состоящих из 24 круглых теплоизлучающих труб одинакового сечения, 3 круглых труб разного сечения, а также 2 прямоугольных труб одинакового сечения.

2. Теплоизлучатель газовоздушный служит отопительным прибором газовоздушной системы лучистого отопления, где теплоносителем является нагретый воздух. Максимальная температура излучающей поверхности теплоизлучателя 150°С. Доля лучистой составляющей теплоотдачи превышает 50%.

3. Основными конструктивными элементами теплоизлучателей являются:

а) теплоизлучающие трубы-воздуховоды вентиляционные металлические круглого сечения, диаметром 250; 315; 400; 500 и 630 мм) и прямоугольного (500×250 и 600×400 мм) длиной 6000 мм, изготавливаемые по ТУ36-1508-78 из стали толщиной 0,7 мм;

б) боковые козырьки-отбортованные стальные листы толщиной 0,7 мм по ГОСТ 19903-74;

в) теплоизоляционные плиты-плиты из минеральной ваты толщиной 100 мм по ГОСТ 9573-82, обернутые стеклотканью по ГОСТ 10146-74;

г) подвески-два опорных элемента из стального швеллера по ГОСТ 8278-83, на которых размещаются теплоизлучающие трубы.

4. Конструктивно теплоизлучатель выполняется следующим образом: на подвески укладываются теплоизлучающие трубы. С боковых сторон вертикально располагаются боковые козырьки, которые прикрепляются винтами к подвескам, а также друг к другу. На теплоизлучающие трубы укладываются теплоизоляционные плиты, при этом с боковых сторон они огорожены верхними участками козырьков. Теплоизоляционные плиты и боковые козырьки препятствуют тепловому излучению в верхнюю зону помещения. Кроме того, боковые козырьки уменьшают конвективный теплообмен с нижней поверхности труб.

5. При соединении нескольких теплоизлучателей в местах стыка теплоизлучающих труб следует применять бандажи (для воздуховодов круглого сечения) по ТУ36-2050-77 и реечные соединения (для воздуховодов прямоугольного сечения) по ТУ36-2314-80. Для предотвращения утечки тепла в местах соединения теплоизлучателей сверху на маты накладывается дополнительная теплоизоляция, которая фиксируется штырями.

6. Теплоизлучатели подвешиваются на строительные конструкции при помощи крюков горизонтально на высоте не менее 5 м от поверхности пола или рабочей площадки. При наличии мостовых кранов или кран-балок теплоизлучатели следует располагать выше уровня их.

7. Предусмотрены два варианта крепления теплоизлучателей на строительной конструкции: вариант „а" – швеллер с крюком, на который подвешивается теплоизлучатель, привариваетcя к скобам, закрепленным на строительной конструкции; вариант „б" – швеллер привариваетcя к закладным деталям строительной конструкции.

8. На каждом чертеже указан шифр теплоизлучателя. Первые три буквы ТГК или ТГП означают-теплоизлучатель газовоздушный круглый или прямоугольный. Последующая арабская цифра означает количество теплоизлучающих труб. Арабские цифры, следующие за ней после точки, означают размер воздуховода (диаметр или ширину и высоту). В случае применения в теплоизлучателях труб различного диаметра количество и размер труб записываются последовательно, затем, после тире, следует либо римские цифры I; II; III; IV, определяющие ширину фермы (соответственно 350; 300; 250; 200 мм); с буквой „а" – по первому варианту, либо буква „б" – по второму варианту.

Пример записи шифра теплоизлучателя газовоздушного состоящего из двух труб диаметром 315 мм и одной – 500 мм, крепящегося на ферме шириной 200 мм по варианту „а";

ТГК 2.315; 1.500 – IV а.

То же самое по варианту „б";

ТГК 2.315; 1500 – б.

Изм	Лист	№ докум.	Подп.	Дата	А1Ж024.000Д			
Разраб.		Рувинская			Теплоизлучатель газовоздушный ТГК2. Технические требования	Лит.	Лист	Листов
Пров.		Литвак				И		1
Рук. гр.		Литвак				Сантехпроект		
Н. контр.		Фрадкин						
Утв.		Спивак						

Копировал: Павлов

Формат А3

Инв. № подл. | Подп. и дата | Взам. инв. № | Инв. № дубл. | Подп. и дата

Серия 5.903-14 Выпуск 1-1

Формат	Зона	Поз.	Обозначение	Наименование	Кол.	Примечание
				Документация		
*)			А1Ж024.000СБ	Сборочный чертеж		*) А3, А4
			А1Ж024.000Д	Технические требования		
				Детали		
А4		1	А1Ж024.001	Кронштейн	1	
		2	– 01	Кронштейн	1	
А4		3	А1Ж024.002	Крюк	2	
				Стандартные изделия		
		4		Болт М8х30.36		
				ГОСТ 7798-70	4	
				Гайка М8.4		
		5		ГОСТ 5915-70	4	
		6		Шайба 12.01 ГОСТ 10906-78	2	
				Переменные данные для исполнений:		
				А1Ж024.000		
				Сборочные единицы		
А4		8	А1Ж024.010	Подвеска	2	

Инв.№ подл. | Подп. и дата | Взам. инв.№ | Инв.№ дубл. | Подп. и дата

Изм.	Лист	№ докум.	Подп.	Дата
Разраб.		Рувинская		
Пров.		Литвак		
Рук. гр.		Литвак		
Н. контр.		Фрайкин		
Утв.		Спивак		

А1Ж024.000

Теплоизлучатель газовоздушный ТГК2

Лит.	Лист	Листов
Н	1	25

САНТЕХПРОЕКТ

Копировал: Ковал- Формат А4

Формат	Зона	Поз.	Обозначение	Наименование	Кол.	Примечание
				Детали		
А4		10	А1Ж024.003	Скоба	2	
А3		11	А1Ж024.005	Козырек	2	
		12	– 04	Козырек	2	
		13	– 08	Козырек	2	
А3		14	А1Ж024.006	Козырек	2	
А4		15	А1Ж024.007	Планка	2	
				Стандартные изделия		
		16		Болт М12х40.36 ГОСТ 7798-70	4	
		17		Винт М5х15.36		
				ГОСТ 11473-80	68	
		18		Гайка М12.4 ГОСТ 5916-70	14	
		19		Гайка М5.4 ГОСТ 5916-70	68	
		20		Шайба 5.01 ГОСТ 11371-78	136	
		21		Шайба 12.01 ГОСТ 11371-78	4	
				Материалы		
		22		Плита		
				П50-6500.690.100		
				ГОСТ 9573-82	21,6	кг
		23		Ткань фильтровальная		
				из стеклянного волокна		
				ТСФ(с)-Эп ГОСТ 10146-74	11	м²

Инв.№ подл. | Подп. и дата | Взам. инв.№ | Инв.№ дубл. | Подп. и дата

Изм.	Лист	№ докум.	Подп.	Дата

А1Ж024.000

Лист 2

Копировал: Ковал- Формат А4

Серия 5.903-14

Зона	Поз.	Обозначение	Наименование	Кол.	Примечание
			Прочие изделия		
	24		Бандаж СТД 134А ф315		
			ТУ36-2050-77	2	
	25		Воздуховод спирально-шовный		
			L=6000; δ=0,7; ф315 ТУ36-1508-78	2	
			А1Ж024.000-01		
			Сборочные единицы		
А4	8	А1Ж024.010	Подвеска	2	
			Детали		
А4	10	А1Ж024.003-01	Скоба	2	
А3	11	А1Ж024.005	Козырек	2	
	12	-04	Козырек	2	
	13	-08	Козырек	2	
А3	14	А1Ж024.006	Козырек	2	
А4	15	А1Ж024.007	Планка	2	
			Стандартные изделия		
	16		Болт М12х40.36 ГОСТ7798-70	4	
	17		Винт М5х15.36		
			ГОСТ 11473-80	68	
	18		Гайка М12.4 ГОСТ5915-70	14	
	19		Гайка М5.4 ГОСТ5916-70	68	
	20		Шайба 5.01 ГОСТ 11371-68	136	
	21		Шайба 12.01 ГОСТ 11371-68	4	

Подп. и дата | Инв.№ дубл. | Взам. инв.№ | Подп. и дата | Инв.№ подл.

Изм. Лист № докум. Подп. Дата

А1Ж 024.000

Лист 3

Копировал: Формат А4

Формат	Зона	Поз.	Обозначение	Наименование	Кол.	Примечание
				Материалы		
		22		Плита		
				П50-6500.690.100		
				ГОСТ 9573-82	21,6	кг
		23		Ткань фильтровальная		
				из стеклянного волокна		
				ТСФ(а)-9пГОСТ10146-74	11	м²
				Прочие изделия		
		24		Бандаж СТД 134А ф315		
				ТУ36-2050-77	2	
		25		Воздуховод спирально-шовный		
				L=6000.δ=0,7.ф315 ТУ36-1508-78	2	
				А1Ж024.000-02		
				Сборочные единицы		
А4		8	А1Ж024.010	Подвеска	2	
				Детали		
А4		10	А1Ж024.003-02	Скоба	2	
А3		11	А1Ж024.005	Козырек	2	
		12	-04	Козырек	2	
		13	-08	Козырек	2	
А3		14	А1Ж024.006	Козырек	2	
А4		15	А1Ж024.007	Планка	2	

Подп. и дата | Инв.№ дубл. | Взам. инв.№ | Подп. и дата | Инв.№ подл.

Изм. Лист № докум. Подп. Дата

А1Ж 024.000

Лист 4

Копировал: Формат А4

Выпуск 1-1

Серия 5.903-14

Формат	Зона	Поз.	Обозначение	Наименование	Кол.	Примечание
				Стандартные изделия		
		16		Болт М12х40.36		
				ГОСТ 7798-70	4	
		17		Винт М5х15		
				ГОСТ 11473-80	68	
		18		Гайка М12.4 ГОСТ 5915-70	14	
		19		Гайка М5.4 ГОСТ 5916-70	68	
		20		Шайба 5.01 ГОСТ 11371-68	136	
		21		Шайба 12.01 ГОСТ 11371-68	4	
				Материалы		
		22		Плита		
				П50-6500.690.100		
				ГОСТ 9573-82	21,6	кг
		23		Ткань фильтровальная		
				из стеклянного волокна		
				ТСФ(а)-9п ГОСТ 10146-74	11	м²
				Прочие изделия		
		24		Бандаж СТД 134А Ф315		
				ТУ36-2050-77	2	
		25		Воздуховод спирально-шовный		
				L=6000; δ=0,7; Ф315 ТУ36-1508-78	2	
				А1Ж024.000-03		
				Сборочные единицы		
А4		8	А1Ж024.010	Подвеска	2	

Подп. и дата | Инв. № дубл. | Взам. инв. № | Подп. и дата | Инв. № подл.

Изм.	Лист	№ докум.	Подп.	Дата	А1Ж024.000	Лист 5

Копировал: [signature] Формат А4

Формат	Зона	Поз.	Обозначение	Наименование	Кол.	Примечание
				Детали		
А4		10	А1Ж024.003-03	Скоба	2	
А3		11	А1Ж024.005	Козырек	2	
		12	-04	Козырек	2	
		13	-08	Козырек	2	
А4		14	А1Ж024.006	Козырек	2	
А4		15	А1Ж024.007	Планка	2	
				Стандартные изделия		
		16		Болт М12х40.36		
				ГОСТ 7798-70	4	
		17		Винт М5х15.36		
				ГОСТ 11473-80	68	
		18		Гайка М12.4 ГОСТ 5915-70	14	
		19		Гайка М5.4 ГОСТ 5916-70	68	
		20		Шайба 5.01 ГОСТ 11371-68	136	
		21		Шайба 12.01 ГОСТ 11371-68	4	
				Материалы		
		22		Плита		
				П50-6500.690.100		
				ГОСТ 9573-82	21,6	кг
		23		Ткань фильтровальная		
				из стеклянного волокна		
				ТСФ(а)-9п ГОСТ 10146-74	11	м²

Подп. и дата | Инв. № дубл. | Взам. инв. № | Подп. и дата | Инв. № подл.

Изм.	Лист	№ докум.	Подп.	Дата	А1Ж024.000	Лист 6

Копировал: [signature] Формат А4

Серия 5903-14

Поз	Обозначение	Наименование	Кол.	Примечание
		Прочие изделия		
24		Бандаж СТД 134А Ф315		
		ТУ36-2050-77	2	
25		Воздуховод спирально-шовный		
		L6000; δ=0,7; Ф315 ТУ36-1508-78	2	
		А1Ж024.000-04		
		Сборочные единицы		
А4 8	А1Ж 074.010-01	Подвески	2	
		Детали		
А4 10	А1Ж024.003	Скоба	2	
А3 11	А1Ж024.005-01	Козырек	2	
12	-05	Козырек	2	
13	-09	Козырек	2	
А3 14	А1Ж024.006-01	Козырек	2	
А4 15	А1Ж024.007-01	Планка	2	
		Стандартные изделия		
16		Болт М12×40.36		
		ГОСТ 7798-70	4	
17		Винт М5×15.36		
		ГОСТ 11473-80	72	
18		Гайка М12.4 ГОСТ5915-70	14	
19		Гайка М5.4 ГОСТ5916-70	72	
20		Шайба 5.01 ГОСТ11371-68	144	
21		Шайба 12.01 ГОСТ11371-68	4	

Подп. и дата | Инв. № дубл. | Взам. инв. № | Подп. и дата | Инв. № подл.

Изм | Лист | № докум. | Подп. | Дата

А1Ж024.000

Лист 7

Копировал: Павл

Формат А4

Формат	Зона	Поз.	Обозначение	Наименование	Кол.	Примечание
				Материалы		
		22		Плита		
				П50-6500.860.100		
				ГОСТ9573-82	33	кг
		23		Ткань фильтровальная		
				из стеклянного волокна		
				ТСФ(а)-9п ГОСТ10146-74	12,5	м²
				Прочие изделия		
		24		Бандаж СТД 134А Ф400		
				ТУ36-2050-77	2	
		25		Воздуховод спирально-шовный		
				L=6000; δ=0,7; Ф400 ТУ36-1508-78	2	
				А1Ж024.000-05		
				Сборочные единицы		
А4		8	А1Ж024.010-01	Подвеска	2	
				Детали		
А4		10	А1Ж024.003-01	Скоба	2	
А3		11	А1Ж024.005-01	Козырек	2	
		12	-05	Козырек	2	
		13	-09	Козырек	2	
А4		14	А1Ж024.006-01	Козырек	2	
А4		15	А1Ж024.007-01	Планка	2	

Подп. и дата | Инв. № дубл. | Взам. инв. № | Подп. и дата | Инв. № подл.

Изм | Лист | № докум. | Подп. | Дата

А1Ж024.000

Лист 8

Копировал: Павл

Формат А4

Формат	Зона	Поз.	Обозначение	Наименование	Кол.	Примечание
				Стандартные изделия		
		16		Болт М12х40.36		
				ГОСТ 7798-70	4	
		17		Винт М5х15.36		
				ГОСТ 11473-80	72	
		18		Гайка М12.4 ГОСТ 5915-70	14	
		19		Гайка М5.4 ГОСТ 5916-70	72	
		20		Шайба 5.01 ГОСТ 11371-68	144	
		21		Шайба 12.01 ГОСТ 11371-68	4	
				Материалы		
		22		Плита		
				П50-6500.860.100		
				ГОСТ 9573-82	33	кг
		23		Ткань фильтровальная		
				из стеклянного волокна		
				ТСФ(а)-Эп ГОСТ 10146-74	12,5	м²
				Прочие изделия		
		24		Бандаж СТД 134А ф400		
				ТУ36-2050-77	2	
		25		Воздуховод спирально-шовный		
				L=6000; δ=0,7; ф4С ТУ36-1508-78	2	
				А1Ж024.000-06		
				Сборочные единицы		
А4	8		А1Ж024.010-01	Подвеска	2	

Инв.№ подл. | Подп. и дата | Взам.инв.№ | Инв.№ дубл. | Подп. и дата

Изм. Лист № докум. Подп. Дата

А1Ж024.000

Лист 9

Копировал: Гавил- Формат А4

Формат	Зона	Поз.	Обозначение	Наименование	Кол.	Примечание
				Детали		
А4		10	А1Ж024.003-02	Скоба	2	
А3		11	А1Ж024.005-01	Козырек	2	
		12	-05	Козырек	2	
		13	-09	Козырек	2	
А4		14	А1Ж024.006-01	Козырек	2	
А4		15	А1Ж024.007-01	Планка	2	
				Стандартные изделия		
		16		Болт М12х40.36		
				ГОСТ 7798-70	4	
		17		Винт М5х15.36		
				ГОСТ 11475-80	72	
		18		Гайка М12.4 ГОСТ 5915-70	14	
		19		Гайка М5.4 ГОСТ 5916-70	72	
		20		Шайба 5.01 ГОСТ 11371-68	144	
		21		Шайба 12.01 ГОСТ 11371-68	4	
				Материалы		
		22		Плита		
				П50-6500.860.100		
				ГОСТ 9573-82	33	кг
		23		Ткань фильтровальная		
				из стеклянного волокна		
				ТСФ(а)-Эп ГОСТ 10146-74	12,5	м²
				Прочие изделия		
		24		Бандаж СТД 134А ф400		
				ТУ36-2050-77	2	

Инв.№ подл. | Подп. и дата | Взам.инв.№ | Инв.№ дубл. | Подп. и дата

Изм. Лист № докум. Подп. Дата

А1Ж024.000

Лист 10

Копировал: Гавил- Формат А4

Зона	Поз.	Обозначение	Наименование	Кол.	Примечание
	25		Воздуховод спирально-шовный		
			L=6900,6=07.Ф400ТУ36-1508-78	2	
			А1Ж024.000-07		
			Сборочные единицы		
А4	8	А1Ж024.010-01	Подвеска	2	
			Детали		
А4	10	А1Ж024.003-03	Скоба	2	
А3	11	А1Ж024.005-01	Козырек	2	
	12	-05	Козырек	2	
	13	-09	Козырек	2	
А4	14	А1Ж024.006-01	Козырек	2	
А4	15	А1Ж024.007-01	Планка	2	
			Стандартные изделия		
	16		Болт М12х40.36		
			ГОСТ 7798-70	4	
	17		Винт М5х15.36		
			ГОСТ 11475-80	72	
	18		Гайка М12.4 ГОСТ 5915-70	14	
	19		Гайка М5.4 ГОСТ 5916-70	72	
	20		Шайба 5.01 ГОСТ 11371-68	144	
	21		Шайба 12.01 ГОСТ 11371-68	4	
			Материалы		
	22		Плита		
			ПЗ0-6500.860.100		
			ГОСТ 9573-82	33	кг

Инв.№ подл. | Подп. и дата | Взам. инв.№ | Инв.№ дубл. | Подп. и дата

Формат	Зона	Поз.	Обозначение	Наименование	Кол.	Примечание
		23		Ткань фильтровальная		
				из стеклянного волокна		
				ТСФ(а)-Эп ГОСТ 10146-74	12,5	м2
				Прочие изделия		
		24		Бандаж СТД 134А Ф400		
				ТУ36-2050-77	2	
		25		Воздуховод спирально-шовный		
				L=6000,6=07.Ф400ТУ36-1508-78	2	
				А1Ж024.000-08		
				Сборочные единицы		
А4		8	А1Ж024.010-02	Подвеска	2	
				Детали		
А4		10	А1Ж024.003	Скоба	2	
А3		11	А1Ж024.005-02	Козырек	2	
		12	-06	Козырек	2	
		13	-10	Козырек	2	
А4		14	А1Ж024.006-02	Козырек	2	
А4		15	А1Ж024.007-02	Планка	2	
				Стандартные изделия		
		16		Болт М12х40.36		
				ГОСТ 7798-70	4	
		17		Винт М5х15.36		
				ГОСТ 11475-80	84	
		18		Гайка М12.4 ГОСТ 5915-70	14	
		19		Гайка М5.4 ГОСТ 5916-70	84	

Инв.№ подл. | Подп. и дата | Взам. инв.№ | Инв.№ дубл. | Подп. и дата

Выпуск 1-1

Серия 5.903-14

Формат	Зона	Поз.	Обозначение	Наименование	Кол.	Примечание
		20		Шайба 5.01 ГОСТ 11371-68	168	
		21		Шайба 12.01 ГОСТ 11371-68	4	
				Материалы		
		22		Плита П50.6500.1060.100		
				ГОСТ 9573-82	34,5	кг
		23		Ткань фильтровальная		
				из стеклянного волокна		
				ТСФ(а)-9п ГОСТ 10146-74	16	м²
				Прочие изделия		
		24		Бандаж СТД 134 А Ф500		
				ТУ36-2050-77	2	
		25		Воздуховод спирально-шовный		
				L=6000; δ=0,7; Ф500 ТУ36-1508-78	2	
				А1Ж024.000-09		
				Сборочные единицы		
А4		8	А1Ж024.010-02	Подвеска	2	
				Детали		
А4		10	А1Ж024.003-01	Скоба	2	
А3		11	А1Ж024.005-02	Козырек	2	
		12	-06	Козырек	2	
		13	-10	Козырек	2	
А4		14	А1Ж024.006-02	Козырек	2	
А4		15	А1Ж024.007-02	Планка	2	
				Стандартные изделия		
		16		Болт М12х40.36		
				ГОСТ 7798-70	4	

Подп. и дата | Инв. № дубл. | Взам. инв. № | Подп. и дата | Инв. № подл.

Изм	Лист	№ докум.	Подп.	Дата	А1Ж024.000	Лист 13

Копировал: [illegible] формат А4

Формат	Зона	Поз.	Обозначение	Наименование	Кол.	Примечание
		17		Винт М5х15.36		
				ГОСТ 11475-80	84	
		18		Гайка М12.4 ГОСТ 5915-70	14	
		19		Гайка М5.4 ГОСТ 5916-70	84	
		20		Шайба 5.01 ГОСТ 11371-68	168	
		21		Шайба 12.01 ГОСТ 11371-68	4	
				Материалы		
		22		Плита П50-6500.1060.100		
				ГОСТ 9573-82	34,5	кг
		23		Ткань фильтровальная		
				из стеклянного волокна		
				ТСФ(а)-9п ГОСТ 10146-74	16	м²
				Прочие изделия		
		24		Бандаж СТД 134А Ф500		
				ТУ36-2050-77	2	
		25		Воздуховод спирально-шовный		
				L=6000; δ=0,7; Ф500 ТУ36-1508-78	2	
				А1Ж024.000-10		
				Сборочные единицы		
А4		8	А1Ж024.010-02	Подвеска	2	
				Детали		
А4		10	А1Ж024.003-02	Скоба	2	
А3		11	А1Ж024.005-02	Козырек	2	
		12	-06	Козырек	2	
		13	-10	Козырек	2	
А4		14	А1Ж024.006-02	Козырек	2	
А4		15	А1Ж024.007-02	Планка	2	

Подп. и дата | Инв. № дубл. | Взам. инв. № | Подп. и дата | Инв. № подл.

Изм	Лист	№ докум.	Подп.	Дата	А1Ж024.000	Лист 14

Копировал: [illegible] формат А4

Зона	Поз.	Обозначение	Наименование	Кол.	Примечание
			Стандартные изделия		
	16		Болт М12х40.36		
			ГОСТ 7798-70	4	
	17		Винт М5х15.36		
			ГОСТ 11475-80	84	
	18		Гайка М12.4 ГОСТ 5915-70	14	
	19		Гайка М5.4 ГОСТ 5916-70	84	
	20		Шайба 5.01 ГОСТ 11371-68	168	
	21		Шайба 12.01 ГОСТ 11371-68	4	
			Материалы		
	22		Плита П50-6500.1060.100		
			ГОСТ 9573-82	34,5	кг
	23		Ткань фильтровальная		
			из стеклянного волокна		
			ТСФ(а)-9п ГОСТ 10146-74	16	м2
			Прочие изделия		
	24		Бандаж СТД 134А ф500		
			ТУ36-2050-77	2	
	25		Воздуховод спирально-шовный		
			L=6000, 6-07, ф500 ТУ36-1508-78	2	
			А1Ж024.000-11		
			Сборочные единицы		
А4	8	А1Ж024.010-02	Подвеска	2	
			Детали		
А4	10	А1Ж024.003-03	Скоба	2	
А3	11	А1Ж024.005-02	Козырек	2	
	12	-06	Козырек	2	
	13	-10	Козырек	2	

Инв.№ подл. | Подп. и дата | Взам. инв.№ | Инв.№ дубл. | Подп. и дата

Изм. Лист № докум. Подп. Дата

А1Ж024.000

Лист 15

Копировал: Павел — Формат А4

Формат	Зона	Поз.	Обозначение	Наименование	Кол.	Примечание
А4		14	А1Ж024.006-02	Козырек	2	
А4		15	А1Ж024.007-02	Планка	2	
				Стандартные изделия		
		16		Болт М12х40.36		
				ГОСТ 7798-70	4	
		17		Винт М5х15.36		
				ГОСТ 11475-80	84	
		18		Гайка М12.4 ГОСТ 5915-70	14	
		19		Гайка М5.4 ГОСТ 5916-70	84	
		20		Шайба 5.01 ГОСТ 11371-68	168	
		21		Шайба 12.01 ГОСТ 11371-68	4	
				Материалы		
		22		Плита П50-6500.1060.100		
				ГОСТ 9573-82	34,5	кг
		23		Ткань фильтровальная		
				из стеклянного волокна		
				ТСФ(а)-9п ГОСТ 10146-74	16	м2
				Прочие изделия		
		24		Бандаж СТД 134А ф500		
				ТУ36-2050-77	2	
		25		Воздуховод спирально-шовный		
				L=6000, 6-07, ф500 ТУ36-1508-78	2	
				А1Ж024.000-12		
				Сборочные единицы		
А4		8	А1Ж024.010-03	Подвеска	2	

Инв.№ подл. | Подп. и дата | Взам. инв.№ | Инв.№ дубл. | Подп. и дата

Изм. Лист № докум. Подп. Дата

А1Ж024.000

Лист 16

Копировал: Павел — Формат А4

Выпуск 1-1

Серия 5.903-14

Формат	Зона	Поз.	Обозначение	Наименование	Кол.	Примечание
				Детали		
А4		10	А1Ж024.003	Скоба	2	
А3		11	А1Ж024.005-03	Козырек	2	
		12	-07	Козырек	2	
		13	-11	Козырек	2	
А4		14	А1Ж024.006-03	Козырек	2	
А4		15	А1Ж024.007-03	Планка	2	
				Стандартные изделия		
		16		Болт М12х40.36		
				ГОСТ 7798-70	4	
		17		Винт М5х15.36		
				ГОСТ 11475-80	108	
		18		Гайка М12.4 ГОСТ 5915-70	14	
		19		Гайка М5.4 ГОСТ 5916-70	108	
		20		Шайба 5.01 ГОСТ 11371-68	216	
		21		Шайба 12.01 ГОСТ 11371-68	4	
				Материалы		
		22		Плита П50-6500.1320.100		
				ГОСТ 9573-82	43	кг
		23		Ткань фильтровальная		
				из стеклянного волокна		
				ТСФ(а)-9п ГОСТ 10146-74	20	м2
				Прочие изделия		
		24		Бандаж СТД 134А ф 630		
				ТУ36-2050-77	2	

Подп. и дата | Инв. № дубл. | Взам. инв. № | Подп. и дата | Инв. № подл.

Изм	Лист	№ докум.	Подп.	Дата	А1Ж024.000	Лист 17

Копировал: Павл- Формат А4

Формат	Зона	Поз.	Обозначение	Наименование	Кол.	Примечание
		25		Воздуховод спирально-шовный		
				L=6000; б=0,7; Ф630ТУ36-1508-78	2	
				А1Ж024.000-13		
				Сборочные единицы		
А4		8	А1Ж024.010-03	Подвеска	2	
				Детали		
А4		10	А1Ж024.003-01	Скоба	2	
А3		11	А1Ж024.005-03	Козырек	2	
		12	-07	Козырек	2	
		13	-11	Козырек	2	
А4		14	А1Ж024.006-03	Козырек	2	
А4		15	А1Ж024.007-03	Планка	2	
				Стандартные изделия		
		16		Болт М12х40.36		
				ГОСТ 7798-70	4	
		17		Винт М5х15.36		
				ГОСТ 11475-80	108	
		18		Гайка М12.4 ГОСТ 5915-70	14	
		19		Гайка М5.4 ГОСТ 5916-70	108	
		20		Шайба 5.01 ГОСТ 11371-68	216	
		21		Шайба 12.01 ГОСТ 11371-68	4	
				Материалы		
		22		Плита П50-6500.1320.100		
				ГОСТ 9573-82	43	кг

Подп. и дата | Инв. № дубл. | Взам. инв. № | Подп. и дата | Инв. № подл.

Изм	Лист	№ докум.	Подп.	Дата	А1Ж024.000	Лист 18

Копировал: Павл- Формат А4

Зона	Поз.	Обозначение	Наименование	Кол.	Примечание
	23		Ткань фильтровальная		
			из стеклянного волокна		
			ТСФ(а)-9п ГОСТ 10146-74	20	м2
			Прочие изделия		
	24		Бандаж СТД 134А ф630		
			ТУ36-2050-77	2	
	25		Воздуховод спирально-шовный		
			L=6000, δ=0,7; ф630 ТУ36-1508-78	2	
			А1Ж024.000-14		
			Сборочные единицы		
А4	8	А1Ж024.010-03	Подвеска	2	
			Детали		
А4	10	А1Ж024.003-02	Скоба	2	
А3	11	А1Ж024.005-03	Козырек	2	
	12	-07	Козырек	2	
	13	-11	Козырек	2	
А4	14	А1Ж024.006-03	Козырек	2	
А4	15	А1Ж024.007-03	Планка	2	
			Стандартные изделия		
	16		Болт М12х40.36		
			ГОСТ 7798-70	4	
	17		Винт М5х15.36		
			ГОСТ 11475-80	108	
	18		Гайка М12.4 ГОСТ 5915-70	14	

Инв.№ подл. | Подп. и дата | Взам. инв.№ | Инв.№ дубл. | Подп. и дата

Формат	Зона	Поз.	Обозначение	Наименование	Кол.	Примечание
		19		Гайка М5.4 ГОСТ 5915-70	103	
		20		Шайба 5.01 ГОСТ 11371-68	216	
		21		Шайба 12.01 ГОСТ 11371-68	4	
				Материалы		
		22		Плита П50-6500.1320.100		
				ГОСТ 9573-82	43	кг
		23		Ткань фильтровальная		
				из стеклянного волокна		
				ТСФ(а)-9п ГОСТ 10146-74	20	м2
				Прочие изделия		
		24		Бандаж СТД 134А ф630		
				ТУ36-2050-77	2	
		25		Воздуховод спирально-шовный		
				L=6000, δ=0,7; ф630 ТУ36-1508-78	2	
				А1Ж024.000-15		
				Сборочные единицы		
А4		8	А1Ж024.010-03	Подвеска		
				Детали		
А4		10	А1Ж024.003-03	Скоба	2	
А3		11	А1Ж024.005-03	Козырек	2	
		12	-07	Козырек	2	
		13	-11	Козырек	2	
А4		14	А1Ж024.006-03	Козырек	2	
А4		15	А1Ж024.007-03	Планка	2	

Инв.№ подл. | Подп. и дата | Взам. инв.№ | Инв.№ дубл. | Подп. и дата

Серия 5.903-14 Выпуск 1-1

Формат	Зона	Поз.	Обозначение	Наименование	Кол.	Примечание
				Стандартные изделия		
		16		Болт М12х40.36		
				ГОСТ 7798-70	4	
		17		Винт М5х15.36		
				ГОСТ 11475-80	108	
		18		Гайка М12.4 ГОСТ 5915-70	14	
		19		Гайка М5.4 ГОСТ 5915-70	108	
		20		Шайба 5.01 ГОСТ 11371-68	216	
		21		Шайба 12.01 ГОСТ 11371-68	4	
				Материалы		
		22		Плита П50-6500.1320.100		
				ГОСТ 9573-82	43	кг
		23		Ткань фильтровальная		
				из стеклянного волокна		
				ТСФ(а)-9п ГОСТ 10146-74	20	м2
				Прочие изделия		
		24		Бандаж СТД 134А ф630		
				ТУ36-2050-77	2	
		25		Воздуховод спирально-шовный		
				L=6000, δ=0,7; ф630 ТУ36-1508-78	2	
				А1Ж024.000-16		
				Сборочные единицы		
А4		8	А1Ж024.010	Подвеска	2	
				Детали		

Инв.№ подл. | Подп. и дата | Взам.инв.№ | Инв.№ дубл. | Подп. и дата

Изм. Лист № докум. Подп. Дата

А1Ж024.000

Лист 21

Копировал: Павлова Формат А4

Формат	Зона	Поз.	Обозначение	Наименование	Кол.	Примечание
А3		11	А1Ж024.005	Козырек	2	
		12	-04	Козырек	2	
		13	-08	Козырек	2	
А3		14	А1Ж024.006	Козырек	2	
А4		15	А1Ж024.007	Планка	2	
				Стандартные изделия		
		17		Винт М5х15.36 ГОСТ 11473-80	68	
		18		Гайка М12.4 ГОСТ 5915-70	6	
		19		Гайка М5.4 ГОСТ 5916-70	68	
		20		Шайба 5.01 ГОСТ 11371-78	136	
				Материалы		
		22		Плита		
				П50-6500.690.100		
				ГОСТ 9573-82	216	кг
		23		Ткань фильтровальная		
				из стеклянного волокна		
				ТСФ(а)-9п ГОСТ 10146-74	11	м2
				Прочие изделия		
		24		Бандаж СТД 134А ф315		
				ТУ36-2050-77	2	
		25		Воздуховод спирально-шовный		
				L=6000, δ=0,7; ф315 ТУ36-1508-78	2	
				А1Ж024.000-17		
				Сборочные единицы		
А4		8	А1Ж024.010-01	Подвеска	2	

Инв.№ подл. | Подп. и дата | Взам.инв.№ | Инв.№ дубл. | Подп. и дата

Изм. Лист № докум. Подп. Дата

А1Ж024.000

Лист 22

Копировал: Павлова Формат А4

Серия 5903-14

Зона	Поз.	Обозначение	Наименование	Кол.	Примечание
			Детали		
А3	11	А1Ж024.005-01	Козырек	2	
	12	-05	Козырек	2	
	13	-09	Козырек	2	
А3	14	А1Ж024.006-01	Козырек	2	
А4	15	А1Ж024.007-01	Планка	2	
			Стандартные изделия		
	17		Винт М5х15.36 ГОСТ 11473-80	72	
	18		Гайка М12.4 ГОСТ 5915-70	6	
	19		Гайка М5.4 ГОСТ 5916-70	72	
	20		Шайба 5.01 ГОСТ 11371-68	144	
			Материалы		
	22		Плита П50-6500.860.100 ГОСТ 9573-82	33	кг
	23		Ткань фильтровальная из стеклянного волокна ТСФ(а)-9п ГОСТ 10146-74	12,5	м²
			Прочие изделия		
	24		Бандаж СТД 134А Ф400 ТУ36-2050-77	2	
	25		Воздуховод спирально-шовный L=6000, δ=0,7; Ф400 ТУ36-1508-78	2	

Подп. и дата | Инв. № дубл. | Взам. инв. № | Подп. и дата | Инв. № подл.

Изм	Лист	№ докум.	Подп.	Дата	А Ж024.000	Лист 23

Копировал: [signature] Формат А4

Формат	Зона	Поз.	Обозначение	Наименование	Кол.	Примечание
				А1Ж024.000-18		
				Сборочные единицы		
А4		8	А1Ж024.010-02	Подвеска	2	
				Детали		
А3		11	А1Ж024.005-02	Козырек	2	
		12	-06	Козырек	2	
		13	-10	Козырек	2	
А4		14	А1Ж024.006-02	Козырек	2	
А4		15	А1Ж024.007-02	Планка	2	
				Стандартные изделия		
		17		Винт М5х15.36 ГОСТ 11475-80	84	
		18		Гайка М12.4 ГОСТ 5915-70	6	
		19		Гайка М5.4 ГОСТ 5916-70	84	
		20		Шайба 5.01 ГОСТ 11371-68	168	
				Материалы		
		22		Плита П50-6500.1060.100 ГОСТ 9573-82	34,5	кг
		23		Ткань фильтровальная из стеклянного волокна ТСФ(а)-9п ГОСТ 10146-74	16	м²
				Прочие изделия		
		24		Бандаж СТД 134А Ф500 ТУ36-2050-77	2	

Подп. и дата | Инв. № дубл. | Взам. инв. № | Подп. и дата | Инв. № подл.

Изм	Лист	№ докум.	Подп.	Дата	А 1 Ж024.000	Лист 24

Копировал: [signature] Формат А4

А1Ж024.000СБ

Рис. 1

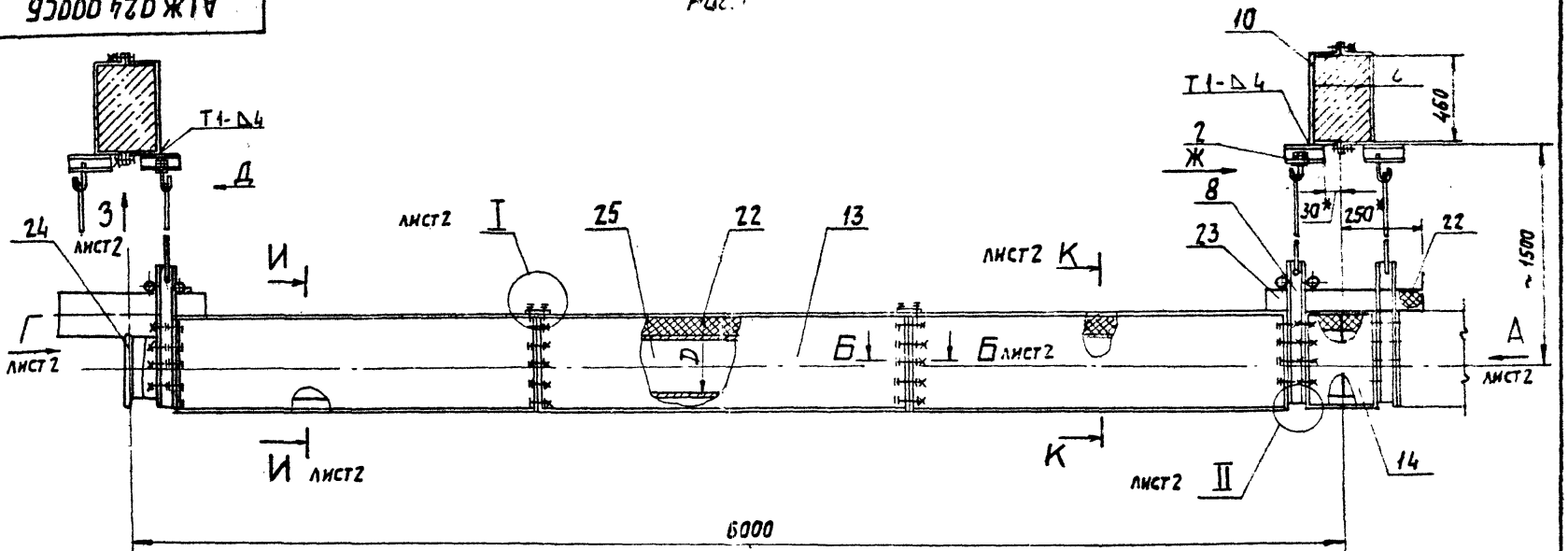

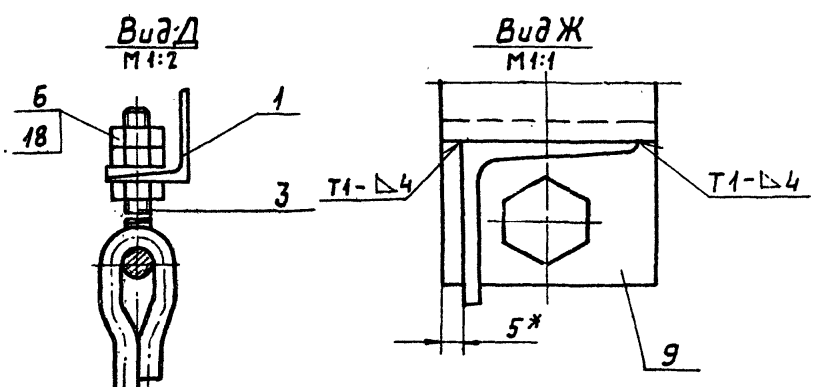

1. Размеры для справок, кроме обозначенных *.
2. h14; $\pm \frac{t2}{2}$.
3. Плиты (поз. 22) обернуть в 2 слоя стеклоткани (поз. 23) стыки заклеить клеем 88СА ТУ 38 105-1760-87.
4. Покрытие металлических поверхностей краска БТ177 коричневая ОСТ 6Н426-79.

Таблицу исполнений см. лист 4

Изм	Лист	№ докум.	Подп.	Дата	А1Ж024.000СБ			
Разраб.	Рувинская				Теплоизлучатель газовоздушный ТГК2	Лит.	Масса	Масштаб
Пров.	Литвак					И	см. табл.	—
Рук. гр.	Литвак					Лист 1	Листов 4	
Гл. спец.	Грановский					Сантехпроект		
Н. контр.	Фрадкин							
Утв.	Спивак							

Копировал [illegible]

Формат А3

Инв. № подл. | Подп. и дата | Взам. инв. № | Инв. № дубл. | Подп. и дата

Серия 5.903-14

Выпуск 1-1

Вид А лист1
Бандаж не показан

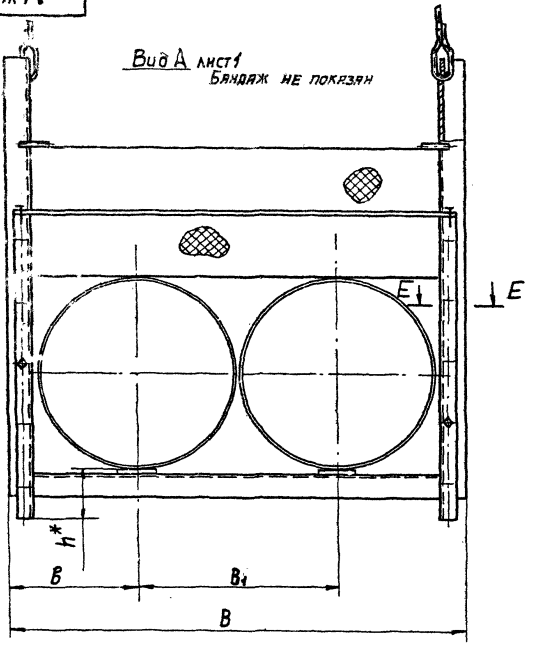

Вид Г лист1

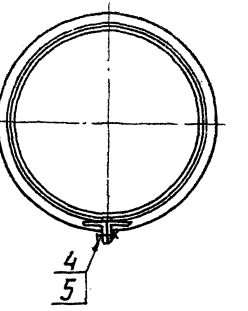

Вид З лист1
М1:2

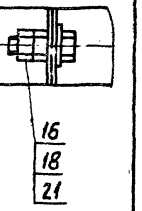

I лист1
М1:2

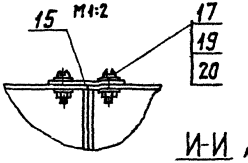

Б – Б лист1
М1:2

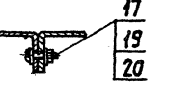

II лист1
М1:2

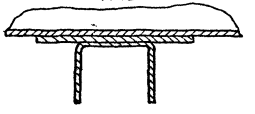

Е – Е
М1:2

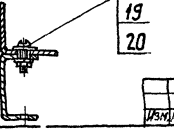

И-И лист1

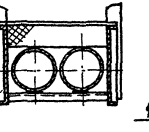

К-К лист1

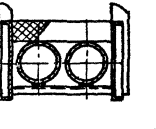

Изм.	Лист	№ докум.	Подп.	Дата	А1Ж024.000СБ	Лист 2

Копировал: Фабрика

Формат А3

Серия 5.903-14 Выпуск 1-1

Инв. № подл. | Подп. и дата | Взам. инв. № | Инв. № дубл. | Подп. и дата

А1Ж024.000СБ

Обозначение	Шифр	Рис.	Размеры, мм						Масса, кг
			D	B	B_1	B	h	L	
А1Ж024.000	ТГК2.315-Iа	1	315	770	370	200	79	350	147,5
-01	ТГК2.315-IIа							300	
-02	ТГК2.315-IIIа							250	
-03	ТГК2.315-IVа							200	
-04	ТГК2.400-Iа		400	940	450	245	100	350	184,5
-05	ТГК2.400-IIа							300	
-06	ТГК2.400-IIIа							250	
-07	ТГК2.400-IVа							200	
-08	ТГК2.500-Iа		500	1140	550	295	125	350	222
-09	ТГК2.500-IIа							300	
-10	ТГК2.500-IIIа							250	
-11	ТГК2.500-IVа							200	
-12	ТГК2.630-Iа		630	1400	680	360	158	350	355
-13	ТГК2.630-IIа							300	
-14	ТГК2.630-IIIа							250	
-15	ТГК2.630-IVа							200	
-16	ТГК2.315-б	2	315	770	350	200	79	200...350	147,5
-17	ТГК2.400-б		400	940	450	245	100		181,4
-18	ТГК2.500-б		500	1140	550	295	125		215,1
-19	ТГК2.630-б		630	1400	680	360	158		284

Серия 5.903-14 Выпуск 1-1

Инв.№ подл. | Подп. и дата | Взам. инв.№ | Инв.№ дубл. | Подп. и дата

Формат	Зона	Поз	Обозначение	Наименование	Кол	Примечание
		25		Воздуховод спирально-шовный		
				6000,6=0,7; ф500ТУ36-1508-78	2	
				А1Ж024.000-19		
				Сборочные единицы		
А4		8	А1Ж024.010-03	Подвеска	2	
				Детали		
А3		11	А1Ж024.005-03	Козырек	2	
		12	-07	Козырек	2	
		13	-11	Козырек	2	
А4		14	А1Ж024.006-03	Козырек	2	
А4		15	А1Ж024.007-03	Планка	2	
				Стандартные изделия		
		17		Винт М5х15.36 ГОСТ11475-80	108	
		18		Гайка М8.4 ГОСТ5915-70	6	
		19		Гайка М5.4 ГОСТ5916-70	108	
		20		Шайба 5.01 ГОСТ11371-68	216	
				Материалы		
		22		Плита П50-6500.1320.100		
				ГОСТ9573-82	43	кг
		23		Ткань фильтровальная		
				из стеклянного волокна		
				ТСФ(а)-9п ГОСТ10146-74	18	м²
				Прочие изделия		
		24		Бандаж СТД134А ф630		
				ТУ36-2050-77	2	
		25		Воздуховод спирально-шовный		
				L=6000,6=0,7; ф630ТУ36-1508-78	2	

Серия 5 903-14

Инв. № подл. | Подп. и дата | Взам. инв. № | Инв. № дубл. | Подп. и дата

Изм	Лист	№ докум.	Подп.	Дата	А1Ж024.000	Лист 25

Копировал: [signature] Формат А4

А1Ж024.000СБ

Рис. 2

Остальное - см. рис. 1

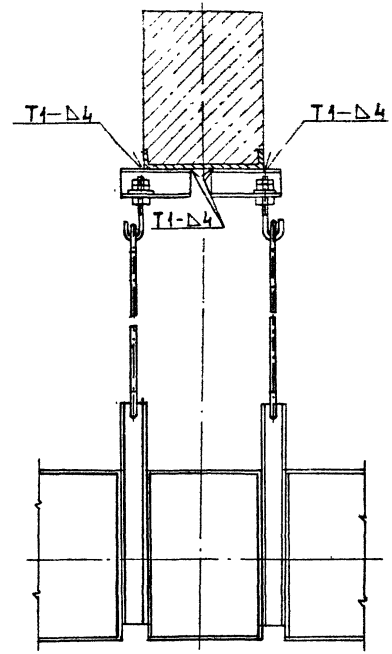

Инв. № подл. | Подп. и дата | Взам. инв. № | Инв. № дубл. | Подп. и дата

Изм	Лист	№ докум.	Подп.	Дата	А1Ж024.000СБ	Лист 3

Копировал: [signature] Формат А4

Формат	Зона	Поз.	Обозначение	Наименование	Кол.	Примечание
				Документация		
А3			А1Ж024.010 СБ	Сборочный чертеж		
				Детали		
Б4		1	А1Ж024.011	Опора		
				Лист Б2,0 ГОСТ 19903-74 / 4-Н-В Ст.3 ГОСТ 16523-70		
				60-0,74 х 100-0,87	2	0,13 кг
Б4		2	А1Ж024.012	Штырь L=50-0,62		
				Круг 5-В-ГОСТ 2590-71 / В Ст.3-1-ГОСТ 535-79	4	0,01 кг
				Переменные данные для исполнений:		
				А1Ж024.010		
				Детали		
А3		3	А1Ж024.013	Стойка	2	
Б4		4	А1Ж024.014	Основание		
				Швеллер 50х40х2-Ст.3		
				ГОСТ 8278-83		
				L=690-2,0	1	1,3 кг
А3		5	А1Ж024.015	Тяга	2	
				А1Ж024.010-01		
				Детали		

Инв.№ подл. | Подп. и дата | Взам. инв.№ | Инв.№ дубл. | Подп. и дата

Изм.	Лист	№ докум.	Подп.	Дата
Разраб.		Рубинская		
Пров.		Литвак		
Рук. гр.		Литвак		
Н. контр.		Фрядкин		
Утв.		Спивак		

А1Ж024.010

Подвеска

Лит.	Лист	Листов
И	1	2

САНТЕХПРОЕКТ

Копировал Формат А4

Формат	Зона	Поз.	Обозначение	Наименование	Кол.	Примечание
А3		3	А1Ж024.013-01	Стойка	2	
Б4		4	А1Ж024.016	Основание		
				Швеллер 50х40х2-Ст.3		
				ГОСТ 8278-83		
				L=960-2,3	1	1,63 кг
А3		5	А1Ж024.015-01	Тяга	2	
				А1Ж024.000-02		
				Детали		
А3		3	А1Ж024.013-02	Стойка	2	
Б4		4	А1Ж024.017	Основание		
				Швеллер 50х40х2-Ст.3		
				ГОСТ 8278-83		
				L=1060-2,6	1	2,0 кг
А3		5	А1Ж024.015-02	Тяга	2	
				А1Ж024.000-03		
				Детали		
А3		3	А1Ж024.013-03	Стойка	2	
Б4		4	А1Ж024.018	Основание		
				Швеллер 50х40х2-Ст.3		
				ГОСТ 8278-83		
				l=1320-3,1	1	2,5 кг
А3		5	А1Ж024.015-03	Тяга	2	

Инв.№ подл. | Подп. и дата | Взам. инв.№ | Инв.№ дубл. | Подп. и дата

Изм.	Лист	№ докум.	Подп.	Дата

А1Ж024.010

Лист 2

Копировал Формат А4

А1Ж024.010СБ

Вид А

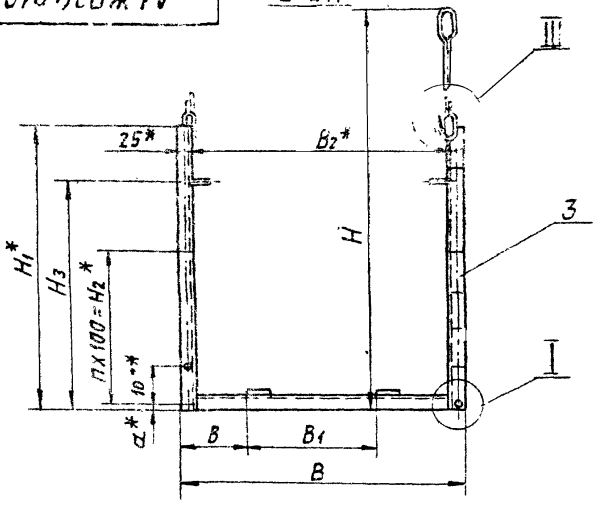

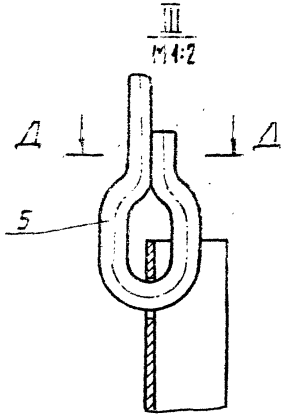

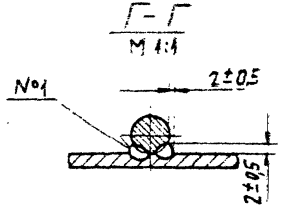

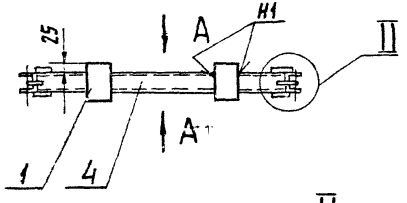

Обозначение	Размеры, мм									n	z	Масса, кг
	B*	B_1*	B_2*	H*	H_1*	H_2*	H_3*	a*	B			
А1Ж024.010	770	370	720	1540	660	400	560	13	170	4	10	4,35
–01	940	450	890	1585	745	400	645	92	215	4	10	4,9
–02	1140	550	1090	1635	845	500	745	67	270	5	12	5,7
–03	1400	680	1350	1700	975	700	875	34	330	7	16	6,7

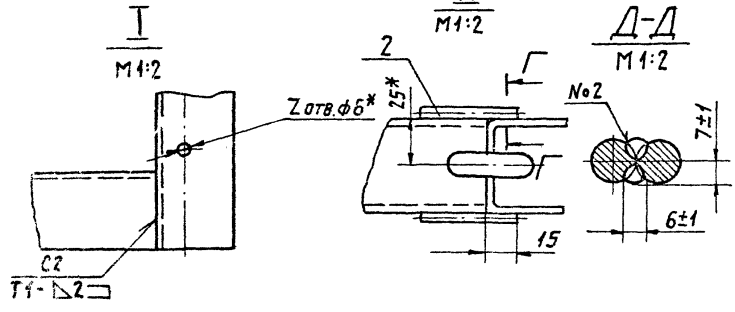

1. * Размеры для справок
2. $\pm \frac{t2}{2}$.
3. Сварные швы №1 и №2 – сварка ручная, дуговая, остальные швы – по ГОСТ 5264-80.

Изм.	Лист	№ докум.	Подп.	Дата
Разраб.		Рубинская		
Пров.		Литвак		
Рук. гр.		Литвак		
Гл. спец.		Грановский		
Н. контр.		Фрадкин		
Утв.		Спивак		

А1Ж024.010.СБ

Подвеска

Лит.	Масса	Масштаб
И	См. табл.	–
Лист	Листов 1	

САНТЕХПРОЕКТ

Копировал: Формат: А3

Серия 5.903-14

Инв. № подл.	Подп. и дата	Взам. инв. №	Инв. № дубл.	Подп. и дата

А1Ж024.015

50 (√)

Серия 5.905-14 Выпуск 1-1

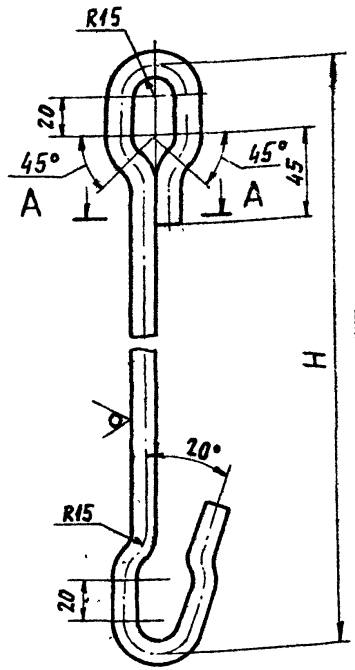

А-А
М1:1

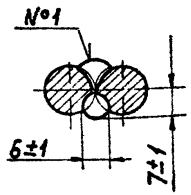

Обозначение	H, мм	Масса, кг
А1Ж024.015	907	0,8
—01	865	0,78
—02	815	0,73
—03	750	0,69
—04	940	0,85

1. $H14; h14; \pm \frac{t_2}{2}$
2. Сварной шов №1 - сварка ручная, дуговая

Изм.	Лист	№ докум.	Подп.	Дата	А1Ж024.015			
Разраб.		Рувинская			Тяга	Лит. И	Масса см. табл.	Масштаб —
Пров.		Литвак				Лист	Листов 1	
Рук. гр.		Литвак						
Гл. спец.		Грановский						
Н. контр.		Фрадкин						
Утв.		Спивак			Круг 12-В-ГОСТ 2590-71 / В Ст.3-I-ГОСТ 535-79	САНТЕХПРОЕКТ		

Инв. № подл. | Подп. и дата | Взам. инв. № | Инв. № дубл. | Подп. и дата

Формат А4

А1Ж024.002

50 (√)

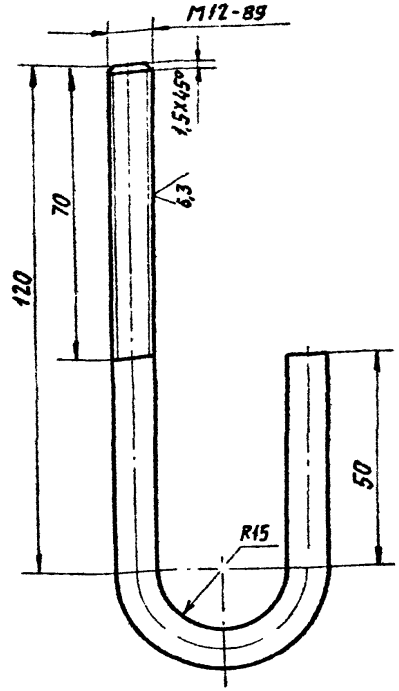

Неуказанные предельные отклонения размеров $H14; h14; \pm \frac{t_2}{2}$.

Изм.	Лист	№ докум.	Подп.	Дата	А1Ж024.002			
Разраб.		Семенова			Крюк	Лит. И	Масса 0,12	Масштаб 1:1
Пров.		Рувинская				Лист	Листов 1	
Рук. гр.		Литвак						
Гл. спец.		Грановский						
Н. контр.		Фрадкин						
Утв.		Спивак			Круг 12-В-ГОСТ 2590-71 / В Ст.3-I-ГОСТ 535-79	САНТЕХПРОЕКТ		

Инв. № подл. | Подп. и дата | Взам. инв. № | Инв. № дубл. | Подп. и дата

Копировал:

Формат А4

А1Ж024. 005

Выпуск 1-1

Серия 5.903-14

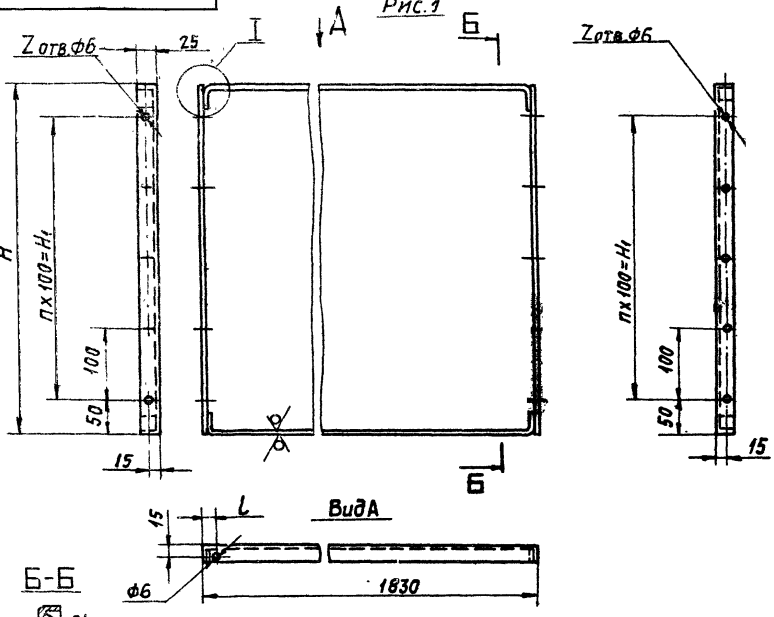

Рис.2
Остальное - см. рис.1

Вид А

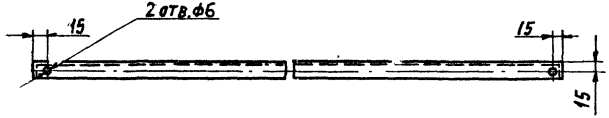

1. $H14;\ h14;\ \pm\frac{IT2}{2}$
2. Сварные швы по ГОСТ 15878-79

Изм.	Лист	№ докум.	Подп.	Дата
Разраб.		Семенова		
Пров.		Рубинская		
Гл.спец.		Романовский		
Рук.гр.		Литвак		
Н.контр.		Фрадкин		
Утв.		Спивак		

А1Ж024. 005

Козырек

Лит.	Масса	Масштаб
И	См. табл.	–

Лист 1 Листов 2

Лист 6.07 ГОСТ 19903-74
4-Пр-В Ст3 ГОСТ 16523-70

САНТЕХПРОЕКТ

Формат: А3

Инв.№ подл. | Подп. и дата | Взам.инв.№ | Инв.№ дубл. | Подп. и дата

Обозначение	Рис.	Размеры, мм H	H1	l	n	z	Масса, кг
А1Ж 024.005	1	494	400	1515	4	5	5,5
-01		600	500		5	6	6,6
-02		725	600		6	7	7,8
-03		888	800		8	9	8,5
-04		494	400	1815	4	5	5,5
-05		600	500		5	6	6,6
-06		725	600		6	7	7,8
-07		888	800		8	9	8,5
-08	2	494	400	—	4	5	5,5
-09		600	500		5	6	6,6
-10		725	600		6	7	7,8
-11		888	800		8	9	8,5

Инв.№ подл. | Подп. и дата | Взам.инв.№ | Инв.№ дубл. | Подп. и дата

Изм. Лист № докум. Подп. Дата

А1Ж 024.005

Лист 2

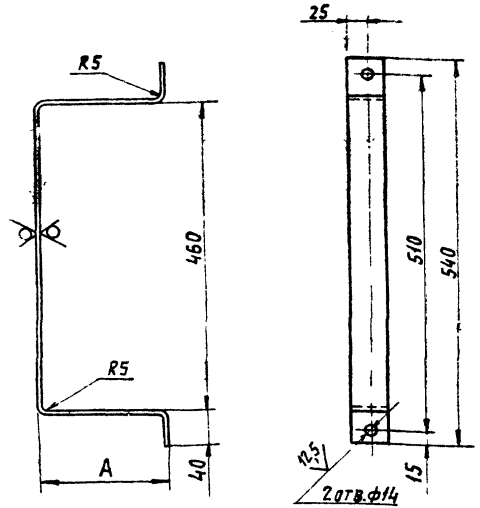

Обозначение	A, мм	Масса, кг
А1Ж 024.003	180	1,37
-01	155	1,34
-02	130	1,33
-03	105	1,25

Неуказанные предельные отклонения размеров H14; h14; $\pm \frac{t_2}{2}$

Инв.№ подл. | Подп. и дата | Взам.инв.№ | Инв.№ дубл. | Подп. и дата

А1Ж 024.003

Изм.	Лист	№ докум.	Подп.	Дата
Разраб.		Семенова		
Пров.		Рувинская		
Рук.гр.		Литвак		
Н.контр.		Фрядкин		
Утв.		Спивак		

Скоба

Лит. И | Масса: см. табл. | Масштаб: —

Лист | Листов 1

Полоса 5×50-Б-ГОСТ 103-76 / Ст.3-Т-ГОСТ 535-79

САНТЕХПРОЕКТ

Копировал: | Формат А4

А1Ж024.006

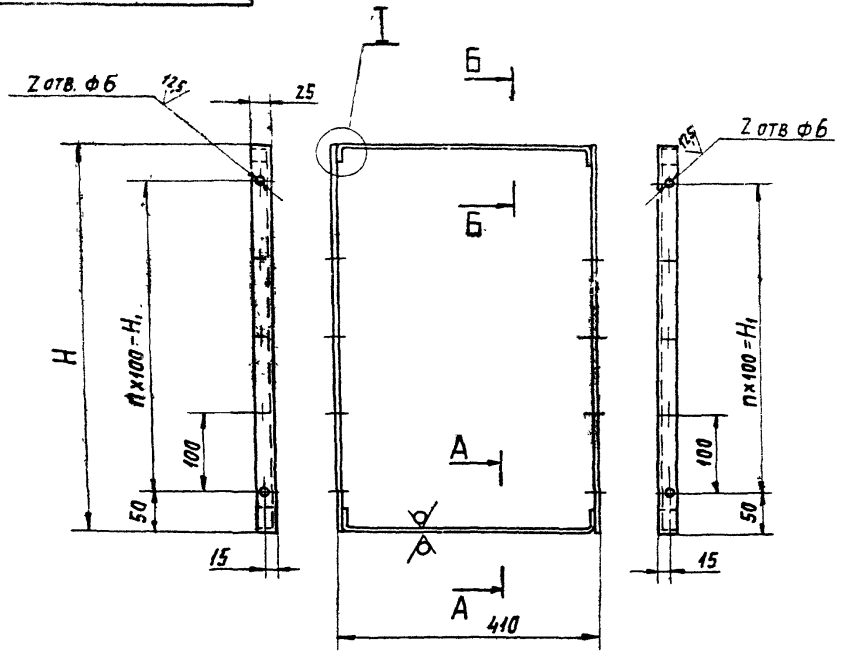

Обозначение	Размеры, мм		n	z	Масса, кг
	H	H_1			
А1Ж024.006	494	400	4	5	1,3
—01	600	500	5	6	1,6
—02	725	600	6	7	1,9
—03	888	800	8	9	2,2

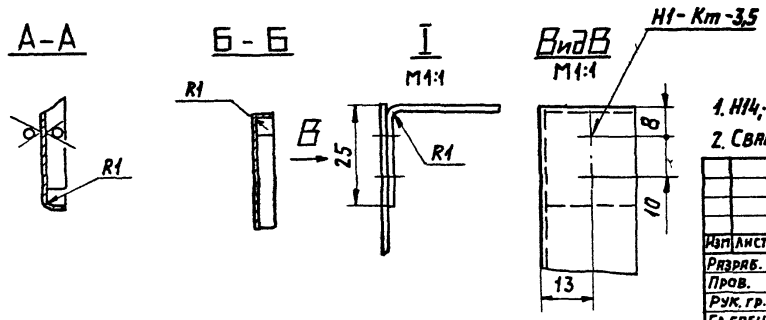

1. $H14; h14; \pm\frac{t2}{2}$.
2. Сварные швы по ГОСТ 15878-79

Изм	Лист	№ докум.	Подп.	Дата
Разраб.		Семенова		
Пров.		Рувинская		
Рук. гр.		Литвак		
Гл. спец.		Грановский		
Н. контр.		Фрадкин		
Утв.		Спивак		

А1Ж024.006

Козырек

Лит.	Масса	Масштаб
И	См. табл.	—

Лист | Листов 1

Лист Б 0,7 ГОСТ 19903-74
4-IV-8 Ст3 ГОСТ 16523-70

САНТЕХПРОЕКТ

Копировал: Павл

Формат А3

Серия 5 903-14

Инв. № подл. | Подп. и дата | Взам. инв. № | Инв. № дубл. | Подп. и дата

Выпуск 1-4

Серия 5.903-14

А1Ж025.003

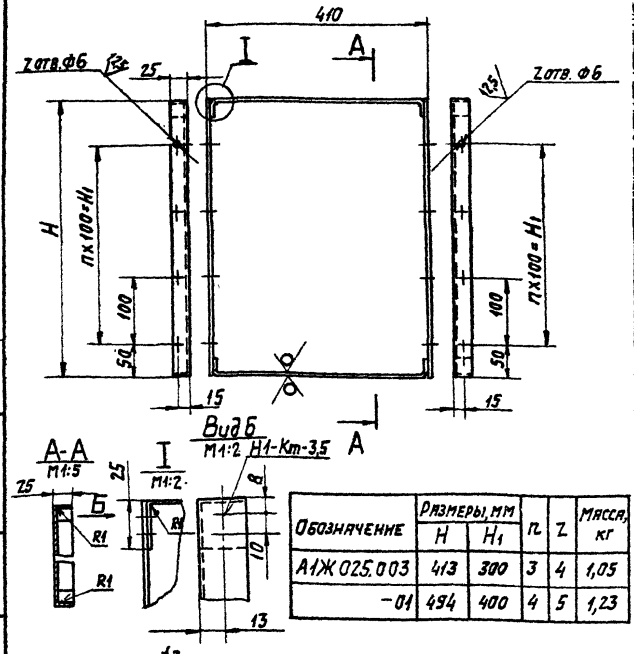

Обозначение	Размеры, мм		n	z	Масса, кг
	H	H_1			
А1Ж025.003	413	300	3	4	1,05
-01	494	400	4	5	1,23

1. H14; h14; $\pm \frac{t_2}{2}$.
2. Сварные швы по ГОСТ 15878-79

Изм	Лист	№ докум.	Подп.	Дата
Разраб.		Семенова		
Пров.		Рувинская		
Рук. гр.		Литвак		
Гл. спец.		Грановский		
Н. контр.		Фрадкин		
Утв.		Спивак		

А1Ж025.003

Козырек

Лит	Масса	Масштаб
И	См. табл.	—

Лист | Листов 1

Лист 60,7 ГОСТ 19903-74
4-IV-8 Ст.3 ГОСТ 16523-70

САНТЕХПРОЕКТ

Копировал: Фармат А4

Подп. и дата | Инв. № дубл. | Взам. инв. № | Подп. и дата | Инв. № подл.

А1Ж024.007

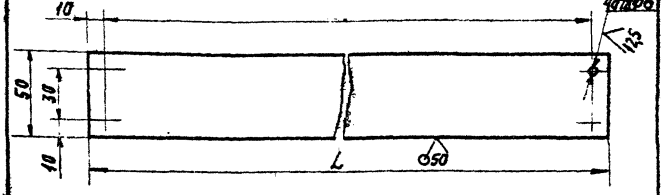

Обозначение	Размеры, мм		Масса кг
	L	L_1	
А1Ж024.007	740	720	0,57
-01	910	890	0,71
-02	1110	1090	0,86
-03	1370	1350	1,07
-04	1190	1170	0,9
-05	1450	1430	1,08
-06	1270	1250	0,97
-07	1340	1320	1,02
-08	1140	1120	0,8

Неуказанные предельные отклонения размеров H14; h14; $\pm \frac{t_2}{2}$

Изм	Лист	№ докум.	Подп.	Дата
Разраб.		Семенова		
Пров		Рувинская		
Рук гр		Литвак		
Гл. спец		Грановский		
Н. контр		Фрадкин		
Утв.		Спивак		

А1Ж024.007

Планка

Лит.	Масса	Масштаб
И	См. табл.	—

Лист | Листов 1

Лист 62,0 ГОСТ 19903-74
4-IV-8 Ст.3 ГОСТ 16523-70

САНТЕХПРОЕКТ

Копировал: Фармат А4

Подп. и дата | Инв. № дубл. | Взам. инв. № | Подп. и дата | Инв. № подл.

А1Ж024.013

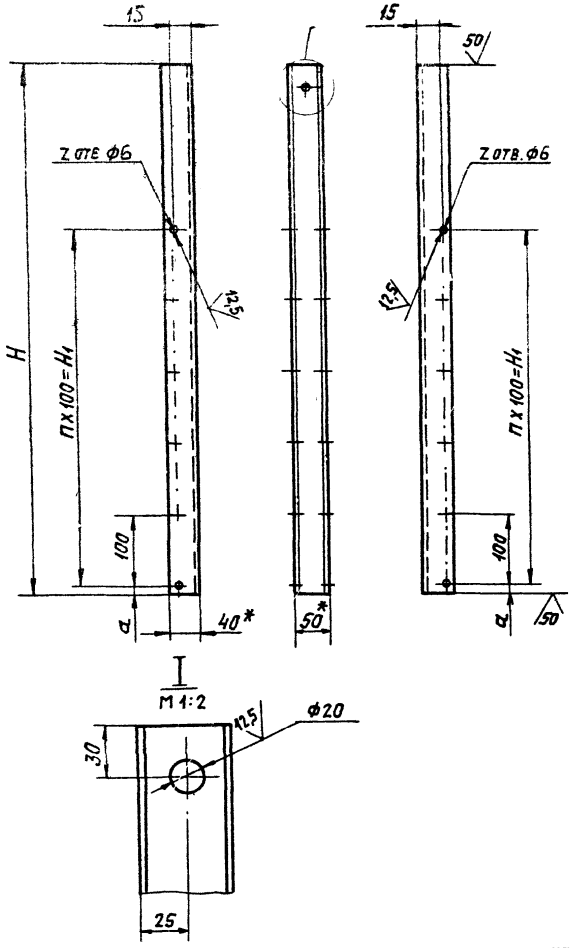

Обозначение	Размеры, мм			кол. n	кол. z	Масса, кг
	H	H_1	a			
А1Ж024.013	660	400	13	4	5	1,4
—01	745		92			1,5
—02	845	500	67	5	6	1,7
—03	975	700	34	7	8	2
—04	595	300	29	3	4	1,3

1* Размеры для справок.
2. H14; h14; $\pm \frac{t_2}{2}$

Изм	Лист	№ докум.	Подп.	Дата	А1Ж024.013			
Разраб.		Семенова			Стойка	Лит	Масса	Масштаб
Пров.		Рувинская				И	см. табл.	—
Рук. гр.		Литвак				Лист	Листов 1	
Гл. спец.		Грановский			Швеллер 50х40х2-Ст3 ГОСТ 8278-83	Сантехпроект		
Н. контр.		Фрадкин						
Утв.		Спивак						

Копировал: Павлов

Формат А3

Серия 5 903-14

Инв. № подл.	Подп. и дата	Взам. инв. №	Инв. № дубл.	Подп. и дата

Формат	Зона	Поз	Обозначение	Наименование	Кол	Примечание
				Документация		
А3			А1Ж025.000 СБ	Сборочный чертеж		
А3			А1Ж024.000Д	Теплоизлучатели газовоздушные		
				Технические требования		
				Детали		
А4		1	А1Ж 024.001	Кронштейн	1	
		2	-01	Кронштейн	1	
А4		3	А1Ж024.002	Крюк	2	
				Стандартные изделия		
		4		Болт М8х30.36		
				ГОСТ 7798-70	4	
				Гайка М8.4		
		5		ГОСТ 5915-70	4	
		6		Шайба 12.01 ГОСТ 10906-78	2	
			Переменные	данные для исполнений:		
				А1Ж 025.000		
				Сборочные единицы		
А4		8	А1Ж 025.010	Подвеска	2	

Серия 5 903-14

Изм	Лист	№ докум.	Подп.	Дата
Разраб.		Рувинская		
Пров.		Литвак		
Рук гр.		Литвак		
Н.контр.		Фрадкин		
Утв.		Спивак		

А1Ж 025.000

Теплоизлучатель газовоздушный ТГК4

Лит.	Лист	Листов
И	1	13

САНТЕХПРОЕКТ

Копировал: [signature] Формат: А4

Подп. и дата | Инв. № дубл. | Взам. инв. № | Подп. и дата | Инв. № подл.

А1Ж024 001

50 (✓)

А1Ж024 001 - изображено

А1Ж024 001-01 - зеркальное отражение

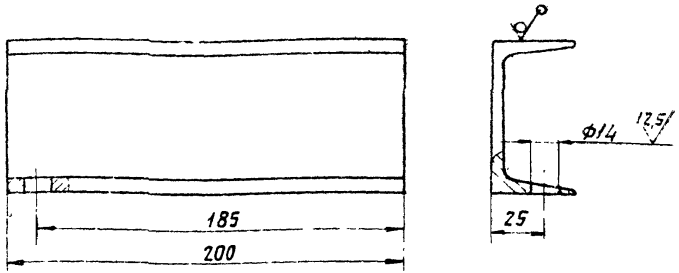

Неуказанные предельные отклонения размеров H14, h14, $\pm\frac{t_2}{2}$

А1Ж024.001

Изм	Лист	№ докум	Подп.	Дата
Разраб		Семенова		
Пров		Рувинская		
Рук. гр		Литвак		
Н.контр.		Фрадкин		
Утв		Спивак		

Кронштейн

Лит	Масса	Масшт.
И	1,4	1:2

Лист | Листов 1

Швеллер 8-ГОСТ 8240-72 / В Ст.3-I-ГОСТ 535-79

САНТЕХПРОЕКТ

Копировал: [signature] Формат А4

Зона	Поз.	Обозначение	Наименование	Кол.	Примечание
			Детали		
А4	10	А1Ж024.003	Скоба	2	
А4	11	А1Ж024.007-04	Планка	2	
А3	12	А1Ж025.002	Козырек	2	
	13	-02	Козырек	2	
	14	-04	Козырек	2	
А3	15	А1Ж025.003	Козырек	2	
			Стандартные изделия		
	16		Болт М12х40.36 ГОСТ7798-70	4	
	17		Винт М5х15.36 ГОСТ11473-80	56	
	18		Гайка М12.4 ГОСТ5915-70	14	
	19		Гайка М5.4 ГОСТ5916-70	56	
	20		Шайба 5.01 ГОСТ11371-78	112	
	21		Шайба 12.01 ГОСТ11371-78	4	
			Материалы		
	22		Плита П50-6500.1140.100 ГОСТ 9573-82	37,0	кг
	23		Ткань фильтровальная из стеклянного волокна ТСФ(а)-9п ГОСТ10146-74	32,5	м2
			Прочие изделия		
	24		Бандаж СТД 134 ф250 ТУ36-2050-77	4	

Инв.№ подл. | Подп. и дата | Взам. инв.№ | Инв.№ дубл. | Подп. и дата

Изм. Лист № докум. Подп. Дата

А1Ж025.000

Лист 2

Копировал: Формат А4

Формат	Зона	Поз.	Обозначение	Наименование	Кол.	Примечание
		25		Воздуховод спирально-шовный L=6000 ф:07; ф250 ТУ36-1508-78	4	
				А1Ж025.010-01		
				Сборочные единицы		
А4		8	А1Ж025.010	Подвеска	2	
				Детали		
А4		10	А1Ж024.003-01	Скоба	2	
А4		11	А1Ж024.007-04	Планка	2	
А3		12	А1Ж025.002	Козырек	2	
		13	-02	Козырек	2	
		14	-04	Козырек	2	
А4		15	А1Ж025.003	Козырек	2	
				Стандартные изделия		
		16		Болт М12х40.36 ГОСТ7798-70	4	
		17		Винт М5х15.36 ГОСТ11473-80	56	
		18		Гайка М12.4 ГОСТ5915-70	14	
		19		Гайка М5.4 ГОСТ5916-70	56	
		20		Шайба 5.01 ГОСТ11371-78	112	
		21		Шайба 12.01 ГОСТ11371-78	4	
				Материалы		
		22		Плита П50-6500.1140.100 ГОСТ 9573-82	37,0	кг

Инв.№ подл. | Подп. и дата | Взам. инв.№ | Инв.№ дубл. | Подп. и дата

Изм. Лист № докум. Подп. Дата

А1Ж025.000

Лист 3

Копировал: Формат А4

Выпуск 1-1

Серия 5.903-14

Формат	Зона	Поз.	Обозначение	Наименование	Кол.	Примечание
		23		Ткань фильтровальная		
				из стеклянного волокна		
				ТСФ(а)-9п ГОСТ 10146-74	32,5	м²
				Прочие изделия		
		24		Бандаж СТД134ф250		
				ТУ36-2050-77	4	
		25		Воздуховод спирально-шовный		
				L=6000, б=0,7, ф250ТУ36-1508-78	4	
				А1Ж025.000-02		
				Сборочные единицы		
А4		8	А1Ж025.010	Подвеска	2	
				Детали		
А4		10	А1Ж024.003-02	Скоба	2	
А4		11	А1Ж024.007-04	Планка	2	
А3		12	А1Ж025.002	Козырек	2	
		13	-02	Козырек	2	
		14	-04	Козырек	2	
А4		15	А1Ж025.003	Козырек	2	
				Стандартные изделия		
		16		Болт М12х40.36 ГОСТ 7798-70	4	
		17		Винт М5х15.36		
				ГОСТ 11473-80	56	
		18		Гайка М12.4 ГОСТ 5915-70	14	
		19		Гайка М5.4 ГОСТ 5916-70	56	

Подп. и дата | Инв. № дубл. | Взам. инв. № | Подп. и дата | Инв. № подл.

Изм.	Лист	№ докум.	Подп.	Дата	А1Ж025.000	Лист 4

Копировал: [illegible] формат А4

Формат	Зона	Поз.	Обозначение	Наименование	Кол.	Примечание
		20		Шайба 5.01 ГОСТ 11371-78	112	
		21		Шайба 12.01 ГОСТ 11371-78	4	
				Материалы		
		22		Плита П50-6500.1140.100		
				ГОСТ 9573-82	37,0	кг
		23		Ткань фильтровальная		
				из стеклянного волокна		
				ТСФ(а)-9п ГОСТ 10146-74	32,5	м²
				Прочие изделия		
		24		Бандаж СТД 134 ф 250		
				ТУ36-2050-77	4	
		25		Воздуховод спирально-шовный		
				L=6000, б=0,7, ф250ТУ36-1508-78	4	
				А1Ж025.000-03		
				Сборочные единицы		
А4		8	А1Ж025.010	Подвеска	2	
				Детали		
А4		10	А1Ж024.003-03	Скоба	2	
А4		11	А1Ж024.007-04	Планка	2	
А3		12	А1Ж025.002	Козырек	2	
		13	-02	Козырек	2	
		14	-04	Козырек	2	
А4		15	А1Ж025.003	Козырек	2	
				Стандартные изделия		
		16		Болт М12х40.36 ГОСТ 7798-70	4	
		17		Винт М5х15.56		
				ГОСТ 11473-80	56	

Подп. и дата | Инв. № дубл. | Взам. инв. № | Подп. и дата | Инв. № подл.

Изм.	Лист	№ докум.	Подп.	Дата	А1Ж025.000	Лист 5

Копировал: [illegible] формат А4

Зона	Поз.	Обозначение	Наименование	Кол.	Примечание
	18		Гайка М12.4 ГОСТ5915-70	14	
	19		Гайка М5.4 ГОСТ5916-70	56	
	20		Шайба 5.01 ГОСТ11371-78	112	
	21		Шайба 12.01 ГОСТ11371-78	4	
			Материалы		
	22		Плита		
			П50-6500.1140.100		
			ГОСТ9573-82	37,0	кг
	23		Ткань фильтровальная		
			из стеклянного волокна		
			ТСФ(а)-9п ГОСТ10146-74	32,5	м²
			Прочие изделия		
	24		Бандаж СТД 134 Ф 250		
			ТУ36-2050-77	4	
	25		Воздуховод спирально-шовный		
			L=6000, δ=0,7, Ф250 ТУ36-1508-78	4	
			А1Ж025.000-04		
			Сборочные единицы		
А4	8	А1Ж025.010-01	Подвеска	2	
			Детали		
А4	10	А1Ж024.003	Скоба	2	
А4	11	А1Ж024.007-05	Планка	2	
А3	12	А1Ж025.002-01	Козырек	2	
	13	-03	Козырек	2	

Подп. и дата | Инв. № подл. | Подп. и дата | Взам. инв. № | Инв. № дубл. | Подп. и дата

Формат	Зона	Поз.	Обозначение	Наименование	Кол.	Примечание
А3		14	А1Ж025.002-05	Козырек	2	
А4		15	А1Ж025.003-01	Козырек	2	
				Стандартные изделия		
		16		Болт М12х40.36 ГОСТ7798-70	4	
		17		Винт М5х15.36		
				ГОСТ11473-80	60	
		18		Гайка М12.4 ГОСТ5915-70	14	
		19		Гайка М5.4 ГОСТ5916-70	60	
		20		Шайба 5.01 ГОСТ11371-78	120	
		21		Шайба 12.01 ГОСТ11371-78	4	
				Материалы		
		22		Плита П50-6500.1400.100		
				ГОСТ9573-82	46	кг
		23		Ткань фильтровальная		
				из стеклянного волокна		
				ТСФ(а)-9п ГОСТ10146-74	40	м²
				Прочие изделия		
		24		Бандаж СТД 134 Ф 315		
				ТУ36-2050-77	4	
		25		Воздуховод спирально-шовный		
				L=6000, δ=0,7, Ф315 ТУ36-1508-78	4	
				А1Ж025.000-05		
				Сборочные единицы		
А4		8	А1Ж025.010-01	Подвеска	2	

Подп. и дата | Инв. № подл. | Подп. и дата | Взам. инв. № | Инв. № дубл. | Подп. и дата

Формат	Зона	Поз.	Обозначение	Наименование	Кол.	Примечание
				Детали		
А4		10	А1Ж024.003-01	Скоба	2	
А4		11	А1Ж024.007-05	Планка	2	
А3		12	А1Ж025.002-01	Козырек	2	
		13	-03	Козырек	2	
		14	-05	Козырек	2	
А4		15	А1Ж025.003-01	Козырек	2	
				Стандартные изделия		
		16		Болт М12х40.36 ГОСТ 7798-70	4	
		17		Винт М5х15.36 ГОСТ 11473-80	60	
		18		Гайка М12.4 ГОСТ 5915-70	14	
		19		Гайка М5.4 ГОСТ 5916-70	60	
		20		Шайба 5.01 ГОСТ 11371-78	120	
		21		Шайба 12.01 ГОСТ 11371-78	4	
				Материалы		
		22		Плита П50-6500.1400.100 ГОСТ 9573-82	46	кг
		23		Ткань фильтровальная из стеклянного волокна ТСФ(а)-9п ГОСТ 10146-74	40	м²
				Прочие изделия		
		24		Бандаж СТД 134ф315 ТУ36-2050-77	4	

Инв.№подл. | Подп. и дата | Взам.инв.№ | Инв.№дубл. | Подп. и дата

Изм. | Лист | № докум. | Подп. | Дата

А1Ж025.000

Лист 8

Копировал: Формат А4

Формат	Зона	Поз.	Обозначение	Наименование	Кол.	Примечание
		25		Воздуховод спирально-шовный L=6000 6-07-ф315 ТУ36-1508-78	4	
				А1Ж025.000-06		
				Сборочные единицы		
А4		8	А1Ж025.010-01	Подвеска	2	
				Детали		
А4		10	А1Ж024.003-02	Скоба	2	
А4		11	А1Ж024.007-05	Планка	2	
А3		12	А1Ж025.002-01	Козырек	2	
		13	-03	Козырек	2	
		14	-05	Козырек	2	
А4		15	А1Ж025.003-01	Козырек	2	
				Стандартные изделия		
		16		Болт М12х40.36 ГОСТ 7798-70	4	
		17		Винт М5х15.36 ГОСТ 11473-80	60	
		18		Гайка М12.4 ГОСТ 5915-70	14	
		19		Гайка М5.4 ГОСТ 5916-70	60	
		20		Шайба 5.01 ГОСТ 11371-78	120	
		21		Шайба 12.01 ГОСТ 11371-78	4	
				Материалы		
		22		Плита П50-6500.1400.100 ГОСТ 9573-82	46	кг

Инв.№подл. | Подп. и дата | Взам.инв.№ | Инв.№дубл. | Подп. и дата

Изм. | Лист | № докум. | Подп. | Дата

А1Ж025.000

Лист 9

Копировал: Формат А4

Поз.	Обозначение	Наименование	Кол.	Примечание
23		Ткань фильтровальная		
		из стеклянного волокна		
		ТСФ(а)-9п ГОСТ 10146-74	40	м2
		Прочие изделия		
24		Бандаж СТД 134 ф315		
		ТУ36-2050-77	4	
25		Воздуховод спирально-шовный		
		L=6000,δ=0,7, ф315 ТУ36-1508-78	4	
		А1Ж025.000-07		
		Сборочные единицы		
А4 8	А1Ж025.010-01	Подвеска	2	
		Детали		
А4 10	А1Ж024.003-03	Скоба	2	
А4 11	А1Ж024.007-05	Планка	2	
А3 12	А1Ж025.002-01	Козырек	2	
13	-03	Козырек	2	
14	-05	Козырек	2	
А4 15	А1Ж025.003-01	Козырек	2	
		Стандартные изделия		
16		Болт М12х4.36 ГОСТ 7798-70	4	
17		Винт М5х15.36		
		ГОСТ 11473-80	60	
18		Гайка М12.4 ГОСТ 5915-70	14	
19		Гайка М5.4 ГОСТ 5916-70	60	

Инв.№ подл. | Подп. и дата | Взам.инв.№ | Инв.№ дубл. | Подп. и дата

Изм. Лист № докум. Подп. Дата

А1Ж025.000 Лист 10

Копировал: Павлов Формат А4

Формат	Зона	Поз.	Обозначение	Наименование	Кол.	Примечание
		20		Шайба 5.01 ГОСТ 11371-78	120	
		21		Шайба 12.01 ГОСТ 11371-78	4	
				Материалы		
		22		Плита П50-6500.1400.100		
				ГОСТ 9573-82	46	кг
		23		Ткань фильтровальная		
				из стеклянного волокна		
				ТСФ(а)-9п ГОСТ 10146-74	40	м2
				Прочие изделия		
		24		Бандаж СТД 134 ф315		
				ТУ36-2050-77	4	
		25		Воздуховод спирально-шовный		
				L=6000,δ=0,7, ф315 ТУ36-1508-78	4	
				А1Ж025.000-08		
				Сборочные единицы		
А4		8	А1Ж025.010	Подвеска		
				Детали		
А3		11	А1Ж024.007-04	Планка	2	
А3		12	А1Ж025.002	Козырек	2	
		13	-02	Козырек	2	
		14	-04	Козырек	2	
А3		15	А1Ж025.003	Козырек	2	

Подп. и дата | Взам.инв.№ | Инв.№ дубл. | Подп. и дата | Инв.№ подл.

Изм. Лист № докум. Подп. Дата

А1Ж025.000 Лист 11

Копировал: Павлов Формат А4

Выпуск 1-1

Серия 5.903-14

Формат	Зона	Поз	Обозначение	Наименование	Кол.	Примечание
				Стандартные изделия		
		17		Винт М5х15.36 ГОСТ11473-80	56	
		18		Гайка М12.4 ГОСТ5915-70	6	
		19		Гайка М5.4 ГОСТ5916-70	56	
		20		Шайба 5.01 ГОСТ11371-78	112	
				Материалы		
		22		Плита П50-6500.1140.100		
				ГОСТ 9573-82	37,0	кг
		23		Ткань фильтровальная		
				из стеклянного волокна		
				ТСФ(а)-9п ГОСТ 10146-74	32,5	м2
				Прочие изделия		
		24		Бандаж СТД 134 Ф250		
				ТУ 36-2050-77	4	
		25		Воздуховод спирально-шовный		
				L=6000, δ=0,7 Ф250 ТУ36-1508-78	4	
				А1Ж025.000.09		
				Сборочные единицы		
А4		8	А1Ж025.010-01	Подвеска	2	
				Детали		
А4		11	А1Ж024.007-05	Планка	2	
А3		12	А1Ж025.002-01	Козырек	2	
		13	-03	Козырек	2	

Подп. и дата | Инв. № дубл. | Взам. инв. № | Подп. и дата | Инв. № подл.

Изм	Лист	№ докум.	Подп.	Дата	А1Ж025.000	Лист 12

Копировал: Павл

Формат А4

Формат	Зона	Поз	Обозначение	Наименование	Кол.	Примечание
А3		14	А1Ж025.002-05	Козырек	2	
А4		15	А1Ж025.003-01	Козырек	2	
				Стандартные изделия		
		17		Винт М5х15.36 ГОСТ11473-80	60	
		18		Гайка М12.4 ГОСТ5915-70	6	
		19		Гайка М5.4 ГОСТ5916-70	60	
		20		Шайба 5.01 ГОСТ11371-78	120	
				Материалы		
		22		Плита П50-6500.1400.100		
				ГОСТ 9573-82	46	кг
		23		Ткань фильтровальная		
				из стеклянного волокна		
				ГСФ(а)-9п ГОСТ10146-70	40	м2
				Прочие изделия		
		24		Бандаж СТД134 Ф315		
				ТУ36-2050-77	4	
		25		Воздуховод спирально-шовный		
				L=6000, δ=0,7; Ф315 ТУ36-1508-78	4	

Подп. и дата | Инв. № дубл. | Взам. инв. № | Подп. и дата | Инв. № подл.

Изм	Лист	№ докум.	Подп.	Дата	А1Ж025.000	Лист 13

Копировал: Павл

Формат А4

А1Ж 025.000С

Рис.1

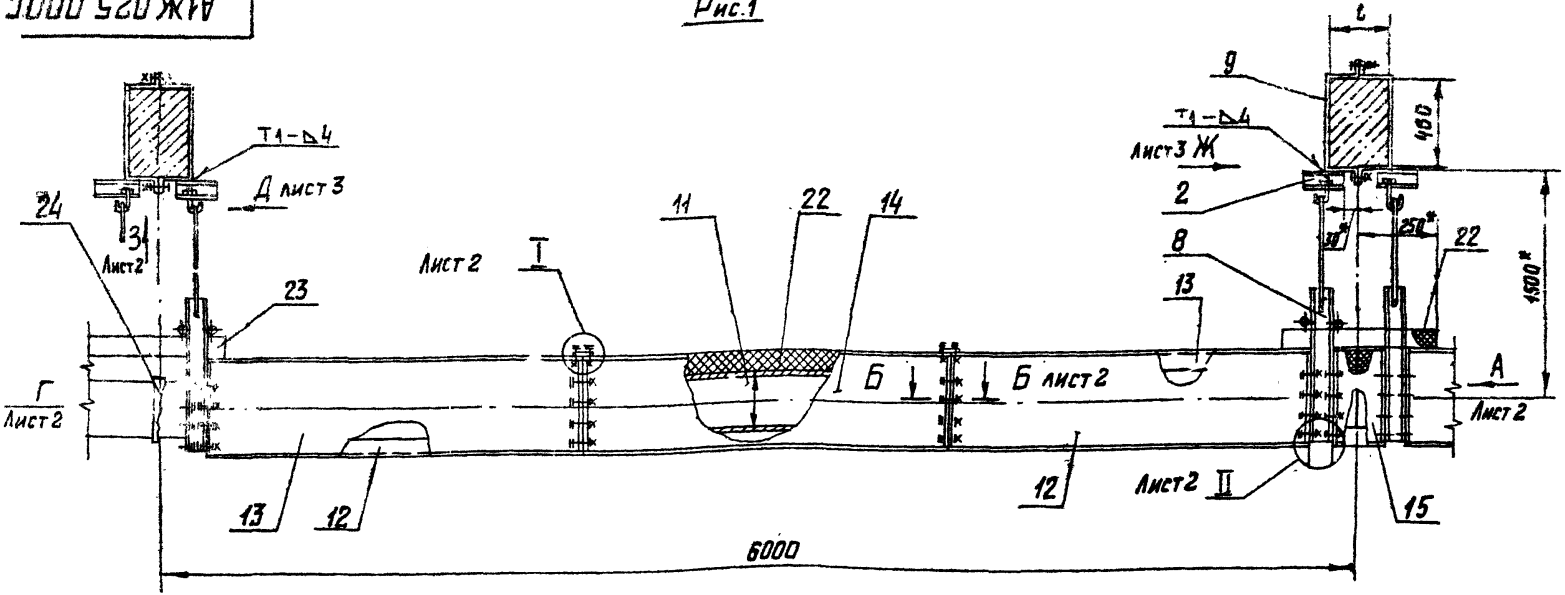

1. Размеры для справок, кроме обозначенных *
2. $h14$; $\pm\frac{t_2}{2}$
3. Маты (поз.22) обернуть в 2 слоя стеклоткани (поз.23); стыки заклеить клеем 88СА ТУ38-105-1760-87
4. Покрытие металлических поверхностей: грунтовка ГФ-021 ГОСТ 25129-82; краска БТ177 ОСТ 610426-79 по грунту в 2 слоя.

Обозначение	Шифр	Рис.	Размеры, мм						Масса, кг
			Д	В	B_1	в	h	L	
А1Ж 025.000	ТГК4.250-I	1	250	1220	290	175	63	350	160
-01	ТГК4.250-II							300	
-02	ТГК4.250-III							250	
-03	ТГК4.250-IV							200	
-04	ТГК.4.315-I		315	1480	355	208	79	350	195
-05	ТГК.4.315-II							300	
-06	ТГК4.315-III							250	
-07	ТГК4.315-IV							200	
-08	ТГК4.250-Д	2	250	1220	290	175	63	—	158,5
-09	ТГК4.315-Д		315	1480	355	208	79		193

				А1Ж 025.000С6	
Изм.	Лист	№ докум.	Подп.	Дата	
Разраб.		Рубинская			Теплоизлучатель газовоздушный ТГК4
Пров.		Литвак			
Рук. гр.		Литвак			
Гл. спец.		Гриновский			
Н. контр.		Фравкин			
Утв.		Спивак			

Лит.	Масса	Масшт
И	См. табл.	—
Лист 1	Листов 3	

САНТЕХПРОЕКТ

Копировал

Формат А3

Серия 5.903-14 Выпуск 1-1

Инв. N подл. | Подп. и дата | Взам. инв. N | Инв. N дубл. | Подп. и дата

А1Ж 025 000СБ

Вид А лист1
Бандажи не показаны

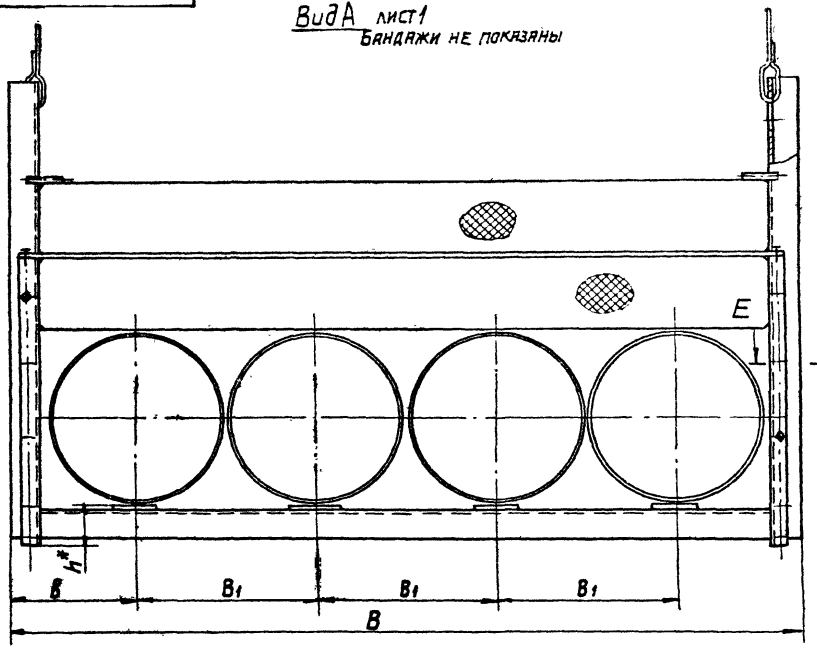

Вид Г лист1

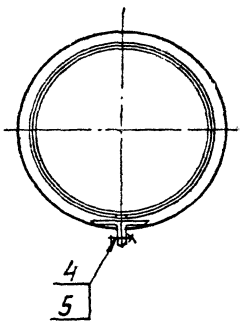

I лист1
М1:2

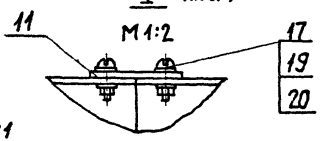

Е-Е

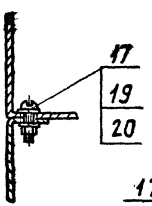

И-И лист1

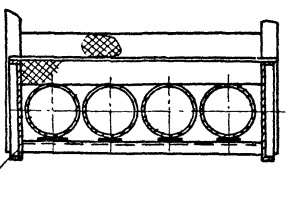

II лист1

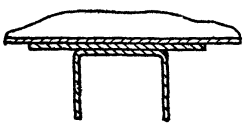

Б-Б лист1
М1:2

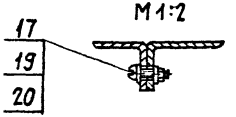

Альбом 1-1
Серия 5.903-14

Инв.№подл. | Подп. и дата | Взам. инв.№ | Инв.№дубл. | Подп. и дата

Изм.	Лист	№ докум.	Подп.	Дата	А1Ж025.000.СБ	Лист 2

Копировал: Фабул — Формат А3

А1Ж025.000СБ

К-К лист 1

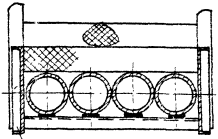

Вид Д лист 1
М 1:2

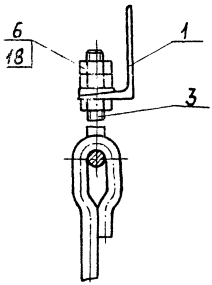

Вид З лист 1
М 1:2

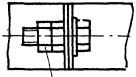

Вид Ж лист 1
М 1:1

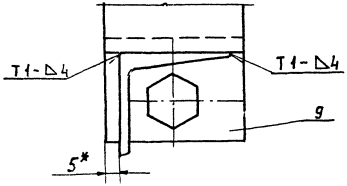

Рис.2
остальное-См. Рис.1

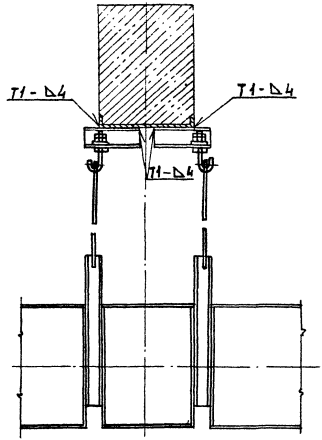

Серия 3.903-9

Инв.№ подл. | Подп. и дата | Взам.инв.№ | Инв.№ дубл. | Подп. и дата

Серия 5.903-14 Выпуск 1-1

Формат	Зона	Поз.	Обозначение	Наименование	Кол.	Примечание
				Документация		
А3			А1Ж025.010 СБ	Сборочный чертеж		
				Детали		
Б4		1	А1Ж025.011	Опора		
				Лист Б2,0 ГОСТ 19903-74 / 4-IV-ВСт3ГОСТ 16523-70		
				Б0-0,74х100-0,87	8	0,13кг
Б4		2	А1Ж025.012	Штырь L=50-0,62		
				Круг 5-В-ГОСТ 2590-71 / ВСт3-I-ГОСТ 535-79	4	0,01кг
				Переменные данные для исполнений:		
				А1Ж 025.010		
				Детали		
А3		3	А1Ж024.013-04	Стойка	2	
А3		4	А1Ж 024.015-04	Тяга	2	
Б4		5	А1Ж025.013	Основание		
				Швеллер 50х40х2-Ст.3		
				ГОСТ 8278-83		
				L=1140-2,6	1	2,0 кг

Инв.№ подл. | Подп. и дата | Взам. инв.№ | Инв.№ дубл. | Подп. и дата

Изм.	Лист	№ докум.	Подп.	Дата
Разраб.		Рувинская		
Пров.		Литвак		
Рук. гр.		Литвак		
Н. контр.		Фрацкин		
Утв.		Сливак		

А1Ж025.010

Подвеска

Лит.	Лист	Листов
И	1	2

САНТЕХПРОЕКТ

Копировал: Гавлик- Формат А4

Формат	Зона	Поз.	Обозначение	Наименование	Кол.	Примечание
				А1Ж 025.010-01		
				Детали		
А3		3	А1Ж024.013-04	Стойка	2.	
А3		4	А1Ж024.015	Тяга	2	
Б4		5	А1Ж025.014	Основание		
				Швеллер 50х40х2-Ст.3		
				ГОСТ 8278-83		
				L=1400-2,6	1	2,25кг

Инв.№ подл. | Подп. и дата | Взам. инв.№ | Инв.№ дубл. | Подп. и дата

Изм.	Лист	№ докум.	Подп.	Дата

А1Ж025.010

Лист 2

Копировал: Гавлик Формат: А4

А1Ж025.010СБ

Серия 5.903-14

Вид А

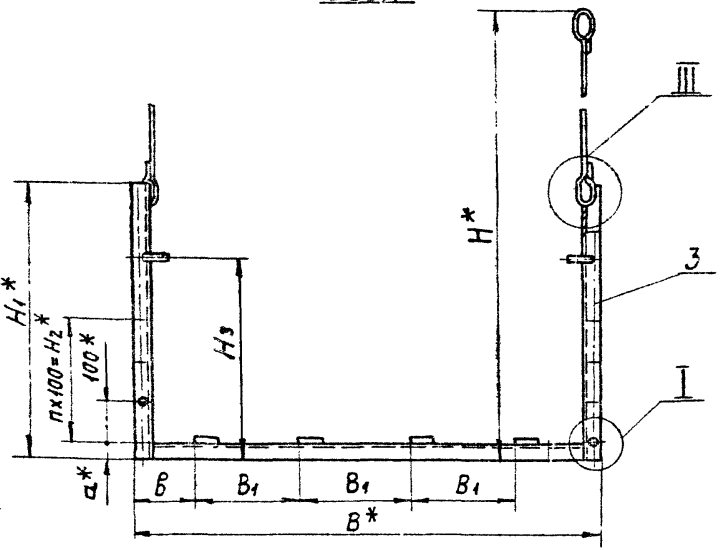

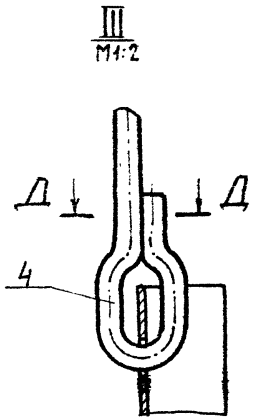

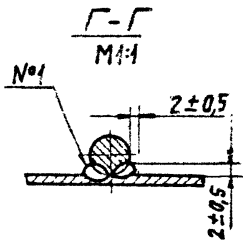

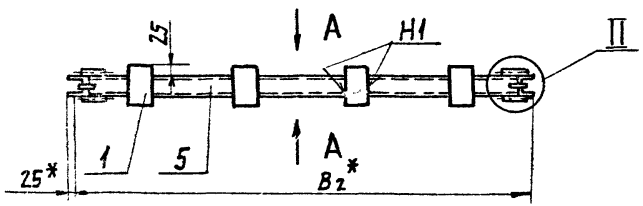

Обозначение	Размеры, мм									n	z	Масса, кг
	B*	B_1*	B_2*	H*	H_1*	H_2*	H_3	a*	B			
А1Ж025.010	1120	290	1170	1490	595	300	495	29	145	3	8	7,4
—01	1480	355	1430	1540	660	400	560	13	180	4	10	7,53

1.* Размеры для справок

2 $\pm \frac{t_2}{2}$.

3. Сварные швы №1 и №2 - сварка ручная, дуговая; остальные швы - по ГОСТ 5264-80

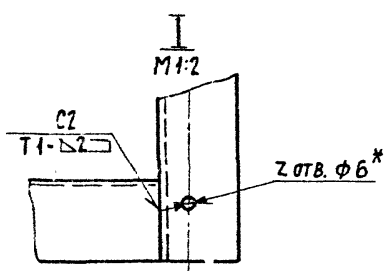

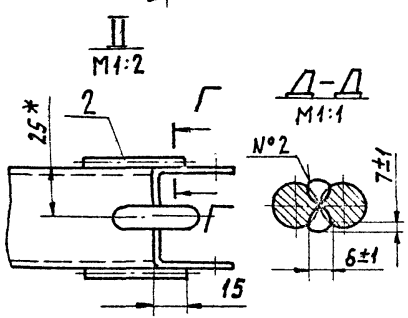

Изм.	Лист	№ докум.	Подп.	Дата
Разраб.		Рубинская		
Пров.		Литвак		
Рук. гр.		Литвак		
Гл. спец.		Грановский		
Н. контр.		Фрадкин		
Утв.		Спивак		

А1Ж025.010.СБ

Подвеска

Лит.	Масса	Масштаб
И	см. табл.	—
Лист	Листов 1	

САНТЕХПРОЕКТ

Копировал:

Формат А3

Инв.№подл. | Подп. и дата | Взам.инв.№ | Инв.№дубл. | Подп. и дата

А1Ж025.002

Выпуск 1-1

Серия 5.903-14

Инв.№ подл. | Подп. и дата | Взам. инв.№ | Инв.№ дубл. | Подп. и дата

Рис.1

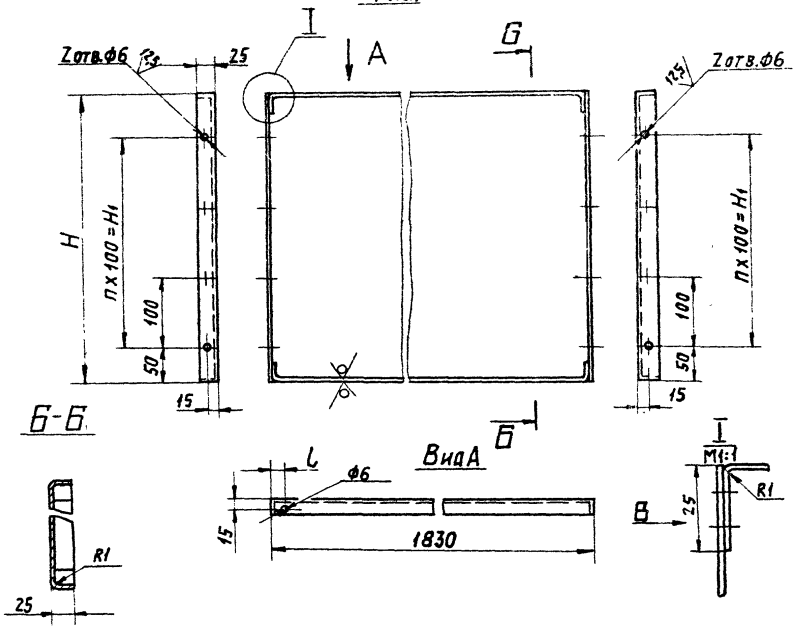

Обозначение	Рис.	Размеры мм H	H1	l	Кол. п	Кол. z	Масса, кг
А1Ж025.002	1	413	300	1815	3	4	4,8
–01		494	400		4	5	5,63
–02		413	300		3	4	4,8
–03		494	400		4	5	5,63
–04	2	413	300	–	3	4	4,8
–05		494	400		4	5	5,63

Рис.2

Остальное – см. рис.1

Вид А

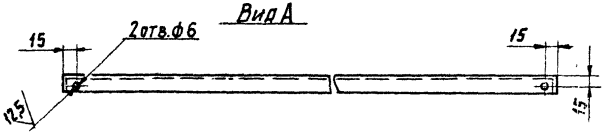

1. $H14; h14; \pm \frac{t_2}{2}$.
2. Сварные швы по ГОСТ 15878-79

Изм.	Лист	№ докум.	Подп.	Дата
Разраб.		Семенова		
Пров.		Рубинская		
Рук. гр.		Литвак		
Гл. спец.		Грановский		
Н. контр.		Фрадкин		
Утв.		Спивак		

А1Ж025.002

Козырек

Лит.	Масса	Масштаб
И	см. табл.	–

Лист | Листов 1

Б0,7 ГОСТ 19903-74
Лист 4-IV-В Ст.3 ГОСТ 16523-10

САНТЕХПРОЕКТ

Копировал: Павлова

Формат А3

Выпуск 1-1

Серия 5 903-14

	Поз.	Обозначение	Наименование	Кол.	Примечание
			Документация		
		А1Ж026.000СБ	Сборочный чертеж		
А3		А1Ж024.000Д	Теплоизлучатель газовоздушный		
			Технические требования		
			Сборочные единицы		
А4	1	А1Ж026.010	Подвеска	2	
			Детали		
А4	2	А1Ж024.001	Кронштейн	1	
	3	-01	Кронштейн	1	
А4	4	А1Ж024.002	Крюк	2	
А3	5	А1Ж024.005-02	Козырек	2	
	6	-06	Козырек	2	
	7	-10	Козырек	2	
А4	8	А1Ж024.006-02	Козырек	2	
	9	А1Ж024.007-06	Планка	2	

Подп. и дата | Инв. № дубл. | Взам. инв. № | Подп. и дата | Инв. № подл.

Изм	Лист	№ докум.	Подп.	Дата
Разраб.		Рувинская		
Пров.		Литвак		
Рук. гр.		Литвак		
Н. контр.		Фридкин		
Утв.		Сливак		

А1Ж026.000

Теплоизлучатель газовоздушный ТГК2.315; 1.500

Лит.	Лист	Листов
И	1	5

САНТЕХПРОЕКТ

Копировал: Павел

Формат А4

Формат	Зона	Поз.	Обозначение	Наименование	Кол.	Примечание
				Стандартные изделия		
		12		Болт М8х30.36		
				ГОСТ 7798-70	12	
		13		Винт М5х15.36		
				ГОСТ 11473-80	84	
				Гайка М8.4		
		14		ГОСТ5915-70	12	
		15		Гайка М5.4		
				ГОСТ5916-70	84	
		16		Шайба 12.01		
				ГОСТ10906-72	2	
		17		Шайба 5.01		
				ГОСТ11371-78	168	
				Материалы		
		19		Плита		
				П50-6500.1220.100		
				ГОСТ 9573-82	40	кг

Подп. и дата | Инв. № дубл. | Взам. инв. № | Подп. и дата | Инв. № подл.

Изм	Лист	№ докум.	Подп.	Дата

А1Ж026.000

Лист 2

Копировал: Павел

Формат А4

Выпуск 1-1

Серия 5.903-14

Формат	Зона	Поз.	Обозначение	Наименование	Кол	Примечание
		20		Ткань		
				фильтровальная		
				из стеклянного		
				волокна		
				ТСФ(а)-9пГОСТ10146-74	15	м²
				Прочие изделия		
		21		Бандаж		
				СТД 134А ф315		
				ТУ36-2050-77	4	
		22		Бандаж		
				СТД 134А ф500		
				ТУ36-2050-77	2	
		23		Воздуховод спирально-шовный		
				L=6000, б=0,7; ф315 ТУ36-1508-78	2	
		24		Воздуховод спирально-шовный		
				L=6000, б=0,7; ф500 ТУ36-1508-78	1	
			Переменные данные для исполнений:			
				А1Ж026.000		
				Детали		
А4		25	А1Ж024.003	Скоба	2	
				Стандартные изделия		
		26		Болт М12Х40.36		
				ГОСТ 7798-70	4	

Подп. и дата | Инв. № дубл. | Взам. инв. № | Подп. и дата | Инв. № подл.

Изм	Лист	№ докум.	Подп.	Дата	А1Ж026.000	Лист 3

Копировал: Павлов — Формат А4

Формат	Зона	Поз	Обозначение	Наименование	Кол	Примечание
		27		Гайка М12.4 ГОСТ9515-70	14	
		28		Шайба 12.01 ГОСТ11371-78	4	
				А1Ж026.000-01		
				Детали		
А4		25	А1Ж024.003-01	Скоба	2	
				Стандартные изделия		
		26		Болт М12Х40.36		
				ГОСТ 7798-70	4	
		27		Гайка М12.4 ГОСТ5915-70	14	
		28		Шайба 12.01 ГОСТ11371-78	4	
				А1Ж026.000-02		
				Детали		
А4		25	А1Ж024.003-02	Скоба	2	
				Стандартные изделия		
		26		Болт М12Х40.36		
				ГОСТ 7798-70	4	
		27		Гайка М12.4 ГОСТ5915-70	14	
		28		Шайба 12.01 ГОСТ11371-78	4	
				А1Ж026.000-03		
				Детали		
А4		25	А1Ж024.003-03	Скоба	2	

Подп. и дата | Инв. № дубл. | Взам. инв. № | Подп. и дата | Инв. № подл.

Изм	Лист	№ докум.	Подп.	Дата	А1Ж026.000	Лист 4

Копировал: Павлов — Формат А4

Серия 5.903-14

Зона	Поз.	Обозначение	Наименование	Кол.	Примечание
			Стандартные изделия		
	26		Болт М12 А40.36 ГОСТ 7796-70	4	
	27		Гайка М12.4 ГОСТ 5915-70	14	
	28		Шайба 12.01 ГОСТ 11371-78	4	
			А1Ж026 000-04 Стандартные изделия		
	29		Гайка М12.4 ГОСТ 5915-70	6	

Инв.№ подл. | Подп. и дата | Взам. инв.№ | Инв.№ дубл. | Подп. и дата

Изм. Лист № докум. Подп. Дата

А1Ж026.000

Лист 5

Копировал: Формат А4

Формат	Зона	Поз.	Обозначение	Наименование	Кол.	Примечание
				Документация		
А3			А1Ж026 010 СБ	Сборочный чертеж		
				Детали		
А3		1	А1Ж024.013-02	Стойка	2	
А3		2	А1Ж024.015-02	Тяга	2	
БЧ		3	А1Ж026.011	Опора		
				Лист Б20 ГОСТ 19903-74 / 4-IV-В Ст3 ГОСТ 16523-70		
				Б0-0,74х100-0,87	3	0,13 кг
БЧ		4	А1Ж026.012	Основание		
				Швеллер 50х40х2-Ст3 ГОСТ 8278-83		
				L=1220-2,6	1	2,2 кг
БЧ		5	А1Ж026.013	Штырь L=50-0,62		
				Круг 5-В-ГОСТ 2590-71 / В Ст3-I-ГОСТ 535-79	4	0,01 кг
БЧ		6	А1Ж026.014	Кронштейн		
				Швеллер 50х40х2-Ст.3 ГОСТ 8278-83		
				L=195-1,15	2	0,38 кг

Инв.№ подл. | Подп. и дата | Взам. инв.№ | Инв.№ дубл. | Подп. и дата

Изм.	Лист	№ докум.	Подп.	Дата	А1Ж026.010			
Разраб.		Рубинская			Подвеска	Лит.	Лист	Листов
Пров.		Литвак				И		1
Рук. гр.		Литвак				САНТЕХПРОЕКТ		
Н.контр.		Фрядкин						
Утв.		Спивак						

Копировал: Формат А4

А1Ж026.000СБ

Альбом 1-1

Серия 5.903-14

Рис 1

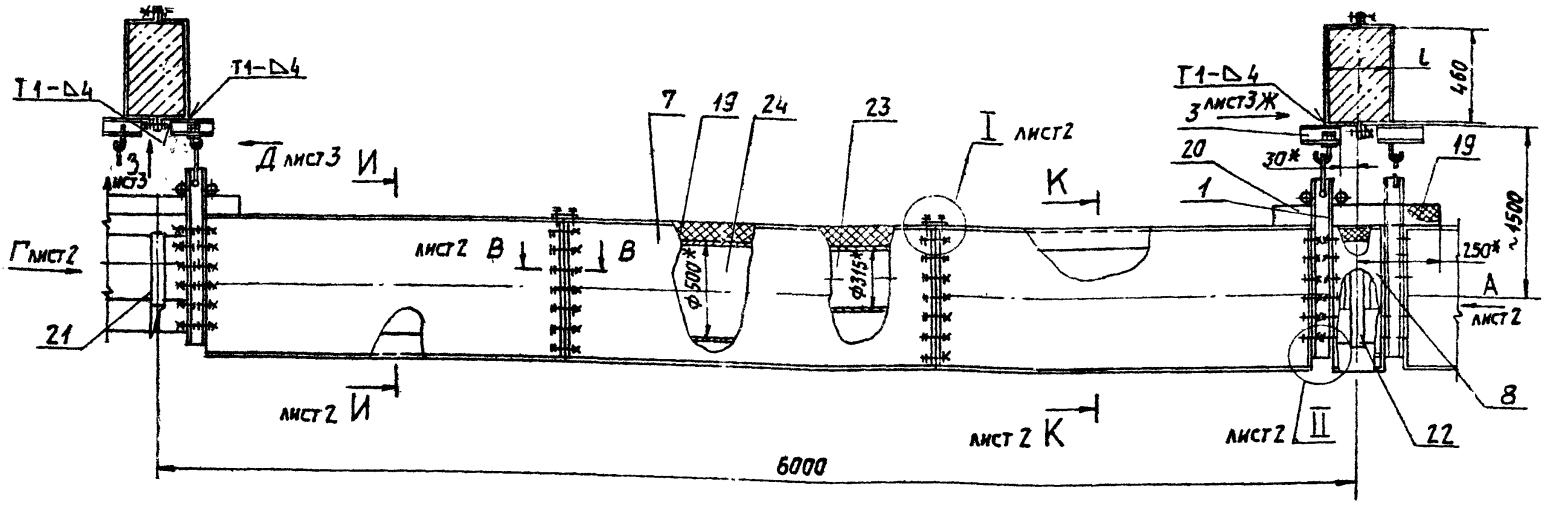

1. Размеры для справок, кроме обозначенных *
2. $h14_i \pm \frac{t2}{2}$.
3. Маты (поз.19) обернуть в 2 слоя стеклоткани (поз.20); стыки заклеить клеем 88СА ТУ38-105-1760-87.
4. Покрытие металлических поверхностей краска БТ177, коричневая ОСТ 610426-79.

Обозначение	Шифр	Рис.	L, мм	Масса, кг
А1Ж026.000	ТГК2.315; 1.500-Iа	1	350	268
-01	ТГК2.315; 1500-IIа		300	
-02	ТГК2.315; 1.500-IIIа		250	
-03	ТГК2.315; 1.500-IVа		200	
-04	ТГК2.315; 1.500-б	2	200... 350	263

Изм.	Лист	№ докум.	Подп.	Дата
Разраб.		Рубинская		
Пров.		Литвак		
Рук. гр.		Литвак		
Гл. спец.		Гвановский		
Н. контр.		Фрадкин		
Утв.		Спивак		

А1Ж026.000СБ

Теплоизлучатель газовоздушный ТГК2.315; 1.500

Лит.	Масса	Масштаб
И	см. табл.	—
Лист 1	Листов 3	

САНТЕХПРОЕКТ

Копировал: Кабин- Формат А3

Инв. № подл. | Подп. и дата | Взам. инв. № | Инв. № дубл. | Подп. и дата

А1Ж026.000СБ

Серия 5.903-14

Вид А лист1

БАНДАЖИ НЕ ПОКАЗАНЫ

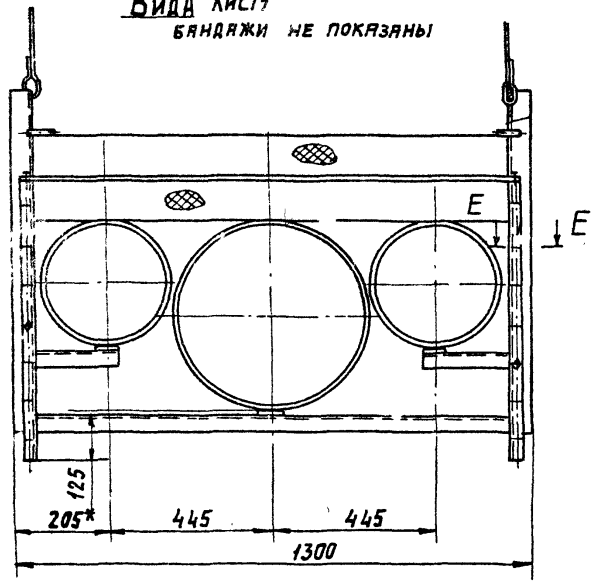

Вид Г лист1

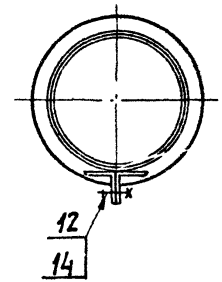

И-И лист1

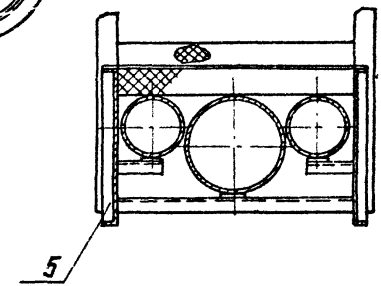

В-В лист1

М1:2

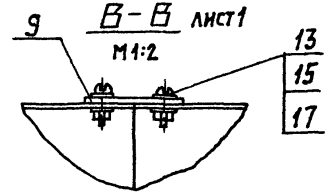

К-К лист1

II лист1

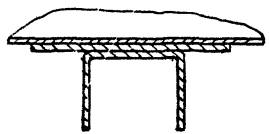

Е-Е

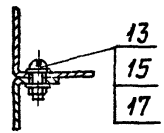

В-В лист1

М1:2

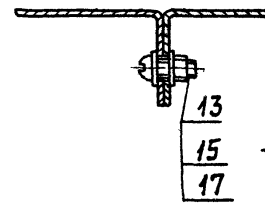

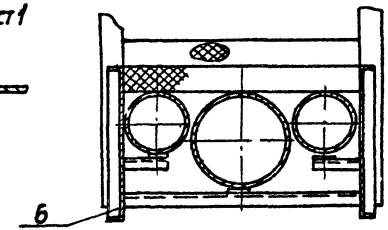

Инв. № подл. | Подп. и дата | Взам. инв. № | Инв. № дубл. | Подп. и дата

Изм.	Лист	№ докум.	Подп.	Дата	А1Ж026.000СБ	Лист 2

Копировал: Формат А3

Рис. 2
Остальное - см. рис. 1

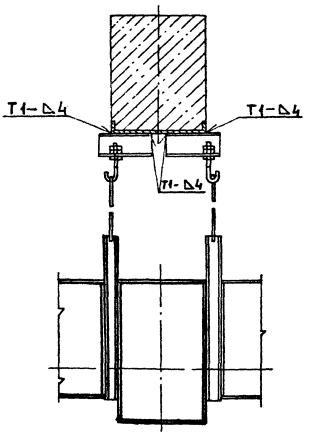

Вид Д лист 1
М 1:2

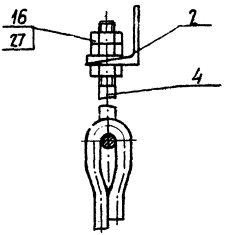

Вид З лист 1
М 1:2

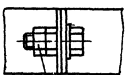

Вид Ж лист 2
М 1:2

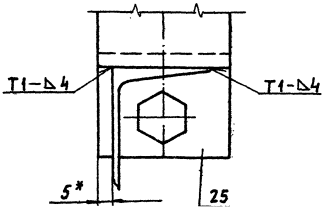

Серия 5.903-14 Выпуск 1-4

Вид А

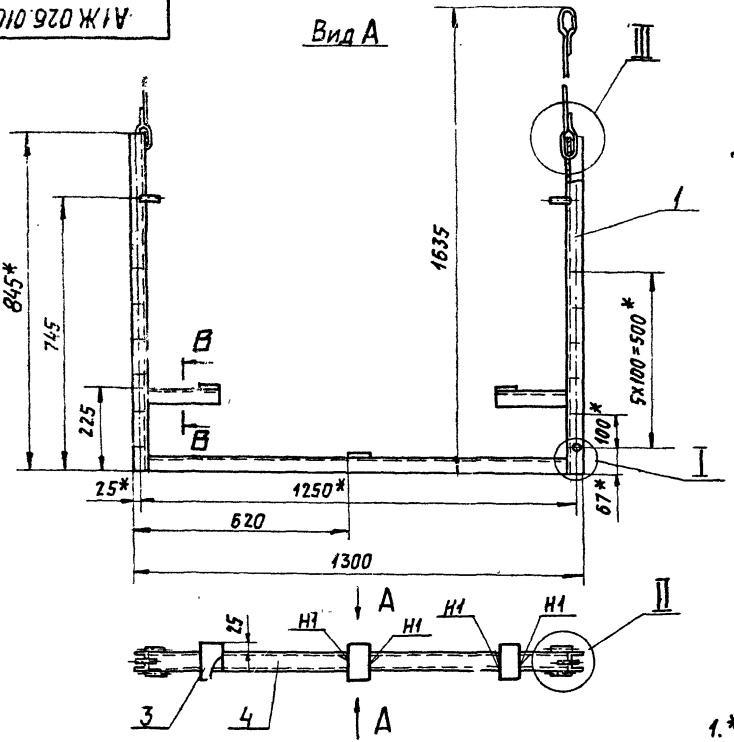

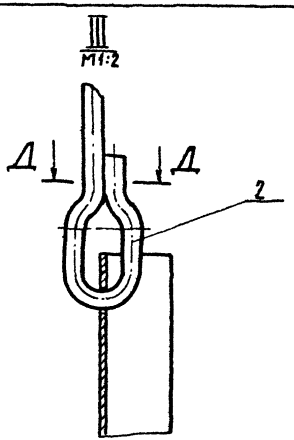

Г–Г
М2:1

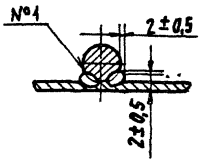

В–В
М1:2

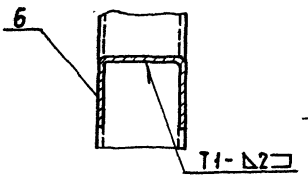

Д–Д
М1:1

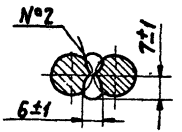

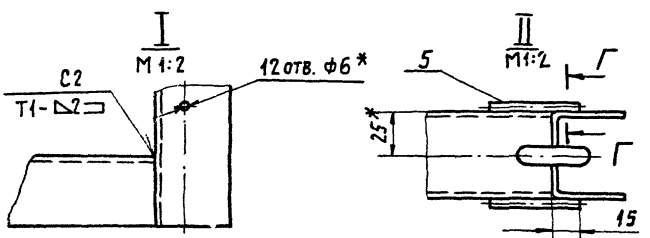

1. * Размеры для справок.
2. ± t/2.
3. Сварные швы №1 и №2 сварка ручная дуговая, остальные швы по ГОСТ 5264-80

Изм.	Лист	№ докум.	Подп.	Дата
Разраб.		Рубинская		
Пров.		Литвак		
Рук. гр.		Литвак		
Гл. спец.		Грановский		
Н. контр.		Фрадкин		
Утв.		Спивак		

А1Ж026.010.СБ

Подвеска

Лит.	Масса	Масштаб
И	7,0	1:10

Лист | Листов 1

САНТЕХПРОЕКТ

Копировал: Формат: А3

Инв. № подл. | Подп. и дата | Взам. инв. № | Инв. № дубл. | Подп. и дата

Серия 5.903-11 Выпуск 1-1

Формат	Зона	Поз.	Обозначение	Наименование	Кол.	Примечание
				Документация		
А3			А1Ж027.000СБ	Сборочный чертеж		
А3			А1Ж024.000Д	Теплоизлучатели газовоздушные		
				Технические требования		
				Детали		
А4		1	А1Ж024.001	Кронштейн	1	
		2	-01	Кронштейн	1	
А4		3	А1Ж024.002	Крюк	2	
				Стандартные изделия		
		4		Шайба 12.01 ГОСТ 10906-78	4	
				Переменные данные для исполнений:		
				А1Ж027.000		
				Сборочные единицы		
А4		6	А1Ж027.010	Подвеска	2	
				Детали		
А4		7	А1Ж024.003	Скоба	2	
А3		8	А1Ж024.007-08	Планка	2	
А3		9	А1Ж025.002	Козырек	2	
		10	-02	Козырек	2	

Инв.№ подл. | Подп. и дата | Взам.инв.№ | Инв.№ дубл. | Подп. и дата

Изм.	Лист	№ докум.	Подп.	Дата
Разраб.		Рубинская		
Пров.		Литвак		
Рук. гр.		Литвак		
Н.контр.		Фрайкин		
Утв.		Сливак		

А1Ж027.000

Теплоизлучатель газовоздушный ТГП2

Лит.	Лист	Листов
И	1	14

САНТЕХПРОЕКТ

Копировал: Чабан- Формат А4

Формат	Зона	Поз.	Обозначение	Наименование	Кол.	Примечание
А3		11	А1Ж025.002-04	Козырек	2	
А3		12	А1Ж025.003	Козырек	2	
				Стандартные изделия		
		14		Болт М12х40.36 ГОСТ 7798-70	4	
		15		Винт М5х15.36 ГОСТ 11473-80	56	
		16		Гайка М12.4 ГОСТ 5915-70	14	
		17		Гайка М5.4 ГОСТ 5916-70	56	
		18		Шайба 5.01 ГОСТ 11371-78	112	
		19		Шайба 12.01 ГОСТ 11371-78	4	
				Материалы		
		20		Плита А50-6500.1100.100 ГОСТ 9573-82	39	кг
		21		Ткань фильтровальная из стеклянного волокна ТСФ(а)-9п ГОСТ 10146-74	33,4	м2
				Прочие изделия		
		22		Реечное соединение 250х500 ТУ36-2314-80	1	
		23		Воздуховод спирально-шовный L=6000.d=0,7.500х250 ТУ36 1508-78	2	

Инв.№ подл. | Подп. и дата | Взам.инв.№ | Инв.№ дубл. | Подп. и дата

Изм.	Лист	№ докум.	Подп.	Дата

А1Ж027.000

Лист 2

Копировал: Чабан- Формат А4

Серия 5.905-14

Зона	Поз.	Обозначение	Наименование	Кол.	Примечание
			А1Ж 027.000-01		
			Сборочные единицы		
А4	6	А1Ж 027. 010	Подвеска	2	
			Детали		
А4	7	А1Ж024.003-01	Скоба	2	
А4	8	А1Ж024. 007-08	Планка	2	
А3	9	А1Ж 025. 002	Козырек	2	
	10	-02	Козырек	2	
	11	-04	Козырек	2	
А4	12	А1Ж 025. 003	Козырек	2	
			Стандартные изделия		
	14		Болт М12х40.36		
			ГОСТ 7798-70	4	
	15		Винт М5х15.36		
			ГОСТ 11473-80	56	
	16		Гайка М12.4 ГОСТ 5915-70	14	
	17		Гайка М5.4 ГОСТ 5916-70	56	
	18		Шайба 5.01 ГОСТ 11371-78	112	
	19		Шайба 12.01 ГОСТ 11371-78	4	
			Материалы		
	20		Плита		
			П50-6500. 1100. 100		
			ГОСТ 9573-82	39	кг

Инв.№ подл. | Подп. и дата | Взам. инв.№ | Инв.№ дубл. | Подп. и дата

Изм. Лист № докум. Подп. Дата

А1Ж027.000

Лист 3

Копировал: Кабиш — Формат А4

Формат	Зона	Поз.	Обозначение	Наименование	Кол.	Примечание
		21		Ткань фильтровальная		
				из стеклянного волокна		
				ТСФ(с)-9п ГОСТ 10146-74	33,4	м2
				Прочие изделия		
		22		Реечное соединение		
				250 х 500		
				ТУ36-2314-80	1	
		23		Воздуховод спирально-шовный		
				L=6000, δ=0,7, 500х250 ТУ36-1508-78	2	
				А1Ж027.000-02		
				Сборочные единицы		
А4		6	А1Ж027.010	Подвеска	2	
				Детали		
А4		7	А1Ж024.003-02	Скоба	2	
А4		8	А1Ж024.007-08	Планка	2	
А3		9	А1Ж025.002	Козырек	2	
		10	-02	Козырек	2	
		11	-04	Козырек	2	
А4		12	А1Ж025.003	Козырек	2	
				Стандартные изделия		
		14		Болт М12х40.36		
				ГОСТ 7798-70	4	
		15		Винт М5х15.36		
				ГОСТ 11473-80	56	

Инв.№ подл. | Подп. и дата | Взам. инв.№ | Инв.№ дубл. | Подп. и дата

Изм. Лист № докум. Подп. Дата

А1Ж027.000

Лист 4

Копировал: Кабиш — Формат А4

Серия 5.903-14 Выпуск 1-1

Формат	Зона	Поз.	Обозначение	Наименование	Кол.	Примечание
		16		Гайка М12.4 ГОСТ 5915-70	14	
		17		Гайка М5.4 ГОСТ 5916-70	56	
		18		Шайба 5.01 ГОСТ 11371-78	112	
		19		Шайба 12.01 ГОСТ 11371-78	4	
				Материалы		
		20		Плита		
				П50-6500.1100.100		
				ГОСТ 9573-82	39	кг
		21		Ткань фильтровальная		
				из стеклянного волокна		
				ТСФ(а)-9п ГОСТ 10146-74	33,4	м2
				Прочие изделия		
		22		Реечное соединение		
				250 х 500		
				ТУ36-2314-80	1	
		23		Воздуховод спирально-шовный		
				L=6000 б=0,7; 500х250 ТУ36-1508-78	2	
			А1Ж027.000-03	*Сборочные единицы*		
А4		6	А1Ж027.010	Подвеска	2	
				Детали		
А4		7	А1Ж024.003-03	Скоба	2	
А4		8	А1Ж024.007-08	Планка	2	
А3		9	А1Ж025.002	Козырек	2	
		10	-02	Козырек	2	
		11	-04	Козырек	2	

Инв.№подл. | Подп. и дата | Взам.инв.№ | Инв.№дубл. | Подп. и дата

Изм. Лист №докум. Подп. Дата

А1Ж027.000

Лист 5

Копировал: Кравцова Формат А4

Формат	Зона	Поз.	Обозначение	Наименование	Кол.	Примечание
А4		12	А1Ж025.003	Козырек	4	
				Стандартные изделия		
		14		Болт М12х40.36		
				ГОСТ 7798-70	4	
		15		Винт М5х15.36		
				ГОСТ 11473-80	56	
		16		Гайка М12.4 ГОСТ 5915-70	14	
		17		Гайка М5.4 ГОСТ 5916-70	56	
		18		Шайба 5.01 ГОСТ 11371-78	112	
		19		Шайба 12.01 ГОСТ 11371-78	4	
				Материалы		
		20		Плита П50.6500.1100.100		
				ГОСТ 9573-82	39	кг
		21		Ткань фильтровальная		
				из стеклянного волокна		
				ТСФ(а)-9п ГОСТ 10146-74	33,4	м2
				Прочие изделия		
		22		Реечное соединение		
				250х500		
				ТУ36-2314-80	1	
		23		Воздуховод спирально-шовный		
				L=6000, б=0,7; 500х250		
				ТУ36-1508-78	2	

Инв.№подл. | Подп. и дата | Взам.инв.№ | Инв.№дубл. | Подп. и дата

Изм. Лист №докум. Подп. Дата

А1Ж027.000

Лист 6

Копировал: Кравцова Формат А4

Серия 5.903-14

Формат	Зона	Поз.	Обозначение	Наименование	Кол.	Примечание
				А1Ж027 000-04		
				Сборочные единицы		
А4		6	А1Ж027.010-01	Подвеска	2	
				Детали		
А4		7	А1Ж024.003	Скоба	2	
А4		8	А1Ж024.007-07	Планка	2	
А3		9	А1Ж024.005-01	Козырек	2	
		10	-05	Козырек	2	
		11	-09	Козырек	2	
А4		12	А1Ж024.006-01	Козырек	2	
				Стандартные изделия		
		14		Болт М12Х40.36		
				ГОСТ 7798-70	4	
		15		Винт М5Х15.36		
				ГОСТ 11473-80	72	
		16		Гайка М12.4 ГОСТ 5915-70	14	
		17		Гайка М5.4 ГОСТ 5916-70	72	
		18		Шайба 5.01 ГОСТ 11371-78	144	
		19		Шайба 12.01 ГОСТ 11371-78	4	
				Материалы		
		20		Плита П50-6500.1300.100		
				ГОСТ 9573-82	46	кг

Подп. и дата | Инв. № дубл. | Взам. инв. № | Подп. и дата | Инв. № подл.

Изм	Лист	№ докум.	Подп.	Дата	А1Ж027.000	Лист 7

Копировал: [signature] Формат А4

Формат	Зона	Поз.	Обозначение	Наименование	Кол.	Примечание
		21		Ткань фильтровальная		
				из стеклянного волокна		
				ТСФ(а)-9п ГОСТ 10146-74	40	м2
				Прочие изделия		
		22		Реечное соединение		
				600Х400		
				ТУ36-2314-80	1	
		23		Воздуховод спирально-шовный		
				i=6000, б=0,7; 600Х400; ТУ36-1508-78	2	
				А1Ж027.000-05		
				Сборочные единицы		
А4		6	А1Ж027.010-01	Подвеска	2	
				Детали		
А4		7	А1Ж024.003-01	Скоба	2	
А4		8	А1Ж024.007-07	Планка	2	
А3		9	А1Ж024.005-01	Козырек	2	
		10	-05	Козырек	2	
		11	-09	Козырек	2	
А4		12	А1Ж024.006-01	Козырек	2	
				Стандартные изделия		
		14		Болт М12Х40.36		
				ГОСТ 7798-70	4	
		15		Винт М5Х15.36		
				ГОСТ 11473-80	72	

Подп. и дата | Инв. № дубл. | Взам. инв. № | Подп. и дата | Инв. № подл.

Изм	Лист	№ докум.	Подп.	Дата	А1Ж027.000	Лист 8

Копировал: [signature] Формат А4

Выпуск 1-1

Серия 5.903-14

Формат	Зона	Поз.	Обозначение	Наименование	Кол.	Примечание
		16		Гайка М12.4 ГОСТ5915-70	14	
		17		Гайка М5.4 ГОСТ5916-70	72	
		18		Шайба 5.01 ГОСТ11371-78	144	
		19		Шайба 12.01 ГОСТ11371-78	4	
				Материалы		
		20		Плита П50-6500.1300.100		
				ГОСТ 9573-82	46	кг
		21		Ткань фильтровальная		
				из стеклянного волокна		
				ТСФ(а)-9п ГОСТ10146-74	40	м²
				Прочие изделия		
		22		Реечное соединение		
				600х400		
				ТУ 36-2314-80	1	
		23		Воздуховод спирально-шовный		
				L=6000, б=0,7; 600х400 ТУ36-1508-78	2	
				А1Ж027.000-06		
				Сборочные единицы		
А4		6	А1Ж027.010-01	Подвеска	2	
				Детали		
А4		7	А1Ж024.003-02	Скоба	2	
А4		8	А1Ж024.007-07	Планка	2	
А3		9	А1Ж024.005-01	Козырек	2	
		10	-05	Козырек	2	
		11	-09	Козырек	2	
А4		12	А1Ж024.006-01	Козырек	2	

Подп. и дата | Инв. № дубл. | Взам. инв. № | Подп. и дата | Инв. № подл.

Изм	Лист	№ докум.	Подп.	Дата	А1Ж027.000	Лист 9

Копировал: Павл — Формат А4

Формат	Зона	Поз.	Обозначение	Наименование	Кол.	Примечание
				Стандартные изделия		
		14		Болт М12х40.36		
				ГОСТ7798-70	4	
		15		Винт М5х15.36		
				ГОСТ 11473-80	72	
		16		Гайка М12.4 ГОСТ5915-70	14	
		17		Гайка М5.4 ГОСТ5916-70	72	
		18		Шайба 5.01 ГОСТ11371-78	144	
		19		Шайба 12.01 ГОСТ11371-78	4	
				Материалы		
		20		Плита П50-6500; 1300.100		
				ГОСТ 9573-82	46	кг
		21		Ткань фильтровальная		
				из стеклянного волокна		
				ТСФ(а)-9п ГОСТ10146-74	40	м²
				Прочие изделия		
		22		Реечное соединение		
				600х400		
				ТУ36-2314-80	1	
		23		Воздуховод спирально-шовный		
				L=6000, d=0,7; 600х400 ТУ36-1508-78	2	
				А1Ж027.000-07		
				Сборочные единицы		
А4		6	А1Ж027.010-01	Подвеска	2	

Подп. и дата | Инв. № дубл. | Взам. инв. № | Подп. и дата | Инв. № подл.

Изм	Лист	№ докум.	Подп.	Дата	А1Ж027.000	Лист 10

Копировал: Павл — Формат А4

Формат	Зона	Поз.	Обозначение	Наименование	Кол.	Примечание
				Детали		
А4		7	А1Ж024.003-03	Скоба	2	
А4		8	А1Ж024.007-07	Планка	2	
А3		9	А1Ж024.005-01	Козырек	2	
		10	-05	Козырек	2	
		11	-09	Козырек	2	
А4		12	А1Ж024.006-01	Козырек	2	
				Стандартные изделия		
		14		Болт М12х40.36		
				ГОСТ7798-70	4	
		15		Винт М5х15.36		
				ГОСТ11473-80	72	
		16		Гайка М12.4 ГОСТ5915-70	14	
		17		Гайка М5.4 ГОСТ 5916-70	72	
		18		Шайба 5.01 ГОСТ11371-78	144	
		19		Шайба 12.01 ГОСТ11371-78	4	
				Материалы		
		20		Плита П50-6500.1300.100		
				ГОСТ 9573-82	46	кг
		21		Ткань фильтровальная		
				из стеклянного волокна		
				ТСФ(а)-9п		
				ГОСТ 10146-74	40	м2

Справа 5 901-14

Инв. № подл. | Подп. и дата | Взам. инв. № | Инв. № дубл. | Подп. и дата

Изм. | Лист | № докум. | Подп. | Дата

А1Ж027.000

Лист 11

Копировал: Формат А4

Формат	Зона	Поз.	Обозначение	Наименование	Кол.	Примечание
				Прочие изделия		
		22		Реечное соединение		
				600х400		
				ТУ36-2314-80	1	
		23		Воздуховод стяжально-шовный		
				L=6000, d=27, 600х400 ТУ36-1586-78	2	
				А1Ж027.000-08		
				Сборочные единицы		
А4		6	А1Ж027.010	Подвеска	2	
				Детали		
А3		8	А1Ж024.007-08	Планка	2	
А3		9	А1Ж025.002	Козырек	2	
		10	-02	Козырек	2	
		11	-04	Козырек	2	
А3		12	А1Ж025.003	Козырек	2	
				Стандартные изделия		
		15		Винт М5х15.36		
				ГОСТ11473-80	56	
		17		Гайка М5.4 ГОСТ5915-70	56	
		18		Шайба 5.01 ГОСТ11371-78	112	
				Материалы		
		20		Плита П50-6500.1100.100		
				ГОСТ 9573-82	39	кг

Инв. № подл. | Подп. и дата | Взам. инв. № | Инв. № дубл. | Подп. и дата

Изм. | Лист | № докум. | Подп. | Дата

А1Ж027.000

Лист 12

Копировал: Формат А4

Формат	Зона	Поз.	Обозначение	Наименование	Кол.	Примечание
		21		Ткань фильтровальная		
				из стеклянного волокна		
				ТСФ(а)-9п ГОСТ 10146-74	33,4	м2
				Прочие изделия		
		22		Реечное соединение		
				250х500 ТУ36-2314-80	1	
		23		Воздуховод спирально-шовный		
				L=6000; δ=0,7; 500х250 ТУ36-1508-78	2	
				А1Ж027.000-09		
				Сборочные единицы		
А4		6	А1Ж027.010-01	Подеска	2	
				Детали		
А4		8	А1Ж024.007-07	Планка	2	
А3		9	А1Ж024.005-01	Козырек	2	
		10	-05	Козырек	2	
		11	-09	Козырек	2	
А4		12	А1Ж024.006-01	Козырек	2	
				Стандартные изделия		
		15		Винт М5х15.36		
				ГОСТ 11473-80	72	
		17		Гайка М5.4 ГОСТ 5916-70	72	
		18		Шайба 5.01 ГОСТ 11371-78	144	

Инв.№ подл. | Подп. и дата | Взам. инв.№ | Инв.№ дубл. | Подп. и дата

Изм. Лист № докум. Подп. Дата

А1Ж027.000

Лист 13

Копировал: Ф. 6.м.1- Формат А4

Формат	Зона	Поз.	Обозначение	Наименование	Кол.	Примечание
				Материалы		
		20		Плита		
				П50-6500.1500.100		
				ГОСТ 9573-82	46	кг
		21		Ткань фильтровальная		
				из стеклянного волокна		
				ТСФ(а)-9п ГОСТ 10146-74	40	м2
				Прочие изделия		
		22		Реечное соединение		
				600х400		
				ТУ36-1508-78	1	
		23		Воздуховод спирально-шовный		
				L=6000; δ=0,7; 600х400 ТУ36-1508-78	2	

Инв.№ подл. | Подп. и дата | Взам. инв.№ | Инв.№ дубл. | Подп. и дата

Изм. Лист № докум. Подп. Дата

А1Ж027.000

Лист 14

Копировал: Ф. 6.м.1- Формат А4

АІЖ 027.000СБ

Рис.1

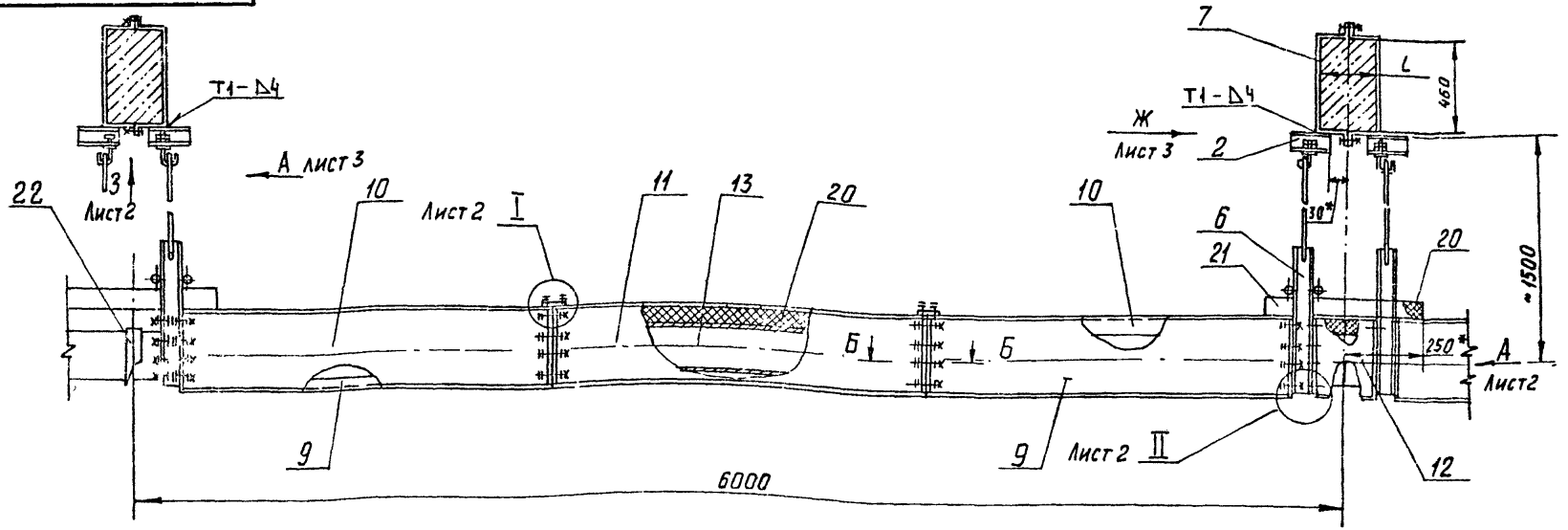

Обозначение	Шифр	Размеры, мм					Масса, кг
		a × B	B	B_1	h	L	
АІЖ 027.000	ТГП2-500×250-I	500 × 250	1170	570	63	350	218
-01	ТГП2-500×250-II					300	
-02	ТГП2-500×250-III					250	
-03	ТГП2-500×250-IV					200	
-04	ТГП2-600×400-I	600 × 400	1370	670	100	350	276
-05	ТГП2-600×400-II					300	
-06	ТГП2-600×400-III					250	
-07	ТГП2-600×400-IV					200	
-08	ТГП2-500×250-а	500 × 250	1170	570	63	—	215
-09	ТГП2-600×400-а	600 × 400	1370	670	100		273

1. Размеры для справок, кроме обозначенных*
2. $h14; \pm \frac{t_2}{2}$
3. Плиты (поз.20) обернуть в 2 слоя стеклоткани (поз.21) стенки заклеить клеем 88СА ТУ38-105-1760-87
4. Покрытие металлических поверхностей: грунтовка ГФ-021 ГОСТ 25129-82; краска БТ177 ОСТ 610426-79 по грунту в 2 слоя.

Изм.	Лист	N докум.	Подп.	Дата
Разраб.		Рубинская		
Пров.		Литвак		
Рук. гр.		Литвак		
Гл.спец.		Грановский		
Н.контр.		Фрадкин		
Утв.		Сливак		

АІЖ027.000СБ

Теплоизлучатель газовоздушный ТГП2

Лит	Масса	Масштаб
И	См. табл.	—
Лист 1	Листов 3	

САНТЕХПРОЕКТ

Копировал

Формат А3

Серия 5.903-14 Выпуск 1.1

Инв. N подл. | Подп. и дата | Взам. инв. N | Инв. N дубл. | Подп. и дата

Серия 5.905-14 Выпуск 1-1

Вид А лист1
РЕЙКИ НЕ ПОКАЗАНЫ

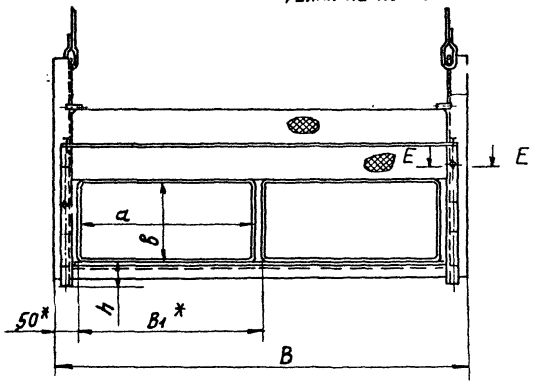

I лист1
М1:1

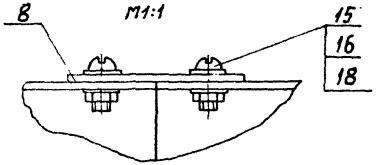

Вид З лист1
М1:1

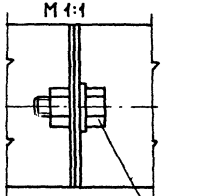

Б-Б лист1
М1:1

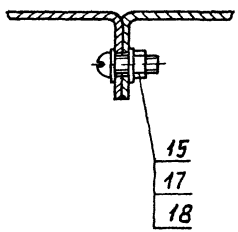

Е-Е
М1:1

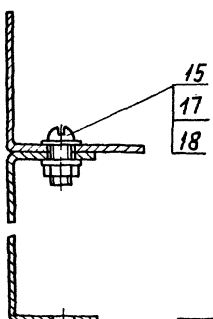

II лист1
М1:2

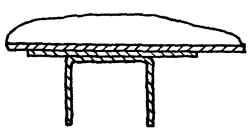

Инв.№подл.	Подп. и дата	Взам.инв.№	Инв.№дубл.	Подп. и дата

Изм.	Лист	№докум.	Подп.	Дата

А1Ж027.000С6

Лист 2

Копировал: Павлов

Формат А3

Серия 5.903-14 Выпуск 1-1

Вид А лист 1
М1:2

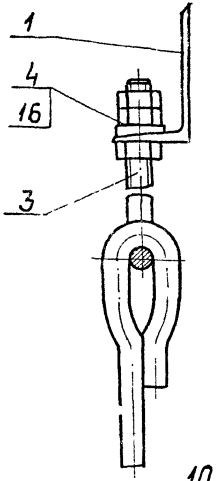

К-К лист 1

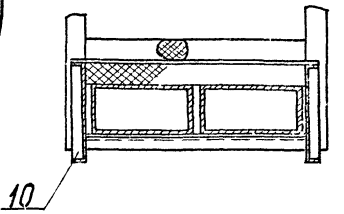

И-И лист 1

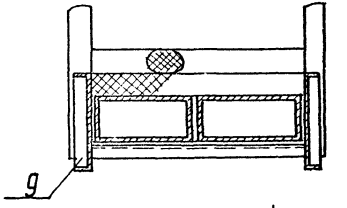

Рис. 2
Остальное- см. Рис.1

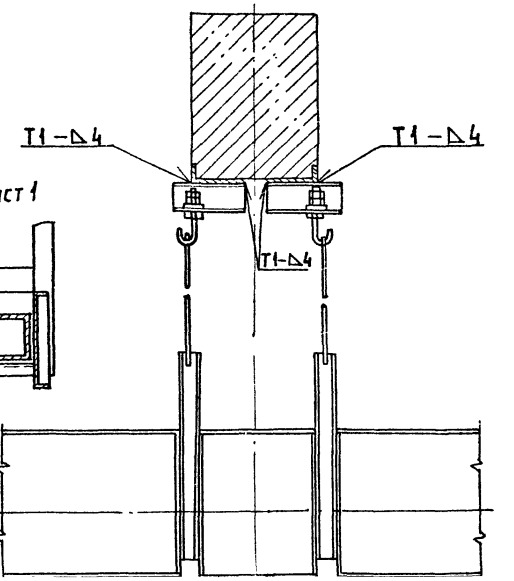

Вид Ж лист 1
М1:1

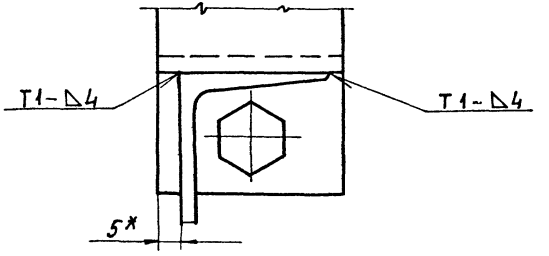

Изм.	Лист	№ докум.	Подп.	Дата	А1Ж027.000.СБ	Лист 3

Копировал: Павлич- Формат А3

Инв. № подл. | Подп. и дата | Взам. инв. № | Инв. № дубл. | Подп. и дата

Серия 5.903-14 Выпуск 1-1

Формат	Зона	Поз.	Обозначение	Наименование	Кол.	Примечание
				Документация		
А3			А1Ж027.010 СБ	Сборочный чертеж		
				Деталь		
БЧ		1	А1Ж027.011	Штырь L=50-0,62		
				Круг 5-В-ГОСТ2590-71 / В Ст.3-I-ГОСТ535-79	4	0,01 кг
			Переменные данные для исполнений:			
				А1Ж027.010		
				Детали		
А3		2	А1Ж024.013-04	Стойка	2	
А3		3	А1Ж024.015-04	Тяга	2	
БЧ		4	А1Ж027.012	Опора		
				Лист Б2,0 ГОСТ 19903-74 / 4-IV-С Ст.3 ГОСТ 16523-70		
				100-0,87 х 1070-2,6	1	1,6 кг
БЧ		5	А1Ж027.013	Основание		
				Швеллер 50х40х2-Ст.3		
				ГОСТ 8278-81		
				L=1090-2,6	1	2,0 кг

Изм	Лист	№ докум.	Подп.	Дата
Разраб.		Рудинская		
Пров.		Литвак		
Рук. гр.		Литвак		
Н.контр.		Фрадкин		
Утв.		Спивак		

А1Ж027.010

Подвеска

Лит	Лист	Листов
И	1	2

САНТЕХПРОЕКТ

Инв.№ подл. | Подп. и дата | Взам. инв.№ | Инв.№ дубл. | Подп. и дата

Копировал: Гавел

Формат А4

Формат	Зона	Поз.	Обозначение	Наименование	Кол.	Примечание
				А1Ж027.010-01		
				Детали		
А3		2	А1Ж024.013-01	Стойка	2	
А3		3	А1Ж024.015-01	Тяга	2	
БЧ		4	А1Ж027.014	Опора		
				Лист Б2,0 ГОСТ 19903-74 / 4-IV-В Ст.3 ГОСТ 16523-70		
				100-0,87 х 1280-3,1	1	2,0 кг
БЧ		5	А1Ж027.015	Основание		
				Швеллер 50х40х2-Ст.3		
				ГОСТ 8278-81		
				L=1290-3,1	1	2,2 кг

Изм	Лист	№ докум.	Подп.	Дата

А1Ж027.010

Лист 2

Инв.№ подл. | Подп. и дата | Взам. инв.№ | Инв.№ дубл. | Подп. и дата

Копировал: Павел

Формат А4

А1Ж027.010СБ

Серия 5.903-14

Вид А

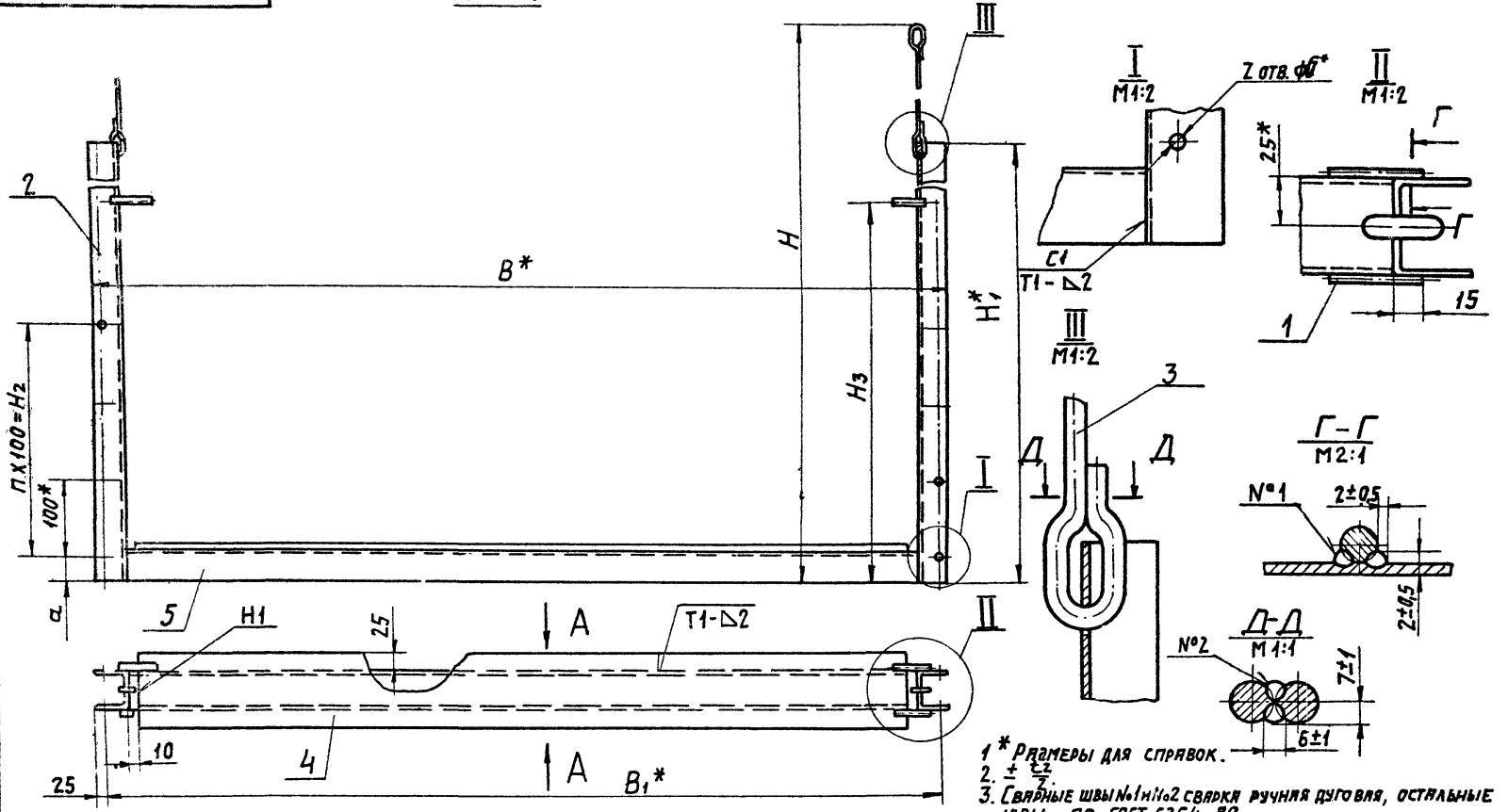

1* Размеры для справок.
2. ± t/2.
3. Сварные швы №1 и №2 сварка ручная дуговая, остальные швы по ГОСТ 6264-80.

Обозначение	Размеры, мм							Кол. n	Кол. 2	Масса, кг
	В*	В1*	l'*	Н1*	Н2*	Н3	a			
А1Ж027.010	1170	1120	1490	595	300	495	29	3	8	6,25
-01	1370	1320	1585	745	400	645	92	4	10	7,5

Изм	Лист	№ докум.	Подп.	Дата
Разраб.		Рубинская		
Пров.		Литвак		
Рук. гр.		Литвак		
Гл. спец		Грановский		
Н. контр.		Фрадкин		
Утв.		Сливак		

А1Ж027.010.СБ

Подвеска

Лит.	Масса	Масштаб
И	см. табл.	—
Лист	Листов 1	

Сантехпроект

Копировал: Формат А3

Подп. и дата | Инв. № подл. | Взам. инв. № | Инв. № дубл. | Подп. и дата

Госстрой СССР
Тбилисский филиал
ЦИТП
Типовой проект /серия/
№ 5-903-14 87-1
Заказ №856
Цена 4 руб. 64 коп.
Тираж 4350
Дата "29" 06 1988г.

gost.e-ecolog.ru