ТИПОВАЯ ДОКУМЕНТАЦИЯ НА КОНСТРУКЦИИ, ИЗДЕЛИЯ И УЗЛЫ ЗДАНИЙ И СООРУЖЕНИЙ

СЕРИЯ 5.901-3

БЛОКИ АГРЕГИРОВАННЫХ НАСОСОВ ОБЩЕГО НАЗНАЧЕНИЯ ТИПА „К" и „КМ" С ПОДАЧЕЙ ВОДЫ ДО 100 м³ в ЧАС

ВЫПУСК 2

ОПОРНЫЕ МЕТАЛЛОКОНСТРУКЦИИ

РАБОЧИЕ ЧЕРТЕЖИ

24177-03
Цена: 1-82

gost.e-ecolog.ru

ТИПОВАЯ ДОКУМЕНТАЦИЯ НА КОНСТРУКЦИИ, ИЗДЕЛИЯ И УЗЛЫ ЗДАНИЙ И СООРУЖЕНИЙ

СЕРИЯ 5.901-3

БЛОКИ АГРЕГИРОВАННЫХ НАСОСОВ ОБЩЕГО НАЗНАЧЕНИЯ ТИПА „К" и „КМ" С ПОДАЧЕЙ ВОДЫ ДО 100 м³ в ЧАС

ВЫПУСК 2

ОПОРНЫЕ МЕТАЛЛОКОНСТРУКЦИИ

РАБОЧИЕ ЧЕРТЕЖИ

Разработаны
Ростовским отделением
ГПИ Проектпромвентиляция

Главный инженер отделения — О.Я.Калатушин
Начальник отдела — А.М.Пятикопов
Главный инженер проекта — Г.М.Дубовис

Утверждены и введены в действие
ЧПО Промвентиляция
Приказ от 22.12.89г. №376

Содержание

NN п/п	Обозначение техдокументации	Наименование техдокументации	Стр.
1	5.901-3.2-000 000 С	Содержание	2
2	5.901-3.2-000 100	Рама опорная	3, 4
3	5.901-3.2-000 200	Рама опорная	4, 5
4	5.901-3.2-000 100 СБ	Сборочный чертеж	6, 7
5	5.901-3.2-000 200 СБ	Сборочный чертеж	8, 9
6	5.901-3.2-000 300	Рама опорная	10
7	5.901-3.2-000 400	Рама опорная	
8	5.901-3.2-000 300 СБ	Сборочный чертеж	11
9	5.901-3.2-000 400 СБ	Сборочный чертеж	12
10	5.901-3.2-000 500	Раскос	13

NN п/п	Обозначение техдокументации	Наименование техдокументации	Стр.
11	5.901-3.2-000 500 СБ	Сборочный чертеж	14
12	5.901-3.2-000 600	Раскос	15, 16
13	5.901-3.2-000 600 СБ	Сборочный чертеж	17
14	5.901-3.2-000 001	Опора	18
15	5.901-3.2-000 002	Поперечина	19
16	5.901-3.2-000 003	Ушка	20
17	5.901-3.2-000 004	Стойка	
18	5.901-3.2-000 006	Поперечина	21
19	5.901-3.2-000 012	Пруток	22
20	5.901-3.2-000 013	Хомут	

Изм.	Лист	N докум.	Подп.	Дата
Разраб.		Дудова		09.89
Пров.		Кувшинов		09.89
Н. контр.		Власенко		11.89

5.901-3.2 000 000 С

Содержание

Лит.	Лист	Листов
		1

ММСС СССР
НЭ ГПИ
Проектпромвентиляция

Инв. N подл. | Подп. и дата | Взам. инв. N | Инв. N дубл. | Подп. и дата

Инв. № подл.	Подп. и дата	Взам. инв. №	Инв. № дубл.	Подп. и дата

Формат	Зона	Поз.	Обозначение	Наименование	Кол. на схеме 3.901-32-000.-3										Примечание
					-	-01	-02	-03	-04	-05	-06				
БЧ		6	5.901-32-000205	Ребро											
				Уголок 63х63х6 ГОСТ 8509-86 Сталь ГОСТ 535-88											
				L = 324							1				1,55 кг
				L = 354	1										1,7 кг
				L = 385		1									1,85 кг
				Уголок 75х75х6 ГОСТ 8509-86 Сталь ГОСТ 535-88											
				L = 380					1						2,2 кг
				L = 440			1								2,5 кг
				L = 460				1							2,66 кг
				L = 560						1					3,24 кг

Инв. № подл.	Подп. и дата	Взам. инв. №	Инв. № дубл.	Подп. и дата

Формат	Зона	Поз.	Обозначение	Наименование	Количество на 5.901-32-000205										Примечание
						-01	-02	-03	-04	-05	-06				
				Документация											
А3			5.901-32-000205 СБ	Сборочный чертеж											
				Детали											
А4		1	5.901-32-000201	Опора	1										
			-01	Опора		1									
			-02	Опора			1	1			1				
			-03	Опора					1	1					
А4		2	5.901-32-000201-05	Опора	2										
			-05	Опора							2				
			-03	Опора		2									

Изм.	Кол. уч.	Лист	№ док.	Подп.	Дата
Разраб.					
Пров.					
Т. контр.					
Н. контр.					
Утв.					

5.901-3.2-000205

Рама опорная

Лит.	Масса	Масштаб

Лист 1 Листов 3

МГСС ВЗПИ ПГС Подземгазстроймонтаж

Инв.№ подл.	Подп. и дата	Взам. инв.№	Инв.№ дубл.	Подп. и дата

Позиция	Зона	Поз.	Обозначение	Наименование	Кол. на испол. 5.901-3.2.000200										Примечание
					-	01	02	03	04	05	06				
				-14 Опора			2								
				-16 Опора				2							
				-18 Опора					2						
				-20 Опора						2					
АУ	3		5.901-3.2-0.70003	Ушко	4	4					4				
				-01 Ушко			4	4	4	4					
АУ	4		5.901-3.2-000034	Стойка	1						1				
				-01 Стойка		1									
				-02 Стойка											
				-03 Стойка					1						
				-04 Стойка			1	1							
				-05 Стойка						1					
АУ	5		5.901-3.2-000006	Поперечина	2										
				-01 Поперечина							2				
				-02 Поперечина		2									
				-05 Поперечина					2						
				-06 Поперечина			2								
				-07 Поперечина				2		2					

Инв.№ подл.	Подп. и дата	Взам. инв.№	Инв.№ дубл.	Подп. и дата

5.901-3.2-000200

Лист 2

Копировал Формат А4

Позиция	Зона	Поз.	Обозначение	Наименование	Кол. на испол. 5.901-3.2-000200										Примечание
					-	01	02	03	04	05	06				
АУ	6		5.901-3.2-000007	Ребро											
				Уголок 63х63х6 ГОСТ 8509-86 Ст3кп ГОСТ 535-88											
				L = 1134	1						1				5,45 кг
				L = 1185		1									5,68 кг
				Уголок 75х75х6 ГОСТ 8509-86 Ст3кп ГОСТ 535-88											
				L = 1190					1						6,9 кг
				L = 1260			1								7,07 кг
				L = 1270				1							7,3 кг
				L = 1520						1					8,8 кг

Инв.№ подл.	Подп. и дата	Взам. инв.№	Инв.№ дубл.	Подп. и дата

5.901-3.2-000200

Лист 3

Формат А4

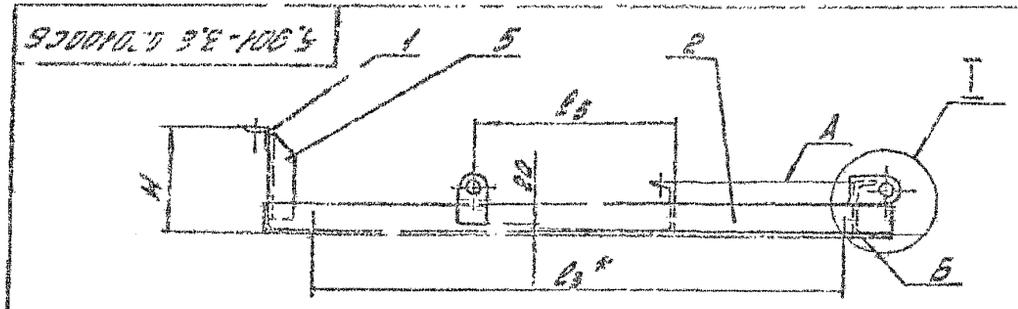

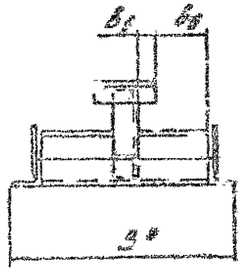

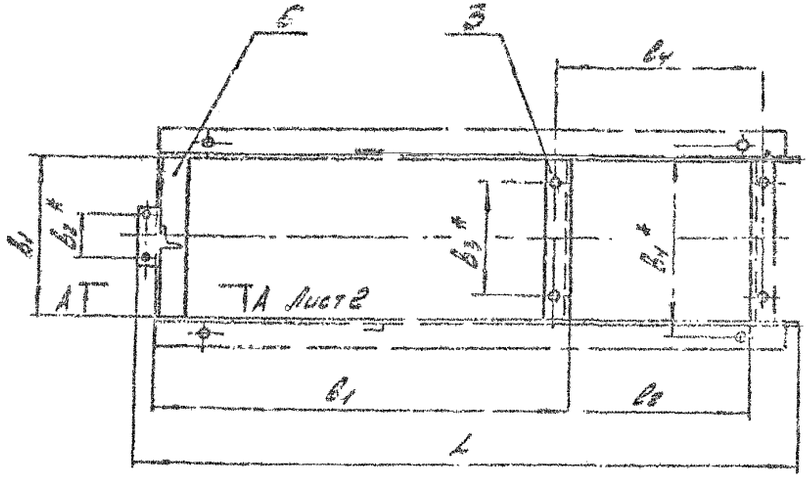

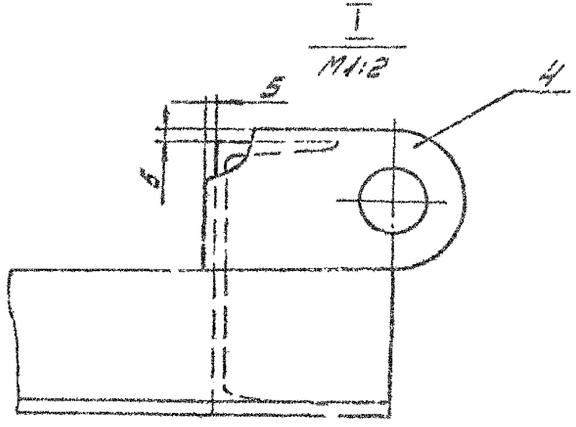

1. Сварные швы по ГОСТ 5264-80
2. Сварку производить по контуру прилегания деталей сплошным нормальным швом. Катет шва равен наименьшей толщине свариваемых деталей. Электроды типа Э42А по ГОСТ 9467-75*
3. Допуск плоскостности поверхности А и Б
   0,8 мм на площади 400 x 400 мм
   1,0 мм на площади 700 x 700 мм
4. H14; h14; ± $\frac{IT14}{2}$
5. * Размеры для справок.

Таблицу исполнений см. на листе 2

Изм.	Лист	N докум.	Подп.	Дата	5.901-3.2-000 100СБ		
Разраб.		Кузьмов		09.89	Рама опорная	Лит.	Масса: См. табл.	Масштаб: 1:10
Пров.		Усиков		11.89			
Т. контр.		Хейзатов		04.89	Сборочный чертеж	Лист 1	Листов 2
Н. контр.		Власенко		11.89		ММ СС СССР РО ГПИ	
Утв.		Усиков				Проектпромвентиляция	

Инв. N подл.	Подп. и дата	Взам. инв. N	Инв. N дубл.	Подп. и дата

Размеры в мм

Обозначение	L	l_1	l_2	l_3	l_4	l_5	l_6	b_2	b_3	b_4	b_5	b_6	B	H	Масса, кг
5.901-32-000100	1440	885	330	1400	450	705	364	106	250	424	55	160	480	234,5	23
-01	1525	930	440	1200	500	765	385	122	295	455	60	170,5	541	242	26
-02	1693	1050		1300	510	870	410	150	335	500	85	170	560	288,5	36
-03	1828	1075	530	1400	600	805	460		380	550		195	610		39
-04	2110	1160	735	1700	805	1180	380	242	320	470	90	150	530	272,5	40
-05	2220	1225	780	1800	850	915	560		470	650		240	710	312	48
-06	1546	1260	118	1800	178	885	324	150	254	390	85	115	460	188,5	25

А - А
М1:2

Лист 1

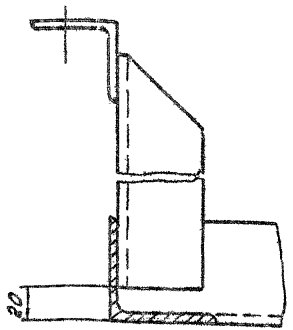

Нач. отд.	Федоров	И. Волкин		11.88
Разраб.	Дубинкин	Дубинкин		11.88
Пров.	Усиков	Усиков		11.88
Гл. констр.	Дементьев	Дементьев		11.88
Н. контр.	Усиков	Васильев		11.88
Утв.	Усиков	Усиков		11.88

5.901-32-000100 СБ

Рама опорная

Сборочный чертеж

Лит.	Масса	Масштаб
	Ст. плав.	-
Лист 2	Листов	

ЛМ СЗ СССР по ГПИ Проектпромстальконструкция

Формат А1

Инв. № подл. | Подп. и дата | Взам. инв. № | Инв. № дубл. | Подп. и дата

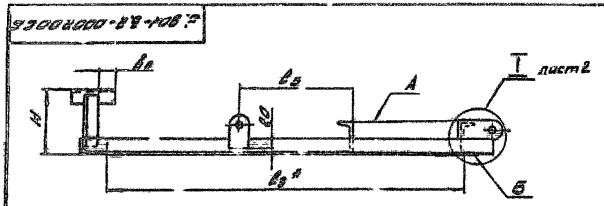

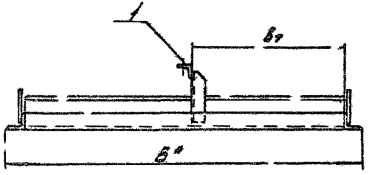

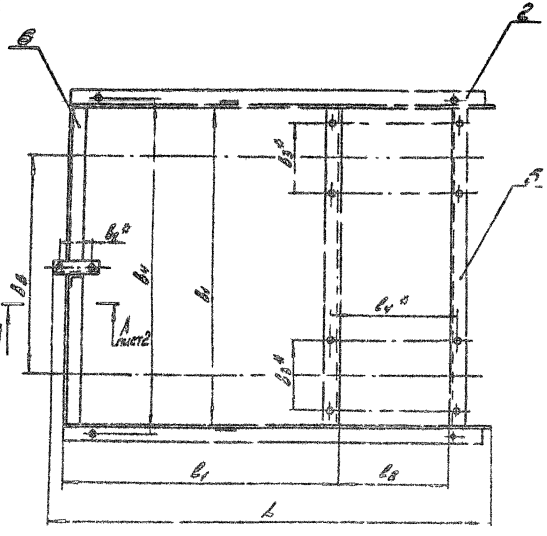

1. Сварные швы по ГОСТ 5264-80
2. Сварку производить по контуру прилегания деталей сплошным нормальным швом. Катет шва равен наименьшей толщине свариваемых деталей. Электроды типа Э42А ГОСТ 9467-75*
3. Допуск плоскостности поверхности А и Б
   1,2мм на площади 500 × 1200мм
   1,6мм на площади 850 × 1700мм
4. Н14; h14; ± $\frac{Н14}{2}$
5. * Размеры для справок

Таблицу исполнений см. на листе 2

Изм.	Лист	Изм.	Подп.	Дата	5.901-3.2-000200СБ		
Разраб.	Кубиков			09.89	Рама опорная	Лит.	Масса	Масштаб
Пров.	Уситов			11.89			3 м. табл.	1:10
Т.контр.	Ковалев			09.89	Сборочный чертеж	Лист 1	Листов 2	
Н.контр.	Власов			11.89		ММ СС СССР РО ГПИ		
Утв.	Усиков					Проект-комбинат		

Инв. № подл. | Подп. и дата | Взам. инв. № | Инв. № дубл. | Подп. и дата

Формат А3

5.901-3.2-000200СБ

Размеры в мм

Обозначение	L	e_1	e_2	e_3	e_4	e_5	b_1	b_2	b_3	b_4	b_5	e_6	b_6	B	H	Масса, кг
5.901-3.2-000200	1575,5	571	390	1110	450	705	1134	105	250	1204	780	52,5	597	1260	234,5	44
-01	1675	1013	440	1270	500	765	1185	122	295	1255	800	90	622,5	541	248	45
-02	1837,5	1106		1300	510	870	1220	150	335	1310	810	82,5	645	1370	293,5	63
-03	1955,5	1134	530	1400	600	805	1270		380	1360			670	1420		66
-04	2305	1223,5	735	1700	805	1180	1190	242	520	1280		137,5	640	1340	272,5	69
-05	2442,5	1286	780	1800	850	915	1520		470	1610	960		805	1570	312	75
-76	1682,5	1320	118	1200	178	885	1134	150	254	1204	810	82,5	597	1260	182,5	46

I / M1:2 лист 1

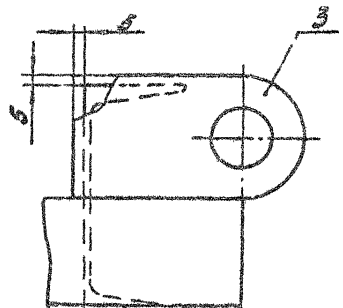

A - A / M1:2 лист 1

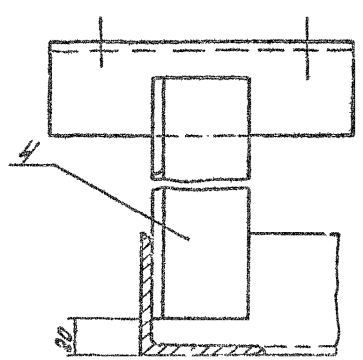

Изм.	Лист	№ докум.	Подп.	Дата	5.901-3.2-000200СБ
Разраб.		Кубиков		09.89	Рама опорная
Пров.		Усиков		11.89	
Т.контр.		Хейлетов		09.89	Сборочный чертеж
Н.контр.		В. асенко		11.89	
Утв.		Усиков			

Лит.	Масса	Масштаб
	См. табл.	—
Лист 2	Листов	

ММСБ СССР РО РАУ Проектпромвентиляция

Инв. № подл. | Подп. и дата | Взам. инв. № | Инв. № дубл. | Подп. и дата

Формат	Зона	Поз.	Обозначение	Наименование	Кол.	Примечание
				Документация		
А3			5.901-3.2-000200 СБ	Сборочный чертеж		
				Детали		
А3		1	5.901-3.2-000001-03	Опора	1	
		2	5.901-3.2-000001-10	Опора	2	
А3		3	5.901-3.2-000002-03	Поперечина	2	
		4	5.901-3.2-000002-04	Поперечина	2	
А4		5	5.901-3.2-000003	Ушко	4	
Б4		6	5.901-3.2-000009	Поперечина		
				Уголок 63×63×8 ГОСТ 8509-86 Ст3кп ГОСТ 535-88		
				L = 420	1	2,02 кг

Подп. и дата | Инв. № дубл. | Взам. инв. № | Подп. и дата | Инв. № подл.

Изм.	Лист	№ докум.	Подп.	Дата
Разраб.		Дудова		09.89
Пров.		Кувшинов		09.89
Н. контр.		Власенко		11.89

5.901-3.2-000300

Рама опорная

Лит.	Лист	Листов

МГСС СССР РО ГПИ Проектпромвентиляция

Формат А3

Формат	Зона	Поз.	Обозначение	Наименование	Кол.	Примечание
				Документация		
А3			5.901-3.2-000400 СБ	Сборочный чертеж		
				Детали		
А3		1	5.901-3.2-000001-11	Опора	2	
		2	-12	Опора	1	
А4		3	5.901-3.2-000003	Ушко	4	
А4		4	5.901-3.2-000006-03	Поперечина	2	
		5	-04	Поперечина	2	
Б4		6	5.901-3.2-000010	Стойка		
				Уголок 50×50×5 ГОСТ 8509-86 Ст3кп ГОСТ 535-88		
				L = 92	1	0,35 кг
Б4		7	5.901-3.2-000011	Поперечина		
				Уголок 50×50×5 ГОСТ 8509-86 Ст3кп ГОСТ 535-88		
				L = 1232	1	4,64 кг

Подп. и дата | Инв. № дубл. | Взам. инв. № | Подп. и дата | Инв. № подл.

Изм.	Лист	№ докум.	Подп.	Дата
Разраб.		Дудова		09.89
Пров.		Кувшинов		09.89
Н. контр.		Власенко		11.89

5.901-3.2-000400

Рама опорная

Лит.	Лист	Листов

МГСС СССР РО ГПИ Проектпромвентиляция

5.901-3.2-000300СБ

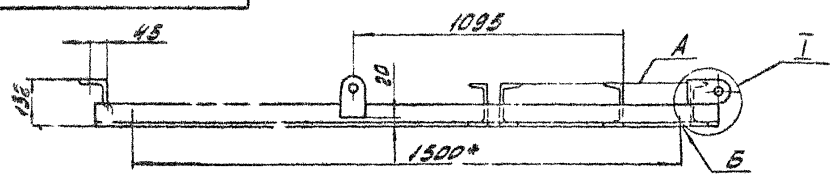



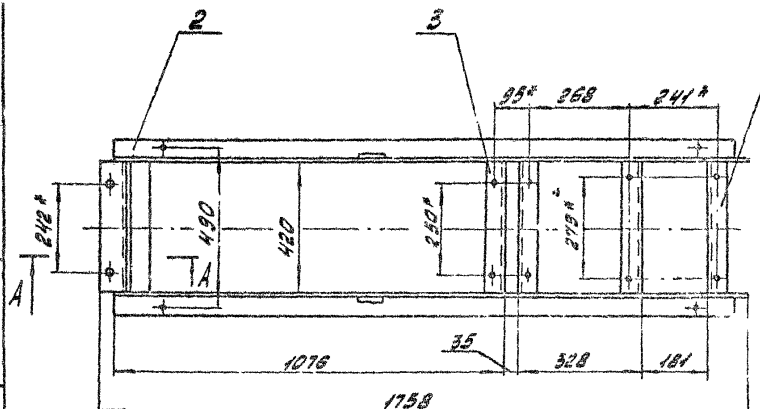

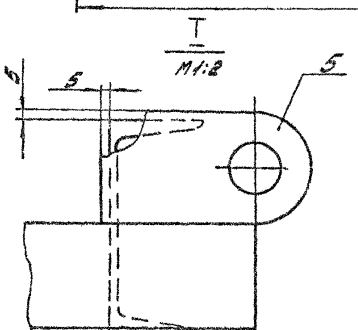

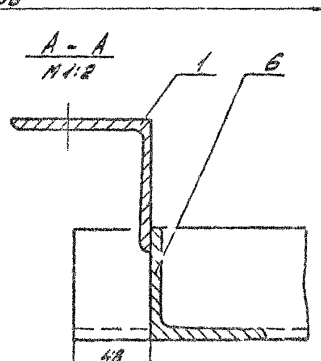

1. Сварные швы по ГОСТ 5264-80
2. Сварку производить по контуру прилегания деталей сплошным нормальным швом. Катет шва равен наименьшей толщине свариваемых деталей. Электроды типа Э42А по ГОСТ 9467-75*
3. Допуск плоскостности поверхности А и Б 0,8 мм на площади 400 × 500 мм.
4. H14, h14, ± $\frac{IT14}{2}$
5.* Размеры для справок

Таблицу исполнений см. на листе 2

Изм.	Лист	N докум.	Подп.	Дата	5.901-3.2-000300СБ			
Разраб.		Кувикова		09.89	Рама опорная Сборочный чертеж	Лит.	Масса	Масштаб
Пров.		Усиков		11.89			39	1:10
Т.контр.		Хейсетов		09.89		Лист	Листов 1	
Н.контр.		Власенко		11.89		МП СС СССР РО ГПИ Проектпромвентиляция		
Утв.		Усиков		11.89				

Инв. N подл. | Подп. и дата | Взам. инв. N | Инв. N дубл. | Подп. и дата

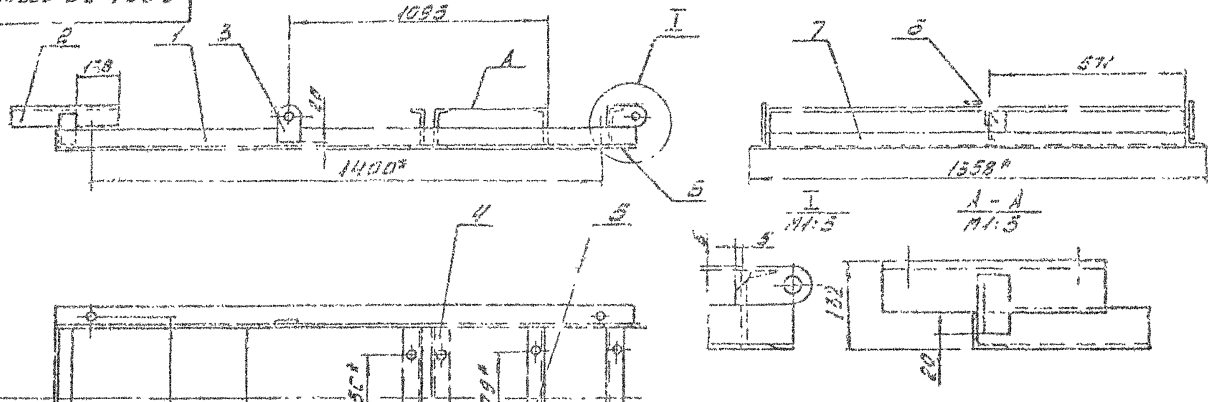

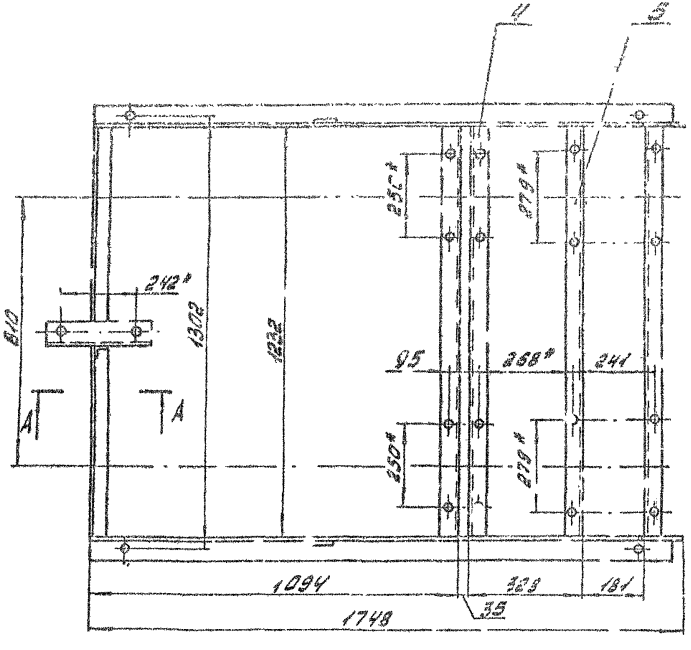

1. Сварные швы по ГОСТ 5264-80
2. Сварку производить по контуру прилегания деталей сплошным нормальным швом. Катет шва равен наименьшей толщине свариваемых деталей. Электроды типа Э42А по ГОСТ 9467-75*
3. Допуск плоскостности поверхности А и Б 1,2 мм на площади 500 x 1200 мм
4. Н14, h14, ± $\frac{IT14}{2}$
5. * Размеры для справок.

Таблицу исполнений см. на листе 2

					5.901-3.2-000 400СБ			
Изм.	Лист	№ докум.	Подп.	Дата	Рама опорная	Лит.	Масса	Масштаб
Разраб.		Дудова		09.89			75	1:10
Пров.		Усиков		7.89				
Т. контр.		Кн. Ц. Ц. Ц.			Сборочный чертеж	Лист	Листов 1	
Н. контр.		Власенко		11.89		ММСС СССР РО ГПИ Проектпромвентиляция		
Б-к		Усиков		11.89				

Инв. № подл. | Подп. и дата | Взам. инв. № | Инв. № дубл. | Подп. и дата

Инв. № подл.	Подп. и дата	Взам. инв. №	Инв. № дубл.	Подп. и дата

Формат	Зона	Поз.	Обозначение	Наименование	Кол. на исполн. 5.901-3.2.000500										Примечание
					-	01	02	03	04	06	07				
				Документация											
А3			5.901-3.2-000500СБ	Сборочный чертеж	X	X	X	X	X	X	X				
				Детали											
А4		1	5.901-3.2-000012	Пруток	2										
			-01	Пруток		2									
			-02	Пруток			2								
			-03	Пруток				2							
			-04	Пруток					2						
			-05	Пруток						2					
			-06	Пруток							2				

Изм.	Лист	№ докум.	Подп.	Дата
Разраб.		Дудова	[illegible]	09.83
Пров.		Усиков	[illegible]	11.89
Н.контр.		Власенко	[illegible]	11.89

5.901-3.2-000500

Раскос

Лит.	Лист	Листов
	1	2

ММСС СССР РО ГПИ Проектпромвентиляция

Копировал: [illegible]

Формат А4

Инв. № подл.	Подп. и дата	Взам. инв. №	Инв. № дубл.	Подп. и дата

Формат	Зона	Поз.	Обозначение	Наименование	Кол. на исполн. 5.901-3.2-000500										Примечание
			-07	Пруток								2			
А4		2	5.901-3.2-000013	Хомут	2										
			-01	Хомут		2									
			-02	Хомут			2	2			2				
			-03	Хомут					2	2		2			
				Стандартные изделия											
		3		Болты ГОСТ 7798-70*											
				М8х25.58	4	4									
				М8х30.58			4	4	4	4	4	4			
		4		Гайка М8.5											
				ГОСТ 5915-70*	4	4	4	4	4	4	4	4			
		5		Шайба 8.01											
				ГОСТ 11371-78*	4	4	4	4	4	4	4	4			

Изм.	Лист	№ докум.	Подп.	Дата

5.901-3.2-000500

Лист 2

Формат А4

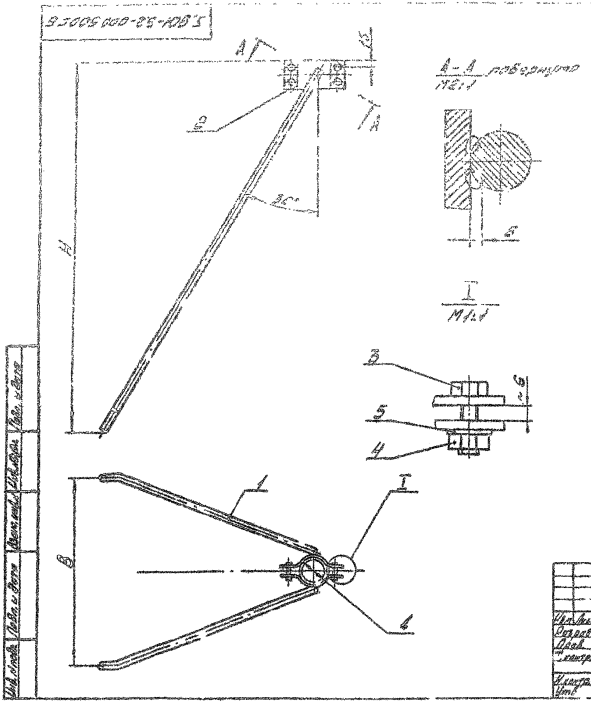

Размеры в мм

Обозначение	Д	Н	В	Масса кг
5.901-3.2-000500	59	770	364	3,45
-01	89	835	385	3,89
-02	108	940	420	4,86
-03			470	5,07
-04	159	1090	390	5,68
-05			570	5,92
-06	108	940	334	4,77
-07	159	1090	410	5,6

Сварка ручная электродуговая

					5.901-3.2-000500С6		
Изм.	Лист	N докум.	Подп.	Дата	Раскос	Лит.	Масса	Масштаб
Разраб.		Дудова		09.89	Сборочный чертеж		С.п. Табл.	1:5
Пров.		Усиков		09.89				
Т.контр.		Хейтатов		8.87		Лист	Листов 1	
Н.контр.		Власенко		11.89		ММ ВС СССР РО ГПИ		
Утв.		Усиков				Формат. комплектования		

Инв. № подл.	Подп. и дата	Взам. инв. №	Инв. № дубл.	Подп. и дата

Формат	Зона	Поз.	Обозначение	Наименование	Кол. на исполн. 5.901-3.2-000600										Примечание
					-	01	02	03	04	05	06	07	08	09	
				Документация											
А2			5.901-3.2-000600СБ	Сборочный чертеж	X	X	X	X	X	X	X	X	X	X	
				Детали											
А4		1	5.901-3.2-000012	Пруток	1	1									
			-01	Пруток			1	1							
			-02	Пруток					1	1					
			-03	Пруток							1	1			
			-04	Пруток									1	1	
А4		2	5.901-3.2-000013	Хомут	2	2									
			-01	Хомут			2	2							

Исполнение 10...15 - см. листы 3,4

Изм.	Лист	№ докум.	Подп.	Дата
Разраб.	Дудова	[illegible]		09.88
Пров.	Чеков	[illegible]		11.89
Н. контр.	Власенко	[illegible]		11.88

5.901-3.2-000600

Роскос

Лит.	Лист	Листов
	1	4

ММСС СССР РО ГПИ Проектпромвентиляция

Копировал: [illegible] Формат А4

Инв. № подл.	Подп. и дата	Взам. инв. №	Инв. № дубл.	Подп. и дата

Формат	Зона	Поз.	Обозначение	Наименование	Кол. на исполн. 5.901-3.2-000600										Примечание
					-	01	02	03	04	05	06	07	08	09	
			-02	Хомут					2	2	2	2			
			-03	Хомут									2	2	
				Стандартные изделия											
		3		Болты ГОСТ 7798-70*											
				М8×25.58	4	4	4	4							
				М8×30.58					4	4	4	4	4	4	
		4		Гайка М8.5											
				ГОСТ 5915-70*	4	4	4	4	4	4	4	4	4	4	
		5		Шайба 8.01											
				ГОСТ 11371-78*	4	4	4	4	4	4	4	4	4	4	

Изм.	Лист	№ докум.	Подп.	Дата

5.901-3.2-000600

Лист 2

Формат А4

Инв. № подл.	Подп. и дата	Взам. инв. №	Инв. № дубл.	Подп. и дата

Позиция	Зона	Поз.	Обозначение	Наименование	Кол. на изделии 5.901-3.2-000600						Примечание
					10	11	12	13	14	15	
				Документация							
А3			5.901-3.2-000600СБ	Сборочный чертеж	X	X	X	X	X	X	
				Детали							
А4		1	5.901-3.2-000012-05	Пруток	1	1					
			-06	Пруток			1	1			
			-07	Прутки					1	1	
А4		2	5.901-3.2-000013-03	Хомут	2	2			2	2	
			-02	Хомут			2	2			
				Стандартные изделия							
		3		Болт М8х20.58 ГОСТ 7798-70*	4	4	4	4	4	4	

Изм.	Лист	№ докум.	Подп.	Дата	5.901-3.2-000600	Лист 3

Копировал: Формат А4

Инв. № подл.	Подп. и дата	Взам. инв. №	Инв. № дубл.	Подп. и дата

Позиция	Зона	Поз.	Обозначение	Наименование	Кол. на изделии 5.901-3.2-000600						Примечание
					10	11	12	13	14	15	
		4		Гайка М8.5 ГОСТ 5915-70*	4	4	4	4	4	4	
		5		Шайба 8.01 ГОСТ 11371-78*	4	4	4	4	4	4	

Изм.	Лист	№ докум.	Подп.	Дата	5.901-3.2-000600	Лист 4

5.901-3.2-000600СБ

5.901-3.2-000600; 02; 04; 06; 08; 10; 12; 14 - изображено
5.901-3.2-000600-01; 03; 05; 07; 09; 11; 13; 15; - зеркальное отражение

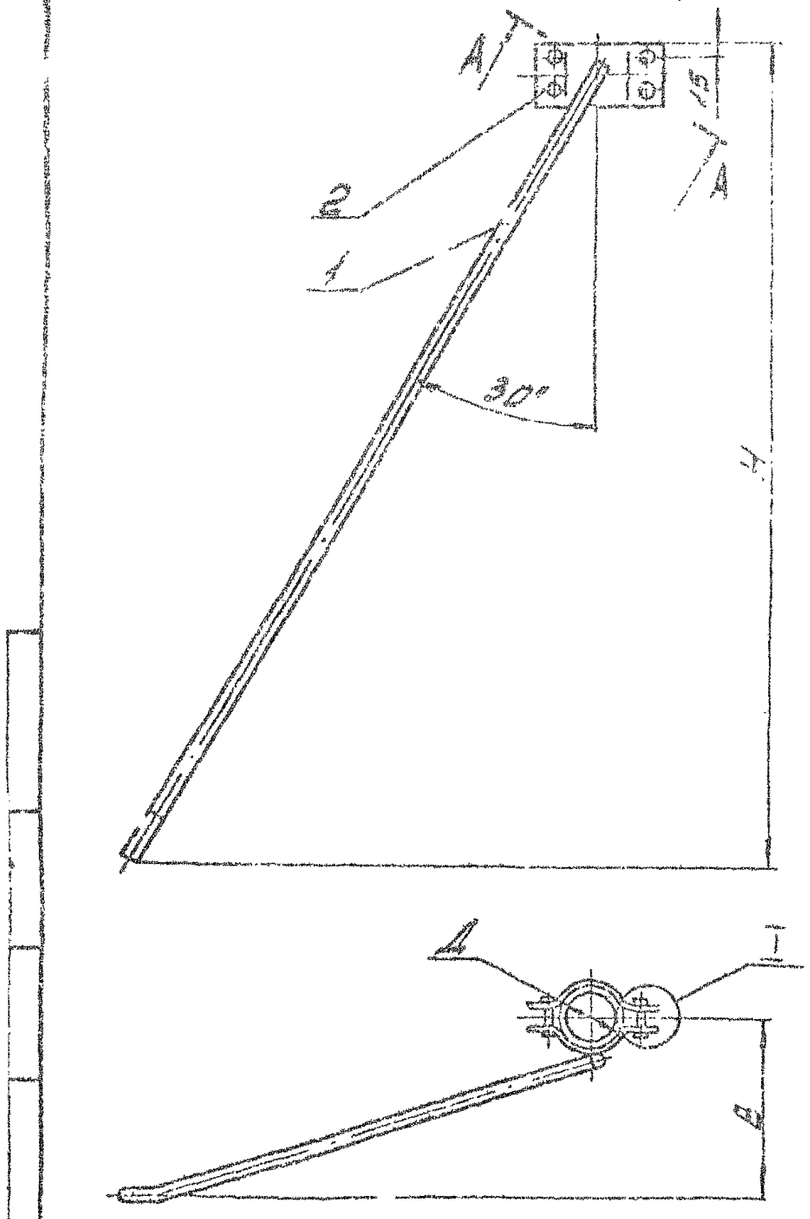

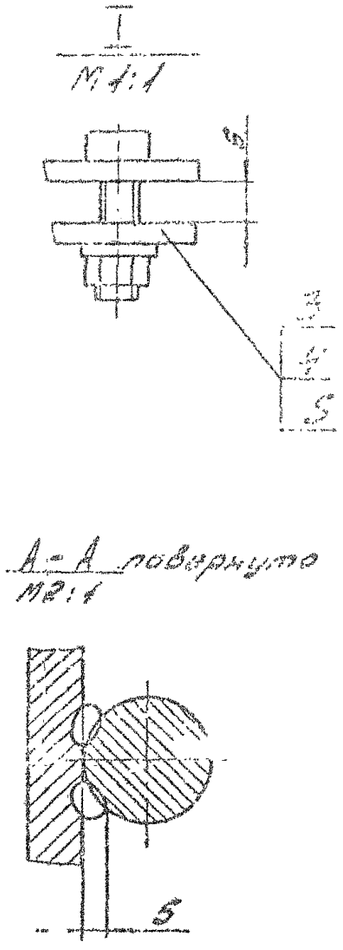

А-А повернуто
М2:1

Размеры в мм

Обозначение	Д	Н	С	Масса, кг
5.901-3.2-000600 -01	57	770	177	2,06
-02	89	835	198	2,57
-03				
-04	108	940	210	3,15
-05				
-06			235	
-07				
-08	159	1090	195	3,88
-09				
-10			285	
11				
-12	108	940	167	3,24
-13				
-14	159	1090	205	4,0
-15				

Сборка ручная электродуговая.

Изм.	Лист	№ докум.	Подп.	Дата	5.901-3.2-000600СБ			
Разраб.		Дудова		09.87	Раскос	Лит.	Масса	Масштаб
Пров.		Усиков		11.89	Сборочный чертеж		Ст. п.обл.	1:5
Т.контр.		Хейгетов		11.89		Лист	Листов 1	
Н.контр.		Власенко		11.89		ММСС СССР РО ГПИ Проектпромвентиляция		
Утв.		Усиков		11.89				

Формат 13

5.901-3.2-000 001

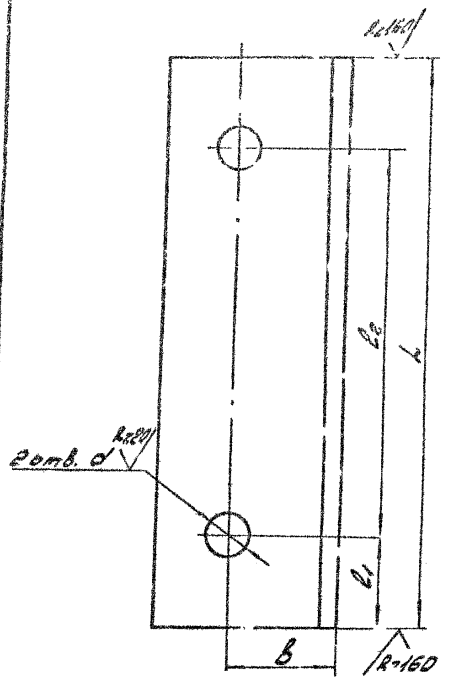

Размеры в мм

Обозначение	L	l_1	l_2	B	d	Материал	Масса, кг
5.901-3.2-000001	156	25	106	30	13	Уголок 63×63×5 ГОСТ 8509-86 / Ст3кп ГОСТ 535-88	0,58
-01	170	24	122				0,64
-02	216	33	150	35	17	Уголок 63×63×5 ГОСТ 8509-86 / Ст3кп ГОСТ 535-88	1,03
-03	420	83	242				2,02
-04	1360	130	1100				6,52
-05	1440	170					6,92
-06	1450	125	1200				6,92
-07	1460	130					7,01
-08	1520	160					7,21
-09	1530	165					7,35
-10	1700	100	1400				8,17
-11	1720	160					8,25
-12	326	42	242	45	21,5	Уголок 75×75×5 ГОСТ 8509-86 / Ст3кп ГОСТ 535-88	1,88
-13	1590	145	1300				9,22
-14	1640	170					9,54
-15	1700	150	1400				9,86
-16	1760	180					10,2
17	1990	140	1700				11,5
-18	2060	180					11,93
-19	2100	150	1800				12,2
-20	2160	180					12,55

Предельные отклонения размеров ± $\frac{IT14}{2}$

Изм.	Лист	№ докум.	Подп.	Дата	5.901-3.2-000 001			
Разраб.		Дудова		11.89	Опора	Лит.	Масса	Масштаб
Пров.		Усиков		11.89			См. табл.	1:1
Т. контр.		Кейлетов		11.89		Лист	Листов 1	
Н. контр.		Власенко		11.89	См. таблицу	ММСС СССР РО ГПИ Проектпромвентиляция		

Инв. № подл. | Подп. и дата | Взам. инв. № | Инв. № дубл. | Подп. и дата

5.901-3.2-000002

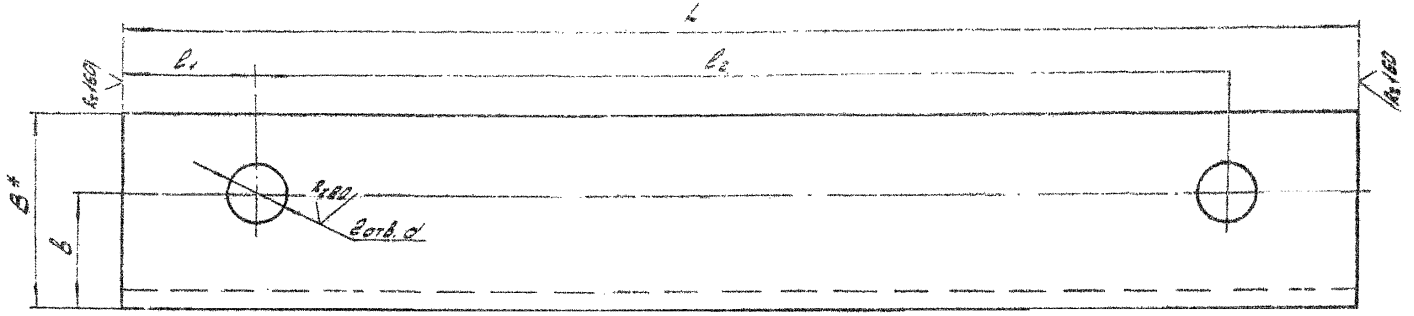

Размеры в мм.

Обозначение	L	l_1	l_2	B^*	B	d	Материал	Масса кг
5.901-3.2-000002	354	52	250	52	30	17	Швеллер 12 ГОСТ 8240-72 / Ст3 ГОСТ 535-88	3,35
-01	324	35	254					3,67
-02	385	45	295					4,0
-03	420	85	250			15		4,35
-04		70,5	279					
-05	380	30	320	64	35	20,5	Швеллер 16 ГОСТ 8240-72 / Ст3 ГОСТ 535-88	5,38
-06	410	37,5	335					5,81
-07	460	40	380					6,51
-08	560	45	470					7,92

1. Предельные отклонения размеров $= \frac{\text{ОТ14}}{2}$
2.* Размеры для справок.

Изм.	Лист	N докум.	Подп.	Дата	5.901-3.2-000002
Разраб.		Дудова		29.80	Поперечина
Пров.		Кувиков		29.80	
Т. контр.		Усиков		9.89	
Н. контр.		Власенко		11.89	См. таблицу

Лит.	Масса	Масштаб
	См. табл.	1:1

Лист | Листов 1

МПСС СССР РО ГПИ Проектпромвентиляция

Инв. N подл. | Подп. и дата | Взам. инв. N | Инв. N дубл. | Подп. и дата

5.901-3.2-000003

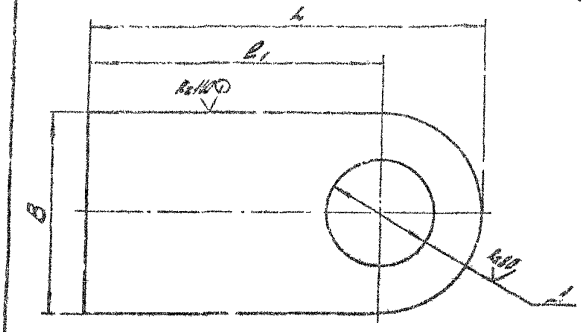

Обозначение	L	L_1	B	Д	Масса кг
5.901-3.2-000003	115	85	60	30	0,21
-01	150	105	90	50	0,4

Предельные отклонения размеров: $H14, h14, \pm \frac{IT14}{2}$

Изм.	Лист	№ докум.	Подп.	Дата	5.901-3.2-000003		
Разраб.		Дудова		09.89	Ушко	Лит.	Масса: См. табл.	Масштаб: 1:1
Пров.		Усиков		11.89				
Т. контр.		Хейвелд		11.89		Лист	Листов 1
Н. контр.		Злаженко		11.89	Лист 5-ПН-5.0ПГ1У0ПЗ-УР 5-Р-Ст3злГОСТ 19903-74		М 20 ГПИ Челябтрансэлектромонтаж

Инв. № подл. | Подп. и дата | Взам. инв. № | Инв. № дубл. | Подп. и дата

5.901-3.2-000004

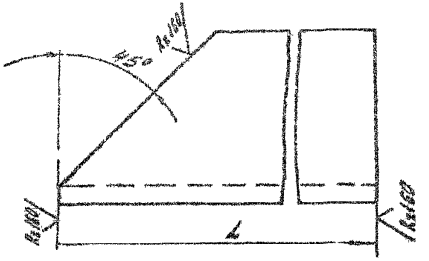

Обозначение	L мм	Масса кг
5.901-3.2-000004	150	0,57
-01	180	0,71
-02	200	0,75
-03	230	0,87
-04	260	0,98
-05	270	1,02

Предельные отклонения размеров: $H14, h14, \pm \frac{IT14}{2}$

Изм.	Лист	№ докум.	Подп.	Дата	5.901-3.2-000004		
Разраб.		Дудова		09.89	Стойко	Лит.	Масса: См. табл.	Масштаб: 1:1
Пров.		Усиков		11.89				
Т. контр.		Хейвелд		11.89		Лист	Листов 1
Н. контр.		Злаженко		11.89	Уголок 50х50х5 ВГ ГОСТ 8509-86 Ст.3злГОСТ 535-88		М 20 ГПИ Челябтрансэлектромонтаж

Инв. № подл. | Подп. и дата | Взам. инв. № | Инв. № дубл. | Подп. и дата

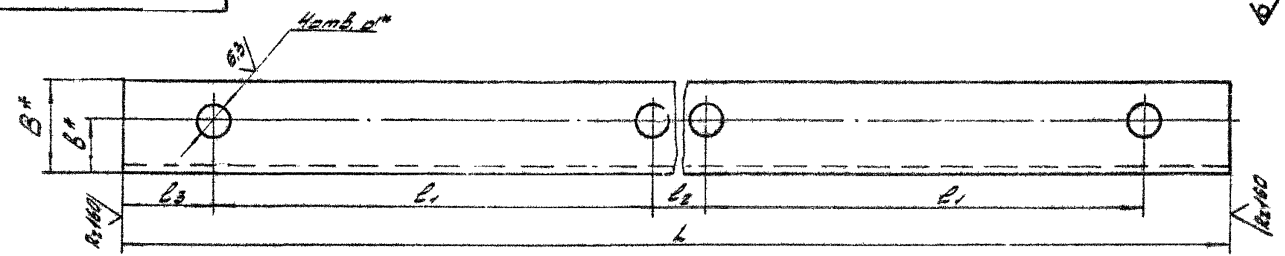

Размеры в мм.

Обозначение	L	l_1	l_2	l_3	B*	b*	d*	Материал	Масса, кг
5.901-3.2-000006	1134	250	530	52	52	30	17	Швеллер 12ГОСТ 8240-72 / Ст3ГОСТ 535-88	11,7
-01		254	556	35					
-02	1185	295	505	45					12,3
-03	1232	250	560	86			15		12,8
-04		279	531	71,5					
-05	1190	320	490	50	64	35	20,5	Швеллер 16ГОСТ 8240-72 / Ст3ГОСТ 535-88	16,8
-06	1220	335	475	37,5					17,3
-07	1270	380	430	60					18,03
-08	1520	470	490	45					21,5

1. Предельные отклонения размеров: H14; h14; $\pm\frac{IT14}{2}$
2.* Размеры для справок.

					5.901-3.2-000006			
Изм.	Лист	№ докум.	Подп.	Дата	Поперечина	Лит.	Масса	Масштаб
Разраб.		Дудова		09.89			См. табл.	1:2
Пров.		Усиков		9.89				
Т.контр.		Хейгетов		11.89		Лист	Листов 1	
Н.кн. пр.		Власенко		11.89	См. таблицу	ММСС СССР РО ГПИ Проектпромвентиляция		

Инв. № подл. | Подп. и дата | Взам. инв. № | Инв. № дубл. | Подп. и дата

5.901-3.2-000013

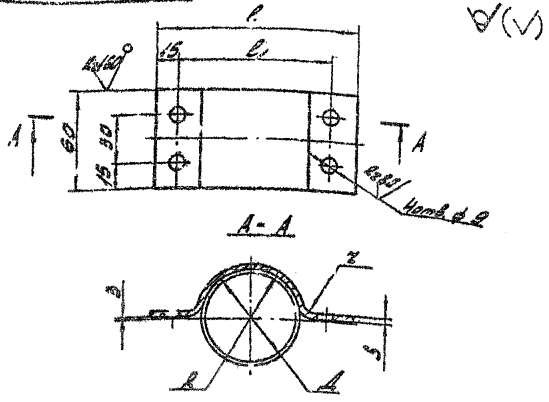

Размеры в мм

Обозначение	Д	l	l_1	R	z = S	L**	Масса кг
5.901-3.2-000013	57	125	95	30	4	156	0,29
-01	89	160	130	45		204	0,38
-02	108	186	156	54	6	240	0,67
-03	159	250	220	80		332	0,93

1. L** - длина развертки
2. Предельные отклонения размеров: H14; h14; $\pm\frac{\pi 14}{2}$

Изм.	Лист	N докум.	Подп.	Дата
Разраб.		Дудова		09.89
Пров.		Усиков		11.89
Т.контр.		Хейгетов		11.89
Н.контр.		Власенко		11.89

5.901-3.2-000013

Хомут

Лит.	Масса	Масштаб
	См. табл.	1:2

Лист | Листов 1

Лист 5-ПН-5ГОСТ 19903-74* / 3-III Ст3кп ГОСТ 14637-79*

ММСС СССР РО ГПИ Проектпромвентиляция

Формат А4

Подп. и дата | Инв. № дубл. | Взам. инв. | Подп. и дата | Инв. № подл.

5.901-3.2-000012

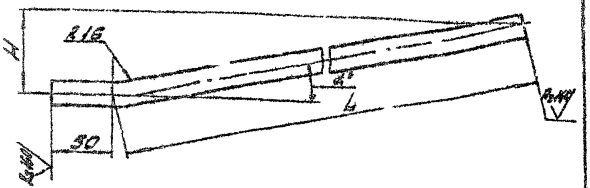

Размеры 3 мм

Обозначение	L	L**	H	α°	Масса кг
5.901-3.2-000012	830	880	149,5	12	1,39
-01	910	960	149	11	1,52
-02	1030	1080	150	9	1,71
-03	1165	1215	175	11	1,92
-04	1090	1140	109,5	6	1,8
-05	1255	1295	199,5	11	2,04
-06	920	970	107	7	1,53
-07	960	1010	117,5	8	1,60

1. L** - длина развертки
2. Предельные отклонения размеров: $\pm\frac{\pi 14}{2}$

Изм.	Лист	N докум.	Подп.	Дата
Разраб.		Дудова		09.89
Пров.		Усиков		11.89
Т.контр.		Хейгетов		11.89
Н.контр.		Власенко		11.89

5.901-3.2000012

Пруток

Лит.	Масса	Масштаб
	См. табл.	1:2,5

Лист | Листов 1

Круг Б16ГОСТ 2590-88 / Ст3ГОСТ 535-88

ММСС СССР РО ГПИ Проектпромвентиляция

Формат А4

Подп. и дата | Инв. № дубл. | Взам. инв. | Подп. и дата | Инв. № подл.

Госстрой СССР
Тираспольский филиал
ЦИТП
Типовой проект (серия)
№ 5-90-362
Заказ № 769
Цена 1 руб. 82 коп
Тираж 4500
Дата "7" III 1990г

gost.e-ecolog.ru