ТИПОВАЯ ДОКУМЕНТАЦИЯ НА КОНСТРУКЦИИ, ИЗДЕЛИЯ И УЗЛЫ ЗДАНИЙ И СООРУЖЕНИЙ

СЕРИЯ 5.901-3

БЛОКИ АГРЕГИРОВАННЫХ НАСОСОВ ОБЩЕГО НАЗНАЧЕНИЯ ТИПА „К" и „КМ" С ПОДАЧЕЙ ВОДЫ ДО 100 м³ в ЧАС

ВЫПУСК 1

БЛОКИ НАСОСОВ И УЗЛЫ ТРУБОПРОВОДОВ ОБВЯЗКИ

РАБОЧИЕ ЧЕРТЕЖИ

24177-02
Цена: 5-02

gost.e-ecolog.ru

Госстрой СССР
Тбилисский филиал
ЦИТП
Типовой проект /серия/
№ 5-901-3 в1
Заказ № 768
Цена 5 руб. 62 коп.
Тираж 4500
Дата "7" VIII 1990г

ТИПОВАЯ ДОКУМЕНТАЦИЯ НА КОНСТРУКЦИИ, ИЗДЕЛИЯ И УЗЛЫ ЗДАНИЙ И СООРУЖЕНИЙ

СЕРИЯ 5.901-3

БЛОКИ АГРЕГИРОВАННЫХ НАСОСОВ ОБЩЕГО НАЗНАЧЕНИЯ ТИПА „К" и „КМ" С ПОДАЧЕЙ ВОДЫ ДО 100 м³ в ЧАС

ВЫПУСК 1

БЛОКИ НАСОСОВ И УЗЛЫ ТРУБОПРОВОДОВ ОБВЯЗКИ

РАБОЧИЕ ЧЕРТЕЖИ

Разработаны
Ростовским отделением
ГПИ Проектпромвентиляция

Главный инженер отделения — О.Я.Калатушин
Начальник отдела — А.М.Пятиколов
Главный инженер проекта — Г.М.Дубовис

Утверждены и введены в действие
НПС Промвентиляция
Приказ от 22.12.89г. № 376

Содержание

№№ п/п	Обозначение техдокументации	Наименование техдокументации	Стр.
1	5.901-3.1-000 000С	Содержание	2
2	5.901-3.1-010 000	Блок насоса БН.1К-12,5-20	3
3	5.901-3.1-010 000СБ	Сборочный чертеж	4
4	5.901-3.1-020 000	Блок насоса БН.1К-25-32	5
5	5.901-3.1-020 000СБ	Сборочный чертеж	6
6	5.901-3.1-030 000	Блок насоса БН.1К-50-32	7
7	5.901-3.1-030 000СБ	Сборочный чертеж	8
8	5.901-3.1-040 000	Блок насоса БН.1К-50-50	9
9	5.901-3.1-040 000СБ	Сборочный чертеж	10
10	5.901-3.1-050 000	Блок насоса БН.1К-100-32	11
11	5.901-3.1-050 000СБ	Сборочный чертеж	12,13
12	5.901-3.1-060 000	Блок насоса БН.1К-100-80	14
13	5.901-3.1-060 000СБ	Сборочный чертеж	15,16
14	5.901-3.1-070 000	Блок насоса БН.1КМ-50-50	17
15	5.901-3.1-070 000СБ	Сборочный чертеж	18
16	5.901-3.1-080 000	Блок насоса БН.1КМ 100-50	19
17	5.901-3.1-080 000СБ	Сборочный чертеж	20
18	5.901-3.1-090 000	Блок двух насосов БН.2К-12,5-20	21
19	5.901-3.1-090 000СБ	Сборочный чертеж	22
20	5.901-3.1-100 000	Блок двух насосов БН.2К-25-32	23
21	5.901-3.1-100 000СБ	Сборочный чертеж	24,25
22	5.901-3.1-110 000	Блок двух насосов БН.2К-50-32	26
23	5.901-3.1-110 000СБ	Сборочный чертеж	27,28
24	5.901-3.1-120 000	Блок двух насосов БН.2К-50-50	29
25	5.901-3.1-120 000СБ	Сборочный чертеж	30,31
26	5.901-3.1-130 000	Блок двух насосов БН.2К-100-32	32
27	5.901-3.1-130 000СБ	Сборочный чертеж	33,34
28	С 901-3.1-140 000	Блок двух насосов БН.2К-100-80	35
29	5.901-3.1-140 000СБ	Сборочный чертеж	36,37
30	5.901-3.1-150 000	Блок двух насосов БН.2КМ-50-50	38
31	5.901-3.1-150 000СБ	Сборочный чертеж	39,40
32	5.901-3.1-160 000	Блок двух насосов БН.2КМ-100-50	41
33	5.901-3.1-160 000СБ	Сборочный чертеж	42,43
34	5.901-3.1-000 100	Узел всасывания	44,45
35	5.901-3.1-000 100СБ	Сборочный чертеж	46
36	5.901-3.1-000 200	Узел всасывания	47,48
37	5.901-3.1-000 200СБ	Сборочный чертеж	49
38	5.901-3.1-000 300	Узел нагнетания	50,51
39	5.901-3.1-000 300СБ	Сборочный чертеж	52
40	5.901-3.1-000 400	Узел нагнетания	53,54
41	5.901-3.1-000 400СБ	Сборочный чертеж	55
42	5.901-3.1-000 500	Коллектор	56,57
43	5.901-3.1-000 500СБ	Сборочный чертеж	58
44	5.901-3.1-000 600	Патрубок	59,60
43	5.901-3.1-000 600СБ	Сборочный чертеж	61
46	5.901-3.1-000 700	Трубопровод	62,63
47	5.901-3.1-000 700СБ	Сборочный чертеж	64

Изм.	Лист	N докум.	Подп.	Дата
Разраб.		Дудова	[illegible]	09.89
Пров.		Чеиков	[illegible]	9.89
Н.контр.		Власенко	[illegible]	09.89

5.901-3.1-000 000-С

Содержание

Лит.	Лист	Листов
		1

ММСС СССР РО ГПИ Проектпромвентиляция

Копировал [illegible]

формат: А3

Формат	Зона	Поз.	Обозначение	Наименование	Кол.	Примечание
				Документация		
А3			5.901-3.1-010000СБ	Сборочный чертеж		
А4			Серия 5.901-3	Указания по применению изготовлению и монтажу		Вторичн.
				Сборочные единицы		
А4		1	5.901-3.1-000100	Узел всасывания	1	
А4		2	5.901-3.1-000300	Узел нагнетания	1	
А4		3	5.901-3.2-000100	Рама	1	
А4		4	5.901-3.2-000500	Роскос	2	
				Стандартные изделия		
		5		Болт М16х90.58 ГОСТ 7798-70*	4	
				Гайка М16.5 ГОСТ 5915-70*	4	
		6		Шайба 16.01 ГОСТ 11371-78*	4	
		7		Шайба 16.65Г ГОСТ 6402-70*	4	
		8		Шайба 16.01 ГОСТ 10906-78*	4	
		9		Опора ОП62-89 ГОСТ 14911-82*	1	
		10				

Инв.№ подл. | Подп. и дата | Взам.инв.№ | Инв.№ дубл. | Подп. и дата

Изм.	Лист	№ докум.	Подп.	Дата
Разраб.		Дубова		
Пров.		Усиков		
Н. контр.		Власенко		

5.901-3.1-010000

Блок насосов БН.1К-12,5-20

Лит. | Лист 1 | Листов 2

ММСС СССР по ГПИ Проектпромвентиляция

Формат А4

Формат	Зона	Поз.	Обозначение	Наименование	Кол.	Примечание
				Прочие изделия		
		11		Насос К50-32-125-Е-У3 с электродвигателем 4АМ90В2У3 ТУ26-06-1390-84	1	

Инв.№ подл. | Подп. и дата | Взам.инв.№ | Инв.№ дубл. | Подп. и дата

Изм.	Лист	№ докум.	Подп.	Дата

5.901-3.1-010000

Лист 2

Формат А4

5.901-3.1-030000СБ

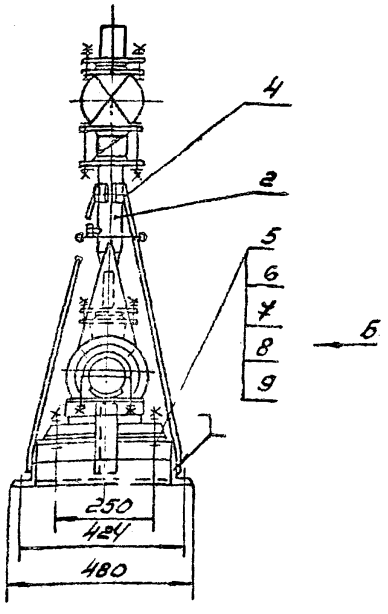

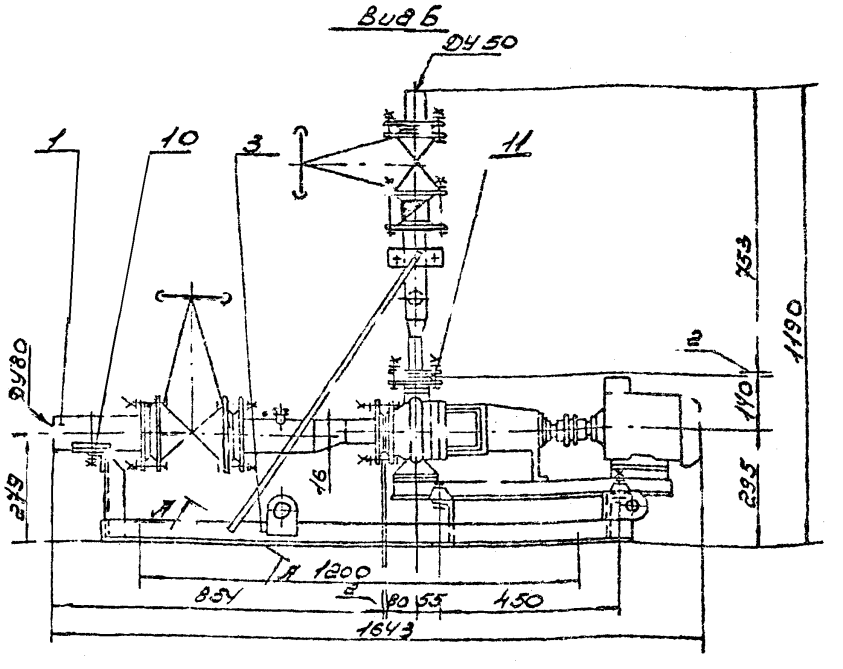

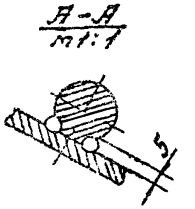

3. Электродвигатель
3.1 Тип 4АМ80В2У3
3.2 Мощность, кВт 2.2
4. Температура перекачиваемой жидкости, °С. 0..80

Техническая характеристика
1. Подача, м³/ч 12.5
2. Напор, кПа 20

Технические требования.
1. Сварка ручная электродуговая. Электроды типа Э42А по ГОСТ 9467-75*.
2. Размеры для справок.
3. Остальные технические требования см. „Указания по применению, изготовлению и монтажу" выпуск „0" настоящей серии.

Изм	Лист	№ докум	Подп	Дата	5.901-3.1-010000СБ		
Разраб		Кувиков		9.98	Блок насоса БН.1К-12.5-20 Сборочный чертеж	Лит	Масса 186	Масшт. 1:10
Пров		Усиков		9.98			
Н.контр		Хейгетов		09.89		Лист	Листов 1
Н.контр		Власенко		09.89		ТМСС СССР РОГПИ Проектпромвентиляция	
Ул.		Дубовик					

Копировал: Абсол

Формат А3

Формат	Зона	Поз.	Обозначение	Наименование	Кол.	Примечание
				Документация		
А3			5.901-3.1-020000СБ	Сборочный чертеж		
А4			Серия 5.901-3	Указания по применению		
				изготовлению и монтажу		Выпуск 0
				Сборочные единицы		
А4		1	5.901-3.1-000100-01	Узел всасывания	1	
А4		2	5.901-3.1-000300-01	Узел нагнетания	1	
А4		3	5.901-3.2-000100-01	Рама	1	
А4		4	5.901-3.2-000500-01	Роскос	2	
				Стандартные		
				изделия		
		5		Болт М16 х 90.58		
				ГОСТ 7798-74*	4	
		6		Гайка М16.5		
				ГОСТ 5915-70*	4	
		7		Шайба 16.01		
				ГОСТ 11371-78*	4	
		8		Шайба 16.65Г		
				ГОСТ 6402-70*	4	
		9		Шайба 16.01		
				ГОСТ 10906-78*	4	
		10		Опора ОП62-108		
				ГОСТ 14911-82*	1	

Изм.	Лист	№ докум.	Подп.	Дата
Разраб.		Дубова	[illegible]	09.89 г.
Пров.		Усиков	[illegible]	9.89
Н.контр.		Власенко	[illegible]	09.89

5.901-3.1-020 000

Блок насоса БН.1К-25-32

Лит.	Лист	Листов
	1	2

ММСС СССР РО ГПИ Проектпромвентиляция

Инв. № подл. | Подп. и дата | Взам. инв. № | Инв. № дубл. | Подп. и дата

Копировал: [illegible]

Формат	Зона	Поз.	Обозначение	Наименование	Кол.	Примечание
				Прочие изделия		
		11		Насос К65-50-160-С-У3		
				с электродвигателем		
				4АМ100L2У3		
				ТУ26-06-1390-84	1	

Изм.	Лист	№ докум.	Подп.	Дата

5.901-3.1-020000

Лист 2

Формат А4

5.901-3.1 020000СБ

Вид Б

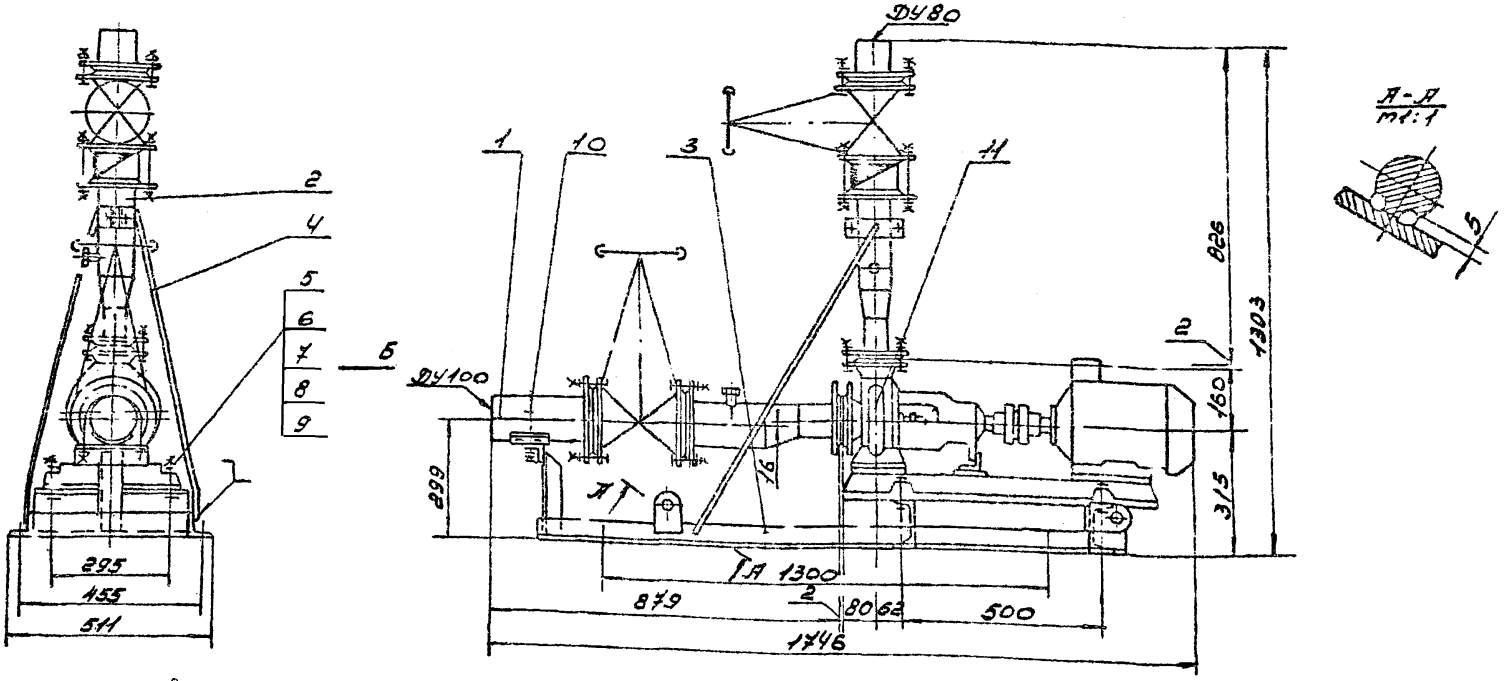

3. Электродвигатель
3.1 Тип 4АМ100L2У3
3.2 Мощность кВт 5,5
4. Температура перекачиваемой жидкости °С 0...80

Техническая характеристика
1. Подача, м³/ч. 25
2. Напор, кПа 32

Технические требования.

1. Сварка ручная электродуговая. Электроды типа Э42А по ГОСТ 9467-75*
2. Размеры для справок.
3. Остальные технические требования см. „Указания по применению, изготовлению и монтажу" выпуск „0" настоящей серии

					5.901-3.1-020 000СБ		
Изм.	Лист	N докум.	Подп.	Дата	Блок насоса БН1К-25-32 Сборочный чертеж	Лит.	Масса 261	Масштаб 1:10
Разраб.		Кувиков		9.89			
Пров.		Усиков		9.89			
Т. контр.		Хейгетов		09.89		Лист	Листов 1
Н. контр.		Власенко		09.89		ММСС СССР РОГПИ Проектпромвентиляция	
Утв.		Дубовик					

Копировал: Авго1-

Формат А3

Формат	Зона	Поз.	Обозначение	Наименование	Кол.	Примечание
				Документация		
А3			5.901-3.1-000000СБ	Сборочный чертеж		
А4			Серия 5.901-3	Указания по применению, изготовлению и монтажу		Выпуск 0
				Сборочные единицы		
А4		1	5.901-3.1-000100-02	Узел всасывания	1	
А4		2	5.901-3.1-000300-03	Узел нагнетания	1	
А4		3	5.901-3.2-000100-02	Рама	1	
А4		4	5.901-3.2-000500-02	Раскос	2	
				Стандартные изделия		
		5		Болт М20х100.58 ГОСТ 7798-70*	4	
		6		Гайка М20.5 ГОСТ 5915-70*	4	
		7		Шайба 20.01 ГОСТ 11371-78*	4	
		8		Шайба 20.65Г ГОСТ 6402-70*	4	
		9		Шайба 2001 ГОСТ 10906-78*	4	
		10		Опора ОП62-133 ГОСТ 14911-82*	1	
				Прочие изделия		
		11		Насос К80-65-160-2-У3 с электродвигателем 4АМ112М2У3 ТУ26-06-1390-84	1	

Инв.№ подл. | Подп. и дата | Взам. инв.№ | Инв.№ дубл. | Подп. и дата

Изм.	Лист	№ докум.	Подп.	Дата
Разраб.	Дубова			9.89
Пров.	Усиков			9.89
Н.контр.	Власе			09.89

5.901-3.1-030000

Блок насосов БНК-50-32

Лит.	Лист	Листов
	1	2

ММСС СССР ГПИ Росэнергомонтажпроект

Формат А4

Инв.№ подл. | Подп. и дата | Взам. инв.№ | Инв.№ дубл. | Подп. и дата

Изм. Лист № докум. Подп. Дата

5.901-3.1-030000 Лист 2

Формат А4

5.901-3.1-030000СБ

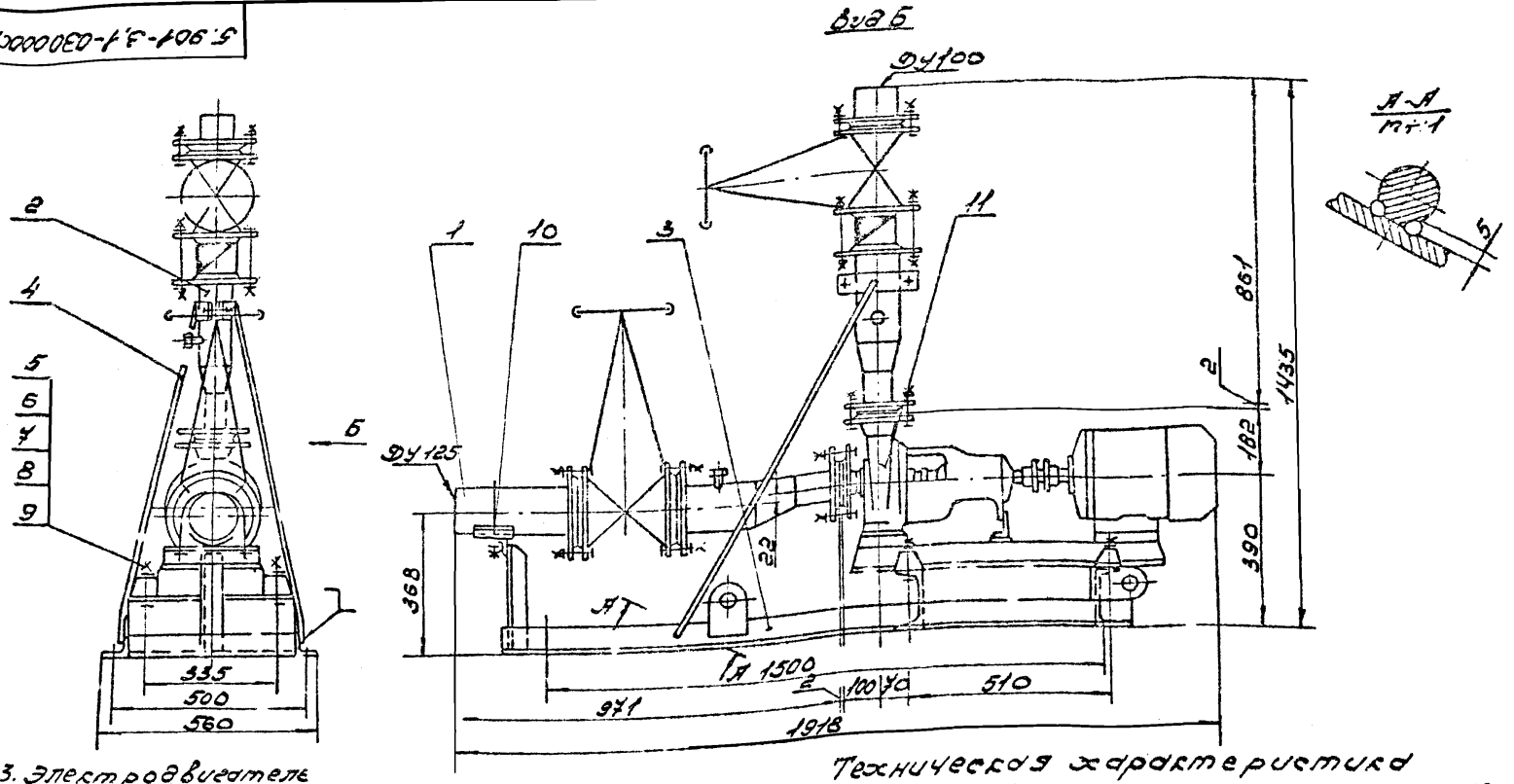

3. Электродвигатель
3.1 Тип 4АМ112М2У3
3.2 Мощность, кВт 7.5
4. Температура перекачиваемой жидкости, °С 0...80

Технические требования

1. Сварка ручная электродуговая. Электроды типа Э42А по ГОСТ 9467-75*.
2. Размеры для справок.
3. Остальные технические требования ст. „Указания по применению изготовлению и монтажу" выпуск „0." настоящей серии.

Техническая характеристика

1. Подача, м³/ч 50
2. Напор, кПа 32

Изм	Лист	№ докум	Подп	Дата
Разраб.		Субиков		9.89
Пров.		Усиков		9.89
Т.контр.		Хейгилов		09.89
Н.контр.		Власенко		09.89
Утв		Дубовик		

5.901-3.1-030000СБ

Блок насоса БН.1К-50-32 Сборочный чертеж

Лит	Масса	Масштаб
	337	1:10

Лист | Листов 1

ММСС СССР РОГПУ Проектпромвентиляция

Копировал: Абсол

Формат А3

Формат	Зона	Поз.	Обозначение	Наименование	Кол.	Примечание
				Документация		
А3			5.901-3.1-04С000СБ	Сборочный чертеж		
А4			Серия 5.901-3	Указания по применению		
				изготовлению и монтажу		Выпуск 0
				Сборочные единицы		
А4		1	5.901-3.1-000100-02	Узел всасывания	1	
А4		2	5.901-3.1-000300-02	Узел нагнетания	1	
А4		3	5.901-3.2-000100-03	Рама	1	
А4		4	5.901-3.2-000300-03	Раскос	2	
				Стандартные изделия		
		5		Болт М20×100.58		
				ГОСТ 7798-70*	4	
		6		Гайка М20.5		
				ГОСТ 5915-70*	4	
		7		Шайба 20.01		
				ГОСТ 11371-78*	4	
		8		Шайба 20.65Г		
				ГОСТ 6402-70*	4	
		9		Шайба 20.01		
				ГОСТ 10906-78*	4	
		10		Опора ОПБ2-133		
				ГОСТ 14911-82*	1	

Изм.	Лист	N докум.	Подп.	Дата
Разраб.	Дудово			09.89
Пров.	Усиков			8.89
Н.контр.	Власенко			09.89

5.901-3.1-040 000

Блок насоса БН.1К-50-50

Лит.	Лист	Листов
	1	2

ММСС СССР РО ГПИ Проектпромвентил.

Копировал: [signature]

Формат А4

Формат	Зона	Поз.	Обозначение	Наименование	Кол.	Примечание
				Прочие изделия		
		11		Насос К80-50-200-С-У3		
				с электродвигателем		
				4АМ160S2		
				ТУ26-06-1425-86	1	

Изм.	Лист	N докум.	Подп.	Дата

5.901-3.1-040 000

Лист 2

Инв. N подл. | Подп. и дата | Взам. инв. N | Инв. N дубл. | Подп. и дата

5.901-5.1-060000СБ

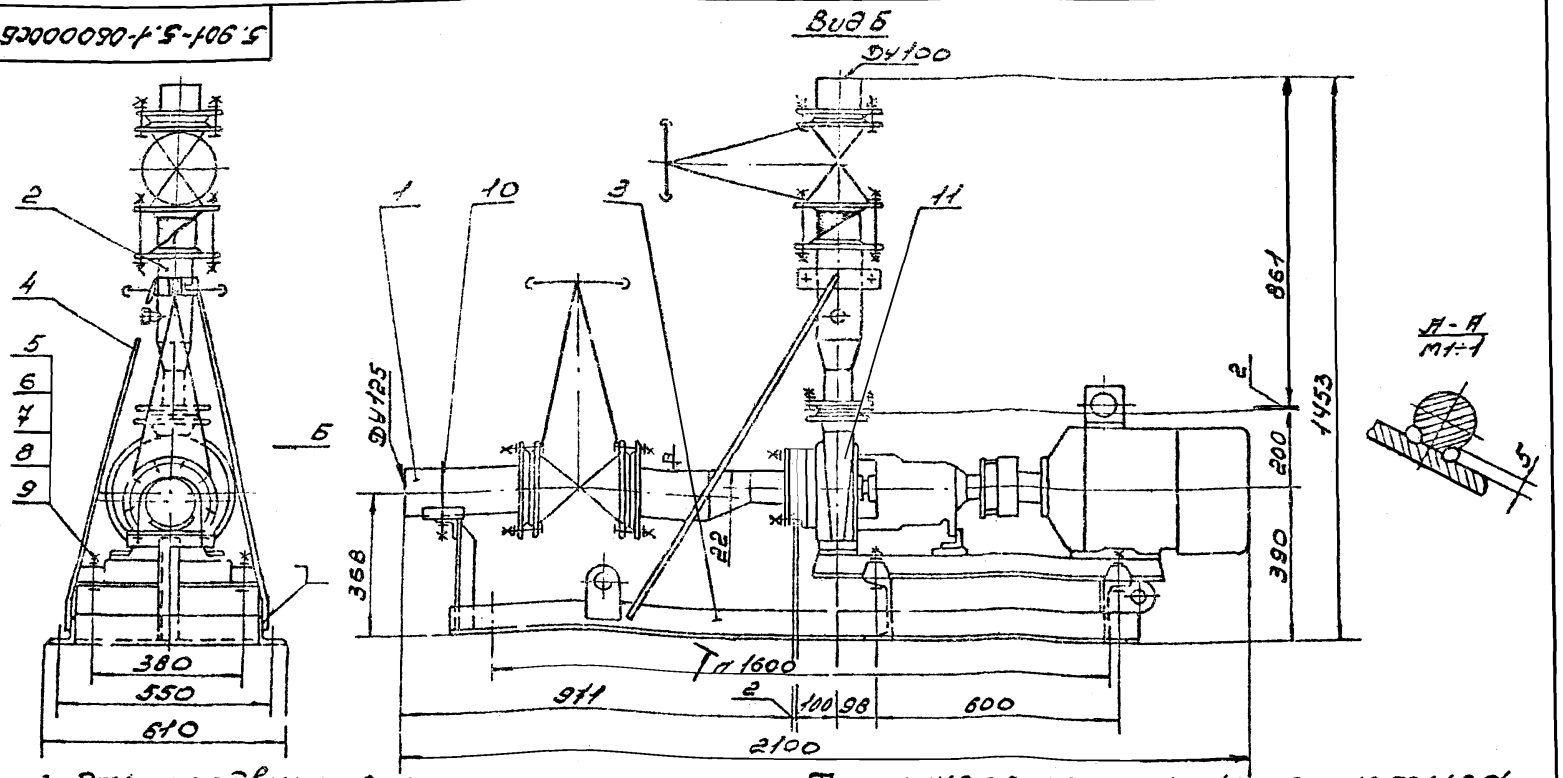

3. Электродвигатель
3.1 Тип 4АМ16052
3.2 Мощность, кВт 15
4. Температура перекачиваемой жидкости °С. 0...80

Техническая характеристика
1. Подача, м³/ч 50
2. Напор, кПа 50

Технические требования.
1. Сварка ручная электродуговая. Электроды типа Э42А по ГОСТ 9467-75.
2. Размеры для справок.
3. Остальные технические требования см. „Указания по применению, изготовлению и монтажу" выпуск „0" настоящей серии.

					5.901-3.1-040000СБ			
Изм.	Лист	N докум.	Подп.	Дата	Блок насоса БН.1К-50-50 Сборочный чертеж	Лит	Масса	Масштаб
Разраб.		Кувиков		9.89			454	1:10
Пров.		Усиков		9.89		Лист	Листов 1	
Т.контр.		Хейгеров		19.89		ММСС СССР РОГПИ Проектпромвентиляция		
Н.контр.		Власенко		09.89				
Утв.		Дубовик						

Копировал: Агеоф

Формат А3

Формат	Зона	Поз.	Обозначение	Наименование	Кол.	Примечание
				Документация		
А3			5.901-3.1-050000СБ	Сборочный чертеж		
А1			Серия 5.901-3	Указания по применению изготовлению и монтажу		Выпуск 0
				Сборочные единицы		
А4		1	5.901-3.1-000100-04	Узел всасывания	1	
А4		2	5.901-3.1-000300-05	Узел нагнетания	1	
А4		3	5.901-3.2-000100-04	Рама	1	
А4		4	5.901-3.2-000500-04	Раскос	2	
				Стандартные изделия		
		5		Болт М20х100.58 ГОСТ 7798-70*	4	
		6		Гайка М20 5 ГОСТ 5915-70*	4	
		7		Шайба 20.01 ГОСТ 11371-78*	4	
		8		Шайба 20 65Г ГОСТ 6402-70*	4	
		9		Шайба 20.01 ГОСТ 10906-78*	4	
		10		Опора ОПБ2-219 ГОСТ 14911-82*	1	

Изм.	Лист	N докум.	Подп.	Дата
Разраб.		Дудова	[illegible]	09.89
Пров.		Усиков	[illegible]	9.89
Н. контр.		Власенко	[illegible]	09.89

5.901-3.1-050000

Блок насоса БН.1К-100-32

Лит.	Лист	Листов
	1	2

ММСС СССР РО ГПИ Проектпромвент.

Копировал: [illegible]

Формат А4

Формат	Зона	Поз.	Обозначение	Наименование	Кол.	Примечание
				Прочие изделия		
		11		Насос К-100-80-160-С-43 с электродвигателем 4А160S2Y3 ТУ26-06-1425-88	1	

Изм.	Лист	N докум.	Подп.	Дата

5.901-3.1-050000

Лист 2

Формат А4

5.901-3.1-050000СБ

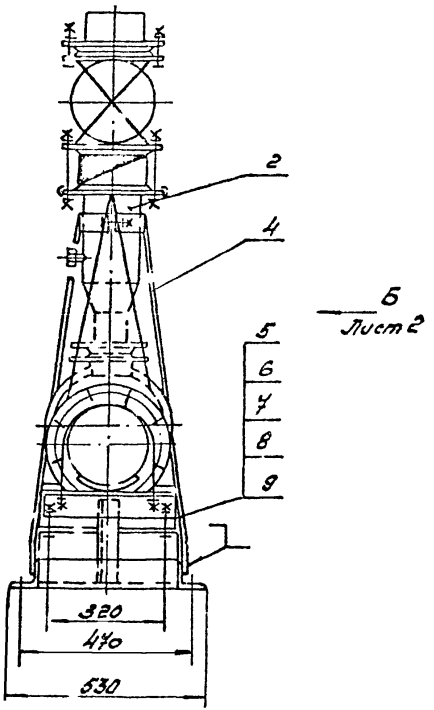

Техническая характеристика.

1. Подача, м³/ч — 100
2. Напор кПа — 32
3. Электродвигатель
3.1. Тип — 4А160S2У3
3.2 Мощность кВт — 15
4. Температура перекачиваемой жидкости, °С 0...80

Технические требования.

1. Сварка ручная электродуговая. Электроды типа Э42А по Гост 9467-75*
2. Размеры для справок.
3. Остальные технические требования см. „Указания по применению, изготовлению и монтажу" Выпуск „0" настоящей серии.

					5.901-3.1-050 000СБ			
Изм.	Лист	Наокум.	Подп.	Дата	Блок насоса БН. 1К-100-32 Сборочный чертеж	Лит	Масса	Масштаб
Разраб.		Кувикс		9.89			636	1:10
Пров.		Усиков		9.89		Лист 1	Листов 2	
Т. контр.		Хейгетов		09.89		ММСС СССР РОГПИ Проектпромвентиляция		
Н. контр.		Власенко		09.89				
Утв.		Дубовик						

Копировал: Якоф

Формат А3

5.901-3.1-050000сб

Вид Б лист 1

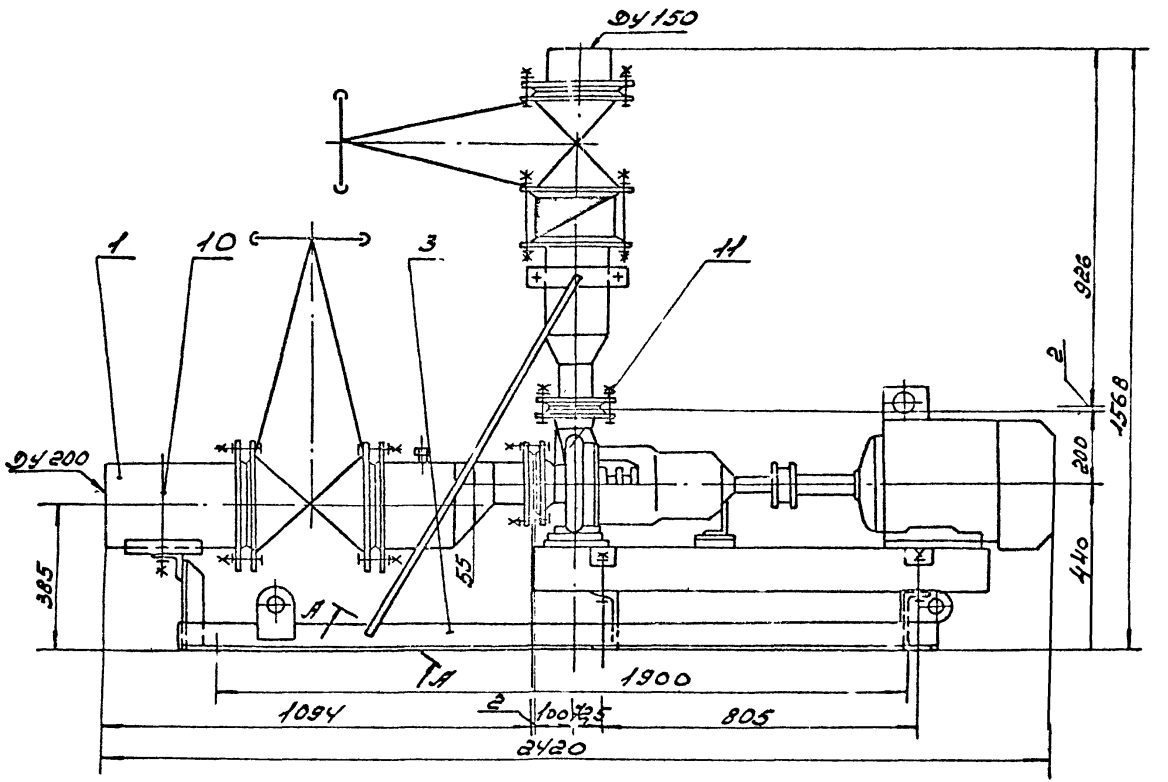

А-А
М1:1

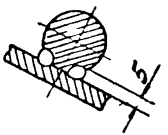

Изм	Лист	№ докум	Подп	Дата	5.901-3.1-050000сб
Разраб		Кубиков		9.89	Блок насоса БН.1К-100-32 Сборочный чертеж
Пров.		Усиков		9.89	
Т. контр		Хедиетов		09.89	
Н. контр		Власенко		09.89	
Утв		Дубовик			

Лит	Масса	Масштаб
	—	—

Лист 2 Листов

ММСС СССР РОГПИ

Формат	Зона	Поз.	Обозначение	Наименование	Кол.	Примечание
				Документация		
А3			5.901-3.1-060000СБ	Сборочный чертеж		
А4			Серия 5.901-3	Указания по применению изготовлению и монтажу		Выпуск 0
				Сборочные единицы		
А4		1	5.901-3.1-000100-04	Узел всасывания	1	
А4		2	5.901-3.1-000300-04	Узел нагнетания	1	
А4		3	5.901-3.2-000100-05	Рама	1	
А4		4	5.901-3.2-000500-05	Раскос	2	
				Стандартные изделия		
		5		Болт М20х100.58 ГОСТ7798-70*	8	
		6		Гайка М20.5 ГОСТ5915-70*	8	
		7		Шайба 20.01 ГОСТ11371-78*	8	
		8		Шайба 20.65Г ГОСТ6402-70*	8	
		9		Шайба 20.01 ГОСТ10906-78*	8	
		10		Опора ОП62-219 ГОСТ14911-82*	1	

Инв.№ подл. | Подп. и дата | Взам. инв.№ | Инв.№ дубл. | Подп. и дата

Изм.	Лист	№ докум.	Подп.	Дата	
Разраб.	Гаврева			09.89	
Пров.	Усикова			09.89	
Н.контр.	Власенко			09.89	

5.901-3.1-060000

Блок насосов БНК-100-80

Лит.	Масса	Масштаб

Лист	Листов
1	2

ММСБ РФ СССР

Копировал: Ворр

Проектэнергомонтаж

Формат А4

Формат	Зона	Поз.	Обозначение	Наименование	Кол.	Примечание
				Прочие изделия		
		11		Насос К100-65-250-Б3 с электродвигателем 4А200М2УЗ ТУ26-06-1425-88	1	

Инв.№ подл. | Подп. и дата | Взам. инв.№ | Инв.№ дубл. | Подп. и дата

Изм.	Лист	№ докум.	Подп.	Дата	

5.901-3.1-060000

Лист 2

Формат А4

5.901-3.1-060000СБ

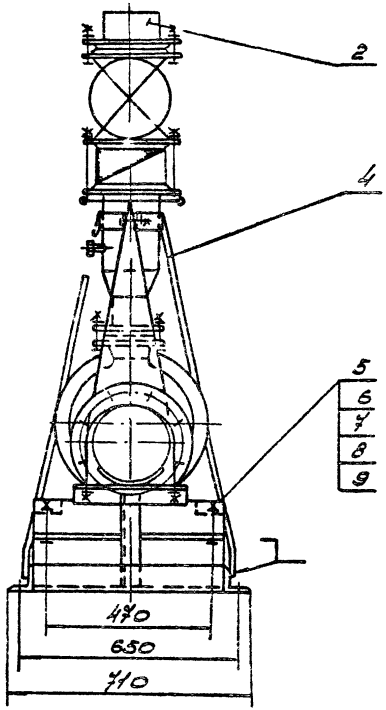

Б
Лист 2

Техническая характеристика

1. Подача, $m^3/ч$	100
2. Напор, кПа	80
3. Электродвигатель	
3.1 Тип	4А200МГУ3
3.2 Мощность, кВт	37
4. Температура перекачиваемой жидкости °С	0...80

Технические требования.

1. Сварка ручная электродуговая. Электроды типа 9Г2Л по ГОСТ 9467-75*.
2. Размеры для справок.
3. Остальные технические требования см. „Указания по применению, изготовлению и монтажу" выпуск „0" настоящей серии.

					5.901-3.1-060000СБ			
Изм.	Лист	№ докум.	Подп.	Дата	Блок насоса БН.1К-100-80	Лит	Масса	Масштаб
Разраб.		Кубиков		9.89			815	1:10
Пров.		Усиков		9.89	Сборочный чертеж	Лист 1	Листов 2	
Т. контр.		Хейнов		9.89		ММСС СССР РОГПИ Проектпромвентиляция		
Н. контр.		Власенко		09.89				
Утв.		Дубовик						

Копировал: Абсол

Формат А3

Инв. № подл. | Подп. и дата | Взам. инв. № | Инв. № дубл. | Подп. и дата

5.901-3.1-060000СБ

Вид Б лист 1

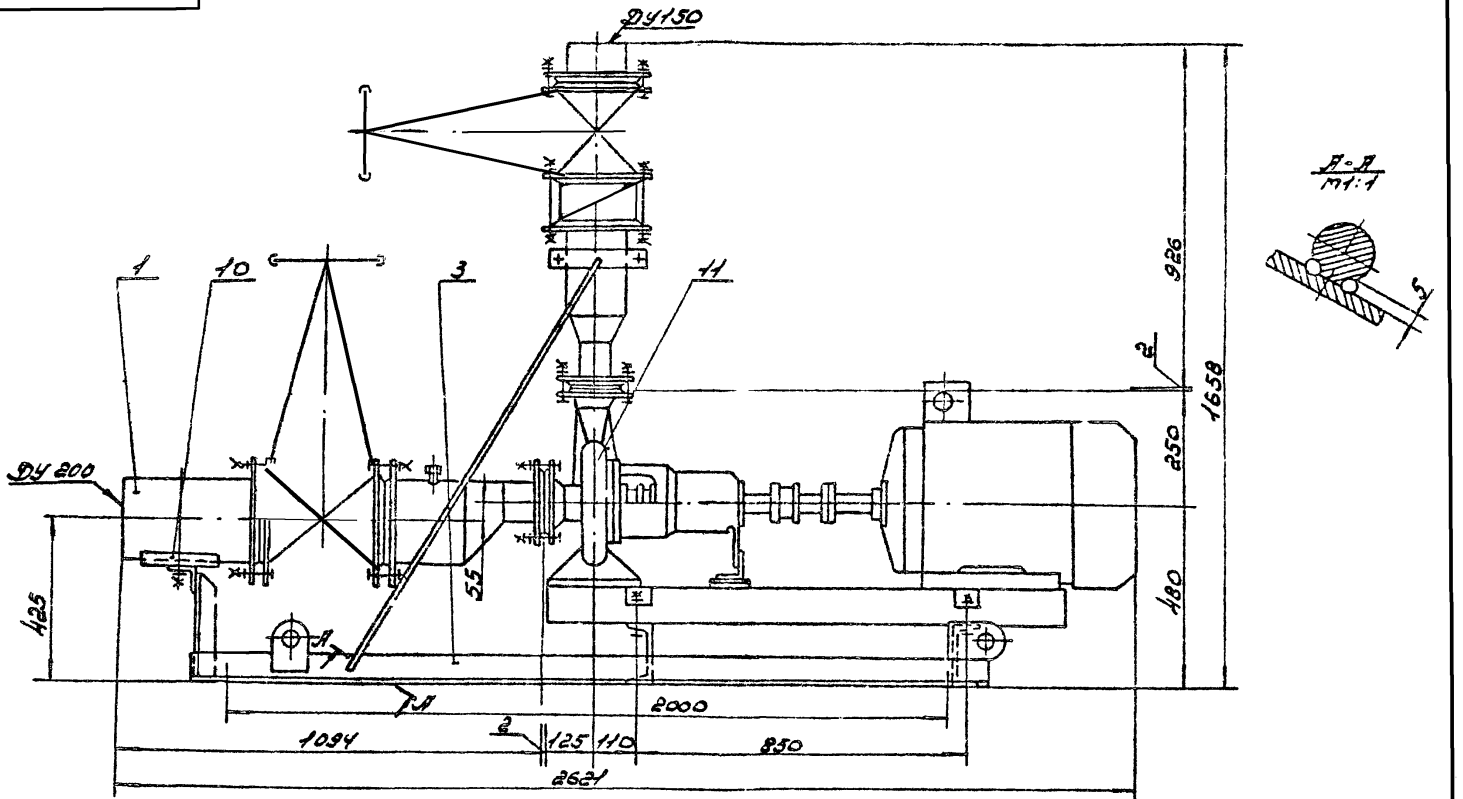

					5.901-3.1-060000СБ			
Изм.	Лист	N докум.	Подп.	Дата	Блок насоса БН.1К-100-80 Сборочный чертеж	Лит	Масса	Масштаб
Разраб.		Кувиков		9.89			—	—
Пров.		Усиков		9.89				
Т. контр.		Хейгетов		09.89		Лист 2	Листов	
Н. контр.		Блоченко		09.89		ММСС СССР РОГПИ Проектпромвентиляция		
Утв.		Дубовик						

Копировал: [illegible]

Формат А3

Формат	Зона	Поз.	Обозначение	Наименование	Кол.	Примечание
				Документация		
А3			5.901-3.1-070000СБ	Сборочный чертеж		
А4			Серия 5.901-3	Указания по применению и изготовлению и монтажу		Выпуск
				Сборочные единицы		
А4		1	5.901-3.1-000100-03	Узел всасывания	1	
А4		2	5.901-3.1-000300-02	Узел нагнетания	1	
А4		3	5.901-32-000100-06	Рама	1	
А4		4	5.901-32-000500-06	Раскос	2	
				Стандартные изделия		
		5		Болт М12х70.58 ГОСТ 7798-70*	4	
		6		Гайка М12.5 ГОСТ 5915-70*	4	
		7		Шайба 12.01 ГОСТ 11371-78*	4	
		8		Шайба 12.65Г ГОСТ 6402-70*	4	
		9		Шайба 12.01 ГОСТ 10906-78*	4	
		10		Опора ОП32-133 ГОСТ 14911-82*	1	

Инв.№ подл. | Подп. и дата | Взам.инв.№ | Инв.№ дубл. | Подп. и дата

Изм.	Лист	№ докум.	Подп.	Дата
Разраб.	Аникеева			1989
Пров.	Усикова			1989
Н.контр.	Власенко			1989

5.901-3.1-070000

Блок насосов БН1КМ-50-50

Лит.	Лист	Листов
	1	2

МИНСЕЛЬЭНЕРГО РСФСР Новосибирскэнергомонтаж

Копировал

Формат А4

Формат	Зона	Поз.	Обозначение	Наименование	Кол.	Примечание
				Прочие изделия		
		11		Насос КМ-80-50-200 с электродвигателем 4АМ160S2УЗ ТУ26-06-1351-81	1	

Инв.№ подл. | Подп. и дата | Взам.инв.№ | Инв.№ дубл. | Подп. и дата

5.901-3.1-070000

Лист 2

Формат А4

5.901-3.1-070000СБ

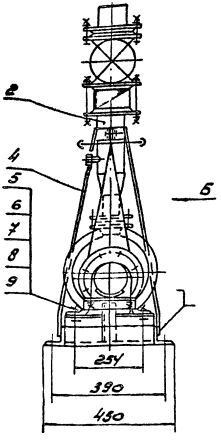

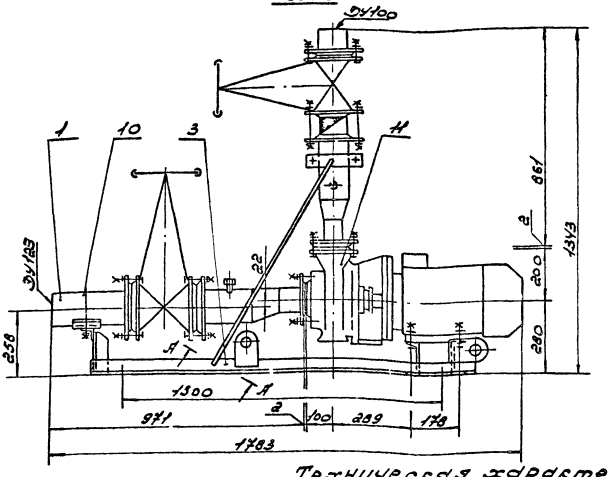

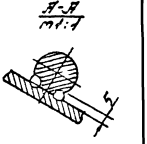

3. Электродвигатель
3.1 Тип 4АМ160S2ЖУ2
3.2 Мощность, кВт 15
4. Температура перекачиваемой жидкости, °С 0...80.

Технические требования.
1. Сварка ручная электродуговая. Электроды типа Э42А по ГОСТ 9467-75*.
2. Размеры для справок.
3. Остальные технические требования ст. „Указания по применению, изготовлению и монтажу" Выпуск „0" настоящей серии.

Техническая характеристика.
1. Подача, м³/ч 50
2. Напор, кПа 50

Изм	Лист	Н.докум	Подп	Дата	5.901-3.1-070000СБ
Разраб		Кувиков		9.89	Блок насоса БН1КМ-50-50 Сборочный чертеж
Пров		Усиков		9.89	
Т.контр		Хейгетов		09.89	
Н.контр		Власенко		09.89	
Утв		Дубовик			

Лит	Масса	Масштаб
	384	1:10
Лист	Листов 1	

ММСС СССР
Роглавтрактиндикат
Проектрамонтаж
Формат А3

Копировал Авдор

Инв.№ подл. | Подпись | Взам.инв.№ | Инв.№ дубл. | Подпись

Формат	Зона	Поз.	Обозначение	Наименование	Кол.	Примечание
				Документация		
А3			5.901-3.1-080000СБ	Сборочный чертеж		
А4			Серия 5.901-3	Указание по применению изготовлению и монтажу		Выпуск 0
				Сборочные единицы		
А4		1	5.901-3.1-000100-05	Узел всасывания	1	
А4		2	5.901-3.1-000300-04	Узел нагнетания	1	
А4		3	5.901-3.2-000300	Рама	1	
А4		4	5.901-3.2-000500-01	Раскос	2	
				Стандартные изделия		
		5		Болт М12х70.58 ГОСТ 7798-70*	8	
		6		Гайка М12.5 ГОСТ 5915-70*	8	
		7		Шайба 12.01 ГОСТ 11371-78*	8	
		8		Шайба 12.65Г ГОСТ 6402-70*	8	
		9		Шайба 12.01 ГОСТ 10906-78*	8	
		10		Опора ОП62-219 ГОСТ 14911-82*	1	

Инв.№ подл. | Подп. и дата | Взам.инв.№ | Инв.№ дубл. | Подп. и дата

Изм.	Лист	№ докум.	Подп.	Дата
Разраб.	Дубова			09.89
Пров.	Усикова			09.89
Н.контр.	Власенко			09.89

5.901-3.1-080000

Блок насосов БНIКМ-100-50

Лит.	Лист	Листов
	1	2

ММЕБ РФ ЕССР
Предприятие вентиляции

Копировал: Ерц Формат А4

Формат	Зона	Поз.	Обозначение	Наименование	Кол.	Примечание
				Прочие изделия		
		11		Насос К.М-100-65-200 с электродвигателем 4АМ160S2УЗ ТУ26-06-1351-81	1	

Инв.№ подл. | Подп. и дата | Взам.инв.№ | Инв.№ дубл. | Подп. и дата

Изм.	Лист	№ докум.	Подп.	Дата

5.901-3.1-080000

Лист 2

Формат А4

5.901-3.1-080 000СБ

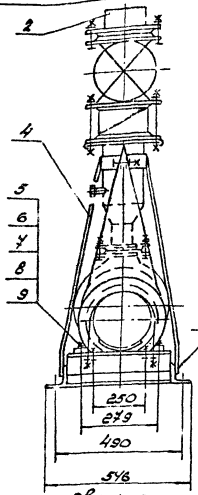

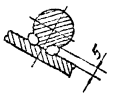

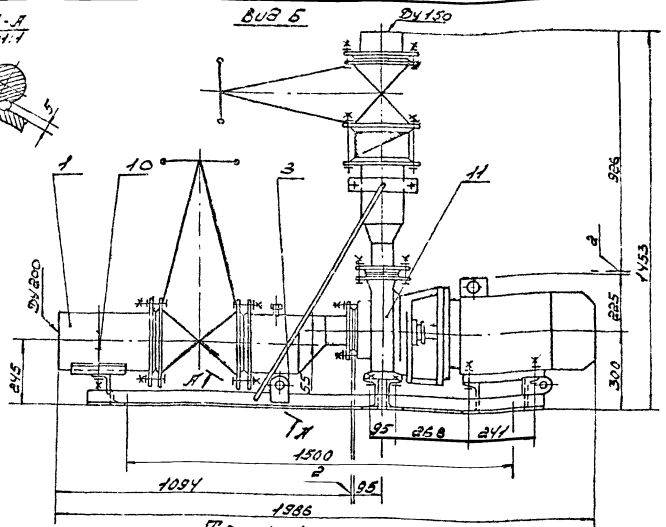

3. Электродвигатель
3.1 Тип 4АМ180М2Ф2
3.2 Мощность, кВт. 30
4. Температура перекачиваемой жидкости, °С 0...80

Технические требования.

1. Сварка ручная электродуговая. Электроды типа Э42А по ГОСТ 9467-75*.
2. Размеры для справок
3. Остальные технические требования см. „Указания по применению, изготовлению и монтажу" выпуск „0" настоящей серии.

Техническая характеристика

1. Подача, м³/ч 100
2. Напор, кПа 50

Изм.	Лист	Н.докум.	Подп.	Дата	5.901-3.1-080 000СБ		
Разраб.		Кувиков		9.89	Блок насоса БН1КМ-100-50	Лит	Масса	Масштаб
Пров.		Усиков		9.89			617	1:10
Т.контр.		Хейлетов		09.89	Сборочный чертеж	Лист	Листов 1
Н.контр.		Власенко		09.89		ММСС СССР РОГПИ	
Утв.		Дудович				Проектпромвентиляция	

Копировал Абсоф

Формат А3

Инв.№ подл. | Подп. и дата | Взам.инв.№ | Инв.№ дубл. | Подп. и дата

Формат	Зона	Поз.	Обозначение	Наименование	Кол.	Примечание
				Документация		
А3			5.901-3.1-090000СБ	Сборочный чертеж		
А4			Серия 5.901-3	Указания по применению изготовлению и монтажу		Выпуск 0
				Сборочные единицы		
А4		1	5.901-3.1-000200	Узел всасывания	2	
А4		2	5.901-3.1-000400	Узел нагнетания	2	
А4		3	5.901-3.1-000500	Коллектор	1	
		4	-01	Коллектор	1	
А4		5	5.901-3.2-000200	Рама	1	
А4		6	5.901-3.2-000600	Раскос	1	
		7	-01	Раскос	1	
				Стандартные изделия		
		8		Болт М16х90.58 ГОСТ 7798-70*	8	
		9		Гайка М16.5 ГОСТ 5915-70*	8	
		10		Шайба 16.01 ГОСТ 11371-78*	8	
		11		Шайба 16.65Г ГОСТ 6402-70*	8	

Подп. и дата | Инв. № дубл. | Взам. инв. № | Подп. и дата | Инв. № подл.

Изм.	Лист	№ докум.	Подп.	Дата
Разраб.		Дудова	[signature]	09.89
Пров.		Усиков	[signature]	9.89
Н. контр.		Власенко	[signature]	09.89

5.901-3.1-090000

Блок двух насосов 6Н.2К-12,5-20

Лит.	Лист	Листов
	1	2

ММСС СССР РО ГПИ Проектпромвентиляция

Копировал: [signature]

Формат А4

Формат	Зона	Поз.	Обозначение	Наименование	Кол.	Примечание
		12		Шайба 16.01 ГОСТ 10906-78*	8	
		13		Опора ОПБ2-89 ГОСТ 14911-82*	1	
				Прочие изделия		
		14		Насос К50-32-125-С-У3 с электродвигателем 4АМ80В2У3 ТУ26-06-1390-84	2	

Подп. и дата | Инв. № дубл. | Взам. инв. № | Подп. и дата | Инв. № подл.

Изм.	Лист	№ докум.	Подп.	Дата

5.901-3.1-090000

Лист 2

5.901-3.1-090000СБ

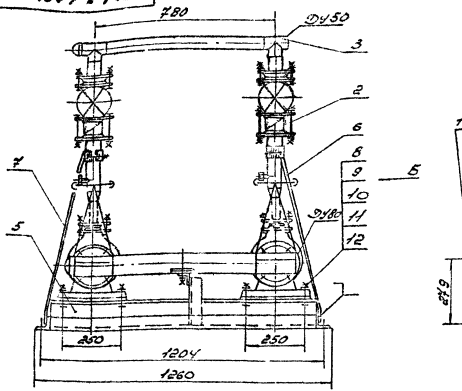

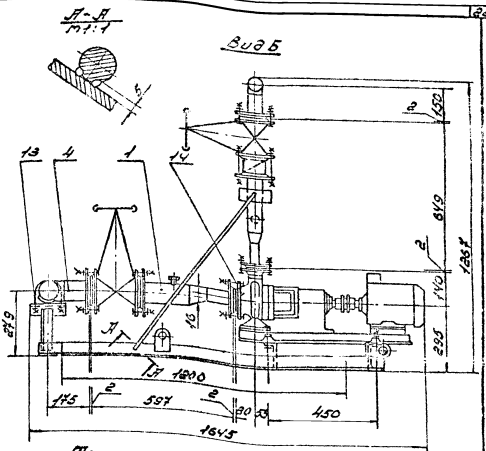

3. Электродвигатель
3.1 Тип 4АМ 80В2У3
3.2 Мощность, кВт 2,2
4. Температура перекачиваемой жидкости °С 0... 80.

Технические требования.

1. Сварка ручная электродуговая. Электроды типа Э42А по ГОСТ 9467-75*.
2. Размеры для справок.
3. Остальные технические требования см. Указания по применению, изготовлению и монтажу „Выпуск „0" настоящей серии.

Техническая характеристика

1. Подача, м³/ч 12,5
2. Напор, кПа. 20

					5.901-3.1-090000СБ			
Изм.	Лист	№ докум.	Подп.	Дата	Блок двух насосов БН.2К-12,5-20 Сборочный чертеж	Лит	Масса	Масшт.
Разраб.	Кувшинов			9.89			371	1:10
Пров.	Усиков			9.89		Лист	Листов 1	
Т. конт.	Лещенко			09.89		ММСС СССР РЭ ГПИ		
Н. контр.	Власенко			09.89		Проектная		
Утв.	Дудовик					Формат А3		

Копировал: Авеф

Инв. № подл. | Подп. и дата | Взам. инв. № | Инв. № дубл. | Подп. и дата

Формат	Зона	Поз.	Обозначение	Наименование	Кол.	Примечание
				Документация		
А3			5.901-3.1-100000 СБ	Сборочный чертеж		
А4			Серия 5.901-3	Указания по применению изготовлению и монтажу		Выпуск 0
				Сборочные единицы		
А4		1	5.901-3.1-000200-01	Узел всасывания	2	
А4		2	5.901-3.1-000400-01	Узел нагнетания	2	
А4		3	5.901-3.1-000500-02	Коллектор	1	
		4	-03	Коллектор	1	
А4		5	5.901-3.2-000200-01	Рама	1	
А4		6	5.901-3.2-000600-02	Раскос	1	
		7	-03	Раскос	1	
				Стандартные изделия		
		8		Болт М16х90.58 ГОСТ 7798-70*	8	
		9		Гайка М16.5 ГОСТ 5915-70*	8	
		10		Шайба 16.01 ГОСТ 11371-78*	8	
		11		Шайба 16.65Г ГОСТ 6402-70*	8	
		12		Шайба 16.01 ГОСТ 10906-78*	8	
		13		Опора ОПБ2-108 ГОСТ 14911-82*	1	
				Прочие изделия		
		14		Насос К65-50-160-С-У3 с электродвигателем 4АМ100L2У3 ТУ26-06-1390-84	2	

Инв. № подл. | Подп. и дата | Взам. инв. № | Инв. № дубл. | Подп. и дата

Изм.	Лист	№ докум.	Подп.	Дата
Разраб.		Дузева		9.89
Пров.		Шилов		9.89
Н. контр.				

5.901-3.1-100000

Блок двух насосов

Лит.	Масса	Масштаб

Лист	Листов
1	2

ММБ 50 ГПИ

Копировал | Формат А4

5.901-3.1-100000

5.901-3.1-100 000СБ

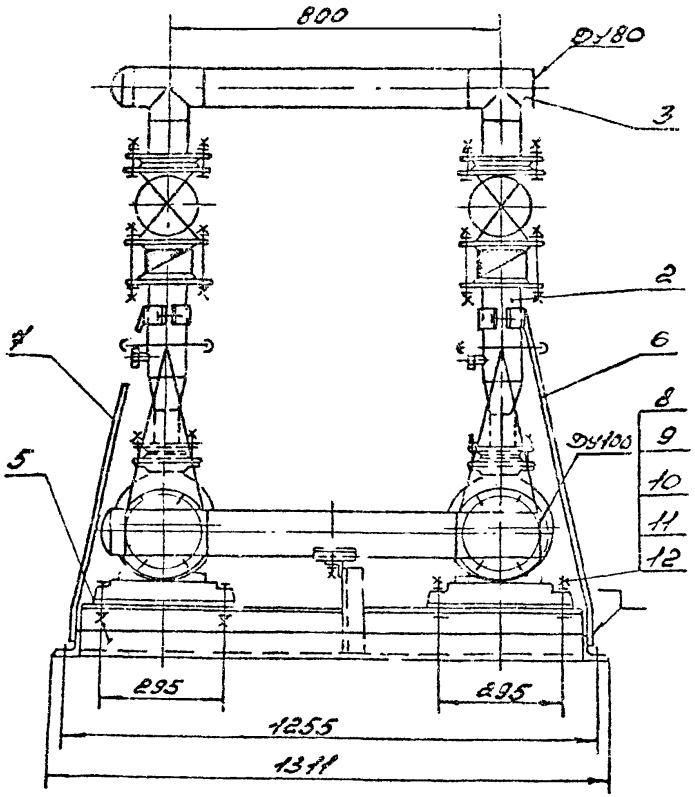

Б
Лист 2

Техническая характеристика.

1. Подача, м³/ч	25
2. Напор, кПа	32
3. Электродвигатель	
3.1 Тип	4АГ:100L2У3
3.2 Мощность, кВт	5,5
4. Температура перекачиваемой жидкости, °С	0...80

Технические требования.

1. Сварка ручная электродуговая. Электроды типа Э42А по ГОСТ 9467-75*
2. Размеры для справок
3. Остальные технические требования см. „Указания по применению, изготовлению и монтажу" выпуск „0" настоящей серии

					5.901-3.1-100 000СБ			
Изм	Лист	N докум	Подп	Дата	Блок двух насосов БН.2К-25-32 Сборочный чертеж	Лит	Масса	Масшт
Разраб		Кувиков		9.89			524	1:10
Пров		Усиков		9.89		Лист 1	Листов 2	
Т. контр		Хейгетов		09.89		ММСС СССР РОГПИ		
Н. контр		Власенко		09.89		Проект. промвентиляц.		
Утв		Дубовис						

Копировал: Авгор

Формат А2

Инв № подл	Подп и дата	Взам инв №	Инв № дубл	Подп и дата

5.901-3.1-100.000СБ

Вид Б лист1

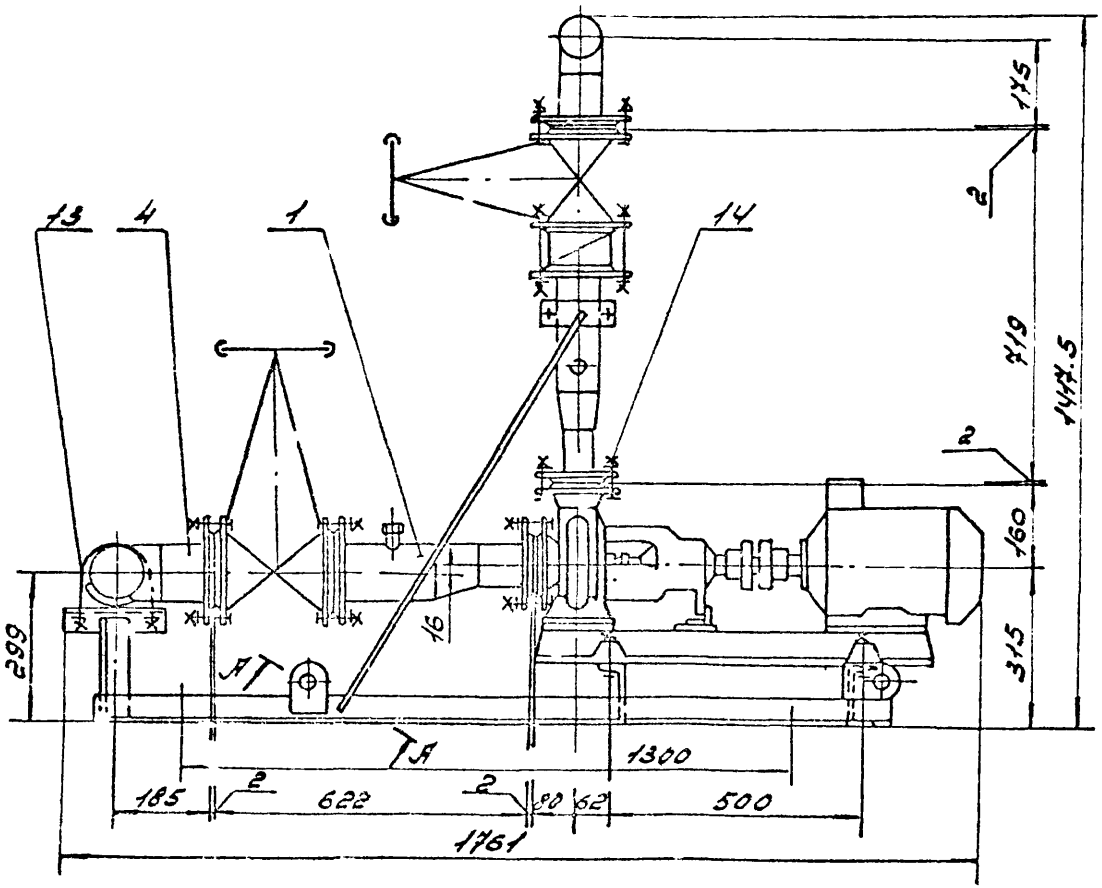

А-А
М1:1

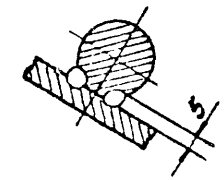

					5.901-3.1-100 000СБ			
Изм	Лист	Н.докум	Под.	Дата	Блок двух насосов БН.2К-25-32 Сборочный чертеж	Лит	Масса	Масшта
Разр		Кувшин		9.89			—	—
Пров		Усиков		9.89		Листа	Листов	
Т.контр		Хейсетов		09.89		ММСС СССР РОГПУ		
Н.контр		Власенко		09.89				

Инв.№ подл. | Подп. и дата | Взам.инв.№ | Инв.№ дубл. | Подп. и дата

Формат	Зона	Поз.	Обозначение	Наименование	Кол.	Примечание
				Документация		
А3			5.901-3.1-110000СБ	Сборочный чертеж		
А4			Серия 5.901-3	Указания по применению и изготовлению конструкций		Выпуск 0
				Сборочные единицы		
А4		1	5.901-3.1-000200-02	Узел всасывания	2	
А4		2	5.901-3.1-000400-03	Узел нагнетания	2	
А4		3	5.901-3.1-000500-01	Коллектор	1	
		4	-05	Коллектор	1	
А4		5	5.901-3.2-000200-02	Рама	1	
А4		6	5.901-3.2.000600-04	Раскос	1	
		7	-05	Раскос	1	
				Стандартные изделия		
		8		Болт М20х100.58 ГОСТ 7798-70*	8	
		9		Гайка М20.6 ГОСТ 3915-70*	8	
		10		Шайба 20.01 ГОСТ 11371-78*	8	
		11		Шайба 20.65Г ГОСТ 6402-70*	8	

Формат	Зона	Поз.	Обозначение	Наименование	Кол.	Примечание
		12		Шайба 20.01 ГОСТ 10906-78	8	
		13		Опора ОП62-133 ГОСТ 14911-82*	1	
				Прочие изделия		
		14		Насос К80-65-160-0-У2 с электродвигателем 4АМ112М2У3 ТУ26-05-1390-84	2	

Изм.	Лист	№ докум.	Подп.	Дата
Разраб.	Кулебо			09.83
Пров.	Чеков			09.83
Н. контр.	Власенко			09.83

5.901-3.1-110000

Блок двух насосов БНК-50-32

Лит.	Лист	Листов
	1	2

ГПИЭС ССССР РО ГПИ Проектирование

Копировал

Формат А4

5.901-3.1-110000

Инв. №

Взам. инв. №

Подп. и дата

Инв. № подл.

5.901-3.1-110000СБ

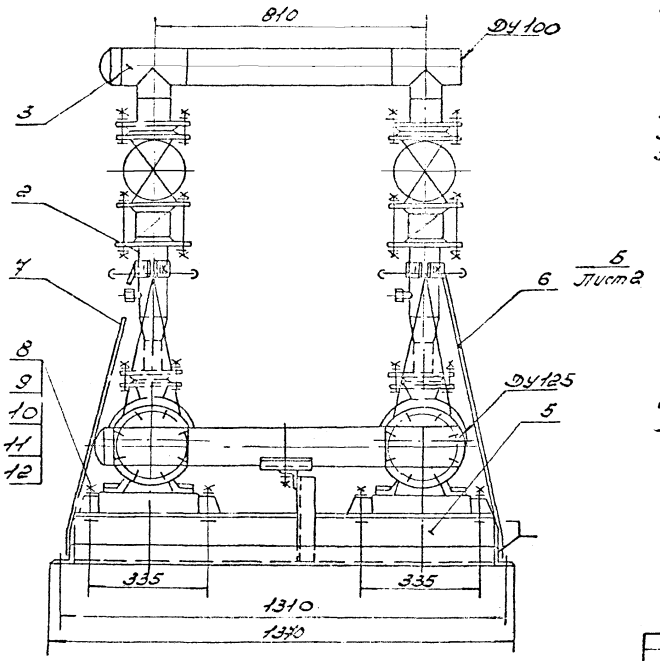

Техническая характеристика.

1. Подача, м³/ч	50
2. Напор, кПа	32
3. Электродвигатель	
3.1 Тип	4АМ112М2У3
3.2 Мощность, кВт	7.5
4. Температура перекачиваемой жидкости °С	0...80

Технические требования.

1. Сварка ручная электродуговая. Электроды типа Э42Б по ГОСТ 9467-75*.
2. Размеры для справок.
3. Остальные технические требования см. „Указания по применению, изготовлению и монтажу" выпуск „0" настоящей серии.

					5.901-3.1-110 000СБ			
Изм	Лист	N докум	Подп	Дата	Блок двух насосов БН.2К-50-32 Сборочный чертеж	Лит	Масса	Масштаб
Р.		Кувиков		9.89			674	1:10
Пров		Кисов		9.89		Лист 1	Листов 2	
Т. контр		Хейсетов		9.89				
Н. контр		Власенко		9.89				
Утв.		Д. Левин						

Копировал: Л.Б.01

Л.МСС СССР ГО ГПИ Проектпромвентиляция

Формат А3

5.901-3.1-110000СБ

Вид Б лист 1

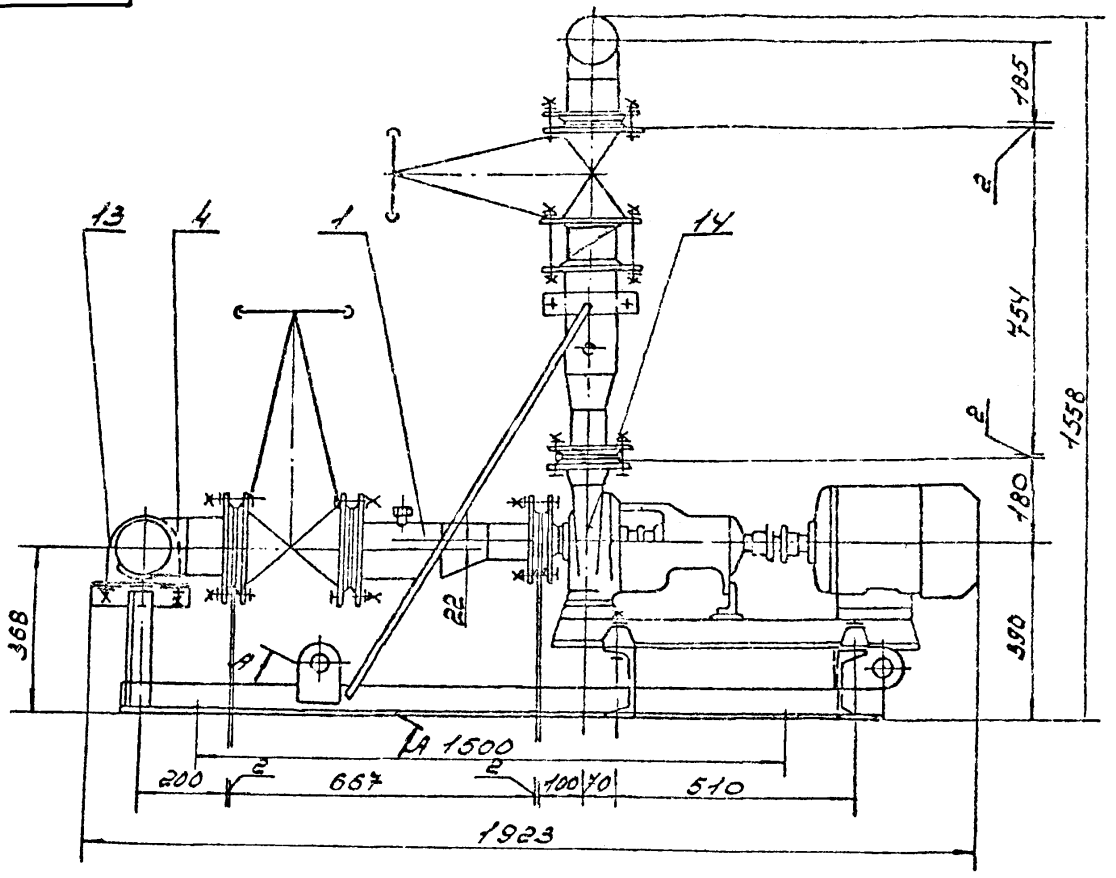

А-А
М1:1

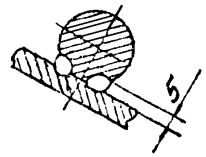

					5.901-3.1-110000СБ
Изм.	Лист	Подпись	Подп.	Дата	Блок двух насосов БН. 2К-50-32 Сборочный чертеж
Разраб.		Кувиков		9.89	
Пров.		Усисов		9.89	
Т.контр.		Хадаетов		09.89	
Н.контр.		Власенко		09.89	
Утв.		Дубовик			

Лит	Масса	Масштаб
	—	—

Лист 2 Листов

ММСС СССР
ЛОГПИ
Проектпромвентиляция

Копировал: Авсо1-

Формат	Зона	Поз.	Обозначение	Наименование	Кол.	Примечание
				Документация		
А3			5.901-3.1-120000СБ	Сборочный чертеж		
А4			Серия 5.901-3	Указания по применению изготовлению и монтажу		Выпуск 0
				Сборочные единицы		
А4		1	5.901-3.1-000200-02	Узел всасывания	2	
А4		2	5.901-3.1-000400-02	Узел нагнетания	2	
А4		3	5.901-3.1-000500-04	Коллектор	1	
		4	-05	Коллектор	1	
А4		5	5.901-3.2-000200-03	Рама	1	
А4		6	5.901-3.2-000600-06	Раскос	1	
		7	-07	Раскос	1	
				Стандартные изделия		
		8		Болт М20×100.58 ГОСТ 7798-70*	8	
		9		Гайка М20.5 ГОСТ 5915-70*	8	
		10		Шайба 20.01 ГОСТ 11371-78*	8	
		11		Шайба 20.65Г ГОСТ 6402-70*	8	

Изм.	Лист	№ докум.	Подп.	Дата
Разраб.		Аугава		01.89
Пров.		Усиков		8.89
Н. контр.		Вассенин		8.89

5.901-3.1-120000

Блок двух насосов БН2К-50-50

Лит.	Лист	Листов
	1	2

ТМЭЕ 50-1КУ Проектпромвентиляция

Инв. № подл. | Подп. и дата | Взам. инв. № | Инв. № дубл. | Подп. и дата

Формат	Зона	Поз.	Обозначение	Наименование	Кол.	Примечание
		12		Шайба 20.01 ГОСТ 10906-78*	8	
		13		Опора 035Е-133 ГОСТ 14911-82*	1	
				Прочие изделия		
		14		Насос К80-50-200-С-У2 с электродвигателем 4АМ160S2 ТУ26-06-1465-86	2	

5.901-3.1-120000

Инв. № подл. | Подп. и дата | Взам. инв. № | Инв. № дубл. | Подп. и дата

Изм. | Лист | № докум. | Подп. | Дата

Лист 2

5.901-3.1-120 000СБ

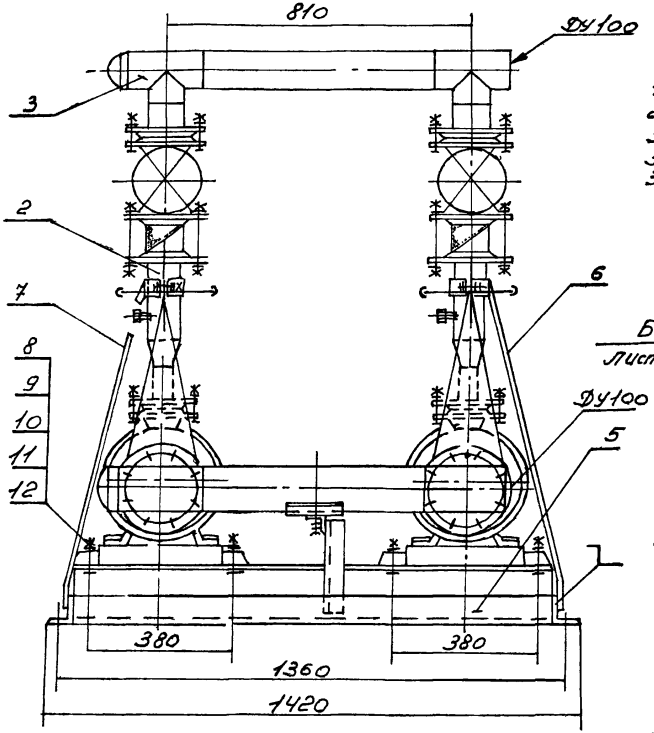

Техническая характеристика.

1. Подача, м³/ч	50
2. Напор кПа	50
3. Электродвигатель	
3.1 Тип	4АМ160S2
3.2 Мощность, кВт	15
4. Температура перекачиваемой жидкости °С	0... 80

Технические требования.

1. Сварка ручная электродуговая. Электроды типа Э42А по ГОСТ 9467-75*.
2. Размеры для справок.
3. Остальные технические требования см... Указания по применению, изготовлению и монтажу" Выпуск „D" настоящей серии.

					5.901-3.1-120 000СБ			
Изм.	Лист	N докум.	Подп.	Дата	Блок двух насосов БН. К-50-50 Сборочный чертеж	Лит.	Масса	Масштаб
Разраб.							903	1:10
Пров.								
Т. контр.						Лист 1	Листов 2	
Н. контр.								
Утв.								

Инв. № подл. | Подп. и дата | Взам. инв. № | Инв. № дубл. | Подп. и дата

Копировал: Формат А2

5.901-3.1-120000СБ

Вид Б лист 1

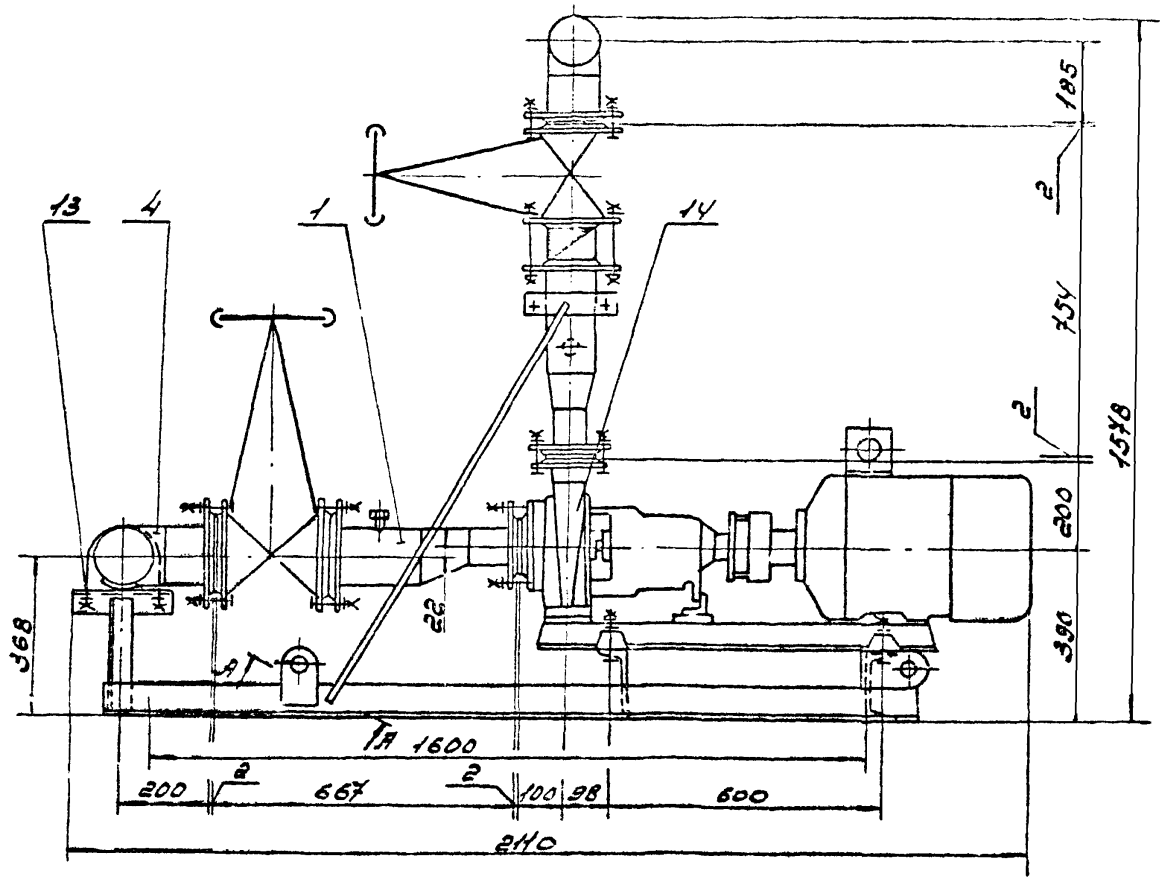

А-А
М1:1

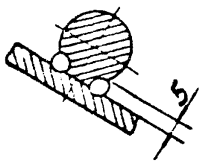

Изм	Лист	Н.докум	Подп	Дата	5.901-3.1-120000СБ
Разраб		Кувиков		9.89	Блок двух насосов БН.2К-50-50
Пров		Усиков		9.89	Сборочный чертеж
Т.контр		Хейсеток		09.89	
Н.контр		Власенко		09.89	
Утв.		Дубовик			

Лит	Масса	Масштаб
	—	—

Лист 2 | Листов

МГСС СССР
РОГПИ
Проектрорвентиляция

Копировал Авгот

Формат А3

Инв.№подл | Подп.и дата | Взам.инв.№ | Инв.№дубл | Подп.и дата

Формат	Зона	Поз.	Обозначение	Наименование	Кол.	Примечание
				Документация		
А3			5.901-3.1-130000Сб	Сборочный чертеж		
А4			Серия 5.901-3	Указания по применению изготовлению и монтажу		выпуск 0
				Сборочные единицы		
А4		1	5.901-3.1-000000-04	Узел всасывания	2	
А4		2	5.901-3.1-000400-05	Узел нагнетания	2	
А4		3	5.901-3.1-000500-06	Коллектор	1	
		4	-08	Коллектор	1	
А4		5	5.901-3.2-000200-04	Рама	1	
А4		6	5.901-3.2-000600-08	Раскос	1	
		7	-09	Раскос	1	
				Стандартные изделия		
		8		Болт М20×100.58 ГОСТ 7798-70*	8	
		9		Гайка М20.5 ГОСТ 5915-70*	8	
		10		Шайба 20.01 ГОСТ 11371-78*	8	
		11		Шайба 20 65Г ГОСТ 6402-70*	8	

Изм.	Лист	N докум.	Подп.	Дата
Разраб.	[illegible]	[illegible]	[illegible]	[illegible]
Пров.	[illegible]	[illegible]	[illegible]	[illegible]
Н.контр.	[illegible]	[illegible]	[illegible]	[illegible]

5.901-3.1-130 000

Блок двух насосов БН.2К-100-32

Лит.	Лист	Листов
	1	2

ММСС СССР РО ГПИ Проектпромвентиляция

Копировал: [illegible]

Формат А4

Формат	Зона	Поз.	Обозначение	Наименование	Кол.	Примечание
		12		Шайба 20.01 ГОСТ 10906-78*	8	
		13		Опора ОПБ2-с19 ГОСТ 14911-2*	1	
				Прочие изделия		
		14		Насос К100-80-160-С-У3 с электродвигателем 4А160S2У3 ТУ26-06-1425-88	2	

Изм.	Лист	N докум.	Подп.	Дата

5.901-3.1-130 000

Лист 2

Формат А4

5.901-3.1-130000СБ

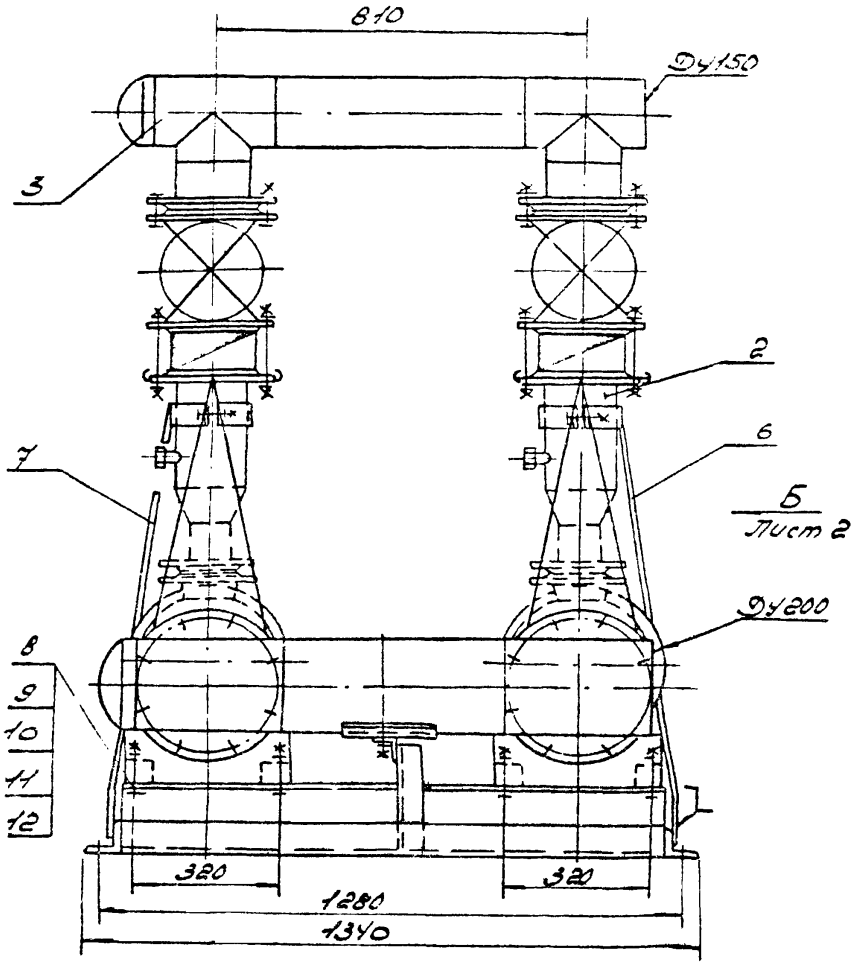

Техническая характеристика

1. Подача $м^3/ч$	100
2. Напор кПа	32
3. Электродвигатель	
3.1 Тип	4А160S2У3
3.2 Мощность, кВт	15
4. Температура перекачиваемой жидкости °С	0...80

Технические требования.

1. Сварка ручная электродуговая электроды типа Э42А по ГОСТ 9467-75*.
2. Размеры для справок.
3. Остальные технические требования см. „Указания по применению, изготовлению и монтажу" выпуск „0" настоящей серии.

					5.901-3.1-130 000СБ			
Изм	Лист	Н.докум	Подп	Дата	Блок двух насосов БН.2К-100-32 Сборочный чертеж	Лит	Масса	Масштаб
Разраб		Кувиков		9.89			1296	1:10
Пров.		Усиков		9.89		Лист 1	Листов 2	
Т.контр		Хейгетов		09.89		ММСС СССР РОГПИ Проектпромвентиляция		
Н.контр		Власенко		09.89				
Утв.		Дубовик						

Копировал [illegible]

Формат А3

5.901-3.1-130000СБ

Вид Б лист 1

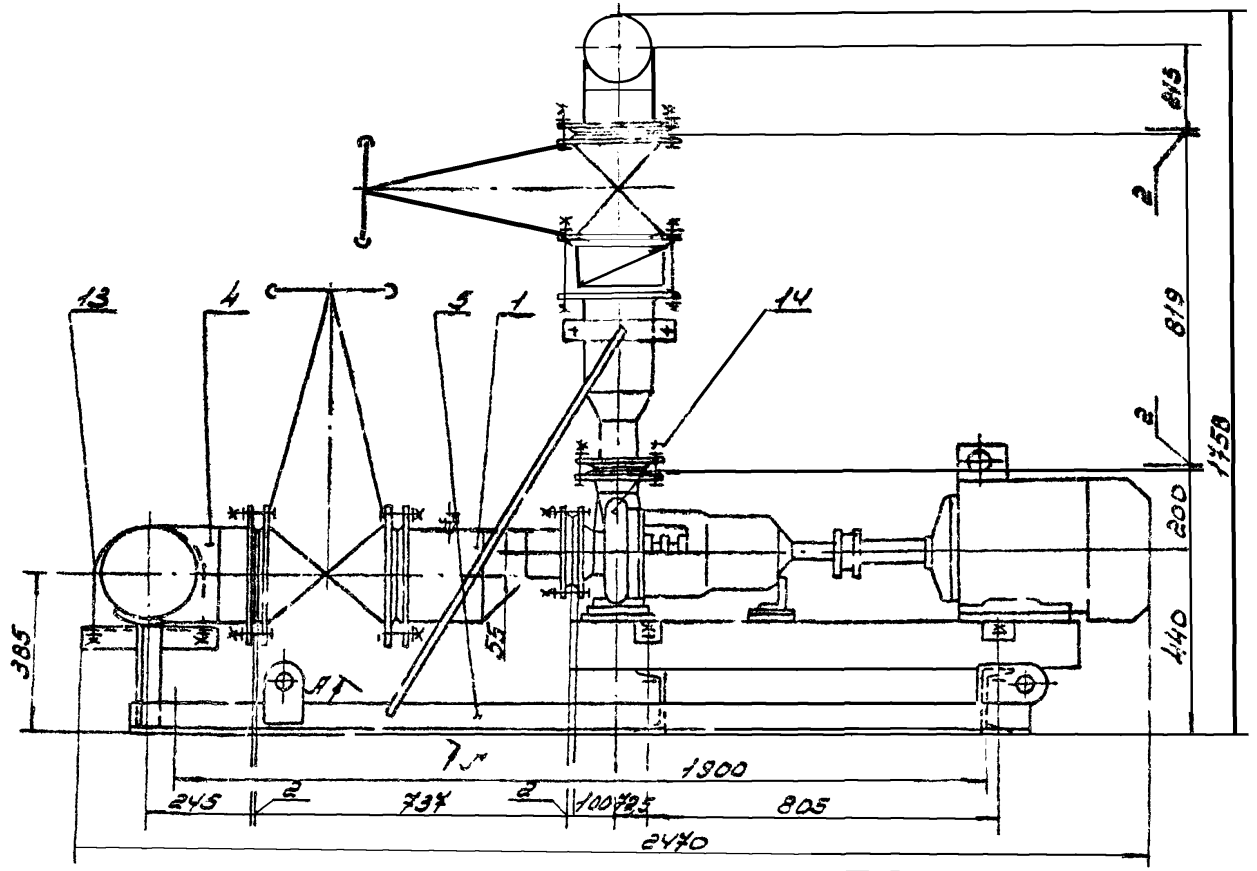

А-А
М1:1

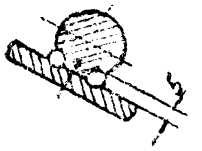

					5.901-3.1-130000СБ		
Изм.	Лист	Н.докум.	Подп.	Дата	Блок двух насосов БН.2К-100-32 Сборочный чертеж	Лит	Масса	Масштаб
Разраб.		Кувиков		9.89			—	—
Пров.		Усиков		9.89		Лист 2 Листов		
Т.контр.		Хейгетов		09.89		ММСС СССР РОГПИ Проектпромвентиляция		
Н.контр.		Власенко		09.89				
Утв.		Дубовик						

Копировал: Зогот

Формат А-

Инв.№ подл.	Подпись и дата	Взам.инв.№	Инв.№ дубл.	Подпись и дата

Формат	Зона	Поз	Обозначение	Наименование	Кол.	Примечание
				Документация		
А3			5.901-3.1-140000СБ	Сборочный чертеж		
А4			Серия 5.901-3	Указания по применению изготовлению и монтажу		Выпуск
				Сборочные единицы		
А4		1	5.901-3.1-000200-04	Узел всасывания	2	
А4		2	5.901-3.1-000400-04	Узел нагнетания	2	
А4		3	5.901-3.1-000500-07	Коллектор	1	
		4	-09	Коллектор	1	
А4		5	5.901-3.2-000200-05	Рама	1	
А4		6	5.901-3.2-000600-10	Раскос	1	
		7	-11	Раскос	1	
				Стандартные изделия		
		8		Болт М20х100.5.8 ГОСТ 7798-70*	8	
		9		Гайка М20.5 ГОСТ 5915-70*	8	
		10		Шайба 20.01 ГОСТ 11371-78*	8	
		11		Шайба 20.65Г ГОСТ 6402-70*	8	

Изм.	Лист	№ докум.	Подп.	Дата
Разраб.		Дудова	[illegible]	09.89
Пров.		Усиков	[illegible]	9.89
Н. контр.		Власенко	[illegible]	04.89

5.901-3.1-140.000

Блок двух насосов БН.2К-100-80

Лит.	Лист	Листов
	1	2

ММСС СССР РО ГПИ Проектпромвентиляция

Формат	Зона	Поз	Обозначение	Наименование	Кол.	Примечание
		12		Шайба 2001 ГОСТ 10906-78*	8	
		13		Опора ОПБ2-219 ГОСТ 14911-82*	1	
				Прочие изделия		
		14		Насос К100-65-250-С.У3 с электродвигателем 4А200М2У3 ТУ26-06-1425-88	2	

Инв. № подл. | Подп. и дата | Взам. инв. № | Инв. № дубл. | Подп. и дата

5.901-3.1-140.000

Лист

5.901-3.1-140 000СБ

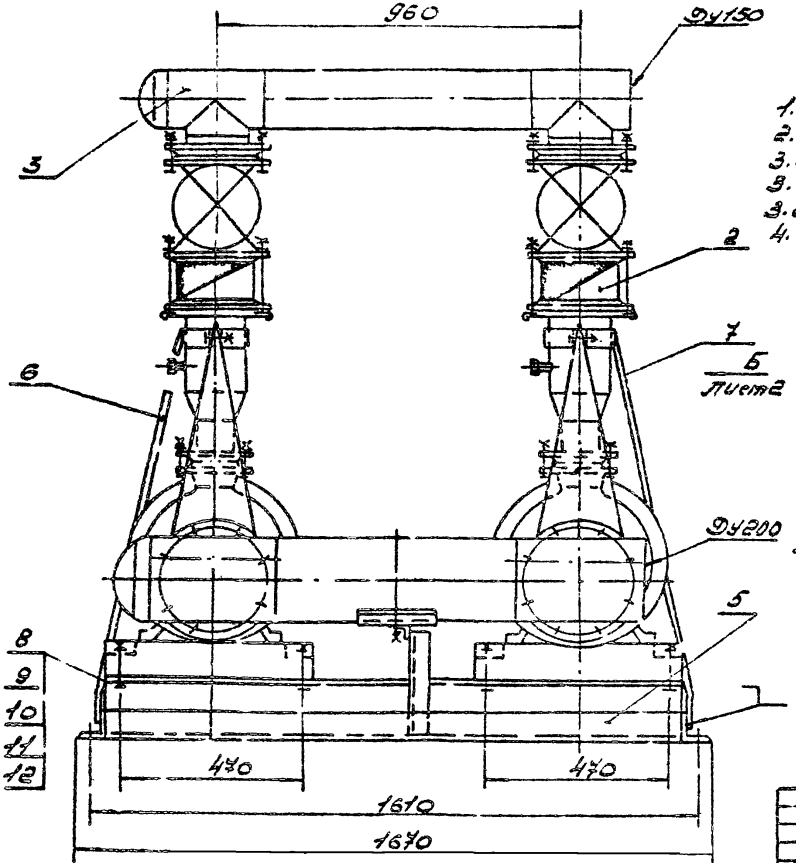

Техническая характеристика

1. Подача, м³/ч — 100
2. Напор, кПа — 80
3. Электродвигатель
3.1 Тип — 4А200М2У3
3.2 Мощность кВт — 37
4. Температура перекачиваемой жидкости, °С — 0...80

Технические требования.

1. Сварка ручная электродуговая. Электроды типа Э42А по Гост 9467-75*
2. Размеры для справок.
3. Остальные технические требования см. „Указания по применению, изготовлению и монтажу" вып. ск. „Д" настоящей серии.

Изм.	Лист	Ндокум	Подп	Дата	5.901-3.1-140 000СБ			
Разраб.		Дубова		09.89	Блок двух насосов БН.2К-100-80 Сборочный чертеж	Лит	Масса	Масштаб
Пров.		Усиков		9.89			1644	1:10
Т. контр.		Хейсетов		09.89		Лист1	Листов2	
Н. контр.		Власенко		09.89		ММСС СССР РОГПИ Проектпромвентиляция		
Утв.		Дубовик						

Копировал: Авгот

Формат А3

Инв. № подл. | Подпись и дата | Взам. инв. № | Инв. № дубл. | Подпись и дата

5.901-3.1-140000СБ

Вид Б Лист 1

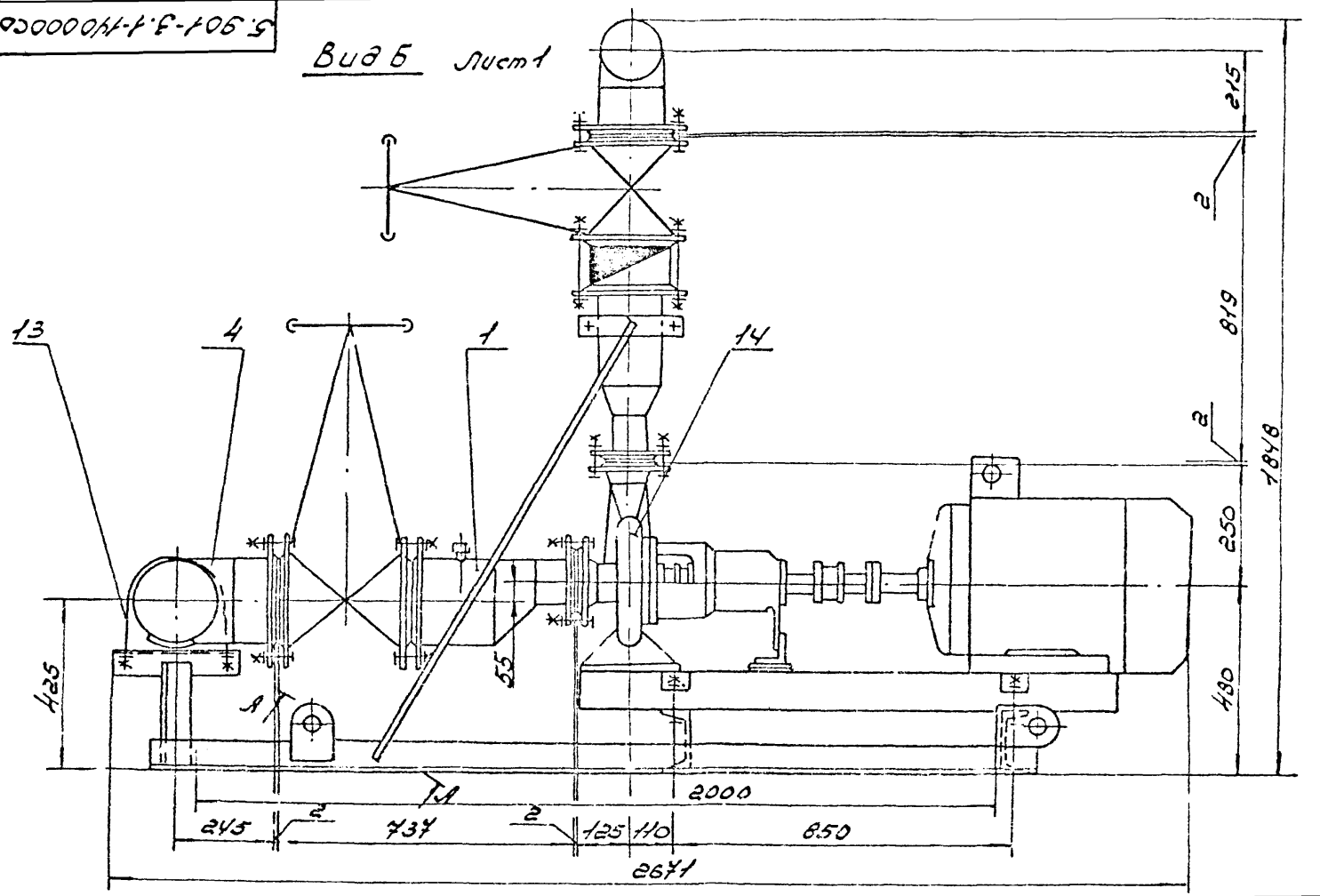

А-А
М1:1

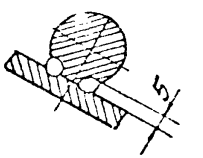

Изм.	Лист	№ докум.	Подп.	Дата
Разраб.		Дудова		09.89
Пров.		Усиков		9.89
Т. контр.		Хвостов		09.89
Н. контр.		Васильев		09.89
Утв.		Дудович		

5.901-3.1-140 000СБ

Блок двух насосов
БН.2К-100-80
Сборочный чертеж

Лит	Масса	Масштаб
	—	—

Лист 2 Листов

ММСС СССР
РОГПИ
Проектпромвентиляция

Формат	Зона	Поз.	Обозначение	Наименование	Кол.	Примечание
				Документация		
А3			5.901-3.1-160000СБ	Сборочный чертеж		
А4			Серия 5.901-3	Указания по применению изготовлению и монтажу		Единичн
				Сборочные единицы		
А4		1	5.901-3.1-000200-03	Узел всасывания	2	
А4		2	5.901-3.1-000400-02	Узел нагнетания	2	
А4		3	5.901-3.1-000500-04	Коллектор	1	
		4	-05	Коллектор	1	
А4		5	5.901-32-000200-06	Рама	1	
А4		6	5.901-32-000600-12	Раскос	1	
		7	-13	Раскос	1	
				Стандартные изделия		
		8		Болт М12х70.58 ГОСТ 7798-70*	8	
		9		Гайка М12.5 ГОСТ 5915-70*	8	
		10		Шайба 12.01 ГОСТ 11371-78*	8	
		11		Шайба 12.65Г ГОСТ 6402-70*	8	

Инв.№ подл. | Подп. и дата | Взам. инв.№ | Инв.№ дубл. | Подп. и дата

Изм.	Кол.уч.	Лист	№ док.	Подп.	Дата
Гл.констр. проекта		Дубова			03.84
Нач.отд.		Сергеева			03.84
Н.контр.		Сергеева			03.84

5.901-3.1-150 000

Блок двух насосов 6Н.2КМ-50-50

Лит.	Лист	Листов
	1	2

МПБТ РО ГПИ СССР Госкомнефтеспецмонтаж

Копировал | Формат А4

Формат	Зона	Поз.	Обозначение	Наименование	Кол.	Примечание
		12		Шайба 12.01 ГОСТ 10906-78*	8	
		13		Опора ОП62-133 ГОСТ 14911-82*	1	
				Прочие изделия		
		14		Насос КМ80-50-200 с электродвигателем 4АМ160S2УЗ ТУ26-06-1351-81	2	

Инв.№ подл. | Подп. и дата | Взам. инв.№ | Инв.№ дубл. | Подп. и дата

5.901-3.1-150 000

Лист 2

Формат А4

5.901-3.1-150000СБ

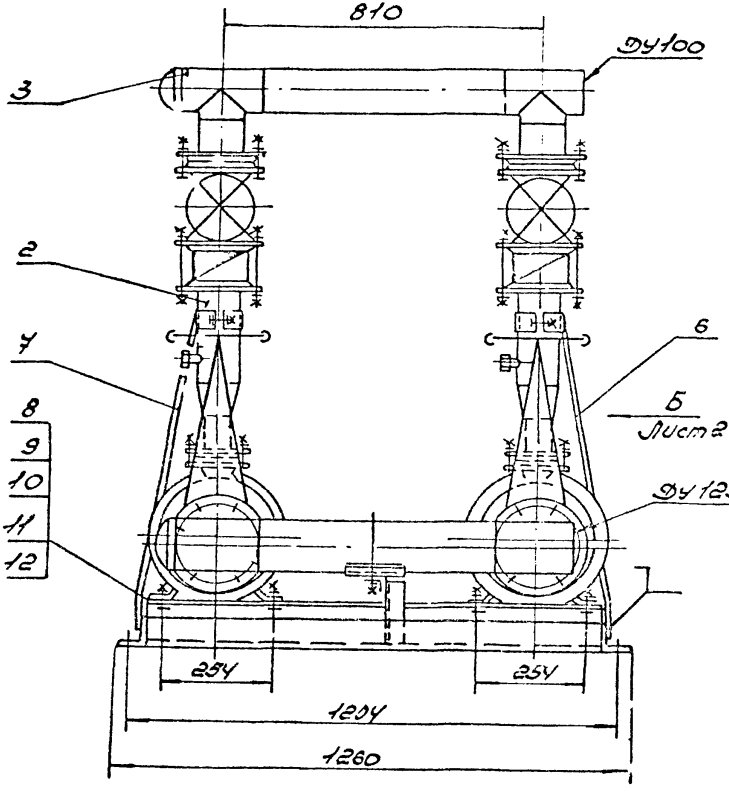

Техническая характеристика.

1. Подача, $м^3/ч$	50
2. Напор кПа	50
3. Электродвигатель	
3.1 Тип	4АМ16052ФУ2
3.2 Мощность, кВт	15
4. Температура перекачиваемой жидкости °С	0... 80

Технические требования.

1. Сварка ручная электродуговая. Электроды типа Э42А по ГОСТ 9467-75*
2. Размеры для справок.
3. Остальные технические требования см. „Указания по применению, изготовлению и монтажу" выпуск „0" настоящей серии.

				5. 901-3.1-150000СБ			
Изм.	Лист	№ докум.	Подп.	Дата	Блок двух насосов БН. 2км-50-60 Сборочный чертеж	Лит	Масса 773	Масштаб 1:10
Разраб.		Кувиков		9.89				
Пров.		Усиков		9.89		Лист 1	Листов 2
Т. контр.		Хейсетов		09.89		ММСС СССР РОГПИ Проектпромвентляция	
Н. контр.		Власенко		09.89			
Утв.		Дубовик					

Копировал: Авсо1-

Формат А3

5.901-3.1-150 000СБ

ВиСБ лист 1

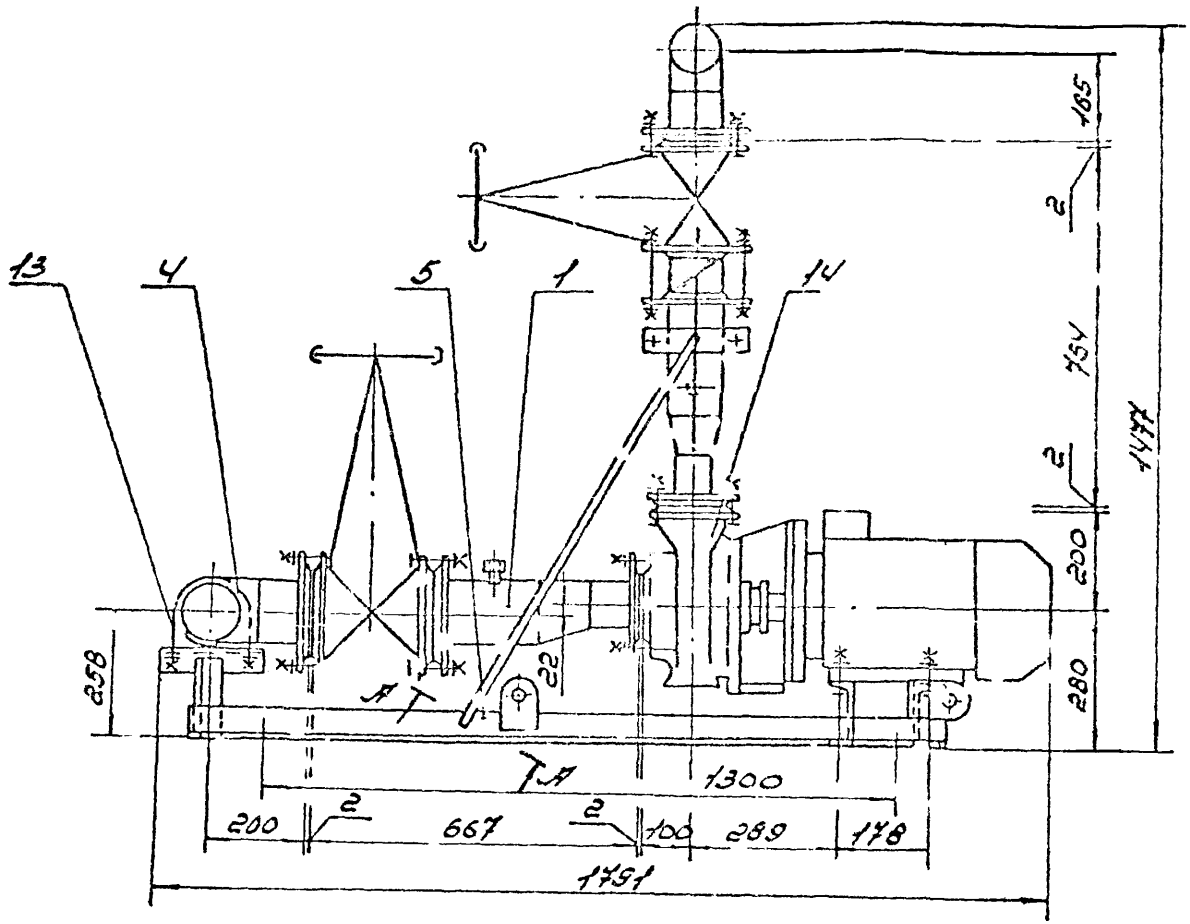

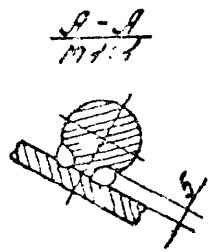

Изм.	Лист	№ докум.	Подп.	Дата	5.901-3.1-150 000СБ
Разраб.		Кувиков		9.89	Блок двух насосов БН.ЕКМ-50-50 Сборочный чертеж
Пров.		Усиков		9.89	
Т.конт.		Хейнетов		09.89	
Н.конт.		Спасенко		09.89	
Утв.		Дубовик			

Лит.	Масса	Масштаб
	—	—

Листов

ММСС СССР РОГПИ

Копировал: Авеор

Формат А3

Инв.№ подл.	Подпись и дата	Взам.инв.№	Инв.№ дубл.	Подпись и дата

Формат	Зона	Поз.	Обозначение	Наименование	Кол.	Примечание
				Документация		
А3			5.901-3.1-160000ГБ	Сборочный чертеж		
А4			Серия 5.901-3	Указания по применению изделия при монтажу		Выпуск 0
				Сборочные единицы		
А4		1	5.901-3.1-000200-05	Узел всасывания	2	
А4		2	5.901-3.1-000400-04	Узел нагнетания	2	
А4		3	5.901-3.1-000500-06	Коллектор	1	
			-08	Коллектор	1	
А4		5	5.901-3.2-000400	Рама	1	
А4		6	5.901-3.2-000600-14	Раскос	1	
		7	-15	Раскос	1	
				Стандартные изделия		
		8		Болт М12х70.58 ГОСТ7798-70*	16	
		9		Гайка М12.5 ГОСТ5915-70*	16	
		10		Шайба 12.01 ГОСТ11371-78*	16	
		11		Шайба 12.65Г ГОСТ 6402-70*	16	

Инв.№ подл. | Подп. и дата | Взам. инв.№ | Инв.№ дубл. | Подп. и дата

Изм.	Лист	№ докум.	Подп.	Дата
Разраб.	Сайбаб			12.88
Пров.	Чешкая			12.88
Н.контр.	Власенко			12.88

5.901-3.1-160 000

Блок двух насосов БН.2КМ-100-60

Лит. | Масса | Масштаб

ММСС СССР РО ГПИ Проектпроводмонтаж

Копировал: Сиф

Формат А4

Взам. инв.№	Зона	Поз.	Обозначение	Наименование	Кол.	Примечание
		12		Шайба 12.01 ГОСТ10906-78*	16	
		13		Опора 8782-219 ГОСТ 14911-82*	1	
				Прочие изделия		
		14		Насос КМ-100-65-250 с электродвигателем 4АМ160S2УЗ ТУ26-06-1351-81	2	

Инв.№ подл. | Подп. и дата | Взам. инв.№ | Инв.№ дубл. | Подп. и дата

5.901-3.1-160 000

Лист 2

Формат А4

5.901-3.1-160 000СБ

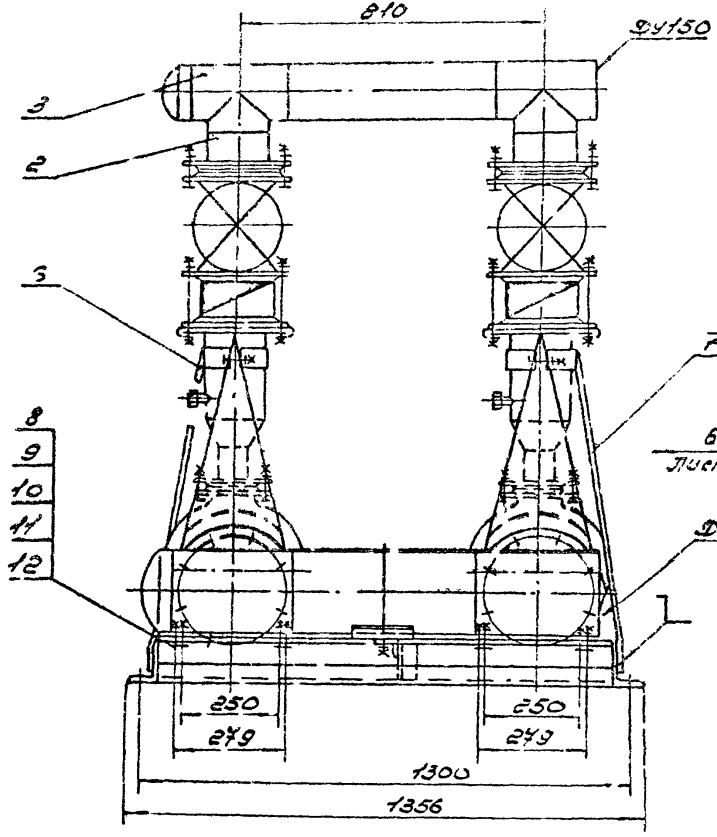

Техническая характеристика

1. Подача, $м^3/ч$ — 100
2. Напор, кПа — 50
3. Электродвигатель
3.1 Тип — 4ЛМ180М2Ф3У2
3.2 Мощность, кВт — 30
4. Температура перекачиваемой жидкости, °С 0...80.

Технические требования

1. Сварка ручная электродуговая. Электроды типа Э42А по ГОСТ 9467-75*
2. Размеры для справок.
3. Остальные технические требования ст. „Указания по применению, изготовлению и монтажу" выпуск „0" настоящей серии.

					5.901-3.1-160 000СБ			
Изм	Лист	Ндокум	Подп	Дата	Блок двух насосов БН. 2КМ-100-50 Сборочный чертеж	Лит	Масса	Масштаб
Разраб	Кувиков			9.89			1268	1:10
Пров.	Усиков			9.89		Лист 1	Листов 2	
Т.контр	Олейсетов			09.89		ММСС СССР РОГПИ Проекторсмонтажная		
Н.контр	Власенко			09.89				
Утв.	Дубовис							

Копировал: Абдор

Формат А3

Инв.№ подл.	Подп. и дата	Взам.инв.№	Инв.№ дубл.	Подп. и дата

5.901-3.1-160 000СБ

Вид Б лист 1

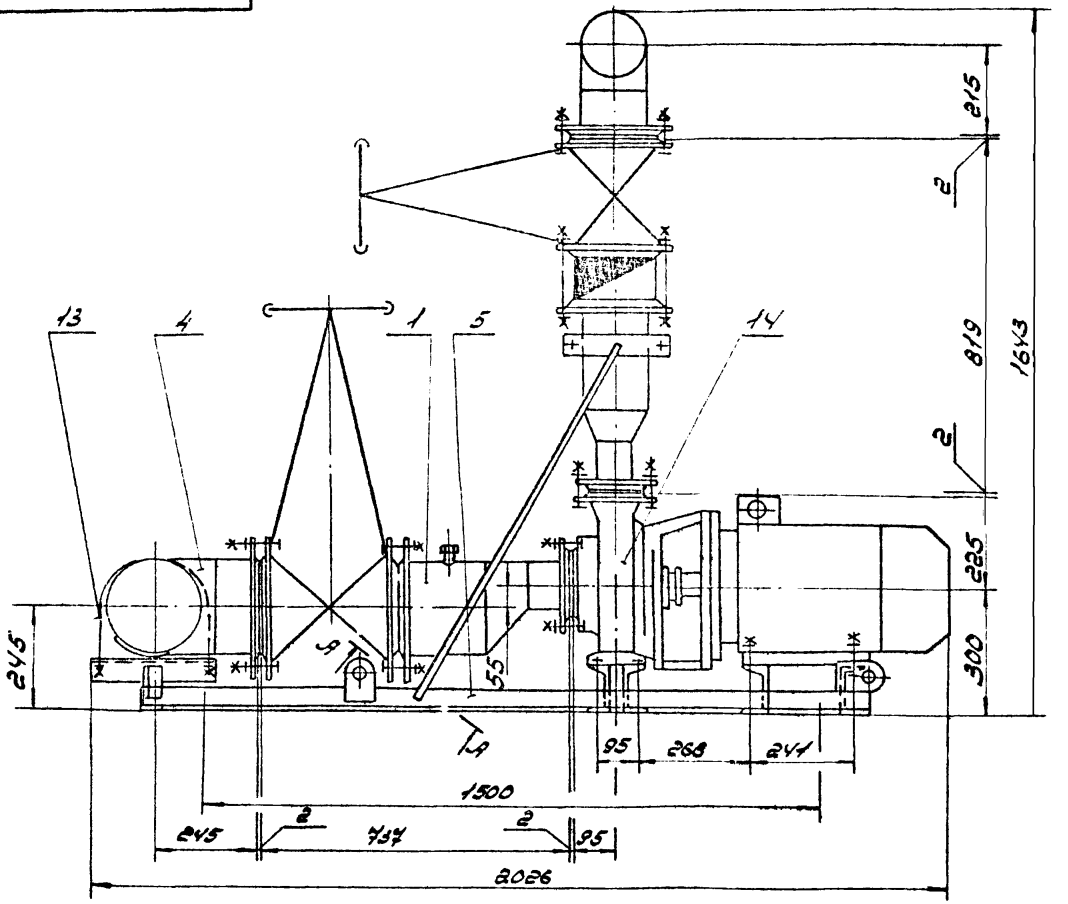

А-А
м1:1

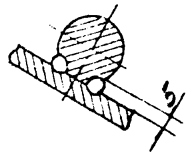

Изм.	Лис.	N докум	Подп.	Дата	5.901-3.1-160 000СБ			
Разраб.		Кувиков		9.89	Блок двух насосов БН. 2КМ-100-50 Сборочный чертеж	Лит	Масса	Масштаб
Пров.		Усиков		9.89			—	—
Т. контр.		Хейкетов		09.89		Лист 2	Листов	
Н. контр.		Власенко		09.89		ММСС СССР РОГПУ Проектпромвентиляция		
Утв.		Дубовис						

Копировал: [illegible]

Формат А3

Инв. № подл. | Подпись и дата | Взам. инв. № | Инв. № дубл. | Подпись и дата

Инв. № подл.	Подп. и дата	Взам. инв. №	Инв. № дубл.	Подп. и дата

Формат	Зона	Поз.	Обозначение	Наименование	Кол. на исполн. 5.901-3.1-000100 -	01	02	03	04	05	Примечание
				Документация							
А3			5.901-3.1-000100СБ	Сборочный чертеж	X	X	X	X	X	X	
				Сборочные единицы							
А4		1	5.901-3.1-000600-06	Патрубок	1						
			-09	Патрубок		1					
			-12	Патрубок			1	1			
			-17	Патрубок					1	1	

Изм.	Лист	№ докум.	Подп.	Дата	5.901-3.1-000100
Разраб.		Дудова	[illegible]	09.89	Узел всасывания
Пров.		Кузнецов	[illegible]	09.89	
Н. контр.		Власенко	[illegible]	09.89	

Лит.	Лист	Листов
	1	4

ММСС СССР
РО ГПИ
Проектпромвентиляция

Копировал: [illegible] Формат А4

Инв. № подл.	Подп. и дата	Взам. инв. №	Инв. № дубл.	Подп. и дата

Формат	Зона	Поз.	Обозначение	Наименование	Кол. на исполн. 5.901-3.1-000100 -	01	02	03	04	05	Примечание
А4		2	5.901-3.1-000700-01	Трубопровод	1						
			-04	Трубопровод		1					
			-06	Трубопровод			1	1			
			-09	Трубопровод					1	1	
				Стандартные изделия							
		3		Болты ГОСТ 7798-70*							
				М16х60.58	12	4	4				
				М16х70.58		16	16	16	8		
				М20х75.58					16	16	
		4		Гайки ГОСТ 5915-70*							
				М16.5	12	20	20	20	8	8	
				М20.5					16	16	
		5		Шайбы ГОСТ 11371-78*							
				16.01	12	20	20	20	8	8	
				20.01					16	16	

Изм.	Лист	№ докум.	Подп.	Дата	5.901-3.1-000100	Лист 2

Инв. № подл. | Подп. и дата | Взам. инв. № | Инв. № дубл. | Подп. и дата

Формат	Зона	Поз.	Обозначение	Наименование	Кол. на исполн. 5.901-31-000100										Примечание
					-	01	02	03	04	05					
		6		Прокладки ГОСТ 15180-86											
				А-50-10-ТМКЦ-С	1										
				А-65-10-ТМКЦ-С		1									
				А80-10-ТМКЦ-С	2		1	1							
				А-100-10-ТМКЦ-С		2			1	1					
				А-125-10-ТМКЦ-С			2	2							
				А-200-10-ТМКЦ-С					2	2					
		7		Шпилька М16-6gх45.58											
				10Г1 22032-76*				4		8					
				Прочие изделия											
		9		Заглушки 314 6Бр											
				ТУ26-07-1249-80											

Изм. | Кол. уч. | Лист | № док. | Подп. | Дата

5.901-31-000100

Инв. № 3

Копировал | Формат А4

Инв. № подл. | Подп. и дата | Взам. инв. № | Инв. № дубл. | Подп. и дата

Формат	Зона	Поз.	Обозначение	Наименование	Кол. на исполн. 5.901-31-000100										Примечание
					-	01	02	03	04	05					
				80-10	1										
				100-10		1									
				125-10			1	1							
				200-10					1	1					

Изм. | Кол. уч. | Лист | № док. | Подп. | Дата

5.901-31-000100

Инв. № 4

Копировал | Формат А4

Рис. 1

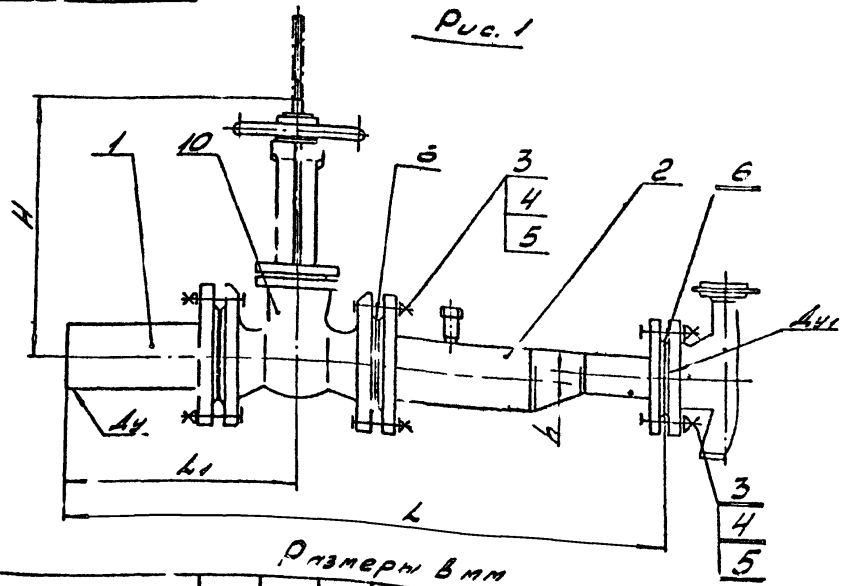

Рис. 2

Остальное см. рис 1

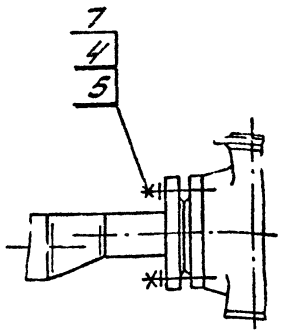

Размеры в мм

Обозначение	Рис.	Ду	Ду1	L	L1	H	h	Масса кг
5.901-3.1-000100	1	80	50	854	362	362	16	40,3
-01		100	65	879	372	435		55,4
-02		125	80	971	434,5	527	22	80,6
-03	2							80,4
-04	1	200	100	1094	522	695	55,5	167,7
-05	2							167,1

Размеры для справок.

Изм.	Лист	№ докум.	Подп.	Дата
Разраб.		Дудова		09.89
Пров.		Кувиков		09.89
Т.контр.		Хейсетов		9.89
Н.контр.		Власенко		09.89
Утв.		Усиков		9.89

5.901-3.1-000100СБ

Узел Засыпания Сборочный чертеж

Лит.	Масса	Масштаб
	см. табл.	1:5

Лист | Листов 1

ММСС СССР РО ГПИ Проект. Промвентиляция

Копировал: Ст. 1

Формат А3

Инв. № подл. | Подп. и дата | Взам. инв. № | Инв. № дубл. | Подп. и дата

Инв.№подл.	Подп.и дата	Взам.инв.№	Инв.№дубл.	Подп.и дата

Формат	Зона	Поз.	Обозначение	Наименование	Кол. на исполн. 5.901-3.1-000200										Примечание
					-	01	02	03	04	05					
				Документация											
А3			5.901-3.1-000200 СБ	Сборочный чертеж	X	X	X	X	X	X					
				Сборочные единицы											
А4		1	5.901-3.1-000600 -01	Трубопровод	1										
			-04	Трубопровод		1									
			-06	Трубопровод			1	1							
			-09	Трубопровод					1	1					

Изм.	Лист	N докум.	Подп.	Дата
Разраб.	Дудова	[signature]	[illegible]	
Пров.	Кувиков	[signature]	09.89	
Н.контр.	Власенко	[signature]	09.89	

5.901-3.1-000200

Узел Всасывания

Лит.	Лист	Листов
	1	4

ММСС СССР РО ГПИ Проектпромвентиляция

Копировал: [signature] Формат А4

Инв.№подл.	Подп.и дата	Взам.инв.№	Инв.№дубл.	Подп.и дата

Формат	Зона	Поз.	Обозначение	Наименование	Кол. на исполн. 5.901-3.1-000200										Примечание
					-	01	02	03	04	05					
				Стандартные изделия											
		2		Болты ГОСТ 7798-70*											
				М16 х 60.58	12	4	4								
				М16 х 70.58		16	16	16	8						
				М20 х 75.58					16	16					
		3		Гайки ГОСТ 5915-70*											
				М16.5	12	20	20	20	8	8					
				М20.5					16	16					
		4		Шайбы ГОСТ 11371-78*											
				16.01	12	20	20	20	8	8					
				20.01					16	16					

Изм.	Лист	N докум.	Подп.	Дата

5.901-3.1-000200

Лист 2

Копировал: [signature] Формат А4

Инв. № подл.	Подп. и дата	Взам. инв. №	Инв. № дубл.	Подп. и дата

Формат	Зона	Поз.	Обозначение	Наименование	Кол. на исполн. 5.901-3.1-000200										Примечание
					-	01	02	03	04	05					
		5		Прокладки ГОСТ 15180-86											
				А-50-10-ТМКЩ-С	1										
				А-65-10-ТМКЩ-С		1									
				А-80-10-ТМКЩ-С	2		1	1							
				А-100-10-ТМКЩ-С		2			1	1					
				А-125-10-ТМКЩ-С			2	2							
				А-200-10-ТМКЩ-С					2	2					
		6		Шпилька											
				М16-6д×45.58											
				ГОСТ 22032-76*				4		8					
				Прочие изделия											
		7		Задвижки 31ч6бр											
				ТУ26-07-1249-80											

Изм.	Лист	№ докум.	Подп.	Дата	5.901-3.1-000200	Лист 3

Копировал: [illegible] Формат А4

Инв. № подл.	Подп. и дата	Взам. инв. №	Инв. № дубл.	Подп. и дата

Формат	Зона	Поз.	Обозначение	Наименование	Кол. на исполн. 5.901-3.1000200										Примечание
					-	01	02	03	04	05					
				80-10	1										
				100-10		1									
				125-10			1	1							
				200-10					1	1					

Изм.	Лист	№ докум.	Подп.	Дата	5.901-3.1-000200	Лист 4

5.901-3.1-000200С6

Рис. 1

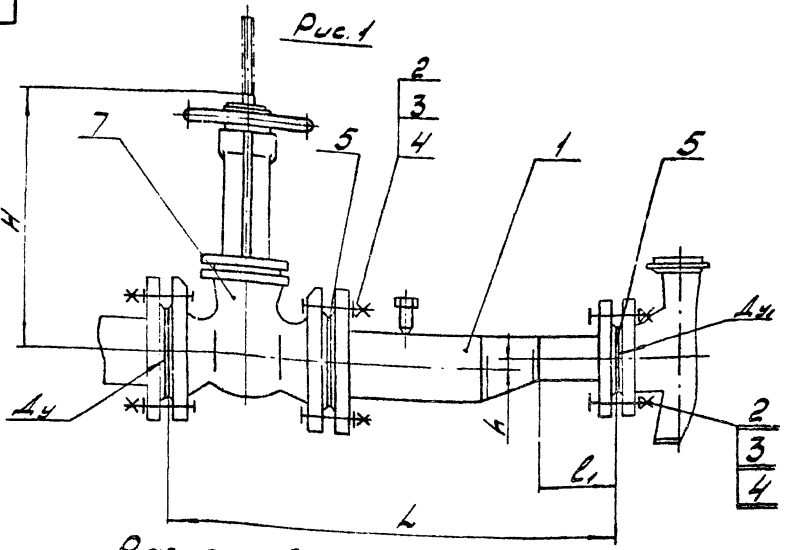

Рис. 2

Остальное см. рис. 1

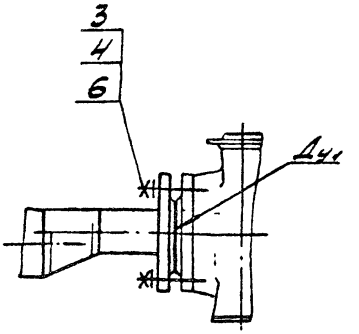

Размеры в мм

Обозначение	Рис	Ду	Ду1	L	l1	H	h	Масса, кг
5.901-3.1-000200	1	80	50	597	105	362	16	35,6
-01		100	65	622		435		49,6
-02		125	80	667		527	22	72,1
-03	2							71,9
-04	1	200	100	737		695	55,5	152,2
-05	2							151,7

Размеры для справок.

Изм.	Лист	N докум.	Подп.	Дата
Разраб.		Дубова		09.89
Пров.		Кувиков		09.89
Т. контр.		Хейхетов		9.89
Н. контр.		Власенко		09.89
Утв.		Усиков		9.89

5.901-3.1-000200С6

Узел всасывания

Сборочный чертеж

Лист	Масса	Масштаб
	См. табл.	1:5

Лист | Листов 1

ММСС СССР
FO ГПИ
Проектпромвентиляция

Формат А3

Копировал: ...

Инв. N подл. | Подп. и дата | Взам. инв. N | Инв. N дубл. | Подп. и дата

Инв.№ подл.	Подп. и дата	Взам.инв.№	Инв.№ дубл.	Подп. и дата

Формат	Зона	Поз.	Обозначение	Наименование	Кол. на исполн. 5.901-3.1-000300 -	01	02	03	04	05					Примечание
				Документация											
А3			5.901-3.1-000300СБ	Сборочный чертеж	X	X	X	X	X	X					
				Сборочные единицы											
А4		1	5.901-3.1-000600-01	Патрубок	1										
			-04	Патрубок		1	1								
			-07	Патрубок				1	1						
			-13	Патрубок						1					
А1		2	5.901-3.1-000700	Трубопровод	1										
			-02	Трубопровод		1									

Изм.	Лист	№ докум.	Подп.	Дата
Разраб.		Дудова	[illegible]	07.89
Пров.		Кувиков	[illegible]	09.89
Н.контр.		Власенко	[illegible]	09.89

5.901-3.1-000300

Узел нагнетания

Лит.	Лист	Листов
	1	4

ММСС СССР РО ГПИ Проектпромвентиляция

Копировал: [illegible]

Формат А4

Инв.№ подл.	Подп. и дата	Взам.инв.№	Инв.№ дубл.	Подп. и дата

Формат	Зона	Поз.	Обозначение	Наименование	Кол. на исполн. 5.901-3.1-000300 -	01	02	03	04	05					Примечание
			-03	Трубопровод			1								
			-05	Трубопровод				1							
			-07	Трубопровод					1						
			-08	Трубопровод						1					
				Стандартные изделия											
		3		Клапаны обратные поворотные односторонние чугунные 19ч21бр ГОСТ 19827-74											
				50-16	1										
				80-16		1									
				100-16			1	1							
				150-16					1	1					

Изм.	Лист	№ докум.	Подп.	Дата

5.901-3.1-000300

Лист 2

Формат А4

50

Инв. № подл.	Подп. и дата	Взам. инв. №	Инв. № дубл.	Подп. и дата

Формат	Поз.	Обозначение	Наименование	Кол. на испол. 5.901-3.1.000300 -	01	02	03	04	05	Примечание
	4		Болты ГОСТ 7798-70*							
			М16х55.58	4						
			М16х60.58	4	8	4	4	4	4	
			М16х70.58			8	8			
			М20х75.58					8	8	
	5		Гайки ГОСТ 5915-70*							
			М16.5	12	12	20	20	4	4	
			М20.5					16	16	
	6		Шайбы ГОСТ 11371-78*							
			16.01	12	12	20	20	4	4	
			20.01					16	16	
	7		Прокладки ГОСТ 15180-86							
			А-32-10-ТМКЦ-С	1						
			А-50-10-ТМКЦ-С	3	1	1				
			А-65-10-ТМКЦ-С		3		1	1		
			А-80-10-ТМКЦ-С						1	
			А-100-10-ТМКЦ-С			3	3			
			А-150-10-ТМКЦ-С					3	3	

Изм.	Кол. уч.	Лист	№ докум.	Подп.	Дата	5.901-3.1-000300	Лист 3

Копировал: Сайф Формат А4

Инв. № подл.	Подп. и дата	Взам. инв. №	Инв. № дубл.	Подп. и дата

Формат	Поз.	Обозначение	Наименование	Кол. на испол. 5.901-3.1.000300 -	01	02	03	04	05	Примечание
	8		Шпильки ГОСТ 22042-76*							
			М16-6g х 140.58	4						
			М16-6g х 160.58		4					
			М16-6g х 170.58			8	8			
			М20-6g х 120.58					8	8	
			Прочие изделия							
	9		Задвижки 31ч 6бр							
			ТУ 26-07-1249-80							
			50-10	1						
			80-10		1					
			100-10			1	1			
			150-10					1	1	

Изм.	Кол. уч.	Лист	№ докум.	Подп.	Дата	5.901-3.1-000300	Лист 4

Копировал: Сайф Формат А4

5.901-3.1-000300СБ

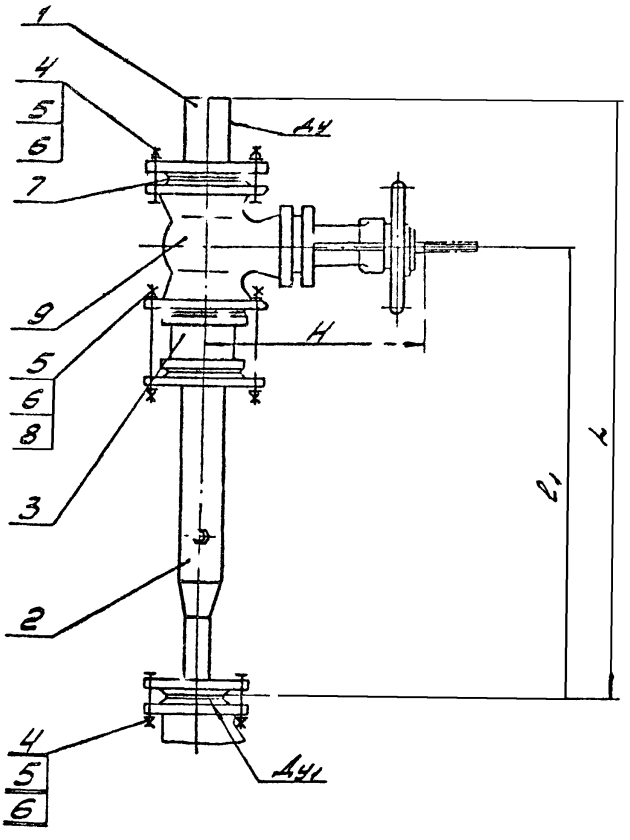

Размеры в мм

Обозначение	Ду	Ду1	L	l1	H	Масса кг
5.901-3.1-000300	50	32	756	559	290	34,7
-01	80	50	826	614	362	55,8
-02	100		861	639	435	72,3
-03		63				73,2
-04	150		926	679	600	137,2
-05		80				138,0

Размеры для справок

Изм.	Лист	№ докум.	Подп.	Дата
Разраб.		Дудова		09.89
Пров.		Кувиков		09.89
Т.контр.		Хейгетов		9.89
Н.контр.		Власенко		09.89
Утв.		Чсиков		9.89

5.901-3.1-000300СБ

Узел нагнетания
Сборочный чертеж

Лит	Масса	Масштаб
	См. табл.	1:5

Лист | Листов 1

ММСС СССР
РО ГПИ
Проектпромвентиляция

Копировал: Формат 12

Инв. № подл. | Подп. и дата | Взам. инв. № | Инв. № дубл. | Подп. и дата

Инв.№ подл.	Подп. и дата	Взам. инв.№	Инв.№ дубл.	Подп. и дата

Формат	Зона	Поз.	Обозначение	Наименование	Кол. на испол. 5.901-31-000400 -	01	02	03	04	05	Примечание
				Документация							
А3			5.901-31-000400СБ	Сборочный чертеж							
				Сборочные единицы							
А4		1	5.901-31-000600-01	Патрубок	1						
			-04	Патрубок		1	1				
			-07	Патрубок				1	1		
			-13	Патрубок						1	

Изм.	Лист	№ докум.	Подп.	Дата
Разраб.		Кудрова		09.87
Пров.		Кувшинов		09.87
Н. контр.		Власенко		09.87

5.901-31-000400

Узел нагнетания

Лит.	Масса	Масштаб
	1	

М13С ГПУ 2000 Р

Производственное объединение

Копировал: Формат А4

Инв.№ подл.	Подп. и дата	Взам. инв.№	Инв.№ дубл.	Подп. и дата

Формат	Зона	Поз.	Обозначение	Наименование	Кол. на испол. 5.901-31-000400 -	01	02	03	04	05	Примечание
				Стандартные изделия							
		2		Клапаны обратные поворотные одностворонние чугунные 15ч21бр ГОСТ 13827-74*							
				ЕО-16	1						
				80-16		1					
				100-16			1	1			
				150-16					1	1	
		3		Болты ГОСТ 7798-70*							
				М16х55.58	4						
				М16х60.58	4	8	4	4	4	4	
				М16х70.58			8	8			
				М20х75.58					8	8	

Изм.	Лист	№ докум.	Подп.	Дата

5.901-31-000400

Лист 2

Копировал: Формат А4

Инв. № подл. | Подп. и дата | Взам. инв. № | Инв. № дубл. | Подп. и дата

Позиция	Зона	Поз.	Обозначение	Наименование	Кол. на исполн. 5.901-3.1-000400 -	01	02	03	04	05	Примечание
		4		Гайки ГОСТ 5.915-70*							
				М16.5	12	12	20	20	4	4	
				М20.5					16	16	
		5		Шайбы ГОСТ 11371-78*							
				16.01	12	12	20	20	4	4	
				20.01					16	16	
		6		Прокладки ГОСТ 15180-86							
				А-32-10-ТМКЦ-С	1						
				А-50-10-ТМКЦ-С	3	1	1				
				А-65-10-ТМКЦ-С		3		1	1		
				А-80-14-ТМКЦ-С						1	
				А-100-10-ТМКЦ-С			3	3			
				А-150-10-ТМКЦ-С					3	3	
		7		Шпильки ГОСТ 22032-76*							
				М16-6дх140.58	4						
				М16-6дх150.58		4					
				М16-6дх170.58			8	8			
				М20-6дх190.58					8	8	

Инв. № подл. | Подп. и дата | Взам. инв. № | Инв. № дубл. | Подп. и дата

Позиция	Зона	Поз.	Обозначение	Наименование	Кол. на исполн. 5.901-3.1-000400 -	01	02	03	04	05	Примечание
				Прочие изделия							
		8		Задвижки 31ч6бр							
				ТУ26-07-1249-80							
				50-10	1						
				80-10		1					
				100-10			1	1			
				150-10					1	1	
		9									

5901-3.1-000400СБ

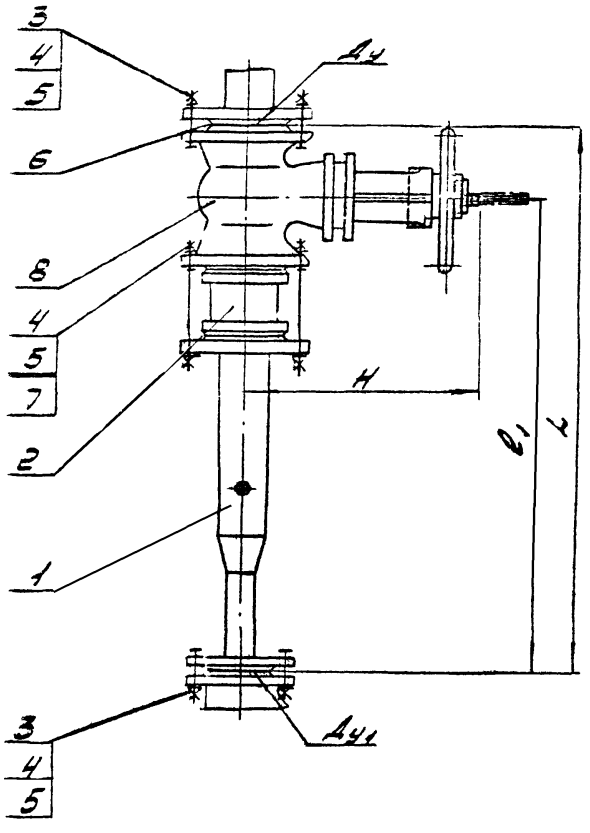

Размеры в мм.

Обозначение	Ду	Ду1	L	l1	H	Масса кг
5901-3.1-000400	50	32	649	559	290	32,3
-01	80	50	719	614	362	52,0
-02	100		754	539	435	67,6
-03		65				68,5
-04	150		819	679	600	129,4
-05		80				130,1

Размеры для справок.

Изм.	Лист	№ докум.	Подп.	Дата
Разраб.	Дудова			03.88
Пров.	Кувиков			09.89
Т.контр.	Хейгетов			9.89
Н.контр.	Власенко			09.89
Утв.	Усиков			9.89

5 901-3.1-000 400СБ

Узел нагнетания

Сборочный чертеж

Лит.	Масса	Масштаб
	См. табл.	1:5

Лист | Листов 1

МГСС СССР
РС ГПИ
Проектпромвентиляция

Копировал: [illegible]

Формат А3

Инв. № подл. | Подп. и дата | Взам. инв. № | Инв. № дубл. | Подп. и дата

Инв.№ подл.	Подп. и дата	Взам. инв.№	Инв.№ дубл.	Подп. и дата

Формат	Зона	Поз.	Обозначение	Наименование	Кол. на изделие 5.901-3.1.000500 —	01	02	03	04	05	06	07	08	09	Примечание
				Документация											
А3			5.901-3.1-000500СБ	Сборочный чертеж											
				Сборочные единицы											
А4		1	5.901-3.1-000600 -01	Патрубок	2										
			-04	Патрубок		2	2								
			-07	Патрубок				2	2						
			-10	Патрубок						2					
			-13	Патрубок							2	2			
			-15	Патрубок									2	2	

Изм.	Лист	№ докум.	Подп.	Дата
Разраб.		Дубова		12.90
Пров.		Кувшов		12.90
Н.контр.		Власенко		12.90

5.901-3.1-000500

Коллектор

Лит.	Лист	Листов
	1	4

ММСС с.с.р. РО ГПИ

Проектирование завода

Копировал

Формат А4

Инв.№ подл.	Подп. и дата	Взам. инв.№	Инв.№ дубл.	Подп. и дата

Формат	Зона	Поз.	Обозначение	Наименование	Кол. на изделие 5.90.-3.1.-000500 —	01	02	03	04	05	06	07	08	09	Примечание
				Детали											
				Трубы: Δ1х5 ГОСТ 10704-75 / Δ ГОСТ 10705-80*											
А4		2	5.901-3.1-000002	57х2,5 L = 660	1										
			-01	89х2,8 L = 620		1									2,28 кг
			-02	89х2,8 L = 640			1								3,69 кг
			-03	108х2,8 L = 600				1							3,8 кг
			-04	108х2,8 L = 610					1						4,36 кг
			-05	133х3,2 L = 590						1					4,43 кг
			-06	159х3,2 L = 550							1				6,04 кг
			-07	159х3,2 L = 700								1			6,77 кг
			-08	219х4,0 L = 490									1		8,61 кг
			-09	219х4,0 L = 640										1	10,39 кг
														1	13,57 кг

Инв.№ подл.	Подп. и дата	Взам. инв.№	Инв.№ дубл.	Подп. и дата

5.901-3.1-000500СБ

Лист 2

Копировал

Формат А4

Инв. № подл.	Подп. и дата	Взам. инв. №	Инв. № дубл.	Подп. и дата

Формат	Зона	Поз.	Обозначение	Наименование	Кол. на исполн. 5.901-3.1-000500										Примечание
					-	01	02	03	04	05	06	07	08	09	
				Стандартные изделия											
		3		Тройники ГОСТ 17376-83*											
				57×3,0	2										
				89×3,5		2	2								
				108×4,0				2	2						
				133×4,0						2					
				159×4,5							2	2			
				219×6,0									2	2	
		4		Заглушки ГОСТ 17379-83*											
				57×3,0	1										
				89×3,5		1	1								
				108×4,0				1	1						
				133×4,0						1					

Изм.	Лист	№ докум.	Подп.	Дата	5.901-3.1-000500	Лист 3

Копировал: [signature] Формат: А4

Инв. № подл.	Подп. и дата	Взам. инв. №	Инв. № дубл.	Подп. и дата

Формат	Зона	Поз.	Обозначение	Наименование	Кол. на исполн. 5.901-3.1-000500										Примечание
					-	01	02	03	04	05	06	07	08	09	
				159×4,5							1	1			
				219×8,0									1	1	

Изм.	Лист	№ докум.	Подп.	Дата	5.901-3.1-000500	Лист 4

Копировал: [signature] Формат А4

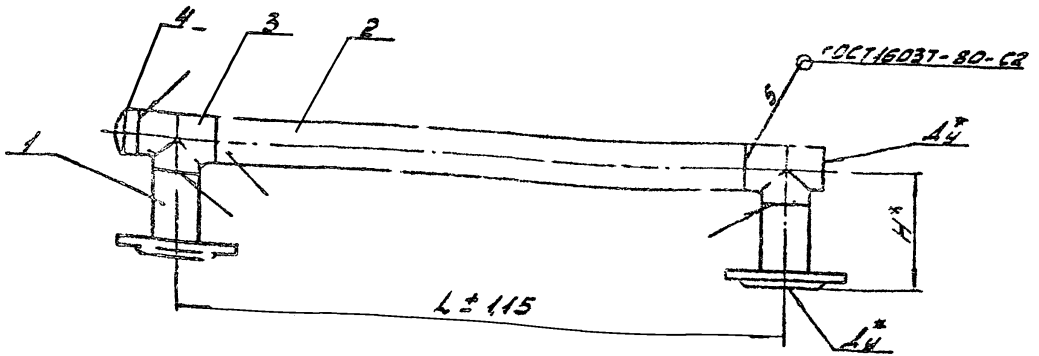

Размеры в мм

Обозначение	Ду*	L	H*	Масса, кг
5.901-3.1-000500	50	780	150	8,9
-01	80		175	17,0
-02		800		17,2
-03	100		185	20,8
-04		310		20,9
-05	126		200	28,4
-06	150		215	37,0
-07		960		38,8
-08	200	810	245	62,3
-09		960		65,5

1. Электроды типа Э42А по ГОСТ 9467-75*
2. Шероховатость обработанных поверхностей деталей выполненных без чертежа 12,5
3. Допуск параллельности уплотнительных поверхностей фланцев для исполнений:
   5.901-3.1-000500... -04—0,6 мм
   -05...-09—0,8 мм
4. * Размеры для справок

Изм.	Лист	№ докум.	Подп.	Дата
Разраб.		Дудова		09.89
Пров.		Кувиков		09.89
Т. контр.		Хейгетов		9.89
Н. контр.		Власенко		09.89
Утв.		Усиков		9.89

5.901-3.1-000500СБ

Коллектор

Сборочный чертеж

Лит.	Масса	Масштаб
	См. табл.	1:5

Лист | Листов 1

ММСС СССР
РО ГПИ
Проектпротвентиляция

Копировал: [signature]

Формат А3

Инв. № подл. | Подп. и дата | Взам. инв. № | Инв. № дубл. | Подп. и дата

Формат	Зона	Поз.	Обозначение	Наименование	Кол. на исполн. 5.901-3.1-000600										Примечание
					-	01	02	03	04	05	06	07	08	09	
				Документация											
А3			5.901-3.1-000600 СБ	Сборочный чертеж	X	X	X	X	X	X	X	X	X	X	
				Детали											
				Трубы Д ГОСТ 10704-76* / Д ГОСТ 10705-80*											
Е4		1	5.901-3.1-000001	38×2,5 L=100	1										0,22 кг
			-01	57×2,5 L=100		1									0,34 кг
			-02	57×2,5 L=250			1								0,84 кг
			-03	76×2,8 L=100				1							0,51 кг
			-04	89×2,8 L=100					1						0,6 кг

Исполнения 10...17 - см. листы 3,4

Изм.	Лист	№ докум.	Подп.	Дата
Разраб.		Жудова		09.89
Пров.		Кувиков		09.89
Н.контр.		Власенко		09.89

5.901-3.1-000600

Патрубок

Лит.	Лист	Листов
	1	4

ММОО СССР РО ГПИ Проектпромвентиляция

Копировал

Формат А4

Инв. № подл.	Подп. и дата	Взам. инв. №	Инв. № дубл.	Подп. и дата

Формат	Зона	Поз.	Обозначение	Наименование	Кол. на исполн. 5.901-3.1-000600										Примечание
					-	01	02	03	04	05	06	07	08	09	
			-05	89×2,8 L=200						1					1,19 кг
			-06	89×2,8 L=250							1				1,49 кг
			-07	108×2,8 L=100								1			0,69 кг
			-08	108×2,8 L=200									1		1,37 кг
			-09	108×2,8 L=250										1	1,71 кг
				Стандартные изделия											
		2		Фланцы ГОСТ 12820-80*											
				1-32-10 Ст.20	1										
				1-50-10 Ст.20		1	1								
				1-65-10 Ст.20				1							
				1-80-10 Ст.20					1	1	1				
				1-100-10 Ст.20								1	1	1	

Изм.	Лист	№ докум.	Подп.	Дата

5.901-3.1-000600

Лист 2

Копировал

Формат А4

59

Инв. № подл. | Подп. и дата | Взам. инв. № | Инв. № дубл. | Подп. и дата

Формат	Зона	Поз.	Обозначение	Наименование	Кол. на испол. 5.901-3.1-000600 10	11	12	13	14	15	16	17	Примечание
				Документация									
А3			5.901-3.1-000600СБ	Сборочный чертеж	X	X	X	X	X	X	X	X	
				Детали									
				Трубы А1 5/ГОСТ 10704-76 Д ГОСТ 10705-80*									
А4		1	5.901-3.1-000001-10	133×3,2 L = 100	1								1,02 кг
			-11	133×3,2 L = 200		1							2,04 кг
			-12	133×3,2 L = 300			1						3,07 кг
			-13	159×3,2 L = 100				1					1,23 кг
			-14	159×3,2 L = 250					1				3,08 кг
			-15	219×4 L = 100						1			2,12 кг
			-16	219×4 L = 200							1		4,24 кг
			-17	219×4 L = 350								1	7,42 кг

Изм.	Кол. уч.	№ докум.	Подп.	Дата	5.901-3.1-000600	Лист 3

Копировал: Сеич Формат А4

Инв. № подл. | Подп. и дата | Взам. инв. № | Инв. № дубл. | Подп. и дата

Формат	Зона	Поз.	Обозначение	Наименование	Кол. на испол. 5.901-3.1-000600 10	11	12	13	14	15	16	17	Примечание
				Стандартные изделия									
		2		Фланцы ГОСТ 12820-80*									
				1-125-10 Ст.20	1	1	1						
				1-150-10 Ст.20				1	1				
				1-200-10 Ст.20						1	1	1	

Изм.	Кол. уч.	№ докум.	Подп.	Дата	5.901-3.1-000600	Лист 4

Копировал: Сеич Формат А4

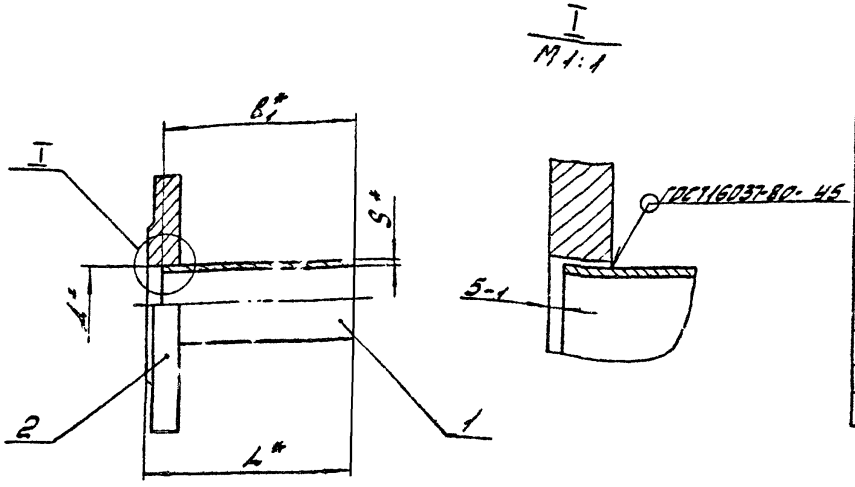

Размеры в мм

Обозначение	$Д^*$	S^*	L^*	l_1^*	Масса, кг
5.901-3.1-000600-10	133	3,2	105	100	6,42
-11			205	200	7,45
-12			305	300	8,47
-13	159		105	100	7,85
-14			255	250	9,7
-15	219	4	105	100	10,11
-16			205	200	12,29
-17			355	350	15,47

Размеры в мм

Обозначение	$Д^*$	S^*	L^*	l_1^*	Масса, кг
5.901-3.1-000600	38	2,5	105	100	1,63
-01	57				2,39
-02			255	250	2,9
-03	76	2,8	105	100	3,31
-04	89				3,79
-05			205	200	4,38
-06			255	250	4,68
-07	108		105	100	4,69
-08			205	200	5,41
-09			255	250	5,78

1. Электроды типа Э42А по ГОСТ 9467-75.*
2. Шероховатость обработанных поверхностей деталей выполненных без чертежа 12,5
3. Допуск перпендикулярности уплотнительной поверхности фланца относительно трубы для исполнений:
   5.901-3.1-000600-09 – 0,25 мм
   -10...-17 – 0,35 мм
4. * Размеры для справок.

Изм.	Лист	N докум.	Подп.	Дата
Разраб.		Дудова		09.89
Пров.		Кувиков		09.89
Т.контр.		Хейгетов		9.89
Н.контр.		В. Асенко		09.89
Утв.		Усиков		9.89

5.901-3.1-000600СБ

Патрубок

Сборочный чертеж

Лист	Масса	Масштаб
	См. табл.	1:2

Лист | Листов 1

ММСС СССР РО ГПЦ Проектромвентиляция

Копировал

Формат А3

Инв. N подл. | Подп. и дата | Взам. инв. N | Инв. N дубл. | Подп. и дата

Инв.№ подл.	Подп. и дата	Взам. инв.№	Инв.№ дубл.	Подп. и дата

Формат	Зона	Поз.	Обозначение	Наименование	Кол. на изделие 5.901-3.1-000700										Примечание
					-	01	02	03	04	05	06	07	08	09	
				Документация											
А3			5.901-3.1-000700СБ	Сборочный чертеж											
				Сборочные единицы											
А4		1	5.901-3.1-000С00-02	Патрубок	1										
			-05	Патрубок		1									
			-06	Патрубок			1								
			-08	Патрубок					1						
			-09	Патрубок				1		1					
			-11	Патрубок							1				
			-14	Патрубок								1	1		

Изм.	Лист	№ докум.	Подп.	Дата
Разраб.		Дьячков		09.84
Пров.		Кувшинов		09.84
Н. контр.		Волков		09.84

5.901-3.1-000700

Патрубок

Лит.	Лист	Листов
	1	3

ММСС СССР
ВО ГПИ
Продмонтажспецмонтаж

Копировал: Ващ

Формат А4

Инв.№ подл.	Подп. и дата	Взам. инв.№	Инв.№ дубл.	Подп. и дата

Формат	Зона	Поз.	Обозначение	Наименование	Кол. на изделие 5.901-3.1-000.700										Примечание
					-	01	02	03	04	05	06	07	08	09	
			-16	Патрубок											
А4		2	5.901-3.1-000600	Патрубок	1									1	
			-01	Патрубок		1	1	1							
			-03	Патрубок					1	1		1			
			-04	Патрубок							1		1		
			-07	Патрубок										1	
				Стандартные изделия											
		3		Переходы концентрические ГОСТ 17378-83*											
			К57х4,0-38х2,0		1										
			К89х3,5-57х3,0				1								
			К108х4,0-57х3,0					1							
			К108х4,0-76х3,5							1					
			К159х4,5-76х3,5									1			

Изм.	Лист	№ докум.	Подп.	Дата

5.901-3.1-000700

Лист 2

Инв. № подл.	Подп. и дата	Взам. инв. №	Инв. № дубл.	Подп. и дата

Формат	Зона	Поз.	Обозначение	Наименование	Кол. на исполн. 5.901-3.1-000700										Примечание
					–	01	02	03	04	05	06	07	08	09	
				К159×4,5-89×3,5											
		4		Переходы эксцен-									1		
				трические											
				ГОСТ 17378-83*											
				Э89×3,5-57×3,0		1									
				Э108×4,0-76×3,5					1						
				Э133×4,0-89×3,5							1				
				Э219×6,0-108×4,0										1	
				Прочие изделия											
		5		Установка 1											
				штуцера М20×1,5-50											
				ЗКУ-46-76	1	1	1	1	1	1	1	1	1	1	

Изм.	Лист	№ докум.	Подп.	Дата	5.901-3.1-000700	Лист 3

Копировал: [signature] Формат А4

Инв. № подл.	Подп. и дата	Взам. инв. №	Инв. № дубл.	Подп. и дата

Формат	Зона	Поз.	Обозначение	Наименование	Кол. на исполн.	Примечание

Изм.	Лист	№ докум.	Подп.	Дата		Лист

Копировал: [signature] Формат А4

5.901-3.1-000700СБ

Рис. 1

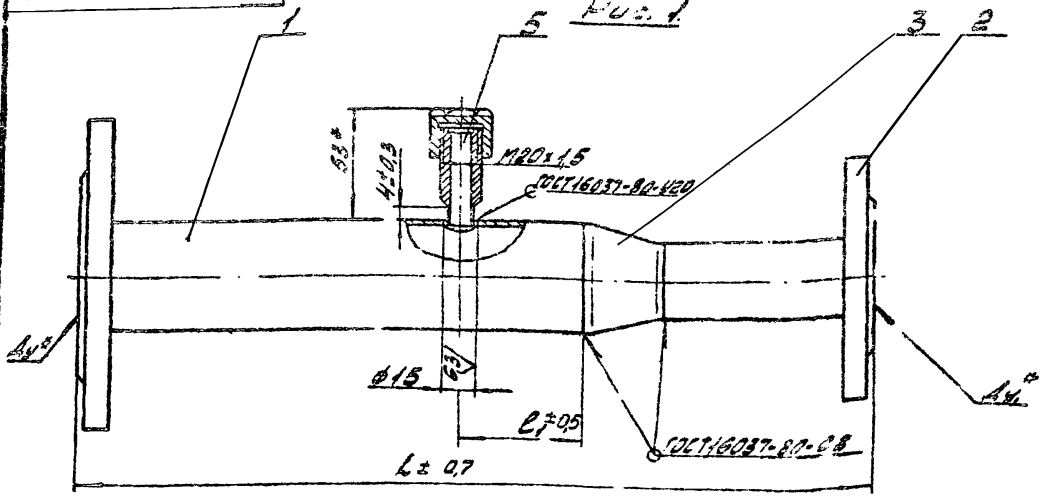

Рис. 2
Остальное см. рис. 1

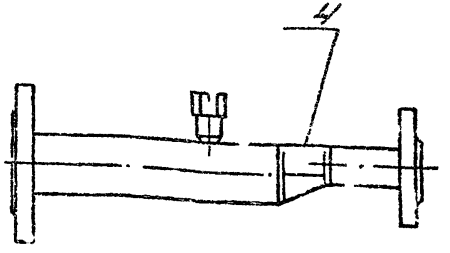

Размеры в мм.

Обозначение	Рис.	Ду*	Ду1*	L	l1	Масса кг.
5.901-3.1-000700	1	50	32	405	60	4,9
-01	2	80	50	385		7,5
-02	1			435		7,8
-03		100		440	100	9,2
-04	2		65	390	60	9,8
-05	1			440	100	10,1
-06	2	125	80	410	60	12,9
-07	1	150	65	435	100	14,7
-08			80		60	15,1
-09	2	200	100	405	100	20,0

1. Электроды типа Э42А по ГОСТ 9467-75*
2. Допуск параллельности уплотнительных поверхностей фланцев для исполнений:
   5.901-3.1-000700...-06 - 0,5 мм
   -07...-08 - 0,7 мм
   -09 - 0,9 мм
3* Размеры для справок.

Изм.	Лист	№ докум.	Подп.	Дата	5.901-3.1-000700СБ			
Разраб.		Дудова		9.8	Трубопровод	Лит.	Масса	Масштаб
Пров.		Кубиков		9.8			См. табл.	1:2
Т.контр.		Хейсетов		9.8	Сборочный чертеж	Лист	Листов 1	
Н.контр.		Власенко		9.8		ММСС СССР РО ГПИ Проектпромвентиляция		
Утв.		Усиков		9.8				

Копировал

Формат А3

gost.e-ecolog.ru