ГОСУДАРСТВЕННЫЙ КОМИТЕТ СССР ПО ДЕЛАМ СТРОИТЕЛЬСТВА (ГОССТРОЙ СССР)
ТИПОВАЯ ДОКУМЕНТАЦИЯ НА СТРОИТЕЛЬНЫЕ СИСТЕМЫ И ИЗДЕЛИЯ ЗДАНИЙ И СООРУЖЕНИЙ

СЕРИЯ 3.904-23

# ВИБРОИЗОЛИРУЮЩИЕ ОСНОВАНИЯ ПОД ХОЛОДИЛЬНЫЕ МАШИНЫ, ПРИМЕНЯЕМЫЕ ДЛЯ СИСТЕМ КВ

## ДОПОЛНЕНИЕ 1

## РАБОЧИЕ ЧЕРТЕЖИ

22489-02
Цена: 6-31

gost.e-ecolog.ru

ГОСУДАРСТВЕННЫЙ КОМИТЕТ СССР ПО ДЕЛАМ СТРОИТЕЛЬСТВА (ГОССТРОЙ СССР)
ТИПОВАЯ ДОКУМЕНТАЦИЯ НА СТРОИТЕЛЬНЫЕ СИСТЕМЫ И ИЗДЕЛИЯ ЗДАНИЙ И СООРУЖЕНИЙ

СЕРИЯ 3.904-23

# ВИБРОИЗОЛИРУЮЩИЕ ОСНОВАНИЯ ПОД ХОЛОДИЛЬНЫЕ МАШИНЫ, ПРИМЕНЯЕМЫЕ ДЛЯ СИСТЕМ КВ

## ДОПОЛНЕНИЕ 1
## РАБОЧИЕ ЧЕРТЕЖИ

ГЛАВНЫЙ ИНЖЕНЕР ИНСТИТУТ
Ю.И ШИЛЛЕР

ГЛАВНЫЙ ИНЖЕНЕР ПРОЕКТА
В.А. СПИВАК

УТВЕРЖДЕНЫ
ГЛАВНЫМ УПРАВЛЕНИЕМ ПРОЕКТИРОВАНИЯ ГОССТРОЯ СССР
ПРОТОКОЛ № 41
ОТ 27 ИЮЛЯ 1987г.
ВВЕДЕНЫ В ДЕЙСТВИЕ С 20 ОКТЯБРЯ 1987г.
ГПИ САНТЕХПРОЕКТ
ПРИКАЗ № 136
ОТ 14 АВГУСТА 1987г.

Инв.№ подл. | Подп. и дата | Взам. инв.№ | Инв.№ дубл. | Подп. и дата


| Обозначение | Наименование | Стр. |
|---|---|---|
| — | Содержание | 2÷9 |
| АТБ 100.000 Д | Виброизолирующие основания подхолодильные машины. Технические требования | 10 |
| АТБ 100. 000 | Виброизолирующее основание 80-I-40М с поперечным расположением гибких вставок | 11 |
| АТБ 100. 000 СБ | Виброизолирующее основание 80-I-40М с поперечным расположением гибких вставок | 12; 13 |
| АТБ 100. 001<br>АТБ 100. 002 | Прокладка<br>Пластина | 14 |
| АТБ 100. 003<br>АТБ 108. 001 | Кронштейн<br>Кронштейн | 15 |
| АТБ 100. 010 | Рама | 17÷18 |
| АТБ 100. 020 | Трубопровод | 18;19 |
| АТБ 100. 030 | Трубопровод | 19;20 |
| АТБ 100. 040 | Рукав - вставка | 21÷23 |
| АТБ 100.010 СБ | Рама | 24 |
| АТБ 100. 020 СБ | Трубопровод | 25 |
| АТБ100. 030 СБ | Трубопровод | 26 |
| АТБ100. 040 СБ | Рукав-вставка ф50 ÷ ф100 | 27 |
| АТБ 100. 042<br>АТБ104. 001 | Фланец<br>Болт фундаментный | 28 |
| АТБ100. 061<br>АТБ 100. 050 | Втулка<br>Хомут | 29 |
| АТБ100. 050 СБ | Хомут | 30 |
| АТБ100. 051<br>АТБ100. 041 | Серьга хомута<br>Патрубок | 31 |
| АТБ100. 052<br>АТБ100. 055 | Гайка<br>Лента хомута | 32 |
| АТБ100. 053<br>АТБ100. 054 | Болт<br>Шайба | 33 |
| АТБ100. 060<br>АТБ100. 060 СБ | Патрубок<br>Патрубок | 34 |
| АТБ 108. 000 | Виброизолирующее основание 80-II-40М-1 с продольным расположением гибких вставок для машин марок МКТ40-2-0 и МКТ40-2-1 | 35 |
| АТБ108. 000 СБ | Виброизолирующее основание 80-II-40М-1 с продольным расположением гибких вставок для машин марок МКТ40-2-0 и МКТ40-2-1 | 36;37 |
| АТБ108. 010<br>АТБ108. 010 СБ | Трубопровод<br>Трубопровод | 38 |
| АТБ 108. 020 | Трубопровод | 39;42 |
| АТБ108. 020 СБ | Трубопровод | 43 |
| АТБ 109. 000 | Виброизолирующее основание 80-II-40М-2 с продольным расположением гибких вставок для машин марок МКТ40-2-0 и МКТ 40-2-1 | 44<br>— |

Инв. № подл. | Подп. и дата | Взам. инв. № | Инв. № дубл. | Подп. и дата


| Обозначение | Наименование | Стр. |
|---|---|---|
| АТБ 109.000СБ | Виброизолирующее основание ВО-II-40М-2 с продольным расположением гибких вставок для машин марок МКТ40-2-0 и МКТ40-2-1 | 45; 46 |
| АТБ 109.010 | Трубопровод | 47÷49 |
| АТБ 110.010 | Трубопровод | 49÷51 |
| АТБ 109.010СБ | Трубопровод | 52 |
| АТБ 110.000 | Виброизолирующее основание ВО-II-40М-3 с продольным расположением гибких вставок для машин марок МКТ40-2-0 и МКТ40-2-1 | 53 |
| АТБ 110.000СБ | Виброизолирующее основание ВО-II-40М-3 с продольным расположением гибких вставок для машин марок МКТ40-2-0 и МКТ40-2-1 | 54;55 |
| АТБ 110.010СБ | Трубопровод | 56 |
| АТБ 132.000 | Виброизолирующее основание ВО-III-40М с вертикальным расположением гибких вставок для машин марок МКТ40-2-0 и МКТ40-2-1 | 57 |
| АТБ 132.000СБ | Виброизолирующее основание ВО-III 40М с вертикальным расположением гибких вставок для машин марок МКТ-40-2-0 и МКТ 40-2-1 | 58;59 |
| АТБ 132.010 | Трубопровод | 60;61 |
| АТБ 132.020 | Трубопровод | 62;63 |
| АТБ 132.030 | Патрубок | 63 |
| АТБ 132.010СБ | Трубопровод | 64 |
| АТБ 132.020СБ | Трубопровод | 65 |
| АТБ 101.000 | Виброизолирующее основание ВО-I-80М с поперечным расположением гибких вставок | 66 |
| АТБ 101.000СБ | Виброизолирующее основание ВО-I-80М с поперечным расположением гибких вставок | 67;68 |
| АТБ 111.000 | Виброизолирующее основание ВО-II-80М-1 с продольным расположением гибких вставок для машин марок МКТ80-2-0 и МКТ80-2-1 | 69 |
| АТБ 111.000СБ | Виброизолирующее основание ВО-II-80М-1 с продольным расположением гибких вставок для машин марок МКТ80-2-0 и МКТ80-2-1 | 70;71 |

Инв.№ подл. | Подп. и дата | Взам. инв.№ | Инв.№ дубл. | Подп. и дата


| Обозначение | Наименование | Стр. |
|---|---|---|
| АТБ112.000 | Виброизолирующее основание ВО-II-80М-2 с продольным расположением гибких вставок для машин марок МКТ80-2-0 и МКТ80-2-1. | 72 |
| АТБ112.000СБ | Виброизолирующее основание ВО-II-80М-2 с продольным расположением гибких вставок для машин марок МКТ80-2-0 и МКТ80-2-1 | 73; 74 |
| АТБ113.000 | Виброизолирующее основание ВО-II-80М-3 с продольным расположением гибких вставок для машин марок МКТ80-2-0 и МКТ80-2-1 | 75 |
| АТБ113.000СБ | Виброизолирующее основание ВО-II-80М-3 с продольным расположением гибких вставок для машин марок МКТ80-2-0 и МКТ80-2-1 | 76; 77 |
| АТБ133.000 | Виброизолирующее основание ВО-III-80М с вертикальным расположением гибких вставок для машин марок МКТ80-2-0 и МКТ80-2-1 | 78 |
| АТБ133.000СБ | Виброизолирующее основание ВО-III-80М с вертикальным расположением гибких вставок для машин марок МКТ80-2-0 и МКТ80-2-1 | 59; 79 |
| АТБ133.010СБ<br>АТБ132.030СБ | Патрубок<br>Патрубок | 80 |
| АТБ103.000 | Виброизолирующее основание ВО-I-20М с поперечным расположением гибких вставок для машины марки МКТ20-2-0 | 81 |
| АТБ103.000СБ | Виброизолирующее основание ВО-I-20М с поперечным расположением гибких вставок для машины марки МКТ20-2-0 | 82; 83 |
| АТБ103.010<br>АТБ133.010 | Патрубок<br>Патрубок | 84 |
| АТБ103.020 | Патрубок | 85 |
| АТБ103.020СБ | Патрубок | 86 |
| АТБ103.021<br>АТБ129.021 | Фланец<br>Фланец | 87 |
| АТБ103.011<br>АТБ103.012 | Втулка<br>Фланец | 88 |

Инв.№подл. | Подпись и дата | Взам.инв.№ | Инв.№ дубл. | Подпись и дата

| Обозначение | Наименование | Стр. |
|---|---|---|
| АТБ 117. 000 | Виброизолирующее основание ВО-II-20М-1 с продольным расположением гибких вставок для машины марки МКТ 20-2-0 | 89 |
| АТБ 117.000СБ | Виброизолирующее основание ВО-II-20М-1 с продольным расположением гибких вставок для машины марки МКТ 20-2-0 | 90;91 |
| АТБ 118.000 | Виброизолирующее основание ВО-II-20М-2с продольным расположением гибких вставок для машины марки МКТ 20-2-0 | 92 |
| АТБ 118. 000СБ | Виброизолирующее основание ВО-II-20М-2 с продольным расположением гибких вставок для машины марки МКТ20-2-0 | 93;94 |
| АТБ 119.000 | Виброизолирующее основание ВО-II-20М-3 с продольным расположением гибких вставок для машины марки МКТ20-2-0 | 95 |

| Обозначение | Наименование | Стр. |
|---|---|---|
| АТБ 119.000СБ | Виброизолирующее основание ВО-II-20М-2 с продольным расположением гибких вставок для машины марки МКТ 20-2-0 | 96; 97 |
| АТБ 135. 000 | Виброизолирующее основание ВО-III-20М с вертикальным расположением гибких вставок для машины марки МКТ 20-2-0 | 98 |
| АТБ 135.000СБ | Виброизолирующее основание ВО-III-20М с вертикальным расположением гибких вставок для машины марки МКТ 20-2-0 | 99 |
| АТБ 135. 010<br>АТБ 137. 010 | Патрубок<br>Патрубок | 100 |
| АТБ 135. 010 СБ<br>АТБ 137. 010 СБ | Патрубок<br>Патрубок | 101 |
| АТБ 104. 000 | Виброизолирующее основание ВО-I-28М с поперечным расположением гибких вставок для машины марки МКТ 28-2-0 | 102 |

Копировал: Крайлина Формат: А3

Инв. № подл. | Подп. и дата | Взам. инв. № | Инв. № дубл. | Подп. и дата


| Обозначение | Наименование | Стр. |
|---|---|---|
| АТБ 104.000СБ | Виброизолирующее основание ВО-I-28М с поперечным расположением гибких вставок для машины марки МКТ 28-2-0 | 103;104 |
| АТБ 129.020<br>АТБ 104.010 | Патрубок<br>Трубопровод | 105 |
| АТБ 120.000 | Виброизолирующее основание ВО-II-28М-1 с продольным расположением гибких вставок для машины марки МКТ 28-2-0 | 106 |
| АТБ 120.000СБ | Виброизолирующее основание ВО-II-28М-1 с продольным расположением гибких вставок для машины марки МКТ 28-2-0 | 107;108 |
| АТБ 121.000 | Виброизолирующее основание ВО-II-28М-2 с продольным расположением гибких вставок для машины марки МКТ 28-2-0 | 109 |
| АТБ 121.000 СБ | Виброизолирующее основание ВО-II-28М-2 с продольным расположением гибких вставок для машины марки МКТ 28-2-0 | 110;111 |
| АТБ 122.000 | Виброизолирующее основание ВО-II-28М-3 с продольным расположением гибких вставок для машины марки МКТ 28-2-0 | 112 |
| АТБ 122.000СБ | Виброизолирующее основание ВО-II-28М-3 с продольным расположением гибких вставок для машины марки МКТ-28-2-0 | 113;114 |
| АТБ 136.000 | Виброизолирующее основание ВО-III-28М с вертикальным расположением гибких вставок для машины марки МКТ 28-2-0 | 115 |
| АТБ 136.000СБ | Виброизолирующее основание ВО-III-28М с вертикальным расположением гибких вставок для машины марки МКТ 28-2-0 | 116 |
| АТБ 136.010<br>АТБ 136.010 СБ | Патрубок<br>Патрубок | 117 |
| АТБ 105.000 | Виброизолирующее основание ВО-I-18А с поперечным расположением гибких вставок для машины марки МВТ18-1-0 (АТ18-1-0) | 118 |
| АТБ 105.000СБ | Виброизолирующее основание ВО-I-18А с поперечным расположением гибких вставок для машины марки МВТ18-1-0 (АТ18-1-0) | 119 |

| Обозначение | Наименование | Стр. |
|---|---|---|
| АТБ123.000 | Виброизолирующее основание ВО-II-18А-1 с продольным расположением гибких вставок для машины марки МВТ18-1-0 (АТ18-1-0) | 120 |
| АТБ123.000СБ | Виброизолирующее основание ВО-II-18А-1 с продольным расположением гибких вставок для машины марки МВТ18-1-0(АТ18-1-0) | 121 |
| АТБ124.000 | Виброизолирующее основание ВО-II-18А-2с продольным расположением гибких вставок для машины марки МВТ18-1-0(АТ18-1-0) | 122 |
| АТБ124.000СБ | Виброизолирующее основание ВО-II-18А-2с продольным расположением гибких вставок для машины марки МВТ18-1-0 (АТ18-1-0) | 123 |
| АТБ125.000 | Виброизолирующее основание ВО-II-18А-3с продольным расположением гибких вставок для машины марки МВТ18-1-0(АТ18-1-0) | 124 |
| АТБ125.000СБ | Виброизолирующее основание ВО-II-18А-3с продольным расположением гибких вставок для машины марки МВТ18-1-0 (АТ18-0-1-0) | 125 |

| Обозначение | Наименование | Стр. |
|---|---|---|
| АТБ137.000 | Виброизолирующее основание ВО-III-18А с вертикальным расположением гибких вставок для машины марки МВТ18-1-0 (АТ18-1-0) | 126 |
| АТБ137.000СБ | Виброизолирующее основание ВО-III-18А с вертикальным расположением гибких вставок для машины марки МВТ18-1-0 (АТ18-1-0) | 127 |
| АТБ106.000 | Виброизолирующее основание ВО-I-25А с поперечным расположением гибких вставок для машины марки МВТ-25-1-0 (АТ25-1-0) | 128 |
| АТБ106.000СБ | Виброизолирующее основание ВО-I-25А с поперечным расположением гибких вставок для машины марки МВТ25-1-0 (АТ25-1-0) | 129 |
| АТБ126.000 | Виброизолирующее основание ВО-II-25А-1 с продольным расположением гибких вставок для машины марки МВТ25-1-0 (АТ25-1-0) | 130 |
| АТБ126.000СБ | Виброизолирующее основание ВО-II-25А-1 с продольным расположением гибких вставок для машины марки МВТ25-1-0 (АТ25-1-0) | 131 |

Инв.№подл. | Подп. и дата | Взам.инв.№ | Инв.№ дубл. | Подп. и дата

Инв.№подл. | Подп.и дата | Взам.инв.№ | Инв.№ дубл. | Подп.и дата


| Обозначение | Наименование | Стр. |
|---|---|---|
| АТБ 127.000 | Виброизолирующее основание ВО-II-25А с продольным расположением гибких вставок для машины марки МВТ25-1-0 (АТ25-1-0) | 132 |
| АТБ127.000СБ | Виброизолирующее основание ВО-II-25А с продольным расположением гибких вставок для машины марки МВТ25-1-0 (АТ25-1-0) | 133 |
| АТБ128.000 | Виброизолирующее основание ВО-II-25А-3 с продольным расположением гибких вставок для машины марки МВТ25-1-0 (АТ25-1-0) | 134 |
| АТБ128.000СБ | Виброизолирующее основание ВО-II-25А-3 с продольным расположением гибких вставок для машины марки МВТ25-1-0 (АТ25-1-0) | 135 |
| АТБ 138.000 | Виброизолирующее основание ВО-III-25А с вертикальным расположением гибких вставок для машины марки МВТ25-1-0 (АТ25-1-0) | 136 |
| АТБ 138.000 СБ | Виброизолирующее основание ВО-III-25А с вертикальным расположением гибких вставок для машины марки МВТ-25-1-0 (АТ25-1-0) | 137 |
| АТБ107.000 | Виброизолирующее основание ВО-I-80А с поперечным расположением гибких вставок для машины марки МВТ 80-1-0 | 138 |
| АТБ107.000СБ | Виброизолирующее основание ВО-I-80А с поперечным. расположением гибких вставок для машины марки МВТ 80-1-0 | 139 |
| АТБ 107.010<br>АТБ107.020 | Патрубок<br>Патрубок | 140 |
| АТБ129.000 | Виброизолирующее основание ВО-II-80А-1 с продольным расположением гибких вставок для машины марки МВТ80-1-0 | 141 |
| АТБ129.000СБ | Виброизолирующее основание ВО-II-80А-1 с продольным расположением гибких вставок для машины марки МВТ80-1-0 | 142;146 |
| АТБ129.010<br>АТБ129.011 | Патрубок<br>Фланец | 143 |

Инв.№подл. | Подп.и дата | Взам.инв.№ | Инв.№дубл. | Подп.и дата

| Обозначение | Наименование | Стр. |
|---|---|---|
| АТБ130.000 | Виброизолирующее основание ВО-II-80А-2 с продольным расположением гибких вставок для машины марки МВТ80-1-0 | 144 |
| АТБ130.000СБ | Виброизолирующее основание ВО-II-80А-2 с продольным расположением гибких вставок для машины марки МВТ80-1-0 | 145;146 |
| АТБ131.000 | Виброизолирующее основание ВО-II-80А-3 с продольным расположением гибких вставок для машины марки МВТ80-1-0 | 147 |
| АТБ131.000СБ | Виброизолирующее основание ВО-II-80А-3 с продольным расположением гибких вставок для машины марки МВТ80-1-0 | 148;149 |
| АТБ138.000 | Виброизолирующее основание ВО-III-80А с вертикальным расположением гибких вставок для машины марки МВТ80-1-0 | 150 |
| АТБ139.000СБ | Виброизолирующее основание ВО-III-80А с вертикальным расположением гибких вставок для машины марки МВТ80-1-0 | 151 |

| Обозначение | Наименование | Стр. |
|---|---|---|
| АТБ140.000 | Виброизолирующее основание для холодильных машин марки 1ХМ | 152 |
| АТБ140.000СБ | Виброизолирующее основание для холодильных машин марки 1ХМ | 149; 153; 154 |
| АТБ141.000 | Виброизолирующее основание ВО-II-40Ха для холодильных машин марок 2ХМ-ФУ40 I и 2ХМ-ФУ40 II РЭ | 155 |
| АТБ141.000СБ | Виброизолирующее основание ВО-II-40Ха для холодильных машин марок 2ХМ-ФУ40/I и 2ХМ-ФУ40/I РЭ | 156;157 |
| АТБ142.000 | Виброизолирующее основание ВО-II-80Ха для холодильных машин марок 2ХМ-ФУУ80/I и 2ХМ-ФУУ80/I РЭ | 158 |
| АТБ142.000СБ | Виброизолирующее основание ВО-II-80Ха для холодильных машин марок 2ХМ-ФУУ80/I и 2ХМ-ФУУ80/I РЭ | 159;160 |
| АТБ143.000 | Плита | 161 |
| АТБ143.010 | Каркас | |
| АТБ143.000СБ | Плита | 162 |
| АТБ143.010СБ | Каркас | 163 |
| АТБ143.001 | Петля | 164 |
| АТБ143.002 | Швеллер | |

Инв.№подл. | Подп. и дата | Взам.инв.№ | Инв.№дубл. | Подп. и дата

1. В настоящем альбоме приведены рабочие чертежи виброизолирующих оснований и гибких вставок для холодильных машин марок МКТ40-2-0; МКТ40-2-1; МКТ80-2-0; МКТ80-2-1; МКТ20-2-0; МКТ28-2-0; МБТ18-1-0 (АТ18-1-0); МБТ25-1-0 (АТ25-1-0), МБТ30-1-0 (АТ80-1-0); 1ХМ-ФУ40/I, 1ХМ-ФУ40/I РЭ; 1ХМ-ФУУ80/I; 1ХМ-ФУУ80/I РЭ; 2ХМ-ФУ40/I, 2ХМ-ФУ40/I РЭ; 2ХМ-ФУУ80/I; 2ХМ-ФУУ80/I РЭ.

2. Виброизолирующие основания предназначены для снижения динамических нагрузок, передающихся на строительные конструкции от работающих холодильных машин.

3. Виброизолирующее основание представляет собой установленную на виброизоляторах железобетонную плиту (для холодильных машин марок МКТ-28-2-0 и МБТ18-1-0) или стальную раму (для остальных холодильных машин), к которой крепится холодильная машина.

В виброосновании применены виброизоляторы типа Д044 и Д045, серийно выпускаемые механическим заводом №3 треста „Сантехдеталь" (г. Москва, Стахановская, 4).

В гибких вставках применены рукава-вставки звукоизолирующие, напорновсасывающие (изготовляются Казанским заводом резиновых изделий в соответствии с ТУ38-105-948-75).

4. Для удобства компоновки холодильных машин, установленных на виброосновании, с другим оборудованием, размещенным в помещении, предусмотрены три варианта расположения гибких вставок: перпендикулярно оси холодильной машины (поперечное расположение гибких вставок), вверх (вертикальное расположение гибких вставок) и параллельно оси (продольное расположение гибких вставок). В виброосновании для холодильных машин типа ХМ гибкие вставки расположены параллельно оси. Все эти варианты равноценны по металлоёмкости, занимаемой площади, эффективности снижения передающихся динамических нагрузок.

5. На каждом чертеже указан шифр виброоснования. Первые две буквы ВО указывают наименование изделия-виброизолирующее основание. Римские цифры I-означают поперечное расположение гибких вставок; II-продольное и III-вертикальное.

Двузначное число, например 40, входит в обозначение типоразмера машины. Буквы, стоящие после двузначного числа, означают:

М- машины марок МКТ,
А- машины марок МБТ(АТ)
Х- машины марок 1ХМ,
Ха- машины марок 2ХМ,

Арабские цифры 1,2,3, стоящие в конце, означают тип виброосновании (тип и количество виброизоляторов, расположение гибких вставок-сонаправленное и разнонаправленное, внутри выбранного направления - I, II - III)

Пример записи шифра виброизолирующего основания для холодильной машины марки МКТ40 с поперечным разнонаправленным расположением гибких вставок (черт. АТБ 100.000): ВО-I-40М-1.

| Изм. | Лист | № докум. | Подп. | Дата | АТБ 100.000Д | | | |
|---|---|---|---|---|---|---|---|---|
| Разраб. | | Митехина | | | Виброизолирующие основания для холодильных машин. Технические требования | Лит. | Лист | Листов |
| Пров. | | Литвак | | | | | 1 | 1 |
| Рук. группы | | Грановский | | | | Госстрой СССР САНТЕХПРОЕКТ г. Москва | | |
| Н. контр. | | Узинская | | | | | | |
| Утв. | | Сливак | | | | | | |

Копировал: Крапивина Формат А3

Серия 3.904-23 дополнение 1

| Формат | Зона | Поз. | Обозначение | Наименование | Кол. | Примечание |
|---|---|---|---|---|---|---|
| | | | | Документация | | |
| А3 | | | А7Б100.000 СБ | Сборочный чертеж | | |
| А3 | | | А7Б100.000 Д | Виброизолирующие основания для холодильных машин | | |
| | | | | Технические требования | | |
| | | | | Сборочные единицы | | |
| А4 | | 1 | А7Б100.010 | Рама | 1 | |
| А4 | | 2 | А7Б100.020 | Патрубок | 2 | |
| А4 | | 3 | А7Б100.030 | Трубопровод | 1 | |
| | | 4 | -01 | Трубопровод | 1 | |
| А4 | | 5 | А7Б100.040 | Рукав-вставка | 2 | |
| | | 6 | -05 | Рукав-вставка | 2 | |
| А4 | | 7 | А7Б100.060 | Патрубок | 2 | |
| | | | | Детали | | |
| А4 | | 10 | А7Б100.001 | Прокладка | 2 | |
| | | 11 | -01 | Прокладка | 6 | |
| А4 | | 12 | А7Б100.002 | Пластина | 6 | |
| А4 | | 13 | А7Б100.003 | Кронштейн | 1 | |
| Б4 | | 14 | А7Б100.004 | Стойка $L=125-1$ | | |
| | | | | Уголок 36х36х3-Б-ГОСТ8509-72 В Ст.3-I-ГОСТ535-79 | 1 | 0,2 кг |

Подп. и дата | Инв. № дубл. | Взам. инв. № | Подп. и дата | Инв. № подл.

| Изм. | Лист | № докум. | Подп. | Дата |
|---|---|---|---|---|
| Разраб. | | Ямпольская | | |
| Пров. | | Литвак | | |
| Рук. группы | | Грановский | | |
| Н. контр. | | Рувинская | | |
| Утв. | | Сливак | | |

А7Б100.000

Виброизолирующее основание 80-I-40М с поперечным расположением гибких вставок

| Лит. | Лист | Листов |
|---|---|---|
| Н1 | 1 | 2 |

Госстрой СССР
Сантехпроект
г. Москва

Формат: А4

| Формат | Зона | Поз. | Обозначение | Наименование | Кол. | Примечание |
|---|---|---|---|---|---|---|
| | | | | Стандартные изделия | | |
| | | | | Болты ГОСТ 7798-70 | | |
| | | 20 | | М12х20.36 | 12 | |
| | | 21 | | М12х50.36 | 32 | |
| | | 22 | | М24х100.36 | 4 | |
| | | | | Гайки ГОСТ 5915-70 | | |
| | | 23 | | М12.4 | 32 | |
| | | 24 | | М24.4 | 8 | |
| | | 25 | | Шайба 12.65Г ГОСТ6402-70 | 44 | |
| | | 26 | | Шайба 24 ГОСТ 10906-78 | 4 | |
| | | 27 | | Шайба 24 ГОСТ 11371-78 | 4 | |
| | | 28 | | Опора ОПБ2-57 ГОСТ14911-82 | 1 | |
| | | 29 | | Муфта 32 ГОСТ 8966-75 | 2 | |
| | | 30 | | Контргайка 32 ГОСТ 8968-75 | 2 | |
| | | 31 | | Сгон 32 ГОСТ 8969-75 | 2 | |
| | | | | Прочие изделия | | |
| | | 35 | | Виброизолятор Д044 ТУ 36-1832-75 | 6 | |
| | | | | Различия исполнений А7Б100 000; А7Б100.000-01; А7Б100 000-02; А7Б100.000-03 по сборочному чертежу | | |

Подп. и дата | Инв. № дубл. | Взам. инв. № | Подп. и дата | Инв. № подл.

| Изм. | Лист | № докум. | Подп. | Дата |
|---|---|---|---|---|

А7Б100.000

Лист 2

Копировал: Крайлина Формат: А4

Рис. 1

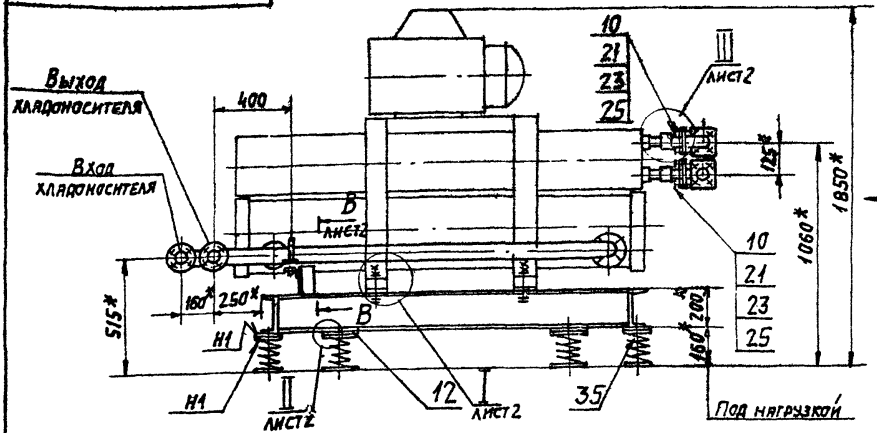


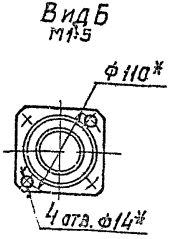


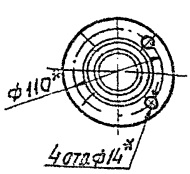


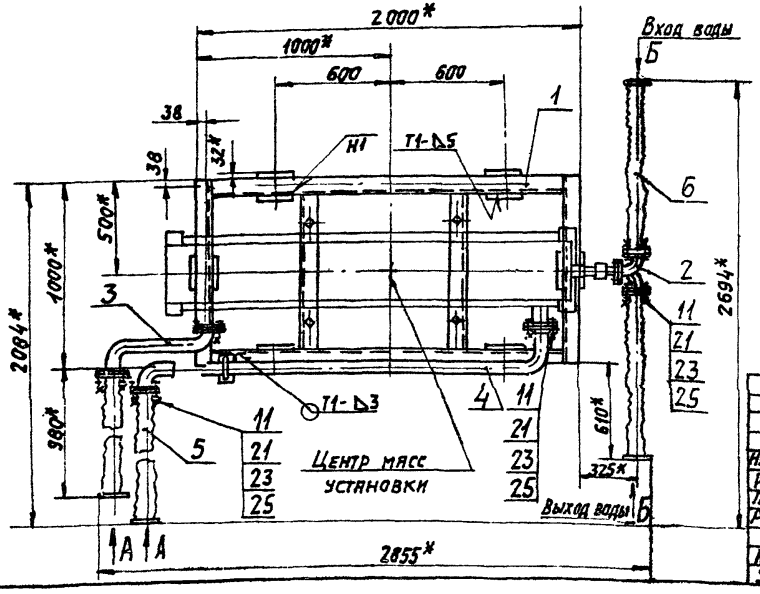


| Обозначение | Поз. | Шифр | Марка машины |
|---|---|---|---|
| АТБ100.000 | 1 | ВО-I-40М-1 | МКТ40-2-0 |
| -01 | 2 | ВО-I-40М-2 | |
| -02 | 3 | ВО-I-40М-3 | МКТ40-2-1 |
| -03 | 4 | ВО-I-40М-4 | |

1.* Размеры для справок.
2. $\pm t_{2/2}$.
3. Приварку пластин (поз. 12) производить после регулировки расположения виброизоляторов до получения их равномерной осадки.
4. Сварные швы по ГОСТ 5264-80, кроме указанных.
5. Виброизоляторы к полу крепить не требуется.

| | | | |
|---|---|---|---|
| Нач.Лист | №докум. | Подп. | Дата |
| Разраб. | Ямпольская | | |
| Пров. | Литвак | | |
| Рук.гр. | Урановский | | |
| Н.контр. | Рудинская | | |
| Утв. | Справ. | | |

АТБ 100.000 СБ

Виброизолирующее основание ВО-I-40М с поперечным расположением гибких вставок.

| Лит. | Масса | Масшт. |
|---|---|---|
| И | 234,0 | 1:20 |

Лист 1 Листов 2

Госстрой СССР САНТЕХПРОЕКТ г. Москва

Копировал: Тужилкина

Формат: А3

Серия 3.904-23 Дополнение 1

Инв.№ подл. | Подп. и дата | Взам.инв.№ | Инв.№ дубл. | Подп. и дата

Рис. 1

Вид Г лист1
М1:10

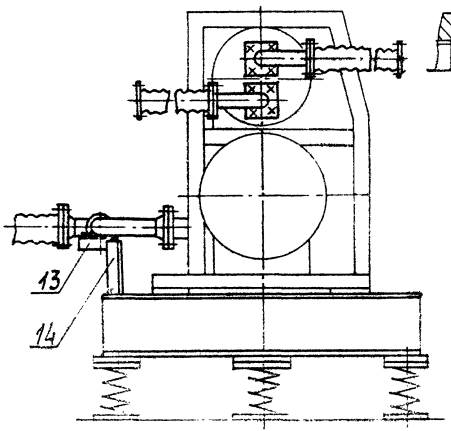


III лист1
М1:2

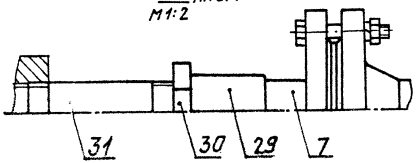


I лист1
М1:4

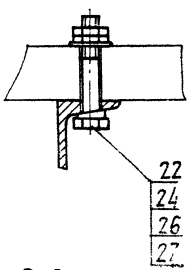


В-В лист1
М1:5

II лист1
М1:2

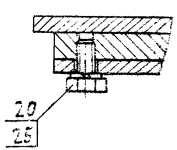


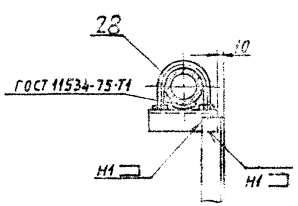


Рис. 2
Остальное - см. рис. 1
Вид Г лист1
М1:20

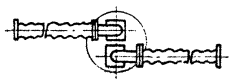

Рис. 3
Остальное - см. рис. 1
Вид Г лист1
М1:20

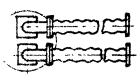

Рис. 4
Остальное - см. рис. 1
Вид Г лист1
М1:20

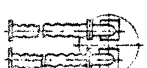

Серия 3.904-23 дополнение 1

Инв.№подл. | Подп. и дата | Взам.инв.№ | Инв.№дубл. | Подп. и дата

| Изм. | Лист | № докум. | Подп. | Дата |
|---|---|---|---|---|

АТБ 100. 000 СБ

Лист 2

Копировал: Логинова

Формат: А3

Серия 3.904-23 Дополнение 1

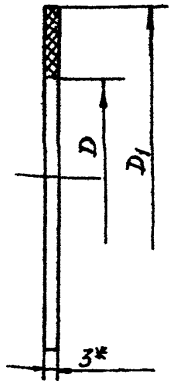


| Обозначение | Размеры, мм D | Размеры, мм D1 | Масса, кг |
|---|---|---|---|
| АТБ100.001 | 46+0,62 | 80-0,74 | 0,015 |
| -01 | 60+0,74 | 90-0,87 | 0,016 |
| -02 | 80+0,74 | 110-0,87 | 0,02 |
| -03 | 92+0,87 | 128-1,0 | 0,029 |
| -04 | | 112-0,87 | 0,015 |
| -05 | 110+0,87 | 148-1,0 | 0,036 |
| -06 | 42+0,62 | 70-0,74 | 0,012 |
| -07 | 46+0,62 | 64-0,74 | 0,007 |
| -08 | 70+0,74 | 80-0,74 | 0,005 |
| -09 | 80+0,74 | 122-1,0 | 0,03 |

* Размер для справок

Взам. инв. № | Инв. № подл. | Подп. и дата

| Изм. | Лист | № докум. | Подп. | Дата |
|---|---|---|---|---|
| Разраб. | | Митехина | | |
| Пров. | | Литвак | | |
| Рук. гр | | Грановский | | |
| Н.контр. | | Рувинская | | |
| Утв. | | Спивак | | |

АТБ 100.001

Прокладка

| Лит. | Масса | Масштаб |
|---|---|---|
| И | См. табл. | — |

Лист | Листов 1

ГОССТРОЙ СССР САНТЕХПРОЕКТ г. МОСКВА

ПЛАСТИНА I, лист ТМКЩ-Н-3-9.9 ГОСТ 7338-77

Формат А4



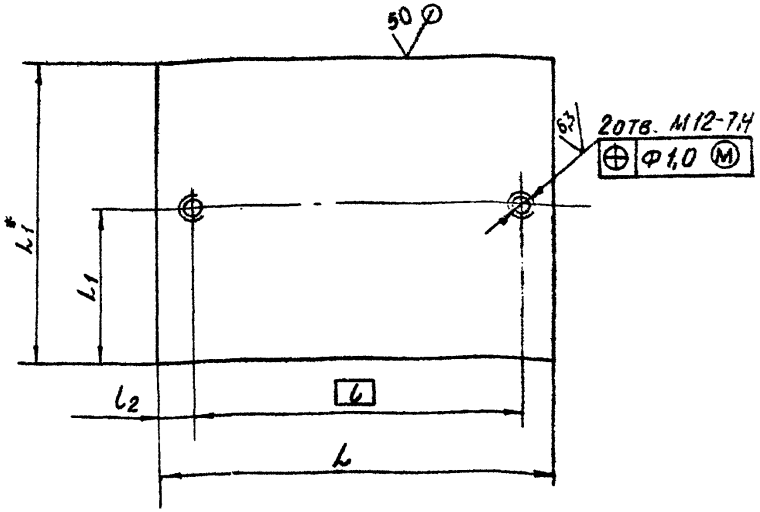


| Обозначение | Размеры, мм L | L1* | l | l1 | l2 | Масса, кг |
|---|---|---|---|---|---|---|
| АТБ100.002 | 180 | 140 | 150 | 70 | 15 | 3,2 |
| -01 | 220 | 170 | 180 | 85 | 20 | 4,7 |

1.* Размер для справок.

2. Неуказанные предельные отклонения размеров: $t_2$; $\pm t_2/2$

Взам. инв. № | Инв. № подл. | Подп. и дата

| Изм. | Лист | № докум. | Подп. | Дата |
|---|---|---|---|---|
| Разраб | | Митехина | | |
| Пров. | | Литвак | | |
| Рук. гр | | Грановский | | |
| Н.контр. | | Рувинская | | |
| Утв. | | Спивак | | |

АТБ 100.002

Пластина

| Лит. | Масса | Масштаб |
|---|---|---|
| И | См. табл. | — |

Лист | Листов 1

ГОССТРОЙ СССР САНТЕХПРОЕКТ г. МОСКВА

Лист Б16,0 ГОСТ 19903-74 ВСт.3 ГОСТ 14637-79

Формат А4

Серия 3.904-2.3 Дополнение 1

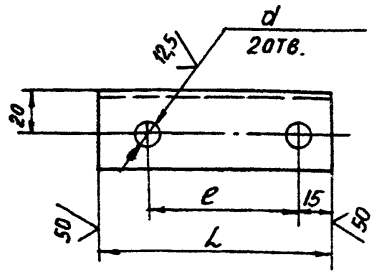


| Обозначение | Размеры, мм | | | Масса, кг |
|---|---|---|---|---|
| | d | L | e | |
| АТБ100.003 | 12 | 110 | 70 | 0,18 |
| -01 | 14 | 145 | 106 | 0,24 |
| -02 | | 160 | | 0,26 |
| -03 | | 130 | 90 | 0,21 |

Неуказанные предельные отклонения размеров: $\pm t_2$; $t_2$; $\pm t_2/2$

| Изм. | Лист | № докум. | Подп. | Дата |
|---|---|---|---|---|
| Разраб. | | Митехина | | |
| Пров. | | Литвак | | |
| Рук. гр. | | Грановский | | |
| Н. контр. | | Рубинская | | |
| Утв. | | Спивак | | |

АТБ 100.003

Кронштейн

| Лит. | Масса | Масштаб |
|---|---|---|
| И | см. табл. | — |
| Лист | Листов 1 | |

Уголок 36х36х3-Б-ГОСТ 8509-72 / Вст.3-I-ГОСТ 535-79

ГОССТРОЙ СССР САНТЕХПРОЕКТ г. МОСКВА

Формат А4

Инв. № подл. | Подп. и дата | Взам. инв. № | Инв. № дубл. | Подп. и дата





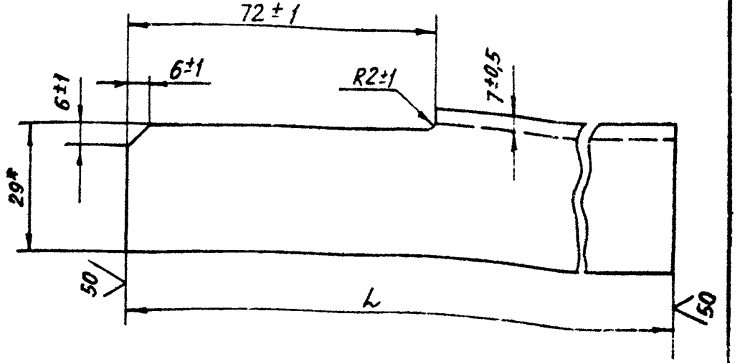


| Обозначение | L, мм | Масса, кг |
|---|---|---|
| АТБ 108.001 | 325-1,4 | 0,54 |
| -01 | 275-1,3 | 0,45 |
| -02 | 390-1,4 | 0,64 |
| -03 | 365-1,4 | 0,6 |

* Размеры для справок

| Изм. | Лист | № докум. | Подп. | Дата |
|---|---|---|---|---|
| Разраб. | | Митехина | | |
| Пров. | | Литвак | | |
| Рук. гр. | | Грановский | | |
| Н. контр. | | Рубинская | | |
| Утв. | | Спивак | | |

АТБ 108.001

Кронштейн

| Лит. | Масса | Масштаб |
|---|---|---|
| И | см. табл. | — |
| Лист | Листов 1 | |

Уголок 36х36х3-Б-ГОСТ 8509-72 / Вст.3-I-ГОСТ 535-79

ГОССТРОЙ СССР САНТЕХПРОЕКТ г. МОСКВА

Формат А4

Инв. № подл. | Подп. и дата | Взам. инв. № | Инв. № дубл. | Подп. и дата

Серия 3.904-23 Дополнение 1

| Формат | Зона | Поз. | Обозначение | Наименование | Кол. | Примечание |
|---|---|---|---|---|---|---|
| | | | | Документация | | |
| А3 | | | АТБ 100.010 СБ | Сборочный чертеж | | |
| | | | Переменные данные | для исполнений: | | |
| | | | | АТБ 100.010 | | |
| | | | | Детали | | |
| Б4 | | 1 | АТБ 100.011 | Балка | | |
| | | | | Швеллер 20 ГОСТ 8240-72 | | |
| | | | | Вст.3-Т-ГОСТ 535-79 | | |
| | | | | L = 1000 - 2,3 | 2 | 18,4 кг |
| Б4 | | 2 | АТБ 100.012 | Балка | | |
| | | | | Швеллер 20 ГОСТ 8240-72 | | |
| | | | | Вст.3-Т-ГОСТ 535-79 | | |
| | | | | L = 848 - 2,3 | 2 | 15,6 кг |
| Б4 | | 3 | АТБ 100.013 | Балка | | |
| | | | | Швеллер 20 ГОСТ 8240-72 | | |
| | | | | Вст.3-Т-ГОСТ 535-79 | | |
| | | | | L = 1848 - 3,7 | 2 | 34,0 кг |
| | | | | АТБ 100.010-01 | | |
| | | | | Детали | | |

Инв.№ подл. | Подп. и дата | Взам. инв.№ | Инв.№ дубл. | Подп. и дата

| Изм. | Лист | № докум. | Подп. | Дата |
|---|---|---|---|---|
| Разраб. | | Нитехина | | |
| Пров. | | Литвак | | |
| Рук. группы | | Романовский | | |
| Н. контр. | | Рубинская | | VI.87г. |
| Утв. | | Спивак | | |

АТБ 100.010

Рама

| Лит. | Лист | Листов |
|---|---|---|
| И | 1 | 5 |

Госстрой СССР
Сантехпроект
г. Москва

Формат А4

| Формат | Зона | Поз. | Обозначение | Наименование | Кол. | Примечание |
|---|---|---|---|---|---|---|
| Б4 | | 1 | АТБ 100.011 | Балка | | |
| | | | | Швеллер 20 ГОСТ 8240-72 | | |
| | | | | Вст.3-Т-ГОСТ 535-79 | | |
| | | | | L = 1000 - 2,3 | 2 | 18,4 кг |
| Б4 | | 2 | АТБ 100.012 | Балка | | |
| | | | | Швеллер 20 ГОСТ 8240-72 | | |
| | | | | Вст.3-Т-ГОСТ 535-79 | | |
| | | | | L = 848 - 2,3 | 2 | 15,6 кг |
| Б4 | | 3 | АТБ 100.014 | Балка | | |
| | | | | Швеллер 20 ГОСТ 8240-72 | | |
| | | | | Вст.3-Т-ГОСТ 535-79 | | |
| | | | | L = 2348 - 44 | 2 | 43,2 кг |
| | | | | АТБ 100.010-02 | | |
| | | | | Детали | | |
| Б4 | | 1 | АТБ 100.011 | Балка | | |
| | | | | Швеллер 20 ГОСТ 8240-72 | | |
| | | | | Вст.3-Т-ГОСТ 535-79 | | |
| | | | | L = 1000 - 2,3 | 2 | 18,4 кг |
| Б4 | | 2 | АТБ 100.012 | Балка | | |
| | | | | Швеллер 20 ГОСТ 8240-72 | | |
| | | | | Вст.3-Т-ГОСТ 535-79 | | |
| | | | | L = 848 - 2,3 | 2 | 15,6 кг |
| Б4 | | 3 | АТБ 100.013 | Балка | | |
| | | | | Швеллер 20 ГОСТ 8240-72 | | |
| | | | | Вст.3-Т-ГОСТ 535-79 | | |
| | | | | L = 1848 - 3,7 | 2 | 34,0 кг |

Инв.№ подл. | Подп. и дата | Взам. инв.№ | Инв.№ дубл. | Подп. и дата

| Изм. | Лист | № докум. | Подп. | Дата |
|---|---|---|---|---|

АТБ 100.010

Лист 2

Формат А4

| Формат | Зона | Поз. | Обозначение | Наименование | Кол. | Примечание |
|---|---|---|---|---|---|---|
| | | | | АТБ100. 010-03 | | |
| | | | | ДЕТАЛИ | | |
| БЧ | | 1 | АТБ 100. 011 | Балка Швеллер 20 ГОСТ 8240-72 / Вст.3-I-ГОСТ 535-79 | | |
| | | | | L = 1000 -2,3 | 2 | 18,4 кг |
| БЧ | | 2 | АТБ 100. 012 | Балка Швеллер 20 ГОСТ 8240-72 / Вст.3-I-ГОСТ 535-79 | | |
| | | | | L = 848 -2,3 | 2 | 15,6 кг |
| БЧ | | 3 | АТБ100. 013 | Балка Швеллер 20 ГОСТ 8240-72 / Вст.3-I-ГОСТ 535-79 | | |
| | | | | L = 1848 -3,7 | 2 | 34,0 кг |
| | | | | АТБ 100. 010-04 | | |
| | | | | ДЕТАЛИ | | |
| БЧ | | 1 | АТБ 100. 011 | Балка Швеллер 20 ГОСТ 8240-72 / Вст.3-I-ГОСТ 535-79 | | |
| | | | | L = 1000 -2,3 | 2 | 18,4 кг |
| БЧ | | 2 | АТБ 100. 012 | Балка Швеллер 20 ГОСТ 8240-72 / Вст.3-I-ГОСТ 535-79 | | |
| | | | | L = 1848 -2,3 | 2 | 15,6 кг |

Инв.№ подл. | Подп. и дата | Взам.инв.№ | Инв.№ дубл. | Подп. и дата

Изм. Лист | № докум. | Подп. | Дата

АТБ 100. 010 — Лист 3

Формат А4



| Формат | Зона | Поз. | Обозначение | Наименование | Кол. | Примечание |
|---|---|---|---|---|---|---|
| БЧ | | 3 | АТБ 100. 013 | Балка; L = 1848-3,7 / Швеллер 20 ГОСТ 8240-72 / Вст.3-I-ГОСТ 535-79 | 2 | 34,0 кг |
| | | | | АТБ 100. 010-05 | | |
| | | | | ДЕТАЛИ | | |
| БЧ | | 1 | АТБ100. 015 | Балка Швеллер 20 ГОСТ 8240-72 / Вст.3-I-ГОСТ 535-79 | | |
| | | | | L = 1200 -2,6 | 2 | 22,1 кг |
| БЧ | | 2 | АТБ100. 016 | Балка Швеллер 20 ГОСТ 8240-72 / Вст.3-I-ГОСТ 535-79 | | |
| | | | | L = 1048 -2,6 | 2 | 19,3 кг |
| БЧ | | 3 | АТБ 100. 013 | Балка ; L = 1848-3,7 / Швеллер 20 ГОСТ 8240-72 / Вст.3-I-ГОСТ 535-79 | 2 | 34,0 кг |
| | | | | АТБ 100. 010-05 | | |
| | | | | ДЕТАЛИ | | |
| БЧ | | 1 | АТБ100. 017 | Балка ; L = 1400-3,1 / Швеллер 20 ГОСТ 8240-72 / Вст.3-I-ГОСТ 535-79 | 2 | 25,8 кг |
| БЧ | | 2 | АТБ 100. 018 | Балка; L = 1248-2,6 / Швеллер 20 ГОСТ 8240-72 / Вст.3-I-ГОСТ 535-79 | 2 | 23,0 кг |
| БЧ | | 3 | АТБ 100. 019 | Балка / Швеллер 20 ГОСТ 8240-72 / Вст.3-I-ГОСТ 535-79 | | |
| | | | | L = 2148 -4,4 | 2 | 39,5 кг |

Инв.№ подл. | Подп. и дата | Взам.инв.№ | Инв.№ дубл. | Подп. и дата

Изм. Лист | № докум. | Подп. | Дата

АТБ 100. 010 — Лист 4

Формат А4

Серия 3.904-23 дополнение 1

| Формат | Зона | Поз. | Обозначение | Наименование | Кол. | Примечание |
|---|---|---|---|---|---|---|
| | | | | А7Б100.010-07 | | |
| | | | | Детали | | |
| БЧ | | 1 | А7Б100.011 | Балка L=1000-2,3 | | |
| | | | | Швеллер 20 ГОСТ 8240-72 / В Ст.3-I ГОСТ 535-79 | 2 | 18,4 кг |
| БЧ | | 2 | А7Б100.012 | Балка L=848-2,3 | | |
| | | | | Швеллер 20 ГОСТ 8240-72 / В Ст.3-I ГОСТ 535-79 | 2 | 15,8 кг |
| БЧ | | 3 | А7Б100.013 | Балка L=1848-2,6 | | |
| | | | | Швеллер 20 ГОСТ 8240-72 / В Ст.3-I ГОСТ 535-79 | 2 | 34,0 кг |
| | | | | А7Б100.010-08 | | |
| | | | | Детали | | |
| БЧ | | 1 | А7Б100.015 | Балка L=1200-2,6 | | |
| | | | | Швеллер 20 ГОСТ 8240-72 / В Ст.3-I ГОСТ 535-75 | 2 | 22,1 кг |
| БЧ | | 2 | А7Б100.016 | Балка L=1048-2,6 | | |
| | | | | Швеллер 20 ГОСТ 8240-72 / В Ст.3-I ГОСТ 535-79 | 2 | 19,3 кг |
| БЧ | | 3 | А7Б100.019 | Балка L=2148-4,4 | | |
| | | | | Швеллер 20 ГОСТ 8240-72 / В Ст.3-I ГОСТ 535-79 | 2 | 39,5 кг |

Инв. № подл. | Подп. и дата | Взам. инв. № | Инв. № дубл. | Подп. и дата

| Изм. | Лист | № докум. | Подп. | Дата | А7Б100.010 | Лист 5 |
|---|---|---|---|---|---|---|

Формат: А4



| Формат | Зона | Поз. | Обозначение | Наименование | Кол. | Примечание |
|---|---|---|---|---|---|---|
| | | | | Документация | | |
| А3 | | | А7Б100.020СБ | Сборочный чертеж | | |
| | | | | Стандартные изделия | | |
| | | | Переменные данные для исполнений: | | | |
| | | | | А7Б100.020 | | |
| | | | | Стандартные изделия | | |
| | | 1 | | Фланец квадратный 1-40-6 ГОСТ 12821-80 | 1 | |
| | | 2 | | Фланец квадратный 1-50-6 ГОСТ 12821-80 | 1 | |
| | | 3 | | Переход к 57х4-45х2,5 ГОСТ 17378-83 | 1 | |
| | | 4 | | Отвод 90° 45х2,5 ГОСТ 17375-83 | 1 | |
| | | | | А7Б100.020-01 | | |
| | | | | Стандартные изделия | | |
| | | 1 | | Фланец 1-50-6 ГОСТ 12821-80 | 1 | |

Инв. № подл. | Подп. и дата | Взам. инв. № | Инв. № дубл. | Подп. и дата

| Изм. | Лист | № докум. | Подп. | Дата | А7Б100.020 | | | |
|---|---|---|---|---|---|---|---|---|
| Разраб. | | Митехина | | | Трубопровод | Лит. И | Лист 1 | Листов 2 |
| Пров. | | Литвак | | | | Госстрой СССР Сантехпроект г. Москва | | |
| Рук. группы | | Грановский | | | | | | |
| Н. контр. | | Рувинская | | VI.87. | | | | |
| Утв. | | Спивак | | | | | | |

Копировал: Крайлина Формат: А4

Серия 3.904-23 Дополнение 1

| Формат | Зона | Поз. | Обозначение | Наименование | Кол. | Примечание |
|---|---|---|---|---|---|---|
| | | 2 | | Фланец 1-32-6 | | |
| | | | | ГОСТ 12821-80 | 1 | |
| | | 3 | | Переход К 57х4-38х2 | | |
| | | | | ГОСТ 17378-83 | 1 | |
| | | 4 | | Отвод 90° 57х3 | | |
| | | | | ГОСТ 17375-83 | 1 | |
| | | | | | | |
| | | | | АТБ 100.020-02 | | |
| | | | | Стандартные изделия | | |
| | | 1 | | Фланец квадратный | | |
| | | | | 1-65-6 ГОСТ 12821-80 | 1 | |
| | | 2 | | Фланец квадратный | | |
| | | | | 1-65-6 ГОСТ 12821-80 | 1 | |
| | | 4 | | Отвод 90° 76х3,5 | | |
| | | | | ГОСТ 17375-83 | 1 | |
| | | | | | | |
| | | | | АТБ 100.020-03 | | |
| | | | | | | |
| | | | | Стандартные изделия | | |
| | | | | | | |
| | | 1 | | Фланец 1-65-6 | | |
| | | | | ГОСТ 12821-80 | 2 | |
| | | 4 | | Отвод 90° 76х3,5 | | |
| | | | | ГОСТ 17375-83 | 1 | |

Подп. и дата | Инв. № дубл. | Взам. инв. № | Подп. и дата | Инв. № подл.

| Изм. | Лист | № докум. | Подп. | Дата |
|---|---|---|---|---|

АТБ 100.020

Лист 2

Формат А4



| Формат | Зона | Поз. | Обозначение | Наименование | Кол. | Примечание |
|---|---|---|---|---|---|---|
| | | | | Документация | | |
| | | | | | | |
| А3 | | | АТБ 100.030 СБ | Сборочный чертеж | | |
| | | | | | | |
| | | | Переменные данные | для исполнений: | | |
| | | | | | | |
| | | | | АТБ 100.030 | | |
| | | | | | | |
| | | | | Детали | | |
| | | | | | | |
| Б4 | | 1 | АТБ 100.031 | Труба ; L = 315-1,3 | | |
| | | | | Труба 57х3 ГОСТ 10704-76 | | |
| | | | | Д ГОСТ 10705-80 | 1 | 1,25 кг |
| | | | | | | |
| | | | | Стандартные изделия | | |
| | | | | | | |
| | | 2 | | Фланец 1-50-6 ГОСТ 12821-80 | 2 | |
| | | 3 | | Отвод 90° 57х3 | | |
| | | | | ГОСТ 17375-83 | 2 | |
| | | | | | | |
| | | | | АТБ 100.030-01 | | |
| | | | | | | |
| | | | | Детали | | |
| | | | | | | |
| Б4 | | 1 | АТБ 100.032 | Труба ; L = 1935-3,7 | | |
| | | | | Труба 57х3 ГОСТ 10704-76 | | |
| | | | | Д ГОСТ 10705-80 | 1 | 7,75 кг |

Подп. и дата | Инв. № дубл. | Взам. инв. № | Подп. и дата | Инв. № подл.

| Изм. | Лист | № докум. | Подп. | Дата |
|---|---|---|---|---|
| Разраб. | | Митехина | | |
| Пров. | | Литвак | | |
| Рук. гр. | | Грановский | | |
| Н. контр. | | Рубинская | | VI.87. |
| Утв. | | Спивак | | |

АТБ 100.030

Трубопровод

| Лит. | Лист | Листов |
|---|---|---|
| И | 1 | 3 |

Госстрой СССР
Сантехпроект
г. Москва

Формат А4

Серия 3.904-23 Дополнение 1

| Формат | Зона | Поз. | Обозначение | Наименование | Кол. | Примечание |
|---|---|---|---|---|---|---|
| Б4 | | 4 | АТБ 100.033 | Труба ; L = 104-0,87 | | |
| | | | | Труба 57х3 ГОСТ 10704-76 / А ГОСТ 10705-80 | 1 | 0,41 кг |
| | | | | Стандартные изделия | | |
| | | 2 | | Фланец 1-50-6 ГОСТ 12821-80 | 2 | |
| | | 3 | | Отвод 90° 57х3 ГОСТ 17375-83 | 2 | |
| | | | | АТБ 100.030-02 | | |
| | | | | Детали | | |
| Б4 | | 1 | АТБ 100.034 | Труба ; L = 1454-3,1 | | |
| | | | | Труба 76х3 ГОСТ 10704-76 / А ГОСТ 10705-80 | 1 | 7,83 кг |
| | | | | Стандартные изделия | | |
| | | 2 | | Фланец 1-65-6 ГОСТ 12821-80 | 2 | |
| | | 3 | | Отвод 90° 76х3,5 ГОСТ 17375-83 | 2 | |
| | | | | АТБ 100.030-03 | | |
| | | | | Детали | | |
| Б4 | | 1 | АТБ 100.035 | Труба L = 1800-3,7 | | |
| | | | | Труба 89х3 ГОСТ 10704-76 / А ГОСТ 10705-83 | 1 | 11,45 кг |
| Б4 | | 4 | АТБ 100.036 | Труба L = 70-0,74 | | |
| | | | | Труба 89х3 ГОСТ 10704-76 / А ГОСТ 10705-83 | 1 | 0,45 кг |

Инв. № подл. | Подп. и дата | Взам. инв. № | Инв. № дубл. | Подп. и дата

Изм. Лист № докум. Подп. Дата

АТБ 100.030

Лист 2

Формат А4



| Формат | Зона | Поз. | Обозначение | Наименование | Кол. | Примечание |
|---|---|---|---|---|---|---|
| | | | | Стандартные изделия | | |
| | | 2 | | Фланец 1-80-6 ГОСТ 12821-80 | 2 | |
| | | 3 | | Отвод 90° 89х3,5 ГОСТ 17375-83 | 2 | |
| | | | | АТБ 100.030-04 | | |
| | | | | Детали | | |
| Б4 | | 1 | АТБ 100.037 | Труба L = 30-0,32 | | |
| | | | | Труба 76х3 ГОСТ 10704-76 / А ГОСТ 10705-83 | 1 | 0,16 кг |
| | | | | Стандартные изделия | | |
| | | 2 | | Фланец 1-65-6 ГОСТ 12821-80 | 2 | |
| | | 3 | | Отвод 90° 76х3,5 ГОСТ 17375-83 | 2 | |
| | | | | АТБ 100.030-05 | | |
| | | | | Детали | | |
| Б4 | | 1 | АТБ 100.038 | Труба L = 310-1,3 | | |
| | | | | Труба 76х3 ГОСТ 10704-76 / А ГОСТ 10705-83 | 1 | 1,67 кг |
| | | | | Стандартные изделия | | |
| | | 2 | | Фланец 1-65-6 ГОСТ 12821-80 | 2 | |
| | | 3 | | Отвод 90° 76х3,5 ГОСТ 17375-83 | 2 | |

Инв. № подл. | Подп. и дата | Взам. инв. № | Инв. № дубл. | Подп. и дата

Изм. Лист № докум. Подп. Дата

АТБ 100.030

Лист 3

Формат А4

Серия 3.904-23 дополнение 1

| Формат | Зона | Поз. | Обозначение | Наименование | Кол. | Примечание |
|---|---|---|---|---|---|---|
| | | | | Документация | | |
| А3 | | | А7Б100.040 СБ | Сборочный чертеж | | |
| | | | Переменные данные для исполнения | | | |
| | | | | А7Б 100.040 | | |
| | | | | Сборочные единицы | | |
| А4 | | 1 | А7Б100.050 | Хомут | 4 | |
| | | | | Детали | | |
| А4 | | 2 | А7Б 100.041 | Патрубок | 2 | |
| | | | | Стандартные изделия | | |
| | | 3 | | Фланец 1-50-6 | | |
| | | | | ГОСТ 12820-80 | 2 | |
| | | | | Прочие изделия | | |
| | | 4 | | Рукав-вставка 50-10 | | |
| | | | | ТУ 38-5-948-75 | 1 | |
| | | | | А7Б 100.-040-01 | | |
| | | | | Сборочные единицы | | |
| А4 | | 1 | А7Б 100.050-01 | Хомут | 4 | |

| Изм. | Лист | № докум. | Подп. | Дата |
|---|---|---|---|---|
| Разраб. | | Ямпольская | | |
| Пров. | | Литвак | | |
| Рук. гр. | | Грановский | | |
| Н. контр. | | Рувинская | | |
| Утв. | | Спивак | | |

А7Б 100.040

Рукав - вставка

| Лит. | Лист | Листов |
|---|---|---|
| И | 1 | 6 |

Госстрой СССР
САНТЕХПРОЕКТ
г. Москва

Формат А4

Подп. и дата | Инв. № дубл. | Взам. инв. № | Подп. и дата | Инв. № подл.



| Формат | Зона | Поз. | Обозначение | Наименование | Кол. | Примечание |
|---|---|---|---|---|---|---|
| | | | | Детали | | |
| А4 | | 2 | А7Б 100.041-01 | Патрубок | 2 | |
| | | | | Стандартные изделия | | |
| | | 3 | | Фланец 1-65-6 | | |
| | | | | ГОСТ 12820-80 | 2 | |
| | | | | Прочие изделия | | |
| | | 4 | | Рукав-вставка 65-10 | | |
| | | | | ТУ 38-5-948-75 | 1 | |
| | | | | А7Б 100.040-02 | | |
| | | | | Сборочные единицы | | |
| А4 | | 1 | А7Б 100.050-02 | Хомут | 4 | |
| | | | | Детали | | |
| А4 | | 2 | А7Б 100.041-02 | Патрубок | 2 | |
| | | | | Стандартные изделия | | |
| | | 3 | | Фланец 1-80-6 | | |
| | | | | ГОСТ 12820-80 | 2 | |
| | | | | Прочие изделия | | |
| | | 4 | | Рукав-вставка 80-10 | | |
| | | | | ТУ 38-5-948-75 | 1 | |

| Изм. | Лист | № докум. | Подп. | Дата |
|---|---|---|---|---|

А7Б 100.040

Лист 2

Формат А4

Подп. и дата | Инв. № дубл. | Взам. инв. № | Подп. и дата | Инв. № подл.

| Формат | Зона | Поз. | Обозначение | Наименование | Кол. | Примечание |
|---|---|---|---|---|---|---|
| | | | | АТБ 100. 040-03 | | |
| | | | | Сборочные единицы | | |
| А4 | | 1 | АТБ 100. 050-02 | Хомут | 4 | |
| | | | | Детали | | |
| А4 | | 2 | АТБ 100. 041-02 | Патрубок | 2 | |
| А4 | | 5 | АТБ 100. 042. | Фланец | 1 | |
| | | | | Стандартные изделия | | |
| | | 3 | | Фланец 1-80-6 | | |
| | | | | ГОСТ 12820-80 | 1 | |
| | | | | Прочие изделия | | |
| | | 4 | | Рукав-вставка 80-6 | | |
| | | | | ТУ 38-5-948-75 | 1 | |
| | | | | АТБ 100. 040-04 | | |
| | | | | Сборочные единицы | | |
| А4 | | 1 | АТБ 100. 050-03 | Хомут | 4 | |
| | | | | Детали | | |
| А4 | | 2 | АТБ 100. 041-03 | Патрубок | 2 | |
| | | | | Стандартные изделия | | |
| | | 3 | | Фланец 1-100-6 | | |
| | | | | ГОСТ 12820-80 | 2 | |
| | | | | Прочие изделия | | |
| | | 4 | | Рукав-вставка 100-10 | | |
| | | | | ТУ 38-5-948-75 | 1 | |

Инв. № подл. | Подп. и дата | Взам. инв. № | Инв. № дубл. | Подп. и дата

Изм. Лист | № докум. | Подп. | Дата

АТБ 100. 040

Лист 3

Формат: А4



| Формат | Зона | Поз. | Обозначение | Наименование | Кол. | Примечание |
|---|---|---|---|---|---|---|
| | | | | АТБ 100. 040-05 | | |
| | | | | Сборочные единицы | | |
| А4 | | 1 | АТБ 100. 050 | Хомут | 4 | |
| | | | | Детали | | |
| А4 | | 2 | АТБ 100. 041 | Патрубок | 2 | |
| | | | | Стандартные изделия | | |
| | | 3 | | Фланец квадратный | | |
| | | | | 1-50-6 ГОСТ 12820-80 | 2 | |
| | | | | Прочие изделия | | |
| | | 4 | | Рукав-вставка 50-10 | | |
| | | | | ТУ 38-5-948-75 | 1 | |
| | | | | АТБ 100. 040-06 | | |
| | | | | Сборочные единицы | | |
| А4 | | 1 | АТБ 100. 050-01 | Хомут | 4 | |
| | | | | Детали | | |
| А4 | | 2 | АТБ 100. 041-01 | Патрубок | 2 | |
| | | | | Стандартные изделия | | |
| | | 3 | | Фланец квадратный | | |
| | | | | 1-65-6 ГОСТ 12820-80 | | |
| | | | | Прочие изделия | | |
| | | 4 | | Рукав-вставка 65-10 | | |
| | | | | ТУ 38-5-948-75 | 1 | |

Инв. № подл. | Подп. и дата | Взам. инв. № | Инв. № дубл. | Подп. и дата

Изм. Лист | № докум. | Подп. | Дата

АТБ 100. 040

Лист 4

Копировал: Крапивина

Формат: А4

Серия 3.904-25 дополнение 1

| Формат | Зона | Поз. | Обозначение | Наименование | Кол. | Примечание |
|---|---|---|---|---|---|---|
| | | | | АТБ 100.040-07 | | |
| | | | | Сборочные единицы | | |
| А4 | | 1 | АТБ 100.050-02 | Хомут | 4 | |
| | | | | Детали | | |
| А4 | | 2 | АТБ 100.041-02 | Патрубок | 2 | |
| | | | | Стандартные изделия | | |
| | | 3 | | Фланец квадратный 1-80-6 ГОСТ 12820-80 | 2 | |
| | | | | Прочие изделия | | |
| | | 4 | | Рукав-вставка 80-6 ТУ38-5-948-75 | 1 | |
| | | | | АТБ 100.040-08 | | |
| | | | | Сборочные единицы | | |
| А4 | | 1 | АТБ 100.050-02 | Хомут | 4 | |
| | | | | Детали | | |
| А4 | | 2 | АТБ 100.041-02 | Патрубок | 2 | |
| А4 | | 5 | АТБ 100.042-01 | Фланец | 1 | |
| | | | | Стандартные изделия | | |
| | | 3 | | Фланец 1-80-6 ГОСТ 12820-80 | 1 | |
| | | | | Прочие изделия | | |
| | | 4 | | Рукав-вставка 80-6 ТУ38-5-948-75 | 1 | |

Инв. № подл. | Подп. и дата | Взам. инв. № | Инв. № дубл. | Подп. и дата

| Изм. | Лист | № докум. | Подп. | Дата | АТБ 100.040 | Лист 5 |
|---|---|---|---|---|---|---|

Формат А4



| Формат | Зона | Поз. | Обозначение | Наименование | Кол. | Примечание |
|---|---|---|---|---|---|---|
| | | | | АТБ 100.040-08 | | |
| | | | | Сборочные единицы | | |
| А4 | | 1 | АТБ 100.050-01 | Хомут | 4 | |
| | | | | Детали | | |
| А4 | | 2 | АТБ 100.041-01 | Патрубок | 2 | |
| | | | | Стандартные изделия | | |
| | | 3 | | Фланец 1-65-16 ГОСТ 12820-80 | 1 | |
| | | 5 | | Фланец 1-65-6 ГОСТ 12820-80 | 1 | |
| | | | | Прочие изделия | | |
| | | 4 | | Рукав-вставка 65-10 ТУ38-5-948-75 | 1 | |

Инв. № подл. | Подп. и дата | Взам. инв. № | Инв. № дубл. | Подп. и дата

| Изм. | Лист | № докум. | Подп. | Дата | АТБ 100.040 | Лист 6 |
|---|---|---|---|---|---|---|

Формат А4

АТБ 100.010СБ

Серия 3.904-2.3 Дополнение 1

Инв.№подл. | Подп. и дата | Взам.инв.№ | Инв.№дубл. | Подп. и дата

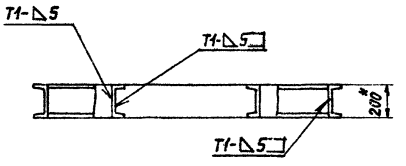


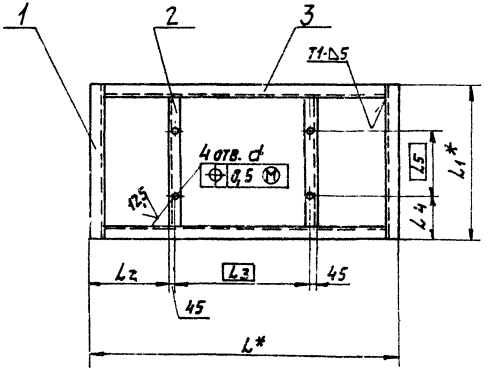


| Обозначение | Размеры, мм | | | | | | | Масса, кг |
|---|---|---|---|---|---|---|---|---|
| | d | L* | L1* | L2 | L3 | L4 | L5 | |
| АТБ 100.010 | 26+0,26 | 2000 | 1000 | 440 | 900 | 225 | 550 | 136,0 |
| -01 | | 2500 | | 685 | | | | 164,4 |
| -02 | 18+0,26 | 2000 | | 175 | 1320 | 320 | 360 | 136,0 |
| -03 | | | | 240 | | 270 | 460 | |
| -04 | | | | 335 | | 180 | 640 | |
| -05 | 22+0,26 | | 1200 | 370 | 1170 | 175 | 850 | 150,8 |
| -06 | | 2300 | 1400 | | 1470 | 210 | 980 | 176,6 |
| -07 | | 2000 | 1000 | 405 | 1170 | 250 | 500 | 136,0 |
| -08 | | 2300 | 1200 | | 1470 | 280 | 640 | 165,0 |

1.* Размеры для справок.

2. $\pm t_2/2$.

3. Сварные швы по ГОСТ 5264-80

| | | | | | |
|---|---|---|---|---|---|
| Изм. | Лист | № докум. | Подп. | Дата | |
| Разраб. | | Литвак | | | |
| Пров. | | Литвак | | | |
| Рук. гр. | | Романовский | | | |
| Н. контр. | | Романская | | VI.87г. | |
| Утв. | | Спивак | | | |

АТБ 100.010 СБ

Рама

| Лит. | Масса | Масшт. |
|---|---|---|
| И | см. табл. | — |

Лист | Листов 1

Госстрой СССР САНТЕХПРОЕКТ г. Москва

Копировал: Астахова

Формат: А3

АТБ 100.020СБ

Дополнение 1

Серия 3.904-23

Инв.№подл. | Подп. и дата | Взам.инв.№ | Инв.№дубл. | Подп. и дата

Рис.1

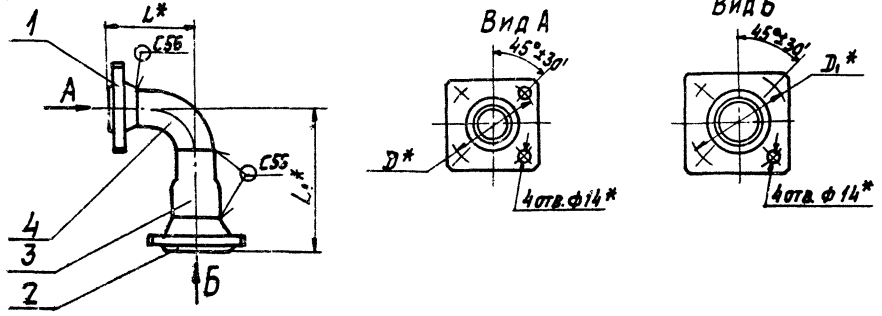


Рис.2
Остальное см. рис.1

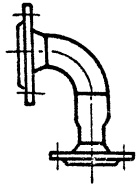

Рис.3
Остальное см. рис.1

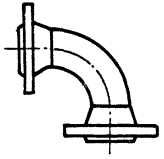

Вид А

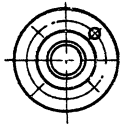

Вид Б



Рис.4
Остальное см. рис.1




| Обозначение | Рис. | Размеры, мм | | | | Масса, кг |
|---|---|---|---|---|---|---|
| | | D* | D,* | L* | L,* | |
| АТБ 100.020 | 1 | 100 | 110 | 98 | 158 | 3,38 |
| -01 | 2 | 110 | 90 | 113 | 155 | 3,11 |
| -02 | 3 | 130 | 130 | 138 | 138 | 4,7 |
| -03 | 4 | | | | | 5,2 |

1* Размеры для справок.
2. ± t2/2.
3. Сварные швы по ГОСТ 16037-80

| | | | | | |
|---|---|---|---|---|---|
| Изм. | Лист | № докум. | Подп. | Дата | АТБ 100.020 СБ |
| Разраб. | | Мнтехина | | | Трубопровод |
| Пров. | | Литвак | | | |
| Рук. гр. | | Романкин | | | |
| Н. контр. | | Рубинская | | VI.87 | |
| Утв. | | Спивак | | | |

| Лит. | Масса | Масшт. |
|---|---|---|
| Н | см. табл. | — |
| Лист | Листов 1 | |

Госстрой СССР САНТЕХПРОЕКТ г. Москва

Копировал: Логинова

Формат: А3

Рис. 1

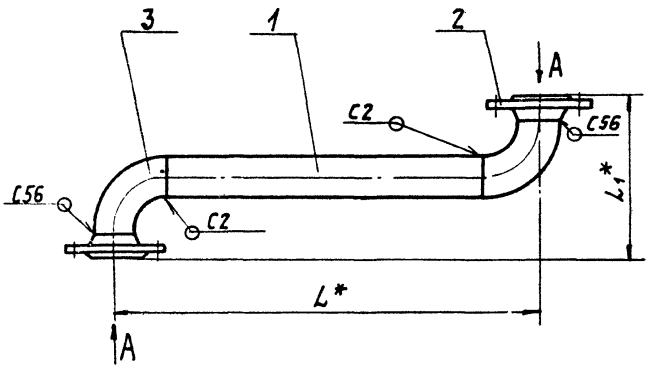


Вид А

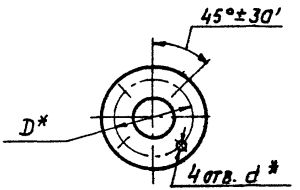


| Обозначение | Рис. | Размеры, мм | | | | Масса, кг |
|---|---|---|---|---|---|---|
| | | D* | d* | L* | L1* | |
| АТБ100.030 | 1 | 110 | 14 | 465 | 226 | 4,9 |
| –01 | 2 | | | 2085 | 330 | 11,8 |
| –02 | 1 | 130 | | 1654 | 276 | 13,0 |
| –03 | 2 | 150 | 18 | 2040 | 390 | 18,8 |
| –04 | 1 | 130 | 14 | 230 | 276 | 5,4 |
| –05 | | | | 510 | | 6,9 |

Рис. 2

Остальное - см. рис. 1

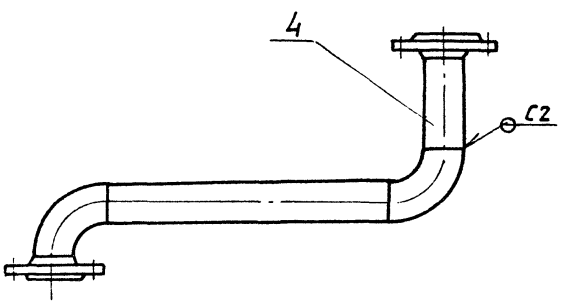


1* Размеры для справок.

2 $\pm t_2/2$.

3. Сварные швы по ГОСТ 16037-80

| Изм. | Лист | № докум. | Подп. | Дата |
|---|---|---|---|---|
| Разраб. | | Интехина | | |
| Пров. | | Литвак | | |
| Рук. гр. | | Грановский | | |
| Н. контр. | | Рувинская | | VI.87 г. |
| Утв. | | Спивак | | |

АТБ100.030 СБ

Трубопровод

| Лит. | Масса | Масштаб |
|---|---|---|
| И | См. табл. | – |

Лист | Листов 1

Госстрой СССР САНТЕХПРОЕКТ г. Москва

Копировал: Логинова

Формат: А3

АТБ100.040СБ

Рис.1

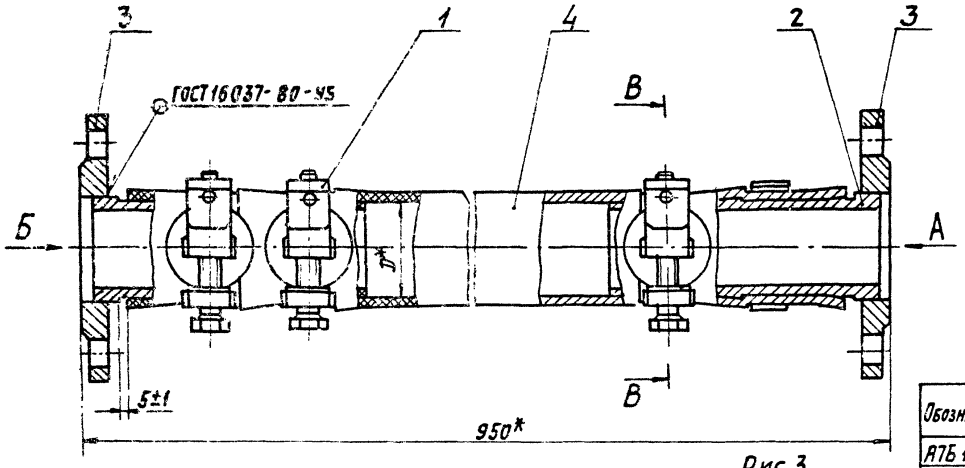


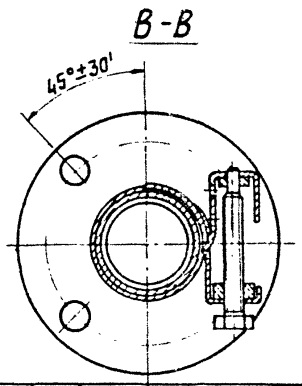


| Обозначение | Рис. | Размеры, мм D* | D1* | D2* | d* | d1* | Масса, кг |
|---|---|---|---|---|---|---|---|
| АТБ100.040 | | 50 | 110 | 110 | 14 | 14 | 5,5 |
| —01 | 1 | 65 | 130 | 130 | | | 9 |
| —02 | | 80 | 150 | 150 | | | 9,5 |
| —03 | 2 | | 135 | | 18 | 18 | 9,2 |
| —04 | 1 | 100 | 170 | 170 | | | 12,6 |
| —05 | | 50 | 110 | 110 | 14 | 14 | 5,2 |
| —06 | 3 | 65 | 130 | 130 | | | 8,7 |
| —07 | | 80 | 150 | 150 | 18 | 18 | 9,2 |
| —08 | 4 | | 146 | | | | 9,5 |
| —09 | 2 | 65 | 130 | 145 | 14 | | 9,3 |

Рис.2
Остальное - см. рис.1

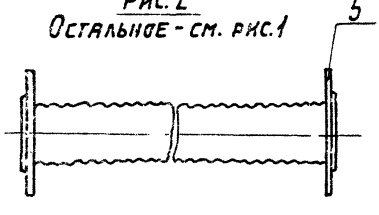


Рис.3
Остальное - см. рис.1

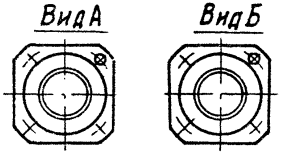


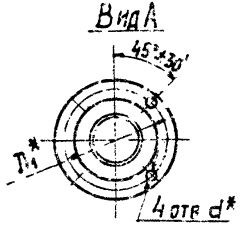


Рис.4
Остальное - см. рис.1

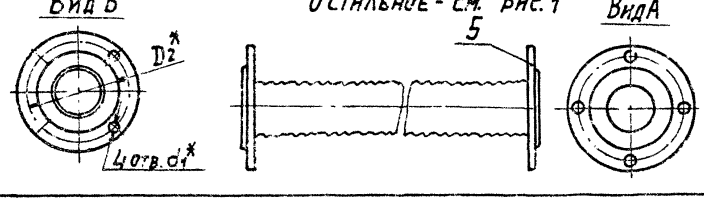


*Размеры для справок

| | | | | |
|---|---|---|---|---|
| Изм. | Лист | N докум. | Подп. | Дата |
| Разраб. | | Ямпольская | | |
| Пров. | | Литвак | | |
| Рук. гр. | | Грановский | | |
| Н. контр. | | Рубинская | | |
| Утв. | | Сливак | | |

АТБ100.040СБ

Рукав-вставка ф50÷ф100

| Лит. | Масса | Масштаб |
|---|---|---|
| И | см. табл. | — |
| Лист | Листов 1 | |

Госстрой СССР САНТЕХПРОЕКТ г. Москва

Копировал: Тужилкина

Формат: А3

Инв. № подл. | Подп. и дата | Взам. инв. № | Инв. № дубл. | Подп. и дата

Серия 3.904-25 Дополнение 1

Серия 3.900-3 Дополнение 1

АТБ 100.042

12,5

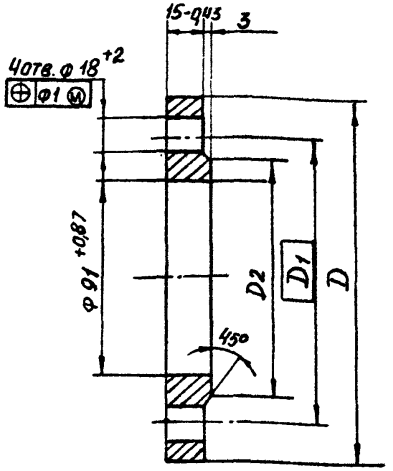


| Обозначение | Размеры, мм. D | D1 | D2 | Масса, кг |
|---|---|---|---|---|
| АТБ100.042- | 175-1 | 135 | 112 | 1,86 |
| -01 | 180-1 | 146 | 125 | 1,62 |

Неуказанные предельные отклонения размеров: ±t2/2

| Изм. | Лист | № докум. | Подп. | Дата |
|---|---|---|---|---|
| Разраб. | | Ямпольский | | |
| Пров. | | Литвак | | |
| Рук. гр. | | Грановский | | |
| Н. контр. | | Рубинская | | |
| Утв. | | Спивак | | |

АТБ 100.042

ФЛАНЕЦ

| Лит. | Масса | Масштаб |
|---|---|---|
| И | см. табл. | |

Лист | Листов 1

Ст. 3 ГОСТ 380-71

Госстрой СССР САНТЕХПРОЕКТ г. Москва

Формат А4

АТБ 104.001

50 (V)

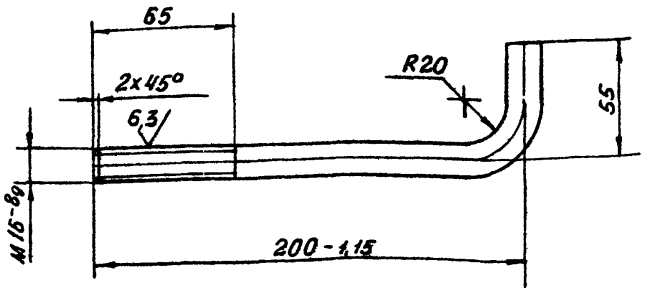


Неуказанные предельные отклонения размеров ±t2/2

| Изм. | Лист | № докум. | Подп. | Дата |
|---|---|---|---|---|
| Разраб. | | Митехина | | |
| Пров. | | Литвак | | |
| Рук. груп. | | Грановский | | |
| Н. контр. | | Рубинская | | |
| Утв. | | Спивак | | |

АТБ 104.001

Болт фундаментный

| Лит. | Масса | Масштаб |
|---|---|---|
| И | 0,35 | 1:2 |

Лист | Листов 1

Круг 16-В-ГОСТ 2590-71 ВСт. 3-I-ГОСТ 535-79

Госстрой СССР САНТЕХПРОЕКТ г. Москва

Формат А4

Подп. и дата | Инв. № подл. | Взам. инв. № | Инв. № дубл. | Подп. и дата

Серия 3.904-23 Дополнение 1

# А7Б 100.061

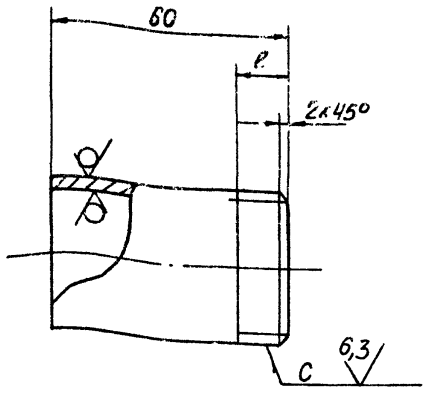


| Обозначение | C | ℓ, мм | Материал | Масса, кг |
|---|---|---|---|---|
| А7Б100.061 | G1 1/4-A | 13 | Труба 32х3,2 ГОСТ 3262-75 | 0,2 |
| -01 | G2 1/2-A | 19,5 | Труба 70х3,2 ГОСТ 3262-75 | 0,4 |

Неуказанные предельные отклонения размеров: ± t 2/2

| Изм. | Лист | № докум. | Подп. | Дата |
|---|---|---|---|---|
| Разраб. | | Митехина | | |
| Пров. | | Литвак | | |
| Рук. гр. | | Грановский | | |
| Н. контр. | | Рувинская | | VI.87г. |
| Утв. | | Спивак | | |

А7Б 100.061

ВТУЛКА

| Лит. | Масса | Масштаб |
|---|---|---|
| И | см. табл. | – |

Лист | Листов 1

Госстрой СССР
САНТЕХПРОЕКТ
г. Москва

Формат А4

| Формат | Зона | Поз. | Обозначение | Наименование | Кол. | Примечание |
|---|---|---|---|---|---|---|
| | | | | Документация | | |
| А3 | | | А7Б.100.050 СБ | Сборочный чертеж | | |
| | | | Переменные данные | для исполнений: | | |
| | | | | от А7Б 100.050 | | |
| | | | | до А7Б 100.050-02 | | |
| | | | | Детали | | |
| А4 | | 1 | А7Б100.051 | Серьга хомута | 1 | |
| А4 | | 2 | А7Б.100.052 | Гайка | 1 | |
| А4 | | 3 | А7Б100.053 | Болт | 1 | |
| А4 | | 4 | А7Б100.054 | Шайба | 1 | |
| А4 | | 5 | А7Б100.055 | Лента хомута | 1 | |
| | | | | А7Б100.050-03 | | |
| | | | | Детали | | |
| А4 | | 1 | А7Б100.051-01 | Серьга хомута | 1 | |
| А4 | | 2 | А7Б100.052-01 | Гайка | 1 | |
| А4 | | 3 | А7Б100.053-01 | Болт | 1 | |
| А4 | | 4 | А7Б100.054-01 | Шайба | 1 | |
| А4 | | 5 | А7Б100.055-01 | Лента хомута | 1 | |

| Изм. | Лист | № докум. | Подп. | Дата |
|---|---|---|---|---|
| Разраб. | | Ямпольская | | |
| Пров. | | Литвак | | |
| Рук. гр. | | Грановский | | |
| Н. контр. | | Рувинская | | II.87г. |
| Утв. | | Спивак | | |

А7Б100.050

ХОМУТ

| Лит. | Лист | Листов |
|---|---|---|
| И | | 1 |

Госстрой СССР
САНТЕХПРОЕКТ
г. Москва

Копир. Ибогарова

Формат А4

Инв. № подл. | Подп. и дата | Взам. инв. № | Инв. № дубл. | Подп. и дата

АТБ 100.050СБ

Серия 3.904-23 Дополнение 1

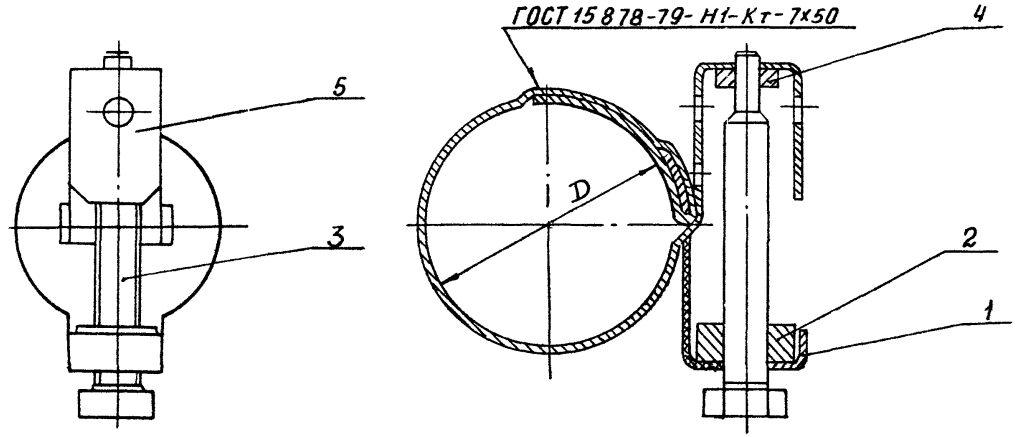


| Обозначение | D, мм | Масса, кг |
|---|---|---|
| АТБ 100.050 | $60^{+2}$ | 0,25 |
| -01 | $75^{+2}$ | |
| -02 | $85^{+2}$ | |
| -03 | $110^{+5}$ | 0,36 |

Инв. № подл. | Подп. и дата | Взам. инв. № | Инв. № дубл. | Подп. и дата

| Изм. | Лист | № докум. | Подп. | Дата |
|---|---|---|---|---|
| Разраб. | | Ямпольская | | |
| Пров. | | Литвак | | |
| Рук. гр. | | Грановский | | |
| Н. контр. | | Рувинская | | VI.87г. |
| Утв. | | Сливак | | |

АТБ 100.050 СБ

ХОМУТ

| Лит. | Масса | Масштаб |
|---|---|---|
| И | см. табл. | — |

Лист | Листов 1

Госстрой СССР САНТЕХПРОЕКТ г. Москва

Формат А3

Серия 3.004-23 Дополнение 1

## А7Б 100.051

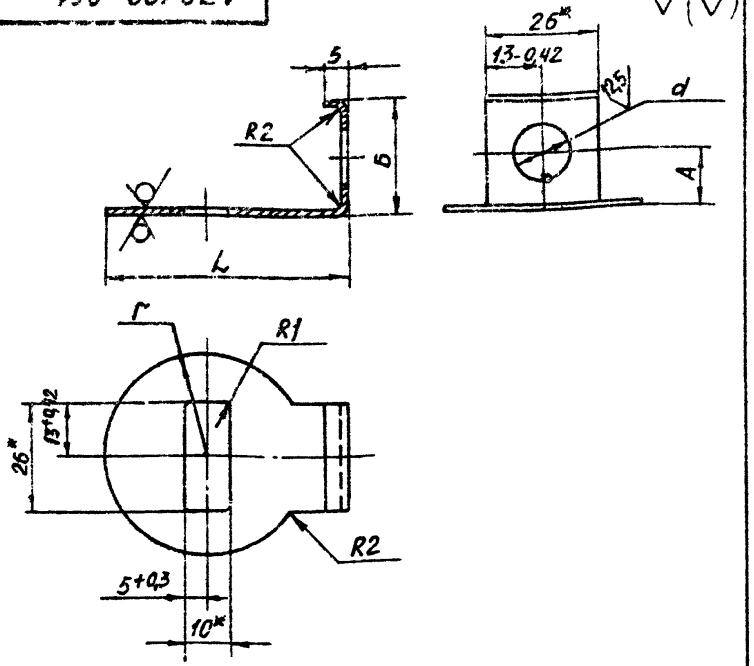


| Обозначение | Размеры, мм | | | |
|---|---|---|---|---|
| | А | Б | L | d |
| А7Б100.051 | 14 | 28 | 57 | 12 |
| -01 | 16 | 32 | 66 | 14 |

1.* Размеры для справок.
2. Неуказанные предельные отклонения размеров ± t 2/2

| Изм. | Лист | № докум. | Подп. | Дата |
|---|---|---|---|---|
| Разраб. | | Ямпольская | | |
| Пров. | | Литвак | | |
| Рук. гр. | | Грановский | | |
| Н. контр. | | Руванская | | VI.87г. |
| Утв. | | Спивак | | |

А7Б 100.051

СЕРЬГА ХОМУТА

| Лит. | Масса | Масштаб |
|---|---|---|
| И | 0,4 | — |

Лист | Листов 1

Лист Б1,8 ГОСТ 19903-74
4-IV-ВСт.3 ГОСТ 16523-70

ГОССТРОЙ СССР
САНТЕХПРОЕКТ
г. МОСКВА

ФОРМАТ: А4

## А7Б 100.041

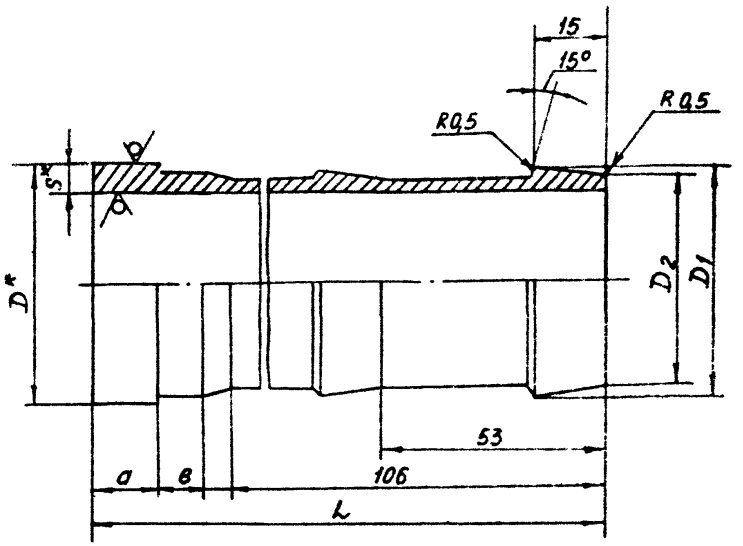


| Обозначение | Размеры, мм | | | | | | | Масса, кг |
|---|---|---|---|---|---|---|---|---|
| | D* | $D_1$ | $D_2$ | L | a | в | S* | |
| А7Б100.041 | 57 | 53 | 50 | 145 | 15 | 10 | 7 | 0,8 |
| -01 | 76 | 69 | 65 | | | | 8 | 1,0 |
| -02 | 89 | 79 | 75 | 150 | 17 | 15 | 10 | 1,35 |
| -03 | 108 | 105 | 100 | | | | 7 | 2,56 |

1.* Размеры для справок.
2. Неуказанные предельные отклонения размеров: t 2/2

| Изм. | Лист | № докум. | Подп. | Дата |
|---|---|---|---|---|
| Разраб. | | Ямпольская | | |
| Пров. | | Литвак | | |
| Рук. гр. | | Грановский | | |
| Н. контр. | | Руванская | | VI.87г. |
| Утв. | | Спивак | | |

А7Б 100.041

ПАТРУБОК

| Лит. | Масса | Масштаб |
|---|---|---|
| И | см. табл. | — |

Лист | Листов 1

Труба Dx S ГОСТ 8732-74
Д ГОСТ 8733-75

ГОССТРОЙ СССР
САНТЕХПРОЕКТ
г. МОСКВА

ФОРМАТ: А4

Инв. № подл. | Подп. и дата | Взам. инв. № | Инв. № дубл. | Подп. и дата

Серия 3.904-23 дополнение 1

## А7Б100.052

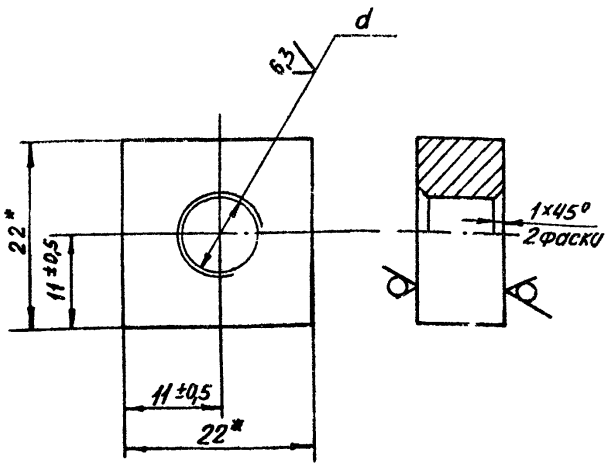


| Обозначение | d |
|---|---|
| А7Б100.052 | М10-7Н |
| -01 | М12-7Н |

*Размеры для справок

| Изм | Лист | № докум. | Подп. | Дата |
|---|---|---|---|---|
| Разраб. | | Ямпольская | | |
| Пров. | | Литвак | | |
| Рук. гр. | | Грановский | | |
| Н. контр. | | Рувинская | | VI.87г. |
| Утв. | | Спивак | | |

А7Б100.052

ГАЙКА

| Лит. | Масса | Масштаб |
|---|---|---|
| И | 0,03 | – |

Лист | Листов 1

Лист Б10,0 ГОСТ 19903-74 / ВСт.3 ГОСТ 14637-79

ГОССТРОЙ СССР САНТЕХПРОЕКТ г. МОСКВА

Формат: А4

## А7Б100.055

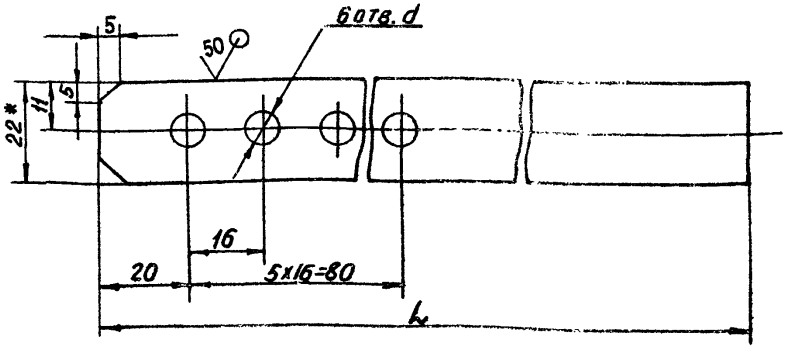


| Обозначение | Размеры, мм. L | Размеры, мм. d | Масса, кг |
|---|---|---|---|
| А7Б100.055 | $420_{-1,55}$ | $5,5^{+0,3}$ | 0,127 |
| -01 | $630_{-1,75}$ | $7,7^{+0,36}$ | 0,183 |

1.* Размер для справок

2. Неуказанные предельные отклонения размеров: $H14; h14 \pm \frac{t_2}{2}$

| Изм | Лист | № докум. | Подп. | Дата |
|---|---|---|---|---|
| Разраб. | | Ямпольская | | |
| Пров. | | Литвак | | |
| Рук. гр. | | Грановский | | |
| Н. контр. | | Рувинская | | VI.87г. |
| Утв. | | Спивак | | |

А7Б100.055

ЛЕНТА ХОМУТА

| Лит. | Масса | Масштаб |
|---|---|---|
| И | см. табл. | – |

Лист | Листов 1

Лист Б1,8 ГОСТ 19903-74 / 4-IV-ВСт3 ГОСТ 16523-70

ГОССТРОЙ СССР САНТЕХПРОЕКТ г. МОСКВА

Формат: А4

Инв. № подл. | Подп. и дата | Взам. инв. № | Инв. № дубл. | Подп. и дата

АТБ 100.054

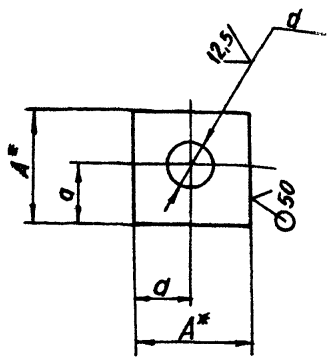


| Обозначение | Размеры, мм | | | Масса, кг |
|---|---|---|---|---|
| | A* | a | d | |
| АТБ100.054 | 14 | 7±0,5 | $5,5^{+0,3}$ | 0,011 |
| -01 | 18 | 9±0,5 | $7,5^{+0,36}$ | 0,019 |

* Размеры для справок

| | | | | | |
|---|---|---|---|---|---|
| Изм. | Лист | № докум. | Подп. | Дата | |
| Разраб. | | Ямпольская | | | |
| Пров. | | Литвак | | | |
| Рук. гр. | | Грановский | | | |
| Н. контр. | | Рувинская | | VI.87г. | |
| Утв. | | Сливак | | | |

АТБ100.054

Шайба

| Лит. | Масса | Масштаб |
|---|---|---|
| И | см табл. | – |
| Лист | Листов 1 | |

Лист Б6.0 ГОСТ 19903-74
ВСТ.3 ГОСТ 14637-79

ГОССТРОЙ СССР САНТЕХПРОЕКТ г. МОСКВА

ФОРМАТ А4

АТБ 100.053

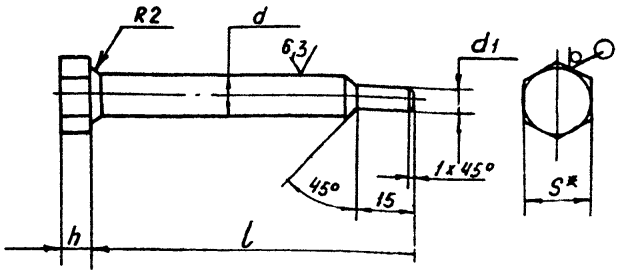


| Обозначение | Размеры, мм | | | | | Масса, кг |
|---|---|---|---|---|---|---|
| | d | d1 | l | h | S* | |
| АТБ100.053 | М10-8g | 5-0,3 | 80 | 7 | 17 | 0,05 |
| -01 | М12-8g | 7-0,36 | 96 | 8 | 19 | 0,09 |

1.* Размеры для справок

2. Неуказанные предельные отклонения размеров: $\pm t_2/2$

| | | | | | |
|---|---|---|---|---|---|
| Изм. | Лист | № докум. | Подп. | Дата | |
| Разраб. | | Ямпольская | | | |
| Пров. | | Литвак | | | |
| Рук. гр. | | Грановский | | | |
| Н. контр. | | Рувинская | | VI.87г. | |
| Утв. | | Сливак | | | |

АТБ100.053

Болт

| Лит. | Масса | Масштаб |
|---|---|---|
| | см. табл. | – |
| Лист | Листов 1 | |

Шестигранник S ГОСТ 2879-69
ВСТ3-I-ГОСТ 535-79

ГОССТРОЙ СССР САНТЕХПРОЕКТ г. МОСКВА

ФОРМАТ А4

Серия 3.904-23 Дополнение 1

| Формат | Зона | Поз. | Обозначение | | Наименование | Кол | Примечание |
|---|---|---|---|---|---|---|---|
| | | | | | Документация | | |
| А4 | | | АТБ 100.060 СБ | | Сборочный чертеж | | |
| | | | Переменные данные для исполнений: | | | | |
| | | | | | АТБ 100.060 | | |
| | | | | | Детали | | |
| А4 | | 1 | АТБ 100.061 | | Втулка | 1 | |
| | | | | | Стандартные изделия | | |
| | | 2 | | | Фланец квадратный 1-40-Б ГОСТ 12820-80 | 1 | |
| | | | | | АТБ100.060-01 | | |
| | | | | | Детали | | |
| А4 | | 1 | АТБ 100.061-01 | | Втулка | 1 | |
| | | | | | Стандартные изделия | | |
| | | | | | Фланец квадратный 1-65-Б ГОСТ 12820-80 | 1 | |

Инв. № подл. | Подп. и дата | Взам. инв. № | Инв. № дубл. | Подп. и дата

| Изм. | Лист | № докум. | Подп. | Дата |
|---|---|---|---|---|
| Разраб. | | Матехина | | |
| Пров. | | Литвак | | |
| Рук. пр. | | Грановский | | |
| Н. контр. | | Рувинская | | VI.87г. |
| Утв. | | Спивак | | |

АТБ 100.060

Патрубок

| Лит. | Лист | Листов |
|---|---|---|
| И | | 1 |

ГОССТРОЙ СССР САНТЕХПРОЕКТ г. МОСКВА

Формат А4





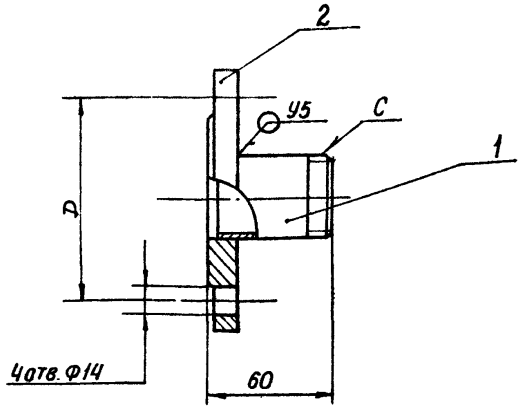


| Обозначение | С | D, мм | Масса, кг |
|---|---|---|---|
| АТБ 100.060 | G 1 1/4 | 100 | 1,4 |
| -01 | G 2 1/2 | 130 | 2,0 |

1. Размеры для справок
2. Сварные швы по ГОСТ 16037-80

Инв. № подл. | Подп. и дата | Взам. инв. № | Инв. № дубл. | Подп. и дата

| Изм. | Лист | № докум. | Подп. | Дата |
|---|---|---|---|---|
| Разраб. | | Матехина | | |
| Пров. | | Литвак | | |
| Рук. гр. | | Грановский | | |
| Н. контр. | | Рувинская | | VI.87г. |
| Утв. | | Спивак | | |

АТБ 100.060 СБ

Патрубок

| Лит. | Масса | Масштаб |
|---|---|---|
| И | См. табл. | - |
| Лист | Листов 1 | |

ГОССТРОЙ СССР САНГЕХПРОЕКТ г. МОСКВА

Формат А4

Серия 3.904-23 Дополнение 1

| Формат | Зона | Поз. | Обозначение | Наименование | Кол. | Примечание |
|---|---|---|---|---|---|---|
| | | | | Документация | | |
| А3 | | | АТБ108.000СБ | Сборочный чертеж | | |
| А3 | | | АТБ100.000 Д | Виброизолирующие основания для холодильных машин | | |
| | | | | Технические требования | | |
| | | | | Сборочные единицы | | |
| А4 | | 1 | АТБ 100.010 | Рама | 1 | |
| А4 | | 2 | АТБ 100.040 | Рукав-вставка | 2 | |
| | | 3 | -05 | Рукав-вставка | 2 | |
| А4 | | 4 | АТБ 100.060 | Патрубок | 2 | |
| А4 | | 5 | АТБ108.010 | Патрубок | 2 | |
| А4 | | 6 | АТБ 108.020 | Трубопровод | 1 | |
| | | 7 | -01 | Трубопровод | 1 | |
| | | | | Детали | | |
| А4 | | 10 | АТБ 100.001 | Прокладка | 2 | |
| | | 11 | -01 | Прокладка | 6 | |
| А4 | | 12 | АТБ 100.002 | Пластина | 6 | |
| А4 | | 13 | АТБ 100.003 | Кронштейн | 2 | |
| А4 | | 14 | АТБ 108.001 | Кронштейн | 2 | |
| Б4 | | 15 | АТБ108.002 | Стойка; L=125 | | |
| | | | | Уголок 36х36х3-Б-ГОСТ8509-72 / В Ст.3-I-ГОСТ535-79 | 1 | 0,25 кг |

Подп. и дата | Инв. № подл. | Взам. инв. № | Инв. № дубл. | Подп. и дата

| Изм. | Лист | № докум. | Подп. | Дата |
|---|---|---|---|---|
| Разраб. | | Митехина | | |
| Пров. | | Актвак | | |
| Рук. группы | | Дарковский | | |
| Н. контр. | | Рубинская | | |
| Утв. | | Сливак | | |

АТБ 108.000

Виброизолирующее основание 60-Т-40М-1с продольным расположением гибких вставок для машин марок МКТ40-2-0 и МКТ40-2-1

| Лит. | Лист | Листов |
|---|---|---|
| Н | 1 | 2 |

Госстрой СССР Сантехпроект г. Москва

Формат: А4



| Формат | Зона | Поз. | Обозначение | Наименование | Кол. | Примечание |
|---|---|---|---|---|---|---|
| | | | | Стандартные изделия | | |
| | | | | Болты ГОСТ 7798-70 | | |
| | | 20 | | М12х20.36 | 12 | |
| | | 21 | | М12х50.36 | 32 | |
| | | 22 | | М24х100.36 | 4 | |
| | | | | Гайки ГОСТ 5915-70 | | |
| | | 23 | | М12.4 | 32 | |
| | | 24 | | М24.4 | 8 | |
| | | 25 | | Шайба 12.65Г ГОСТ 6402-70 | 44 | |
| | | 26 | | Шайба 24 ГОСТ 10906-78 | 4 | |
| | | 27 | | Шайба 24 ГОСТ 11371-68 | 4 | |
| | | 28 | | Опора ОП Б2-57 ГОСТ 14911-82 | 2 | |
| | | 29 | | Муфта 32 ГОСТ 8966-75 | 2 | |
| | | 30 | | Контргайка 32 ГОСТ 8968-75 | 2 | |
| | | 31 | | Сгон 32 ГОСТ 8969-75 | 2 | |
| | | | | Прочие изделия | | |
| | | 35 | | Виброизолятор Д044 ТУ36-1832-75 | 6 | |

Подп. и дата | Инв. № подл. | Взам. инв. № | Инв. № дубл. | Подп. и дата

| Изм. | Лист | № докум. | Подп. | Дата |
|---|---|---|---|---|

АТБ 108.000

Лист 2

Копировал: Крайлина Формат: А4

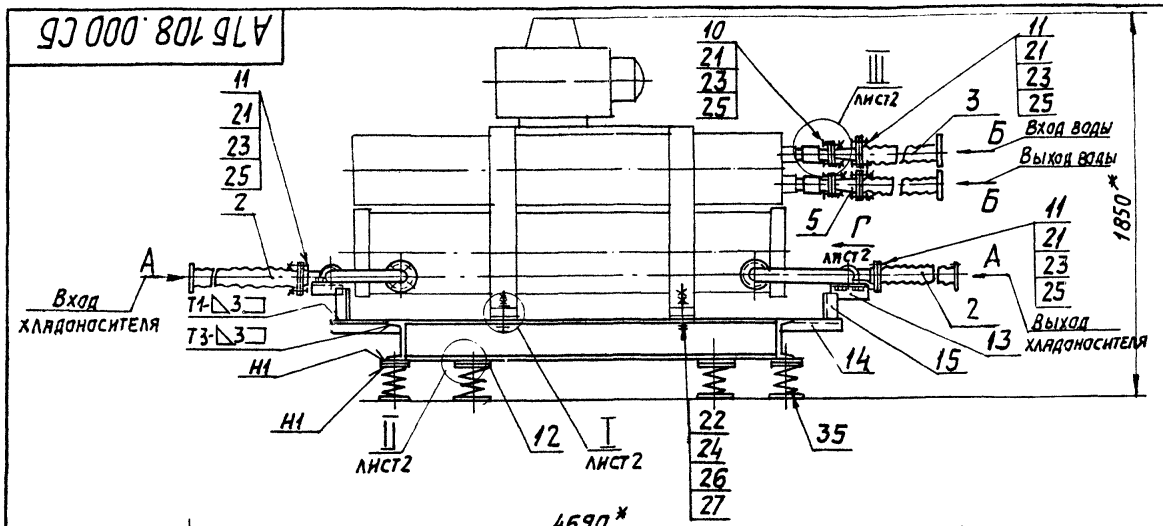


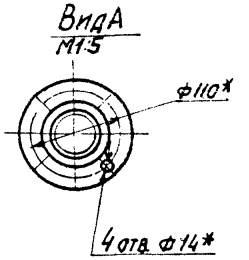


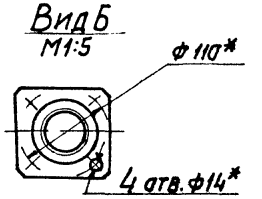


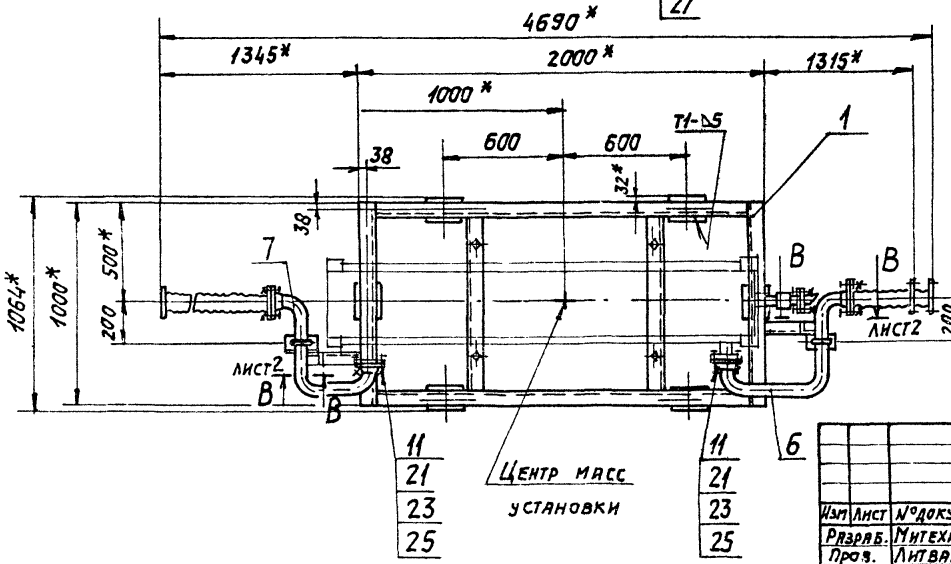


1.* Размеры для справок.

2. ± t.2/2

3. Приварку пластин (поз.12) производить после регулировки расположения виброизоляторов до получения их равномерной осадки.

4. Сварные швы по ГОСТ 5264-80, кроме указанных.

5. Виброизоляторы к полу крепить не требуется.

| Изм | Лист | №докум. | Подп. | Дата |
|---|---|---|---|---|
| Разраб. | | Митехина | | |
| Пров. | | Литвак | | |
| Рук.гр. | | Грановский | | |
| Н.контр. | | Рувинская | | VI.87г. |
| Утв. | | Спивак | | |

# АТБ108.000.СБ

Виброизолирующее основание ВО-II-40М-1 с продольным расположением гибких вставок для машин марок МКТ40-2-0 и МКТ40-2-1.

| Лит. | Масса | Масштаб |
|---|---|---|
| И | 233,0 | 1:20 |
| Лист 1 | Листов 2 | |

Госстрой СССР САНТЕХПРОЕКТ г. Москва

Копировал: Тужилкина

Формат: А3

Серия 3.904-23 Дополнение 1

Инв.№подл. | Подп. и дата | Взам.инв.№ | Инв.№дубл. | Подп. и дата

АТБ 108.000СБ

Серия 3.901-23 Дополнение 1

Инв. № подл. | Подп. и дата | Взам. инв. № | Инв. № дубл. | Подп. и дата

## Вид Г лист 1

М1:10

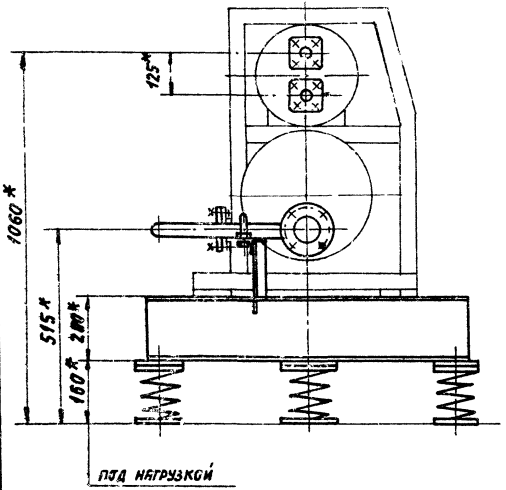


## I лист 1

М1:4

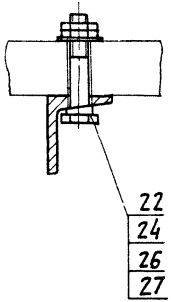


## II лист 1

М1:2

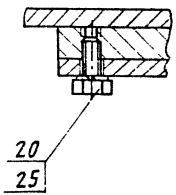


## В-В лист 1

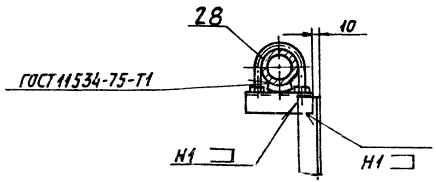


## III лист 1

М1:2

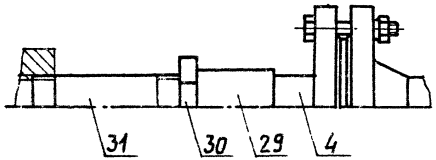


| Изм. | Лист | № докум. | Подп. | Дата | АТБ 108.000 СБ | Лист 2 |
|---|---|---|---|---|---|---|

Копировал: Легкнова Формат: А3

Серия 3.904-23 Дополнение 1

| Формат | Зона | Поз. | Обозначение | | Наименование | Кол. | Примечание |
|---|---|---|---|---|---|---|---|
| | | | | | **Документация** | | |
| А4 | | | АТБ 108.010 СБ | | Сборочный чертеж | | |
| | | | | | **Стандартные изделия** | | |
| | | 1 | | | Фланец 1-50-6 ГОСТ 12821-80 | 1 | |
| | | | | | **Переменные данные для исполнений:** | | |
| | | | | | **АТБ 108.010** | | |
| | | | | | **Стандартные изделия** | | |
| | | 2 | | | Фланец 1-40-6 ГОСТ 12821-80 | 1 | |
| | | 3 | | | Переход К 57х4-45х2,5 ГОСТ 17378-83 | 1 | |
| | | | | | **АТБ 108.010-01** | | |
| | | | | | **Стандартные изделия** | | |
| | | 2 | | | Фланец 1-32-6 ГОСТ 12821-83 | 1 | |
| | | 3 | | | Переход К 55х4-38х2 ГОСТ 17378-83 | 1 | |

Инв. № подл. | Подп. и дата | Взам. инв. № | Инв. № дубл. | Подп. и дата

| Изм. | Лист | № докум. | Подп. | Дата |
|---|---|---|---|---|
| Разраб. | | Митехина | | |
| Пров. | | Литвак | | |
| Рук. груп. | | Грановский | | |
| Н. контр. | | Рувинская | | VI.87г. |
| Утв. | | Спивак | | |

АТБ 108.010

Трубопровод

| Лит. | Лист | Листов |
|---|---|---|
| И | | 1 |

ГОССТРОЙ СССР САНТЕХПРОЕКТ г. Москва

Формат А4



АТБ 108.010СБ

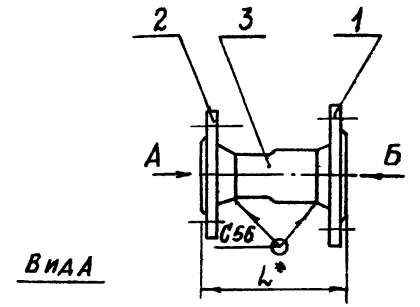


Вид А

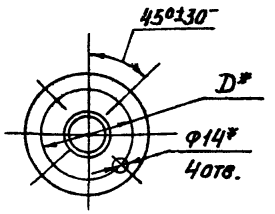


Вид Б
М 1:4

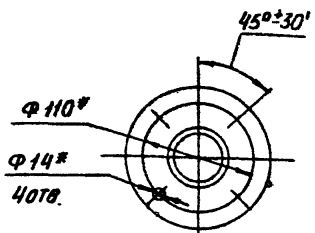


| Обозначение | Размеры, мм | | Масса, кг |
|---|---|---|---|
| | D* | L* | |
| АТБ108.010 | 100 | 136 | 3,1 |
| -01 | 90 | 121 | 2,8 |

1* Размеры для справок

2. ± t2/2

3. Сварные швы по ГОСТ 16037-80

Инв. № подл. | Подп. и дата | Взам. инв. № | Инв. № дубл. | Подп. и дата

| Изм. | Лист | № докум. | Подп. | Дата |
|---|---|---|---|---|
| Разраб. | | Митехина | | |
| Пров. | | Литвак | | |
| Рук. гр. | | Грановский | | |
| Н. контр. | | Рувинская | | VI.87г. |
| Утв. | | Спивак | | |

АТБ 108.010 СБ

Трубопровод

| Лит. | Масса | Масштаб |
|---|---|---|
| | см. табл. | — |
| Лист | Листов 1 | |

ГОССТРОЙ СССР САНТЕХПРОЕКТ г. Москва

Формат А4

| Формат | Зона | Поз. | Обозначение | Наименование | Кол. | Примечание |
|---|---|---|---|---|---|---|
| | | | | Документация | | |
| А3 | | | АТБ 108.020 СБ | Сборочный чертеж | | |
| | | | | Переменные данные для исполнений: | | |
| | | | | АТБ 108.020 | | |
| | | | | Детали | | |
| Б4 | | 1 | АТБ 108.021 | Труба; L = 265-1,3 | | |
| | | | | Труба 57х3 ГОСТ 10704-76 / ГОСТ 10705-80 | 1 | 1,1 кг |
| Б4 | | 2 | АТБ 108.022 | Труба; L = 295-1,3 | | |
| | | | | Труба 57х3 ГОСТ 10704-76 / ГОСТ 10705-80 | 1 | 1,2 кг |
| | | | | Стандартные изделия | | |
| | | 3 | | Фланец 1-50-6 | | |
| | | | | ГОСТ 12821-80 | 2 | |
| | | 4 | | Отвод 90° 57х3 | | |
| | | | | ГОСТ 17375-83 | 3 | |
| | | | | АТБ 108.020-01 | | |
| | | | | Детали | | |

Инв. № подл. | Подп. и дата | Взам. инв. № | Инв. № дубл. | Подп. и дата

| Изм. | Лист | № докум. | Подп. | Дата |
|---|---|---|---|---|
| Разраб. | | Митехина | | |
| Пров. | | Литвак | | |
| Рук. гр. | | Гранковский | | |
| Н. контр. | | Рувинская | | |
| Утв. | | Спивак | | |

АТБ 108.020

Трубопровод

| Лит. | Лист | Листов |
|---|---|---|
| Н | 1 | 8 |

Госстрой СССР
Сантехпроект
г. Москва

Формат А4



| Формат | Зона | Поз. | Обозначение | Наименование | Кол. | Примечание |
|---|---|---|---|---|---|---|
| Б4 | | 1 | АТБ 108.021 | Труба; L = 265-1,3 | | |
| | | | | Труба 57х3 ГОСТ 10704-76 / ГОСТ 10705-80 | 1 | 1,1 кг |
| Б4 | | 2 | АТБ 108.023 | Труба; L = 185-1,15 | | |
| | | | | Труба 57х3 ГОСТ 10704-76 / ГОСТ 10705-80 | 1 | 0,74 кг |
| | | | | Стандартные изделия | | |
| | | 3 | | Фланец 1-50-6 | | |
| | | | | ГОСТ 12821-80 | 2 | |
| | | 4 | | Отвод 90° 57х3 | | |
| | | | | ГОСТ 17375-83 | 3 | |
| | | | | АТБ 108.020-02 | | |
| | | | | Детали | | |
| Б4 | | 1 | АТБ 108.024 | Труба; L = 290-1,3 | | |
| | | | | Труба 76х3 ГОСТ 10704-76 / ГОСТ 10705-80 | 1 | 1,57 кг |
| Б4 | | 2 | АТБ 108.025 | Труба; L = 252-1,3 | | |
| | | | | Труба 76х3 ГОСТ 10704-76 / ГОСТ 10705-80 | 1 | 1,36 кг |
| | | | | Стандартные изделия | | |
| | | 3 | | Фланец 1-65-6 | | |
| | | | | ГОСТ 12821-80 | 2 | |
| | | 4 | | Отвод 90° 76х3,5 | | |
| | | | | ГОСТ 17375-83 | 3 | |

Инв. № подл. | Подп. и дата | Взам. инв. № | Инв. № дубл. | Подп. и дата

| Изм. | Лист | № докум. | Подп. | Дата |
|---|---|---|---|---|

АТБ 108.020

Лист 2

Формат А4

| Формат | Зона | Поз. | Обозначение | Наименование | Кол. | Примечание |
|---|---|---|---|---|---|---|
| | | | | АТБ108.020-03 | | |
| | | | | ДЕТАЛИ | | |
| Б4 | | 1 | АТБ108.024 | Труба; L = 290-1,3 | | |
| | | | | Труба 76х3 ГОСТ 10704-76 / Д ГОСТ 10705-80 | 1 | 1,57 кг |
| Б4 | | 2 | АТБ108.026 | Труба; L = 112-0,87 | | |
| | | | | Труба 76х3 ГОСТ 10704-76 / Д ГОСТ 10705-80 | 1 | 0,55 кг |
| | | | | СТАНДАРТНЫЕ ИЗДЕЛИЯ | | |
| | | 3 | | Фланец 1-65-6 | | |
| | | | | ГОСТ 12821-80 | 2 | |
| | | 4 | | Отвод 90°76х3,5 | | |
| | | | | ГОСТ 17375-83 | 3 | |
| | | | | АТБ108.020-04 | | |
| | | | | ДЕТАЛИ | | |
| Б4 | | 1 | АТБ108.024 | Труба; L = 290-1,3 | | |
| | | | | Труба 76х3 ГОСТ 10704-76 / Д ГОСТ 10705-80 | 1 | 1,57 кг |
| Б4 | | 2 | АТБ108.027 | Труба; L = 320-1,3 | | |
| | | | | Труба 76х3 ГОСТ 10704-76 / Д ГОСТ 10705-80 | 1 | 1,73 кг |
| | | | | СТАНДАРТНЫЕ ИЗДЕЛИЯ | | |
| | | 3 | | Фланец 1-65-6 ГОСТ 12821-80 | 2 | |

Инв. № подл. | Подп. и дата | Взам. инв. № | Инв. № дубл. | Подп. и дата | Инв. № подл.

Изм. Лист № докум. Подп. Дата

АТБ108.020

Лист 3

Формат: А4



| Формат | Зона | Поз. | Обозначение | Наименование | Кол. | Примечание |
|---|---|---|---|---|---|---|
| | | 4 | | Отвод 90° 76х3,5 | | |
| | | | | ГОСТ 17375-83 | 3 | |
| | | | | АТБ 108.020-05 | | |
| | | | | ДЕТАЛИ | | |
| Б4 | | 1 | АТБ108.024 | Труба; L = 290-1,3 | | |
| | | | | Труба 76х3 ГОСТ 10704-76 / Д ГОСТ 10705-80 | 1 | 1,57 кг |
| Б4 | | 2 | АТБ 108.028 | Труба; L = 200-1,15 | | |
| | | | | Труба 76х3 ГОСТ 10704-76 / Д ГОСТ 10705-80 | 1 | 1,1 кг |
| | | | | СТАНДАРТНЫЕ ИЗДЕЛИЯ | | |
| | | 3 | | Фланец 1-65-6 | | |
| | | | | ГОСТ 12821-80 | 2 | |
| | | 4 | | Отвод 90°76х3,5 | | |
| | | | | ГОСТ 17375-83 | 3 | |
| | | | | АТБ 108.020-06 | | |
| | | | | ДЕТАЛИ | | |
| Б4 | | 1 | АТБ 108.029 | Труба; L = 205-1,15 | | |
| | | | | Труба 76х3 ГОСТ 10704-76 / Д ГОСТ 10705-80 | 1 | 1,1 кг |
| Б4 | | 2 | АТБ108.031 | Труба; L = 215-1,15 | | |
| | | | | Труба 76х3 ГОСТ 10704-76 / Д ГОСТ 10705-80 | 1 | 1,17 кг |

Инв. № подл. | Подп. и дата | Взам. инв. № | Инв. № дубл. | Подп. и дата | Инв. № подл.

Изм. Лист № докум. Подп. Дата

АТБ 108.020

Лист 4

Копировал: Крапивка

Формат: А4

Серия 3.904-23 Дополнение 1

| Формат | Зона | Поз. | Обозначение | Наименование | Кол. | Примечание |
|---|---|---|---|---|---|---|
| | | | | Стандартные изделия | | |
| | | 3 | | Фланец 1-65-6 ГОСТ 12821-80 | 2 | |
| | | 4 | | Отвод 90° 76х3,5 ГОСТ 17375-83 | 3 | |
| | | | АТБ 108.020-07 | | | |
| | | | | Детали | | |
| Б4 | | 1 | АТБ 108.029 | Труба ; L=205-1,15 | | |
| | | | | Труба 76х3 ГОСТ 10704-76 / Д ГОСТ 10705-80 | 1 | 1,1 кг |
| Б4 | | 2 | АТБ 108.032 | Труба ; L=245-1,15 | | |
| | | | | Труба 76х3 ГОСТ 10704-76 / Д ГОСТ 10705-80 | 1 | 1,35 кг |
| | | | | Стандартные изделия | | |
| | | 3 | | Фланец 1-65-6 ГОСТ 12821-80 | 2 | |
| | | 4 | | Отвод 90° 76х3,5 ГОСТ 17375-83 | 3 | |
| | | | АТБ 108.020-08 | | | |
| | | | | Детали | | |
| Б4 | | 1 | АТБ 108.031 | Труба ; L=215-1,15 | | |
| | | | | Труба 76х3 ГОСТ 10704-76 / Д ГОСТ 10705-80 | 1 | 1,17 кг |

Инв. № подл. | Подп. и дата | Взам. инв. № | Инв. № дубл. | Подп. и дата

Изм. Лист № докум. Подп. Дата

АТБ 108.020 Лист 5

Формат А4



| Формат | Зона | Поз. | Обозначение | Наименование | Кол. | Примечание |
|---|---|---|---|---|---|---|
| 1 | | 2 | АТБ 108.033 | Труба | | |
| | | | | Труба 76х3 ГОСТ 10704-76 / Д ГОСТ 10705-80 | | |
| | | | | L=175-1 | 1 | 0,95 кг |
| | | | | Стандартные изделия | | |
| | | 3 | | Фланец 1-65-6 ГОСТ 12821-80 | 2 | |
| | | 4 | | Отвод 90° 76х3,5 ГОСТ 17375-83 | 3 | |
| | | | АТБ 108.020-09 | | | |
| | | | | Детали | | |
| Б4 | | 1 | АТБ 108.031 | Труба | | |
| | | | | Труба 76х3 ГОСТ 10704-76 / Д ГОСТ 10705-80 | | |
| | | | | L=215-1,15 | 1 | 1,17 кг |
| Б4 | | 2 | АТБ 108.034 | Труба | | |
| | | | | Труба 76х3 ГОСТ 10704-76 / Д ГОСТ 10705-80 | | |
| | | | | L=285-1,3 | 1 | 1,54 кг |
| | | | | Стандартные изделия | | |
| | | 3 | | Фланец 1-65-6 ГОСТ 12821-80 | 2 | |
| | | 4 | | Отвод 90° 76х3,5 ГОСТ 17375-83 | 3 | |

Инв. № подл. | Подп. и дата | Взам. инв. № | Инв. № дубл. | Подп. и дата

Изм. Лист № докум. Подп. Дата

АТБ 108.020 Лист 6

Формат А4

Серия 3.904-23 Дополнение 1

| Формат | Зона | Поз. | Обозначение | Наименование | Кол. | Примечание |
|---|---|---|---|---|---|---|
| | | | | АТБ 108.020-10 | | |
| | | | | Детали | | |
| Б4 | | 1 | АТБ 108.035 | Труба; L=220-1,15 | | |
| | | | | Труба 89×3 ГОСТ 10704-76 / Д ГОСТ 10705-80 | 1 | 1,4 кг |
| Б4 | | 2 | АТБ 108.036 | Труба; L=235-1,15 | | |
| | | | | Труба 89×3 ГОСТ 10704-76 / Д ГОСТ 10705-80 | 1 | 1,5 кг |
| | | | | Стандартные изделия | | |
| | | 3 | | Фланец 1-80-6 ГОСТ 12821-80 | 2 | |
| | | 4 | | Отвод 90° 89×3,5 ГОСТ 17375-83 | 3 | |
| | | | | АТБ 108.020-11 | | |
| | | | | Детали | | |
| Б4 | | 1 | АТБ 108.035 | Труба; L=220-1,15 | | |
| | | | | Труба 89×3 ГОСТ 10704-76 / Д ГОСТ 10705-80 | 1 | 1,4 кг |
| Б4 | | 2 | АТБ 108.037 | Труба; L=105-0,87 | | |
| | | | | Труба 89×3 ГОСТ 10704-76 / Д ГОСТ 10705-80 | 1 | 0,67 кг |
| | | | | Стандартные изделия | | |
| | | 3 | | Фланец 1-80-6 ГОСТ 12821-80 | 2 | |
| | | 4 | | Отвод 90° 89×3,5 ГОСТ 17375-83 | 3 | |

Инв.№подл. | Подп. и дата | Взам.инв.№ | Инв.№дубл. | Подп. и дата

Изм. Лист № докум. Подп. Дата

АТБ 108.020

Лист 7

Формат А4



| Формат | Зона | Поз. | Обозначение | Наименование | Кол. | Примечание |
|---|---|---|---|---|---|---|
| | | | | АТБ 108.020-12 | | |
| | | | | Детали | | |
| Б4 | | 1 | АТБ 108.038 | Труба L=263-1,3 | | |
| | | | | Труба 76×3 ГОСТ 10704-76 / Д ГОСТ 10705-80 | 1 | 1,42 кг |
| Б4 | | 2 | АТБ 108.039 | Труба L=300-1,3 | | |
| | | | | Труба 76×3 ГОСТ 10704-76 / Д ГОСТ 10705-80 | 1 | 1,62 кг |
| | | | | Стандартные изделия | | |
| | | 3 | | Фланец 1-65-6 ГОСТ 12821-80 | 2 | |
| | | 4 | | Отвод 90° 76×3,5 ГОСТ 17375-83 | 3 | |
| | | | | АТБ 108.020-13 | | |
| | | | | Детали | | |
| Б4 | | 1 | АТБ 108.038 | Труба L=263-1,3 | | |
| | | | | Труба 76×3 ГОСТ 10704-76 / Д ГОСТ 10705-80 | 1 | 1,42 кг |
| Б4 | | 2 | АТБ 108.041 | Труба L=140-1 | | |
| | | | | Труба 76×3 ГОСТ 10704-76 / Д ГОСТ 10705-80 | 1 | 0,76 кг |
| | | | | Стандартные изделия | | |
| | | 3 | | Фланец 1-65-6 / ГОСТ 12821-80 | 2 | |
| | | 4 | | Отвод 90° 76×3,5 | | |
| | | | | ГОСТ 17375-83 | 3 | |

Инв.№подл. | Подп. и дата | Взам.инв.№ | Инв.№дубл. | Подп. и дата

Изм. Лист № докум. Подп. Дата

АТБ 108.020

Лист 8

Формат А4

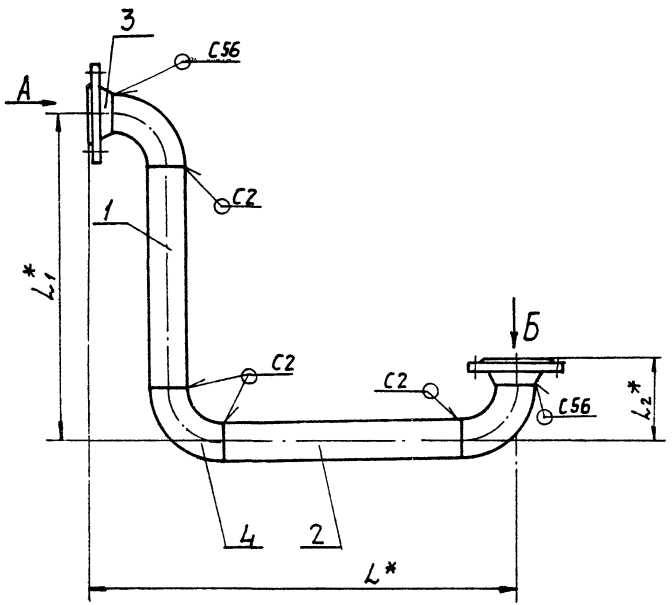


| Обозначение | Размеры, мм | | | | | | | Масса, кг |
|---|---|---|---|---|---|---|---|---|
| | D* | D1* | L* | L1* | L2* | d* | d1* | |
| АТБ 108.020 | 110 | 110 | 558 | 415 | 113 | 14 | 14 | 6,8 |
| -01 | | | 448 | | | | | 6,3 |
| -02 | 130 | 130 | 590 | 490 | 138 | | | 11,1 |
| -03 | | | 450 | | | | | 9,3 |
| -04 | | | 658 | | | | | 10,5 |
| -05 | | | 538 | | | | | 9,9 |
| -06 | | | 553 | 405 | | | | 9,5 |
| -07 | | | 583 | | | | | 9,6 |
| -08 | | | 513 | 415 | | | | 9,3 |
| -09 | | | 623 | | | | | 9,9 |
| -10 | 150 | 150 | 635 | 460 | 160 | 18 | 18 | 12,7 |
| -11 | | | 505 | | | | | 11,9 |
| -12 | 130 | 145 | 638 | 463 | 138 | 14 | | 10,2 |
| -13 | | | 478 | | | | | 9,4 |

1. * Размеры для справок.
2. ± t2/2.
3. Сварные швы по ГОСТ 16037-80

Вид А

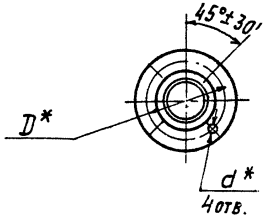


Вид Б

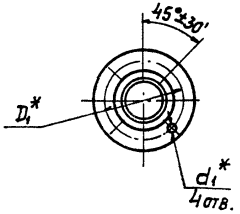


| | | | | | |
|---|---|---|---|---|---|
| Изм. Лист | № докум. | Подп. | Дата | АТБ 108.020. СБ | |
| Разраб. | Митехина | | | Трубопровод | Лит. И; Масса см. табл.; Масшт. — |
| Пров. | Литвак | | | | Лист; Листов 1 |
| Рук. гр. | Грановский | | | | |
| Н. контр. | Рудинская | | | | Госстрой СССР САНТЕХПРОЕКТ г. Москва |
| Утв. | Сливак | | | | |

Копировал: Логинова

Формат: А3

Инв. № подл. | Подп. и дата | Взам. инв. № | Инв. № дубл. | Подп. и дата

| Формат | Зона | Поз. | Обозначение | Наименование | Кол. | Примечание |
|---|---|---|---|---|---|---|
| | | | | Документация | | |
| А3 | | | А7Б109.000СБ | Сборочный чертеж | | |
| А3 | | | А7Б100.000Д | Виброизолирующие основания для холодильных машин | | |
| | | | | Технические требования | | |
| | | | | Сборочные единицы | | |
| А4 | | 1 | А7Б100.010 | Рама | 1 | |
| А4 | | 2 | А7Б100.040 | Рукав-вставка | 2 | |
| | | 3 | -05 | Рукав-вставка | 2 | |
| А4 | | 4 | А7Б100.060 | Патрубок | 2 | |
| А4 | | 5 | А7Б108.010 | Патрубок | 2 | |
| А4 | | 6 | А7Б108.020 | Трубопровод | 1 | |
| А4 | | 7 | А7Б109.010 | Трубопровод | 1 | |
| | | | | Детали | | |
| А4 | | 10 | А7Б100.001 | Прокладка | 2 | |
| | | 11 | -01 | Прокладка | 6 | |
| А4 | | 12 | А7Б100.002 | Пластина | 6 | |
| А4 | | 13 | А7Б100.003 | Кронштейн | 2 | |
| А4 | | 14 | А7Б108.001 | Кронштейн | 1 | |
| Б4 | | 15 | А7Б109.001 | Стойка L=275-1,3 | | |
| | | | | Уголок 36х36х3-6-ГОСТ 8509-72 ВСт3I-ГОСТ 535-79 | 1 | 0,45кг |

| Изм | Лист | N докум. | Подп. | Дата |
|---|---|---|---|---|
| Разраб. | | Митехина | | |
| Пров. | | Литвак | | |
| Рук.груп. | | Вайвский | | |
| Н.контр. | | Рувинская | | |
| Утв. | | Спивак | | |

А7Б109.000

Виброизолирующее основание ВО-II-40М-2 с продольным расположением гибких вставок для машин марок МКТ40-2-0 и МКТ40-2-1

| Лит | Лист | Листов |
|---|---|---|
| И | 1 | 2 |

Госстрой СССР
Сантехпроект
г. Москва

Формат А4

Инв. N подл. | Подп. и дата | Взам. инв. N | Инв. N дубл. | Подп. и дата

| Формат | Зона | Поз. | Обозначение | Наименование | Кол. | Примечание |
|---|---|---|---|---|---|---|
| | | | | Стандартные изделия | | |
| | | | | Болты ГОСТ 7798-70 | | |
| | | 20 | | М12х20.36 | 12 | |
| | | 21 | | М12х50.36 | 32 | |
| | | 22 | | М24х100.36 | 4 | |
| | | | | Гайки ГОСТ 5915-70 | | |
| | | 23 | | М12.4 | 32 | |
| | | 24 | | М24.4 | 8 | |
| | | 25 | | Шайба 12.65 ГОСТ 6402-70 | 44 | |
| | | 26 | | Шайба 24 ГОСТ 10906-78 | 4 | |
| | | 27 | | Шайба 24 ГОСТ 11371-78 | 4 | |
| | | 28 | | Опора ОПБ2-57 | | |
| | | | | ГОСТ 14911-82 | 2 | |
| | | 29 | | Муфта 32 ГОСТ 8966-75 | 2 | |
| | | 30 | | Контргайка 32 ГОСТ 8968-75 | 2 | |
| | | 31 | | Сгон 32 ГОСТ 8969-75 | 2 | |
| | | | | Прочие изделия | | |
| | | 35 | | Виброизолятор ДО44 | | |
| | | | | ТУ36-1832-75 | 6 | |

| Изм | Лист | № докум. | Подп. | Дата |
|---|---|---|---|---|

А7Б109.000

Лист 2

Формат А4

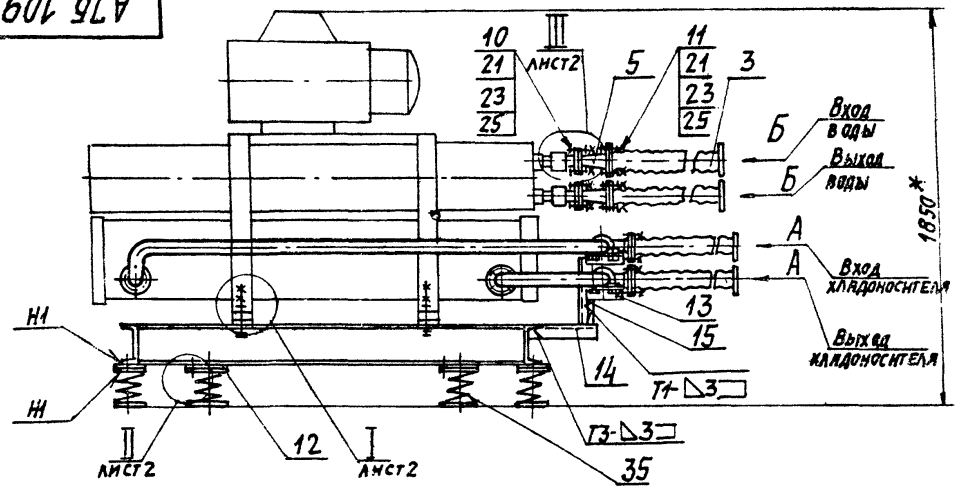


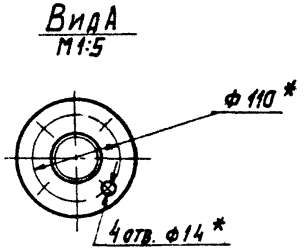


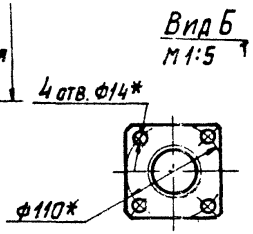


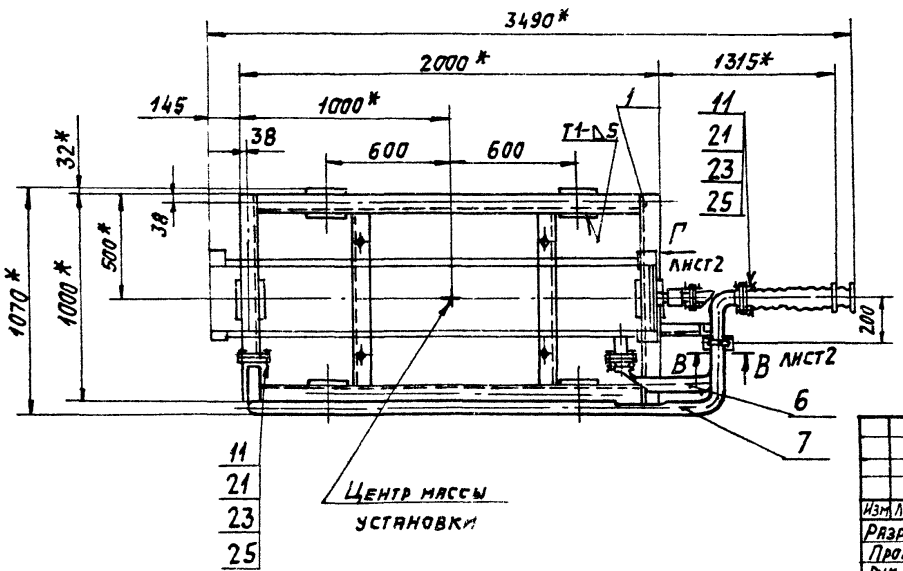


1. * Размеры для справок.
2. ± t 2/2.
3. Приварку пластин (поз.12) производить после регулировки расположения виброизоляторов до получения их равномерной осадки.
4. Сварные швы по ГОСТ 5264-80, кроме указанных.
5. Виброизоляторы к полу крепить не требуется.

| | | | | | | | |
|---|---|---|---|---|---|---|---|
| | | | | | АТБ 109.000 СБ | | |
| Изм. | Лист | № докум. | Подп. | Дата | Виброизолирующее основание ВО-В-40М-2С продольным расположением гибких вставок для машин марок МКТ40-2-0 и МКТ40-2-1. | Лит. | Масса | Масштаб |
| Разраб. | | Митехина | | | | И | 240,0 | 1:20 |
| Пров. | | Литвак | | | | Лист 1 | Листов 2 | |
| Рук. гр. | | Грановский | | | | | | |
| Н.контр. | | Рувинская | | | | Госстрой СССР САНТЕХПРОЕКТ 3 г. Москва | | |
| Утв. | | Спивак | | | | | | |

Копировал: Тужилкина

Формат: А3

АТБ 109.000СБ

Серия 3.904-23 Дополнение 1

Инв.№ подл. | Подп. и дата | Взам. инв.№ | Инв.№ дубл. | Подп. и дата

## Вид Г лист1

М1:10

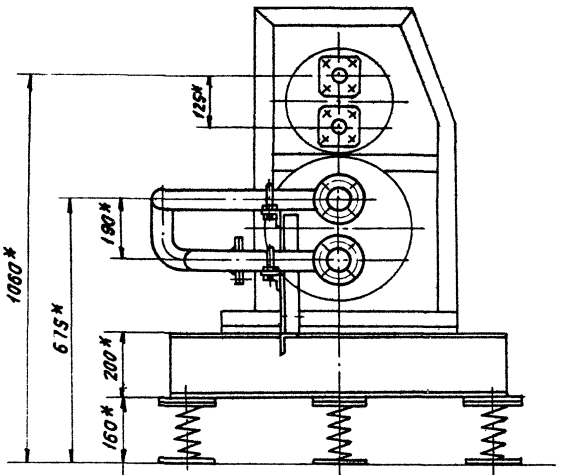


Под нагрузкой

## В-В лист 1

М1:5

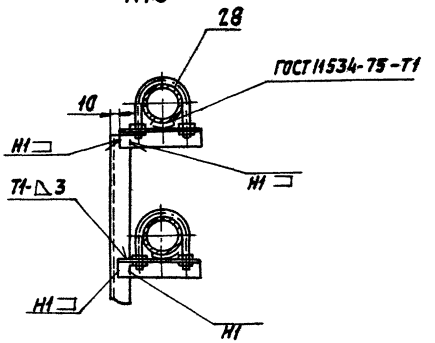


## I лист 1

М1:4

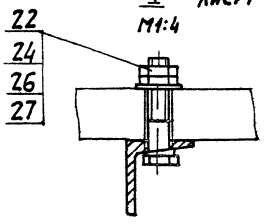


## II лист 1

М1:2

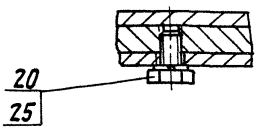


## III

М1:2

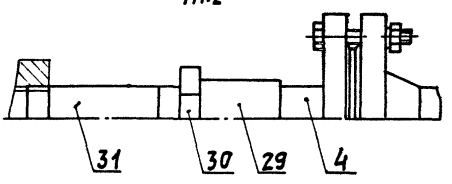


| Изм. | Лист | N докум. | Подп. | Дата | АТБ 109.000 СБ | Лист 2 |
|---|---|---|---|---|---|---|

Копировал: Логинова Формат: А3

Серия 3.904-23 Дополнение 1

| Формат | Зона | Поз. | Обозначение | Наименование | Кол. | Примечание |
|---|---|---|---|---|---|---|
| | | | | Документация | | |
| А3 | | | АТБ 109.010СБ | Сборочный чертеж | | |
| | | | Переменные данные | для исполнений: | | |
| | | | | АТБ 109.010 | | |
| | | | | Детали | | |
| Б4 | | 1 | АТБ 109.011 | Труба | | |
| | | | | Труба 57х3 ГОСТ 10704-76 / А ГОСТ 10705-80 | | |
| | | | | L = 360-1,4 | 1 | 1,4 кг |
| Б4 | | 2 | АТБ 109.012 | Труба | | |
| | | | | Труба 57х3 ГОСТ 10704-76 / А ГОСТ 10705-80 | | |
| | | | | L = 2075-4,4 | 1 | 8,3 кг |
| Б4 | | 3 | АТБ 109.013 | Труба | | |
| | | | | Труба 57х3 ГОСТ 10704-76 / А ГОСТ 10705-80 | | |
| | | | | L = 87-0,62 | 1 | 0,15 кг |
| | | | | Стандартные изделия | | |
| | | 4 | | Фланец 1-50-6 ГОСТ 12821-80 | 2 | |

Инв.№ подл. | Подп. и дата | Взам. инв.№ | Инв.№ дубл. | Подп. и дата

| Изм. | Лист | № докум. | Подп. | Дата |
|---|---|---|---|---|
| Разраб. | | Митехина | | |
| Пров. | | Литвак | | |
| Рук. гр. | | Романовский | | |
| Н. контр. | | Рубинская | | VI.87 |
| Утв. | | Спивак | | |

АТБ 109.010

Трубопровод

| Лит. | Лист | Листов |
|---|---|---|
| И | 1 | 5 |

Госстрой СССР САНТЕХПРОЕКТ г. Москва

Формат А4



| Формат | Зона | Поз. | Обозначение | Наименование | Кол. | Примечание |
|---|---|---|---|---|---|---|
| | | 3 | | Отвод 90° 57х3 ГОСТ 17375-83 | 4 | |
| | | | | АТБ 109.010-01 | | |
| | | | | Детали | | |
| Б4 | | 1 | АТБ 109.014 | Труба | | |
| | | | | Труба 76х3 ГОСТ 10704-76 / А ГОСТ 10705-80 | | |
| | | | | L = 290-1,3 | 1 | 1,57 кг |
| Б4 | | 2 | АТБ 109.015 | Труба | | |
| | | | | Труба 76х3 ГОСТ 10704-76 / А ГОСТ 10705-80 | | |
| | | | | L = 2076-4,4 | 1 | 11,2 кг |
| | | | | Стандартные изделия | | |
| | | 4 | | Фланец 1-65-6 ГОСТ 12821-80 | 2 | |
| | | 5 | | Отвод 90° 76х3,5 ГОСТ 17375-83 | 4 | |
| | | | | АТБ 109.010-02 | | |
| | | | | Детали | | |
| Б4 | | 1 | АТБ 109.016 | Труба | | |
| | | | | Труба 76х3 ГОСТ 10704-76 / А ГОСТ 10705-80 | | |
| | | | | L = 300-1,3 | 1 | 1,62 кг |

Инв.№ подл. | Подп. и дата | Взам. инв.№ | Инв.№ дубл. | Подп. и дата

| Изм. | Лист | № докум. | Подп. | Дата |
|---|---|---|---|---|

АТБ 109.010

Лист 2

Формат А4

Серия 3.904-23 Дополнение 1

| Формат | Зона | Поз. | Обозначение | Наименование | Кол. | Примечание |
|---|---|---|---|---|---|---|
| Б4 | | 2 | АТБ 109.017 | Труба | | |
| | | | | Труба 76х3 ГОСТ 10704-76 / Д ГОСТ 10705-80 | | |
| | | | | L = 2020 - 4,4 | 1 | 10,9 кг |
| | | | | Стандартные изделия | | |
| | | 4 | | Фланец 1-65-6 ГОСТ 12821-80 | 2 | |
| | | 5 | | Отвод 90° 76х3,5 | | |
| | | | | ГОСТ 17375-83 | 4 | |
| | | | | АТБ 109.010-03 | | |
| | | | | Детали | | |
| Б4 | | 1 | АТБ 109.018 | Труба | | |
| | | | | Труба 76х3 ГОСТ 10704-76 / Д ГОСТ 10705-80 | | |
| | | | | L = 205 - 1,13 | 1 | 1,1 кг |
| Б4 | | 2 | АТБ 109.019 | Труба | | |
| | | | | Труба 76х3 ГОСТ 10704-76 / Д ГОСТ 10705-80 | | |
| | | | | L = 1945 - 9,7 | 1 | 10,5 кг |
| | | | | Стандартные изделия | | |
| | | 4 | | Фланец 1-65-6 | | |
| | | | | ГОСТ 12821-80 | 2 | |
| | | 5 | | Отвод 90° 76х3,5 | | |
| | | | | ГОСТ 17375-83 | 4 | |

Инв. № подл. | Подп. и дата | Взам. инв. № | Инв. № дубл. | Подп. и дата

Изм. Лист № докум. Подп. Дата

АТБ 109.010 Лист 3

Формат А4



| Формат | Зона | Поз. | Обозначение | Наименование | Кол. | Примечание |
|---|---|---|---|---|---|---|
| | | | | АТБ 109.010-04 | | |
| | | | | Детали | | |
| Б4 | | 1 | АТБ 109.021 | Труба | | |
| | | | | Труба 76х3 ГОСТ 10704-76 / Д ГОСТ 10705-80 | | |
| | | | | L = 215 - 1,15 | 1 | 1,16 кг |
| Б4 | | 2 | АТБ 109.022 | Труба | | |
| | | | | Труба 76х3 ГОСТ 10704-76 / Д ГОСТ 10705-80 | | |
| | | | | L = 1985 - 9,7 | 1 | 10,7 кг |
| | | | | Стандартные изделия | | |
| | | 4 | | Фланец 1-65-6 | 1 | |
| | | | | ГОСТ 12821-80 | 2 | |
| | | 5 | | Отвод 90° 76х3,5 | | |
| | | | | ГОСТ 17375-83 | 4 | |
| | | | | АТБ 109.010-05 | | |
| | | | | Детали | | |
| Б4 | | 1 | АТБ 109.023 | Труба L = 290 - 1,3 | | |
| | | | | Труба 89х3 ГОСТ 10704-76 / Д ГОСТ 10705-80 | 1 | 1,85 кг |
| Б4 | | 2 | АТБ 109.024 | Труба L = 2505 - 3,9 | | |
| | | | | Труба 89х3 ГОСТ 10704-76 / Д ГОСТ 10705-80 | 1 | 16 кг |

Инв. № подл. | Подп. и дата | Взам. инв. № | Инв. № дубл. | Подп. и дата

Изм. Лист № докум. Подп. Дата

АТБ 109.010 Лист 4

Формат А4

Дополнение 1

Серия 3.904-23

| Формат | Зона | Поз. | Обозначение | Наименование | Кол. | Примечание |
|---|---|---|---|---|---|---|
| Б4 | | 3 | АТБ 109.025 | Труба L = 70-0,74 | | |
| | | | | Труба 89х3 ГОСТ 10704-76 / Д ГОСТ 10705-80 | 1 | 0,45 кг |
| | | | | Стандартные изделия | | |
| | | 4 | | Фланец 1-80-6 | | |
| | | | | ГОСТ 12821-80 | 2 | |
| | | 5 | | Отвод 90° 89х3,5 | | |
| | | | | ГОСТ 17375-83 | 4 | |
| | | | | АТБ 109.010-06 | | |
| | | | | Детали | | |
| Б4 | | 1 | АТБ 109.026 | Труба L = 263-1,3 | | |
| | | | | Труба 76х3 ГОСТ 10704-76 / Д ГОСТ 10705-80 | 1 | 1,42 кг |
| Б4 | | 2 | АТБ 109.027 | Труба L = 2100-4,4 | | |
| | | | | Труба 76х3 ГОСТ 10704-76 / Д ГОСТ 10705-80 | 1 | 11,3 кг |
| | | | | Стандартные изделия | | |
| | | 4 | | Фланец 1-65-6 | | |
| | | | | ГОСТ 12821-80 | 2 | |
| | | 5 | | Отвод 90 76х3,5 | | |
| | | | | ГОСТ 17375-83 | 4 | |

Инв. № подл. | Подп. и дата | Взам. инв. № | Инв. № дубл. | Подп. и дата

Изм. Лист № докум. Подп. Дата

АТБ 109.010

Лист 5

Формат А4



| Формат | Зона | Поз. | Обозначение | Наименование | Кол. | Примечание |
|---|---|---|---|---|---|---|
| | | | | Документация | | |
| А3 | | | АТБ 110.010 СБ | Сборочный чертеж | | |
| | | | Переменные данные | Для исполнений: | | |
| | | | | АТБ 110.010 | | |
| | | | | Детали | | |
| Б4 | | 1 | АТБ 110.011 | Труба | | |
| | | | | Труба 57х3 ГОСТ 10704-76 / Д ГОСТ 10705-80 | | |
| | | | | L = 360-1,4 | 1 | 1,44 кг |
| Б4 | | 2 | АТБ 110.012 | Труба | | |
| | | | | Труба 57х3 ГОСТ 10704-76 / Д ГОСТ 10705-80 | | |
| | | | | L = 1965-3,7 | 1 | 7,86 кг |
| Б4 | | 3 | АТБ 110.013 | Труба | | |
| | | | | Труба 57х3 ГОСТ 10704-76 / Д ГОСТ 10705-80 | | |
| | | | | L = 37-0,62 | 1 | 0,15 кг |
| | | | | Стандартные изделия | | |
| | | 4 | | Фланец 1-50-6 | | |
| | | | | ГОСТ 12821-80 | 2 | |

Инв. № подл. | Подп. и дата | Взам. инв. № | Инв. № дубл. | Подп. и дата

| Изм. | Лист | № докум. | Подп. | Дата |
|---|---|---|---|---|
| Разраб. | | Митехина | | |
| Пров. | | Литвак | | |
| Рук. гр. | | Грановский | | |
| Н. контр. | | Рубинская | | |
| Утв. | | Спивак | | |

АТБ 110.010

Трубопровод

| Лит. | Лист | Листов |
|---|---|---|
| П | 1 | 5 |

Госстрой СССР САНТЕХПРОЕКТ г. Москва

Формат А4

Дополнение 1

Серия 3.904-23

| Формат | Зона | Поз. | Обозначение | Наименование | Кол. | Примечание |
|---|---|---|---|---|---|---|
| | | | | АТБ.110.010-04 | | |
| | | | | ДЕТАЛИ | | |
| БЧ | | 1 | АТБ110.021 | Труба | | |
| | | | | Труба 76×3 ГОСТ10704-76 / Д ГОСТ10705-80 | | |
| | | | | L = 215-1,15 | 1 | 1,16 кг |
| БЧ | | 2 | АТБ110.022 | Труба | | |
| | | | | Труба 76×3 ГОСТ10704-76 / Д ГОСТ10705-80 | | |
| | | | | L = 1875-3,7 | 1 | 10,1 кг |
| | | | | СТАНДАРТНЫЕ ИЗДЕЛИЯ | | |
| | | 4 | | Фланец 1-65-6 | | |
| | | | | ГОСТ 12821-80 | 2 | |
| | | 5 | | Отвод 90° 76×3,5 | | |
| | | | | ГОСТ 17375-83 | 4 | |
| | | | | АТБ110.010-05 | | |
| | | | | ДЕТАЛИ | | |
| БЧ | | 1 | АТБ110.023 | Труба L = 290-1,3 | | |
| | | | | Труба 89×3 ГОСТ10704-76 / Д ГОСТ10705-80 | 1 | 1,85 кг |
| БЧ | | 2 | АТБ110.024 | Труба L = 2375-4,4 | | |
| | | | | Труба 89×3 ГОСТ10704-76 / Д ГОСТ10705-80 | 1 | 15,1 кг |
| БЧ | | 3 | АТБ110.025 | Труба L = 70-0,74 | | |

Инв.№подл. | Подп. и дата | Взам.инв.№ | Инв.№ дубл. | Подп. и дата

Изм. Лист № докум. Подп. Дата

АТБ 110.010

Лист 4

Формат: А4



| Формат | Зона | Поз. | Обозначение | Наименование | Кол. | Примечание |
|---|---|---|---|---|---|---|
| | | | | Труба 89×3 ГОСТ10704-76 / Д ГОСТ10705-80 | 1 | 0,45кг |
| | | | | СТАНДАРТНЫЕ ИЗДЕЛИЯ | | |
| | | 4 | | Фланец 1-80-6 | | |
| | | | | ГОСТ 12821-80 | 2 | |
| | | 5 | | Отвод 90° 89×3,5 | | |
| | | | | ГОСТ 17375-83 | 4 | |
| | | | | АТБ110.010-06 | | |
| | | | | ДЕТАЛИ | | |
| БЧ | | 1 | АТБ110.026 | Труба L = 263...1,3 | | |
| | | | | Труба 76×3 ГОСТ10704-76 / Д ГОСТ10705-80 | 1 | 1,42 кг |
| БЧ | | 2 | АТБ110.027 | Труба L = 1940-3,7 | | |
| | | | | Труба 76×3 ГОСТ10704-76 / Д ГОСТ10705-80 | 1 | 10,5 кг |
| | | | | СТАНДАРТНЫЕ ИЗДЕЛИЯ | | |
| | | 4 | | Фланец 1-65-6 | | |
| | | | | ГОСТ 12821-80 | 2 | |
| | | 5 | | Отвод 90° 76×3,5 | | |
| | | | | ГОСТ 17375-83 | 4 | |

Инв.№подл. | Подп. и дата | Взам.инв.№ | Инв.№ дубл. | Подп. и дата

Изм. Лист № докум. Подп. Дата

АТБ 110.010

Лист 5

Копировал: Крайлина Формат: А4

Дополнение 1

Серия 3.904-23

| Формат | Зона | Поз. | Обозначение | Наименование | Кол. | Примечание |
|---|---|---|---|---|---|---|
| | | | | **Документация** | | |
| А3 | | | АТБ 110.000 СБ | Сборочный чертеж | | |
| А3 | | | АТБ 100.000 Д | Виброизолирующие основания для холодильных машин Технические требования | | |
| | | | | **Сборочные единицы** | | |
| А4 | | 1 | АТБ100.010 | Рама | 1 | |
| А4 | | 2 | АТБ.100.040 | Рукав-вставка | 2 | |
| | | 3 | -05 | Рукав-вставка | 2 | |
| А4 | | 4 | АТБ100.060 | Патрубок | 2 | |
| А4 | | 5 | АТБ 108.010 | Патрубок | 2 | |
| А4 | | 6 | АТБ108.020-01 | Трубопровод | 1 | |
| А4 | | 7 | АТБ 110.010 | Трубопровод | 1 | |
| | | | | **Детали** | | |
| А4 | | 10 | АТБ 100.001 | Прокладка | 2 | |
| | | 11 | -01 | Прокладка | 6 | |
| А4 | | 12 | АТБ 100.002 | Пластина | 6 | |
| А4 | | 13 | АТБ 100.003. | Кронштейн | 2 | |
| А4 | | 14 | АТБ108.001 | Кронштейн | 1 | |
| Б4 | | 15 | АТБ 110.001 | Стойка $L = 275-1,3$ | | |
| | | | | Уголок 36х36х3-Б-ГОСТ8509-72 / Ст3-Т-ГОСТ535-79 | 1 | 0,45, кг |

Подп. и дата | Инв. № дубл. | Взам. инв. № | Подп. и дата | Инв. № подл.

| Изм. | Лист | № докум. | Подп. | Дата |
|---|---|---|---|---|
| Разраб. | | Ампольская | | |
| Пров. | | Литвак | | |
| Рук. группы | | Граковский | | |
| Н. контр. | | Сувинская | | |
| Утв. | | Спивак | | |

АТБ 110.000

Виброизолирующее основание БО-II-40М-3 с продольным расположением гибких вставок для машин марок МКТ40-2-0 и МКТ40-2-1

Лит. И | Лист 1 | Листов 2

ГОССТРОЙ СССР САНТЕХПРОЕКТ г. Москва

Формат А4



| Формат | Зона | Поз. | Обозначение | Наименование | Кол. | Примечание |
|---|---|---|---|---|---|---|
| | | | | **Стандартные изделия** | | |
| | | | | Болты ГОСТ 7798-70 | | |
| | | 20 | | М12х20.36 | 12 | |
| | | 21 | | М12х50.36 | 32 | |
| | | 22 | | М24х100.36 | 4 | |
| | | | | Гайки ГОСТ 5915-70 | | |
| | | 23 | | М12.4 | 32 | |
| | | 24 | | М24.4 | 8 | |
| | | 25 | | Шайба 12.65Г ГОСТ 6402-70 | 44 | |
| | | 26 | | Шайба 24 ГОСТ 10906-78 | 4 | |
| | | 27 | | Шайба 24 ГОСТ 11371-78 | 4 | |
| | | 28 | | Опора ОПБ 2-57 ГОСТ 14911-82 | 1 | |
| | | 29 | | Муфта 32 ГОСТ 8966-75 | 2 | |
| | | 30 | | Контргайка 32 ГОСТ 8968-75 | 2 | |
| | | 31 | | Сгон 32 ГОСТ 8969-75 | 2 | |
| | | | | **Прочие изделия** | | |
| | | 35 | | Виброизолятор Д044 ТУ36-1832-75 | 6 | |

Подп. и дата | Инв. № дубл. | Взам. инв. № | Подп. и дата | Инв. № подл.

| Изм. | Лист | № докум. | Подп. | Дата |
|---|---|---|---|---|

АТБ 110.000

Лист 2

Копировал: Крапплина

Формат А4

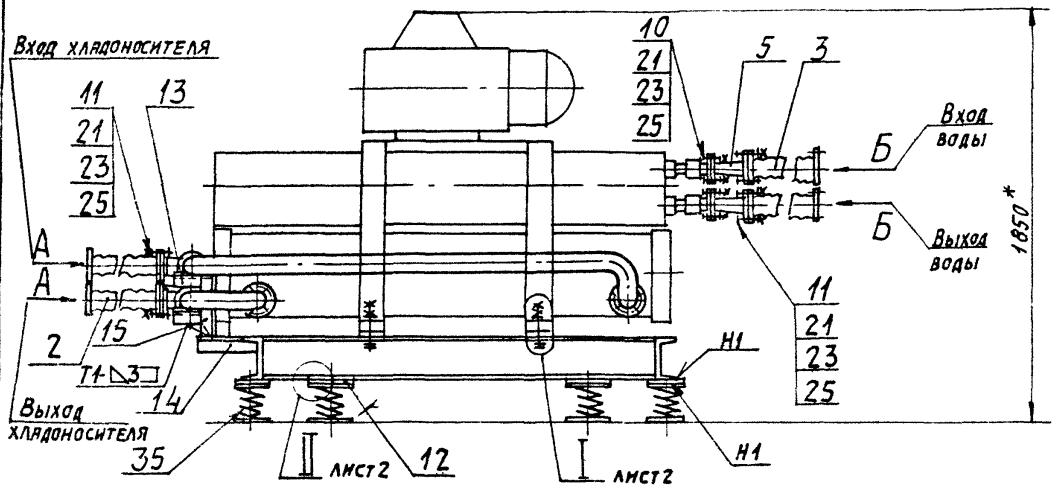


Вид Б
М1:5

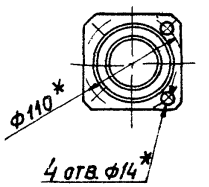


Вид А
М1:5

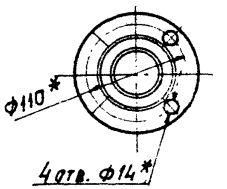


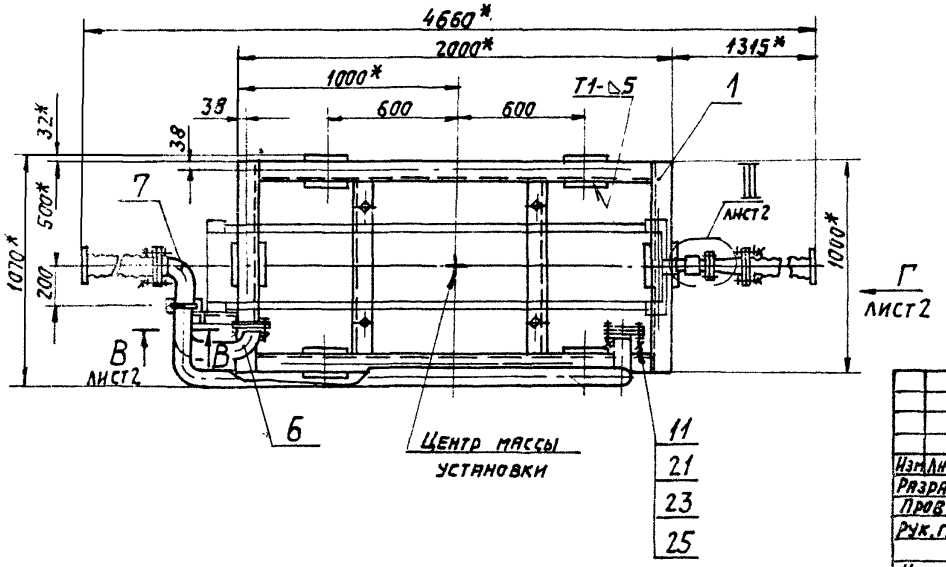


1.* Размеры для справок.
2. ± t2/2.
3. Приварку пластин (поз.12) производить после регулировки расположения виброизоляторов до получения их равномерной осадки.
4. Сварные швы по ГОСТ 5264-80, кроме указанных.
5. Виброизоляторы к полу крепить не требуется.

| | | | | | | | |
|---|---|---|---|---|---|---|---|
| Изм. | Лист | № докум. | Подп. | Дата | АТБ 110.000 СБ | | |
| Разраб. | | Ямпольская | | | Виброизолирующее основание ВО-П-40М-3 с продольным расположением гибких вставок для машин марок МКТ 40-2-0 и МКТ 40-2-1 | Лит. | Масса | Масштаб |
| Пров. | | Литвак | | | | Ч | 238,5 | 1:20 |
| Рук. гр. | | Грановский | | | | Лист 1 | Листов 2 | |
| Н. контр. | | Рувинская | | VI 81г. | | Госстрой СССР САНТЕХПРОЕКТ г. Москва | | |
| Утв. | | Сливак | | | | | | |

Копировал: Тужилкина

Формат: А3

А7Б110.000 СБ

Дополнение 1

Серия 3.904-23

Вид Г лист1
М1:10

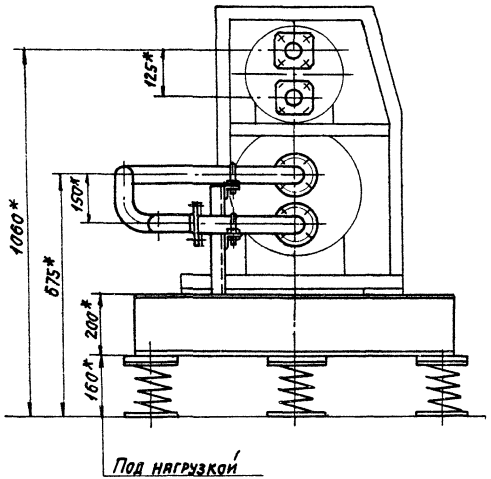


I лист1
М1:4

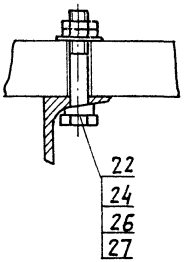


В-В лист1
М1:5

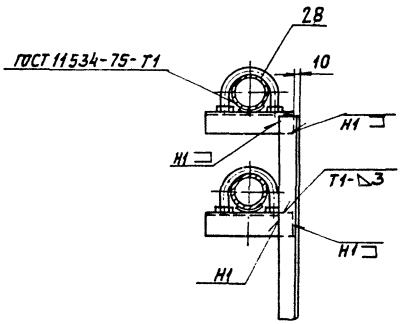


II лист1
М1:2

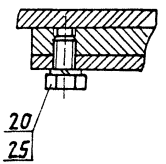


III лист1
М1:2

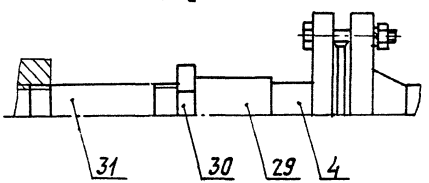


| Изм | Лист | № докум. | Подп. | Дата | А7Б 110.000. СБ | Лист 2 |
|---|---|---|---|---|---|---|

Копировал: Логинова

Формат: А3

| Инв № подл. | Подп. и дата | Взам. инв. № | Инв № дубл. | Подп. и дата |
|---|---|---|---|---|

А7Б 110.010СБ

Рис.1

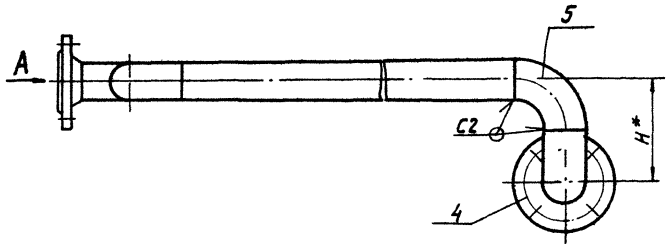


Рис.2

Остальное - см. рис. 1



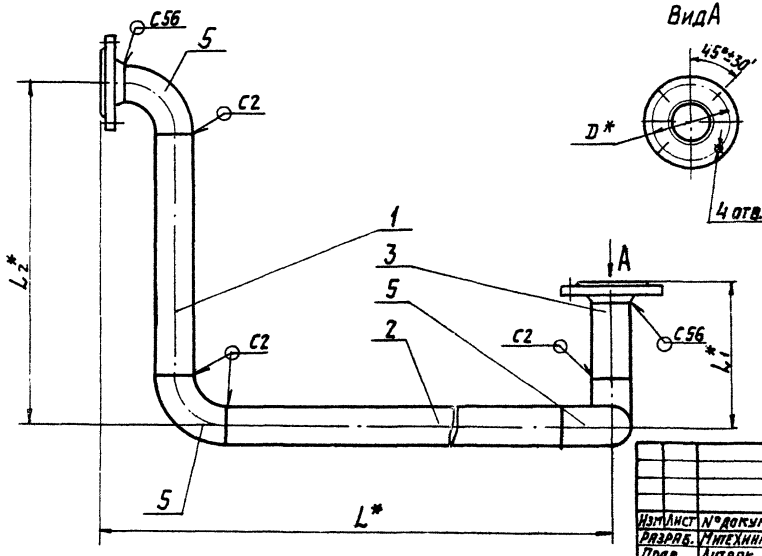


| Обозначение | Рис | Размеры, мм | | | | | | Масса, кг |
|---|---|---|---|---|---|---|---|---|
| | | D* | H* | L* | $L_1$* | $L_2$* | d* | |
| А7Б110. 010 | 1 | 110 | 150 | 2228 | 210 | 510 | 14 | 14,5 |
| -01 | 2 | 130 | 200 | 2274 | 138 | 490 | | 20,3 |
| -02 | | | | 2238 | | 500 | | 20 |
| -03 | | | | 2253 | | 405 | | 19,6 |
| -04 | | | | 2213 | | 415 | | 20 |
| -05 | 1 | 150 | 240 | 2775 | 230 | 530 | 18 | 28,6 |
| -06 | 2 | 130 | 200 | 2278 | 138 | 463 | 14 | 20,1 |

1. * Размеры для справок.
2. ± t2/2
3. Сварные швы по ГОСТ 16037-80

| Изм | Лист | № докум. | Подп. | Дата |
|---|---|---|---|---|
| Разраб. | | Митехина | | |
| Пров. | | Литвак | | |
| Рук.гр. | | Грановский | | |
| Н.контр. | | Рувинская | | VI.84 |
| Утв. | | Спивак | | |

А7Б 110.010СБ

Трубопровод

| Лит. | Масса | Масштаб |
|---|---|---|
| И | См. табл. | — |

Лист | Листов 1

Госстрой СССР
САНТЕХПРОЕКТ
г. Москва

Копировал: Логинова

Формат: А3

Инв. № подл. | Подп. и дата | Взам. инв. № | Инв. № дубл. | Подп. и дата

Серия 3.904-23 дополнение 1

Серия 3.004-23 Дополнение 1

| Формат | Зона | Поз. | Обозначение | Наименование | Кол. | Примечание |
|---|---|---|---|---|---|---|
| | | | | Документация | | |
| А | | | АТБ 132. 000 СБ | Сборочный чертеж | | А3; А4* |
| | А4 | | АТБ 100. 000 Д | Виброизолирующие основания для холодильных машин. Технические требования | | |
| | | | | Сборочные единицы | | |
| А4 | | 1 | АТБ 100. 010 | Рама | 1 | |
| А4 | | 2 | АТБ 100. 020 | Патрубок | 1 | |
| А4 | | 3 | АТБ 100. 040 | Рукав - вставка | 4 | |
| А4 | | 4 | АТБ 100. 060 | Патрубок | 2 | |
| А4 | | 5 | АТБ 132. 010 | Трубопровод | 1 | |
| А4 | | 6 | АТБ 132. 020 | Трубопровод | 1 | |
| А4 | | 7 | АТБ 132. 030 | Патрубок | 1 | |
| | | | | Детали | | |
| А4 | | 10 | АТБ 100. 001 | Прокладка | 2 | |
| | | 11 | -01 | Прокладка | 6 | |
| А4 | | 12 | АТБ 100. 002 | Пластина | 6 | |
| А4 | | 13 | АТБ 100. 003 | Кронштейн | 2 | |
| А4 | | 14 | АТБ 108. 001 | Кронштейн | 1 | |
| Б4 | | 15 | АТБ 132. 001 | Стойка ; L = 125-1 | | |
| | | | | Уголок 36×36-3-Б-ГОСТ 8509-72 / Ст3-Т-ГОСТ 535-79 | 2 | 0,2 кг |

Инв. № подл. | Подп. и дата | Взам. инв. № | Инв. № дубл. | Подп. и дата

| Изм. | Лист | № докум. | Подп. | Дата |
|---|---|---|---|---|
| Разраб. | | Мнтехина | | |
| Пров. | | Литвак | | |
| Гл. гп. | | Рановский | | |
| Н. контр. | | Рубинская | | |
| Утв. | | Спивак | | |

АТБ 132. 000

Виброизолирующее основание ВО-III-40М с вертикальным расположением гибких вставок для машин марок МКТ-40-2-0 и МКТ-40-2-1

| Лит. | Лист | Листов |
|---|---|---|
| И | 1 | 2 |

Госстрой СССР САНТЕХПРОЕКТ г. Москва

Формат А4



| Формат | Зона | Поз. | Обозначение | Наименование | Кол. | Примечание |
|---|---|---|---|---|---|---|
| | | | | Стандартные изделия | | |
| | | | | Болты ГОСТ 7798-70 | | |
| | | 20 | | М12 х 20. 36 | 12 | |
| | | 21 | | М12 х 50. 36 | 32 | |
| | | 22 | | М24 х 100. 36 | 4 | |
| | | | | Гайки 5915-70 | | |
| | | 23 | | М12. 4 | 32 | |
| | | 24 | | М24. 4 | 8 | |
| | | 25 | | Шайба 12 65Г ГОСТ 6402-70 | 44 | |
| | | 26 | | Шайба 24 ГОСТ 10906-78 | 4 | |
| | | 27 | | Шайба 24 ГОСТ 11371-68 | 4 | |
| | | 28 | | Опора ОПБ2-57 ГОСТ 14911-82 | 2 | |
| | | 29 | | Муфта 32 ГОСТ 8966-75 | 2 | |
| | | 30 | | Контргайка 32 ГОСТ 8968-75 | 2 | |
| | | 31 | | Сгон 32 ГОСТ 8969-75 | 2 | |
| | | | | Прочие изделия | | |
| | | 35 | | Виброизолятор Д044 ТУ 36-1832-75 | 6 | |

Инв. № подл. | Подп. и дата | Взам. инв. № | Инв. № дубл. | Подп. и дата

| Изм. | Лист | № докум. | Подп. | Дата |
|---|---|---|---|---|

АТБ 132.000

Лист 2

Копировал: Крапчина Формат: А4

АТБ132.000СБ

Серия 3.900И-23 Дополнение 1

Инв.N подл. | Подп. и дата | Взам.инв.N | Инв.N дубл. | Подп. и дата

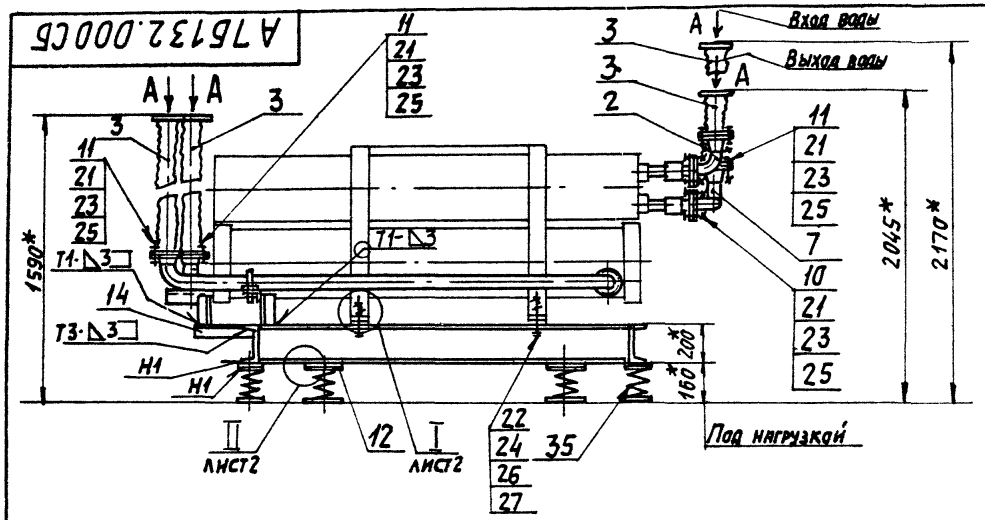


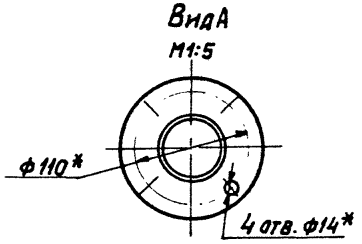


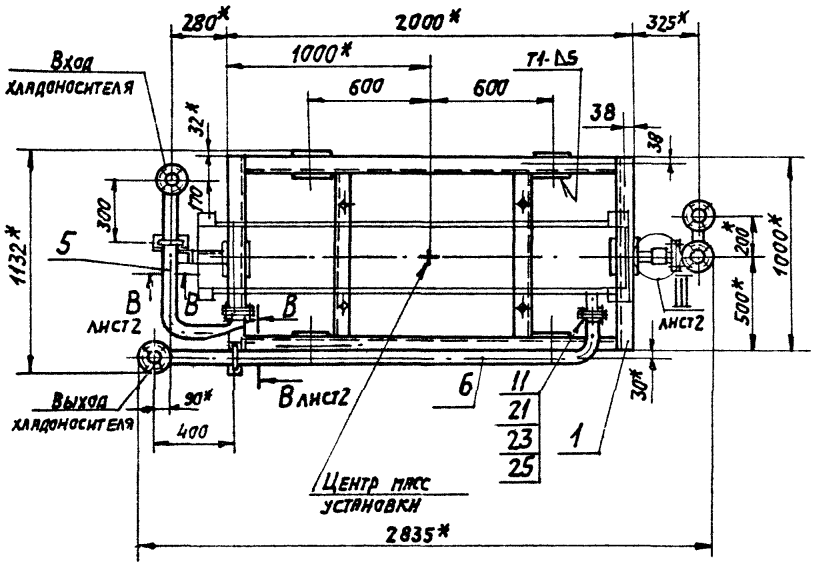


1.* Размеры для справок.
2. ± t 2/2.
3. Приварку пластин (поз.12) производить после регулировки расположения виброизоляторов до получения их равномерной осадки.
4. Сварные швы по ГОСТ 5264-80, кроме указанных.
5. Виброизоляторы к полу крепить не требуется.

| Изм. | Лист | N докум. | Подп. | Дата |
|---|---|---|---|---|
| Разраб. | | Митехина | | |
| Пров. | | Литвак | | |
| Рук. гр. | | Грановский | | |
| Н. контр. | | Рубинская | | VI.87г. |
| Утв. | | Спивак | | |

АТБ 132. 000. СБ

Виброизолирующее основание ВО-III-40МС вертикальным расположением гибких вставок для машин марок МКТ-40-2-0 и МКТ40-2-1

| Лит. | Масса | Масшт. |
|---|---|---|
| И | 236,0 | 1:20 |

Лист 1 Листов 2

Госстрой СССР САНТЕХПРОЕКТ г. Москва

Копировал: Тужилкина

Формат: А3

АТБ 133 000 СБ

Серия 3.904-2.3 Дополнение 1

I лист1
М1:4

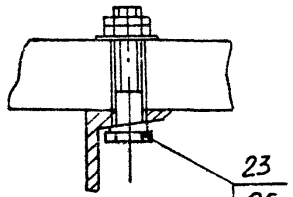


II лист1

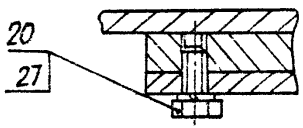


III лист1
М1:4

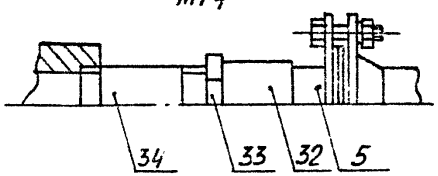


В-В лист1
М1:5

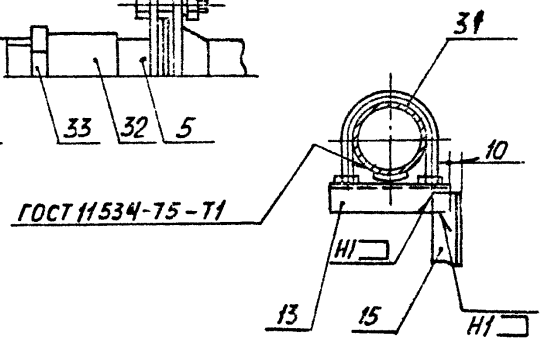


АТБ 133.000 СБ

Лист 2

Формат А4

АТБ 132.000 СБ

I лист1
М1:4

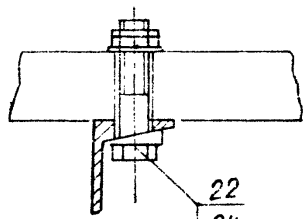


II лист1
М1:2

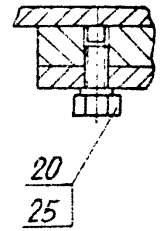


III лист1
М1:2

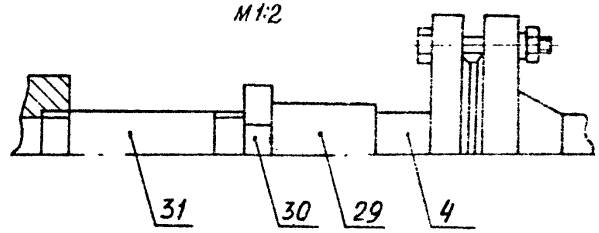


В-В лист1
М1:5

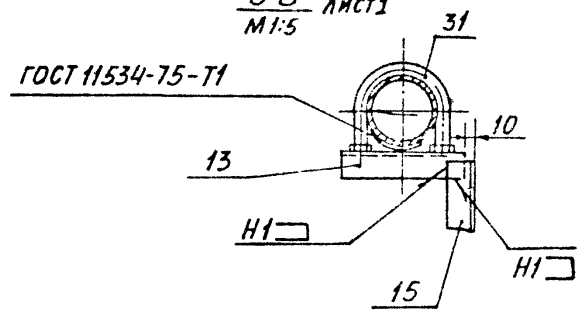


АТБ 132.000 СБ

Лист 2

Формат А4

Серия 3.904-23 Дополнение 1

| Формат | Зона | Поз. | Обозначение | Наименование | Кол. | Примечание |
|---|---|---|---|---|---|---|
| | | | | Документация | | |
| А3 | | | АТБ 132.010СБ | Сборочный чертеж | | |
| | | | Переменные данные для исполнений: | | | |
| | | | | АТБ 132.010 | | |
| | | | | Детали | | |
| Б4 | | 1 | АТБ 132.011 | Трубы | | |
| | | | | Труба 57х3 ГОСТ 10704-76 / Д ГОСТ 10705-80 | | |
| | | | | L = 793 - 2 | 1 | 3,7 кг |
| Б4 | | 2 | АТБ 132.012 | Трубы | | |
| | | | | Труба 57х3 ГОСТ 10704-76 / Д ГОСТ 10705-80 | | |
| | | | | L = 185 - 1,15 | 1 | 0,75 кг |
| | | | | Стандартные изделия | | |
| | | 3 | | Фланец 1-50-6 | | |
| | | | | ГОСТ 12821-80 | 2 | |
| | | 4 | | Отвод 90° 57х3 | | |
| | | | | ГОСТ 17375-83 | 3 | |

Инв. № подл. | Подп. и дата | Взам. инв. № | Инв. № дубл. | Подп. и дата

| Изм. | Лист | № докум. | Подп. | Дата |
|---|---|---|---|---|
| Разраб. | | Мытехина | | |
| Пров. | | Литвяк | | |
| Рук. гр. | | Грановский | | |
| Н. контр. | | Рубинская | | |
| Утв. | | Спивак | | |

АТБ 132.010

Трубопровод

| Лит. | Лист | Листов |
|---|---|---|
| И | 1 | 4 |

Госстрой СССР САНТЕХПРОЕКТ г. Москва

Формат А4

| Формат | Зона | Поз | Обозначение | Наименование | Кол. | Примечание |
|---|---|---|---|---|---|---|
| | | | | АТБ 132.010-01 | | |
| | | | | Детали | | |
| | | | | Труба | | |
| Б4 | | 1 | АТБ 132.013 | Труба 89х3 ГОСТ 10704-76 / Д ГОСТ 10705-80 | | |
| | | | | L = 690 - 2 | 1 | 4,4 кг |
| Б4 | | 2 | АТБ 132.014 | Труба | | |
| | | | | Труба 89х3 ГОСТ 10704-76 / Д ГОСТ 10705-80 | | |
| | | | | L = 110 - 0,87 | 1 | 0,7 кг |
| | | | | Стандартные изделия | | |
| | | 3 | | Фланец 1-80-6 | | |
| | | | | ГОСТ 12821-80 | 2 | |
| | | 4 | | Отвод 90°89х3,5 | | |
| | | | | ГОСТ 17375-83 | 3 | |
| | | | | АТБ 132.010-02 | | |
| | | | | Детали | | |
| Б4 | | 1 | АТБ 132.015 | Труба | | |
| | | | | Труба 76х3 ГОСТ 10704-76 / Д ГОСТ 10705-80 | | |
| | | | | L = 775 - 2 | 1 | 4,2 кг |
| Б4 | | 2 | АТБ 132.016 | Труба | | |
| | | | | Труба 76х3 ГОСТ 10704-76 / Д ГОСТ 10705-80 | | |
| | | | | L = 252 - 1,3 | 1 | 1,37 кг |

Инв. № подл. | Подп. и дата | Взам. инв. № | Инв. № дубл. | Подп. и дата

| Изм. | Лист | № докум. | Подп. | Дата |
|---|---|---|---|---|

АТБ 132.010

Лист 2

Формат А4

Серия 3.904-2.3 Дополнение 1

| Формат | Зона | Поз. | Обозначение | Наименование | Кол. | Примечание |
|---|---|---|---|---|---|---|
| | | | | Стандартные изделия | | |
| | | 3 | | Фланец 1-65-6 ГОСТ 12821-80 | 2 | |
| | | 4 | | Отвод 90° 76х3,5 ГОСТ 17375-83 | 3 | |
| | | | | | | |
| | | | | А7Б 132.010-03 | | |
| | | | | | | |
| | | | | Детали | | |
| Б4 | | 1 | А7Б 132.017 | Труба ; L=600-1,75 | | |
| | | | | Труба 76х3 ГОСТ 10704-76 / Д ГОСТ 10705-80 | 1 | 3,24 кг |
| Б4 | | 2 | А7Б 132.018 | Труба ; L=400-1,4 | | |
| | | | | Труба 76х3 ГОСТ 10704-76 / Д ГОСТ 10705-80 | 1 | 2,16 кг |
| | | | | | | |
| | | | | Стандартные изделия | | |
| | | 3 | | Фланец 1-65-6 ГОСТ 12821-80 | 2 | |
| | | 4 | | Отвод 90° 76х3,5 ГОСТ 17375-83 | 3 | |
| | | | | | | |
| | | | | А7Б 132.010-04 | | |
| | | | | | | |
| | | | | Детали | | |
| Б4 | | 1 | А7Б 132.019 | Труба ; L=610-1,75 | | |
| | | | | Труба 76х3 ГОСТ 10704-76 / Д ГОСТ 10705-80 | 1 | 3,3 кг |
| Б4 | | 2 | А7Б 132.021 | Труба ; L=230-1,15 | | |
| | | | | Труба 76х3 ГОСТ 10704-76 / Д ГОСТ 10705-80 | 1 | 1,24 кг |
| | | | | | | |
| | | | | Стандартные изделия | | |
| | | | | | | |
| | | 3 | | Фланец 1-65-6 ГОСТ 12821-80 | 2 | |
| | | 4 | | Отвод 90° 76х3,5 ГОСТ 17375-83 | 3 | |

Инв. № подл. | Подп. и дата | Взам. инв. № | Инв. № дубл. | Подп. и дата

Изм. Лист № докум. Подп. Дата

А7Б 132.010

Лист 3

Формат А4



| Формат | Зона | Поз. | Обозначение | Наименование | Кол. | Примечание |
|---|---|---|---|---|---|---|
| | | | | А7Б 132.010-05 | | |
| | | | | Детали | | |
| | | | | | | |
| Б4 | | 1 | А7Б 132.022 | Труба ; L=630-1,75 | | |
| | | | | Труба 76х3 ГОСТ 10704-76 / Д ГОСТ 10705-80 | 1 | 3,4 кг |
| Б4 | | 2 | А7Б 132.023 | Труба ; L=285-1,3 | | |
| | | | | Труба 76х3 ГОСТ 10704-76 / Д ГОСТ 10705-80 | 1 | 1,55 кг |
| | | | | Стандартные изделия | | |
| | | 3 | | Фланец 1-65-6 ГОСТ 12821-80 | 2 | |
| | | 4 | | Отвод 90° 76х3,5 ГОСТ 17375-83 | 3 | |
| | | | | | | |
| | | | | А7Б 132.010-06 | | |
| | | | | | | |
| | | | | Детали | | |
| | | | | | | |
| Б4 | | 1 | А7Б 132.024 | Труба ; L=725-2 | | |
| | | | | Труба 76х3 ГОСТ 10704-76 / Д ГОСТ 10705-80 | 1 | 3,92 кг |
| Б4 | | 2 | А7Б 132.025 | Труба | | |
| | | | | Труба 76х3 ГОСТ 10704-76 / Д ГОСТ 10705-80 | | |
| | | | | L=300-1,3 | 1 | 1,62 кг |
| | | | | | | |
| | | | | Стандартные изделия | | |
| | | | | | | |
| | | 3 | | Фланец 1-65-6 ГОСТ 12821-80 | 2 | |
| | | 4 | | Отвод 90° 76х3,5 ГОСТ 17375-83 | 3 | |

Инв. № подл. | Подп. и дата | Взам. инв. № | Инв. № дубл. | Подп. и дата

Изм. Лист № докум. Подп. Дата

А7Б 132.010

Лист 4

Формат А4

Серия 3.904-23 дополнение 1

| Формат | Зона | Поз. | Обозначение | Наименование | Кол. | Примечание |
|---|---|---|---|---|---|---|
| | | | | Документация | | |
| А3 | | | А7Б 132.020 СБ | Сборочный чертеж | | |
| | | | Переменные данные | для исполнений: | | |
| | | | | А7Б 132.020 | | |
| | | | | Детали | | |
| Б4 | | 1 | А7Б 132.031 | Труба; L=2185-4,4 | | |
| | | | | Труба 57×3 ГОСТ10704-76 Д ГОСТ 10705-80 | 1 | 8,72 кг |
| Б4 | | 2 | А7Б 132.032 | Труба; L=117-0,87 | | |
| | | | | Труба 57×3 ГОСТ10704-76 Д ГОСТ10705-80 | 1 | 0,47 кг |
| | | | | Стандартные изделия | | |
| | | 3 | | Фланец 1-50-6 ГОСТ12821-80 | 2 | |
| | | 4 | | Отвод 90° 57×3 ГОСТ 17375-83 | 2 | |
| | | | | А7Б 132.020-01 | | |
| | | | | Детали | | |

| Изм. | Лист | № докум. | Подп. | Дата |
|---|---|---|---|---|
| Разраб. | | Митехина | | |
| Пров. | | Литвак | | |
| Рук.группы | | Грановский | | |
| Н. контр. | | Рувинская | | 11.87 |
| Утв. | | Сливак | | |

А7Б 132.020

Трубопровод

| Лит. | Лист | Листов |
|---|---|---|
| И | 1 | 3 |

Госстрой СССР
Сантехпроект
г. Москва

Формат: А4

Инв. № подл. | Подп. и дата | Взам. инв. № | Инв. № дубл. | Подп. и дата

| Формат | Зона | Поз. | Обозначение | Наименование | Кол. | Примечание |
|---|---|---|---|---|---|---|
| Б4 | | 1 | А7Б 132.033 | Труба; L = 1280-3,1 | | |
| | | | | Труба 89×3 ГОСТ10704-76 Д ГОСТ10705-80 | 1 | 8,2 кг |
| Б4 | | 2 | А7Б132.034 | Труба; L = 70-0,74 | | |
| | | | | Труба 89×3 ГОСТ10704-76 Д ГОСТ 10705-80 | 1 | 0,45 кг |
| | | | | Стандартные изделия | | |
| | | 3 | | Фланец 1-80-6 ГОСТ12821-80 | 2 | |
| | | 4 | | Отвод 90° 89×3,5 ГОСТ 17375-83 | 2 | |
| | | | | А7Б132.020-02 | | |
| | | | | Детали | | |
| Б4 | | 1 | А7Б 132.035 | Труба | | |
| | | | | Труба 76×3 ГОСТ10704-76 Д ГОСТ 10705-80 | | |
| | | | | L = 1290-3,1 | 1 | 7,0 кг |
| | | | | Стандартные изделия | | |
| | | 3 | | Фланец 1-65-6 ГОСТ 12821-80 | 2 | |
| | | 4 | | Отвод 90° 76×3,5 ГОСТ 17375-83 | 2 | |
| | | | | А7Б 132.020-03 | | |
| | | | | Детали | | |

| Изм. | Лист | № докум. | Подп. | Дата |
|---|---|---|---|---|

А7Б 132.020

Лист 2

Копировал: Кравлина Формат: А4

Серия 3.904-23 дополнение 1

| Формат | Зона | Поз. | Обозначение | Наименование | Кол. | Примечание |
|---|---|---|---|---|---|---|
| Б4 | | 1 | А7Б 132.036 | Труба $L = 1360_{-3,1}$ | | |
| | | | | Труба $\frac{76 \times 3 \text{ ГОСТ } 10704\text{-}76}{\text{Д ГОСТ } 10705\text{-}80}$ | 1 | 7,35 кг |
| | | | | Стандартные изделия | | |
| | | 3 | | Фланец 1-65-6 | | |
| | | | | ГОСТ 12821-80 | 2 | |
| | | 4 | | Отвод 90° 76×3,5 | | |
| | | | | ГОСТ 17375-83 | 2 | |
| | | | | А7Б 132.020-04 | | |
| | | | | Детали | | |
| Б4 | | 1 | А7Б 132.037 | Труба $L = 40_{-0,62}$ | | |
| | | | | Труба $\frac{76 \times 3 \text{ ГОСТ } 10704\text{-}76}{\text{Д ГОСТ } 10705\text{-}80}$ | 1 | 0,22 кг |
| | | | | Стандартные изделия | | |
| | | 3 | | Фланец 1-65-6 | | |
| | | | | ГОСТ 12821-80 | 2 | |
| | | 4 | | Отвод 90° 76×3,5 | | |
| | | | | ГОСТ 17375-83 | 2 | |

Подп. и дата | Инв. № дубл. | Взам. инв. № | Подп. и дата | Инв. № подл.

| Изм. | Лист | № докум. | Подп. | Дата |
|---|---|---|---|---|

А7Б 132.020

Лист 3

Формат А4



| Формат | Зона | Поз. | Обозначение | Наименование | Кол. | Примечание |
|---|---|---|---|---|---|---|
| | | | | Документация | | |
| А4 | | | А7Б 132.030 СБ | Сборочный чертеж | | |
| | | | | Детали | | |
| Б4 | | 1 | А7Б 132.031 | Труба | | |
| | | | | Труба $\frac{45 \times 2,5 \text{ ГОСТ } 10704\text{-}76}{\text{Д ГОСТ } 10705\text{-}80}$ | | |
| | | | | $L = 80_{-0,74}$ | 1 | 0,21 кг |
| | | | | Стандартные изделия | | |
| | | 2 | | Фланец квадратный | | |
| | | | | 1-40-6 | | |
| | | | | ГОСТ 12821-80 | 1 | |
| | | 3 | | Фланец квадратный | | |
| | | | | 1-50-6 | | |
| | | | | ГОСТ 12821-80 | 1 | |
| | | 4 | | Отвод 90° 45×2,5 | | |
| | | | | ГОСТ 17375-83 | 2 | |
| | | 5 | | Переход К 57×4-45×2,5 | | |
| | | | | ГОСТ 17378-83 | 1 | |

Подп. и дата | Инв. № дубл. | Взам. инв. № | Подп. и дата | Инв. № подл.

| Изм. | Лист | № докум. | Подп. | Дата |
|---|---|---|---|---|
| Разраб. | | Митехина | | |
| Пров. | | Литвак | | |
| Рук. гр. | | Грановский | | |
| Н. контр. | | Рувинская | | VI-87г. |
| Утв. | | Спивак | | |

А7Б 132.030

Патрубок

| Лит. | Лист | Листов |
|---|---|---|
| И | | 1 |

Госстрой СССР
Сантехпроект
г. Москва

Формат А4

Рис.1

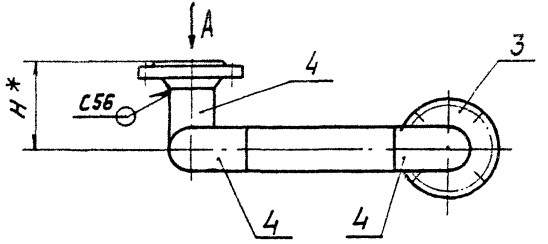


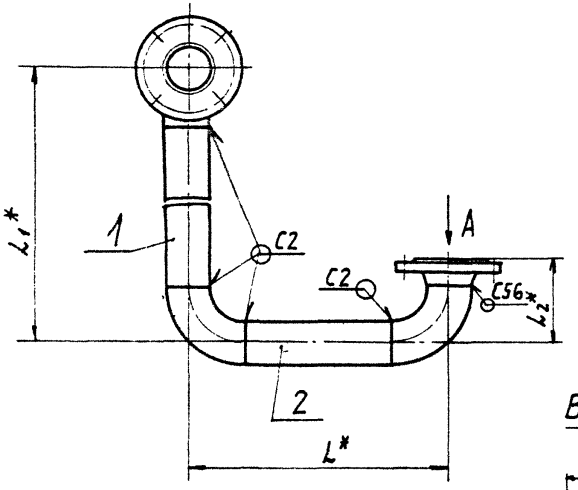


Вид А

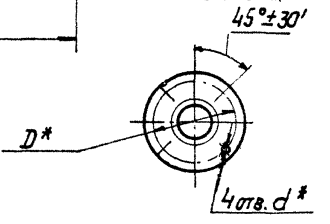


Рис. 2

Остальное см. рис. 1

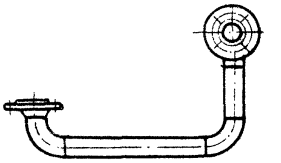

| Обозначение | Рис. | Размеры, мм | | | | | | Масса кг |
|---|---|---|---|---|---|---|---|---|
| | | D* | H* | L* | $L_1$* | $L_2$* | d* | |
| АТБ132.010 | 1 | 110 | 113 | 335 | 943 | 113 | 14 | 9 |
| –01 | | 150 | 160 | 350 | 930 | 160 | 18 | 16,3 |
| –02 | 2 | 130 | 138 | 452 | 975 | 138 | 14 | 12,8 |
| –03 | | | | 600 | 800 | | | 12,6 |
| –04 | | | | 430 | 810 | | | 11,7 |
| –05 | | | | 485 | 930 | | | 10,7 |
| –06 | | | | 500 | 925 | | | 11,2 |

1.* Размеры для справок.
2. ± $t_2/2$.
3. Сварные швы по ГОСТ 16037-80

| Изм. | Лист | № докум. | Подп. | Дата |
|---|---|---|---|---|
| Разраб. | | Мигехина | | |
| Пров. | | Литвак | | |
| Рук. гр. | | Рязновский | | |
| Н. контр. | | Рувинская | | VI.87г. |
| Утв. | | Сливак | | |

Копировал

АТБ132.010 СБ

Трубопровод

| Лит. | Масса | Масшт. |
|---|---|---|
| М | См. табл. | – |

Лист | Листов 1

Госстрой СССР
САНТЕХПРОЕКТ
г. Москва

Формат: А3

Инв.№подл. | Подп. и дата | Взам.инв.№ | Инв.№дубл. | Подп. и дата

Серия 3.904-23 Дополнение 1

АТБ132.020СБ

Дополнение 1

Серия 3.904-23

Инв. № подл. | Подп. и дата | Взам. инв. № | Инв. № дубл. | Подп. и дата

Рис.1

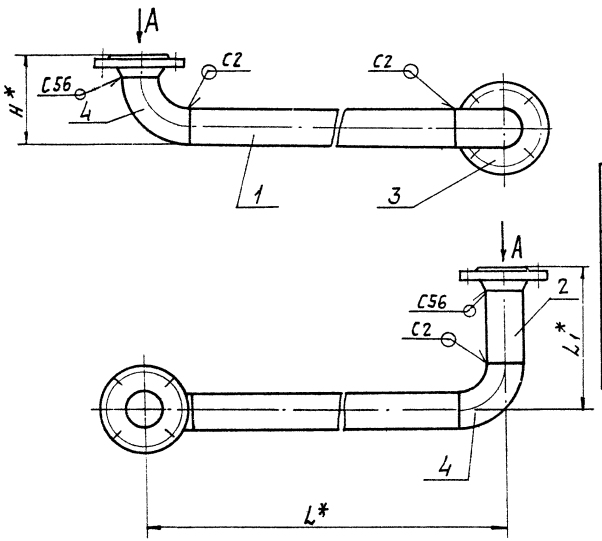


Вид А

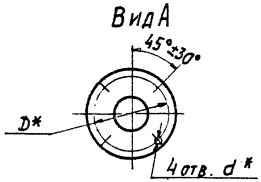


Рис.2

Остальное - см. рис.1

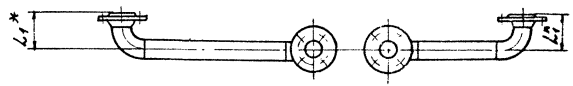


Рис.3

Остальное - см. рис.1

| Обозначение | Рис. | Размеры, мм | | | | | Масса, кг |
|---|---|---|---|---|---|---|---|
| | | D* | H* | L* | L1* | d* | |
| АТБ132.020 | 1 | 110 | 113 | 2335 | 230 | 14 | 15,7 |
| -01 | | 150 | 160 | 1520 | | 18 | 14,3 |
| -02 | 2 | 130 | 138 | 1490 | 138 | 14 | 13,2 |
| -03 | | | | 1560 | | | 13,6 |
| -04 | 3 | | | 240 | | | 6,4 |

1.* Размеры для справок.

2. ± t2/2.

3. Сварные швы по ГОСТ 16037-80

| Изм. | Лист | № докум. | Подп. | Дата |
|---|---|---|---|---|
| Разраб. | | Митехина | | |
| Пров. | | Литвак | | |
| Рук. гр. | | Рановский | | |
| Н. контр. | | Рубинская | | |
| Утв. | | Спивак | | |

АТБ132.020 СБ

Трубопровод

| Лит. | Масса | Масшт. |
|---|---|---|
| И | См. табл. | — |

Лист | Листов 1

Госстрой СССР САНТЕХПРОЕКТ г. Москва

Копировал: Логинова

Формат: А3

| Формат | Зона | Поз. | Обозначение | Наименование | Кол. | Примечание |
|---|---|---|---|---|---|---|
| | | | | **Документация** | | |
| А3 | | | АТБ 101.000 СБ | Сборочный чертеж | | |
| А3 | | | АТБ 100.000 Д | Виброизолирующие основания для холодильных машин | | |
| | | | | Технические требования | | |
| | | | | **Сборочные единицы** | | |
| А4 | | 1 | АТБ 100.010-01 | Рама | 1 | |
| А4 | | 2 | АТБ. 100.020-02 | Патрубок | 2 | |
| А4 | | 3 | АТБ 100.030-03 | Трубопровод | 1 | |
| А4 | | 4 | АТБ 100.040-02 | Рукав-вставка | 2 | |
| | | 5 | -06 | Рукав-вставка | 2 | |
| А4 | | 6 | АТБ100.060-01 | Патрубок | 2 | |
| | | | | **Детали** | | |
| А4 | | 10 | АТБ 100.001-02 | Прокладка | 4 | |
| | | 11 | -03 | Прокладка | 3 | |
| А4 | | 12 | АТБ 100.002-01 | Пластина | 6 | |
| А4 | | 13 | АТБ 100.003-01 | Кронштейн | 1 | |
| Б4 | | 14 | АТБ. 101.001 | Стойка | | |
| | | | | Уголок 36х36х3-Б-ГОСТ 8509-72 / В Ст.3-Т-ГОСТ 535-79 | | |
| | | | | L = 200-1,15 | 1 | 0,38 кг |

Взам. инв. № | Инв. № дубл. | Подп. и дата | Инв. № подл. | Подп. и дата

| Изм. | Лист | № докум. | Подп. | Дата |
|---|---|---|---|---|
| Разраб. | | Митекина | | |
| Пров. | | Литвак | | |
| Рук. группы | | Грановский | | |
| Н. контр. | | Рубинская | | |
| Утв. | | Спивак | | |

**АТБ 101.000**

Виброизолирующее основание 80-Т-80М с поперечным расположением гибких вставок.

| Лит. | Лист | Листов |
|---|---|---|
| И | 1 | 2 |

Госстрой СССР Сантехпроект г. Москва

Формат: А4



| Формат | Зона | Поз. | Обозначение | Наименование | Кол. | Примечание |
|---|---|---|---|---|---|---|
| | | | | **Стандартные изделия** | | |
| | | | | Болты ГОСТ 7798-70 | | |
| | | 20 | | М12 х 20.36 | 12 | |
| | | 21 | | М12 х 50.36 | 16 | |
| | | 22 | | М16 х 55.36 | 12 | |
| | | 23 | | М24 х 100.36 | 4 | |
| | | | | Гайки ГОСТ 5915-70 | | |
| | | 24 | | М12.4 | 16 | |
| | | 25 | | М16.4 | 12 | |
| | | 26 | | М24.4 | 8 | |
| | | 27 | | Шайба 12.65Г ГОСТ 6402-70 | 28 | |
| | | 28 | | Шайба 16.65Г ГОСТ 6402-70 | 12 | |
| | | 29 | | Шайба 24 ГОСТ 10906-78 | 4 | |
| | | 30 | | Шайба 24 ГОСТ 11371-68 | 4 | |
| | | 31 | | Опора ОПБ2-89 ГОСТ 14911-82 | 1 | |
| | | 32 | | Муфта 65 ГОСТ 8968-75 | 2 | |
| | | 33 | | Контргайка 65 ГОСТ 8968-75 | 2 | |
| | | 34 | | Сгон 65 ГОСТ 8969-75 | 2 | |
| | | | | **Прочие изделия** | | |
| | | 35 | | Виброизолятор Д 045 ТУ 36-1832-75 | 6 | |
| | | | | Различия исполнений АТБ 101.000; АТБ 101.000-01; АТБ 101.000-02; АТБ 101.000-03; по сборочному чертежу | | |

Взам. инв. № | Инв. № дубл. | Подп. и дата | Инв. № подл. | Подп. и дата

| Изм. | Лист | № докум. | Подп. | Дата |
|---|---|---|---|---|

**АТБ 101.000** Лист 2

Копировал: Крайлина Формат: А4

АТБ 101.000СБ

Рис.1

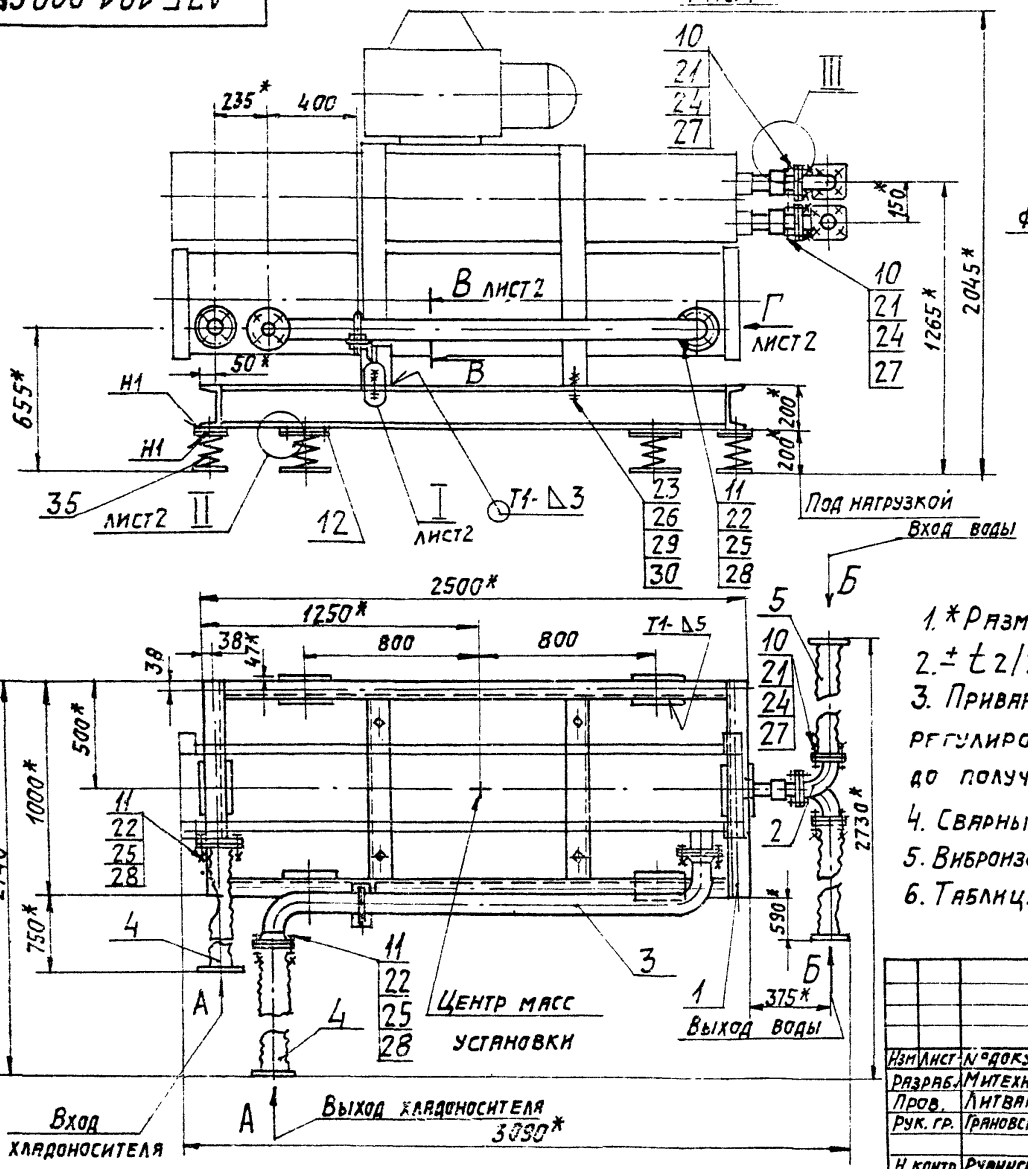


Вид А
М1:5

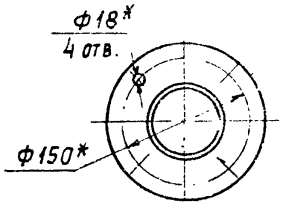


Вид Б
М1:5

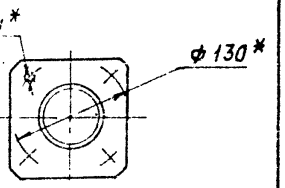


III
М1:4

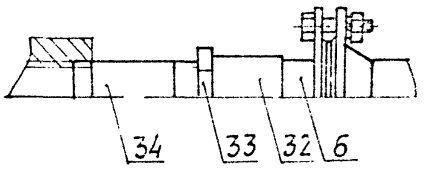


1.* Размеры для справок.

2. ± t 2/2.

3. Приварку пластин (поз. 12) производить после регулировки расположения виброизоляторов до получения их равномерной осадки.

4. Сварные швы по ГОСТ 5264-80, кроме указанных.

5. Виброизоляторы к полу крепить не требуется.

6. Таблицу исполнений см. лист 2.

| Изм. | Лист | № докум. | Подп. | Дата |
|---|---|---|---|---|
| Разраб. | | Митехина | | |
| Пров. | | Литвак | | |
| Рук. гр. | | Грановский | | |
| Н. контр. | | Рувинская | | VI.87г. |
| Утв. | | Сливак | | |

АТБ 101.000СБ

Виброизолирующее основание ВО-I-80М с поперечным расположением гибких вставок.

| Лит. | Масса | Масшт. |
|---|---|---|
| И | 312,4 | 1:20 |
| Лист 1 | Листов 2 | |

Госстрой СССР САНТЕХПРОЕКТ г. Москва

Копировал: Тужилкина

Формат: А3

Инв. № подл. | Подп. и дата | Взам. инв. № | Инв. № дубл. | Подп. и дата

Серия 3.904-23 Дополнение 1

Рис. 1

Вид Г лист 1
М1:10

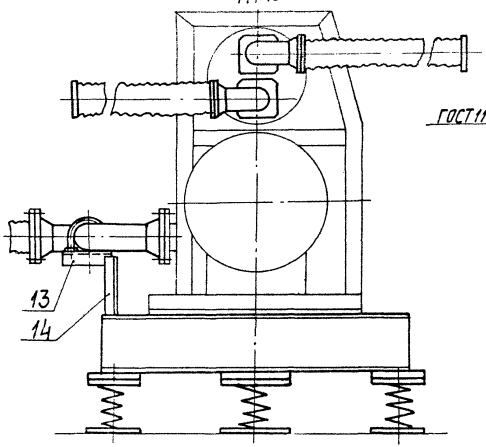


В-В лист 1
М1:5

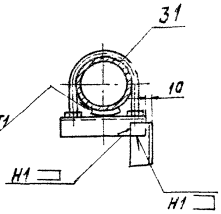


I лист 1
М1:4

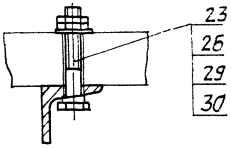


Рис. 2
Остальное - см. рис. 1

Вид Г лист 1
М1:20

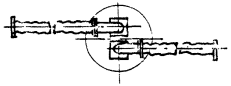

Рис. 3
Остальное - см. рис. 1

Вид Г лист 1
М1:20

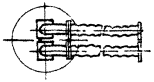

II лист 1
М1:2

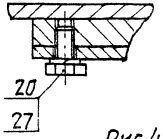


Рис. 4
Остальное - см. рис. 1

Вид Г лист 1
М1:20

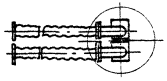

| Обозначение | Рис. | Шифр | Марка машины |
|---|---|---|---|
| АТБ101. 000 | 1 | 80-I-80М-1 | МКТ 80-2-0<br>МКТ 80-2-1 |
| -01 | 2 | 80-I-80М-2 | |
| -02 | 3 | 80-I-80М-3 | |
| -03 | 4 | 80-I-80М-4 | |

Серия 3.904-23 Дополнение 1

Инв. № подл. | Подп. и дата | Взам. инв. № | Инв. № дубл. | Подп. и дата

Изм. Лист | № докум. | Подп. | Дата

Копировал: Тужилкина

АТБ101.000СБ

Лист 2

Формат: А3

Серия 3.904-23 Дополнение 1

| Формат | Зона | Поз. | Обозначение | Наименование | Кол. | Примечание |
|---|---|---|---|---|---|---|
| | | | | Документация | | |
| А3 | | | АТБ 111.000 СБ | Сборочный чертеж | | |
| А3 | | | АТБ 100.000 Д | Виброизолирующие основания для холодильных машин. Технические требования | | |
| | | | | Сборочные единицы | | |
| А4 | | 1 | АТБ 100.010-01 | Рама | 1 | |
| А4 | | 2 | АТБ 100.040-02 | Рукав-вставка | 2 | |
| | | 3 | -06 | Рукав-вставка | 2 | |
| А4 | | 4 | АТБ 100.060-01 | Патрубок | 2 | |
| А4 | | 5 | АТБ 108.020-10 | Трубопровод | 1 | |
| | | 6 | -11 | Трубопровод | 1 | |
| | | | | Детали | | |
| А4 | | 10 | АТБ 100.001-02 | Прокладка | 2 | |
| | | 11 | -03 | Прокладка | 4 | |
| А4 | | 12 | АТБ 100.002-01 | Пластина | 6 | |
| А4 | | 13 | АТБ 100.003-01 | Кронштейн | 2 | |
| А4 | | 14 | АТБ 108.001 | Кронштейн | 2 | |
| Б4 | | 15 | АТБ 111.001 | Стойка $L = 200 - 1,15$ | | |
| | | | | Уголок 36х36х3-Б ГОСТ 8509-72 / Ст3-Т-ГОСТ 535-79 | 2 | 0,33 кг |

Инв. № подл. | Подп. и дата | Взам. инв. № | Инв. № дубл. | Подп. и дата

| Изм. | Лист | № докум. | Подп. | Дата |
|---|---|---|---|---|
| Разраб. | | Ямпольская | | |
| Пров. | | Ли-вак | | |
| Рук. гр. | | Грановский | | |
| Н. контр. | | Рубинская | | VI.87г. |
| Утв. | | Спивак | | |

АТБ 111.000

Виброизолирующее основание ВО-II-80М-1 с продольным расположением гибких вставок для машин марок МКТ 80-2-0 и МКТ 80-2-1

| Лит. | Лист | Листов |
|---|---|---|
| И | 1 | 2 |

Госстрой СССР Сантехпроект г. Москва

Формат А4

| Формат | Зона | Поз. | Обозначение | Наименование | Кол. | Примечание |
|---|---|---|---|---|---|---|
| | | | | Стандартные изделия | | |
| | | | | Болты ГОСТ 7798-70 | | |
| | | 20 | | М12х20.36 | 12 | |
| | | 21 | | М12х50.36 | 8 | |
| | | 22 | | М16х55.36 | 16 | |
| | | 23 | | М24х100.36 | 4 | |
| | | | | Гайки ГОСТ 5915-70 | | |
| | | 24 | | М12.4 | 8 | |
| | | 25 | | М16.4 | 16 | |
| | | 26 | | М24.4 | 8 | |
| | | 27 | | Шайба 12.65Г ГОСТ 6402-70 | 20 | |
| | | 28 | | Шайба 16.65Г ГОСТ 6402-70 | 16 | |
| | | 29 | | Шайба 24 ГОСТ 10906-78 | 4 | |
| | | 30 | | Шайба 24 ГОСТ 11371-78 | 4 | |
| | | 31 | | Опора ОПБ2-89 ГОСТ 14911-82 | 2 | |
| | | 32 | | Муфта 65 ГОСТ 8966-75 | 2 | |
| | | 33 | | Контргайка 65 ГОСТ 8968-75 | 2 | |
| | | 34 | | Сгон 65 ГОСТ 8969-75 | 2 | |
| | | | | Прочие изделия | | |
| | | 35 | | Виброизолятор Д045 ТУ36-1832-75 | 6 | |

Инв. № подл. | Подп. и дата | Взам. инв. № | Инв. № дубл. | Подп. и дата

| Изм. | Лист | № докум. | Подп. | Дата |
|---|---|---|---|---|

АТБ 111.000

Лист 2

Формат А4

АТ5111.000СБ

Серия 3.904-25 Дополнение 1

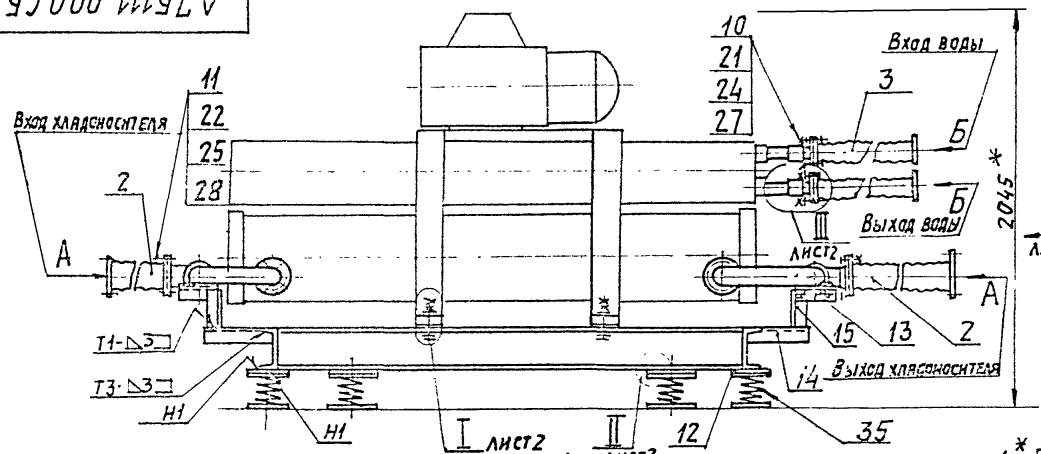


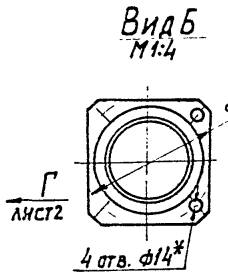


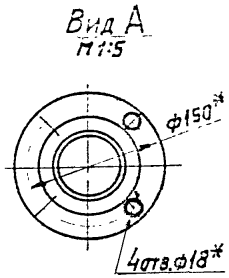


1.* Размеры для справок.
2. ± t2/2.
3. Приварку пластин (поз. 12) производить после регулировки расположения виброизоляторов до получения их равномерной осадки.
4. Сварные швы по ГОСТ 5264-80, кроме указанных.
5. Виброизоляторы к полу крепить не требуется.

| | | | | | |
|---|---|---|---|---|---|
| Изм. | Лист | N докум. | Подп. | Дата | АТБ 111. 000СБ |
| Разраб. | | Ямпольская | | | Виброизолирующее основание ВО-П-80М-1 с продольным расположением гибких вставок для машин марок МКТ80-2-0 и МКТ 80-2-1 |
| Пров. | | Литвак | | | |
| Рук. гр. | | Грязновский | | | |
| Н. контр. | | Рувинская | | VI.84 | |
| Утв. | | Спивак | | | |

| Лит. | Масса | Масштаб |
|---|---|---|
| И | 312,0 | 1:20 |
| Лист 1 | Листов 2 | |

Госстрой СССР САНТЕХПРОЕКТ г. Москва

Копировал: Туркилкина

Формат: А3

Инв.№ подл. | Подп. и дата | Взам. инв.№ | Инв.№ дубл. | Подп. и дата

Вид Г лист 1

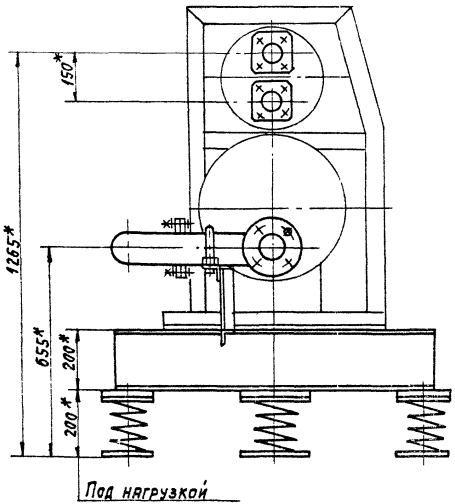


В-В
М1:4 лист 1

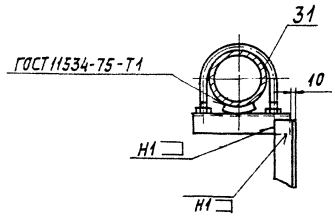


I
М1:4 лист 1

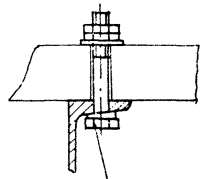

I
М1:2 лист 1

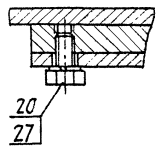


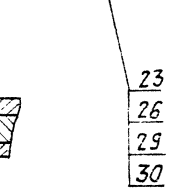


II
М1:4 лист 1

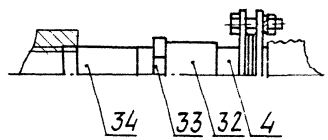


Серия 3.904-23 дополнение 1

Инв.№подл. | Подп. и дата | Взам. инв.№ | Инв.№дубл. | Подп. и дата

| Изм. | Лист | № докум. | Подп. | Дата | АТБ111.000СБ | Лист 2 |
|---|---|---|---|---|---|---|

Копировал: Логинова

Формат: А3

Серия 3.904-23 Дополнение 1

| Формат | Зона | Поз. | Обозначение | Наименование | Кол. | Примечание |
|---|---|---|---|---|---|---|
| | | | | Документация | | |
| А3 | | | АТБ 112.000 СБ | Сборочный чертеж | | |
| А3 | | | АТБ 100.000 Д | Виброизолирующие основа | | |
| | | | | ния для холодильных | | |
| | | | | машин | | |
| | | | | Технические требования | | |
| | | | | | | |
| | | | | Сборочные единицы | | |
| | | | | | | |
| А4 | | 1 | АТБ 100.010 - 01 | Рама | 1 | |
| А4 | | 2 | АТБ 100.040 - 02 | Рукав-вставка | 2 | |
| | | 3 | -06 | Рукав-вставка | 2 | |
| А4 | | 4 | АТБ 100.060-01 | Патрубок | 2 | |
| А4 | | 5 | АТБ 108.020-10 | Трубопровод | 1 | |
| А4 | | 6 | АТБ 109.010 -05 | Трубопровод | 1 | |
| | | | | Детали | | |
| | | | | | | |
| А4 | | 10 | АТБ 100.001 - 02 | Прокладка | 2 | |
| | | 11 | -03 | Прокладка | 4 | |
| А4 | | 12 | АТБ 100.002 - 01 | Пластина | 6 | |
| А4 | | 13 | АТБ 100.003 - 02 | Кронштейн | 2 | |
| А4 | | 14 | АТБ 108.001 | Кронштейн | 1 | |
| Б4 | | 15 | АТБ 112.001 | Стойка | | |
| | | | | Уголок 36×36×3-Б-ГОСТ 8509-72 / Ст.3-I-ГОСТ 535-79 | | |
| | | | | L = 440 - 135 | 1 | 0,73 кг |

Инв. № подл. | Подп. и дата | Взам. инв. № | Инв. № дубл. | Подп. и дата

| Изм. | Лист. | № докум. | Подп. | Дата |
|---|---|---|---|---|
| Разраб. | Житехина | | | |
| Пров. | Литвак | | | |
| Рук. гр. | Грановский | | | |
| Н. контр. | Рубинская | | | |
| Утв. | Спивак | | | |

АТБ 112.000

Виброизолирующее основание 80-II-80М-2 с продольным расположением гибких вставок для машин марок МКТ 80-2-0 и МКТ 80-2-1

| Лит. | Лист | Листов |
|---|---|---|
| И | 1 | 2 |

Госстрой СССР Сантехпроект г. Москва

Формат А4

| Формат | Зона | Поз. | Обозначение | Наименование | Кол. | Примечание |
|---|---|---|---|---|---|---|
| | | | | | | |
| | | | | Стандартные изделия | | |
| | | | | | | |
| | | | | Болты ГОСТ 7798-70 | | |
| | | 20 | | М12×20.36 | 12 | |
| | | 21 | | М12×50.36 | 8 | |
| | | 22 | | М16×55.36 | 16 | |
| | | 23 | | М24×100.36 | 4 | |
| | | | | Гайки ГОСТ 5915-70 | | |
| | | 24 | | М12.4 | 8 | |
| | | 25 | | М16.4 | 16 | |
| | | 26 | | М24.4 | 8 | |
| | | 27 | | Шайба 12Б5 Г ГОСТ 6402-70 | 20 | |
| | | 28 | | Шайба 16Б5 Г ГОСТ 6402-70 | 16 | |
| | | 29 | | Шайба 24 ГОСТ 10906-78 | 4 | |
| | | 30 | | Шайба 24 ГОСТ 11371-78 | 4 | |
| | | 31 | | Опора ОПБ2-89 | | |
| | | 32 | | ГОСТ 14911-82 | 2 | |
| | | 33 | | Муфта 65 ГОСТ 8966-75 | 2 | |
| | | 34 | | Контргайка 65 ГОСТ 8958-75 | 2 | |
| | | | | Сгон 65 ГОСТ 8969-75 | 2 | |
| | | | | | | |
| | | | | Прочие изделия | | |
| | | | | | | |
| | | 35 | | Виброизолятор Д 045 | | |
| | | | | ТУ 36 - 1832-75 | 6 | |

Инв. № подл. | Подп. и дата | Взам. инв. № | Инв. № дубл. | Подп. и дата

| Изм. | Лист | № докум. | Подп. | Дата |
|---|---|---|---|---|

АТБ 112. 000

Лист 2

Формат А4

АТБ 112.000СБ

Дополнение 1

Серия 3.904-23

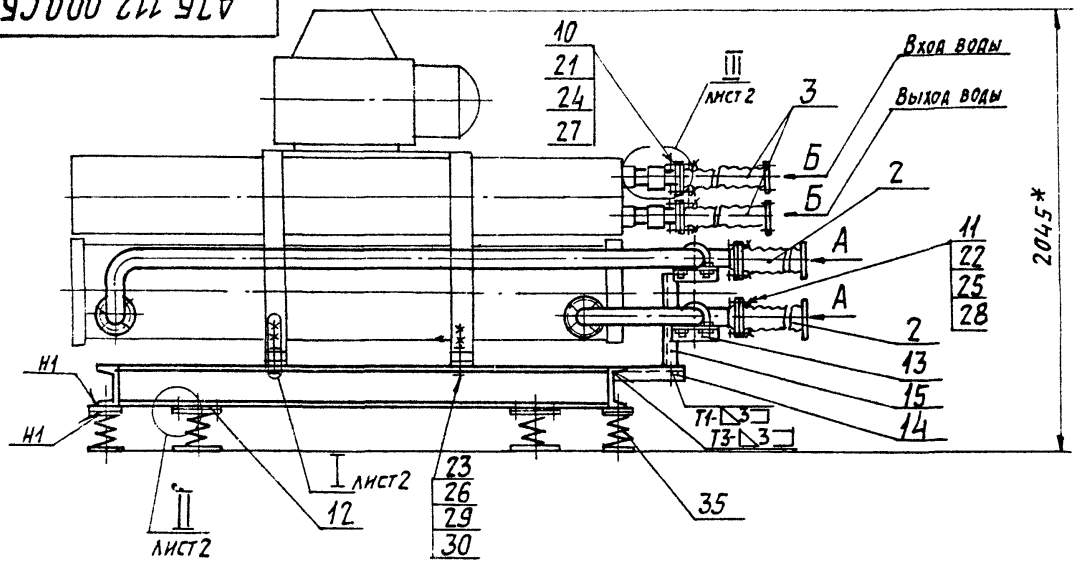


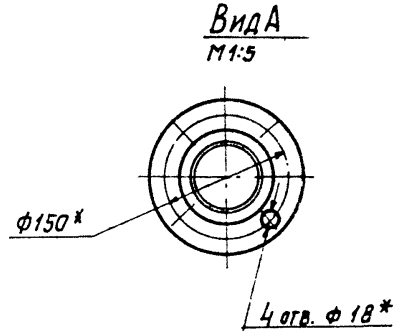


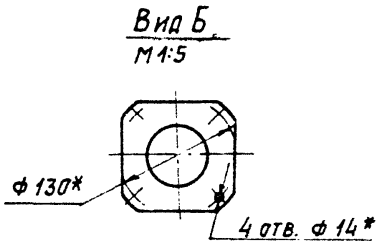


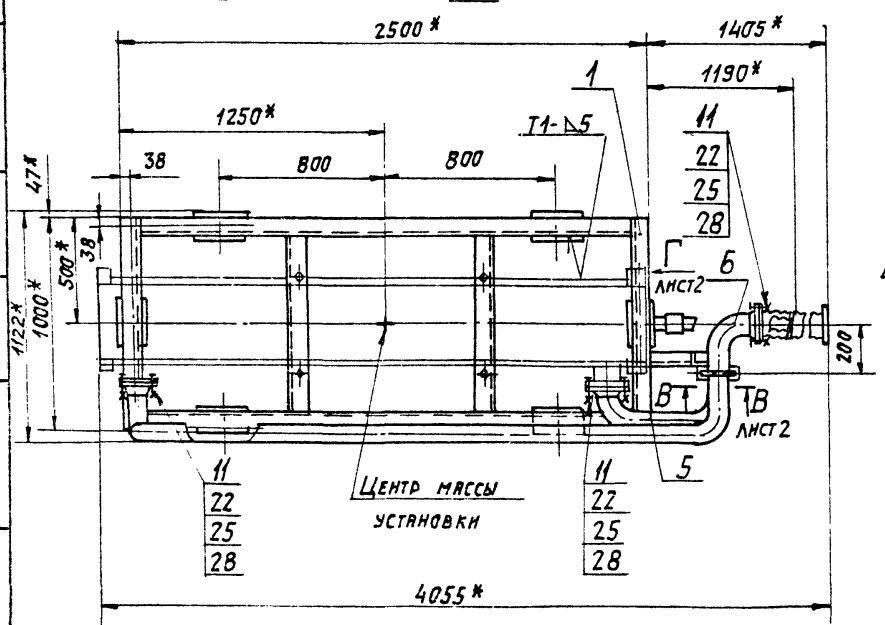


1.* Размеры для справок.

2. ± t 2/2.

3. Приварку пластин (поз. 12) производить после регулировки расположения виброизоляторов до получения их равномерной осадки.

4. Сварные швы по ГОСТ 5264-80, кроме указанных.

5. Виброизоляторы к полу крепить не требуется.

| | | | | | | | | |
|---|---|---|---|---|---|---|---|---|
| | | | | | АТБ 112.000СБ | | | |
| | | | | | Виброизолирующее основание ВО-У-ВОМ-2с продольным расположением гибких вставок для машин марок МКТ 80-2-0 и МКТ 80-2-1 | Лит. | Масса | Масштаб |
| Изм. | Лист | N докум. | Подп. | Дата | | | | |
| Разраб. | | Митехина | | | | Н | 320,0 | 1:20 |
| Пров. | | Литвак | | | | | | |
| Рук. гр. | | Грановский | | | | Лист 1 | Листов 2 | |
| Н. контр. | | Рубинская | | XII 87г. | | | | |
| Утв. | | Спивак | | | | Госстрой СССР САНТЕХПРОЕКТ г. Москва | | |

Копировал: Тужилкина

Формат А1

Инв. № подл. | Подп. и дата | Взам. инв. № | Инв. № дубл. | Подп. и дата

АТБ 112.000 СБ

Вид Г лист 1

М1:10

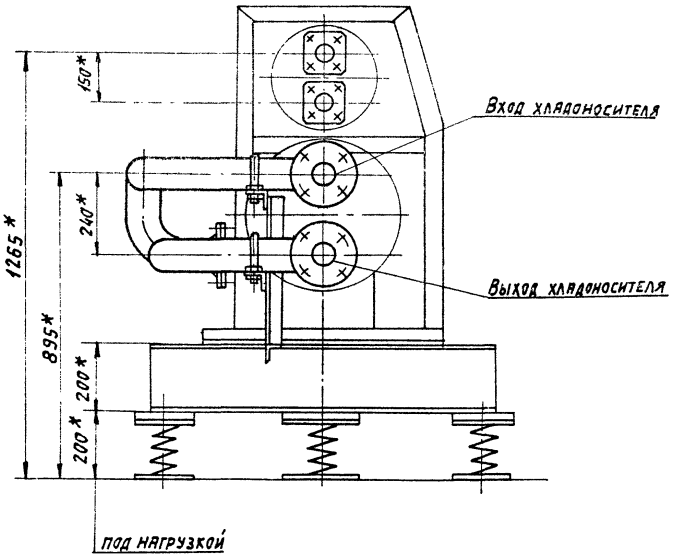


В-В лист 1

М1:5

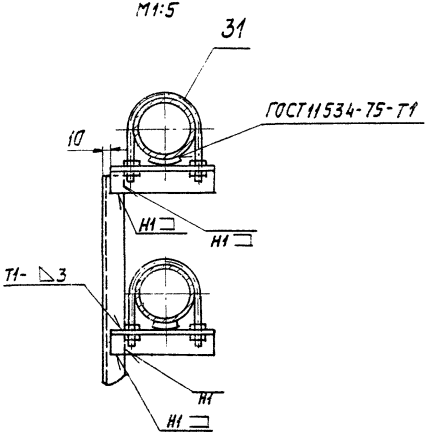


I лист 1

М1:4

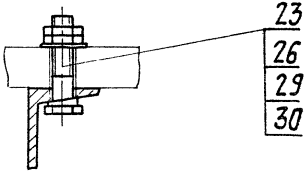


II лист 1

М1:2

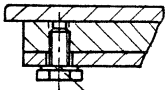


III лист 1

М1:4

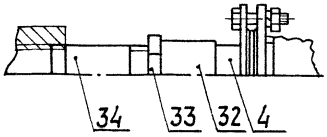


Серия 3.904-23 дополнение 1

Инв.№подл. | Подп. и дата | Взам.инв.№ | Инв.№дубл. | Подп. и дата

| Изм. | Лист | № докум. | Подп. | Дата | АТБ 112.000 СБ | Лист 2 |
|---|---|---|---|---|---|---|

Копировал: Логинова Формат: А3

Серия 3.904-23 дополнение 1

| Формат | Зона | Поз. | Обозначение | Наименование | Кол. | Применение |
|---|---|---|---|---|---|---|
| | | | | Документация | | |
| А3 | | | А7Б 113.000 СБ | Сборочный чертеж | | |
| А3 | | | А7Б 100.000 Д | Виброизолирующие основания для холодильных машин | | |
| | | | | Технические требования | | |
| | | | | Сборочные единицы | | |
| А4 | | 1 | А7Б100.010-01 | Рама | 1 | |
| А4 | | 2 | А7Б100.040-02 | Рукав-вставка | 2 | |
| | | 3 | -06 | Рукав-вставка | 2 | |
| А4 | | 4 | А7Б100.060-01 | Патрубок | 2 | |
| А4 | | 5 | А7Б108.020-11 | Трубопровод | 1 | |
| А4 | | 6 | А7Б110.010-05 | Трубопровод | 1 | |
| | | | | Детали | | |
| А4 | | 10 | А7Б100.001-02 | Прокладка | 2 | |
| | | 11 | -03 | Прокладка | 4 | |
| А4 | | 12 | А7Б100.002-01 | Пластина | 6 | |
| А4 | | 13 | А7Б100.003-02 | Кронштейн | 2 | |
| А4 | | 14 | А7Б108.001 | Кронштейн | 1 | |
| Б4 | | 15 | А7Б113.001 | Стойка; L=440-1,55 | | |
| | | | | Уголок 36×36×3-Б-ГОСТ 8509-72 ВСт 3-I-ГОСТ 535-79 | 1 | 0,72 кг |

| Изм. | Лист | № докум. | Подп. | Дата |
|---|---|---|---|---|
| Разраб. | | Ямпольская | | |
| Пров. | | Литвак | | |
| Рук. гр. | | Грановский | | |
| Н.контр. | | Рувинская | | VI-87г. |
| Утв. | | Спивак | | |

А7Б 113.000

Виброизолирующее основание ВО-II-ВОМ-3 с продольным расположением гибких вставок для машин марок МКТ 80-2-0 и МКТ80-2-1

| Лит. | Лист | Листов |
|---|---|---|
| И | 1 | 2 |

ГОССТРОЙ СССР САНТЕХПРОЕКТ г. Москва

Формат А4

Инв. № подл. | Подп. и дата | Взам. инв. № | Инв. № дубл. | Подп. и дата

| Формат | Зона | Поз. | Обозначение | Наименование | Кол. | Примечание |
|---|---|---|---|---|---|---|
| | | | | Стандартные изделия | | |
| | | | | Болты ГОСТ 7798-70 | | |
| | | 20 | | М12:20.36 | 12 | |
| | | 21 | | М12×50.36 | 8 | |
| | | 22 | | М16×55.36 | 16 | |
| | | 23 | | М24×100.36 | 4 | |
| | | | | Гайки ГОСТ 5915-70 | | |
| | | 24 | | М12.4 | 8 | |
| | | 25 | | М16.4 | 16 | |
| | | 26 | | М24.4 | 8 | |
| | | 27 | | Шайба 12.65Г ГОСТ 6402-70 | 20 | |
| | | 28 | | Шайба 16.65Г ГОСТ 6402-70 | 16 | |
| | | 29 | | Шайба 24 ГОСТ 10906-78 | 4 | |
| | | 30 | | Шайба 24 ГОСТ 11371-78 | 4 | |
| | | 31 | | Опора ОПБ2-89 ГОСТ 14911-82 | 2 | |
| | | 32 | | Муфта 65 ГОСТ 8966-75 | 2 | |
| | | 33 | | Контргайка 65 ГОСТ 8968-75 | 2 | |
| | | 34 | | Сгон 65 ГОСТ 8969-75 | 2 | |
| | | | | Прочие изделия | | |
| | | 35 | | Виброизолятор Д045 ТУ36-1832-75 | 6 | |

| Изм. | Лист | № докум. | Подп. | Дата |
|---|---|---|---|---|

А7Б 113.000

Лист 2

Формат А4

АТБ 113.000СБ

Серия 3.904-23 Дополнение 1

Инв.№ подл. | Подп. и дата | Взам.инв.№ | Инв.№ дубл. | Подп. и дата

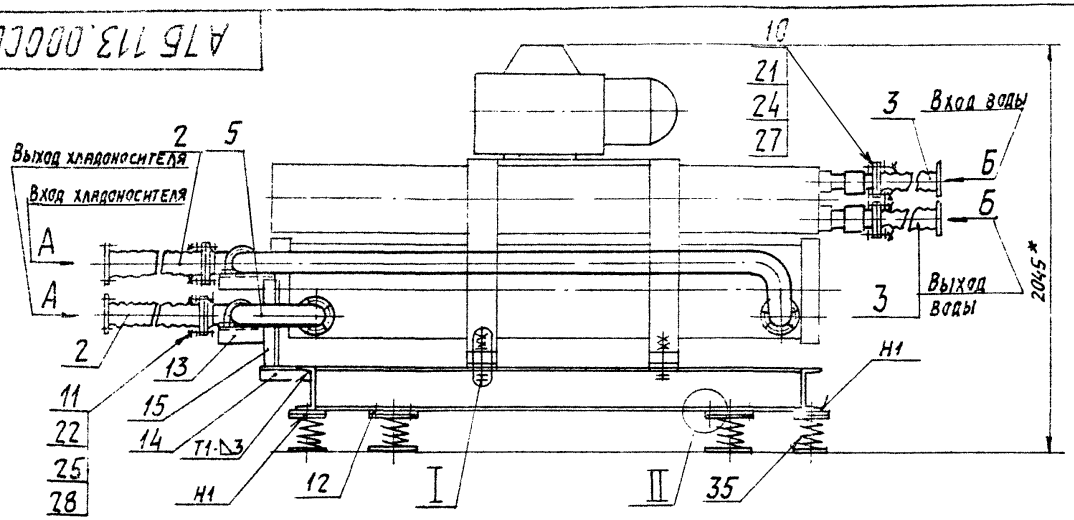


Вид А
М1:5

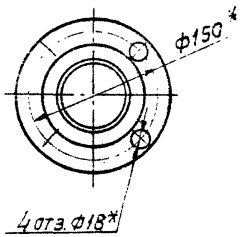


Вид Б
М1:5

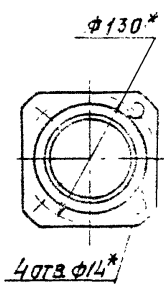


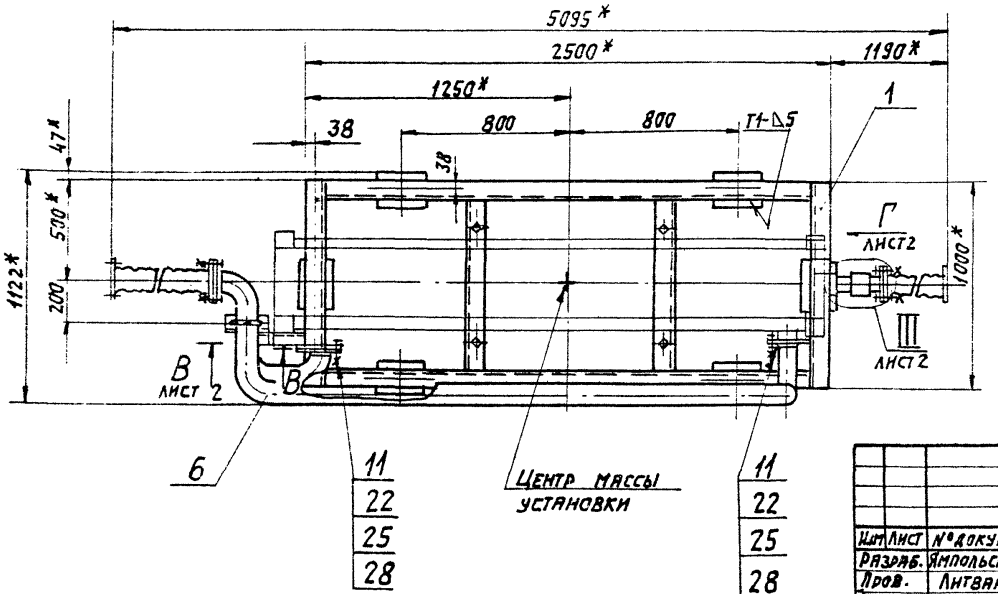


1. * Размеры для справок.
2. ± t2/2.
3. Приварку пластин (поз.12) производить после регулировки расположения виброизоляторов до получения их равномерной осадки.
4. Сварные швы по ГОСТ 5264-80, кроме указанных.
5. Виброизоляторы к полу крепить не требуется.

| | | | | | |
|---|---|---|---|---|---|
| Изм. | Лист | № докум. | Подп. | Дата | АТБ 113.000СБ |
| Разраб. | | Ямпольская | | | Виброизолирующее основание ВО-П-80М-3 с продольным расположением гибких вставок для машин марок МКТ 80-2-0 и МКТ 80-2-1 |
| Пров. | | Литвак | | | |
| Рук. гр. | | Грановский | | | |
| Н. контр. | | Рудинская | | | |
| Утв. | | Спивак | | | |

| Лит. | Масса | Масштаб |
|---|---|---|
| И | 326 | 1:20 |
| Лист 1 | Листов 8 | 2 |

Госстрой СССР САНТЕХПРОЕКТ г. Москва

Копировал: Тужилкина

Формат: А3

АТБ 113.000СБ

Серия 3.904-23 дополнение 1

Инв.№подл. | Подп. и дата | Взам.инв.№ | Инв.№дубл. | Подп. и дата

## Вид Г лист 1

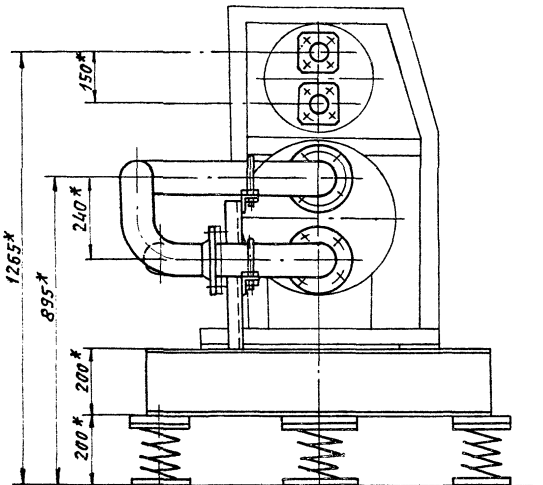


## В - В
М1:5 лист 1

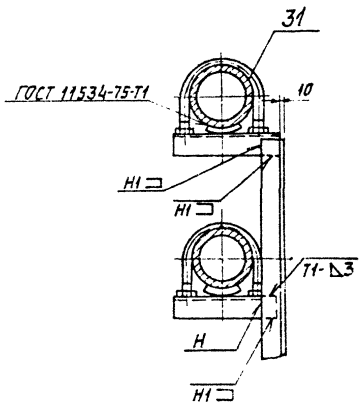


## I
М1:4 лист 1

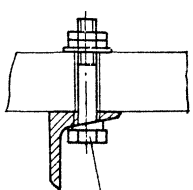


## II
М1:2 лист 1

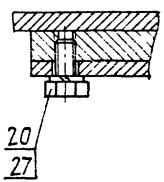


## III
М1:4 лист 1

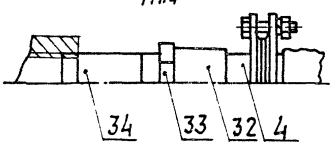


| Изм. | Лист | № докум. | Подп. | Дата | АТБ 113.000 СБ | Лист 2 |
|---|---|---|---|---|---|---|

Копировал: Логинова Формат: А3

Серия 3.904-23 дополнение 1

| Формат | Зона | Поз. | Обозначение | Наименование | Кол. | Примечание |
|---|---|---|---|---|---|---|
| | | | | **Документация** | | |
| *) | | | АТБ 133.000 СБ | Сборочный чертеж | | |
| А3 | | | АТБ 100.000 А | Виброизолирующие основания для холодильных машин Технические требования | | |
| | | | | **Сборочные единицы** | | |
| А4 | | 1 | АТБ 100.010-01 | Рама | 1 | |
| А4 | | 2 | АТБ 100.020-02 | Патрубок | 1 | |
| А4 | | 3 | АТБ 100.040-01 | Рукав-вставка | 2 | |
| | | 4 | -02 | Рукав-вставка | 2 | |
| А4 | | 5 | АТБ 100.060-01 | Патрубок | 2 | |
| А4 | | 6 | АТБ 132.010-01 | Трубопровод | 1 | |
| А4 | | 7 | АТБ 132.020-01 | Трубопровод | 1 | |
| А4 | | 8 | АТБ 133.010 | Патрубок | 1 | |
| | | | | **Детали** | | |
| А4 | | 10 | АТБ 100.001-02 | Прокладка | 4 | |
| | | 11 | -03 | Прокладка | 4 | |
| А4 | | 12 | АТБ 100.002-01 | Пластина | 6 | |
| А4 | | 13 | АТБ 100.003-01 | Кронштейн | 2 | |
| А4 | | 14 | АТБ 108.001 | Кронштейн | 1 | |
| Б4 | | 15 | АТБ 133.001 | Стойка | | |
| | | | | Уголок 36х36х3-Б-ГОСТ 8509-72 Вст.3-Т-ГОСТ 535-79 | | |
| | | | | L = 200 - 1,15 | 2 | 0,33 кг |

Инв.№ подл. | Подп. и дата | Взам. инв.№ | Инв.№ дубл. | Подп. и дата

| Изм. | Лист | № докум. | Подп. | Дата |
|---|---|---|---|---|
| Разраб. | | Митехина | | |
| Пров. | | Литвак | | |
| Рук. гр. | | Грановский | | |
| Н. контр. | | Рубинская | | VI.84 |
| Утв. | | Спивак | | |

**АТБ 133.000**

Виброизолирующее основание 80-Ш-80М с вертикально расположенными гибкими вставками для машин марок МКТ 80-2-0 и МКТ 80-2-1

| Лит. | Лист | Листов |
|---|---|---|
| И | 1 | 2 |

Госстрой СССР Сантехпроект г. Москва

Формат А4

| Формат | Зона | Поз. | Обозначение | Наименование | Кол. | Примечание |
|---|---|---|---|---|---|---|
| | | | | **Стандартные изделия** | | |
| | | | | Болты ГОСТ 7798-70 | | |
| | | 20 | | М12 х 20.36 | 12 | |
| | | 21 | | М12 х 50.36 | 16 | |
| | | 22 | | М16 х 55.36 | 16 | |
| | | 23 | | М24 х 100.36 | 4 | |
| | | | | Гайки ГОСТ 5915-10 | | |
| | | 24 | | М12.4 | 16 | |
| | | 25 | | М16.4 | 16 | |
| | | 26 | | М24.4 | 8 | |
| | | 27 | | Шайба 12.65Г ГОСТ 6402-70 | 28 | |
| | | 28 | | Шайба 16.65Г ГОСТ 6402-70 | 16 | |
| | | 29 | | Шайба 24 ГОСТ 10906-78 | 4 | |
| | | 30 | | Шайба 24 ГОСТ 11371-78 | 4 | |
| | | 31 | | Опора ОПБ2-89 ГОСТ 14911-82 | 2 | |
| | | 32 | | Муфта 65 ГОСТ 8966-15 | 2 | |
| | | 33 | | Контргайка 65 ГОСТ 8968-75 | 2 | |
| | | 34 | | Сгон 65 ГОСТ 8969-75 | 2 | |
| | | | | Прочие изделия | | |
| | | 35 | | Виброизолятор Д045 7436-1832-75 | 6 | |

Инв.№ подл. | Подп. и дата | Взам. инв.№ | Инв.№ дубл. | Подп. и дата

| Изм. | Лист | № докум. | Подп. | Дата |
|---|---|---|---|---|

**АТБ 133.000**



Формат А4

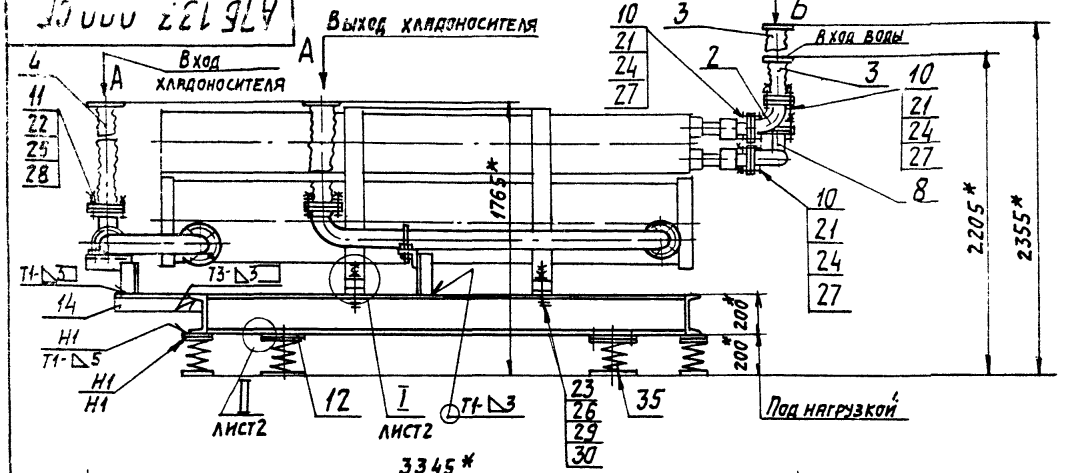


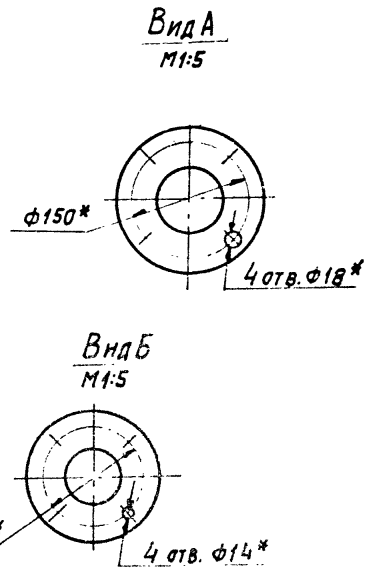


1.* Размеры для справок.
2. ±t2/2
3. Привязку пластин (поз. 12) производить после регулировки расположения виброизоляторов до получения их равномерной осадки.
4. Сварные швы по ГОСТ 5264-80.
5. Виброизоляторы к полу крепить не требуется.

| | | | | | | | | |
|---|---|---|---|---|---|---|---|---|
| | | | | | А7Б 133.000 СБ | | | |
| Изм | Лист | Подпись | Подп. | Дата | Виброизолирующее основание 80-III-80М с вертикальным расположением гибких вставок для машин марок МКТ80-2-0 и МКТ80-2-1. | Лит. | Масса | Масштаб |
| Разраб. | Митехина | | | | | И | 325,0 | 1:20 |
| Пров. | Литвак | | | | | Лист 1 | Листов 2 | |
| Рук.гр. | Грановский | | | | | Госстрой ССР Сантехпроект г. Москва | | |
| Н.контр. | Рувинская | | | | | | | |
| Утв. | Спивак | | | | | | | |

Копировал: Тужилкина

Формат: А3

Дополнение 1

Серия 3.904-23

Инв.№ подл. | Подп. и дата | Взам. инв.№ | Инв.№ дубл. | Подп. и дата

Альбом 1

Серия 3.904-23

АТБ 132.030СБ

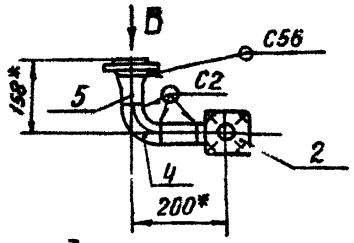


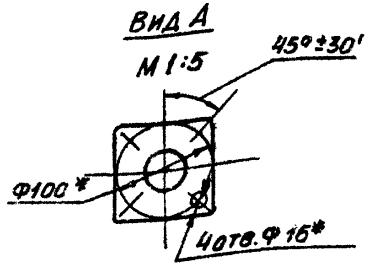


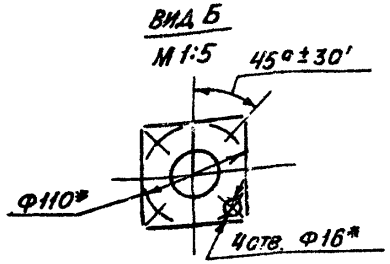


1.* Размеры для справок.

2. Сварные швы по ГОСТ 16037-80

| | | | | | | | |
|---|---|---|---|---|---|---|---|
| Изм. | Лист | № докум. | Подп. | Дата | АТБ 132.030 СБ | | |
| Разраб. | | Митехина | | | Патрубок | Лит. | Масса 3,9 | Масштаб 1:10 |
| Пров. | | Литвак | | | | Лист | Листов 1 |
| Рук. гр. | | Грановский | | | | Госстрой СССР САНТЕХПРОЕКТ г. МОСКВА | |
| Н. контр. | | Рувинская | | VI.87г. | | | |
| Утв. | | Спивак | | | | | |

Формат А4

Инв. № подл. | Подп. и дата | Взам. инв. № | Инв. № дубл. | Подп. и дата

АТБ 133.010СБ

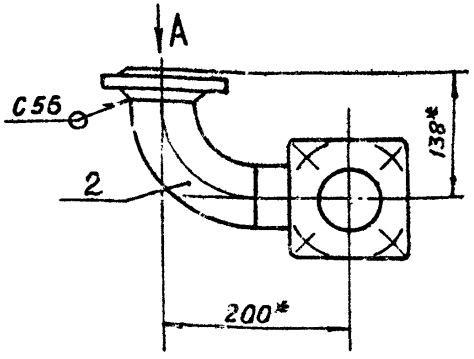


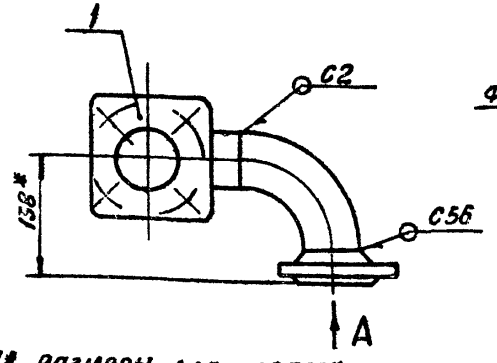


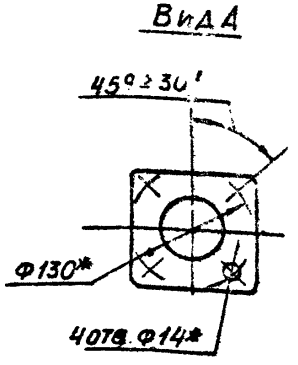


1* Размеры для справок

2. Сварные швы по ГОСТ 16037-80

| | | | | | | | |
|---|---|---|---|---|---|---|---|
| Изм. | Лист | № докум. | Подп. | Дата | АТБ 133.010 СБ | | |
| Разраб. | | Митехина | | | Патрубок | Лит. | Масса 6,2 | Масштаб 1:5 |
| Пров. | | Литвак | | | | Лист | Листов 1 |
| Рук. гр. | | Грановский | | | | Госстрой СССР САНТЕХПРОЕКТ г. МОСКВА | |
| Н. контр. | | Рувинская | | VI.87г. | | | |
| Утв. | | Спивак | | | | | |

Формат А4

Инв. № подл. | Подп. и дата | Взам. инв. № | Инв. № дубл. | Подп. и дата

Серия 3.904-23 Дополнение 1

| Формат | Зона | Поз. | Обозначение | Наименование | Кол. | Примечание |
|---|---|---|---|---|---|---|
| А3 | | | А7Б 103.000 СБ | Сборочный чертеж | | |
| А3 | | | А7Б 100.000 Д | Виброизолирующие основания для холодильных машин. Технические требования | | |
| | | | | Сборочные единицы | | |
| А4 | | 1 | А7Б 100.010-02 | Рама | 1 | |
| А4 | | 2 | А7Б 100.020-01 | Патрубок | 2 | |
| А4 | | 3 | А7Б 100.030-02 | Трубопровода | 1 | |
| А4 | | 4 | А7Б 100.040 | Рукав-вставка | 2 | |
| | | 5 | -01 | Рукав-вставка | 2 | |
| А4 | | 6 | А7Б 103.010 | Патрубок | 2 | |
| А4 | | 7 | А7Б 103.020 | Патрубок | 1 | |
| | | | | Детали | | |
| А4 | | 10 | А7Б 100.001-01 | Прокладка | 2 | |
| | | 11 | -02 | Прокладка | 3 | |
| | | 12 | -06 | Прокладка | 4 | |
| А4 | | 13 | А7Б 100.002 | Пластина | 5 | |
| А4 | | 14 | А7Б 100.003-03 | Кронштейн | 1 | |

Инв.№подл. | Подп. и дата | Взам.инв.№ | Инв.№дубл. | Подп. и дата

| Изм. | Лист | № докум. | Подп. | Дата |
|---|---|---|---|---|
| Разраб. | | Ям. Тольская | | |
| Пров. | | Литвак | | |
| Рук.гр. | | Рыновский | | |
| Н.контр. | | Рубинская | | |
| Утв. | | Сливак | | |

А7Б 103.000

Виброизолирующее основание ВО-I-20М с поперечным расположением гибких вставок для машины марки МКТ 20-2-0

| Лит. | Лист | Листов |
|---|---|---|
| И | 1 | 2 |

Госстрой СССР Сантехпроект г. Москва

Формат А4



| Формат | Зона | Поз. | Обозначение | Наименование | Кол. | Примечание |
|---|---|---|---|---|---|---|
| Б4 | | 15 | А7Б 103.001 | Стойка | | |
| | | | | Уголок 36×36×3-Б-ГОСТ 8509-72 | | |
| | | | | Ст. 3-Т-ГОСТ 535-79 | | |
| | | | | L = 140 -1 | 1 | 0,23 кг |
| | | | | Стандартные изделия | | |
| | | | | Болты ГОСТ 7798-70 | | |
| | | 20 | | М12×20.36 | 10 | |
| | | 21 | | М12×50.36 | 32 | |
| | | 22 | | М16×70.36 | 4 | |
| | | | | Гайка ГОСТ 5915-70 | | |
| | | 23 | | М12.4 | 32 | |
| | | 24 | | М16.4 | 8 | |
| | | 25 | | Шайба 12.65Г ГОСТ 6402-70 | 42 | |
| | | 26 | | Шайба 16 ГОСТ 10906-78 | 4 | |
| | | 27 | | Шайба 16 ГОСТ 11371-78 | 4 | |
| | | 28 | | Опора ОПБ2-76 ГОСТ 14911-82 | 1 | |
| | | | | Прочие изделия | | |
| | | 35 | | Виброизолятор Д044 ТУ 36-1832-75 | 5 | |
| | | | | Различия исполнений А7Б 103.000 А7Б 103.000-01; А7Б 103.000-02; А7Б 103.000-03 по сборочному чертежу | | |

Инв.№подл. | Подп. и дата | Взам.инв.№ | Инв.№дубл. | Подп. и дата

| Изм. | Лист | № докум. | Подп. | Дата |
|---|---|---|---|---|

А7Б 103.000

Лист 2

Формат А4

# А7Б103.000СБ

Дополнение 1

Серия 3.904-23

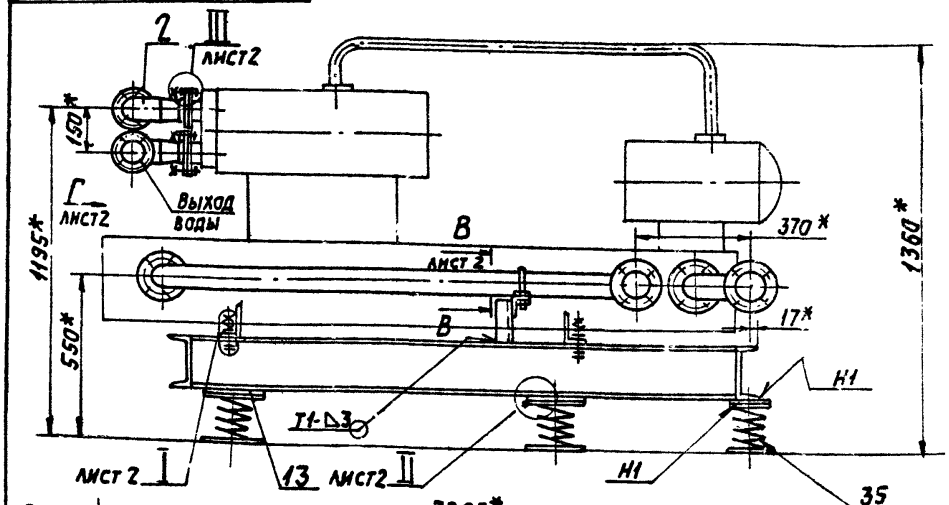


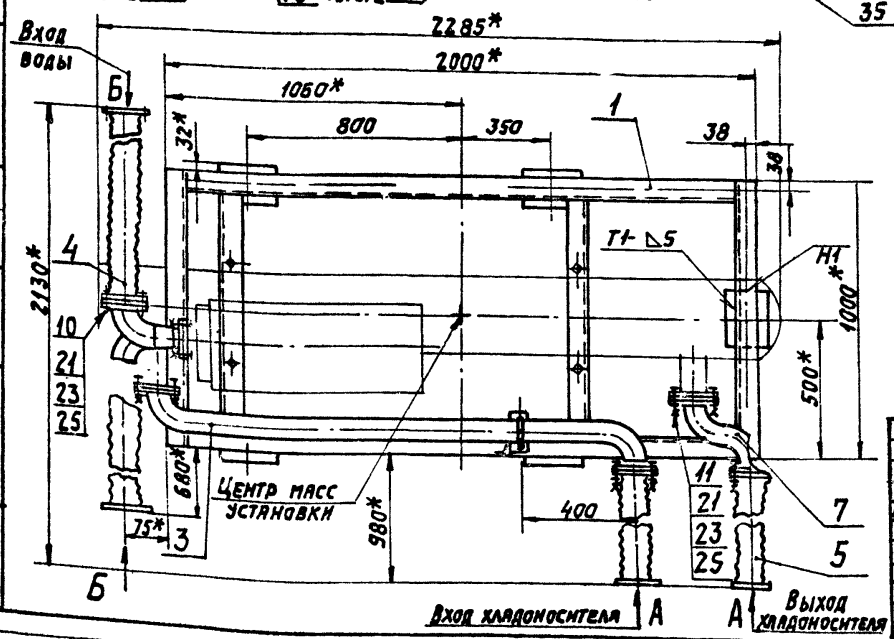


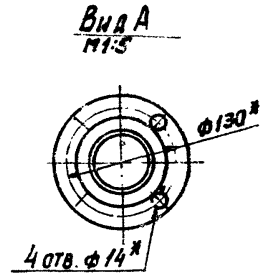


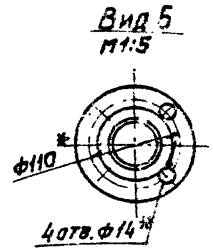


| Обозначение | Рис. | Шифр |
|---|---|---|
| А7Б103.000 | 1 | ВО-I-20М-1 |
| —01 | 2 | ВО-I-20М-2 |
| —02 | 3 | ВО-I-20М-3 |
| —03 | 4 | ВО-I-20М-4 |

1. * Размеры для справок.
2. $\pm t_2/2$.
3. Приварку пластин (поз. 13) производить после регулировки расположения виброизоляторов до получения их равномерной осадки.
4. Сварные швы по ГОСТ 5264-80, кроме указанных.
5. Виброизоляторы к полу крепить не требуется.

| Изм. | Лист | № докум. | Подп. | Дата |
|---|---|---|---|---|
| Разраб. | | Ямпольская | | |
| Пров. | | Литвак | | |
| Рук. гр. | | Грановский | | |
| Н. контр. | | Рувинская | | |
| Утв. | | Санвак | | |

## А7Б103.000СБ

Виброизолирующее основание ВО-I-20М с поперечным расположением гибких вставок для машины марки МКТ 20-2-0

| Лит. | Масса | Масшт. |
|---|---|---|
| Н | 239 | 1:15 |

Лист 1 | Листов 2

Госстрой СССР
САНТЕХПРОЕКТ
г. Москва

Копировал: Тужилкина

Формат: 13

| Инв. № подл. | Подп. и дата | Взам. инв. № | Инв. № дубл. | Подп. и дата |
|---|---|---|---|---|

Рис. 1

Вид Г лист 1
М1:10

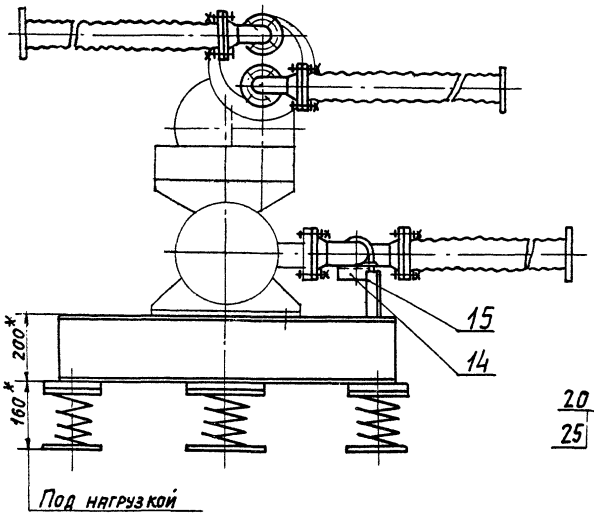


I лист 1
М1:4

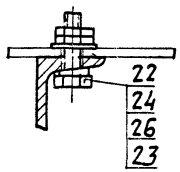


II лист 1
М1:2

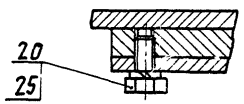


В-В лист 1
М1:5

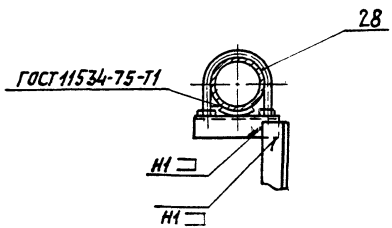


III лист 1
М1:2

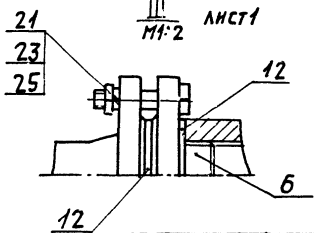


Рис. 2
Остальное- см. рис. 1
Вид Г лист 1
М1:10

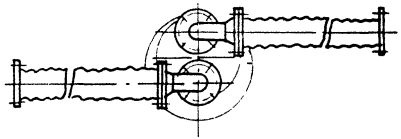

Рис. 3
Остальное- см. Рис. 1
Вид Г лист 1
М1:10

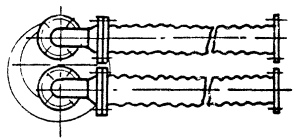

Рис. 4
Остальное- см. Рис. 1
Вид Г лист 1
М1:10

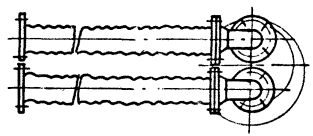

Серия 3.904-2.3 Дополнение 1

Инв. № подл. | Подп. и дата | Взам. инв. № | Подп. и дата

| Изм. | Лист | № докум. | Подп. | Дата | АТБ 103.000 СБ | Лист 2 |
|---|---|---|---|---|---|---|

Копировал: Тужилкина Формат: А3

АТБ 103.010

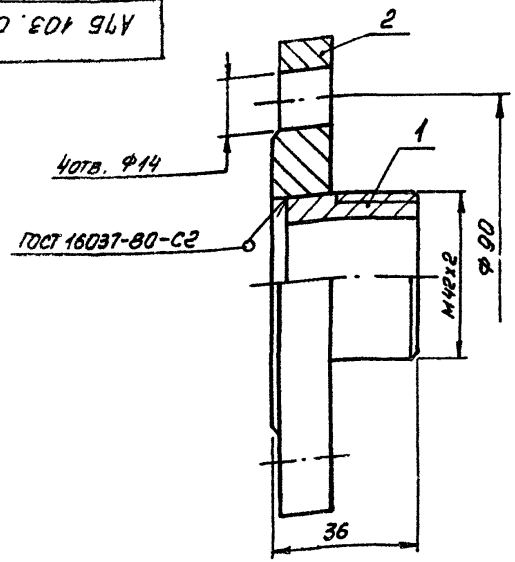


Размеры для справок

| Формат | Зона | Поз. | Обозначение | Наименование | Кол. | Примечание |
|---|---|---|---|---|---|---|
| | | | | **Детали** | | |
| А4 | | 1 | АТБ 103.011 | Втулка | 1 | |
| А4 | | 2 | АТБ 103.012 | Фланец | 1 | |
| | | | | **Стандартные изделия** | | |
| | | | | Фланец 1-32-6 ГОСТ 12820-80 | | |
| | | | | Заготовка для АТБ103.012 | 1 | |

Инв.№подл. | Подп. и дата | Взам.инв.№ | Инв.№дубл. | Подп. и дата

| Изм. | Лист | № докум. | Подп. | Дата |
|---|---|---|---|---|
| Разраб. | Мытехина | | | |
| Пров. | Литвак | | | |
| Рук.гр. | Грановский | | | |
| Н.контр. | Рувинская | | | |
| Утв. | Спивак | | | |

АТБ 103.010

Патрубок

| Лит. | Масса | Масштаб |
|---|---|---|
| И | 1,2 | 1:1 |
| Лист | Листов 1 | |

Госстрой СССР САНТЕХПРОЕКТ г. Москва

Формат А4



| Формат | Зона | Поз. | Обозначение | Наименование | Кол. | Примечание |
|---|---|---|---|---|---|---|
| | | | | **Документация** | | |
| А4 | | | АТБ 133.010 СБ | Сборочный чертеж | | |
| | | | | **Стандартные изделия** | | |
| | | 1 | | Фланец квадратный | | |
| | | | | 1-65-6 | | |
| | | | | ГОСТ 12821-80 | 2 | |
| | | 2 | | Отвод 90° 76х3,5 | | |
| | | | | ГОСТ 17375-83 | 2 | |

Инв.№подл. | Подп. и дата | Взам.инв.№ | Инв.№дубл. | Подп. и дата

| Изм. | Лист | № докум. | Подп. | Дата |
|---|---|---|---|---|
| Разраб. | Мытехина | | | |
| Пров. | Литвак | | | |
| Рук.гр. | Грановский | | | |
| Н.контр. | Рувинская | | | |
| Утв. | Спивак | | | |

АТБ 133.010

Патрубок

| Лит. | Лист | Листов |
|---|---|---|
| И | | 1 |

Госстрой СССР САНТЕХПРОЕКТ г. Москва

Формат А4

Серия 3.904-23 дополнение 1

| Формат | Зона | Поз. | Обозначение | Наименование | Кол. | Примечание |
|---|---|---|---|---|---|---|
| | | | | Документация | | |
| А3 | | | АТБ 103.020 СБ | Сборочный чертеж | | |
| | | | Переменные данные | Для исполнений: | | |
| | | | | АТБ 103.020 | | |
| | | | | Стандартные изделия | | |
| | | 1 | | Фланец 1-55-6 ГОСТ 12821-80 | 2 | |
| | | 2 | | Отвод 90°76×3,5 ГОСТ 17375-83 | 2 | |
| | | | | АТБ103.020-01 | | |
| | | | | Стандартные изделия | | |
| | | 1 | | Фланец 1-100-6 ГОСТ 12821-80 | 2 | |
| | | 2 | | Отвод 90°108×4 ГОСТ 17375-83 | 2 | |
| | | | | АТБ 103.020-02 | | |
| | | | | Детали | | |
| А4 | | 3 | АТБ 103.021 | Фланец | 1 | |
| | | | | Стандартные изделия | | |
| | | 1 | | Фланец 1-80-6 | | |
| | | | | ГОСТ 12821-80 | 1 | |
| | | 2 | | Отвод 90° 89×3,5 | | |
| | | | | ГОСТ 17375-83 | 2 | |

Инв.№ подл. | Подп. и дата | Взам. инв.№ | Инв.№ дубл. | Подп. и дата

| Изм. | Лист | № докум. | Подп. | Дата |
|---|---|---|---|---|
| Разраб. | | Митекина | | |
| Пров. | | Литвак | | |
| Рук. группы | | Грановский | | |
| Н. контр. | | Рубинская | | |
| Утв. | | Спивак | | |

АТБ 103.020

Патрубок

| Лит. | Масса | Масштаб |
|---|---|---|
| И | | |

| Листов | Лист |
|---|---|
| 2 | 1 |

Госстрой СССР
Сантехпроект
г. Москва

Формат: А4

| Формат | Зона | Поз. | Обозначение | Наименование | Кол. | Примечание |
|---|---|---|---|---|---|---|
| | | | | АТБ103.020-03 | | |
| | | | | Стандартные изделия | | |
| | | 1 | | Фланец квадратный 1-80-6 ГОСТ 12821-80 | 2 | |
| | | 2 | | Отвод 90° 89×3,5 ГОСТ 17375-83 | 2 | |
| | | | | АТБ103.020-04 | | |
| | | | | Детали | | |
| А4 | | 3 | АТБ 103.021-01 | Фланец | 1 | |
| | | | | Стандартные изделия | | |
| | | 1 | | Фланец 1-80-6 ГОСТ 12821-80 | 1 | |
| | | 2 | | Отвод 90° 89×3,5 ГОСТ 17375-83 | 2 | |

Инв.№ подл. | Подп. и дата | Взам. инв.№ | Инв.№ дубл. | Подп. и дата

| Изм. | Лист | № докум. | Подп. | Дата |
|---|---|---|---|---|

АТБ 103.020

Лист 2

Копировал: Кранлина Формат: А4

Рис.1

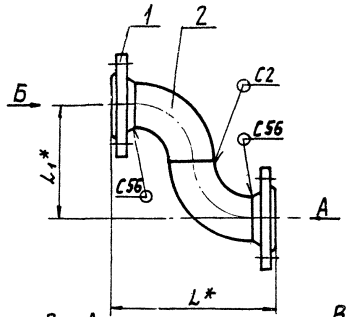


Рис.3
Остальное- см. рис.1




Рис.4
Остальное- см. рис. 1

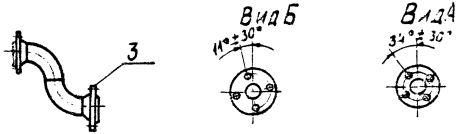


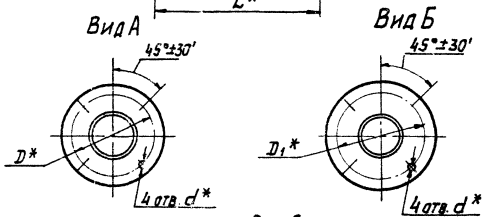


Рис. 2
Остальное- см. рис.1

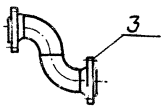


| Обозначение | Рис. | Размеры, мм | | | | | Масса, кг |
|---|---|---|---|---|---|---|---|
| | | D* | $D_1$* | d* | L* | $L_1$* | |
| А7Б 103.020 | 1 | 130 | 130 | 14 | 276 | 200 | 6,0 |
| —01 | | 170 | 170 | 18 | 392 | 307 | 11,0 |
| —02 | 2 | 135 | 150 | | 320 | 240 | 8,5 |
| —03 | 3 | 150 | | | | | |
| —04 | 4 | 146 | | | | | |

1* Размеры для справок.
2. ± $t_2/2$.
3. Сварные швы по ГОСТ 5264 80

| | | | | | | | |
|---|---|---|---|---|---|---|---|
| Изм. | Лист | № докум. | Подп. | Дата | А7Б 103.020СБ | | |
| Разраб. | | Митехина | | | Патрубок | Лит. И | Масса | Масштаб |
| Пров. | | Литвак | | | | | Ст. табл. | — |
| Рук.гр. | | Ивановский | | | | Лист | Листов 1 | |
| Ч.контр. | | Рувинская | | | | Госстрой СССР САНТЕХПРОЕКТ г. Москва | | |
| Утв. | | Сривак | | | | | | |

Копировал: Логинова

Формат: А3

Серия 3.904-23 дополнение 1

Инв.№ подл. | Подп. и дата | Взам. инв.№ | Инв.№ дубл. | Подп. и дата

Серия 3.404-2.3 дополнение 1

Рис.1

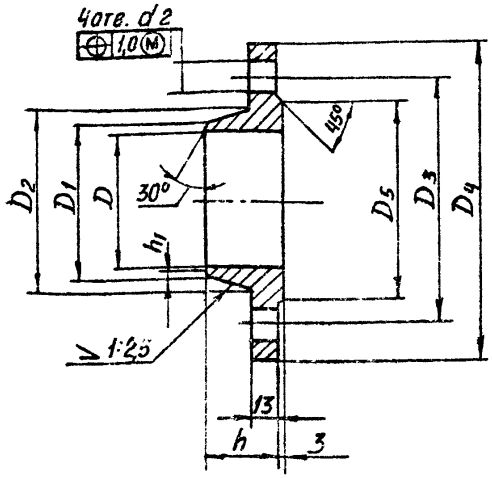


Рис.2

Остальное - см. рис.1

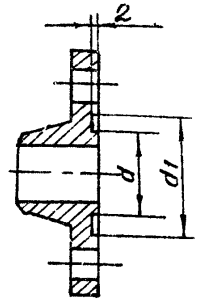


| Обозначение | Рис. | Размеры, мм | | | | | | | | | | Масса, кг |
|---|---|---|---|---|---|---|---|---|---|---|---|---|
| | | D | D1 | D2 | D3 | D4 | D5 | d | d1 | d2 | h | h1 | |
| АТБ103.021 | 1 | 78 | 90 | 102 | 135 | 175 | 112 | — | — | 18 | 37 | 1 | 2,75 |
| -01 | | | | | 146 | 180 | 125 | | | | | | 2,9 |
| -02 | 2 | 31 | 39 | 56 | 100 | 135 | 78 | 45 | 65 | | 43 | 4 | 1,54 |
| -03 | | | | | | | — | | | | | | |
| -04 | | 49 | 58 | 76 | 125 | 160 | | 70 | 80 | | 45 | 1 | 2,2 |
| -05 | 1 | | | 70 | 100 | 130 | 80 | - | - | 14 | 35 | | 1,9 |

Неуказанные предельные отклонения размеров: H14; h14; $\pm \frac{t2}{2}$

| Изм. | Лист | № докум. | Подп. | Дата |
|---|---|---|---|---|
| Разраб. | | Ямпольская | | |
| Пров. | | Литвак | | |
| Рук. гр. | | Грановский | | |
| Н.контр. | | Рувинская | | |
| Утв. | | Спивак | | |

АТБ103.021

ФЛАНЕЦ

| Лит | Масса | Масштаб |
|---|---|---|
| И | см. табл. | — |
| Лист | Листов 1 | |

ГОССТРОЙ СССР САНТЕХПРОЕКТ г. МОСКВА

Ст.3. ГОСТ 380-71

ФОРМАТ: А4

Инв.№ подл. | Подп. и дата | Взам. инв.№ | Инв.№ дубл. | Подп. и дата





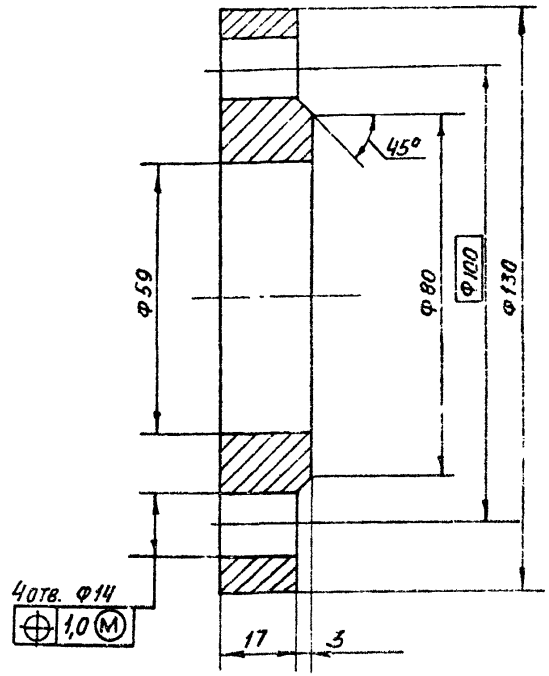


Неуказанные предельные отклонения размеров: H14; h14

| Изм. | Лист | № докум. | Подп. | Дата |
|---|---|---|---|---|
| Разраб. | | Ямпольская | | |
| Пров. | | Литвак | | |
| Рук. гр. | | Грановский | | |
| Н.контр. | | Рувинская | | |
| Утв. | | Спивак | | |

АТБ129.021

ФЛАНЕЦ

| Лит. | Масса | Масштаб |
|---|---|---|
| И | 1,3 | 1:1 |
| Лист | Листов 1 | |

ГОССТРОЙ СССР САНТЕХПРОЕКТ г. МОСКВА

Ст.3 ГОСТ 380-71

ФОРМАТ: А4

Инв.№ подл. | Подп. и дата | Взам. инв.№ | Инв.№ дубл. | Подп. и дата

АТБ 103.012

Серия 3.904-23 дополнение 1

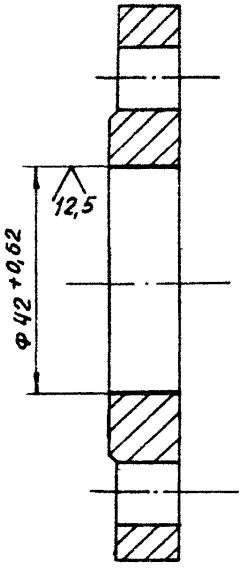


| Изм. | Лист. | № докум. | Подп. | Дата | АТБ 103.012 | | | |
|---|---|---|---|---|---|---|---|---|
| Разраб. | | Митехина | | | ФЛАНЕЦ | Лит. | Масса | Масштаб |
| Пров. | | Литвак | | | | И | 1,0 | 1:1 |
| Рук. гр. | | Грановский | | | | Лист | Листов 1 | |
| Н. контр. | | Рувинская | | VI.87г. | ЗАГОТОВКА ФЛАНЕЦ 1-32-6 ГОСТ 12820-80 | ГОССТРОЙ СССР САНТЕХПРОЕКТ г. МОСКВА | | |
| Утв. | | Спивак | | | | | | |

Формат А4

Инв. № подл. | Подп. и дата | Взам. инв. № | Инв. № дубл. | Подп. и дата

АТБ 103.011

50/ (✓)

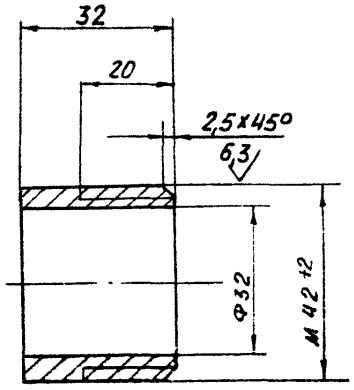


Неуказанные предельные отклонения размеров: $-t_2$; $+t_2$; $\pm t_2/2$

| Изм. | Лист. | № докум. | Подп. | Дата | АТБ 103.011 | | | |
|---|---|---|---|---|---|---|---|---|
| Разраб. | | Митехина | | | ВТУЛКА | Лит. | Масса | Масштаб |
| Пров. | | Литвак | | | | И | 0,15 | 1:1 |
| Рук. гр. | | Грановский | | | | Лист | Листов 1 | |
| Н. контр. | | Рувинская | | VI.87г. | Ст. 3 ГОСТ 380-71 | ГОССТРОЙ СССР САНТЕХПРОЕКТ г. МОСКВА | | |
| Утв. | | Спивак | | | | | | |

Формат А4

Инв. № подл. | Подп. и дата | Взам. инв. № | Инв. № дубл. | Подп. и дата

Дополнение 1

Серия 3.004-23

| Формат | Зона | Поз. | Обозначение | Наименование | Кол. | Примечание |
|---|---|---|---|---|---|---|
| | | | | Документация | | |
| А3 | | | А7Б 117. 000 СБ | Сборочный чертеж | | |
| А3 | | | А7Б100. 000 Д | Виброизолирующие основания для холодильных машин. Технические требования | | |
| | | | | Сборочные единицы | | |
| А4 | | 1 | А7Б 100. 010-02 | Рама | 1 | |
| А4 | | 2 | А7Б 100. 040 | Рукав-вставка | 2 | |
| | | 3 | -01 | Рукав-вставка | 2 | |
| А4 | | 4 | А7Б 103.010 | Патрубок | 2 | |
| А4 | | 5 | А7Б 108.010-01 | Патрубок | 2 | |
| А4 | | 6 | А7Б 108.020-02 | Трубопровод | 1 | |
| | | 7 | -03 | Трубопровод | 1 | |
| | | | | Детали | | |
| А4 | | 10 | А7Б 100.001-01 | Прокладка | 2 | |
| | | 11 | -02 | Прокладка | 4 | |
| | | 12 | -06 | Прокладка | 4 | |
| А4 | | 13 | А7Б 100.002 | Пластина | 5 | |
| А4 | | 14 | А7Б 100.003-03 | Кронштейн | 2 | |
| А4 | | 15 | А7Б 108.001-01 | Кронштейн | 1 | |
| | | 16 | -02 | Кронштейн | 1 | |

Подп. и дата | Инв. № дубл. | Взам. инв. № | Подп. и дата | Инв. № подл.

| Изм. | Лист | № докум. | Подп. | Дата |
|---|---|---|---|---|
| Разраб. | | Ямпольская | | |
| Пров. | | Литвак | | |
| Рук. группы | | Грановский | | |
| Н. контр. | | Рувинская | | VI.87 |
| Утв. | | Спивак | | |

А7Б 117.000

Виброизолирующее основание ВО-II-20М-1 с продольным расположением гибких вставок для машины марки МКТ 20-2-0

| Лит. | Лист | Листов |
|---|---|---|
| И | 1 | 2 |

Госстрой СССР
Сантехпроект
г. Москва

Формат: А4

| Формат | Зона | Поз. | Обозначение | Наименование | Кол. | Примечание |
|---|---|---|---|---|---|---|
| Б4 | | 17 | А7Б 117. 001 | Стойка | | |
| | | | | Уголок 36×36×3-6-ГОСТ 8509-72 | | |
| | | | | В Ст.3-I-ГОСТ 535-79 | | |
| | | | | L =140-1,0 | 2 | 0,23 кг |
| | | | | Стандартные изделия | | |
| | | | | Болты ГОСТ 7798-70 | | |
| | | 20 | | М 12×20.36 | 10 | |
| | | 21 | | М 12×50.36 | 32 | |
| | | 22 | | М16×70.36 | 4 | |
| | | | | Гайки ГОСТ 5915-70 | | |
| | | 23 | | М 12.4 | 32 | |
| | | 24 | | М16.4 | 8 | |
| | | 25 | | Шайба 12.65Г | | |
| | | | | ГОСТ 6402-70 | 42 | |
| | | 26 | | Шайба 16 ГОСТ 10906-78 | 4 | |
| | | 27 | | Шайба 16 ГОСТ 11371-78 | 4 | |
| | | 28 | | Опора ОПБ 2-76 | | |
| | | | | ГОСТ 14911-82 | 2 | |
| | | | | Прочие изделия | | |
| | | 35 | | Виброизолятор Д044 | | |
| | | | | ТУ 36-1836-75 | 5 | |

Подп. и дата | Инв. № дубл. | Взам. инв. № | Подп. и дата | Инв. № подл.

| Изм. | Лист | № докум. | Подп. | Дата |
|---|---|---|---|---|

А7Б 117.000

Лист 2

Копировал: Краилина Формат: А4

АТБ117.000СБ

Дополнение 1

Серия 3.904-23

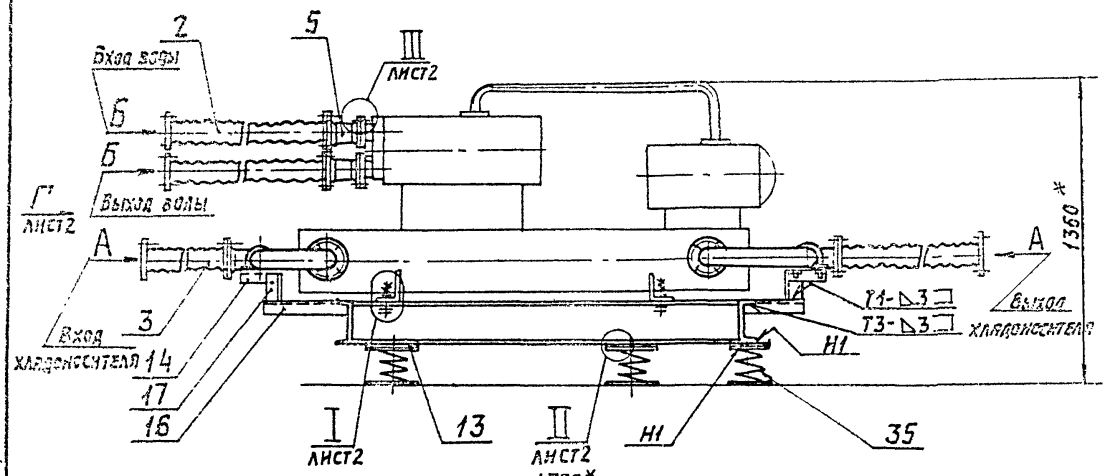


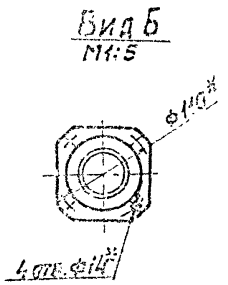


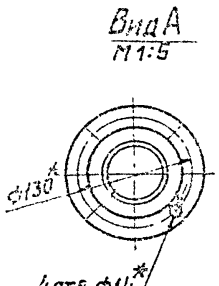


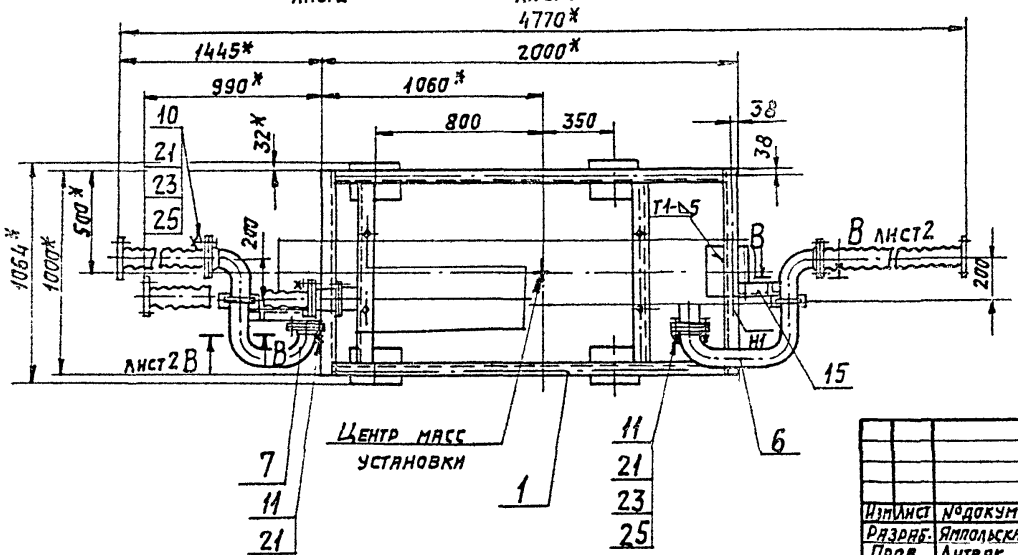


1.* Размеры для справок.
2. ±t2/2.
3. Приварку пластин (поз.13) производить после регулировки расположения виброизоляторов до получения их равномерной осадки.
4. Сварные швы по ГОСТ 5264-80 кроме указанных
5. Виброизоляторы к полу крепить не требуется.

| | | | | | | | |
|---|---|---|---|---|---|---|---|
| Изм. | Лист | № докум. | Подп. | Дата | АТБ 117. 000 СБ | | |
| Разраб. | | Яппольская | | | Виброизолирующее основание ВО-II-20М-1 с продольным расположением гибких вставок для машины марки МКТ 20-2-0. | Лит. | Масса | Масштаб |
| Пров. | | Литвак | | | | И | 235,5 | 1:20 |
| Рук. гр. | | Грановский | | | | Лист 1 | Листов 2 | |
| Н. контр. | | Рувинская | | VI.84г. | | Госстрой СССР САНТЕХПРОЕКТ г. Москва | | |
| Утв. | | Спивак | | | | | | |

Копировал: Тужилкина

Формат: А3

Инв. № подл. | Подп. и дата | Взам. инв. № | Инв. № дубл. | Подп. и дата

Вид Г М1:10 лист1

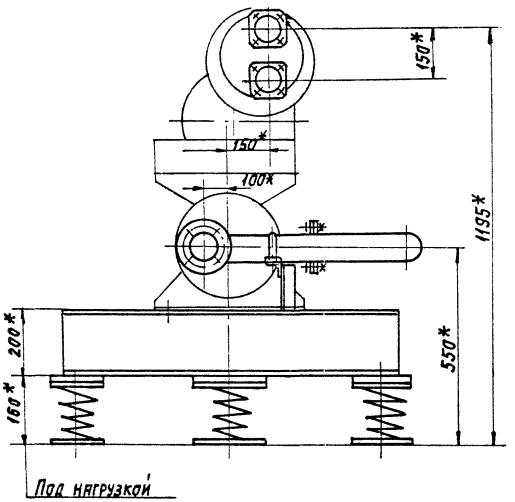


II М1:2 лист1

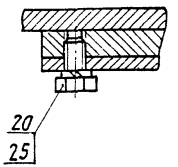


I М1:4 лист1

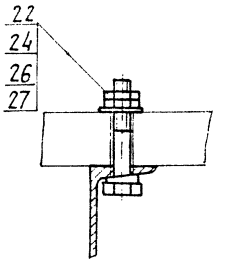


В-В М1:5 лист1

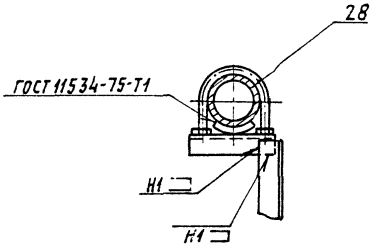


III М1:2 лист1

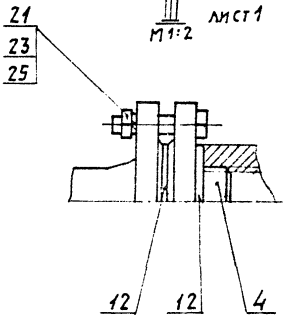


Инв.№ подл. | Подп. и дата | Взам.инв.№ | Инв.№дубл. | Подп. и дата

| Изм. | Лист | №докум. | Подп. | Дата |
|---|---|---|---|---|

АТБ117.000СБ

Лист 2

Копировал: Гужникина

Формат: А3

Серия 3.004-23 Дополнение I

| Формат | Зона | Поз. | Обозначение | Наименование | Кол. | Примечание |
|---|---|---|---|---|---|---|
| | | | | **Документация** | | |
| А3 | | | АТБ 118.000 СБ | Сборочный чертеж | | |
| А3 | | | АТБ 100.000 Д | Виброизолирующие основания для холодильных машин | | |
| | | | | Технические требования | | |
| | | | | **Сборочные единицы** | | |
| А4 | | 1 | АТБ 100.010 -02 | Рама | 1 | |
| А4 | | 2 | АТБ 100.040 | Рукав-вставка | 2 | |
| | | 3 | -01 | Рукав-вставка | 2 | |
| А4 | | 4 | АТБ 103.010 | Патрубок | 2 | |
| А4 | | 5 | АТБ 108.010 -01 | Патрубок | 2 | |
| А4 | | 6 | АТБ 108.020 -03 | Трубопровод | 1 | |
| А4 | | 7 | АТБ 110.010 -01 | Трубопровод | 1 | |
| | | | | **Детали** | | |
| А4 | | 10 | АТБ 100.001-01 | Прокладка | 2 | |
| | | 11 | -02 | Прокладка | 4 | |
| | | 12 | -06 | Прокладка | 4 | |
| А4 | | 13 | АТБ 100.002 | Пластина | 5 | |
| А4 | | 14 | АТБ 100.003 -03 | Кронштейн | 2 | |
| А4 | | 15 | АТБ 108.001 -02 | Кронштейн | 1 | |

Инв.№подл. | Подп. и дата | Взам.инв.№ | Инв.№ дубл. | Подп. и дата

| Изм. | Лист | № докум. | Подп. | Дата |
|---|---|---|---|---|
| Разраб. | | Ямпольская | | |
| Пров. | | Литвак | | |
| Рук.гр. | | Грановский | | |
| Н.контр. | | Рубинская | | |
| Утв. | | Спивак | | |

**АТБ 118.000**

Виброизолирующее основание ВО-II-20М-2 с продольным расположением гибких вставок для машины марки МКТ 20-2-0

| Лит. | Лист | Листов |
|---|---|---|
| И | 1 | 2 |

Госстрой СССР Сантехпроект г. Москва

Формат А4

| Формат | Поз. | Обозначение | Наименование | Кол. | Примечание |
|---|---|---|---|---|---|
| А4 | 16 | АТБ 118.001 | Стойка | | |
| | | | Уголок 36х36х3-Б-ГОСТ 8509-72 Вст3-I-ГОСТ 535-73 | | |
| | | | L = 340 -1.4 | 1 | 0.56 кг |
| | | | **Стандартные изделия** | | |
| | | | Болты ГОСТ 7798-70 | | |
| | 20 | | М12х20.36 | 10 | |
| | 21 | | М12х50.36 | 32 | |
| | 22 | | М16х70.36 | 4 | |
| | | | Гайки ГОСТ 5915-70 | | |
| | 23 | | М12.4 | 32 | |
| | 24 | | М16.4 | 8 | |
| | 25 | | Шайба 12.65Г ГОСТ 6402-70 | 42 | |
| | 26 | | Шайба 16 ГОСТ 10906-78 | 4 | |
| | 27 | | Шайба 16 ГОСТ 11371-78 | 4 | |
| | 28 | | Опора ОПБ2-76 ГОСТ 14911-82 | 2 | |
| | | | **Прочие изделия** | | |
| | 35 | | Виброизолятор Д044 ТУ36-1836-75 | 5 | |

Инв.№подл. | Подп. и дата | Взам.инв.№ | Инв.№ дубл. | Подп. и дата

| Изм. | Лист | № докум. | Подп. | Дата |
|---|---|---|---|---|

**АТБ 118.000**

Лист 2

Формат А4

АТБ 118.000 СБ

Дополнение 1

Серия 3.004-2.3

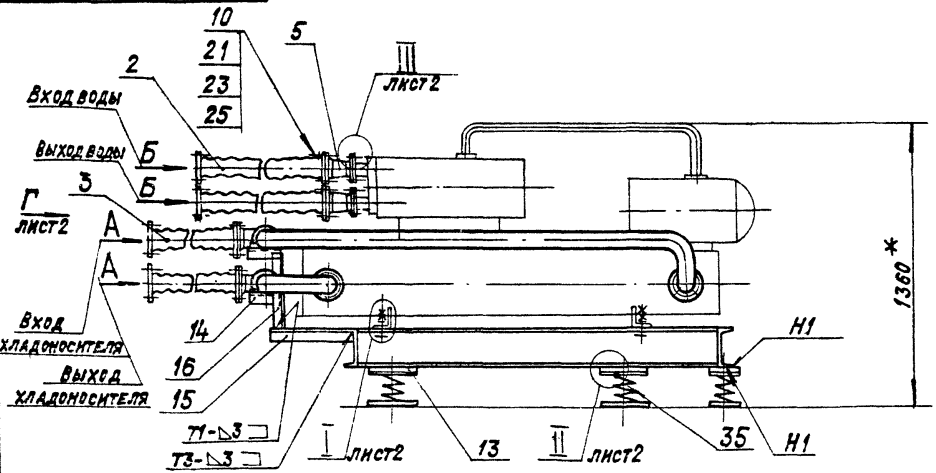


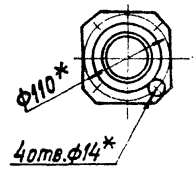


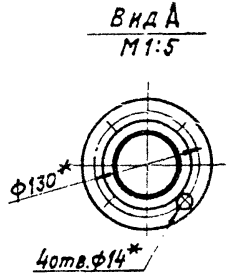


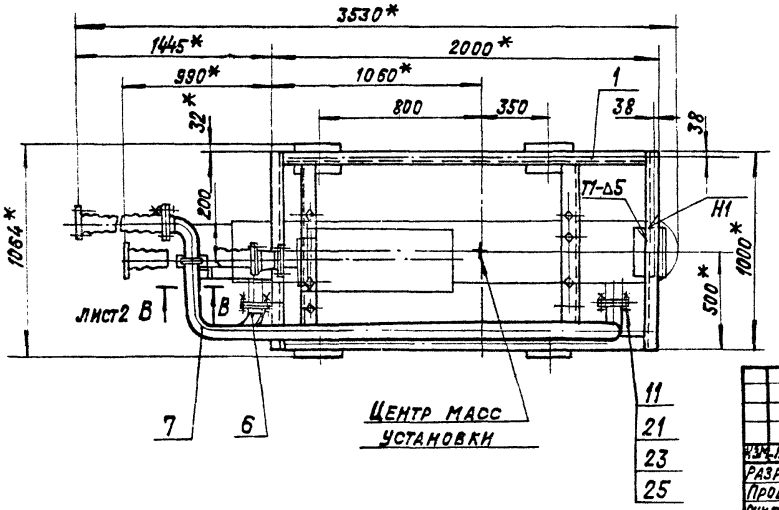


1. * Размеры для справок.
2. $\pm t_2/2$.
3. Приварку пластин (поз.13) производить после регулировки расположения виброизоляторов до получения их равномерной осадки.
4. Сварные швы по ГОСТ 5264-80, кроме указанных
5. Виброизоляторы к полу крепить не требуется.

| | | | | | | | |
|---|---|---|---|---|---|---|---|
| Изм. | Лист | № докум. | Подп. | Дата | АТБ 118.000 СБ | | |
| Разраб. | | Ямпольская | | | Виброизолирующее основание ВО-II-20М-2 с продольным расположением гибких вставок для машины марки МКТ 20-2-0 | Лит. | Масса | Масштаб |
| Пров. | | Литвак | | | | Н | 244,5 | 1:20 |
| Рук.группы | | Грановский | | | | Лист 1 | Листов 2 | |
| Н.контр. | | Рубинская | | | | ГОССТРОЙ СССР САНТЕХПРОЕКТ г. Москва | | |
| Утв. | | Сливак | | | | | | |

Копировал: Крайлина Формат: А3

Инв.№ подл. | Подп. и дата | Взам.инв.№ | Инв.№ дубл. | Подп. и дата

АТБ 118.000СБ

Вид Г лист1
М1:10

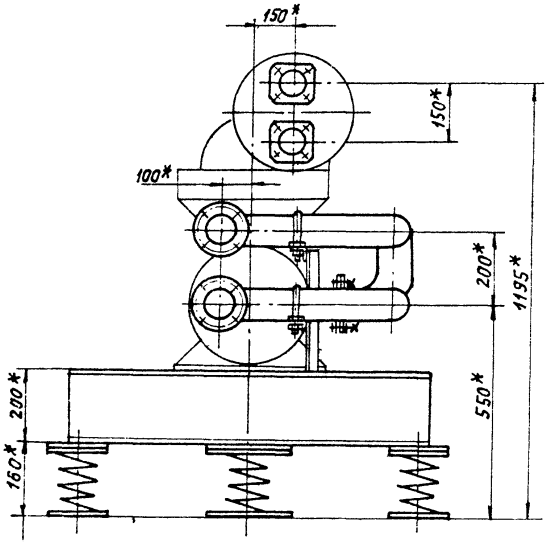


В - В
М1:5 лист1

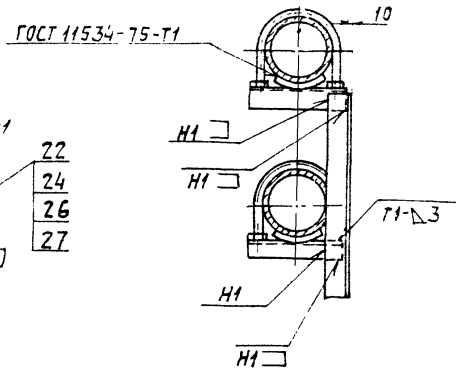


I лист1
М1:4

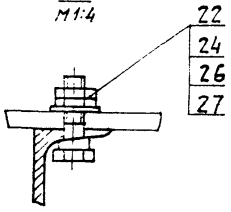


II лист1
М1:2

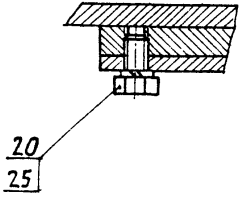


III лист1
М1:2

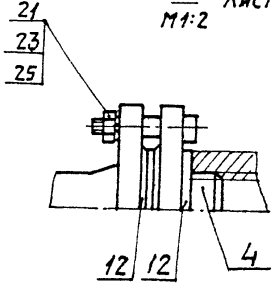


Серия 3.904-23 Дополнение 1

Инв.№подл. | Подп. и дата | Взам.инв.№ | Инв.№дубл. | Подп. и дата

| Изм. | Лист | № докум. | Подп. | Дата | А7Б118.000СБ | Лист 2 |
|---|---|---|---|---|---|---|

Копировал: Тужилкина Формат: А3

Серия 3.904-23 Дополнение I

| Формат | Зона | Поз. | Обозначение | Наименование | Кол. | Примечание |
|---|---|---|---|---|---|---|
| | | | | | | |
| | | | | Документация | | |
| | | | | | | |
| А3 | | | АТБ 119.000 СБ | Сборочный чертеж | | |
| А3 | | | АТБ 100.000 Д | Виброизолирующие | | |
| | | | | основания для | | |
| | | | | холодильных машин | | |
| | | | | Технические требования | | |
| | | | | | | |
| | | | | Сборочные единицы | | |
| | | | | | | |
| А4 | | 1 | АТБ 100.010 -02 | Рама | 1 | |
| А4 | | 2 | АТБ 100.040 | Рукав-вставка | 2 | |
| | | 3 | -01 | Рукав-вставка | 2 | |
| А4 | | 4 | АТБ 103.010 | Патрубок | 2 | |
| А4 | | 5 | АТБ 108.010 -01 | Патрубок | 2 | |
| А4 | | 6 | АТБ 108.020 -02 | Трубопровод | 1 | |
| А4 | | 7 | АТБ 109.010 -01 | Трубопровод | 1 | |
| | | | | | | |
| | | | | Детали | | |
| А4 | | 10 | АТБ 100.001-01 | Прокладка | 2 | |
| | | 11 | -02 | Прокладка | 4 | |
| | | 12 | -06 | Прокладка | 4 | |
| А4 | | 13 | АТБ 100.002 | Пластина | 5 | |
| А4 | | 14 | АТБ 100.003 -03 | Кронштейн | 2 | |
| А4 | | 15 | АТБ 108.001 -01 | Кронштейн | 1 | |

Инв. № подл. | Подп. и дата | Взам. инв. № | Инв. № дубл. | Подп. и дата

| Изм. | Лист | № докум. | Подп. | Дата | АТБ 119.000 | | | |
|---|---|---|---|---|---|---|---|---|
| Разраб. | | Ямпольская | | | Виброизолирующее основание ВО-II-20М-3 с продольным расположением гибких вставок для машины марки МКТ 20-2-0 | Лит. | Лист | Листов |
| Пров. | | Литвак | | | | И | 1 | 2 |
| Рук. гр. | | Грановский | | | | Госстрой СССР Сантехпроект г. Москва | | |
| Н. контр. | | Рубинская | | VI.87г. | | | | |
| Утв. | | Спивак | | | | | | |

Формат А4



| Формат | Зона | Поз. | Обозначение | Наименование | Кол. | Примечание |
|---|---|---|---|---|---|---|
| Б4 | | 16 | АТБ 119.001 | Стойка | | |
| | | | | Уголок 36×36×3-Б ГОСТ 8509-72 Ст.3-I-ГОСТ 535-79 | | |
| | | | | L = 340 -1,4 | 1 | 0,56кг |
| | | | | | | |
| | | | | Стандартные изделия | | |
| | | | | | | |
| | | | | Болты ГОСТ 7798-70 | | |
| | | 20 | | М12×20.36 | 10 | |
| | | 21 | | М12×50.36 | 32 | |
| | | 22 | | М16×70.36 | 4 | |
| | | | | | | |
| | | | | Гайки ГОСТ 5915-70 | | |
| | | 23 | | М12.4 | 32 | |
| | | 24 | | М16.4 | 8 | |
| | | | | | | |
| | | 25 | | Шайба 12.65Г ГОСТ 8509-72 | 42 | |
| | | 26 | | Шайба 16 ГОСТ 10906-78 | 4 | |
| | | 27 | | Шайба 16 ГОСТ 11371-78 | 4 | |
| | | 28 | | Опора ОПБ2-76 | | |
| | | | | ГОСТ 14911-82 | 2 | |
| | | | | | | |
| | | | | Прочие изделия | | |
| | | | | | | |
| | | 35 | | Виброизолятор А044 | | |
| | | | | ТУ36-1836-75 | 5 | |

Инв. № подл. | Подп. и дата | Взам. инв. № | Инв. № дубл. | Подп. и дата

| Изм. | Лист | № докум. | Подп. | Дата | АТБ 119.000 | Лист 2 |
|---|---|---|---|---|---|---|

Формат А4

АТБ 119.000 СБ

Серия 3.904-25 Дополнение 1

Инв. № подл. | Подп. и дата | Взам. инв. № | Инв. № дубл. | Подп. и дата

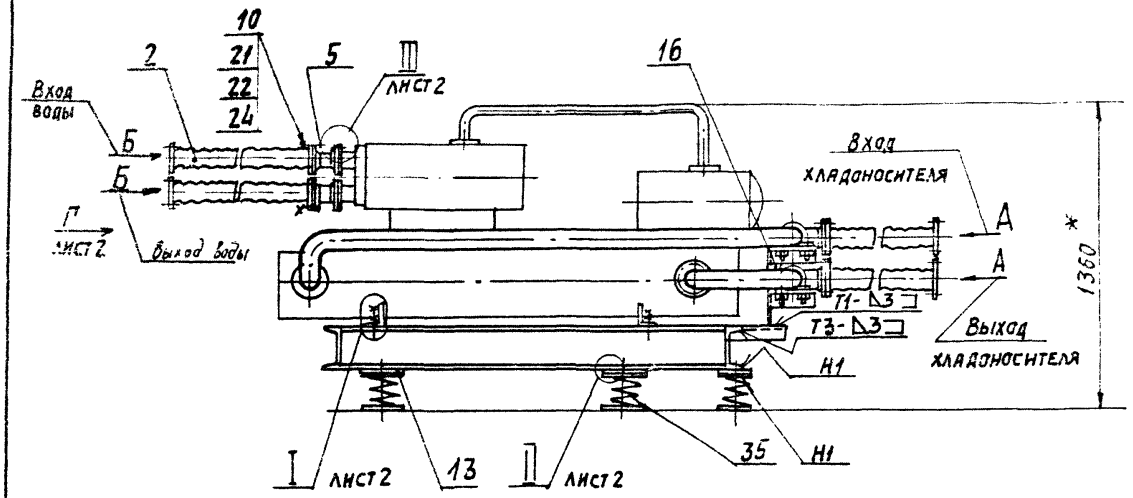


Вид Б
М1:5

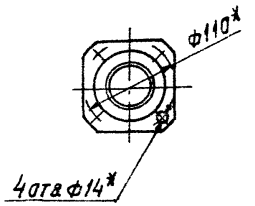


Вид А
М1:5

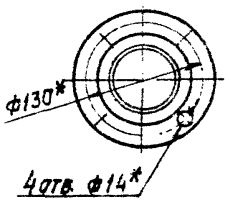


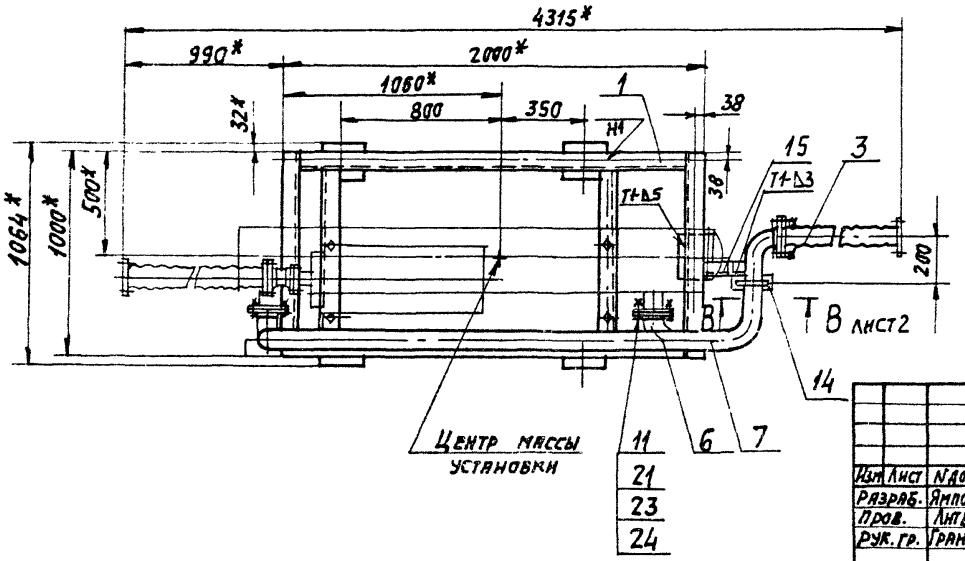


1.* Размеры для справок.
2. ± t2/2.
3. Приварку пластин (поз. 13) производить после регулировки расположения виброизоляторов до получения их равномерной осадки.
4. Сварные швы по ГОСТ 5264-80, кроме указанных.
5. Виброизоляторы к полу крепить не требуется.

| Изм. | Лист | N докум. | Подп. | Дата |
|---|---|---|---|---|
| Разраб. | | Ямпольская | | |
| Пров. | | Литвак | | |
| Рук. гр. | | Грановский | | |
| Н. контр. | | Рувинская | | |
| Утв. | | Спивак | | |

АТБ 119. 000 СБ

Виброизолирующее основание ВО-II-20М-3 с продольным расположением гибких вставок для машины марки МКТ 20-2-0

| Лит. | Масса | Масшт. |
|---|---|---|
| Н | 242,0 | 1:20 |

Лист 1 Листов 2

Госстрой СССР
СЯНТЕХПРОЕКТ
г. Москва

Копировал: Гужилкина

Формат: А3

АТБ 119.000СБ

Дополнение 1

Серия 3.904-23

Инв. № подл. | Подп. и дата | Взам. инв. № | Инв. № дубл. | Подп. и дата

Вид Г
М1:10
лист 1

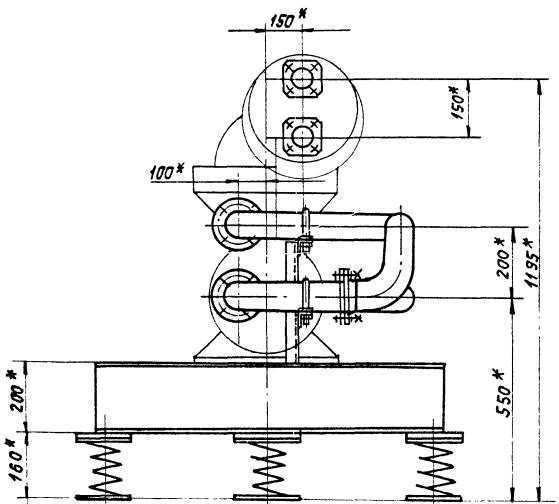


Под нагрузкой

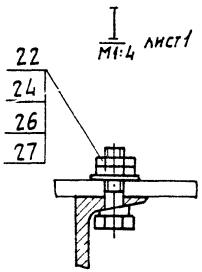


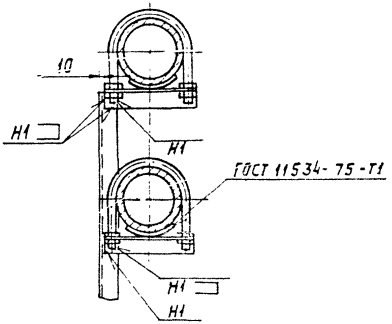


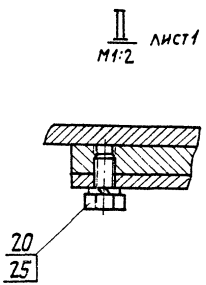


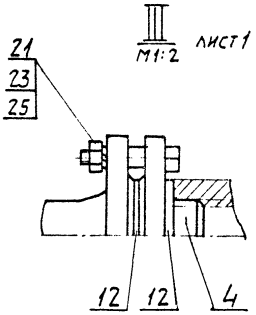


| Изм. | Лист | № докум. | Подп. | Дата | АТБ119.000 СБ | Лист 2 |
|---|---|---|---|---|---|---|

Копировал: Логинова

Формат: А3

Серия 3.904-2.3 Дополнение 1

| Формат | Зона | Поз. | Обозначение | Наименование | Кол. | Примечание |
|---|---|---|---|---|---|---|
| | | | | **Документация** | | |
| А3 | | | АТБ 135.000 СБ | Сборочный чертеж | | |
| А3 | | | АТБ 100.000 Д | Виброизолирующие основания для холодильных машин | | |
| | | | | Технические требования | | |
| | | | | **Сборочные единицы** | | |
| А4 | | 1 | АТБ 100.010 -02 | Рама | 1 | |
| А4 | | 2 | АТБ.100.020 -01 | Патрубок | 1 | |
| А4 | | 3 | АТБ 100.040 | Рукав-вставка | 2 | |
| | | 4 | -01 | Рукав-вставка | 2 | |
| А4 | | 5 | АТБ 103.010 | Патрубок | 2 | |
| А4 | | 6 | АТБ 132.010 -02 | Трубопровод | 1 | |
| А4 | | 7 | АТБ 132.020 -02 | Трубопровод | 1 | |
| А4 | | 8 | АТБ 135.010 | Трубопровод | 1 | |
| | | | | **Детали** | | |
| А4 | | 10 | АТБ 100.001 -01 | Прокладка | 2 | |
| | | 11 | -02 | Прокладка | 4 | |
| | | 12 | -06 | Прокладка | 4 | |
| А4 | | 13 | АТБ 100.002 | Пластина | 5 | |
| А4 | | 14 | АТБ 100.003 -03 | Кронштейн | 2 | |

Инв. № подл. | Подп. и дата | Взам. инв. № | Инв. № дубл. | Подп. и дата

| Изм. | Лист | № докум. | Подп. | Дата |
|---|---|---|---|---|
| Разраб. | | Ямпольская | | |
| Пров. | | Наталк | | |
| Рук. гр. | | Грановский | | |
| Н. контр. | | Кузинская | | |
| Утв. | | Сонзак | | |

**АТБ 135.000**

Виброизолирующее основание ВО-III-20М с вертикально расположенными гибкими вставками для машины марки МКТ 20-2-0

| Лит. | Лист | Листов |
|---|---|---|
| И | 1 | 2 |

Госстрой СССР Сантехпроект г. Москва

Формат А4

| Формат | Зона | Поз. | Обозначение | Наименование | Кол. | Примечание |
|---|---|---|---|---|---|---|
| А4 | | 15 | АТБ 108 001-01 | Кронштейн | 1 | |
| Б4 | | 16 | АТБ 135.001 | Стойка L = 140 -1 | | |
| | | | | Уголок 36х36х3-Б-ГОСТ 8509-72 / Ст3сп-I-ГОСТ 535-79 | 2 | 0,23 кг |
| | | | | **Стандартные изделия** | | |
| | | | | Болты ГОСТ 7798-70 | | |
| | | 20 | | М12х20.36 | 10 | |
| | | 21 | | М12х30.36 | 32 | |
| | | 22 | | М16х70.36 | 4 | |
| | | | | Гайки ГОСТ 5915-70 | | |
| | | 23 | | М12.4 | 32 | |
| | | 24 | | М16.4 | 8 | |
| | | 25 | | Шайба 12.65Г ГОСТ 6402-70 | 42 | |
| | | 26 | | Шайба 16 ГОСТ 10906-78 | 4 | |
| | | 27 | | Шайба 16 ГОСТ 11371-78 | 4 | |
| | | 28 | | Опора ОПБ2-76 ГОСТ 14911-82 | 1 | |
| | | | | **Прочие изделия** | | |
| | | 35 | | Виброизолятор Д044 ТУ 36 - 1832 - 75 | 5 | |

Инв. № подл. | Подп. и дата | Взам. инв. № | Инв. № дубл. | Подп. и дата

| Изм. | Лист | № докум. | Подп. | Дата |
|---|---|---|---|---|

**АТБ 135.000**

Лист 2

Формат А4

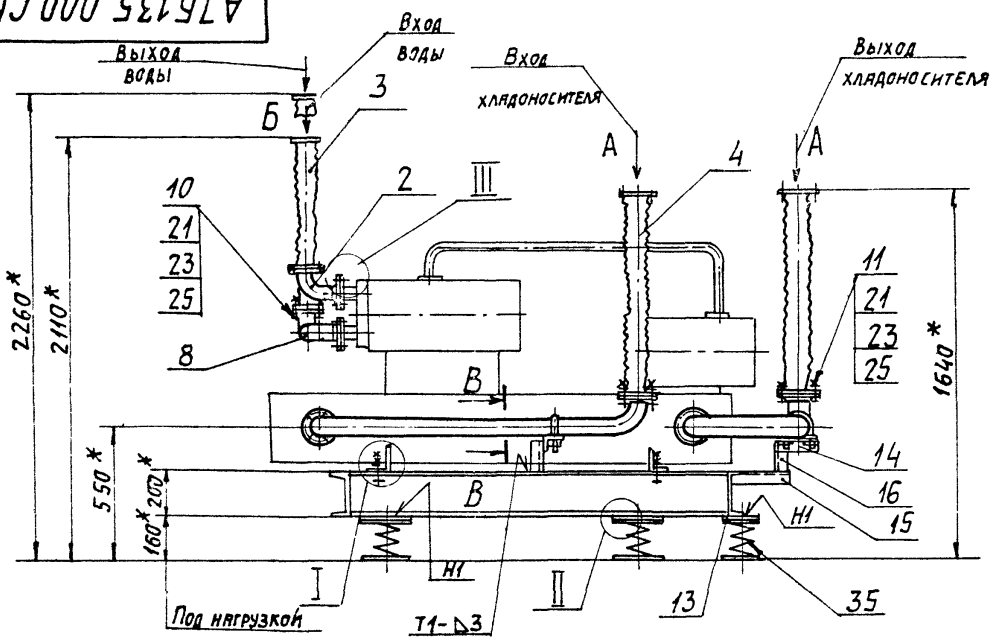


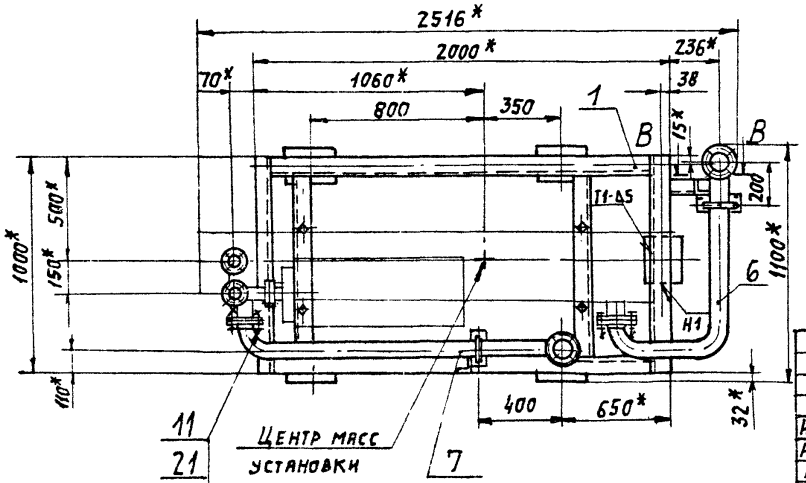


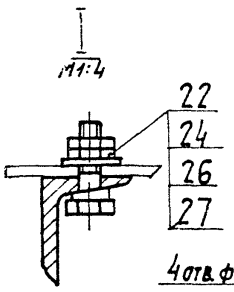


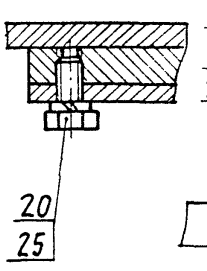


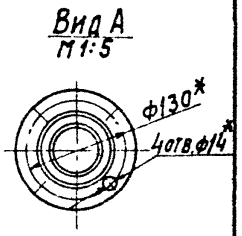


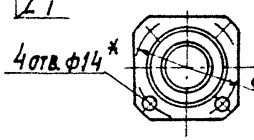


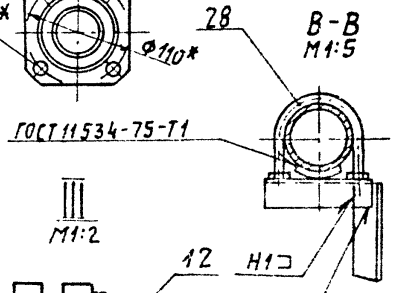


1.* Размеры для справок.

2. ± t 2/2.

3. Приварку пластин (поз. 13) производить после регулировки расположения виброизоляторов до получения их равномерной осадки.

4. Сварные швы по ГОСТ 5264-80, кроме указанных.

5. Виброизоляторы к полу крепить не требуется.

| Изм. | Лист | № докум. | Подп. | Дата |
|---|---|---|---|---|
| Разраб. | | Ямпольская | | |
| Пров. | | Литвак | | |
| Рук. гр. | | Грановский | | |
| Н. контр. | | Рыбинская | | |
| Утв. | | Спивак | | |

# АТБ135.000 СБ

Виброизолирующее основание ВО-III-20М с вертикальным расположением гибких вставок для машины марки МКТ-20-2-0

| Лит. | Масса | Масштаб |
|---|---|---|
| И | 241,5 | 1:20 |
| Лист | Листов 1 | |

Госстрой СССР САНТЕХПРОЕКТ г. Москва

Копировал: Тужилкина

Формат: А3

Серия 3.904-23 Дополнение 1

Инв. № подл. | Подп. и дата | Взам. инв. № | Инв. № дубл. | Подп. и дата

Серия 3.904-23 дополнение 1

| Формат | Зона | Поз. | Обозначение | Наименование | Кол. | Примечание |
|---|---|---|---|---|---|---|
| | | | | Документация | | |
| А4 | | | АТБ 135.010 СБ | Сборочный чертеж | | |
| | | | | Стандартные изделия | | |
| | | 1 | | Фланец 1-32-6 ГОСТ 12821-80 | 1 | |
| | | 2 | | Фланец 1-50-6 ГОСТ 12821-80 | 1 | |
| | | 3 | | Отвод 90° 57х3 ГОСТ 17375-83 | 2 | |
| | | 4 | | Переход К 57х4 - 38х2 ГОСТ 17378-83 | 1 | |

Инв.№ подл. | Подп. и дата | Взам. инв.№ | Инв.№ дубл. | Подп. и дата

| Изм. | Лист | № докум. | Подп. | Дата |
|---|---|---|---|---|
| Разраб. | | Мителина | | |
| Пров. | | Литвак | | |
| Рук. гр. | | Грановский | | |
| Н. контр. | | Рубинская | | VI.87 |
| Утв. | | Спивак | | |

АТБ 135.010

Патрубок

| Лит. | Лист | Листов |
|---|---|---|
| И | | 1 |

Госстрой СССР Сантехпроект г. Москва

Формат А4

| Формат | Зона | Поз. | Обозначение | Наименование | Кол. | Примечание |
|---|---|---|---|---|---|---|
| | | | | Документация | | |
| А4 | | | АТБ 137.010 СБ. | Сборочный чертеж | | |
| | | | | Стандартные изделия | | |
| | | 1 | | Фланец 1-65-6 ГОСТ 12821-80 | 2 | |
| | | 2 | | Отвод 90° 76х3,5 ГОСТ 17375-83 | 2 | |

Инв.№ подл. | Подп. и дата | Взам. инв.№ | Инв.№ дубл. | Подп. и дата

| Изм. | Лист | № докум. | Подп. | Дата |
|---|---|---|---|---|
| Разраб. | | Мителина | | |
| Пров. | | Литвак | | |
| Рук. гр. | | Грановский | | |
| Н. контр. | | Рубинская | | VI.87 |
| Утв. | | Спивак | | |

АТБ 137.010

Патрубок

| Лит. | Лист | Листов |
|---|---|---|
| И | | 1 |

Госстрой СССР Сантехпроект г. Москва

Формат А4

Серия 3.904-23 Дополнение 1

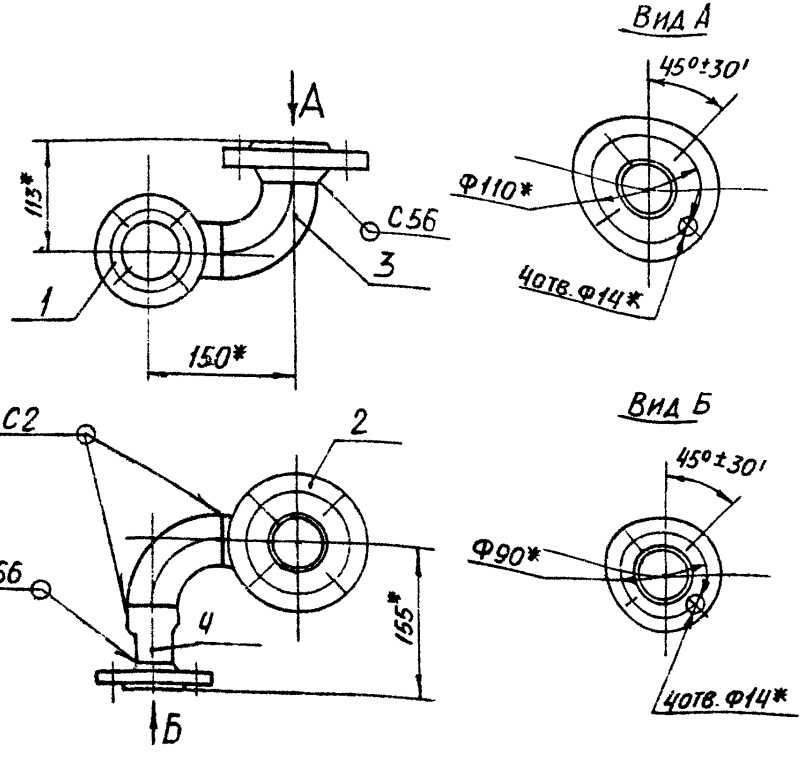


1* Размеры для справок

2. Сварные швы по ГОСТ 16037-80

| Изм. | Лист | № докум. | Подп. | Дата |
|---|---|---|---|---|
| Разраб. | Митрохина | | | |
| Пров. | Литвак | | | |
| Рук. гр. | Грановский | | | |
| Н. контр. | Рубинская | | | VI.81г. |
| Утв. | Спивак | | | |

АТБ 135.010 СБ

ПАТРУБОК

| Лит. | Масса | Масштаб |
|---|---|---|
| И | 3,8 | 1:5 |
| Лист | Листов 1 | |

ГОССТРОЙ СССР САНТЕХПРОЕКТ г. МОСКВА

Формат А4





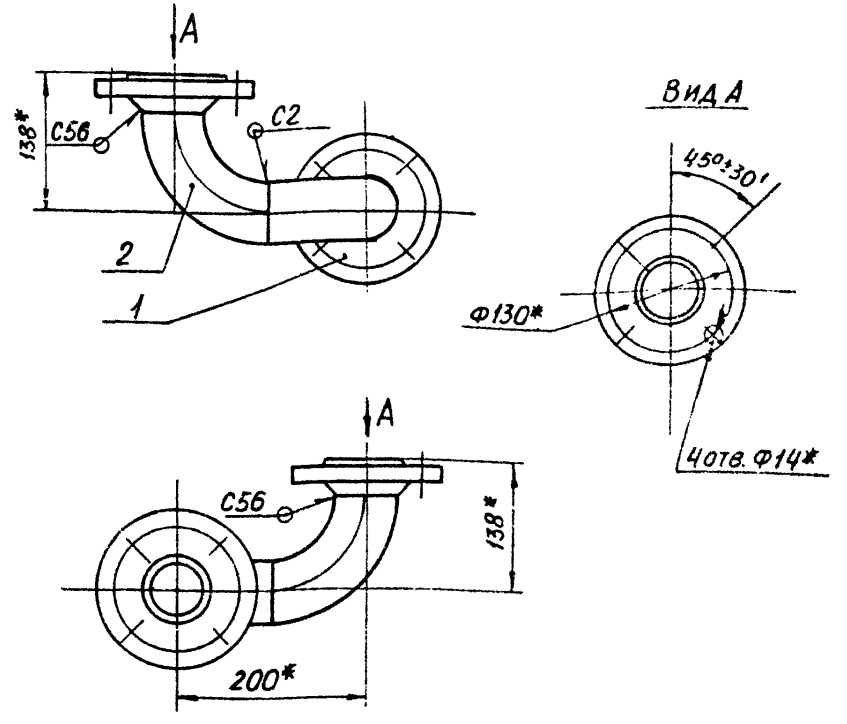


1* Размеры для справок

2. Сварные швы по ГОСТ 16037-80

| Изм. | Лист | № докум. | Подп. | Дата |
|---|---|---|---|---|
| Разраб. | Митехина | | | |
| Пров. | Литвак | | | |
| Рук. гр. | Грановский | | | |
| Н. контр. | Рубинская | | | VI.81г. |
| Утв. | Спивак | | | |

АТБ 137.010 СБ

ПАТРУБОК

| Лит. | Масса | Масштаб |
|---|---|---|
| И | 6,2 | 1:5 |
| Лист | Листов 1 | |

ГОССТРОЙ СССР САНТЕХПРОЕКТ г. МОСКВА

Формат А4

Инв. № подл. | Подп. и дата | Взам. инв. № | Инв. № дубл. | Подп. и дата

Серия 3.904-23 Заполнение 1

| Формат | Зона | Поз. | Обозначение | Наименование | Кол. | Примечание |
|---|---|---|---|---|---|---|
| | | | | | | |
| | | | | Документация | | |
| | | | | | | |
| А3 | | | АТБ 104.000 СБ | Сборочный чертеж | | |
| А3 | | | АТБ 100.000 А | Виброизолирующие | | |
| | | | | основания для холодиль- | | |
| | | | | ных машин. | | |
| | | | | Технические требования | | |
| | | | | | | |
| | | | | Сборочные единицы | | |
| | | | | | | |
| А4 | | 1 | АТБ 100.020-01 | Патрубок | 2 | |
| А4 | | 2 | АТБ 100.040 | Рукав-вставка | 2 | |
| | | 3 | -01 | Рукав-вставка | 2 | |
| А4 | | 4 | АТБ 103.010 | Патрубок | 2 | |
| А4 | | 5 | АТБ 103.020 | Патрубок | 1 | |
| А4 | | 6 | АТБ 104.010 | Патрубок | 1 | |
| А4 | | 7 | АТБ 143.000 | Плита | 1 | |
| | | | | | | |
| | | | | Детали | | |
| | | | | | | |
| А4 | | 10 | АТБ 100.001-01 | Прокладка | 2 | |
| | | 11 | -02 | Прокладка | 4 | |
| | | 12 | -06 | Прокладка | 4 | |
| А4 | | 13 | АТБ 100.002-01 | Пластина | 6 | |
| А4 | | 14 | АТБ 100.003-03 | Кронштейн | 1 | |
| А4 | | 15 | АТБ 104.001 | Болт фундаментный | 4 | |

Инв.№подл. | Подп. и дата | Взам.инв.№ | Инв.№дубл. | Подп. и дата

| Изм. | Лист | № докум. | Подп. | Дата |
|---|---|---|---|---|
| Разраб. | | Ямпольская | | |
| Пров. | | Литвак | | |
| Рук.гр. | | Грановский | | |
| Н.контр. | | Рувинская | | VI.84 |
| ГИП | | Спивак | | |

АТБ 104.000

Виброизолирующее основание 80-I-28М с поперечным расположением гибких вставок для машины марки МКТ28-2-0

| Лит. | Лист | Листов |
|---|---|---|
| И | 1 | 2 |

Госстрой СССР Сантехпроект г. Москва

Формат А4

| Формат | Зона | Поз. | Обозначение | Наименование | Кол. | Примечание |
|---|---|---|---|---|---|---|
| Б4 | | 16 | АТБ 104. С02 | Стойка | | |
| | | | | Уголок 36х36х3-Б-ГОСТ 8509-72 | | |
| | | | | Ст.3-I-ГОСТ 535-79 | | |
| | | | | L = 365 - 1,0 | 1 | 0,77 кг |
| | | | | | | |
| | | | | Стандартные изделия | | |
| | | | | | | |
| | | | | Болты ГОСТ 7798-70 | | |
| | | 20 | | М12х20.36 | 12 | |
| | | 21 | | М12х50.36 | 32 | |
| | | | | Гайки ГОСТ 5915-70 | | |
| | | 22 | | М12.4 | 32 | |
| | | 23 | | М16.4 | 8 | |
| | | 24 | | Шайба 12.65Г ГОСТ 6402-70 | 44 | |
| | | 25 | | Шайба 16 ГОСТ 11371-78 | 4 | |
| | | 26 | | Скоба ОПБ2-76 | | |
| | | | | ГОСТ 14911-82 | 1 | |
| | | | | | | |
| | | | | Прочие изделия | | |
| | | | | | | |
| | | 35 | | Виброизолятор Д045 | | |
| | | | | ТУ36-1332-75 | 6 | |
| | | | | | | |
| | | | | Различия исполнений | | |
| | | | | АТБ 104.000; АТБ 104.000-01; | | |
| | | | | АТБ 104.000-02; | | |
| | | | | АТБ 104.000-03 по | | |
| | | | | сборочному чертежу | | |

Инв.№подл. | Подп. и дата | Взам.инв.№ | Инв.№дубл. | Подп. и дата

| Изм. | Лист | № докум. | Подп. | Дата |
|---|---|---|---|---|

АТБ 104.000

Лист 2

Формат А4

АТБ 104.000СБ

Рис.1

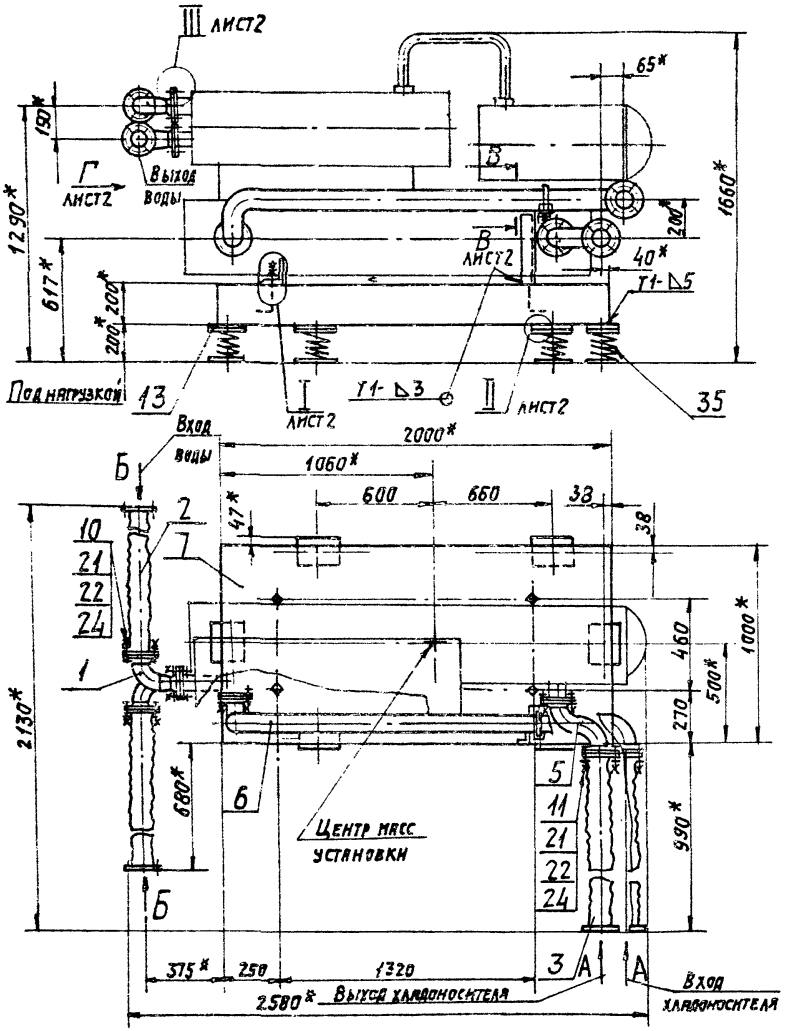


Вид А
М1:5

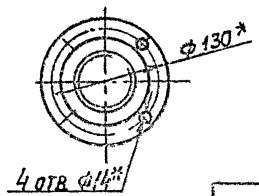


Вид Б
М1:5

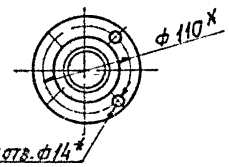


| Обозначение | Рис. | Шифр |
|---|---|---|
| АТБ 104.000 | 1 | ВО-I-28М-1 |
| -01 | 2 | ВО-I-28М-2 |
| -02 | 3 | ВО-I-28М-3 |
| -03 | 4 | ВО-I-28М-4 |

1. * Размеры для справок.
2. $\pm t_2/2$.
3. Приварку пластин (поз. 13) производить после регулировки расположения виброизоляторов до получения их равномерной осадки.
4. Сварные швы по ГОСТ 5264-80, кроме указанных.
5. Виброизоляторы к полу крепить не требуется.

| Изм. | Лист | № докум. | Подп. | Дата | АТБ 104.000 СБ | | | |
|---|---|---|---|---|---|---|---|---|
| Разраб. | | Антольская | | | Виброизолирующее основание ВО-I-28М с поперечным расположением гибких вставок для машины марки МКТ 28-2-0 | Лит. | Масса | Масштаб |
| Прав. | | Литвак | | | | И | 1108 | 1:20 |
| Рук. гр. | | Рановский | | | | Лист 1 | Листов 2 | |
| Н. контр. | | Ушакская | | | | Госстрой СССР САНТЕХПРОЕКТ г. Москва | | |
| Утв. | | Спивак | | | | | | |

Копировал: Гужнякина

Формат: А3

Серия 3.904-23 Дополнение 1

Инв. № подл. | Подп. и дата | Взам. инв. № | Инв. № дубл. | Подп. и дата

Рис.1

Вид Г лист1
М1:10

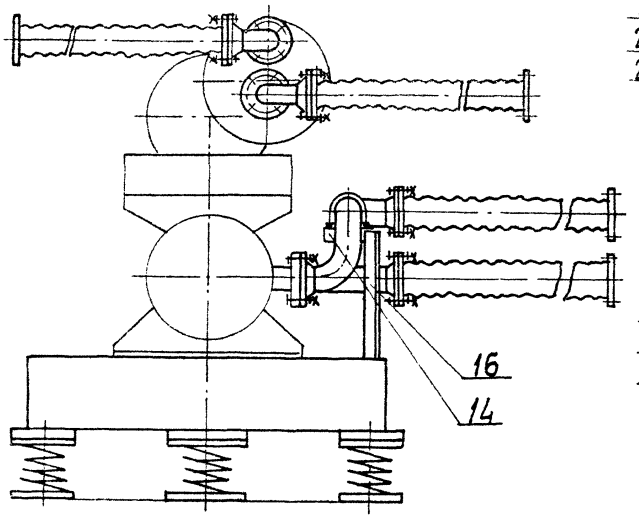


II лист1
М1:2

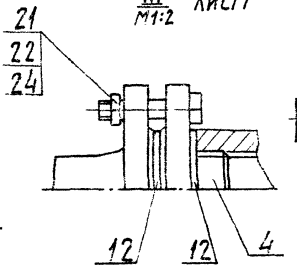


I лист1
М1:4

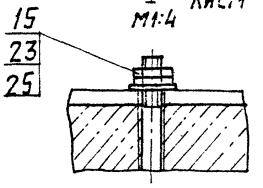


В-В лист1
М1:5

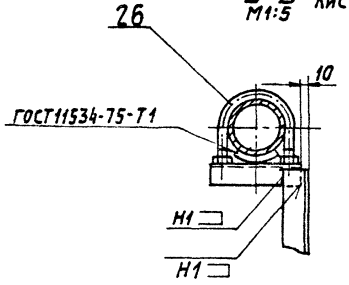


II лист1
М1:2

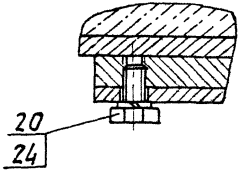


Рис.2
Остальное- см. Рис.1
Вид Г лист1
М1:10

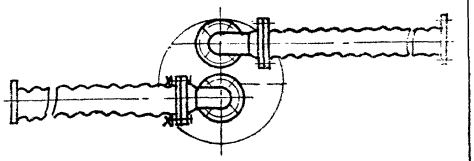

Рис.3
Остальное - см. рис.1
Вид Г лист1
М1:10

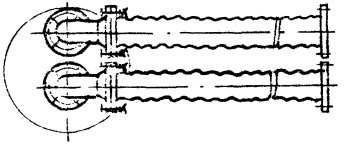

Рис.4
Остальное- см. рис.1
Вид Г лист1
М1:10

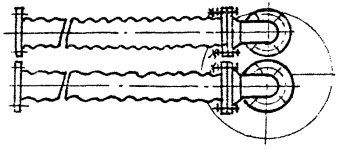

Инв.№подл. | Подп. и дата | Взам.инв.№ | Инв.№дубл. | Подп. и дата

Серия 3.904-23 Дополнение 1

Изм. Лист № докум. Подп. Дата

Копировал:

А7Б104.000СБ

Лист 2

Формат: А3

Дополнение 1

Серия 3.904-23

АТБ129.020

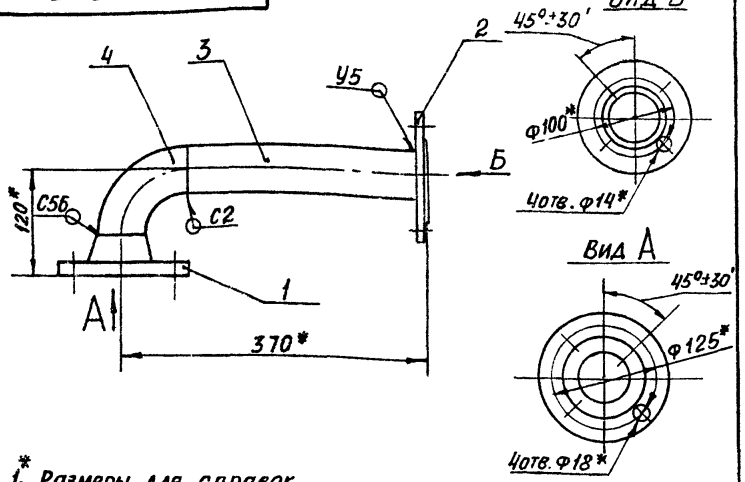


1.* Размеры для справок

2. Сварные швы по ГОСТ 16037-80.

| Формат | Зона | Поз. | Обозначение | Наименование | Кол. | Примечание |
|---|---|---|---|---|---|---|
| | | | | Детали | | |
| А4 | | 1 | АТБ 103.021-04 | Фланец | 1 | |
| А4 | | 2 | АТБ 129.021 | Фланец | 1 | |
| Б4 | | 3 | АТБ 129.022 | Труба ; L = 272-1,3 | | |
| | | | | Труба 57х3 ГОСТ 10704-76 / Д ГОСТ 10705-80 | 1 | 0,69 кг |
| | | | | Стандартные изделия | | |
| | | 4 | | Отвод 90° 57х3 ГОСТ 17375-83 | 1 | |

Подп. и дата | Инв. № подл. | Взам. инв. № | Инв. № дубл. | Подп. и дата

| Изм. | Лист | № докум. | Подп. | Дата |
|---|---|---|---|---|
| Разраб. | | Ямпольская | | |
| Пров. | | Литвак | | |
| Рук. гр. | | Грановский | | |
| Н. контр. | | Рувинская | | VI.87г. |
| Утв. | | Спивак | | |

АТБ129.020

ПАТРУБОК

| Лит. | Масса | Масштаб |
|---|---|---|
| И | 4,7 | 1:5 |
| Лист | Листов 1 | |

ГОССТРОЙ СССР САНТЕХПРОЕКТ г. МОСКВА

Формат А4

АТБ104.010

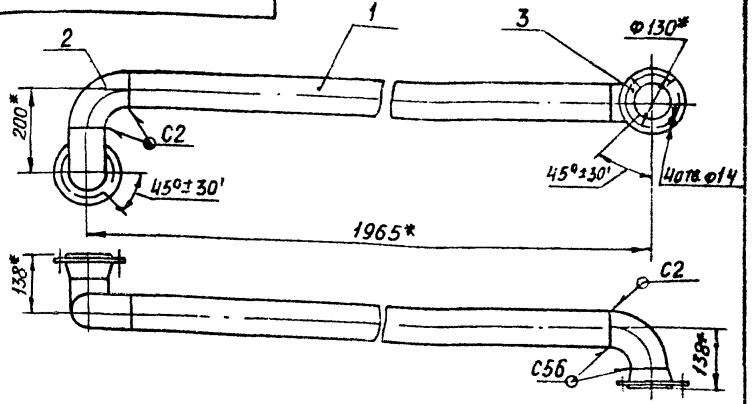


1.* Размеры для справок.

2. Сварные швы по ГОСТ 16037-80

| Формат | Зона | Поз. | Обозначение | Наименование | Кол. | Примечание |
|---|---|---|---|---|---|---|
| | | | | Детали | | |
| Б4 | | 1 | АТБ104.011 | Труба | | |
| | | | | Труба 76х3 ГОСТ 10704-76 / Д ГОСТ 10705-80 | | |
| | | | | L = 1165-37 | 1 | 9,5 кг |
| | | | | Стандартные изделия | | |
| | | 2 | | Отвод 90° 76х3,5 ГОСТ 17375-83 | 3 | |
| | | 3 | | Фланец 1-65-6 ГОСТ 12821-80 | 2 | |

Подп. и дата | Инв. № подл. | Взам. инв. № | Инв. № дубл. | Подп. и дата

| Изм. | Лист | № докум. | Подп. | Дата |
|---|---|---|---|---|
| Разраб. | | Ямпольская | | |
| Пров. | | Литвак | | |
| Рук. гр. | | Грановский | | |
| Н. контр. | | Рувинская | | VI.87г. |
| Утв. | | Спивак | | |

А7Б104.010

ТРУБОПРОВОД

| Лит. | Масса | Масштаб |
|---|---|---|
| И | 15,8 | 1:10 |
| Лист | Листов 1 | |

ГОССТРОЙ СССР САНТЕХПРОЕКТ г. МОСКВА

Формат А4

Серия 3.904-23 дополнение 1

| Формат | Зона | Поз. | Обозначение | Наименование | Кол. | Примечание |
|---|---|---|---|---|---|---|
| | | | | **Документация** | | |
| А3 | | | А7Б 120.000 СБ | Сборочный чертеж. | | |
| А3 | | | А7Б 100.000 Д | Виброизолирующие основания для холодильных машин | | |
| | | | | Технические требования | | |
| | | | | **Сборочные единицы** | | |
| А4 | | 1 | А7Б 100.040 | Рукав-вставка | 2 | |
| | | 2 | -01 | Рукав-вставка | 2 | |
| А4 | | 3 | А7Б 103.010 | Патрубок | 2 | |
| А4 | | 4 | А7Б 108.010-01 | Патрубок | 2 | |
| А4 | | 5 | А7Б 108.020-04 | Трубопровод | 1 | |
| | | 6 | -05 | Трубопровод | 1 | |
| А4 | | 7 | А7Б 143.000 | Плита | 1 | |
| | | | | **Детали** | | |
| А4 | | 10 | А7Б 100.001-01 | Прокладка | 2 | |
| | | 11 | -02 | Прокладка | 4 | |
| | | 12 | -06 | Прокладка | 4 | |
| А4 | | 13 | А7Б 100.002-01 | Пластина | 5 | |
| А4 | | 14 | А7Б 100.003-03 | Кронштейн | 2 | |
| А4 | | 15 | А7Б 104.001 | Болт фундаментный | 4 | |

Подп. и дата | Инв. № дубл. | Взам. инв. № | Подп. и дата | Инв. № подл.

| Изм. | Лист | № докум. | Подп. | Дата |
|---|---|---|---|---|
| Разраб. | | Ямпольская | | |
| Пров. | | Литвак | | |
| Рук. гр. | | Грановский | | |
| Н. контр. | | Рувинская | | VL 87 |
| Утв. | | Спивак | | |

А7Б 120.000

Виброизолирующее основание 80-II-28М-1 с продольным расположением гибких вставок для машины марки МКТ 28-2-0

| Лит. | Лист | Листов |
|---|---|---|
| И | 1 | 2 |

Гусстрой СССР Сантехпроект г. Москва

Формат А4

| Формат | Зона | Поз. | Обозначение | Наименование | Кол. | Примечание |
|---|---|---|---|---|---|---|
| Б4 | | 16 | А7Б 120.001 | Кронштейн | | |
| | | | | Уголок 36×36×3-Б-ГОСТ 8509-72 | | |
| | | | | ВСт3-I-ГОСТ 535-79 | | |
| | | | | L = 250 - 1,15 | 1 | 0,385 кг |
| Е4 | | 17 | А7Б 120.002 | Кронштейн | | |
| | | | | Уголок 36×36×3-Б-ГОСТ 8509-72 | | |
| | | | | ВСт3-I-ГОСТ 535-79 | | |
| | | | | L = 310 - 1,3 | 1 | 0,51 кг |
| Е4 | | 18 | А7Б 120.003 | Стойка | | |
| | | | | Уголок 36×36×3-Б-ГОСТ 8509-72 | | |
| | | | | ВСт3-I-ГОСТ 535-79 | | |
| | | | | L = 165 - 1,0 | 2 | 0,26 кг |
| | | | | **Стандартные изделия** | | |
| | | | | Болты ГОСТ 7798-70 | | |
| | | 20 | | М12×20.36 | 12 | |
| | | 21 | | М12×50.36 | 32 | |
| | | | | Гайки ГОСТ 5915-70 | | |
| | | 22 | | М12.4 | 32 | |
| | | 23 | | М16.4 | 8 | |
| | | 24 | | Шайба 12.65Г ГОСТ 6402-70 | 44 | |
| | | 25 | | Шайба 16 ГОСТ 11371-78 | 4 | |
| | | 26 | | Опора ОПБ2-76 ГОСТ 14911-82 | 2 | |
| | | | | **Прочие изделия** | | |
| | | 35 | | Виброизолятор ДО45 | | |
| | | | | ТУ36-1832-75 | 6 | |

Подп. и дата | Инв. № дубл. | Взам. инв. № | Подп. и дата | Инв. № подл.

| Изм. | Лист | № докум. | Подп. | Дата |
|---|---|---|---|---|

А7Б 120.000

Лист 2

Формат А4

АТБ120.000 СБ

Серия 3.904-23 Дополнение 1

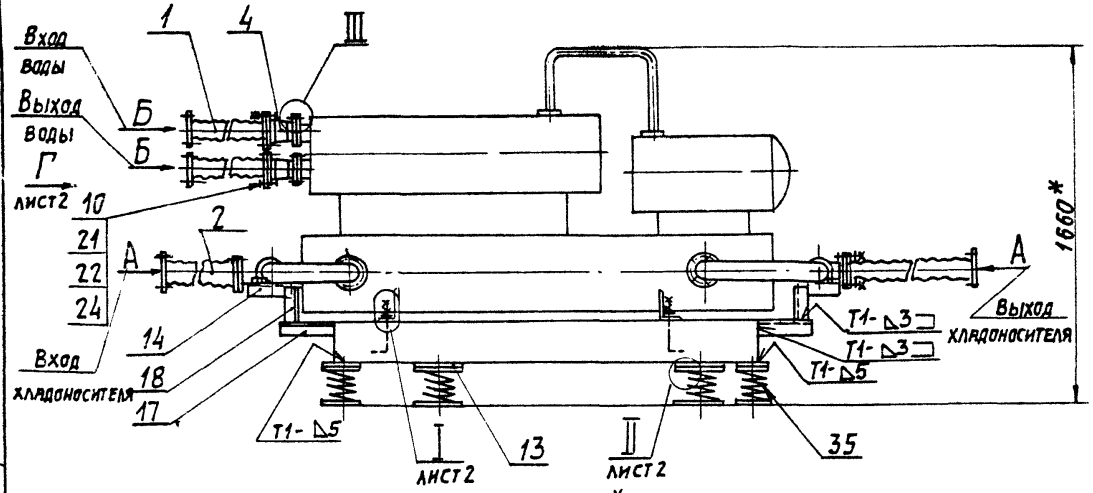


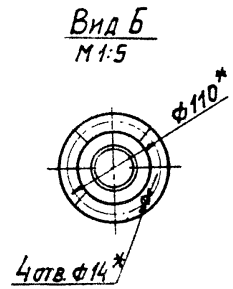


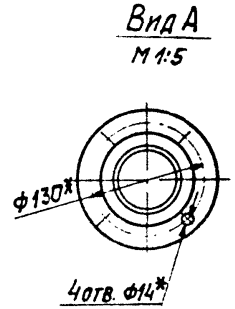


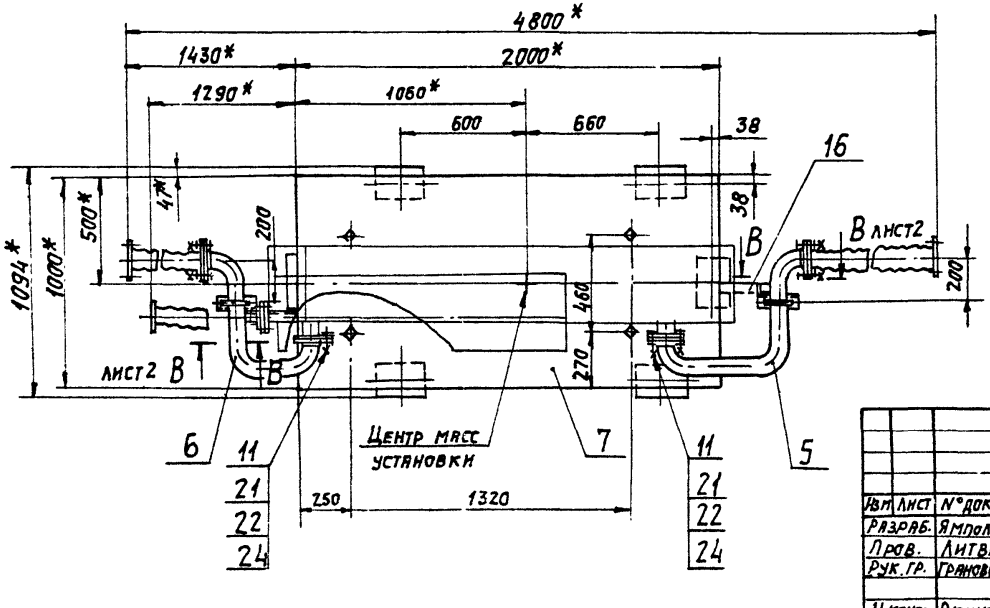


1. * Размеры для справок.
2. ± t 2/2
3. Приварку пластин (поз. 13) производить после регулировки расположения виброизоляторов до получения их равномерной осадки.
4. Сварные швы по ГОСТ 5264-80, кроме указанных.
5. Виброизоляторы к полу крепить не требуется.

| Изм. | Лист | N докум. | Подп. | Дата |
|---|---|---|---|---|
| Разраб. | | Ямпольская | | |
| Пров. | | Литвак | | |
| Рук. гр. | | Грановский | | |
| Н. контр. | | Рувинская | | |
| Утв. | | Спивак | | |

Копировал: Тужилкина

# АТБ120.000 СБ

Виброизолирующее основание ВО-П-28М-1 с продольным расположением гибких вставок для машины марки МКТ 28-2-0

| Лит. | Масса | Масштаб |
|---|---|---|
| И | 1107,5 | 1:20 |
| Лист 1 | Листов 2 | |

Госстрой СССР САНТЕХПРОЕКТ г. Москва

Формат: А3

Инв. N подл. | Подп. и дата | Взам. инв. N | Инв. N дубл. | Подп. и дата

АТБ 120.000 СБ

Серия 3.904-2.3 Дополнение 1

Инв.№подл. | Подп. и дата | Взам.инв.№ | Инв.№дубл. | Подп. и дата

## Вид Г лист1
М1:10

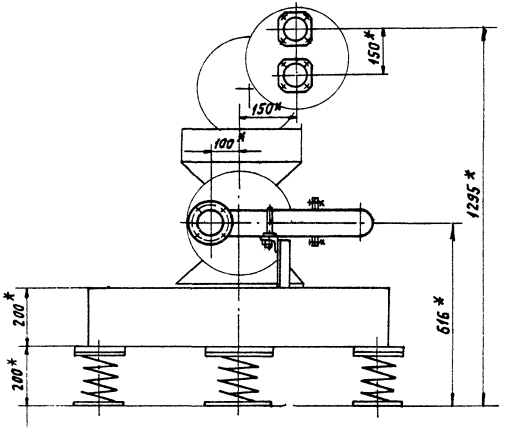


## I лист1
М1:4

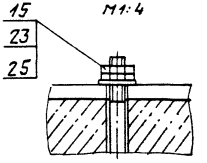


## II лист1
М1:2

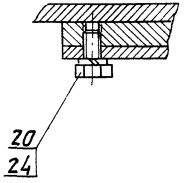


## III лист1
М1:2

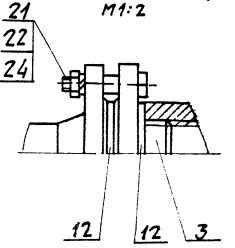


## В-В лист1
М1:5

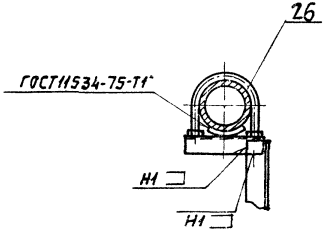


| Изм. | Лист | № докум. | Подп. | Дата | АТБ 120.000 СБ | Лист 2 |
|---|---|---|---|---|---|---|

Копировал: Логинова

Формат: А3

Дополнение 1

Серия 3.904-23

| Формат | Зона | Поз. | Обозначение | Наименование | Кол. | Примечание |
|---|---|---|---|---|---|---|
| | | | | | | |
| | | | | Документация | | |
| | | | | | | |
| А3 | | | АТБ 121.000 СБ | Сборочный чертеж | | |
| А3 | | | АТБ 100.000 Д | Виброизолирующие | | |
| | | | | основания для | | |
| | | | | холодильных машин | | |
| | | | | Технические | | |
| | | | | требования | | |
| | | | | | | |
| | | | | Сборочные единицы | | |
| | | | | | | |
| А4 | | 1 | АТБ 100.040 | Рукав-вставка | 2 | |
| | | 2 | -01 | Рукав-вставка | 2 | |
| А4 | | 3 | АТБ 103.010 | Патрубок | 2 | |
| А4 | | 4 | АТБ 108.010-01 | Патрубок | 2 | |
| А4 | | 5 | АТБ 108.020-05 | Трубопровод | 1 | |
| А4 | | 6 | АТБ 110.010-02 | Трубопровод | 1 | |
| А4 | | 7 | АТБ 143.000 | Плита | 1 | |
| | | | | | | |
| | | | | Детали | | |
| | | | | | | |
| А4 | | 10 | АТБ 100.001-01 | Прокладка | 2 | |
| | | 11 | -02 | Прокладка | 4 | |
| | | 12 | -06 | Прокладка | 4 | |
| А4 | | 13 | АТБ 100.002-01 | Пластина | 6 | |
| А4 | | 14 | АТБ 100.003-03 | Кронштейн | 2 | |

Инв.№подл. | Подп. и дата | Взам.инв.№ | Инв.№дубл. | Подп. и дата

| Изм. | Лист | № докум. | Подп. | Дата |
|---|---|---|---|---|
| Разраб. | | Ямпольская | | |
| Пров. | | Литвак | | |
| Рук.гр. | | Грановский | | |
| Н.контр. | | Рувинская | | VI.87г. |
| ГИП | | Спивак | | |

АТБ 121.000

Виброизолирующее основание ВО-II-28М-2 с продольным расположением гибких вставок для машины марки МКТ 28-2-0

| Лит. | Лист | Листов |
|---|---|---|
| И | 1 | 2 |

Госстрой СССР Сантехпроект г. Москва

Формат А4

| Формат | Зона | Поз. | Обозначение | Наименование | Кол. | Примечание |
|---|---|---|---|---|---|---|
| А4 | | 15 | АТБ 104.001 | Болт фундаментный | 4 | |
| Б4 | | 16 | АТБ 121.001 | Кронштейн | | |
| | | | | Уголок 36х36х3-Б-ГОСТ 8509-72 / Вст3-I-ГОСТ 535-79 | | |
| | | | | L = 310-1,3 | 1 | 0,52 кг |
| Б4 | | 17 | АТБ 121.002 | Стойка | | |
| | | | | Уголок 36х36х3-Б-ГОСТ 8509-72 / Вст3-I-ГОСТ 535-79 | | |
| | | | | L = 365-1,4 | 1 | 0,57 кг |
| | | | | | | |
| | | | | Стандартные изделия | | |
| | | | | | | |
| | | | | Болты ГОСТ 7798-70 | | |
| | | 20 | | М12х20.36 | 12 | |
| | | 21 | | М12х50.36 | 32 | |
| | | | | Гайки ГОСТ 5915-70 | | |
| | | 22 | | М12.4 | 32 | |
| | | 23 | | М16.4 | 8 | |
| | | 24 | | Шайба 12.65Г ГОСТ 6402-70 | 44 | |
| | | 25 | | Шайба 16 ГОСТ 11371-78 | 4 | |
| | | 26 | | Опора ОПБ2-16 ГОСТ 14911-82 | 2 | |
| | | | | | | |
| | | | | Прочие изделия | | |
| | | | | | | |
| | | 35 | | Виброизолятор ДО45 ТУ36-1832-75 | 6 | |

Инв.№подл. | Подп. и дата | Взам.инв.№ | Инв.№дубл. | Подп. и дата

| Изм. | Лист | № докум. | Подп. | Дата |
|---|---|---|---|---|

АТБ 121.000

Лист 2

Формат А4

АТБ 121.000СБ

Серия 3.904-23 Дополнение 1

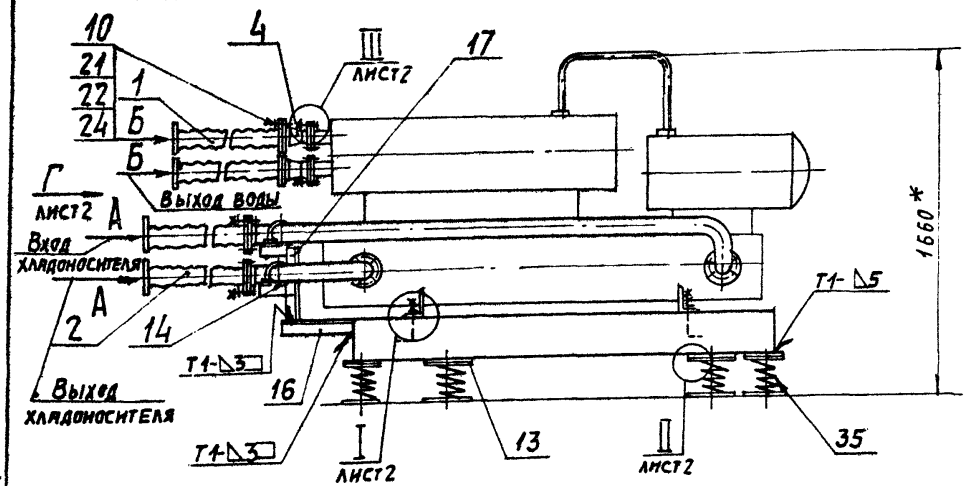


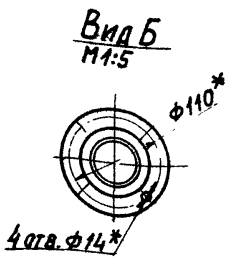


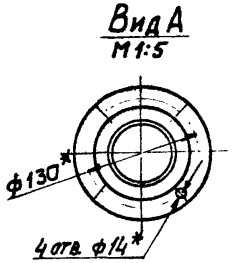


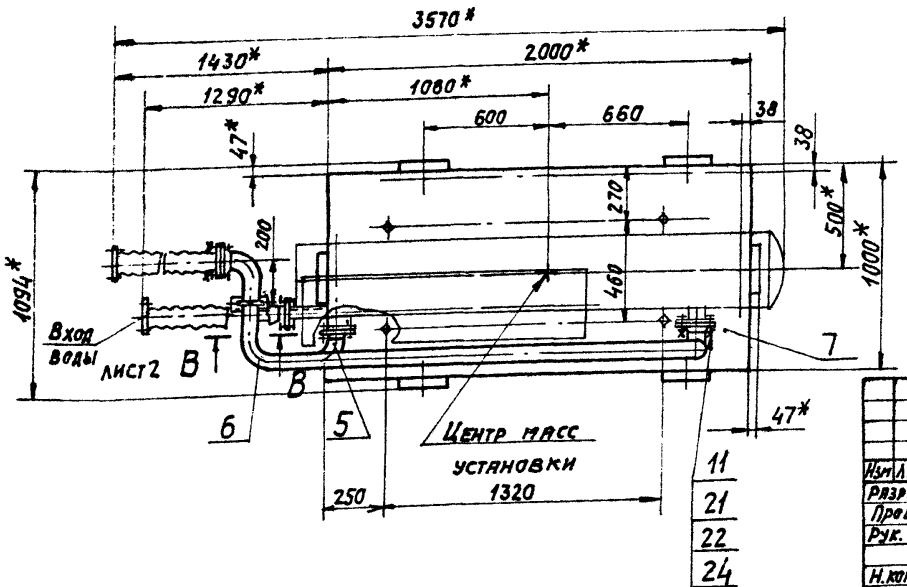


1. * Размеры для справок.
2. $\pm \frac{t2}{2}$.
3. Приварку пластин (поз. 13) производить после регулировки расположения виброизоляторов до получения их равномерной осадки.
4. Сварные швы по ГОСТ 5264-80, кроме указанных.
5. Виброизоляторы к полу крепить не требуется.

| | | | | | | | |
|---|---|---|---|---|---|---|---|
| Изм. | Лист | № докум. | Подп. | Дата | АТБ 121.000СБ | | |
| Разраб. | | Ямпольская | | | Виброизолирующее основание ВО-II-28М-2с продольным расположением гибких вставок для машины марки МКТ 28-2-0 | Лит. | Масса | Масшт. |
| Пров. | | Литвак | | | | И | 2117,0 | 1:20 |
| Рук. гр. | | Гранинский | | | | Лист 1 | Листов 2 | |
| Н. контр. | | Рубинская | | VI.87г. | | Госстрой СССР САНТЕХПРОЕКТ г. Москва | | |
| Утв. | | Спивак | | | | | | |

Копировал: Тужилкина

Формат А3

Инв. № подл. | Подп. и дата | Взам. инв. № | Инв. № дубл. | Подп. и дата

Дополнение 1

Серия 3.904-23

Вид Г лист1
М1:10

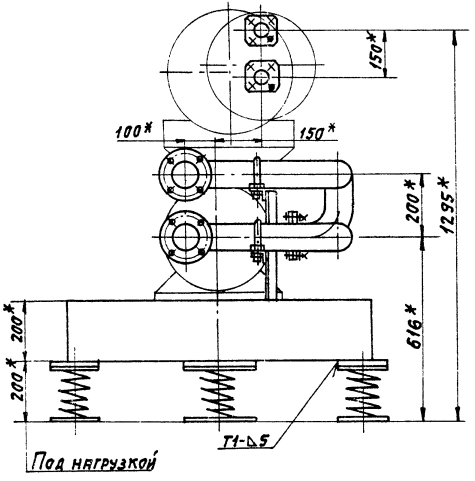


I
М1:4 лист1

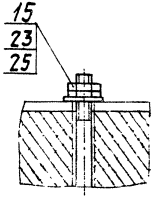


II
М1:2 лист1

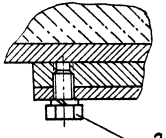


В-В
М1:5 лист1

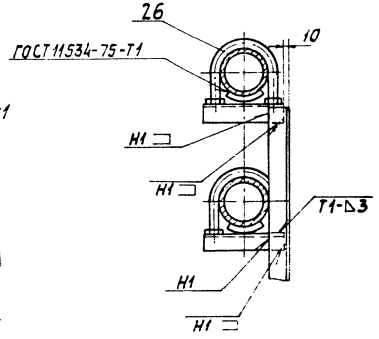


II
М1:2 лист1

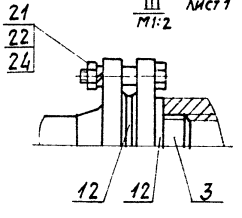


| Изм. | Лист | № докум. | Подп. | Дата | АТБ 121. 000 СБ | Лист 2 |
|---|---|---|---|---|---|---|

Копировал: Логинова

Формат А3

Серия 3.904-23 Дополнение 1

| Формат | Зона | Поз. | Обозначение | Наименование | Кол. | Примечание |
|---|---|---|---|---|---|---|
| | | | | Документация | | |
| А3 | | | АТБ 122.000 СБ | Сборочный чертеж | | |
| А3 | | | АТБ 100.000 Д | Виброизолирующие | | |
| | | | | основания для | | |
| | | | | холодильных машин. | | |
| | | | | Технические требования | | |
| | | | | Сборочные единицы. | | |
| А4 | | 1 | АТБ 100. 040 | Рукав-вставка | 2 | |
| | | 2 | -01 | Рукав-вставка | 2 | |
| А4 | | 3 | АТБ 103. 010 | Патрубок | 2 | |
| А4 | | 4 | АТБ 108. 010 -01 | Патрубок | 2 | |
| А4 | | 5 | АТБ 108. 020 -04 | Трубопровод | 1 | |
| А4 | | 6 | АТБ 109. 010 -02 | Трубопровод | 1 | |
| А4 | | 7 | АТБ 143. 000 | Плита | 1 | |
| | | | | Детали | | |
| А4 | | 10 | АТБ 100. 001 -01 | Прокладка | 2 | |
| | | 11 | -02 | Прокладка | 4 | |
| | | 12 | -06 | Прокладка | 4 | |
| А4 | | 13 | АТБ 100. 002 -01 | Пластина | 6 | |
| А4 | | 14 | АТБ 100. 003 -03 | Кронштейн | 2 | |
| А4 | | 15 | АТБ 104. 001 | Болт фундаментный | 4 | |

Инв. № подл. | Подп. и дата | Взам. инв. № | Инв. № дубл. | Подп. и дата

| Изм. | Лист | № докум. | Подп. | Дата |
|---|---|---|---|---|
| Разраб. | | Ямпольская | | |
| Пров. | | Литвак | | |
| Рук. груп. | | Романовский | | |
| Н. контр. | | Рувинская | | |
| Утв. | | Сливак | | |

АТБ 122.000

Виброизолирующее основание ВО-II-28М-3 с продольным расположением гибких вставок для машины марки МХТ 28-2-0

| Лит. | Лист | Листов |
|---|---|---|
| И | 1 | 2 |

Госстрой СССР Сантехпроект г. Москва

Формат А4

| Формат | Зона | Поз. | Обозначение | Наименование | Кол. | Примечание |
|---|---|---|---|---|---|---|
| Б4 | | 16 | АТБ 122.001 | Кронштейн | | |
| | | | | Уголок 36×36×3-Б-ГОСТ 8509-72 / ВСт.3-Т-ГОСТ 535-79 | | |
| | | | | L = 250 - 1,15 | 1 | 0,4 кг |
| Б4 | | 17 | АТБ 122.002 | Стойка | | |
| | | | | Уголок 36×36×3-Б-ГОСТ 8509-72 / ВСт.3-Т-ГОСТ 535-79 | | |
| | | | | L = 365 - 1,4 | 1 | 0,57 кг |
| | | | | Стандартные изделия | | |
| | | | | Болты ГОСТ 7798-70 | | |
| | | 20 | | М12×20.36 | 12 | |
| | | 21 | | М12×50.36 | 32 | |
| | | | | Гайки ГОСТ 5915-70 | | |
| | | 22 | | М12.4 | 32 | |
| | | 23 | | М16.4 | 8 | |
| | | 24 | | Шайба 12.65Г ГОСТ 6402-70 | 44 | |
| | | 25 | | Шайба 16 ГОСТ 11371-78 | 4 | |
| | | 26 | | Опора ОЛБ2-76 / ГОСТ 14911-82 | 2 | |
| | | | | Прочие изделия | | |
| | | 35 | | Виброизолятор Д045 / ТУ36-1832-75 | 6 | |

Инв. № подл. | Подп. и дата | Взам. инв. № | Инв. № дубл. | Подп. и дата

| Изм. | Лист | № докум. | Подп. | Дата |
|---|---|---|---|---|

АТБ 122.000

Лист 2

Формат А4

АТБ122000СБ

Дополнение 1
Серия 3.904-23

Инв.№подл. | Подп. и дата | Взам.инв.№ | Инв.№дубл. | Подп. и дата

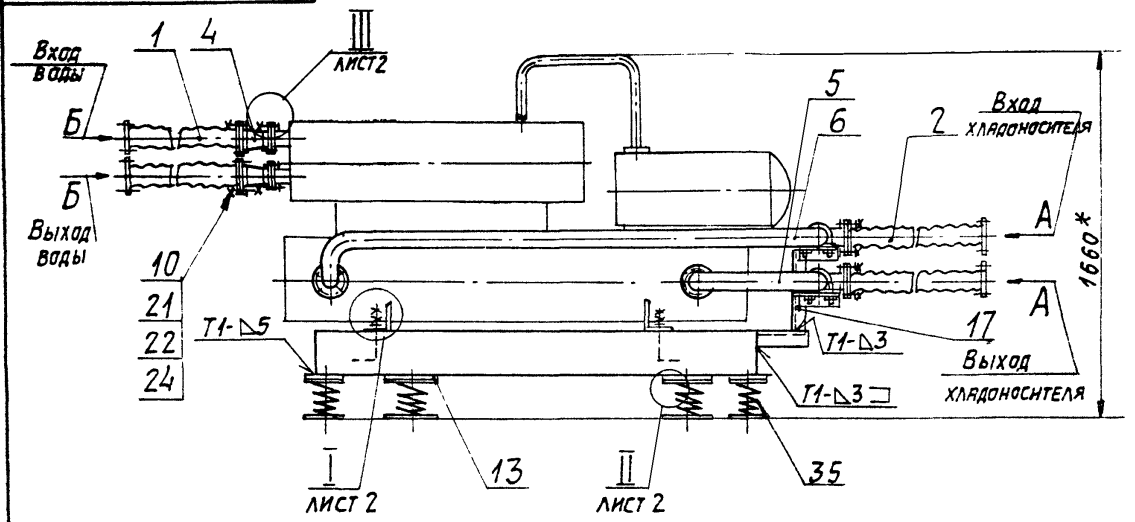


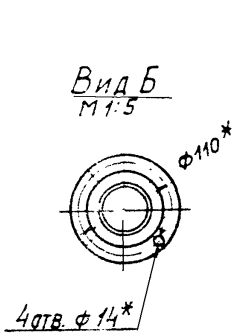


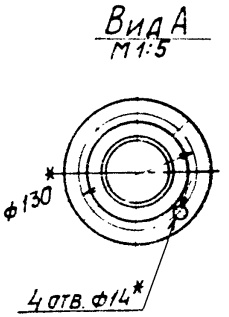


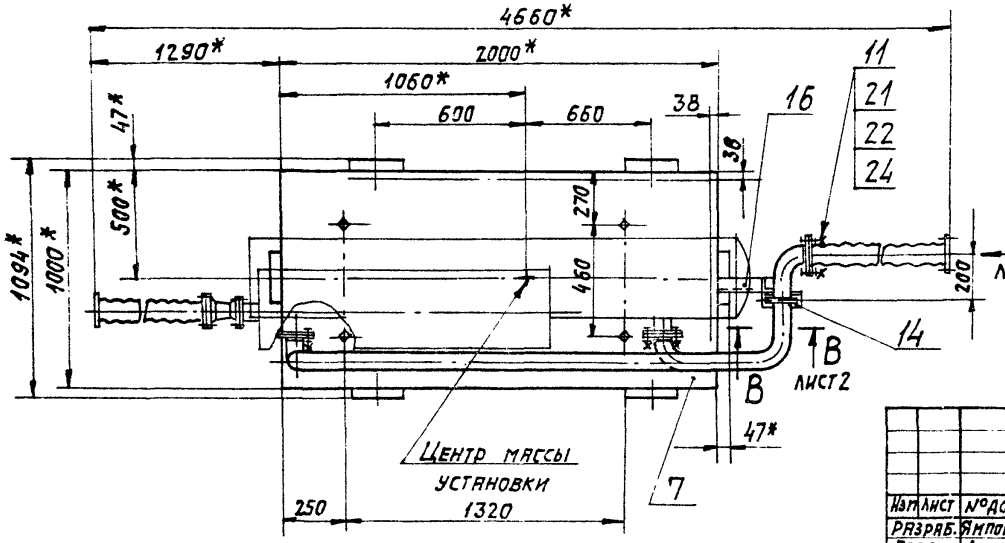


1. * Размеры для справок.
2. $\pm \frac{t2}{2}$.
3. Приварку пластин (поз. 13) производить после регулировки расположения виброизоляторов до получения их равномерной осадки.
4. Сварные швы по ГОСТ 5264-80, кроме указанных.
5. Виброизоляторы к полу крепить не требуется.

| Изм. | Лист | № докум. | Подп. | Дата |
|---|---|---|---|---|
| Разраб. | | Ямпольская | | |
| Пров. | | Литвак | | |
| Рук. гр. | | Грановский | | |
| Н. контр. | | Рувинская | | VI.87г. |
| Утв. | | Спивак | | |

# АТБ 122.000СБ

Виброизолирующее основание ВО-П-28М-3 с продольным расположением гибких вставок для машины марки МКТ 28-2-0

| Лит. | Масса | Масштаб |
|---|---|---|
| И | 1118,0 | 1:20 |
| Лист 1 | Листов 2 | |

Госстрой СССР
САНТЕХПРОЕКТ
г. Москва

Копировал: Тужилкина

Формат: А3

АТ5122.000СБ

Серия 3.904-23 дополнение 1

Вид Г
М1:10
лист 1

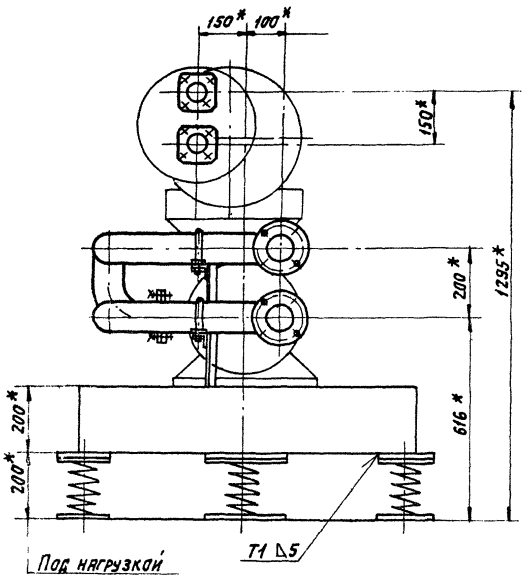


I
М1:4
лист 1

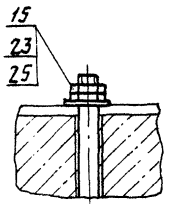


В-В
М1:5
лист 1

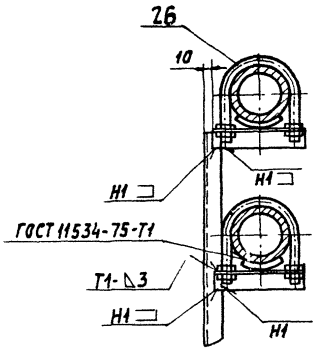


II
М1:2
лист 1

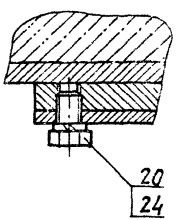


III
М1:2
лист 1

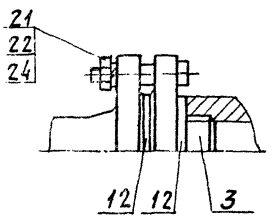


Инв.№подл. | Подп. и дата | Взам.инв.№ | Инв.№дубл. | Подп. и дата

| Изм. | Лист | № докум. | Подп. | Дата | АТ5122.000СБ | Лист 2 |
|---|---|---|---|---|---|---|

Копировал: Логинова

Формат: А3

Серия 3.904-23 Дополнение 1

| Формат | Зона | Поз. | Обозначение | Наименование | Кол. | Примечание |
|---|---|---|---|---|---|---|
| | | | | Документация | | |
| А3 | | | А7Б 136.000СБ | Сборочный чертеж | | |
| А3 | | | А7Б 100.000Д | Виброизолирующие основания для холодильных машин. Технические требования | | |
| | | | | Сборочные единицы | | |
| А4 | | 1 | А7Б 100.020-01 | Патрубок | 1 | |
| А4 | | 2 | А7Б 100.040 | Рукав-вставка | 2 | |
| | | 3 | -01 | Рукав-вставка | 2 | |
| А4 | | 4 | А7Б 103.010 | Патрубок | 2 | |
| А4 | | 5 | А7Б 132.010-03 | Трубопровод | 1 | |
| А4 | | 6 | А7Б 132.020-03 | Трубопровод | 1 | |
| А4 | | 7 | А7Б 136.010 | Патрубок | 1 | |
| А4 | | 8 | А7Б 143.000 | Плита | 1 | |
| | | | | Детали | | |
| А4 | | 10 | А7Б 100.001-01 | Прокладка | 2 | |
| | | 11 | -02 | Прокладка | 4 | |
| | | 12 | -06 | Прокладка | 4 | |
| А4 | | 13 | А7Б 100.002-01 | Пластина | 6 | |
| А4 | | 14 | А7Б 100.003-03 | Кронштейн | 2 | |

Инв. № подл. | Подп. и дата | Взам. инв. № | Инв. № дубл. | Подп. и дата

| Изм. | Лист | № докум. | Подп. | Дата |
|---|---|---|---|---|
| Разраб. | Ямпольская | | | |
| Пров. | Литвак | | | |
| Рук. гр. | Грановская | | | |
| Н. контр. | Рувинская | | | VI.87 |
| Утв. | Спивак | | | |

А7Б 136.000

Виброизолирующее основание Во-III-28М с вертикальным расположением гибких вставок для машины марки МКТ28-2-0

| Лит. | Лист | Листов |
|---|---|---|
| И | 1 | 2 |

Госстрой СССР Сантехпроект Москва

Формат А4



| Формат | Зона | Поз. | Обозначение | Наименование | Кол. | Примечание |
|---|---|---|---|---|---|---|
| А4 | | 15 | А7Б 104.001 | Болт фундаментный | 4 | |
| Б4 | | 16 | А7Б 136.001 | Кронштейн | | |
| | | | | Уголок 36×36×3-Б ГОСТ 8509-72 | 12 | |
| | | | | Ст3-I ГОСТ 535-79 | | |
| | | | | L = 320-1.4 | 1 | 0,47 кг |
| Б4 | | 17 | А7Б 136.002 | Стойка | | |
| | | | | Уголок 36×36×3-Б ГОСТ 8509-72 | | |
| | | | | Ст3-I ГОСТ 535-79 | | |
| | | | | L = 165-1.0 | 2 | 0,24 кг |
| | | | | Стандартные изделия | | |
| | | | | Болты ГОСТ 7798-70 | | |
| | | 20 | | М12×20.36 | 12 | |
| | | 21 | | М12×50.36 | 32 | |
| | | | | Гайки ГОСТ 5915-70 | | |
| | | 22 | | М12.4 | 32 | |
| | | 23 | | М16.4 | 8 | |
| | | 24 | | Шайба 12.65Г ГОСТ 6402-70 | 44 | |
| | | 25 | | Шайба 16 ГОСТ 11371-78 | 4 | |
| | | 26 | | Опора ОПБ2-76 ГОСТ 14911-82 | 2 | |
| | | | | Прочие изделия | | |
| | | 35 | | Виброизолятор Д045 ТУ36-1832-75 | 6 | |

Инв. № подл. | Подп. и дата | Взам. инв. № | Инв. № дубл. | Подп. и дата

| Изм. | Лист | № докум. | Подп. | Дата |
|---|---|---|---|---|

А7Б 136.000

Лист 2

Формат А4

АТБ136.000 СБ

Серия 3.904-23 дополнение 1

Выход воды

Вход воды

Вход хладоносителя

Выход хладоносителя

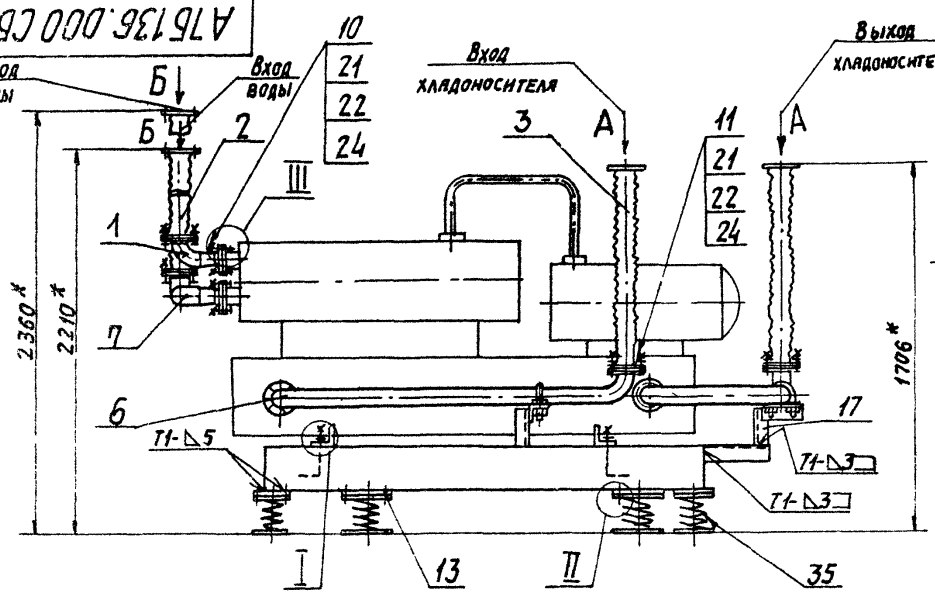


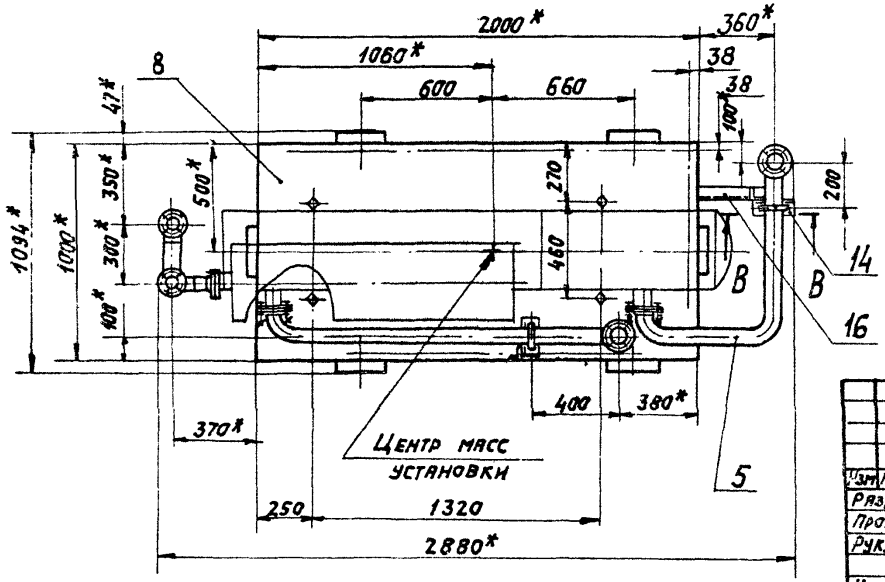


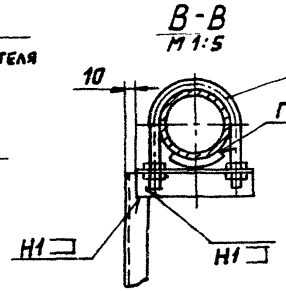


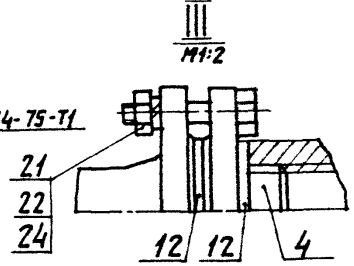


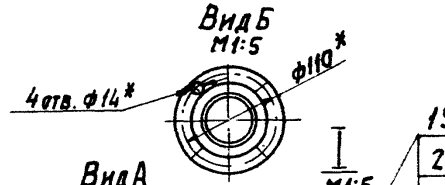


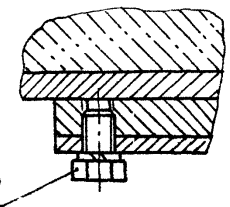


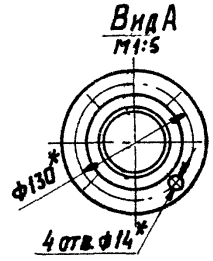


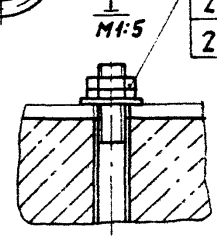


1. * Размеры для справок.
2. $\pm \frac{t2}{2}$.
3. Приварку пластин (поз. 13) производить после регулировки расположения виброизоляторов до получения их равномерной осадки.
4. Сварные швы по ГОСТ 5264-80, кроме указанных.
5. Виброизоляторы к полу крепить не требуется.

| | | | | | | | |
|---|---|---|---|---|---|---|---|
| Изм. | Лист | № докум. | Подп. | Дата | АТБ136.000 СБ | | |
| Разраб. | | Ямпольская | | 1 | Виброизолирующее основание ВО-III-28М с вертикальным расположением гибких вставок для машины марки МКТ28-2-0 | Лист | Масса | Масштаб |
| Пров. | | Литвак | | | | Н | 1114,6 | 1:20 |
| Рук.гр. | | Грановский | | | | Лист | Листов 1 | |
| Н.контр. | | Рувинская | | | | Госстрой СССР САНТЕХПРОЕКТ г. Москва | | |
| Утв. | | Спивак | | | | | | |

Копировал: Тужилкина

Формат: А3

Инв.№подл. | Подп. и дата | Взам.инв.№ | Инв.№дубл. | Подп. и дата

АТБ136.010 СБ

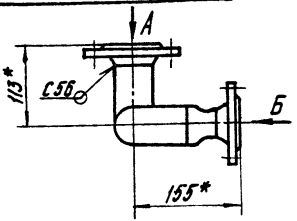


Вид А

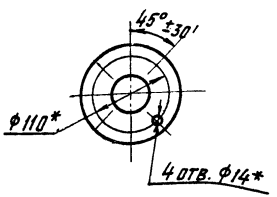


Вид Б

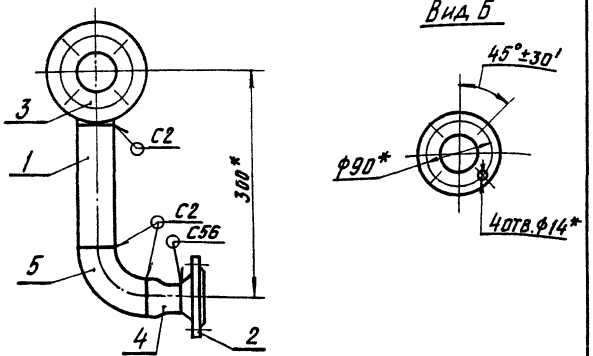


1.* Размеры для справок.
2. $\pm t_2/2$
3. Сварные швы по ГОСТ 16037-80

| Изм. | Лист | № докум. | Подп. | Дата |
|---|---|---|---|---|
| Разраб. | | Митехина | | |
| Пров. | | Литвак | | |
| Рук. груп. | | Грановский | | |
| Н. контр. | | Рувинская | | |
| Утв. | | Спивак | | |

АТБ 136.010 СБ

Патрубок

| Лит. | Масса | Масштаб |
|---|---|---|
| И | 4,4 | 1:5 |

| Лист | Листов 1 |
|---|---|

Госстрой СССР
САНТЕХПРОЕКТ
г. Москва

Формат А4

Инв. № подл. | Подп. и дата | Взам. инв. № | Инв. № дубл. | Подп. и дата



| Формат | Зона | Поз. | Обозначение | Наименование | Кол. | Примечание |
|---|---|---|---|---|---|---|
| | | | | Документация | | |
| А4 | | | АТБ 136.010 СБ | Сборочный чертеж | | |
| | | | | Детали | | |
| Б4 | | 1 | АТБ 136.011 | Труба | | |
| | | | | Труба 57×3 ГОСТ 10704-76 / Д ГОСТ 10705-80 | | |
| | | | | L = 150 – 1 | 1 | 0,6 кг |
| | | | | Стандартные изделия | | |
| | | | | Фланцы ГОСТ 12821-80 | | |
| | | 2 | | 1-32-6 | 1 | |
| | | 3 | | 1-50-6 | 1 | |
| | | 4 | | Переход 57×4-38×2 ГОСТ 17378-83 | 1 | |
| | | 5 | | Отвод 90° 57×3 ГОСТ 17375-83 | 2 | |

| Изм. | Лист | № докум. | Подп. | Дата |
|---|---|---|---|---|
| Разраб. | | Митехина | | |
| Пров. | | Литвак | | |
| Рук. гр. | | Грановский | | |
| Н. контр. | | Рувинская | | |
| Утв. | | Спивак | | |

АТБ 136.010

Патрубок

| Лит. | Лист | Листов |
|---|---|---|
| И | | 1 |

Госстрой СССР
САНТЕХПРОЕКТ
г. Москва

Формат А4

Инв. № подл. | Подп. и дата | Взам. инв. № | Инв. № дубл. | Подп. и дата

Серия 3.904-23 Дополнение 1

| Формат | Зона | Поз. | Обозначение | Наименование | Кол. | Примечание |
|---|---|---|---|---|---|---|
| | | | | **Документация** | | |
| А3 | | | АТБ 105.000СБ | Сборочный чертеж | | |
| А3 | | | АТБ 100.000Д | Виброизолирующее основания для холодильных машин. Технические требования | | |
| | | | | **Сборочные единицы** | | |
| А4 | | 1 | АТБ 100.030-04 | Трубопровод | 1 | |
| А4 | | 2 | АТБ 100.040-01 | Рукав-вставка | 2 | |
| А4 | | 3 | АТБ 143.000-01 | Плита | 1 | |
| | | | | **Детали** | | |
| А4 | | 10 | АТБ 100.001-02 | Прокладка | 3 | |
| А4 | | 11 | АТБ 100.002-01 | Пластина | 6 | |
| А4 | | 12 | АТБ 104.001 | Болт фундаментный | 4 | |
| | | | | **Стандартные изделия** | | |
| | | | | Болты ГОСТ 7798-70 | | |
| | | 20 | | М12 х 20.36 | 12 | |
| | | 21 | | М12 х 50.36 | 12 | |

| Изм. | Лист | № докум. | Подп. | Дата | АТБ 105.000 | | | |
|---|---|---|---|---|---|---|---|---|
| Разраб. | | Митехина | | | Виброизолирующее основание ВО-I-18Ас поперечным расположением гибких вставок для машины марки МВТ18-1-0 (АТ18-1-0) | Лит. | Лист 1 | Листов 2 |
| Пров. | | Антвак | | | | | | |
| Рук. гр. | | Грановский | | | | Госстрой СССР Сантехпроект г. Москва | | |
| Н. контр. | | Рувинская | | | | | | |
| УГВ. | | Спивак | | | | | | |

Инв. № подл. | Подп. и дата | Взам. инв. № | Инв. № дубл. | Подп. и дата

Формат А4

| Формат | Зона | Поз. | Обозначение | Наименование | Кол. | Примечание |
|---|---|---|---|---|---|---|
| | | | | Гайки ГОСТ 5915-70 | | |
| | | 22 | | М12.4 | 12 | |
| | | 23 | | М16.4 | 8 | |
| | | 24 | | Шайба 12.65Г ГОСТ 6402-70 | 24 | |
| | | 25 | | Шайба 16 ГОСТ 11371-68 | 4 | |
| | | | | **Прочие изделия** | | |
| | | 35 | | Виброизолятор Д045 ТУ36-1832-75 | 6 | |

Инв. № подл. | Подп. и дата | Взам. инв. № | Инв. № дубл. | Подп. и дата

| Изм. | Лист | № докум. | Подп. | Дата | АТБ 105.000 | Лист 2 |
|---|---|---|---|---|---|---|

Формат А4

АТБ 105.000СБ

Дополнение 1

Серия 3.904-2.3

Инв.№подл. | Подп. и дата | Взам. инв.№ | Инв.№дубл. | Подп. и дата

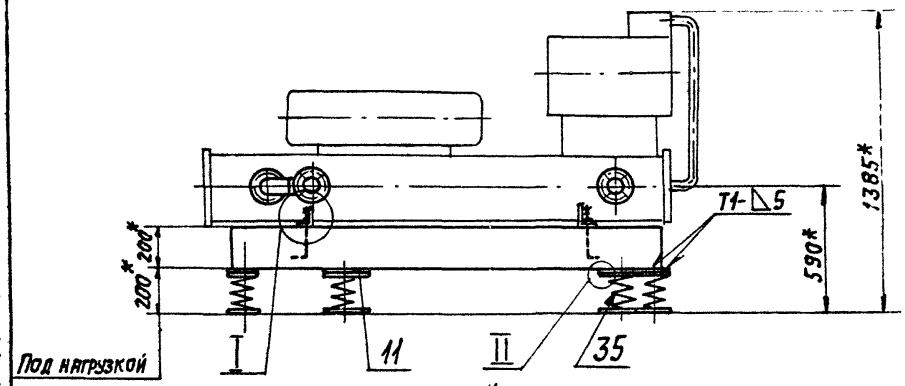


Вид А
М1:5

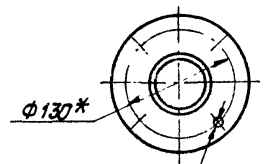


I
М1:4

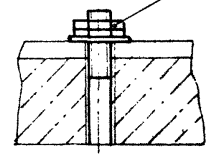


II
М1:2

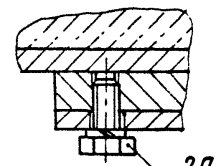


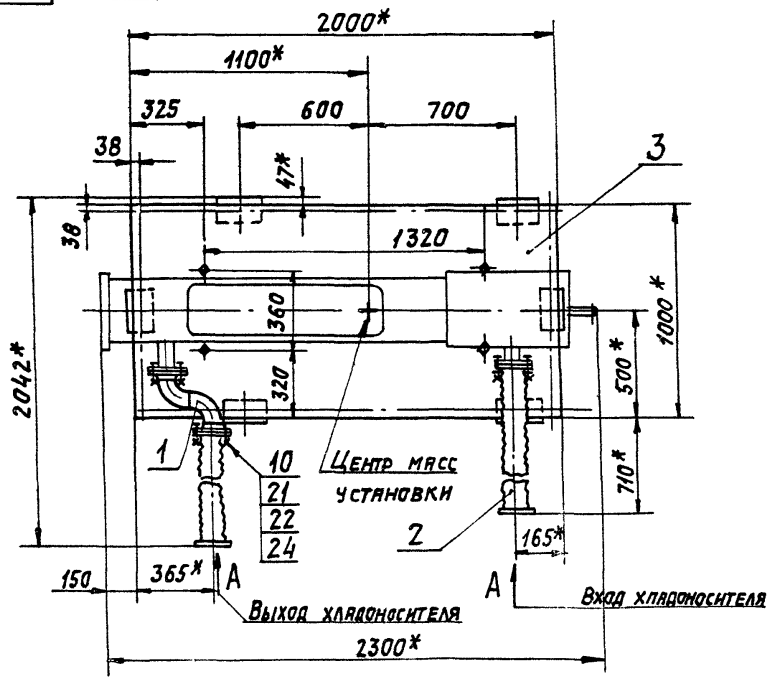


1. * Размеры для справок.
2. ± С2/2.
3. Приварку пластин (поз.11) производить после регулировки расположения виброизоляторов до получения их равномерной осадки.
4. Сварные швы по ГОСТ 5264-80.
5. Виброизоляторы к полу крепить не требуется.

| | | | | | | | |
|---|---|---|---|---|---|---|---|
| Изм. | Лист | № докум. | Подп. | Дата | АТБ 105.000СБ | | |
| Разраб. | | Митехина | | | Виброизолирующее основание ВОТ-18А с поперечным расположением гибких вставок для машины марки МВТ18-1-0 (АТ18-1-0) | Лит. | Масса | Масштаб |
| Пров. | | Литвак | | | | И | 1070 | 1:20 |
| Рук. гр. | | Грановский | | | | Лист | Листов 1 | |
| Н. контр. | | Рувинская | | VI.87г. | | Госстрой СССР САНТЕХПРОЕКТ г. Москва | | |
| Утв. | | Сливак | | | | | | |

Копировал: Тужилкина

Формат: А3

Дополнение 1

Серия 3.904-23

| Формат | Зона | Поз. | Обозначение | Наименование | Кол. | Примечание |
|---|---|---|---|---|---|---|
| | | | | **Документация** | | |
| А3 | | | А7Б 123. 000 СБ | Сборочный чертеж | | |
| А3 | | | А7Б 100. 000 Д | Виброизолирующие основания для холодильных машин | | |
| | | | | Технические требования | | |
| | | | | **Сборочные единицы** | | |
| А4 | | 1 | А7Б 100.040-01 | Рукав-вставка | 2 | |
| А4 | | 2 | А7Б.108.020-06 | Трубопровод | 1 | |
| | | 3 | -07 | Трубопровод | 1 | |
| А4 | | 4 | А7Б 143.000-01 | Плита | 1 | |
| | | | | **Детали** | | |
| А4 | | 10 | А7Б 100. 001-02 | Прокладка | 4 | |
| А4 | | 11 | А7Б 100.002-01 | Пластина | 6 | |
| А4 | | 12 | А7Б 100.003-03 | Кронштейн | 2 | |
| А4 | | 13 | А7Б 104.001 | Болт фундаментный | 4 | |
| Б4 | | 14 | А7Б 123. 001 | Кронштейн | | |
| | | | | Уголок 36х36х3-Б-ГОСТ8509-72 | | |
| | | | | ВСт.3-I-ГОСТ535-79 | | |
| | | | | L=250 -1,15 | 2 | 0,4 кг |

Подп. и дата | Инв. № дубл. | Взам. инв. № | Подп. и дата | Инв. № подл.

| Изм. | Лист | № докум. | Подп. | Дата |
|---|---|---|---|---|
| Разраб. | Интехина | | | |
| Пров. | Литвак | | | |
| Рук. группы | Грановский | | | |
| Н. контр. | Рувинская | | | VI.87г. |
| Утв. | Спивак | | | |

**А7Б 123.000**

Виброизолирующее основание 80-II-18 А-1 с продольным расположением гибких вставок для машины марки МВТ18-1-0 (АТ18-1-0)

| Лит. | Лист | Листов |
|---|---|---|
| И | 1 | 2 |

Госстрой СССР
Сантехпроект
г. Москва

Формат: А4



| Формат | Зона | Поз. | Обозначение | Наименование | Кол. | Примечание |
|---|---|---|---|---|---|---|
| Б4 | | 15 | А7Б 123. 002 | Стойка | | |
| | | | | Уголок 36х36х3-Б-ГОСТ8509-72 | | |
| | | | | ВСт.3-I-ГОСТ535-79 | | |
| | | | | L=140 -1,0 | 2 | 0,23 кг |
| | | | | **Стандартные изделия** | | |
| | | | | Болты ГОСТ7798-70 | | |
| | | 20 | | М12 х 20.36 | 12 | |
| | | 21 | | М12 х 50.36 | 16 | |
| | | | | Гайки ГОСТ5915-70 | | |
| | | 22 | | М12.4 | 16 | |
| | | 23 | | М16.4 | 8 | |
| | | 24 | | Шайба 12 65 Г ГОСТ6402-70 | 28 | |
| | | 25 | | Шайба 16 ГОСТ11371-68 | 4 | |
| | | 26 | | Опора ОПБ 2-76 | | |
| | | | | ГОСТ 14911-82 | 2 | |
| | | | | **Прочие изделия** | | |
| | | 35 | | Виброизолятор Д045 | | |
| | | | | ТУ36-1832-75 | 6 | |

Подп. и дата | Инв. № дубл. | Взам. инв. № | Подп. и дата | Инв. № подл.

| Изм. | Лист | № докум. | Подп. | Дата |
|---|---|---|---|---|

**А7Б 123.000**

Лист 2

Копировал: Кранлина Формат: А4

А7Б123.000СБ

Дополнение 1

Серия 3.904-23

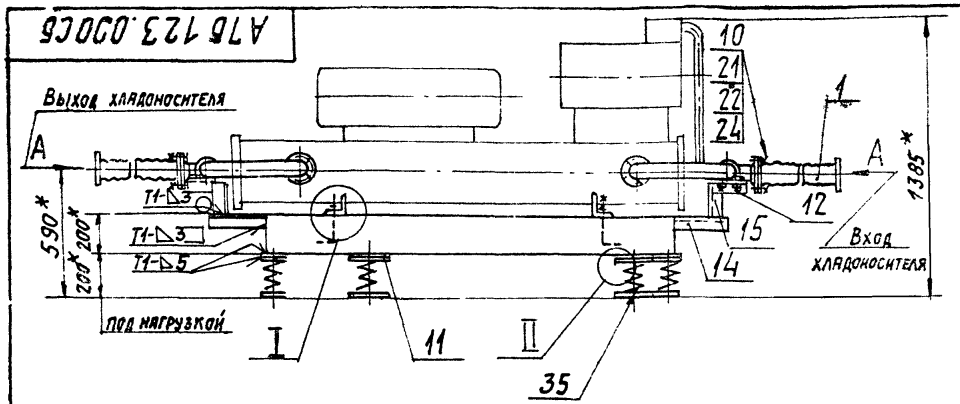


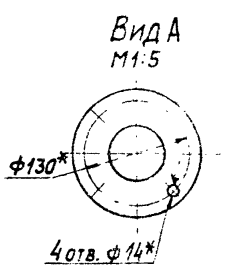


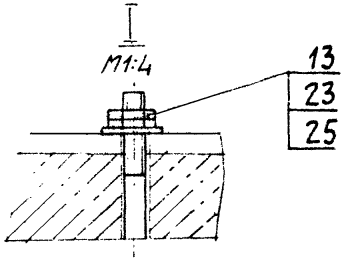


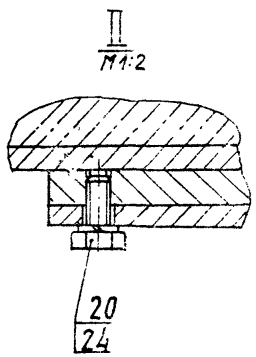


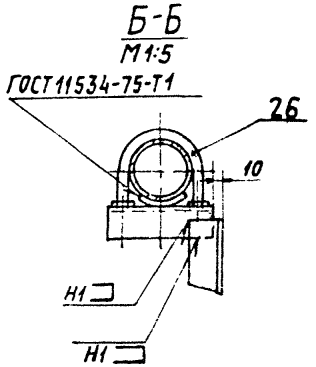


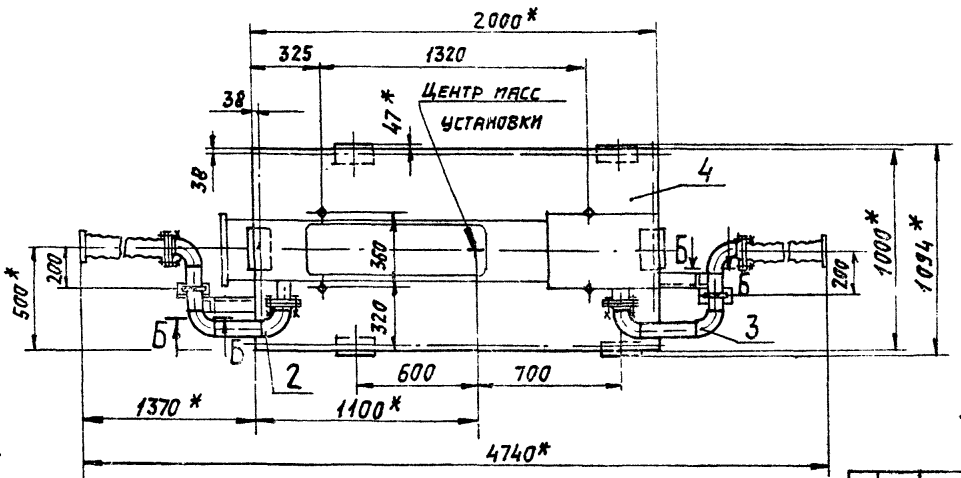


1.* Размеры для справок.
2. ± t2/2.
3. Приварку пластин (поз.11) производить после регулировки расположения виброизоляторов до получения их равномерной осадки.
4. Сварные швы по ГОСТ5264-80, кроме указанных.
5. Виброизоляторы к полу крепить не требуется.

| Изм | Лист | N докум. | Подп. | Дата |
|---|---|---|---|---|
| Разраб. | | Митехина | | |
| Пров. | | Литвак | | |
| Рук.гр. | | Грановский | | |
| Н.контр. | | Рувинская | | 87г. |
| Утв. | | Спивак | | |

А7Б123.000 СБ

Виброизолирующее основание ВО-П-18А-1 с продольным расположением гибких вставок для машины марки МВТ18-1-0 (АТ18-1-0)

| Лит | Масса | Масштаб |
|---|---|---|
| И | 1086 | 1:20 |

Лист | Листов 1

Госстрой СССР
САНТЕХПРОЕКТ
г. Москва

Копировал: Тужилкина

Формат: А3

Инв. N подл. | Подп. и дата | Взам. инв N | Инв. N дубл. | Подп. и дата

Серия 3.904-23 Дополнение 1

| Формат | Зона | Поз. | Обозначение | Наименование | Кол. | Примечание |
|---|---|---|---|---|---|---|
| | | | | **Документация** | | |
| А3 | | | АТБ 124.000 СБ | Сборочный чертёж | | |
| А3 | | | АТБ 100.000 Д | Виброизолирующее основания для холодильных машин | | |
| | | | | Техинические требования | | |
| | | | | **Сборочные единицы** | | |
| А4 | | 1 | АТБ 100.040-01 | Рукав-вставка | 2 | |
| А4 | | 2 | АТБ 108.020-07 | Трубопровод | 1 | |
| А4 | | 3 | АТБ 109.010-03 | Трубопровод | 1 | |
| А4 | | 4 | АТБ 143.000-01 | Плита | 1 | |
| | | | | **Детали** | | |
| А4 | | 10 | АТБ 100.001-02 | Прокладка | 4 | |
| А4 | | 11 | АТБ 100.002-01 | Пластина | 6 | |
| А4 | | 12 | АТБ 100.003-03 | Кронштейн | 2 | |
| А4 | | 13 | АТБ 104.001 | Болт фундаментный | 4 | |
| Б4 | | 14 | АТБ 124.001 | Кронштейн | | |
| | | | | Уголок 36×36×3-Б-ГОСТ8509-72 | | |
| | | | | ВСт 3-I-ГОСТ 535-79 | | |
| | | | | $\alpha$ = 250-1,15 | 1 | 0,4 кг |

Взам. инв. № | Подп. и дата | Инв. № дубл. | Подп. и дата | Инв. № подл.

| Изм. | Лист | № докум. | Подп. | Дата |
|---|---|---|---|---|
| Разраб. | | Митвхина | | |
| Пров. | | Литвак | | |
| Рук. гр. | | Грановский | | |
| Н. контр. | | Рубинская | | |
| Утв. | | Сивак | | |

АТБ 124.000

Виброизолирующее основание ВО-II-18А-2 с продольным расположением гибких вставок для машины марки МВТ 18-1-0 (АТ18-1-0)

| Лит. | Лист | Листов |
|---|---|---|
| И | 1 | 2 |

Госстрой СССР Сантехпроект г. Москва

Формат А4

| Формат | Зона | Поз. | Обозначение | Наименование | Кол. | Примечание |
|---|---|---|---|---|---|---|
| Б4 | | 15 | АТБ 124.002 | Стойка | | |
| | | | | Уголок 36×36×3-Б-ГОСТ8509-72 | | |
| | | | | ВСт.3-I-ГОСТ 535-79 | | |
| | | | | $\alpha$ = 340-1,4 | 1 | 0,56 кг |
| | | | | **Стандартные изделия** | | |
| | | | | Болты ГОСТ 7798-70 | | |
| | | 20 | | М12×20.36 | 12 | |
| | | 21 | | М12×50.36 | 16 | |
| | | | | Гайки ГОСТ 5915-70 | | |
| | | 22 | | М12.4 | 16 | |
| | | 23 | | М16.4 | 8 | |
| | | 24 | | Шайба 12.65Г ГОСТ6402-70 | 28 | |
| | | 25 | | Шайба 16 ГОСТ 11371-68 | 4 | |
| | | 26 | | Опора ОПБ2-76 ГОСТ 14911-82 | 2 | |
| | | | | **Прочие изделия** | | |
| | | 35 | | Виброизолятор ДО45 ТУ36-1852-75 | 6 | |

Взам. инв. № | Подп. и дата | Инв. № дубл. | Подп. и дата | Инв. № подл.

АТБ 124.000

Лист 2

Формат А4

АТБ 124.000СБ

Серия 3.004-23

Выход хладоносителя

Вход хладоносителя

Под нагрузкой

Вид А
М1:5

Ф130*

Ф14 *
4 отв.

I
М1:4

II
М1:2

Б-Б
М1:5

ГОСТ11534-75-Т1

Центр массы установки

1.* Размеры для справок.
2. ± t2/2.
3. Приварку пластин ( поз. 11 ) производить после регулировки расположения виброизоляторов до получения их равномерной осадки.
4. Сварные швы по ГОСТ 5264-80, кроме указанных.
5. Виброизоляторы к полу крепить не требуется.

| | | | | | | | |
|---|---|---|---|---|---|---|---|
| | | | | АТБ 124. 000 СБ | | | |
| Изм. | Лист | № докум. | Подп. | Дата | Виброизолирующее основание ВО-III-18А-2 с продольным расположением гибких вставок для машины марки МВТ18-1-0 (М18-1-0) | Лит. | Масса | Масштаб |
| Разраб. | | Синтехина | | | | И | 1096 | 1:20 |
| Пров. | | Литвак | | | | Лист | Листов 1 | |
| Рук. гр. | | Грановский | | | | | | |
| Н. контр. | | Рувинская | | VI.84 | | Госстрой СССР САНТЕХПРОЕКТ г. Москва | | |
| Утв. | | Спивак | | | | | | |

Копировал: Тужилкина

Формат: А3

Инв. № подл. | Подп. и дата | Взам. инв. № | Инв. № дубл. | Подп. и дата

Серия 3.904-2.3 Дополнение 1

| Формат | Зона | Поз. | Обозначение | Наименование | Кол. | Примечание |
|---|---|---|---|---|---|---|
| | | | | **Документация** | | |
| А3 | | | АТБ 125.000 СБ | Сборочный чертеж | | |
| А3 | | | АТБ 100.000 Д | Виброизолирующие основания для холодильных машин. Технические требования | | |
| | | | | **Сборочные единицы** | | |
| А4 | | 1 | АТБ100.040-01 | Рукав-вставка | 2 | |
| А4 | | 2 | АТБ 108.020-08 | Трубопровод | 1 | |
| А4 | | 3 | АТБ 110.010-03 | Трубопровод | 1 | |
| А4 | | 4 | АТБ 143.000-01 | Плита | 1 | |
| | | | | **Детали** | | |
| А4 | | 10 | АТБ1С0.001-02 | Прокладка | 4 | |
| А4 | | 11 | АТБ 100.002-01 | Пластина | 6 | |
| А4 | | 12 | АТБ 100.003-03 | Кронштейн | 2 | |
| А4 | | 13 | АТБ 104.001 | Болт фундаментный | 4 | |
| БЧ | | 14 | АТБ 125.001 | Кронштейн L=250.1.15 | | |
| | | | | Уголок 36х36х3 Б-ГОСТ8509-72 / Ст.3-Т-ГОСТ 535-79 | 1 | 0,5 кг |
| БЧ | | 15 | АТБ 125.002 | Стойка L=340-1.4 | | |
| | | | | Уголок 36х36х3-Б-ГОСТ 8509-72 / Ст3-Т-ГОСТ 535-79 | 1 | 0,6 кг |

Инв.№подл. | Подп. и дата | Взам.инв.№ | Инв.№ дубл. | Подп. и дата

| Изм. | Лист | № докум. | Подп. | Дата | АТБ 125.000 | | |
|---|---|---|---|---|---|---|---|
| Разраб. | | Литехина | | | Виброизолирующее основание ВО-II-18А-3 с продольным расположением гибких вставок для машины марки МВТ18-1-0 (АТ-18-1-0) | Лит. | Лист 1 | Листов 2 |
| Пров. | | Литвак | | | | | | |
| Рук.группы | | Рановский | | | | ГОССТРОЙ СССР САНТЕХПРОЕКТ г. Москва | | |
| Н.контр. | | Рувинская | | | | | | |
| Утв. | | Спивак | | | | | | |

Копировал

Формат А4



| Формат | Зона | Поз. | Обозначение | Наименование | Кол. | Примечание |
|---|---|---|---|---|---|---|
| | | | | **Стандартные изделия** | | |
| | | | | Болты ГОСТ 7798-70 | | |
| | | 20 | | М12х20.36 | 12 | |
| | | 21 | | М12х50.36 | 16 | |
| | | | | Гайки ГОСТ 5915-70 | | |
| | | 22 | | М12.4 | 16 | |
| | | 23 | | М16.4 | 8 | |
| | | 24 | | Шайба 1265Г ГОСТ 6402-70 | 28 | |
| | | 25 | | Шайба 16 ГОСТ 11371-68 | 4 | |
| | | 26 | | Опора ОПБ2-76 ГОСТ 14911-82 | 2 | |
| | | | | **Прочие изделия** | | |
| | | 35 | | Виброизолятор Д045 ТУ36-1832-75 | 6 | |

Инв.№подл. | Подп. и дата | Взам.инв.№ | Инв.№ дубл. | Подп. и дата

| Изм. | Лист | № докум. | Подп. | Дата | АТБ125.000 | Лист 2 |
|---|---|---|---|---|---|---|

Копировал: Крайлина Формат: А4

Дополнение 1

Серая 3.904-23

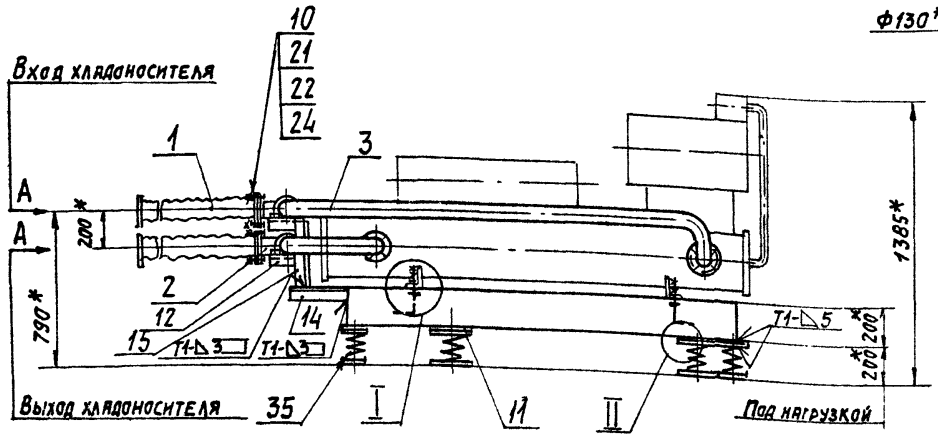


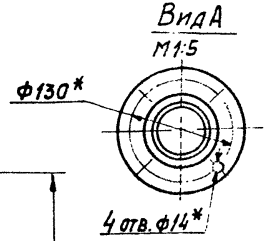


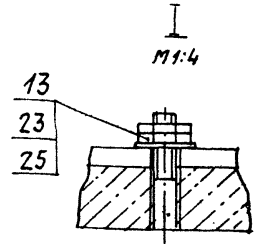


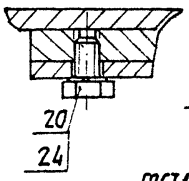


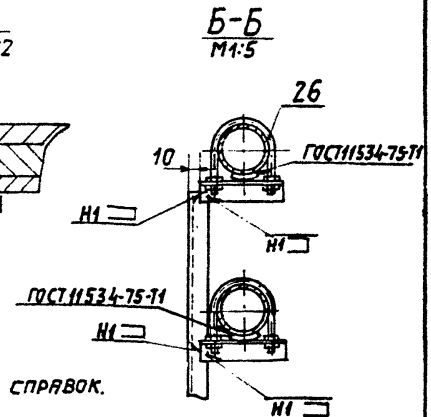


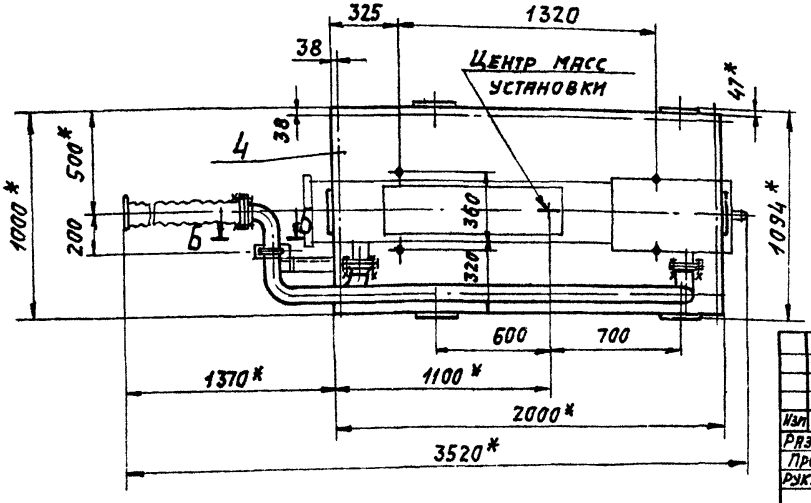


1.* Размеры для справок.
2. ± t2/2.
3. Приварку пластин (поз. 11) производить после регулирования расположения виброизоляторов до получения их равномерной осадки.
4. Сварные швы по ГОСТ 5264-80, кроме указанных.
5. Виброизоляторы к полу крепить не требуется.

| | | | | | | | | |
|---|---|---|---|---|---|---|---|---|
| Изм. | Лист | № докум. | Подп. | Дата | А7Б 125.000 СБ | | | |
| Разраб. | | Митехина | | | Виброизолирующее основание ВО-II-18А-3 с продольным расположением гибких вставок для машины марки МВТ18-1-0 (АТ18-1-0) | Лит. | Масса | Масштаб |
| Пров. | | Литвак | | | | Н | 1096 | 1:20 |
| Рук. гр. | | Грановский | | | | Лист | Листов 1 | |
| Н. контр. | | Рувинская | | 11.87 | | Госстрой СССР САНТЕХПРОЕКТ г. Москва | | |
| Утв. | | Спивак | | | | | | |

Копировал: Тужилкина

Формат: А3

Инв. № подл. | Подп. и дата | Взам. инв. | Инв. № дубл. | Подп. и дата

Серия 3.004-2.3 дополнение 1

| Формат | Зона | Поз. | Обозначение | Наименование | Кол. | Примечание |
|---|---|---|---|---|---|---|
| | | | | **Документация** | | |
| А3 | | | АТБ137.000 СБ | Сборочный чертеж | | |
| А3 | | | АТБ100.000Д | Виброизолирующие основания для холодильных машин | | |
| | | | | Технические требования | | |
| | | | | **Сборочные единицы** | | |
| А4 | | 1 | АТБ 100.040-01 | Рукав-вставка | 2 | |
| А4 | | 2 | АТБ 132.010-04 | Трубопровод | 1 | |
| А4 | | 3 | АТБ 137.010 | Патрубок | 1 | |
| А4 | | 4 | АТБ 143.000-01 | Плита | 1 | |
| | | | | **Детали** | | |
| А4 | | 10 | АТБ100.001-02 | Прокладка | 4 | |
| А4 | | 11 | АТБ 100.002-01 | Пластина | 6 | |
| А4 | | 12 | АТБ 100.003-03 | Кронштейн | 1 | |
| А4 | | 13 | АТБ 104.001 | Болт фундаментный | 4 | |
| Б4 | | 14 | АТБ 137.001 | Кронштейн L=250-1,15 | | |
| | | | | Уголок 36х36х3-Б-ГОСТ 8509-72 | | |
| | | | | ВСт3-Г-ГОСТ 535-79 | 1 | 0,4 кг |
| Б4 | | 15 | АТБ137.002 | Кронштейн L=140-1 | | |
| | | | | Уголок 36х36х3-Б-ГОСТ 8509-72 | | |
| | | | | ВСт3-Г-ГОСТ 535-79 | 1 | 0,23 кг |

Инв.№ подл. | Подп. и дата | Взам. инв.№ | Инв.№ дубл. | Подп. и дата

| Изм. | Лист | N докум. | Подп. | Дата | АТБ137.000 | | | |
|---|---|---|---|---|---|---|---|---|
| Разраб. | | Интехина | | | Виброизолирующее основание ВО-Ш-18АС вертикальным расположением гибких вставок для машины марки МВТ18-1-0 (А118-1-0) | Лит. И | Лист 1 | Листов 2 |
| Пров. | | Литвак | | | | Госстрой СССР САНТЕХПРОЕКТ г. Москва | | |
| Рук.гр. | | Грановский | | | | | | |
| Н.контр. | | Рувинская | | | | | | |
| Утв. | | Сливак | | | | | | |

Копировал: Тужилкина Формат: А4

| Формат | Зона | Поз. | Обозначение | Наименование | Кол. | Примечание |
|---|---|---|---|---|---|---|
| | | | | **Стандартные изделия** | | |
| | | | | Болты ГОСТ 7798-70 | | |
| | | 20 | | М12 х 20.36 | 12 | |
| | | 21 | | М12 х 50.36 | 16 | |
| | | | | Гайки ГОСТ 5915-70 | | |
| | | 22 | | М12.4 | 16 | |
| | | 23 | | М16.4 | 8 | |
| | | 24 | | Шайба 12.65Г ГОСТ 6402-70 | 28 | |
| | | 25 | | Шайба 16 ГОСТ 11371-68 | 4 | |
| | | 26 | | Опора ОПБ2-76 | | |
| | | | | ГОСТ 14911-82 | 1 | |
| | | | | **Прочие изделия** | | |
| | | 35 | | Виброизолятор Д045 | | |
| | | | | ТУ36-1832-75 | 6 | |

Инв.№ подл. | Подп. и дата | Взам. инв.№ | Инв.№ дубл. | Подп. и дата

| Изм. | Лист | N докум. | Подп. | Дата | АТБ137.000 | Лист 2 |
|---|---|---|---|---|---|---|

Копировал: Тужилкина Формат: А4

АТБ 137.000 СБ

Серия 3.904-23 дополнение 1

Инв.№ подл. | Подп. и дата | Взам. инв.№ | Инв.№ дубл. | Подп. и дата

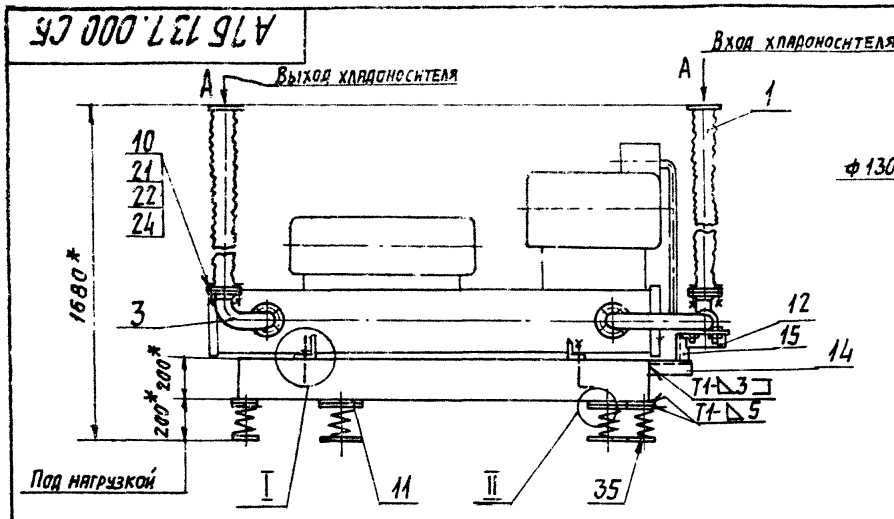


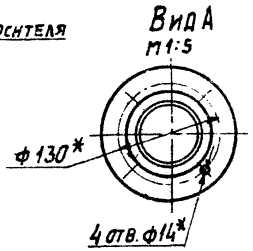


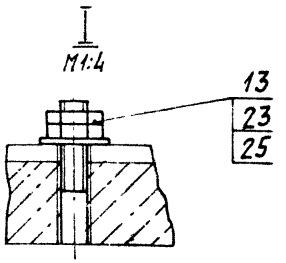


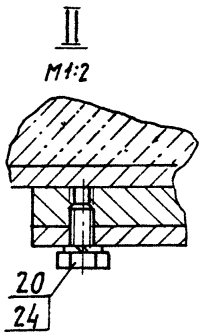


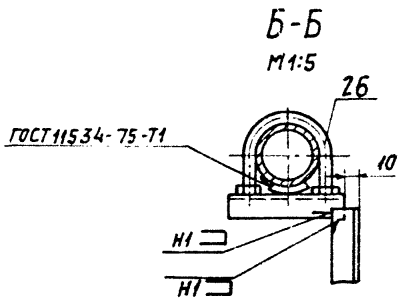


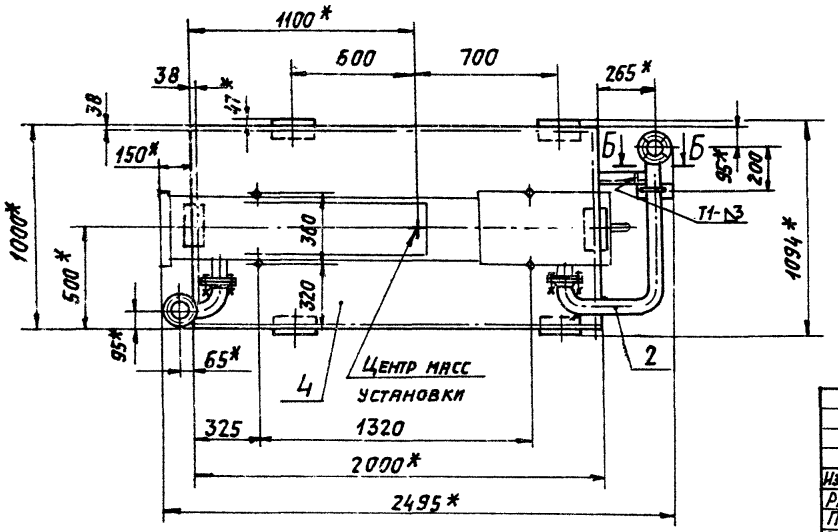


1. * Размеры для справок.
2. ± t2/2.
3. Приварку пластин (поз. 11) производить после регулировки расположения виброизоляторов до получения их равномерной осадки.
4. Сварные швы по ГОСТ 5264-80, кроме указанных.
5. Виброизоляторы к полу крепить не требуется.

| Изм. | Лист | N докум. | Подп. | Дата |
|---|---|---|---|---|
| Разраб. | | Митехина | | |
| Пров. | | Литвак | | |
| Рук. гр. | | Грановский | | |
| Н. контр. | | Рывинская | | |
| Утв. | | Спивак | | |

АТБ 137.000 СБ

Виброизолирующее основание ВО-III-18 А с вертикальным расположением гибких вставок для машины марки МВТ 18-1-0 (АТ18-1-0)

| Лит. | Масса | Масштаб |
|---|---|---|
| И | 1083,2 | 1:20 |
| Лист | Листов 1 | |

Госстрой СССР САНТЕХПРОЕКТ г. Москва

Копировал: Тужилкина

Формат: А3

Серия 3.904-23 Дополнение 1

| Формат | Зона | Поз. | Обозначение | Наименование | Кол. | Примечание |
|---|---|---|---|---|---|---|
| | | | | **Документация** | | |
| А3 | | | АТБ 106.000 СБ | Сборочный чертеж | | |
| А3 | | | АТБ 100.000 Д | Виброизолирующие основания для холодильных машин | | |
| | | | | Технические требования | | |
| | | | | **Сборочные единицы** | | |
| А4 | | 1 | АТБ 100.010-03 | Рама | 1 | |
| А4 | | 2 | АТБ 100.030-05 | Трубопровод | 1 | |
| А4 | | 3 | АТБ 100.040-01 | Рукав-вставка | 2 | |
| | | | | **Детали** | | |
| А4 | | 10 | АТБ 100.001-02 | Прокладка | 3 | |
| А4 | | 11 | АТБ 100.002 | Пластина | 6 | |
| | | | | **Стандартные изделия** | | |
| | | | | Болты ГОСТ 7798-70 | | |
| | | 20 | | М 12×20.36 | 12 | |
| | | 21 | | М 12×50.36 | 12 | |
| | | 22 | | М 16×70.36 | 4 | |
| | | 23 | | Гайки ГОСТ 5915-70 М12.4 | 12 | |
| | | 24 | | М16.4 | 8 | |
| | | 25 | | Шайба 12.65 Г ГОСТ 6402-70 | 24 | |
| | | 26 | | Шайба 16 ГОСТ 10906-78 | 4 | |
| | | 27 | | Шайба 16 ГОСТ 11371-68 | 4 | |
| | | | | **Прочие изделия** | | |
| | | 35 | | Виброизолятор ДОИИ ТУ 36-1832-75 | 6 | |

Инв. № подл. | Подп. и дата | Взам. инв. № | Инв. № дубл. | Подп. и дата

| Изм. | Лист | № докум. | Подп. | Дата |
|---|---|---|---|---|
| Разраб. | | Митехина | | |
| Пров. | | Антвак | | |
| Рук. гр. | | Грановский | | |
| Н. контр. | | Рувинская | | VI.81 |
| Утв. | | Сливак | | |

АТБ 106.000

Виброизолирующее основание ВО-I-25 А с поперечным расположением гибких вставок для машины марки МВТ-25-1-0 (АТ 25-1-0)

| Лит. | Лист | Листов |
|---|---|---|
| И | 1 | 2 |

Госстрой СССР Сантехпроект г. Москва

Формат А4

АТБ 106.000

| Изм. | Лист | № докум. | Подп. | Дата |
|---|---|---|---|---|

Лист 2

Формат А4

АТБ 106.000СБ

Серия 3.904-83 Дополнение 1

Инв. N подл. | Подп. и дата | Взам. инв. N | Инв. N дубл. | Подп. и дата

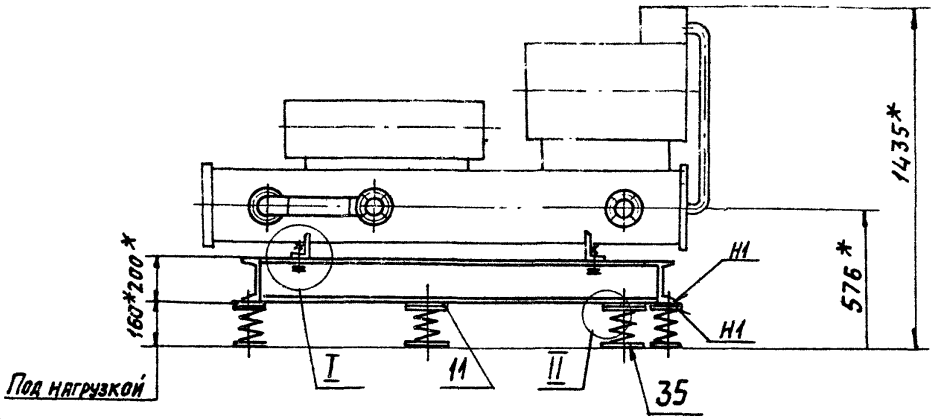


Вид А
М1:5

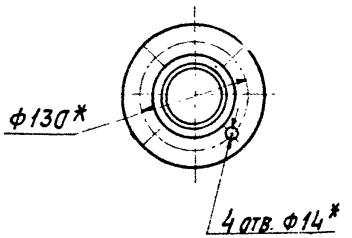


I
М1:4

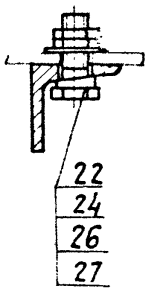


II
М1:2

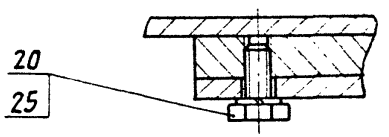


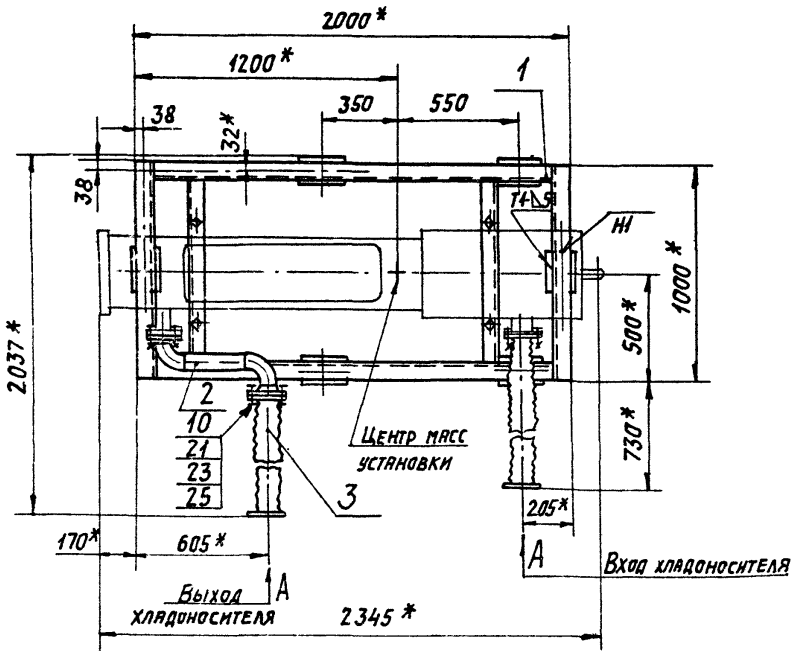


1* Размеры для справок.

2. ± t2/2.

3. Приварку пластин (поз. 11) производить после регулировки расположения виброизоляторов до получения их равномерной осадки.

4. Сварные швы по ГОСТ 5264-80.

5. Виброизоляторы к полу крепить не требуется.

| Изм. | Лист | N докум. | Подп. | Дата | АТБ 106.000 СБ | | | |
|---|---|---|---|---|---|---|---|---|
| Разраб. | | Митехина | | | Виброизолирующее основание ВО-I-25Ас поперечным расположением гибких вставок для машины марки МВТ 25-1-0 (АТ25-1-0) | Лит. | Масса | Масштаб |
| Пров. | | Литвак | | | | И | 205 | 1:20 |
| Рук. гр. | | Грановский | | | | Лист | Листов 1 | |
| Н. контр. | | Рубинская | | VI.87г. | | Госстрой СССР САНТЕХПРОЕКТ г. Москва | | |
| Утв. | | Спивак | | | | | | |

Копировал: Тужилкина

Формат: А3

Серия 3.904-23 Дополнение 1

| Формат | Зона | Поз. | Обозначение | Наименование | Кол. | Примечание |
|---|---|---|---|---|---|---|
| | | | | Документация | | |
| А3 | | | А7Б 126.000 СБ | Сборочный чертёж | | |
| А3 | | | А7Б 100.000 Д | Виброизолирующие основания для холодильных машин | | |
| | | | | Технические требования | | |
| | | | | Сборочные единицы | | |
| А4 | | 1 | А7Б 100.010-03 | Рама | 1 | |
| А4 | | 2 | А7Б 100.040-01 | Рукав-вставка | 2 | |
| А4 | | 3 | А7Б 108.020-08 | Трубопровод | 1 | |
| | | 4 | -09 | Трубопровод | 1 | |
| | | | | Детали | | |
| А4 | | 10 | А7Б 100.001-02 | Прокладка | 4 | |
| А4 | | 11 | А7Б 100.002 | Пластина | 6 | |
| А4 | | 12 | А7Б 100.003-03 | Кронштейн | 2 | |
| А4 | | 13 | А7Б 108.001 | Кронштейн | 2 | |
| Б4 | | 14 | А7Б 126.001 | Стойка | | |
| | | | | Уголок 36×36×3-Б-ГОСТ8509-72 | | |
| | | | | ВСт3-I-ГОСТ535-79 | | |
| | | | | | | |
| | | | | $\ell$=140-1.0 | 2 | 0,23 кг |

Инв.№ подл. | Подп. и дата | Взам. инв.№ | Инв.№ дубл. | Подп. и дата

| Изм. | Лист | № докум. | Подп. | Дата | А7Б 126.000 | | |
|---|---|---|---|---|---|---|---|
| Разраб. | | Митехина | | | Виброизолирующее основание ВО-Д-25А-1С продольным расположением гибких вставок для машины марки МБТ25-1-0 (АТ25-1-0) | Лит. | Лист 1 | Листов 2 |
| Пров. | | Литвак | | | | | | |
| Рук. групп | | Градовский | | | | Госстрой СССР Сантехпроект г. Москва | | |
| Н. контр. | | Рубинская | | VI.87 | | | | |
| Утв. | | Спивак | | | | | | |

Формат А4

| Формат | Зона | Поз. | Обозначение | Наименование | Кол. | Примечание |
|---|---|---|---|---|---|---|
| | | | | Стандартные изделия | | |
| | | | | Болты ГОСТ 7798-70. | | |
| | | 20 | | М12×20.36 | 12 | |
| | | 21 | | М12×50.36 | 16 | |
| | | 22 | | М16×70.36 | 4 | |
| | | | | Гайки ГОСТ 5915-70 | | |
| | | 23 | | М 12.4 | 16 | |
| | | 24 | | М 16.4 | 8 | |
| | | 25 | | Шайба 12Б5Г ГОСТ 6402-70 | 28 | |
| | | 26 | | Шайба 16 ГОСТ 10906-78 | 4 | |
| | | 27 | | Шайба 16 ГОСТ 11371-68 | 4 | |
| | | 28 | | Опора ОПБ2-76 ГОСТ 14911-82 | 2 | |
| | | | | Прочие изделия | | |
| | | 35 | | Виброизолятор Д 044 ТУ36-1832-75 | 6 | |

Инв.№ подл. | Подп. и дата | Взам. инв.№ | Инв.№ дубл. | Подп. и дата

| Изм. | Лист | № докум. | Подп. | Дата | А7Б 126.000 | Лист 2 |
|---|---|---|---|---|---|---|

Формат А4

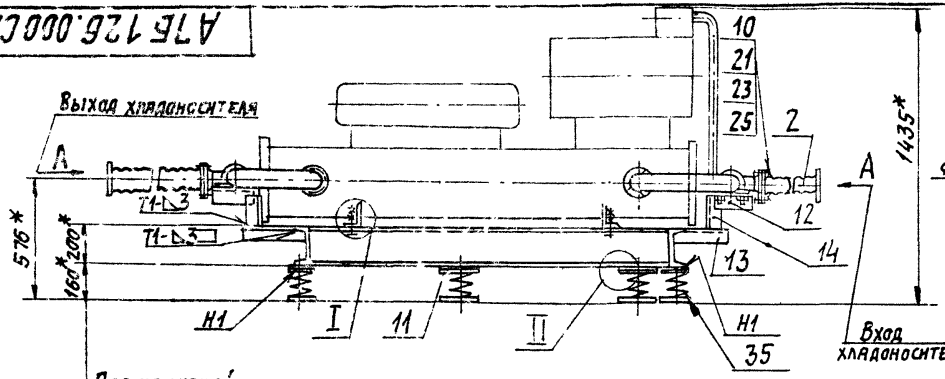


Под нагрузкой

Вид А
М1:5

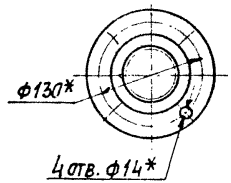


I
М1:5

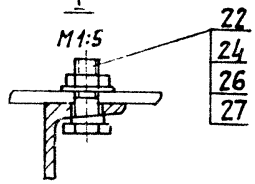


II
М1:2

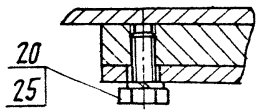


Б-Б
М1:5

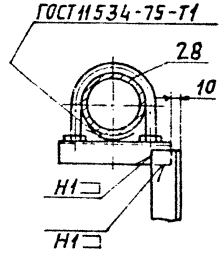


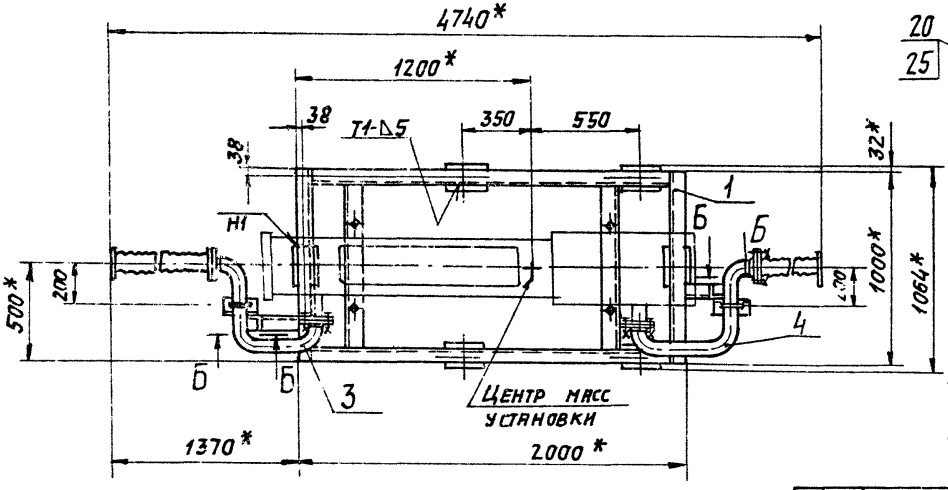


1.* Размеры для справок.
2. ± t 2/2.
3. Приварку пластин (поз. 11) производить после регулировки расположения виброизоляторов до получения их равномерной осадки.
4. Сварные швы по ГОСТ 5264-80, кроме указанных.
5. Виброизоляторы к полу крепить не требуется.

| | | | | | | | |
|---|---|---|---|---|---|---|---|
| Изм. | Лист | № докум. | Подп. | Дата | АТБ 126.000 СБ | | |
| Разраб. | | Мтехника | | | Виброизолирующее основание ВО-II-25А-1 с продольным расположением гибких вставок для машины марки МВТ 25-1-0 (АТ 25-1-0) | Лит. | Масса | Масштаб |
| Пров. | | Литвак | | | | И | 221,0 | 1:20 |
| Рук. гр. | | Грановский | | | | Лист | Листов 1 | |
| Н. контр. | | Рувинская | | | | Госстрой СССР САНТЕХПРОЕКТ г. Москва | | |
| Утв. | | Спивак | | | | | | |

Копировал: Тужилкина

Формат: А3

Инв. № подл. | Подп. и дата | Взам. инв. № | Инв. № дубл. | Подп. и дата

Серия 3.904-23 дополнение 1

Серия 3.904-23 дополнение 1

| Формат | Зона | Поз. | Обозначение | Наименование | Кол. | Примечание |
|---|---|---|---|---|---|---|
| | | | | **Документация** | | |
| А3 | | | А7Б 127.000 СБ | Сборочный чертеж | | |
| А3 | | | А7Б 100.000 Д | Виброизолирующие основания для холодильных машин. | | |
| | | | | Технические требования | | |
| | | | | **Сборочные единицы** | | |
| А4 | | 1 | А7Б 100.010-03 | Рама | 1 | |
| А4 | | 2 | А7Б 100.040-01 | Рукав-вставка | 2 | |
| А4 | | 3 | А7Б 108.020-09 | Трубопровод | 1 | |
| А4 | | 4 | А7Б 109.010-04 | Трубопровод | 1 | |
| | | | | **Детали** | | |
| А4 | | 10 | А7Б 100.001-02 | Прокладка | 4 | |
| А4 | | 11 | А7Б 100.002 | Пластина | 6 | |
| А4 | | 12 | А7Б 100.003-03 | Кронштейн | 2 | |
| А4 | | 13 | А7Б 108.001 | Кронштейн | 2 | |
| Б4 | | 14 | А7Б 127.001 | Стойка | | |
| | | | | Уголок 36×36×3-Б-ГОСТ 8509-72 | | |
| | | | | ВСт.3-I-ГОСТ 535-79 | | |
| | | | | $\alpha = 340$ -1,4 | 1 | 0,56 кг |

Взам. инв. № | Инв. № дубл. | Подп. и дата | Инв. № подл.

| Изм. | Лист | № докум. | Подп. | Дата |
|---|---|---|---|---|
| Разраб. | Митехина | | | |
| Пров. | Литвак | | | |
| Рук. гр. | Грановский | | | |
| Н. контр. | Рубинская | | | VI.84 |
| Утв. | Спивак | | | |

**А7Б 127.000**

Виброизолирующее основание ВО-II-25А-2 с продольным расположением гибких вставок для машины марки МВТ 25-1-0 (АТ-25-1-0)

| Лит. | Лист | Листов |
|---|---|---|
| Ч | 1 | 2 |

Госстрой СССР
Сантехпроект
г. Москва

Формат А4



| Формат | Зона | Поз. | Обозначение | Наименование | Кол. | Примечание |
|---|---|---|---|---|---|---|
| | | | | **Стандартные изделия** | | |
| | | | | Болты 7798-70 | | |
| | | 20 | | М 12×20.36 | 12 | |
| | | 21 | | М 12×50.36 | 16 | |
| | | 22 | | М 16×70.36 | 4 | |
| | | | | Гайки ГОСТ 5915-70 | | |
| | | 23 | | М 12.4 | 16 | |
| | | 24 | | М 16.4 | 8 | |
| | | 25 | | Шайба 12.65 Г ГОСТ 6402-70 | 28 | |
| | | 26 | | Шайба 16 ГОСТ 10906-78 | 4 | |
| | | 27 | | Шайба 16 ГОСТ 11371-68 | 4 | |
| | | 28 | | Опора ОПБ2-76 | | |
| | | | | ГОСТ 14911-82 | 2 | |
| | | | | **Прочие изделия** | | |
| | | 35 | | Виброизолятор Д044 | | |
| | | | | ТУ 36-1832-75 | 6 | |

Взам. инв. № | Инв. № дубл. | Подп. и дата | Инв. № подл.

| Изм. | Лист | № докум. | Подп. | Дата |
|---|---|---|---|---|

**А7Б 127.000**

Лист 2

Формат А4

АТБ 127.000 СБ

Серия 3.904-23 Дополнение 1

Инв.№подл. | Подп. и дата | Взам.инв.№ | Инв.№дубл. | Подп. и дата

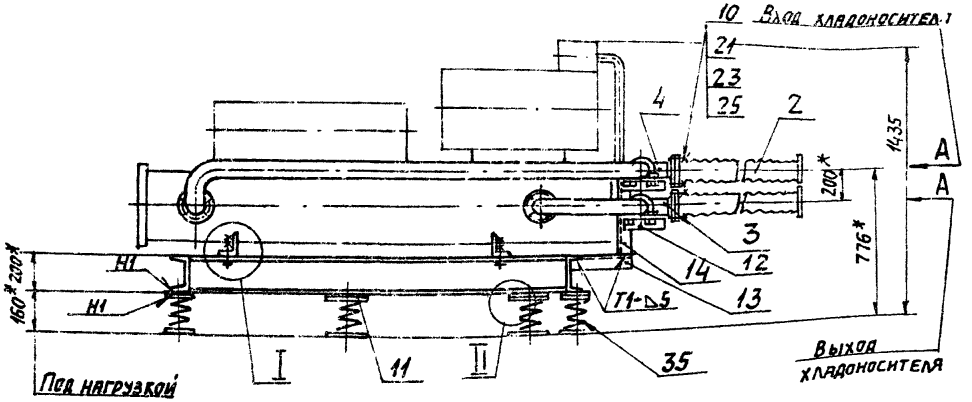


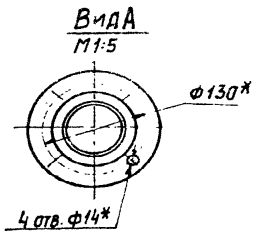


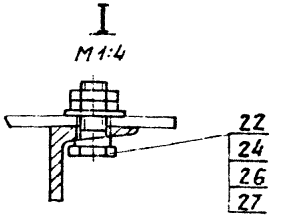


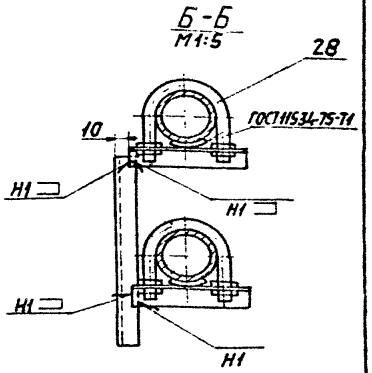


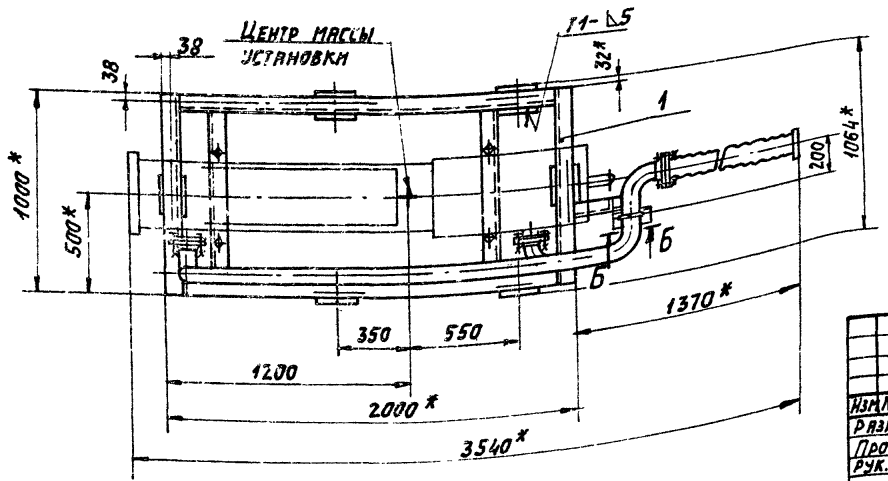


1.* Размеры для справок
2. ± t 2/2.
3. Приварку пластин (поз. 11) производить после регулировки расположения виброизоляторов до получения их равномерной осадки.
4. Сварные швы по ГОСТ 5264-80, кроме указанных.
5. Виброизоляторы к полу крепить не требуется.

| | | | | | | | |
|---|---|---|---|---|---|---|---|
| Изм. | Лист | № докум. | Подп. | Дата | АТБ 127.000 СБ | | |
| Разраб. | | Митехина | | | Виброизолирующее основание ВО-П-25А-2 с продольным расположением гибких вставок для машины марки МВТ 25-1-0 (АТ-25-1-0) | Лит. | Масса | Масштаб |
| Пров. | | Литвак | | | | И | 236,0 | 1:20 |
| Рук. гр. | | Грановский | | | | Лист | Листов 1 | |
| Н. контр. | | Рубинская | | VI.87г. | | Госстрой СССР САНТЕХПРОЕКТ г. Москва | | |
| Утв. | | Спивак | | | | | | |

Копировал: Тужилкина Формат: А3

Серия 3.904-23 Дополнение 1

| Формат | Зона | Поз. | Обозначение | Наименование | Кол. | Примечание |
|---|---|---|---|---|---|---|
| | | | | **Документация** | | |
| А3 | | | АТБ 128.000 СБ | Сборочный чертеж | | |
| А3 | | | АТБ 100.000 Д | Виброизолирующее основание для холодильных машин | | |
| | | | | **Технические требования** | | |
| | | | | **Сборочные единицы** | | |
| А3 | | 1 | АТБ 100.010-03 | Рама | 1 | |
| А3 | | 2 | АТБ 100.040-01 | Рукав-вставка | 2 | |
| А3 | | 3 | АТБ 108.020-08 | Трубопровод | 1 | |
| А3 | | 4 | АТБ 110.010-04 | Трубопровод | 1 | |
| | | | | **Детали** | | |
| А4 | | 10 | АТБ 100.001-02 | Прокладка | 4 | |
| А4 | | 11 | АТБ 100.002 | Пластина | 6 | |
| А4 | | 12 | АТБ 100.003-03 | Кронштейн | 2 | |
| А4 | | 13 | АТБ 108.001 | Кронштейн | 2 | |
| Б4 | | 14 | АТБ 128.001 | Стойка | | |
| | | | | Уголок 36×36×3-Б-ГОСТ 8509-72 / ВСт.3-I-ГОСТ 535-79 / L=340 | 1 | 0,56 кг |

Подп. и дата | Инв. № дубл. | Взам. инв. № | Подп. и дата | Инв. № подл.

| Изм. | Лист | № докум. | Подп. | Дата |
|---|---|---|---|---|
| Разраб. | | Митехина | | |
| Пров. | | Литвак | | |
| Рук. гр. | | Грановский | | |
| Н. контр. | | Рубинская | | VI.87 |
| Утв. | | Свидак | | |

**АТБ 128.000**

Виброизолирующее основание ВО-8-25А-3С с продольным расположением гибких вставок для машины марки МВТ25-1-0 (АТ25-1-0)

| Лит | Лист | Листов |
|---|---|---|
| И | 1 | 2 |

Госстрой СССР Сантехпроект г. Москва

Формат А4

| Формат | Зона | Поз. | Обозначение | Наименование | Кол. | Примечание |
|---|---|---|---|---|---|---|
| | | | | **Стандартные изделия** | | |
| | | | | Болты ГОСТ 7798-70. | | |
| | | 20 | | М12×20.36 | 12 | |
| | | 21 | | М12×50.36 | 16 | |
| | | 22 | | М16×70.36 | 4 | |
| | | | | Гайки ГОСТ 5915-70 | | |
| | | 23 | | М12.4 | 16 | |
| | | 24 | | М16.4 | 8 | |
| | | 25 | | Шайба 12Б5 Г ГОСТ 6402-70 | 28 | |
| | | 26 | | Шайба 16 ГОСТ 10906-78 | 4 | |
| | | 27 | | Шайба 16 ГОСТ 11371-68 | 4 | |
| | | 28 | | Опора ОПБ 2-76 / ГОСТ 14911-82 | 2 | |
| | | | | **Прочие изделия** | | |
| | | 35 | | Виброизолятор Д044 / ТУ 36-1832-75 | 6 | |

Подп. и дата | Инв. № дубл. | Взам. инв. № | Подп. и дата | Инв. № подл.

| Изм. | Лист | № докум. | Подп. | Дата |
|---|---|---|---|---|

**АТБ 128.000**

Лист 2

Формат А4

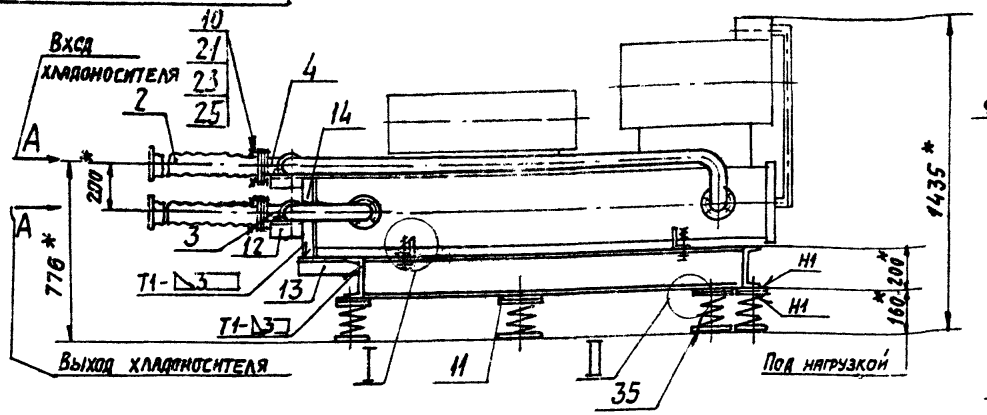


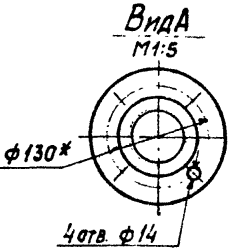


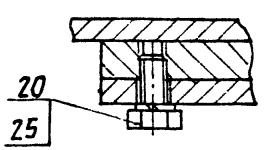


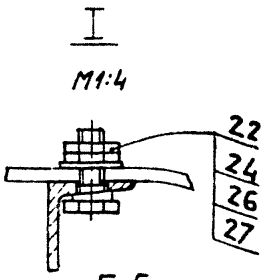


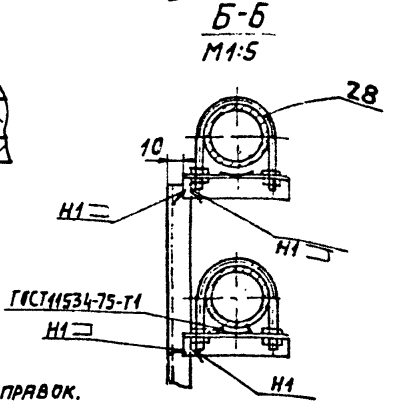


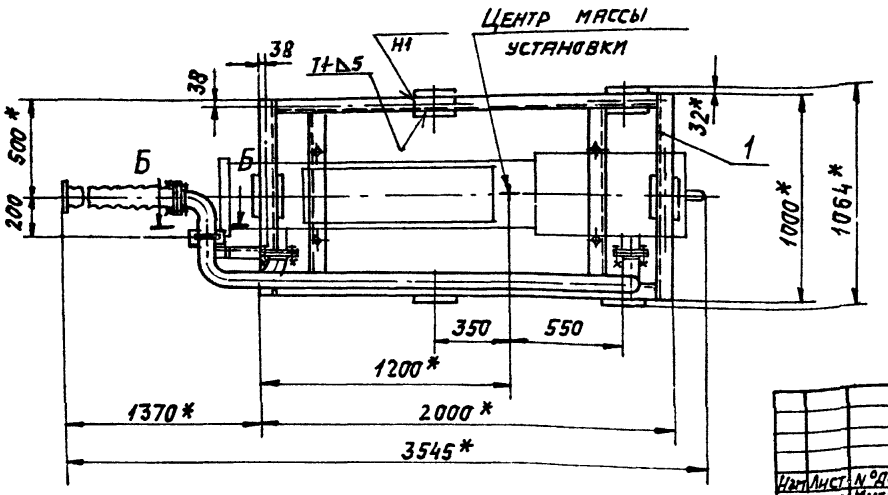


1. * Размеры для справок.
2. ± t2/2.
3. Приварку пластин (поз. 11) производить после регулировки расположения виброизоляторов до получения их равномерной осадки.
4. Сварные швы по ГОСТ 5264-80.
5. Виброизоляторы к полу крепить не требуется.

| | | | | | | | |
|---|---|---|---|---|---|---|---|
| Изм. | Лист | N докум. | Подп. | Дата | АТБ 128.000СБ | | |
| Разраб. | | Митехина | | | Виброизолирующее основание ВО-П-25А-3 с продольным расположением гибких вставок для машины марки МВТ 25-1-0 (АТ 25-1-0) | Лит. | Масса | Масшт. |
| Пров. | | Литвак | | | | Н | 231 | 1:20 |
| Рук. гр. | | Грановский | | | | Лист | Листов 1 | |
| Н. контр. | | Рубинская | | | | Госстрой СССР САНТЕХПРОЕКТ г. Москва | | |
| Утв. | | Спивак | | | | | | |

Копировал: Тужилкина
Формат: А3

Серия 3.904-23 Дополнение 1

Инв. N подл. | Подп. и дата | Взам. инв. N | Инв. N дубл. | Подп. и дата

Дополнение 1

Серия 3.904-23

| Формат | Зона | Поз. | Обозначение | Наименование | Кол. | Примечание |
|---|---|---|---|---|---|---|
| | | | | **Документация** | | |
| А3 | | | АТБ 138.000 СБ | Сборочный чертеж | | |
| А3 | | | АТБ 100.000 Д | Виброизолирующие основания для холодильных машин | | |
| | | | | Технические требования | | |
| | | | | **Сборочные единицы** | | |
| А4 | | 1 | АТБ 100.010-03 | Рама | 1 | |
| А4 | | 2 | АТБ 100.020-03 | Патрубок | 1 | |
| А4 | | 3 | АТБ 100.040-01 | Рукав-вставка | 2 | |
| А4 | | 4 | АТБ 132.010-05 | Трубопровод | 1 | |
| | | | | **Детали** | | |
| А4 | | 10 | АТБ 100.001-02 | Прокладка | 4 | |
| А4 | | 11 | АТБ 100.002 | Пластина | 6 | |
| А4 | | 12 | АТБ 100.003-03 | Кронштейн | 1 | |
| А4 | | 13 | АТБ 108.001 | Кронштейн | 1 | |
| Б4 | | 14 | АТБ 138.001 | Стойка | | |
| | | | | Уголок 36×36×3-Б-ГОСТ 8509-72 / ВСт.3-1-ГОСТ 535-79 | | |
| | | | | L = 140-1,0 | 1 | 0,23 кг |

Подп. и дата | Инв. № дубл. | Взам. инв. № | Подп. и дата | Инв. № подл.

| Изм. | Лист | № докум. | Подп. | Дата |
|---|---|---|---|---|
| Разраб. | | Интехинд | | |
| Пров. | | Литвак | | |
| Рук. гр. | | Грановский | | |
| Н. контр. | | Рувинская | | |
| Утв. | | Спивак | | |

АТБ 138.000

Виброизолирующее основание ВО-III-25АС. Вертикальным расположением гибких вставок для машины марки МВТ-25-1-0 (А735-1-0)

| Лит. | Лист | Листов |
|---|---|---|
| И | 1 | 2 |

Госстрой СССР Сантехпроект г. Москва

Формат А4

| Формат | Зона | Поз. | Обозначение | Наименование | Кол. | Примечание |
|---|---|---|---|---|---|---|
| | | | | **Стандартные изделия** | | |
| | | | | Болты ГОСТ 7798-70. | | |
| | | 20 | | М12 × 20.36 | 12 | |
| | | 21 | | М12 × 50.36 | 16 | |
| | | 22 | | М16 × 70.36 | 4 | |
| | | | | Гайки ГОСТ 5915-70 | | |
| | | 23 | | М12.4 | 16 | |
| | | 24 | | М16.4 | 8 | |
| | | 25 | | Шайба 12.65Г ГОСТ 6402-70 | 28 | |
| | | 26 | | Шайба 16 ГОСТ 10906-78 | 4 | |
| | | 27 | | Шайба 16 ГОСТ 11371-68 | 4 | |
| | | 28 | | Опора ОПБ2-76 | | |
| | | | | ГОСТ 14911-82 | 1 | |
| | | | | **Прочие изделия** | | |
| | | 77 | | Виброизолятор Д044 | | |
| | | | | ТУ36-1832-75 | 6 | |

Подп. и дата | Инв. № дубл. | Взам. инв. № | Подп. и дата | Инв. № подл.

| Изм. | Лист | № докум. | Подп. | Дата |
|---|---|---|---|---|

АТБ 138.000

Лист 2

Формат А4

АТБ 138.000СБ

Дополнение 1

Серия 3.904-2.3

Инв. № подл. | Подп. и дата | Взам. инв. № | Инв. № дубл. | Подп. и дата

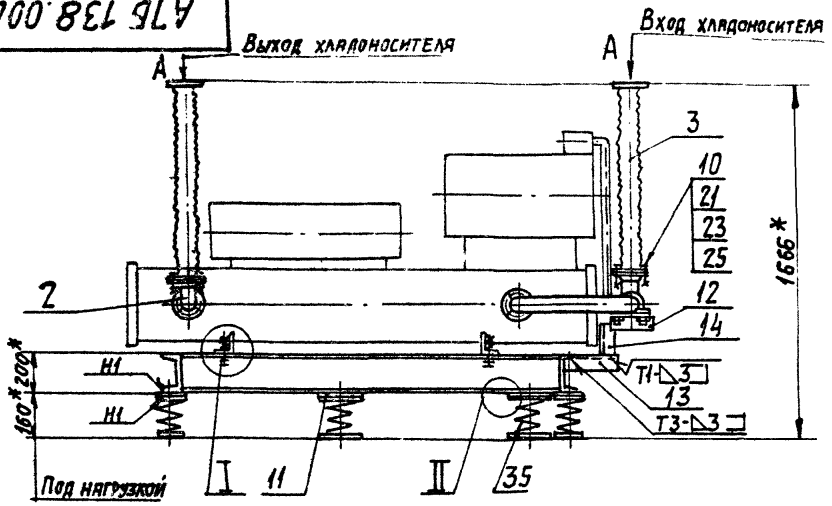


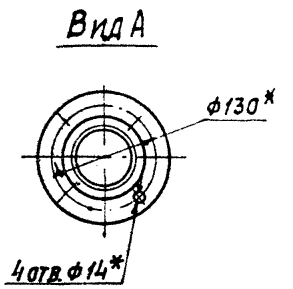


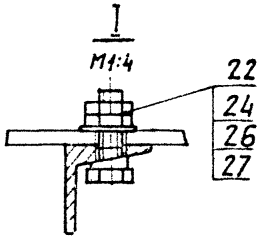


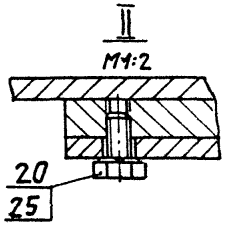


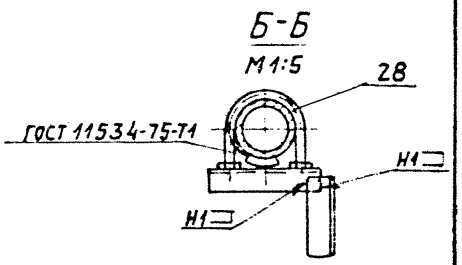


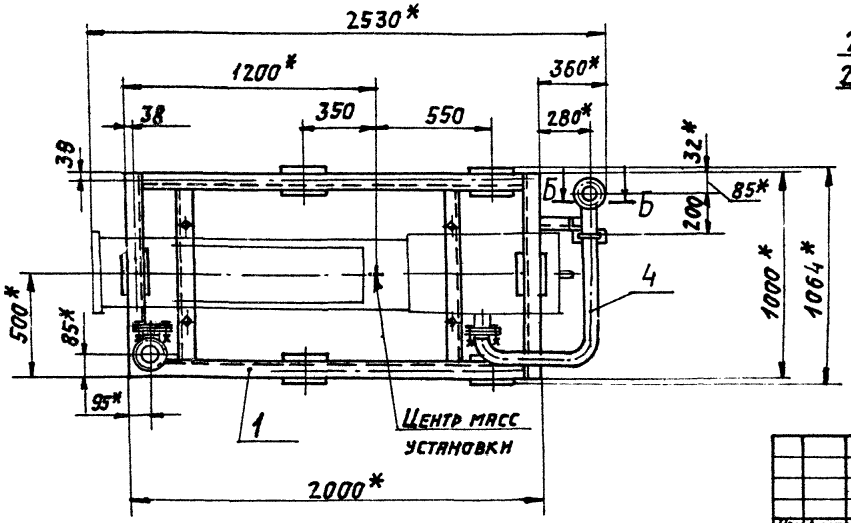


1.* Размеры для справок.

2. ± t2/2.

3. Приварку пластин (поз. 11) производить после регулировки расположения виброизоляторов до получения их равномерной осадки.

4. Сварные швы по ГОСТ 5264-80, кроме указанных.

5. Виброизоляторы к полу крепить не требуется.

| Изм. | Лист | № докум. | Подп. | Дата |
|---|---|---|---|---|
| Разраб. | | Интехина | | |
| Пров. | | Литвак | | |
| Рук. гр. | | Грановский | | |
| Н. контр. | | Рувинская | | |
| Утв. | | Спивак | | |

АТБ 138.000 СБ

Виброизолирующее основание ВО-III-25АС вертикальным расположением гибких вставок для машины марки МВТ-25-1-0 (АТ 25-1-0).

| Лит. | Масса | Масшт. |
|---|---|---|
| И | 216,2 | 1:20 |
| Лист | Листов 1 | |

Госстрой СССР САНТЕХПРОЕКТ г. Москва

Копировал: Тужилкина

Формат: А3

Дополнение 1

Серия 3.904-23

| Формат | Зона | Поз. | Обозначение | Наименование | Кол. | Примечание |
|---|---|---|---|---|---|---|
| | | | | Документация | | |
| А3 | | | А7Б 107.000 СБ | Сборочный чертеж | | |
| А3 | | | А7Б 100.000Д | Виброизолирующие | | |
| | | | | основания для | | |
| | | | | холодильных машин | | |
| | | | | Технические требования | | |
| | | | | Сборочные единицы | | |
| А4 | | 1 | А7Б 100.010-04 | Рама | 1 | |
| А4 | | 2 | А7Б 100.040-09 | Рукав-вставка | 2 | |
| А4 | | 3 | А7Б 107.010 | Патрубок | 1 | |
| А4 | | 4 | А7Б 107.020 | Патрубок | 1 | |
| | | | | Детали | | |
| А4 | | 10 | А7Б 100.001 | Прокладка | 2 | |
| | | 11 | -07 | Прокладка | 1 | |
| | | 12 | -08 | Прокладка | 1 | |
| | | 13 | -09 | Прокладка | 2 | |
| А4 | | 14 | А7Б 100.002 | Пластина | 7 | |
| | | | | Стандартные изделия | | |
| | | 20 | | Болт М12×20.36 ГОСТ 7798-70 | 14 | |

Инв. № подл. | Подп. и дата | Взам. инв. № | Инв. № дубл. | Подп. и дата

| Изм. | Лист | № докум. | Подп. | Дата |
|---|---|---|---|---|
| Разраб. | | Ямпольская | | |
| Пров. | | Литвак | | |
| Рук. гр. | | Трановский | | |
| Н. контр. | | Рувинская | | VI.87 |
| Утв. | | Спивак | | |

А7Б 107.000

Виброизолирующее основание ВО-I-80А с поперечным расположением гибких вставок для машины марки МВТ-80-1-0

| Лит. | Лист | Листов |
|---|---|---|
| И | 1 | 2 |

Госстрой СССР Сантехпроект г. Москва

Формат А4

| Формат | Зона | Поз. | Обозначение | Наименование | Кол. | Примечание |
|---|---|---|---|---|---|---|
| | | | | Болты ГОСТ 7798-70 | | |
| | | 21 | | М12×50.36 | 4 | |
| | | 22 | | М16×70.36 | 20 | |
| | | 23 | | М20×100.36 | 4 | |
| | | | | Гайки ГОСТ 5915-70 | | |
| | | 24 | | М12.4 | 4 | |
| | | 25 | | М16.4 | 20 | |
| | | 26 | | М20.4 | 8 | |
| | | 27 | | Шайба 12.65Г ГОСТ 6402-80 | 18 | |
| | | 28 | | Шайба 16 65Г ГОСТ 6402-80 | 20 | |
| | | 29 | | Шайба 20 ГОСТ 10906-78 | 4 | |
| | | 30 | | Шайба 20 ГОСТ 11371-78 | 4 | |
| | | | | Прочие изделия | | |
| | | 35 | | Виброизолятор Д044 ТУ 36-1832-75 | 7 | |
| | | 36 | | Рукав 8Д4.498.226-2-600 8Д0449.054ТУ | 1 | |
| | | 37 | | Рукав НВД0449.050-2-50-17-600 8Д0449.054ТУ | 1 | |

Подп. и дата | Инв. № подл. | Взам. инв. № | Инв. № дубл. | Подп. и дата

| Изм. | Лист | № докум. | Подп. | Дата |
|---|---|---|---|---|

А7Б 107.000

Лист 2

Формат А4

А7Б107.000 СБ

Серия 3.904-23 дополнение 1

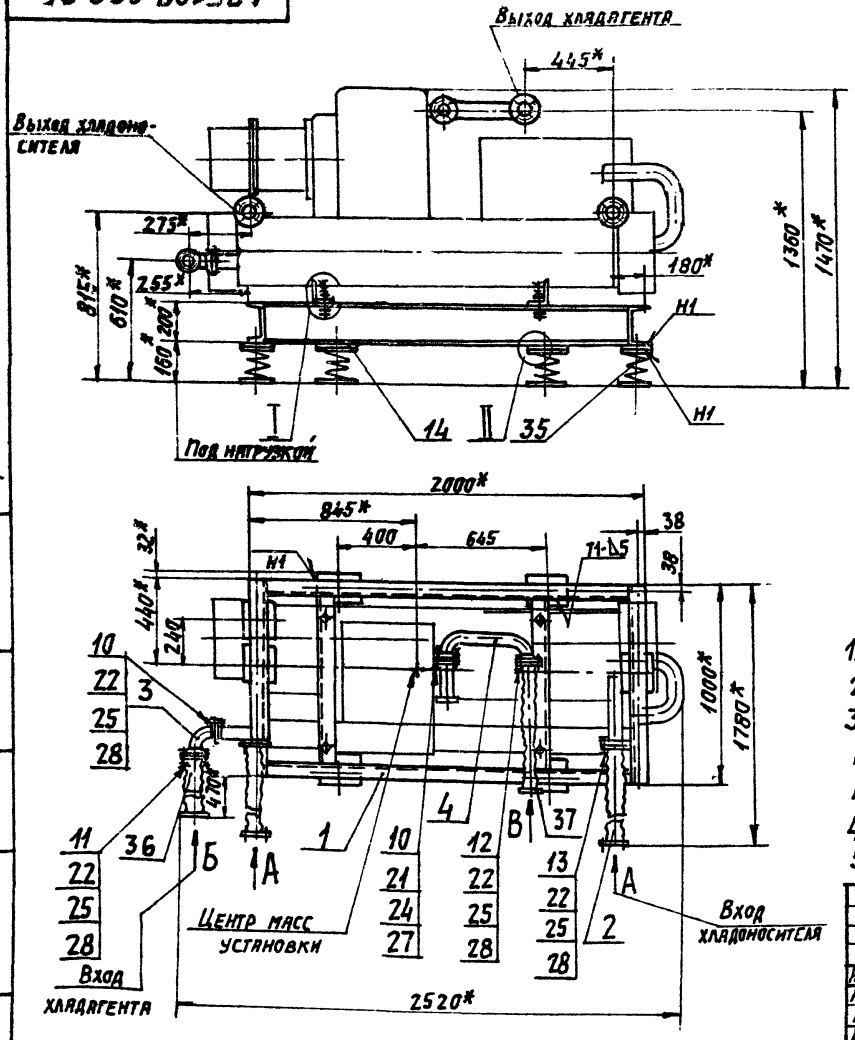


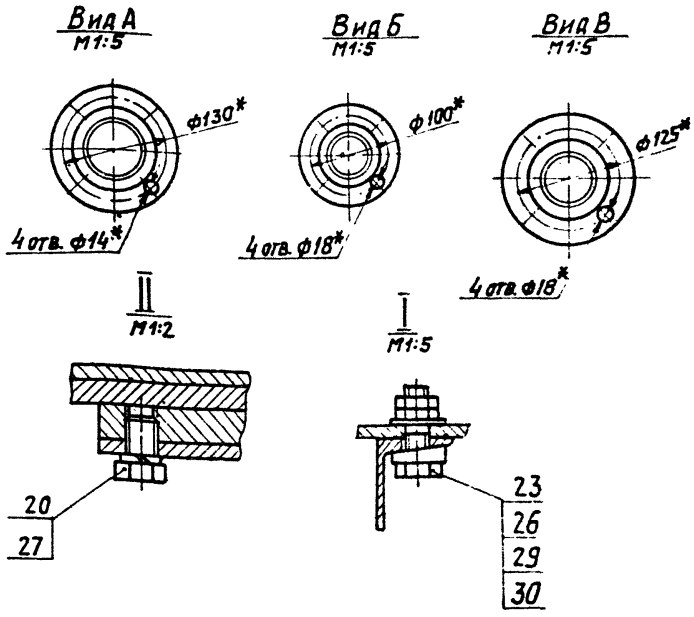


1.* Размеры для справок.

2. ± t2/2.

3. Приварку пластин (поз. 14) производить после регулировки расположения виброизоляторов до получения их равномерной осадки.

4. Сварные швы по ГОСТ5264-80.

5. Виброизоляторы к полу крепить не требуется.

| | | | | | | | | |
|---|---|---|---|---|---|---|---|---|
| | | | | | А7Б 107.000 СБ | | | |
| Изм. | Лист | № докум. | Подп. | Дата | Виброизолирующее основание 80-I-80А с поперечным расположением гибких вставок для машины марки МВТ 80-1-0 | Лит. | Масса | Масшт. |
| Разраб. | | Ямпольская | | | | И | 224,0 | 1:20 |
| Пров. | | Литвак | | | | Лист | Листов 1 | |
| Рук. гр. | | Грановский | | | | Госстрой СССР САНТЕХПРОЕКТ г. Москва | | |
| Н. контр. | | Рубинская | | VI.87 | | | | |
| Утв. | | Спивак | | | | | | |

Копировал: Тужилкина

Формат: А3

Инв. № подл. | Подп. и дата | Взам. инв. № | Инв. № дубл. | Подп. и дата

Серия 3.904-23 дополнение 1

АТБ 107.020

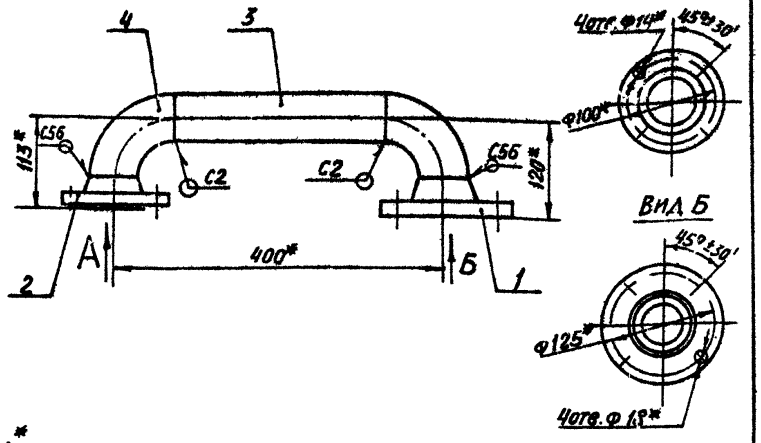


1. * Размеры для справок
2. Сварные швы по ГОСТ 16037-80.

| Формат | Зона | Поз. | Обозначение | Наименование | Кол. | Примечание |
|---|---|---|---|---|---|---|
| | | | | Детали | | |
| А4 | | 1 | АТБ 103.021-04 | Фланец | 1 | |
| | | 2 | -05 | Фланец | 1 | |
| Б4 | | 3 | АТБ 107.021 | Труба ; L = 250-1.15 | | |
| | | | | Труба 57х3 ГОСТ 10704-76 | | |
| | | | | Д ГОСТ 10705-80 | 1 | 1,0 кг |
| | | | | Стандартные изделия | | |
| | | 4 | | Отвод 90°57х3 | | |
| | | | | ГОСТ 17375-83 | 2 | |

| Изм. | Лист | № докум. | Подп. | Дата |
|---|---|---|---|---|
| Разраб. | Ямпольская | | | |
| Пров. | Литвак | | | |
| Рук. гр. | Грановский | | | |
| Н. контр. | Рувинская | | | VI 87 г. |
| Утв. | Спивак | | | |

АТБ 107.020

ПАТРУБОК

| Лит. | Масса | Масштаб |
|---|---|---|
| И | 6,1 | 1:5 |
| Лист | Листов 1 | |

ГОССТРОЙ СССР САНТЕХПРОЕКТ г. Москва

Формат: А4

АТБ 107.010

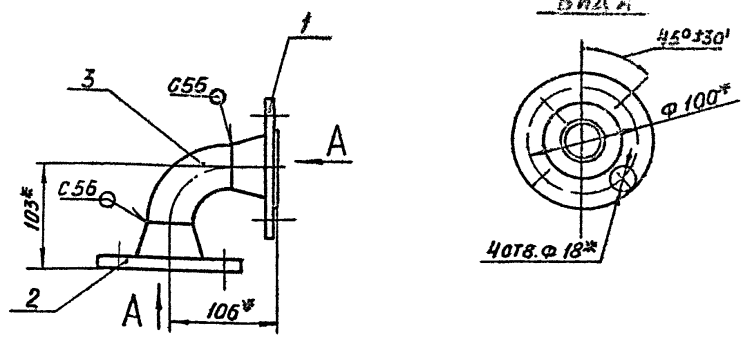


1. * Размеры для справок
2. Сварные швы по ГОСТ 16037-80.

| Формат | Зона | Поз. | Обозначение | Наименование | Кол. | Примечание |
|---|---|---|---|---|---|---|
| | | | | Детали | | |
| А4 | | 1 | АТБ 103.021-02 | Фланец. | 1 | |
| | | 2 | -03 | Фланец | 1 | |
| | | | | Стандартные изделия | | |
| | | 3 | | Отвод 90°45х2,5 | | |
| | | | | ГОСТ 17375-83 | 1 | |

| Изм. | Лист | № докум. | Подп. | Дата |
|---|---|---|---|---|
| Разраб. | Ямпольская | | | |
| Пров. | Литвак | | | |
| Рук. гр. | Грановский | | | |
| Н. контр. | Рувинская | | | VI 87 г. |
| Утв. | Спивак | | | |

АТБ 107.010

ПАТРУБОК

| Лит. | Масса | Масштаб |
|---|---|---|
| И | 3,4 | 1:4 |
| Лист | Листов 1 | |

ГОССТРОЙ СССР САНТЕХПРОЕКТ г. Москва

Формат: А4

Подп. и дата | Инв. № дубл. | Взам. инв. № | Подп. и дата | Инв. № подл.

Серия 3.904-23 Дополнение 1

| Формат | Зона | Поз. | Обозначение | Наименование | Кол. | Примечание |
|---|---|---|---|---|---|---|
| | | | | **Документация** | | |
| * | | | АТБ 129.000 СБ | Сборочный чертеж | | А3; А4* |
| БЧ | | | АТБ 100.000 Д | Виброизолирующие основания для холодильных машин | | |
| | | | | Технические требования | | |
| | | | | **Сборочные единицы** | | |
| А4 | | 1 | АТБ 100.010-04 | Рама | 1 | |
| А4 | | 2 | АТБ.100.040-01 | Рукав-вставка | 2 | |
| А4 | | 3 | АТБ 108.020-12 | Трубопровод | 1 | |
| | | 4 | -13 | Трубопровод | 1 | |
| А4 | | 5 | АТБ 129.010 | Патрубок | 1 | |
| А4 | | 6 | АТБ 129.020 | Патрубок | 1 | |
| | | | | **Детали** | | |
| А4 | | 10 | АТБ 100.001 | Прокладка | 2 | |
| | | 11 | -02 | Прокладка | 2 | |
| | | 12 | -07 | Прокладка | 1 | |
| | | 13 | -08 | Прокладка | 1 | |
| | | 14 | -09 | Прокладка | 2 | |
| А4 | | 15 | АТБ 100.002 | Пластина | 7 | |
| А4 | | 16 | АТБ 100.003-03 | Кронштейн | 2 | |

Инв.№ подл. | Подп. и дата | Взам. инв.№ | Инв.№ дубл. | Подп. и дата

| Изм. | Лист | № докум. | Подп. | Дата |
|---|---|---|---|---|
| Разраб. | | Ямпольская | | |
| Пров. | | Литвак | | |
| Рук.гр. | | Урановский | | |
| Н.контр. | | Рубинская | | |
| Утв. | | Опмвак | | |

**АТБ 129.000**

Виброизолирующее основание ВО-П-ВИА-1 с продольным расположением гибких вставок для машины марки МВТ-80-1-0

| Лит. | Лист | Листов |
|---|---|---|
| И | 1 | 2 |

Госстрой СССР САНТЕХПРОЕКТ г. Москва

Формат А4



| Формат | Зона | Поз. | Обозначение | Наименование | Кол. | Примечание |
|---|---|---|---|---|---|---|
| А4 | | 17 | АТБ 108.001-07 | Кронштейн | 2 | |
| БЧ | | 18 | АТБ 129.001 | Стойка | | |
| | | | | уголок 36х36х36 ГОСТ 8509-72 | | |
| | | | | ВСт.3-Т-ГОСТ 535-79 | | |
| | | | | L = 400 \- 1.4 | 2 | 0,66 кг. |
| | | | | **Стандартные изделия** | | |
| | | | | Болты ГОСТ 7798-70 | | |
| | | 20 | | М12х20.36 | 14 | |
| | | 21 | | М12х60.36 | 12 | |
| | | 22 | | М16х70.36 | 20 | |
| | | 23 | | М20х100.36 | 4 | |
| | | | | Гайки ГОСТ 5915-70 | | |
| | | 24 | | М12.4 | 12 | |
| | | 25 | | М16.4 | 20 | |
| | | 26 | | М20.4 | 8 | |
| | | 27 | | Шайба 12.65г ГОСТ 6402-70 | 26 | |
| | | 28 | | Шайба 16.65г ГОСТ 6402-70 | 20 | |
| | | 29 | | Шайба 20 ГОСТ 10906-78 | 4 | |
| | | 30 | | Шайба 20 ГОСТ 11371-78 | 4 | |
| | | 31 | | Опора ОПБ2-76 | | |
| | | | | ГОСТ 14911-82 | 2 | |
| | | | | **Прочие изделия** | | |
| | | 35 | | Виброизолятор ДО44 | | |
| | | | | ТУ 36-1832-75 | 7 | |
| | | 36 | | Рукав ВДЧ.498226-2-600 | | |
| | | | | ВДО449.034ТУ | 1 | |
| | | 37 | | Рукав НВДО.449.030-2-50-45-600 | | |
| | | | | ВДО449.034ТУ | 1 | |

Инв.№ подл. | Подп. и дата | Взам. инв.№ | Инв.№ дубл. | Подп. и дата

Изм. Лист № докум. Подпись Дата

**АТБ 129.000** Лист 2

Формат А4

А7Б129.000 СБ

Дополнение 1

Серия 3.904-23

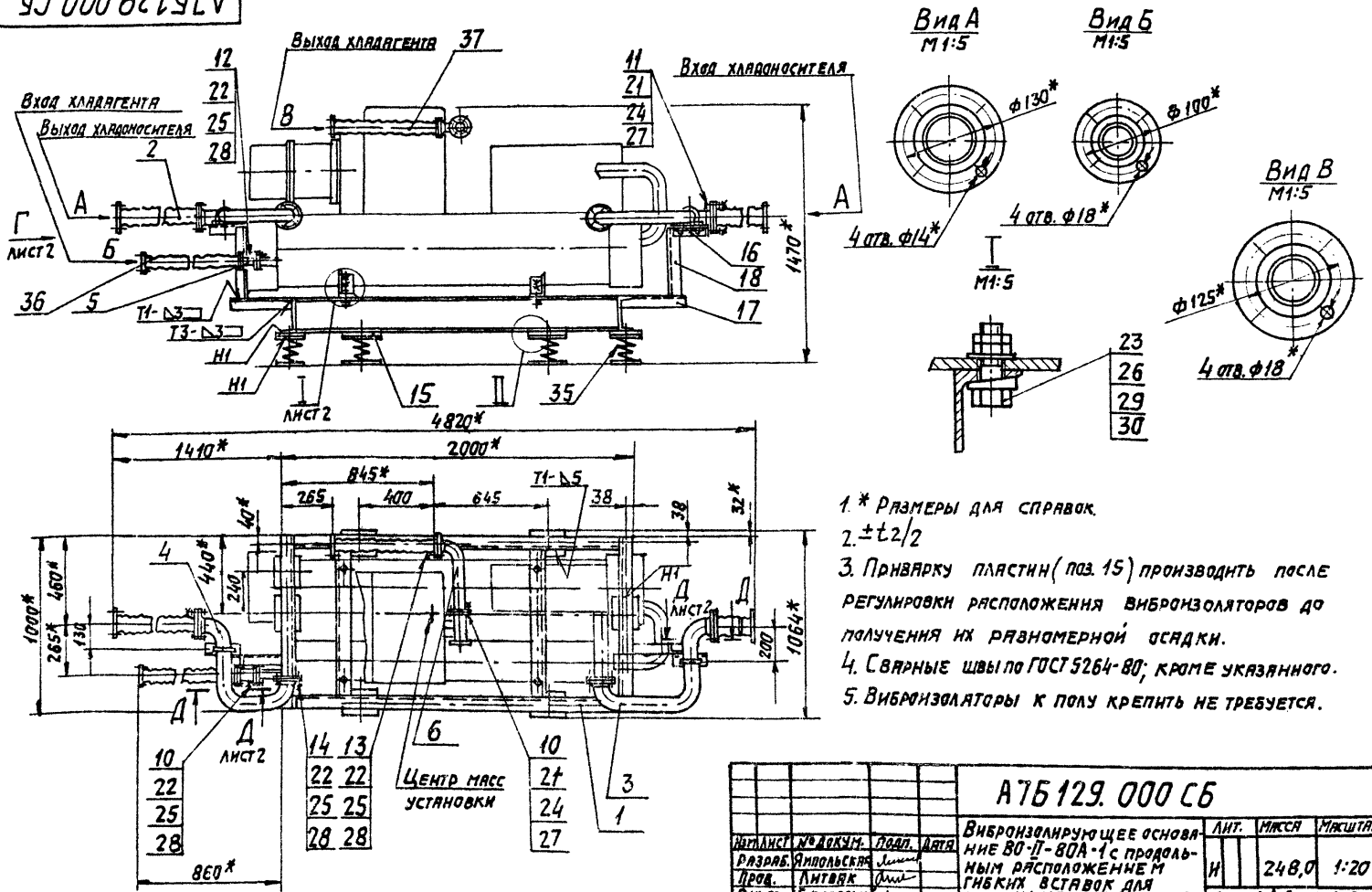


1. * Размеры для справок.
2. ±t2/2
3. Приварку пластин (поз. 15) производить после регулировки расположения виброизоляторов до получения их равномерной осадки.
4. Сварные швы по ГОСТ 5264-80; кроме указанного.
5. Виброизоляторы к полу крепить не требуется.

| | | | | | | | | |
|---|---|---|---|---|---|---|---|---|
| Изм. | Лист | № докум. | Подп. | Дата | А7Б129.000 СБ | | | |
| Разраб. | | Ямпольская | | | Виброизолирующее основание 80-II-80А-1 с продольным расположением гибких вставок для машины марки МВТ-80-1-0 | Лит. | Масса | Масштаб |
| Пров. | | Литвак | | | | И | 248,0 | 1:20 |
| Рук. гр. | | Грановский | | | | Лист 1 | Листов 2 | |
| Н. контр. | | Рувинская | | VI.87 | | Госстрой СССР | | |
| Утв. | | Спивак | | | | Сантехпроект г. Москва | | |

Копировал: Тужилкина

Формат: А3

Инв. № подл. | Подп. и дата | Взам. инв. № | Инв. № дубл. | Подп. и дата

АТБ 129.010

Серия 3.904-27 дополнение 1

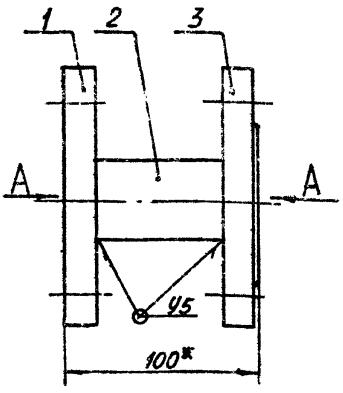


Вид А

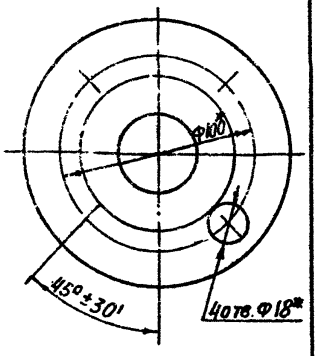


1.* Размеры для справок.
2. Сварные швы по ГОСТ 16037-80

| Формат | Зона | Поз. | Обозначение | Наименование | Кол. | Примечание |
|---|---|---|---|---|---|---|
| | | | | Детали | | |
| А4 | | 1 | АТБ 129.011 | Фланец | 1 | |
| Б4 | | 2 | АТБ 129.012 | Труба ; L=94-0,87 | | |
| | | | | Труба 38х2 ГОСТ 10704-76 | | |
| | | | | Д ГОСТ 10705-80 | 1 | 0,17кг |
| | | | | Стандартные изделия | | |
| | | 3 | | Фланец 1-32-25 | | |
| | | | | ГОСТ 12820-80 | 1 | |

Подл. и дата | Инв. № подл. | Взам. инв. № | Инв. № дубл. | Подп. и дата

| Изм. | Лист | № док. | Подп. | Дата |
|---|---|---|---|---|
| Разраб. | | Ямпольская | | |
| Пров. | | Литвак | | |
| Рук. гр. | | Грановский | | |
| Н. контр. | | Рубинская | | VI-81г. |
| Утв. | | Спивак | | |

АТБ 129.010

Патрубок

| Лит. | Масса | Масштаб |
|---|---|---|
| И | 3,45 | 1:2 |

Лист | Листов 1

ГОССТРОЙ СССР САНТЕХПРОЕКТ г. МОСКВА

Формат А4

АТБ 129.011

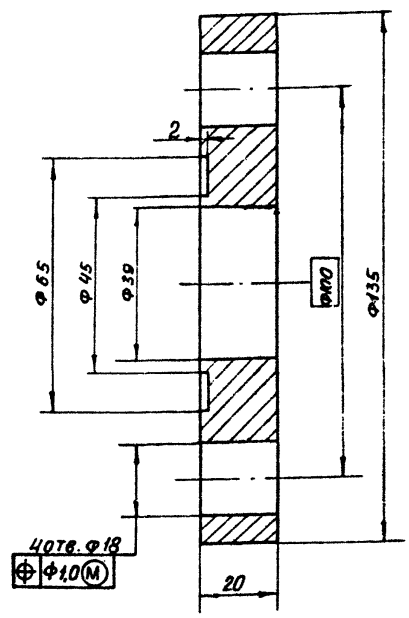


Неуказанные предельные отклонения размеров: $-t_2; +t_2; \pm\frac{t_2}{2}$

Подл. и дата | Инв. № подл. | Взам. инв. № | Инв. № дубл. | Подп. и дата

| Изм. | Лист | № док. | Подп. | Дата |
|---|---|---|---|---|
| Разраб. | | Ямпольская | | |
| Пров. | | Литвак | | |
| Рук. гр. | | Грановский | | |
| Н. контр. | | Рубинская | | VI-81г. |
| Утв. | | Спивак | | |

АТБ 129.011

Фланец

| Лит. | Масса | Масштаб |
|---|---|---|
| И | 1,5 | 1:1 |

Лист | Листов 1

ГОССТРОЙ СССР САНТЕХПРОЕКТ г. МОСКВА

Ст.3 ГОСТ 380-71

Формат А4

Серия 3.904-23 Дополнение 1

| Формат | Зона | Поз. | Обозначение | Наименование | Кол. | Примечание |
|---|---|---|---|---|---|---|
| | | | | | | |
| | | | | Документация | | |
| | | | | | | |
| * | | | АТБ 130.000СБ | Сборочный чертеж | | А3; А4* |
| А3 | | | АТБ 100.000 Д | Виброизолирующие | | |
| | | | | основания для | | |
| | | | | холодильных машин | | |
| | | | | Технические требования | | |
| | | | | | | |
| | | | | Сборочные единицы | | |
| | | | | | | |
| А4 | | 1 | АТБ 100.010-04 | Рама | 1 | |
| А4 | | 2 | АТБ 100.040-01 | Рукав-вставка | 2 | |
| А4 | | 3 | АТБ 108.020-12 | Трубопровод | 1 | |
| А4 | | 4 | АТБ 109.010-05 | Трубопровод | 1 | |
| А4 | | 5 | АТБ 129.010 | Патрубок | 1 | |
| А4 | | 6 | АТБ 129.020 | Патрубок | 1 | |
| | | | | | | |
| | | | | Детали | | |
| | | | | | | |
| А4 | | 10 | АТБ 100.001 | Прокладка | 2 | |
| | | 11 | -02 | Прокладка | 2 | |
| | | 12 | -07 | Прокладка | 1 | |
| | | 13 | -08 | Прокладка | 1 | |
| | | 14 | -09 | Прокладка | 2 | |
| А4 | | 15 | АТБ 100.002 | Пластина | 7 | |
| А4 | | 16 | АТБ 100.003-05 | Кронштейн | 2 | |

Инв. № подл. | Подп. и дата | Взам. инв. № | Инв. № дубл. | Подп. и дата

| Изм. | Лист | № докум. | Подп. | Дата |
|---|---|---|---|---|
| Разраб. | | Ямпольская | | |
| Пров. | | Антвак | | |
| Рук. гр. | | Грановский | | |
| Н. контр. | | Рувинская | | VI.87 |
| Утв. | | Спивак | | |

АТБ 130.000

Виброизолирующее основание ВО-II-80А-2 с продольным расположением гибких вставок для машины марки МВТ80-1-0

| Лит. | Лист | Листов |
|---|---|---|
| И | 1 | 2 |

Госстрой СССР Сантехпроект г. Москва



| Формат | Зона | Поз. | Обозначение | Наименование | Кол. | Примечание |
|---|---|---|---|---|---|---|
| А4 | | 17 | АТБ 108.001-03 | Кронштейн | | |
| Б4 | | 18 | АТБ 130.001 | Стойка | | |
| | | | | Уголок 36х36х3-Б-ГОСТ 8509-72 | | |
| | | | | Вст.3-1-ГОСТ 535-79 | | |
| | | | | L=600-1,75 | 1 | 0,99кг |
| | | | | | | |
| | | | | Стандартные изделия | | |
| | | | | | | |
| | | | | Болты ГОСТ 7798-70 | | |
| | | 20 | | М12х20.36 | 14 | |
| | | 21 | | М12х50.36 | 12 | |
| | | 22 | | М16х70.36 | 20 | |
| | | 23 | | М20х100.36. | 4 | |
| | | | | Гайки ГОСТ 5915-70 | | |
| | | 24 | | М12.4 | 12 | |
| | | 25 | | М16.4 | 20 | |
| | | 26 | | М20.4 | 8 | |
| | | 27 | | Шайба 12.65Г ГОСТ 6402-70 | 26 | |
| | | 28 | | Шайба 16.65Г ГОСТ 6402-70 | 20 | |
| | | 29 | | Шайба 20 ГОСТ 10906-78 | 4 | |
| | | 30 | | Шайба 20 ГОСТ 11371-78 | 4 | |
| | | 31 | | Опора ОПБ2-76 | | |
| | | | | ГОСТ 14911-82 | 2 | |
| | | | | | | |
| | | | | Прочие изделия | | |
| | | | | | | |
| | | 35 | | Виброизолятор Д044 | | |
| | | | | ТУ36-1838-75 | 7 | |
| | | 36 | | Рукав 8Д4.498.226-2-600 | | |
| | | | | 8Д 0449.034 ТУ | 1 | |
| | | 37 | | Рукав НВ Д0.412030-2-50-1600 | | |
| | | | | 8Д0 449.034 ТУ | 1 | |

Инв. № подл. | Подп. и дата | Взам. инв. № | Инв. № дубл. | Подп. и дата

| Изм. | Лист | № докум. | Подп. | Дата |
|---|---|---|---|---|

АТБ 130.000

АТБ130.000 СБ

Серия 3.904-23 Дополнение 1

Инв.№ подл. | Подп. и дата | Взам. инв.№ | Инв.№ дубл. | Подп. и дата

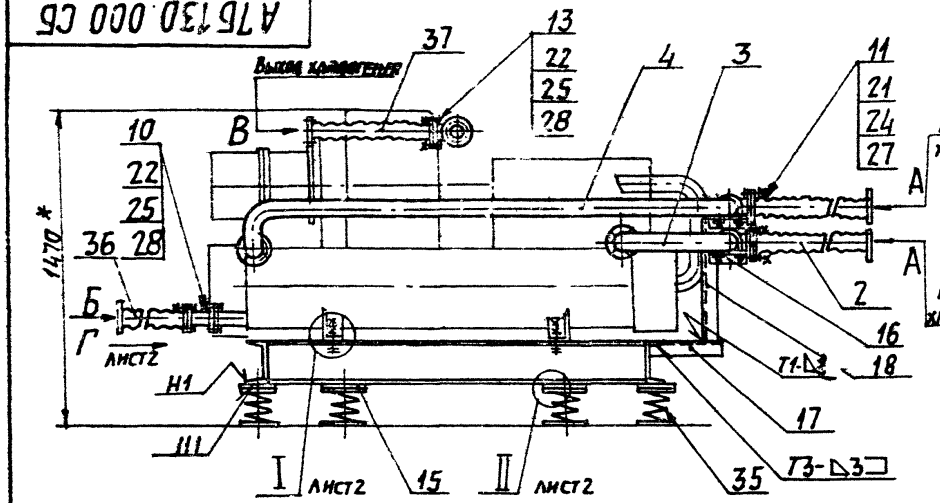


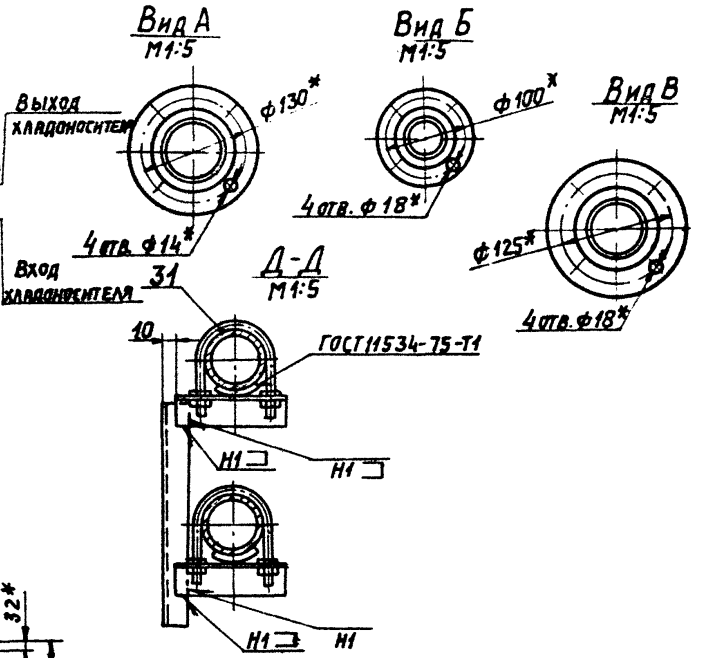


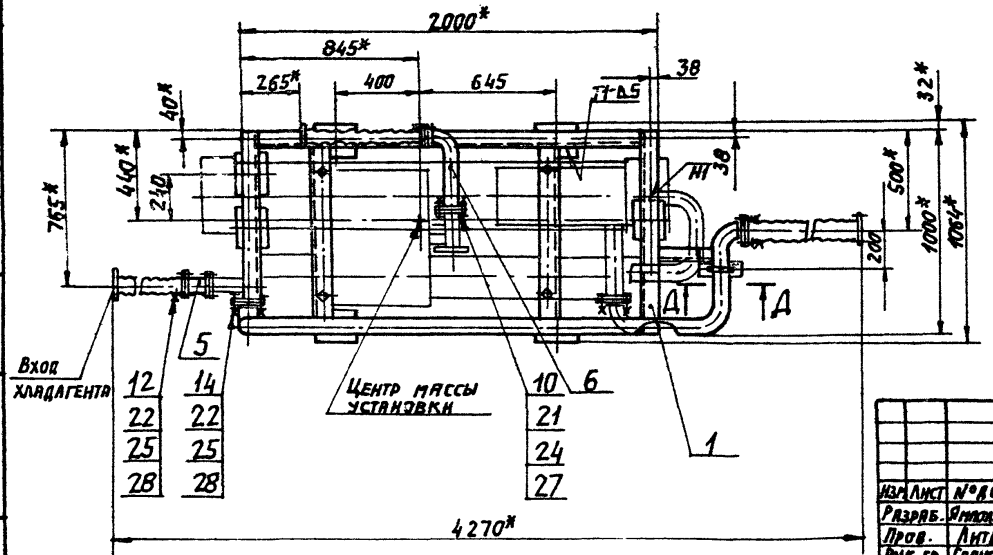


1. * Размеры для справок.
2. $\pm \frac{1}{2}$.
3. Привярку пластин (поз. 15) производить после регулировку расположения виброизоляторов до получения их равномерной осадки.
4. Сварные швы по ГОСТ 5264-80, кроме указанных.
5. Виброизоляторы к полу крепить не требуется.

| | | | | | | | |
|---|---|---|---|---|---|---|---|
| Изм. | Лист | № докум. | Подп. | Дата | АТБ 130.000 СБ | | |
| Разраб. | | Ямпольская | | | Виброизолирующее основание ВО-П-80А-2 с продольным расположением гибких вставок для машины марки МВТ80-1-0. | Лит. | Масса | Масштаб |
| Пров. | | Литвак | | | | | 2650 | 1:20 |
| Рук. гр. | | Грановская | | | | Лист 1 | Листов 2 | |
| Н. контр. | | Рымская | | VI.84 | | Госстрой СССР САНТЕХПРОЕКТ г. Москва | | |
| Утв. | | Спивак | | | | | | |

Копировал: Тужилкина

Формат: А3

Серия 3.900-23 Дополнение 1

АТБ 129.000 СБ

Вид Г
М 1:10
Лист 1

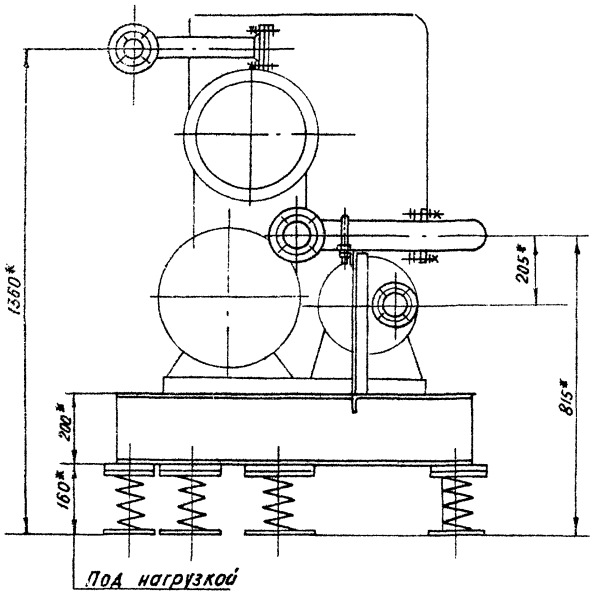


Д-Д
М 1:5
Лист 1

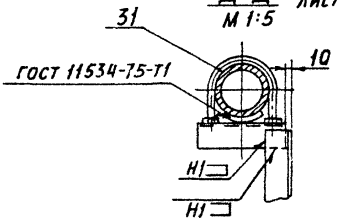


II
М 1:2
Лист 1

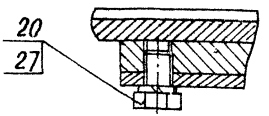


Подп. и дата | Инв. № дубл. | Взам. инв. № | Подп. и дата | Инв. № подл.

| Изм. | Лист | № докум. | Подп. | Дата | АТБ 129.000 СБ | Лист 2 |
|---|---|---|---|---|---|---|

Формат А4

АТБ 130.000 СБ

Вид Г
М 1:10
Лист 1

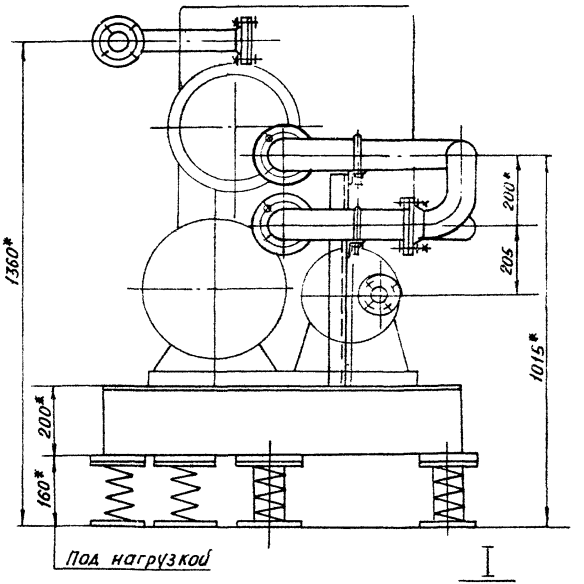


I
М 1:5

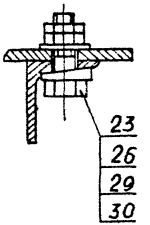


II
М 1:2
Лист 1

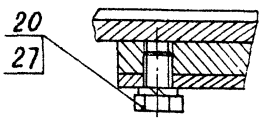


Подп. и дата | Инв. № дубл. | Взам. инв. № | Подп. и дата | Инв. № подл.

| Изм. | Лист | № докум. | Подп. | Дата | АТБ 130.000 СБ | Лист 2 |
|---|---|---|---|---|---|---|

Формат А4

Серия 3.904-23 дополнение 1

| Формат | Зона | Поз. | Обозначение | Наименование | Кол. | Примечание |
|---|---|---|---|---|---|---|
| | | | | Документация | | |
| * | | | А7Б131.000СБ | Сборочный чертеж | | А4; А3 * |
| А3 | | | А7Б100.000Д | Виброизолирующие основания для холодильных машин | | |
| | | | | Технические требования | | |
| | | | | Сборочные единицы | | |
| А4 | | 1 | А7Б100.010-04 | Рама | 1 | |
| А4 | | 2 | А7Б100.040-01 | Рукав-вставка | 2 | |
| А4 | | 3 | А7Б108.020-13 | Трубопровод | 1 | |
| А4 | | 4 | А7Б110.010-05 | Трубопровод | 1 | |
| А4 | | 5 | А7Б129.010 | Патрубок | 1 | |
| А4 | | 6 | А7Б129.020 | Патрубок | 1 | |
| | | | | Детали | | |
| А4 | | 10 | А7Б100.001 | Прокладка | 2 | |
| | | 11 | -02 | Прокладка | 2 | |
| | | 12 | -07 | Прокладка | 1 | |
| | | 13 | -08 | Прокладка | 1 | |
| | | 14 | -09 | Прокладка | 2 | |
| А4 | | 15 | А7Б100.002 | Пластина | 7 | |
| А4 | | 16 | А7Б100.003-03 | Кронштейн | 2 | |

| Изм | Лист | № докум. | Подп. | Дата |
|---|---|---|---|---|
| Разраб. | Ямпольская | | | |
| Пров | Литвак | | | |
| Рук. гр. | Грановский | | | |
| Н. контр. | Рубинская | | | VI.87г. |
| Утв. | Спивак | | | |

А7Б 131.000

Виброизолирующее основание ВО-II-80А-3 с продольным расположением гибких вставок для машины марки МВТ80-1-0

| Лит. | Лист | Листов |
|---|---|---|
| Н | 1 | 2 |

Госстрой СССР
Сантехпроект
г. Москва

Формат А4

Подп. и дата | Инв. № дубл. | Взам. инв. № | Подп. и дата | Инв. № подл.



| Формат | Зона | Поз. | Обозначение | Наименование | Кол. | Примечание |
|---|---|---|---|---|---|---|
| А4 | | 17 | А7Б108.001-03 | Кронштейн | 1 | |
| Б4 | | 18 | А7Б131.001 | Стойка | | |
| | | | | Уголок 36×36×3-Б-ГОСТ8509-72 | | |
| | | | | ВСт.3-I-ГОСТ535-79 | | |
| | | | | L = 600-1.75 | 1 | 0.99 кг |
| | | | | Стандартные изделия | | |
| | | | | Болты ГОСТ 7798-70 | | |
| | | 20 | | М12×20.36 | 14 | |
| | | 21 | | М12×50.36 | 12 | |
| | | 22 | | М16×70.36 | 20 | |
| | | 23 | | М20×100.36 | 4 | |
| | | | | Гайки ГОСТ 5915-70 | | |
| | | 24 | | М12.4 | 12 | |
| | | 25 | | М16.4 | 20 | |
| | | 26 | | М20.4 | 8 | |
| | | 27 | | Шайба 12.65 г ГОСТ6402-70 | 26 | |
| | | 28 | | Шайба 16.65 г ГОСТ6402-70 | 20 | |
| | | 29 | | Шайба 20 ГОСТ 10906-78 | 4 | |
| | | 30 | | Шайба 20 ГОСТ 11371-78 | 4 | |
| | | 31 | | Опора ОПБ2-76 | | |
| | | | | ГОСТ 14911-82 | 2 | |
| | | | | Прочие изделия | | |
| | | 35 | | Виброизолятор ДО44 | | |
| | | | | ТУ36-1832-75 | 7 | |
| | | 36 | | Рукав 8Д4.498226-2-600 | | |
| | | | | 8Д0449.034 ТУ | 1 | |
| | | 37 | | Рукав Н8Д0.449030-2-50-15-600 | | |
| | | | | 8Д0449.034 ТУ | 1 | |

| Изм | Лист | № докум. | Подп. | Дата |
|---|---|---|---|---|

А7Б 131.000

Лист 2

Формат А4

Подп. и дата | Инв. № дубл. | Взам. инв. № | Подп. и дата | Инв. № подл.

Серия 3.904-23 Дополнение 1

АТБ131.000СБ

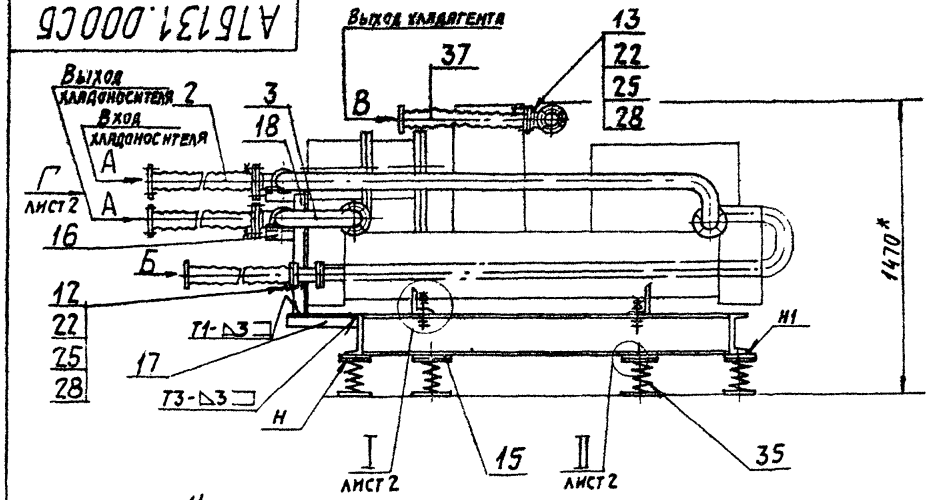


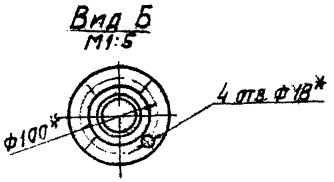


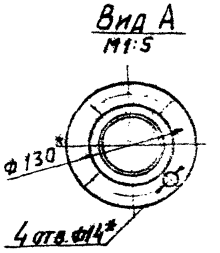


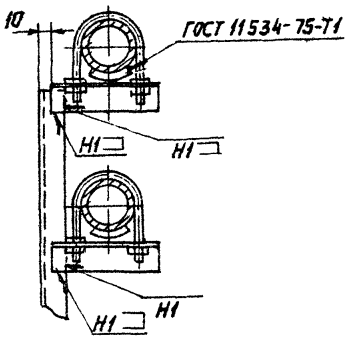


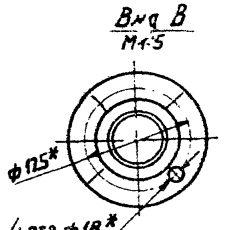


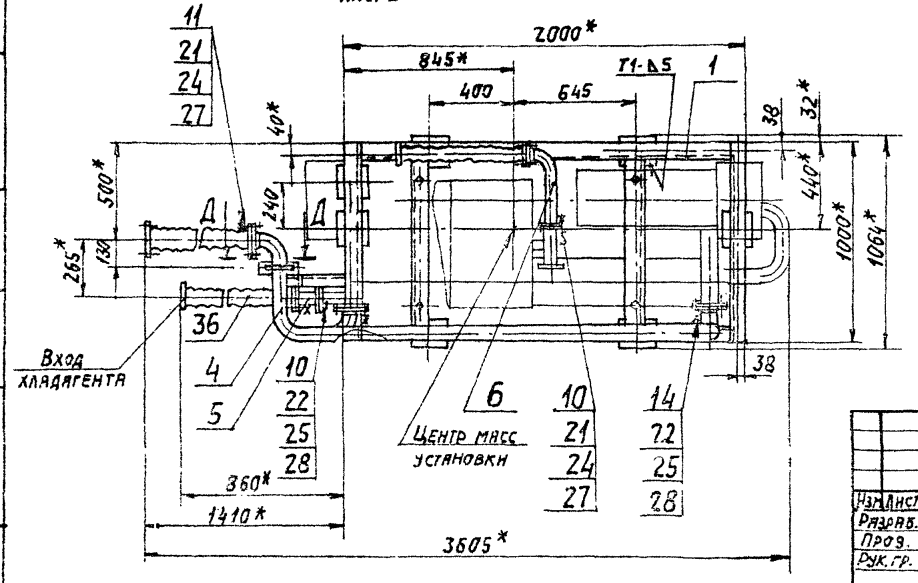


1. * Размеры для справок.
2. ± t2/2.
3. Приварку пластин (поз. 15) производить после регулировки расположения виброизоляторов до получения их равномерной осадки.
4. Сварные швы по ГОСТ 5264-80, кроме указанных.
5. Виброизоляторы к полу крепить не требуется.

| | | | | |
|---|---|---|---|---|
| Изм. | Лист | № докум. | Подп. | Дата |
| Разраб. | | Ямпольский | | |
| Пров. | | Литвак | | |
| Рук. гр. | | Грановский | | |
| Н. контр. | | Рузинская | | |
| Утв. | | Спивак | | |

АТБ 131.000 СБ

Виброизолирующее основание 30-Ц-80А-3 с продольным расположением гибких вставок для машин марки МВТ 80-1-0

| Лит. | Масса | Масштаб |
|---|---|---|
| И | 265,4 | 1:20 |

Лист 1 Листов 2

Госстрой СССР САНТЕХПРОЕКТ г. Москва

Копировал: Гужилкина

Формат: А3

Взам. инв. № | Инв. № дубл. | Подп. и дата | Инв. № подл.

Дополнение 1

Серия 3.904-23

## А7Б131.000СБ

Вид Г лист1
М1:10

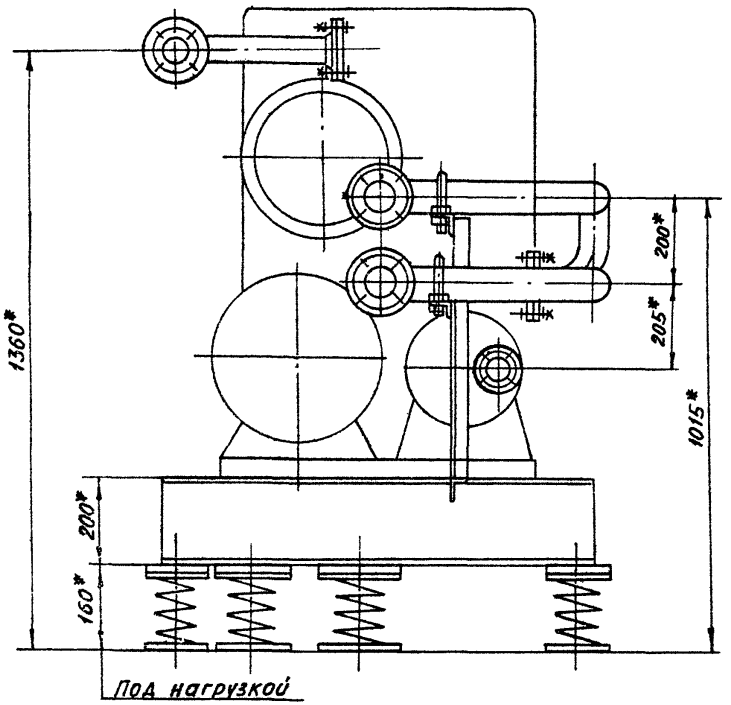


II лист1
М1:2

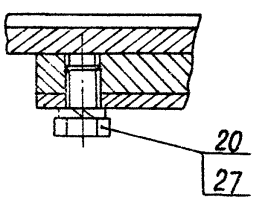


I лист1
М1:5

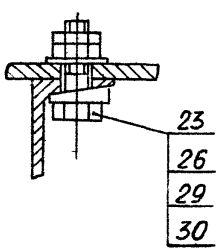


| Изм | Лист | № докум. | Подп. | Дата | А7Б 131.000 СБ | Лист 2 |
|---|---|---|---|---|---|---|

Формат: А4

## А7Б140.000СБ

Рис.2
Остальное - см. рис.1

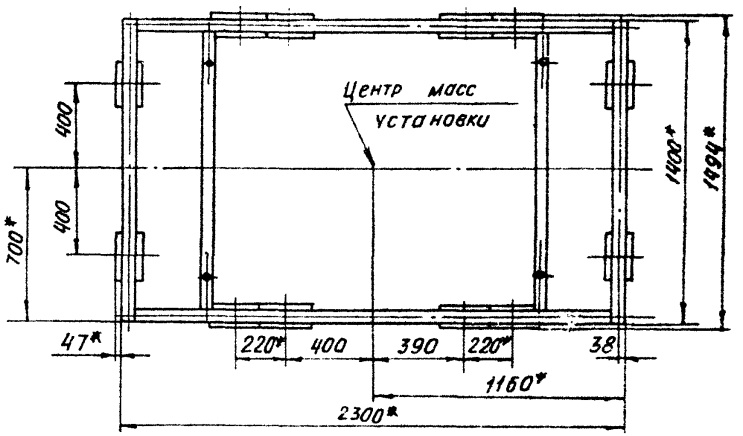


Г-Г лист 2

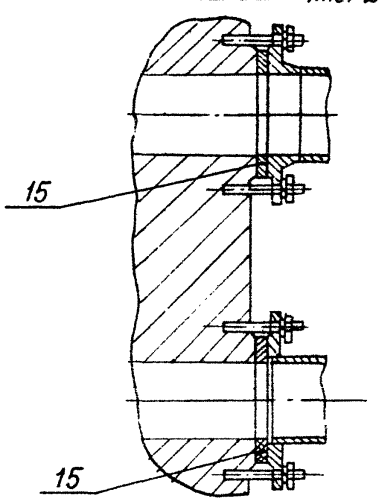


| Изм | Лист | № докум. | Подп. | Дата | А7Б 140.000 СБ | Лист 3 |
|---|---|---|---|---|---|---|

Формат: А4

Инв. № подл. | Подп. и дата | Взам. инв. № | Инв. № дубл. | Подп. и дата

Серия 3.904-23 Дополнение 1

| Формат | Зона | Поз. | Обозначение | Наименование | Кол. | Примечание |
|---|---|---|---|---|---|---|
| | | | | **Документация** | | |
| А3 | | | АТБ 139.000СБ | Сборочный чертеж | | |
| А3 | | | АТБ 100.000Д | Виброизолирующие основания для холодильных машин Технические требования | | |
| | | | | **Сборочные единицы** | | |
| А4 | | 1 | АТБ100.010-04 | Рама | 1 | |
| А4 | | 2 | АТБ100.040-09 | Рукав-вставка | 2 | |
| А4 | | 3 | АТБ107.010 | Патрубок | 1 | |
| А4 | | 4 | АТБ129.020 | Патрубок | 1 | |
| А4 | | 5 | АТБ132.010-06 | Трубопровод | 1 | |
| А4 | | 6 | АТБ132.020-04 | Трубопровод | 1 | |
| | | | | **Детали** | | |
| А4 | | 10 | АТБ100.001 | Прокладка | 2 | |
| | | 11 | -02 | Прокладка | 2 | |
| | | 12 | -07 | Прокладка | 1 | |
| | | 13 | -08 | Прокладка | 1 | |
| | | 14 | -09 | Прокладка | 2 | |
| А4 | | 15 | АТБ 100.002 | Пластина | 7 | |
| А4 | | 16 | АТБ100.003-03 | Кронштейн | 1 | |

Инв. № подл. | Подп. и дата | Взам. инв. № | Инв. № дубл. | Подп. и дата

| Изм. | Лист | № докум. | Подп. | Дата |
|---|---|---|---|---|
| Разраб. | | Ямпольский | | |
| Пров. | | Антвак | | |
| Рук. гр. | | Грановский | | |
| Н. контр. | | Рувинская | | 11.87 |
| ГИП | | Синвак | | |

АТБ 139.000

Виброизолирующее основание ВО-Ш-80Д с вертикальным расположением гибких вставок для машины марки МВТ 80-1-0

| Лит. | Лист | Листов |
|---|---|---|
| И | 1 | 2 |

Госстрой СССР Сантехпроект г. Москва

Формат А4

| Формат | Зона | Поз | Обозначение | Наименование | Кол | Примечание |
|---|---|---|---|---|---|---|
| А4 | | 17 | АТБ 108.001-07 | Кронштейн | 1 | |
| Б4 | | 18 | АТБ 139.001 | Стойка | | |
| | | | | Уголок 36×36×3-Б ГОСТ 8509-72 | | |
| | | | | ВСт.3-I-ГОСТ 535-79 | | |
| | | | | L = 400-1.4 | 1 | 0,66 кг |
| | | | | **Стандартные изделия** | | |
| | | | | Болты ГОСТ 7798-70 | | |
| | | 20 | | М12×20.36 | 14 | |
| | | 21 | | М12×50.36 | 12 | |
| | | 22 | | М16×70.36 | 20 | |
| | | 23 | | М20×100.36 | 4 | |
| | | | | Гайки ГОСТ 5915-70 | | |
| | | 24 | | М12.4 | 12 | |
| | | 25 | | М16.4 | 20 | |
| | | 26 | | М20.4 | 8 | |
| | | 27 | | Шайба 12.65Г ГОСТ 6402-70 | 26 | |
| | | 28 | | Шайба 16.65Г ГОСТ 6402-70 | 20 | |
| | | 29 | | Шайба 20 ГОСТ 10906-78 | 4 | |
| | | 30 | | Шайба 20 ГОСТ 11371-78 | 4 | |
| | | 31 | | Опора ОПБ 2-76 | | |
| | | | | ГОСТ 14911-80 | 1 | |
| | | | | **Прочие изделия** | | |
| | | 35 | | Виброизолятор Д044 | | |
| | | | | ТУ 36-1872-75 | 7 | |
| | | 36 | | Рукав 8Д4.498.226-2-600 | | |
| | | | | 8Д0449.034 ТУ | 1 | |
| | | 37 | | Рукав Н8 Д0.449.030-2-50-1500 | | |
| | | | | 8Д0449.034 ТУ | 1 | |

Инв. № подл. | Подп. и дата | Взам. инв. № | Инв. № дубл. | Подп. и дата

| Изм. | Лист | № докум. | Подп. | Дата |
|---|---|---|---|---|

АТБ 139.000

Лист 2

Формат А4

АТБ139.000СБ

Серия 3.904-23 Дополнение 1

Инв.№ подл. | Подп. и дата | Взам. инв.№ | Инв.№ дубл. | Подп. и дата

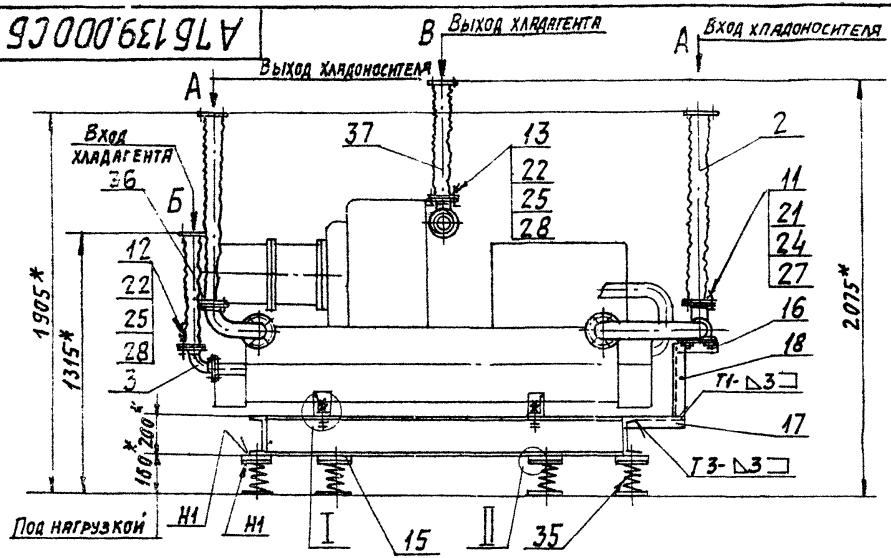


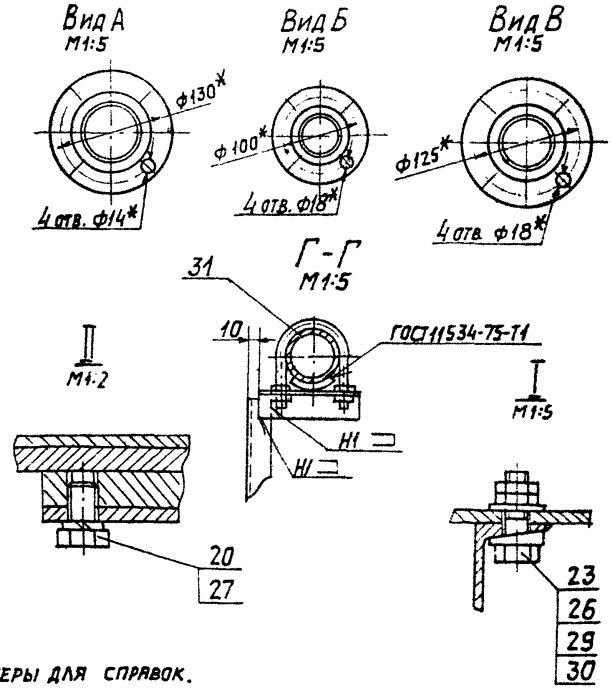


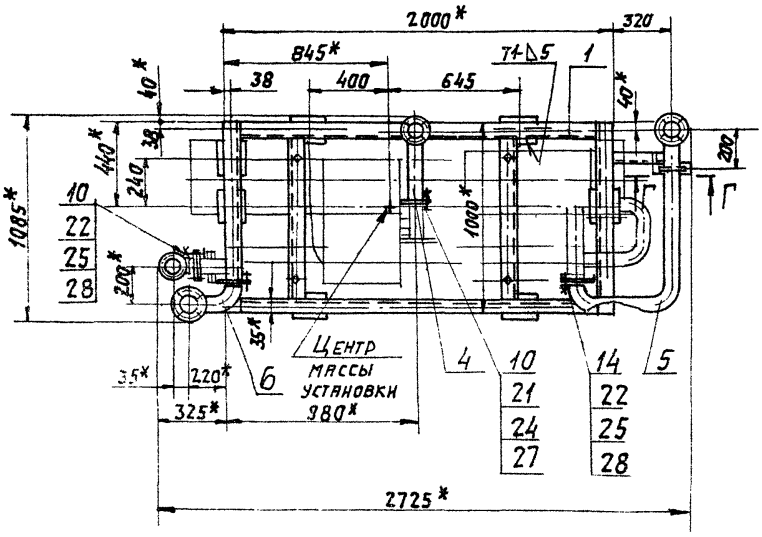


1. * Размеры для справок.
2. ± t2/2.
3. Приварку пластин (поз. 15) производить после регулировки расположения виброизоляторов до получения их равномерной осадки.
4. Сварные швы по ГОСТ 5264-80, кроме указанных.
5. Виброизоляторы к полу крепить не требуется.

| Изм. | Лист | № докум. | Подп. | Дата | АТБ139.000СБ | | | |
|---|---|---|---|---|---|---|---|---|
| Разраб. | | Ямпольская | | | Виброизолирующее основание ВО-III-80А с вертикальным расположением гибких вставок для машины марки МВТ80-1-0. | Лит. | Масса | Масштаб |
| Пров. | | Литвак | | | | И | 244,5 | 1:20 |
| Рук.гр. | | Грановский | | | | Лист | Листов 1 | |
| Н.контр. | | Рывинская | | | | Госстрой СССР САНТЕХПРОЕКТ г. Москва | | |
| Утв. | | Сливак | | | | | | |

Копировал: Тужилкина

Формат: А3

Дополнение 1

Серия 3.904-23

| Формат | Зона | Поз. | Обозначение | Наименование | Кол. | Примечание |
|---|---|---|---|---|---|---|
| | | | | Документация | | |
| А3 | | | АТБ 140.000С5 | Сборочный чертеж | | А3; А4* |
| А3 | | | АТБ100.000 Д | Виброизолирующие основания для холодильных машин | | |
| | | | | Технические требования | | |
| | | | | Стандартные изделия | | |
| | | | | Болты ГОСТ7798-70 | | |
| | | 1 | | М16×55.36 | 4 | |
| | | 2 | | М20×70.36 | 4 | |
| | | | | Гайки ГОСТ 5915-70 | | |
| | | 3 | | М12.4 | 8 | |
| | | 4 | | М16.4 | 12 | |
| | | 5 | | М20.4 | 8 | |
| | | 6 | | Шайба 16.65 ГОСТ 6402-70 | 12 | |
| | | 7 | | Шайба 20 ГОСТ 10906-78 | 4 | |
| | | 8 | | Шайба 20 ГОСТ 11371-68 | 4 | |
| | | | Переменные данные | Для исполнений: | | |
| | | | | АТБ 140.000 | | |
| | | | | Сборочные единицы | | |
| А4 | | 9 | АТБ100.010-05 | Рама | 1 | |
| А4 | | 10 | АТБ100.040 | Рукав-вставка | 2 | |
| | | 11 | -02 | Рукав-вставка | 1 | |
| | | 12 | -03 | Рукав-вставка | 1 | |
| А4 | | 13 | АТБ 103.020-02 | Патрубок | 1 | |

Инв.№подл. | Подп. и дата | Взам.инв.№ | Инв.№ дубл. | Подп. и дата

| Изм. | Лист | № докум. | Подп. | Дата | АТБ 140.000 | | |
|---|---|---|---|---|---|---|---|
| Разраб. | | Унтехина | | | Виброизолирующее основание для холодильных машин марки 1ХМ | Лит. | Лист 1 | Листов 2 |
| Пров. | | Лунвак | | | | | | |
| Гл.группы | | Грановский | | | | Госстрой СССР САНТЕХПРОЕКТ г. Москва | | |
| Н.контр. | | Рубинская | | VI 87г. | | | | |
| Утв. | | Сливак | | | | | | |

Формат: А4



| Формат | Зона | Поз. | Обозначение | Наименование | Кол. | Примечание |
|---|---|---|---|---|---|---|
| | | | | Детали | | |
| А4 | | 14 | АТБ100.001-01 | Прокладка | 2 | |
| | | 15 | -03 | Прокладка | 1 | |
| | | 16 | -04 | Прокладка | 2 | |
| А4 | | 17 | АТБ100.002-01 | Пластина | 7 | |
| | | | | Стандартные изделия | | |
| | | 20 | | Болт М12×20.36 ГОСТ 7798-70 | 14 | |
| | | 21 | | Шайба 12.65 ГОСТ 6402-70 | 22 | |
| | | | | Прочие изделия | | |
| | | 30 | | Виброизолятор Д045 | | |
| | | | | ТУ36-1178-70 | 7 | |
| | | | | АТБ 140.000-01 | | |
| | | | | Сборочные единицы | | |
| А4 | | 9 | АТБ 100.010-06 | Рама | 1 | |
| А4 | | 10 | АТБ 100.040-01 | Рукав-вставка | 2 | |
| | | 11 | -04 | Рукав-вставка | 1 | |
| | | 12 | -04 | Рукав-вставка | 1 | |
| | | 13 | АТБ 103.020-01 | Патрубок | 1 | |
| | | | | Детали | | |
| А4 | | 14 | АТБ 100.001-02 | Прокладка | 2 | |
| | | 15 | -05 | Прокладка | 3 | |
| А4 | | 17 | АТБ100.002-01 | Пластина | 12 | |
| | | | | Стандартные изделия | | |
| | | 20 | | Болт М12×20.36 ГОСТ 7798-70 | 24 | |
| | | 21 | | Шайба 12.65 ГОСТ 6402-70 | 32 | |
| | | | | Прочие изделия | | |
| | | 30 | | Виброизолятор Д045 | | |
| | | | | ТУ36-1832-75 | 12 | |

Инв.№подл. | Подп. и дата | Взам.инв.№ | Инв.№ дубл. | Подп. и дата

| Изм. | Лист | № докум. | Подп. | Дата | АТБ 140.000 | Лист 2 |
|---|---|---|---|---|---|---|

Копировал: Крайлина Формат: А4

Рис.1

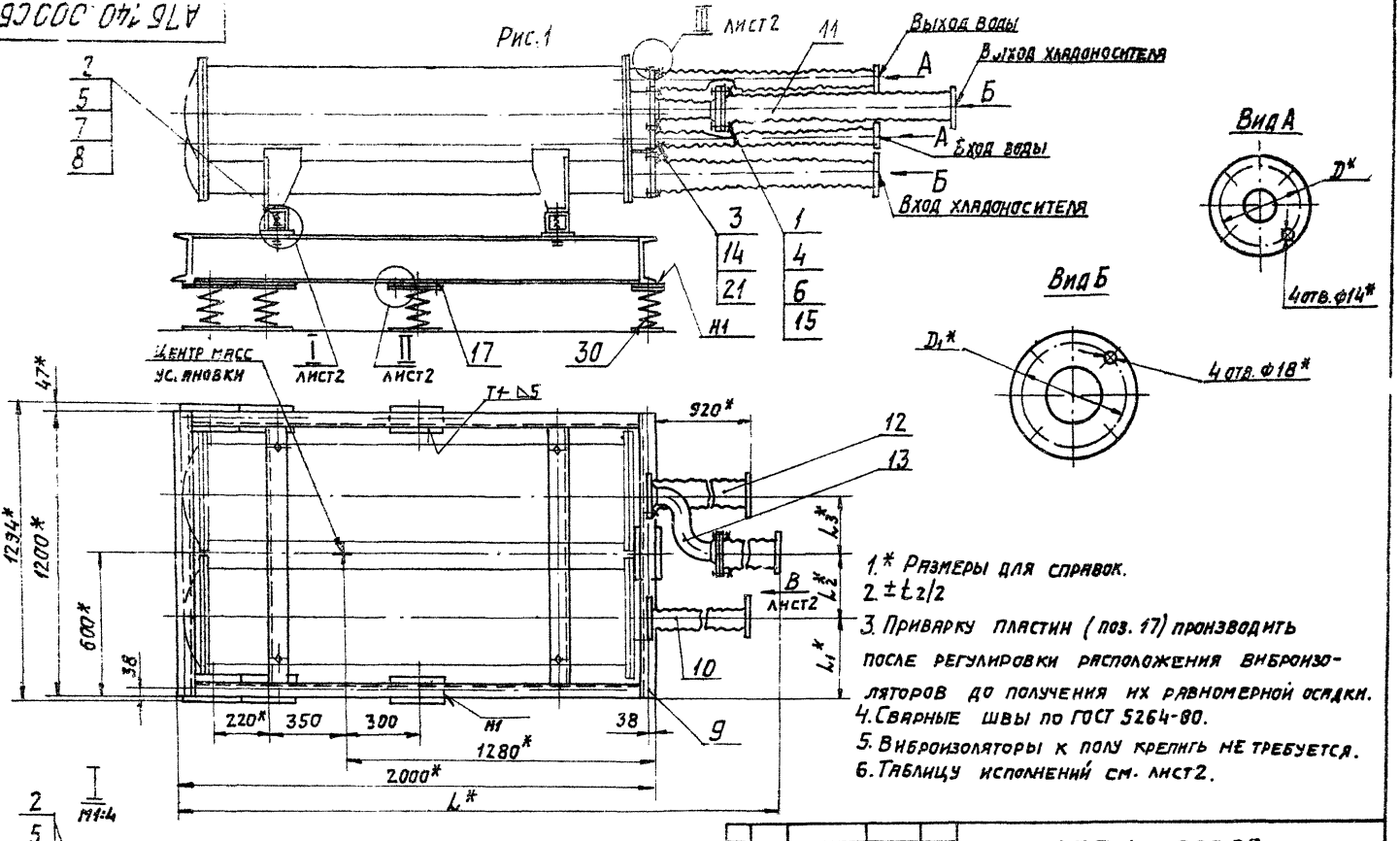


1.* Размеры для справок.
2. ± t2/2
3. Приварку пластин (поз. 17) производить после регулировки расположения виброизоляторов до получения их равномерной осадки.
4. Сварные швы по ГОСТ 5264-80.
5. Виброизоляторы к полу крепить не требуется.
6. Таблицу исполнений см. лист 2.

| Изм. | Лист | № докум. | Подп. | Дата |
|---|---|---|---|---|
| Разраб. | | Митехина | | |
| Пров. | | Литвак | | |
| Рук. гр. | | Рановский | | |
| Н. контр. | | Рувинская | | VI.87 |
| Утв. | | Спивак | | |

**АТБ140.000СБ**

Виброизолирующее основание для холодильных машин марки 1ХМ

| Лит. | Масса | Масштаб |
|---|---|---|
| И | см. табл. | – |

Лист 1 | Листов 3

Госстрой СССР САНТЕХПРОЕКТ г. Москва

Копировал: Тужилкина

Формат: А3

Серия 3.904-23 Дополнение 1

Инв.№подл. | Подп. и дата | Взам.инв.№ | Инв.№дубл. | Подп. и дата

Рис. 1

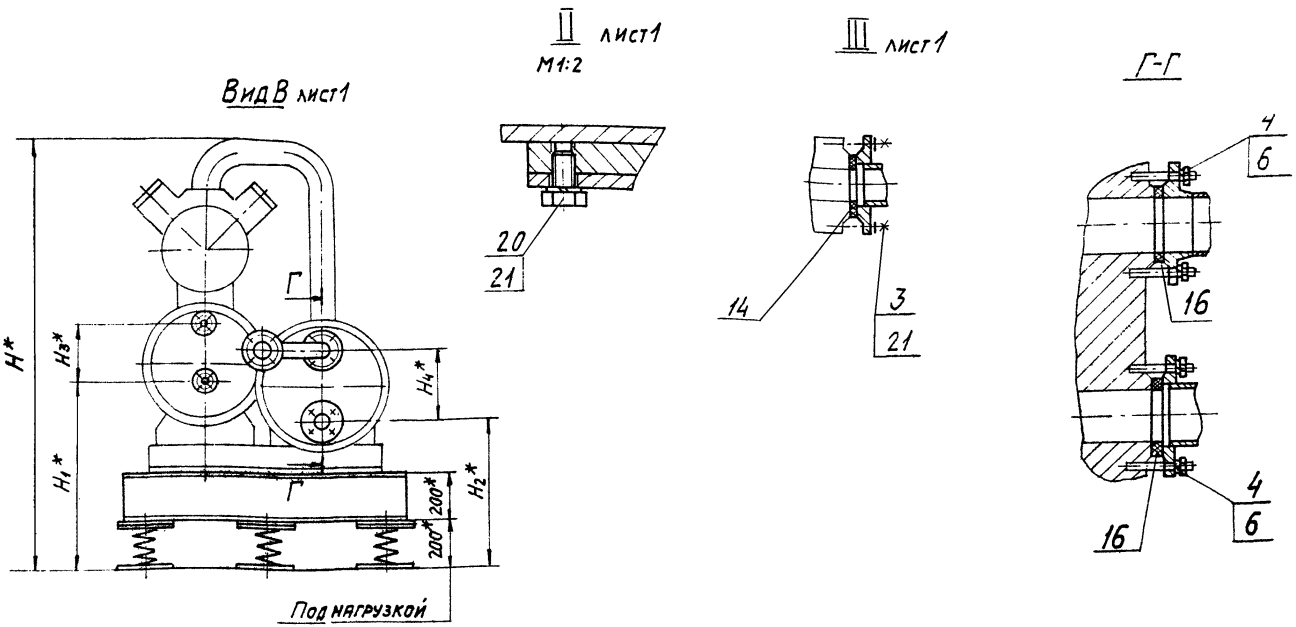


| Обозначение | Рис. | Шифр | Марка машины | Размеры, мм | | | | | | | | | | | Масса, кг |
|---|---|---|---|---|---|---|---|---|---|---|---|---|---|---|---|
| | | | | D* | D1* | H* | H1* | H2* | H3* | H4* | L* | L1* | L2* | L3* | |
| АТБ140.000 | 1 | 80-II-40Х | 1ХМ-ФУ 40/I<br>1ХМ-ФУ 40/I РЭ | 110 | 150 | 1820 | 788 | 630 | 240 | 280 | 3240 | 350 | 260 | 240 | 272,0 |
| -01 | 2 | 80-II-80Х | 1ХМ-ФУУ 80/I<br>1ХМ-ФУУ 80/I РЭ | 130 | 170 | 1950 | 760 | 625 | 380 | 340 | 3600 | 385 | 330 | 300 | 370,0 |



Серия 3.904-23 дополнение 1
Инв. № подл. | Подп. и дата | Взам. инв. № | Инв. № дубл. | Подп. и дата

Серия 3.904-23 Дополнение 1

| Формат | Зона | Поз. | Обозначение | Наименование | Кол. | Примечание |
|---|---|---|---|---|---|---|
| | | | | **Документация** | | |
| А3 | | | АТБ 141.000 СБ | Сборочный чертеж | | |
| А3 | | | АТБ 100.000 Д | Виброизолирующие основания для холодильных машин | | |
| | | | | Технические требования | | |
| | | | | **Сборочные единицы** | | |
| А4 | | 1 | АТБ 100.010-07 | Рама | 1 | |
| А4 | | 2 | АТБ 100.040-05 | Рукав-вставка | 2 | |
| | | 3 | -07 | Рукав-вставка | 2 | |
| А4 | | 4 | АТБ 103.020-03 | Патрубок | 1 | |
| | | | | **Детали** | | |
| А4 | | 10 | АТБ 100.001-01 | Прокладка | 2 | |
| | | 11 | -03 | Прокладка | 3 | |
| А4 | | 12 | АТБ 100.002-01 | Пластина | 7 | |
| | | | | **Стандартные изделия** | | |
| | | | | Болты 7798-70 | | |
| | | 15 | | М12×20.36 | 14 | |
| | | 16 | | М16×55.36 | 4 | |
| | | 17 | | М20×70.36 | 4 | |

Инв.№подл. | Подп. и дата | Взам.инв.№ | Инв.№ дубл. | Подп. и дата

| Изм. | Лист | № докум. | Подп. | Дата | АТБ 141.000 | | | |
|---|---|---|---|---|---|---|---|---|
| Разраб. | | Митехина | | | Виброизолирующее основание 80-II-40Хс для холодильных машин марок 2ХМ-ФУ40/Iи 2ХМ-ФУ40/I РЭ | Лит. | Лист | Листов |
| Пров. | | Литвак | | | | И | 1 | 2 |
| Рук.группы | | Грановский | | | | Госстрой СССР САНТЕХПРОЕКТ г. Москва | | |
| Н.контр. | | Рувинская | | VI.87г. | | | | |
| Утв. | | Сливак | | | | | | |

Формат А4

| Формат | Зона | Поз. | Обозначение | Наименование | Кол. | Примечание |
|---|---|---|---|---|---|---|
| | | | | Гайки ГОСТ 5915-70 | | |
| | | 18 | | М12.4 | 8 | |
| | | 19 | | М16.4 | 12 | |
| | | 20 | | М20.4 | 8 | |
| | | 21 | | Шайба 12.65Г ГОСТ 6402-70 | 22 | |
| | | 22 | | Шайба 16.65 ГОСТ 6402-70 | 12 | |
| | | 23 | | Шайба 20 ГОСТ 10906-78 | 4 | |
| | | 24 | | Шайба 20 ГОСТ 11371-68 | 4 | |
| | | | | **Прочие изделия** | | |
| | | 30 | | Виброизолятор Д045 ТУ36-1832-75 | 7 | |

Инв.№подл. | Подп. и дата | Взам.инв.№ | Инв.№ дубл. | Подп. и дата

| Изм. | Лист | № докум. | Подп. | Дата | АТБ 141.000 СБ | Лист 2 |
|---|---|---|---|---|---|---|

Копировал: Кранлина Формат: А4

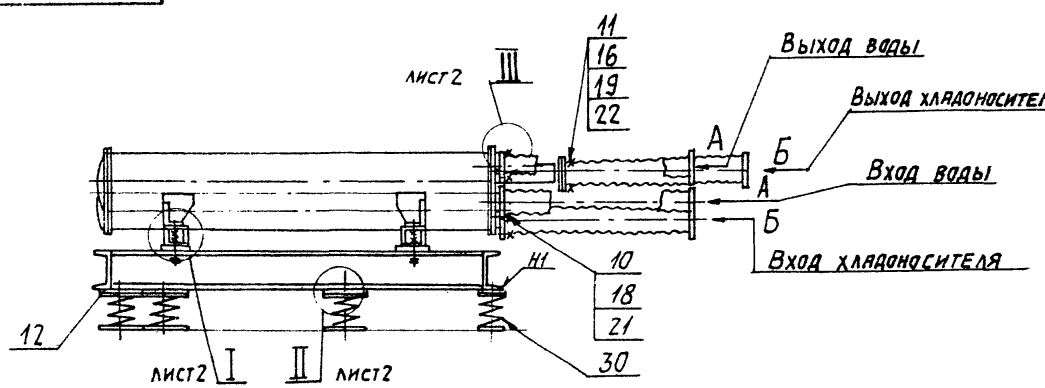


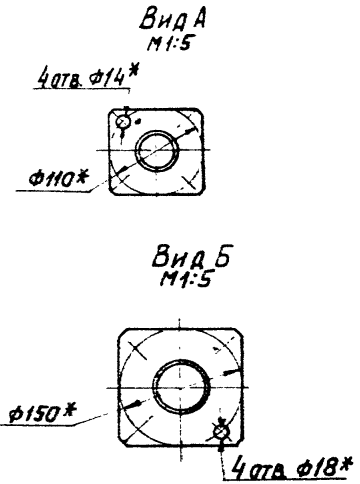


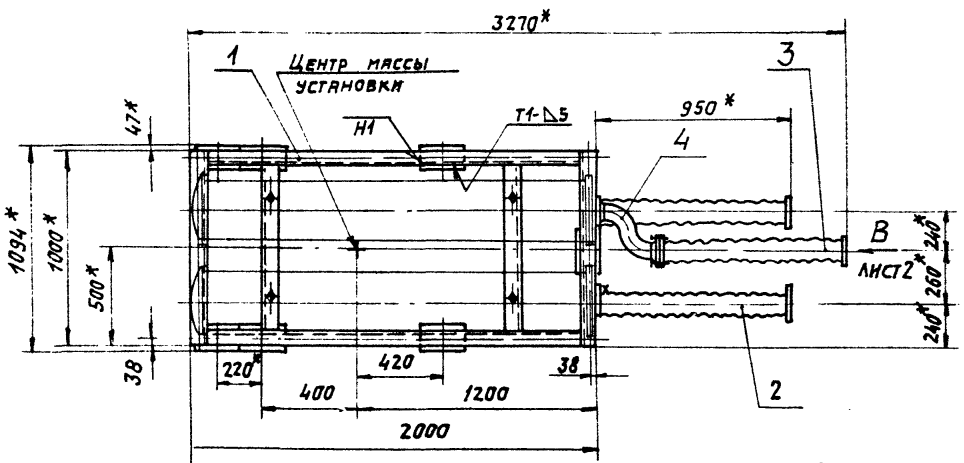


1. * Размеры для справок.
2. $\pm t_2/2$
3. Приварку пластин (поз. 12) производить после регулировки расположения виброизоляторов до получения их равномерной осадки.
4. Сварные швы по ГОСТ 5264-80.
5. Виброизоляторы к полу крепить не требуется.

| | | | | | | | | |
|---|---|---|---|---|---|---|---|---|
| Изм. | Лист | № докум. | Подп. | Дата | А7Б 141.000 СБ | | | |
| Разраб. | | Митехина | | | Виброизолирующее основание ВО-II-40Х а для холодильных машин марок 2ХМ-ФУ40/I и 2ХМ-ФУ40/I Р3 | Лит. | Масса | Масштаб |
| Пров. | | Литвак | | | | И | 256 | 1:20 |
| Рук. гр. | | Грановский | | | | Лист 1 | Листов 2 | |
| Н. контр. | | Рудинская | | VI.87 | | Госстрой СССР | | |
| Утв. | | Спивак | | | | САНТЕХПРОЕКТ г. Москва | | |

Копировал: Тужилкина

Формат: А3

Серия 3.904-23 дополнение 1

| Инв. № подл. | Подп. и дата | Взам. инв. № | Инв. № дубл. | Подп. и дата |
|---|---|---|---|---|

АТБ 141.00006

Серия 3.904-23 Дополнение 1

Инв.№ подл. | Подп. и дата | Взам. инв.№ | Инв.№ дубл. | Подп. и дата

Вид В лист 1
М 1:10

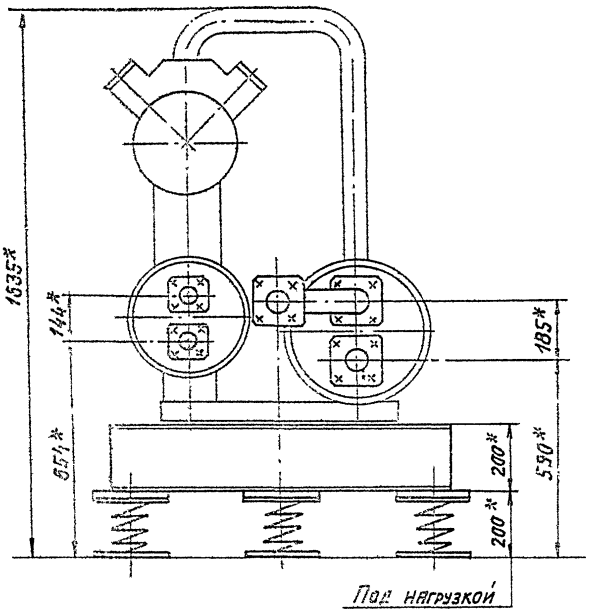


I лист 1
М1:4

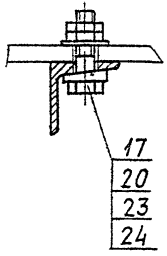


II лист 1
М1:2

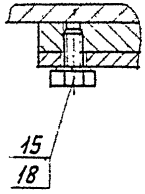


III лист 1
М1:5

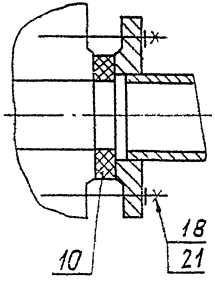


| Изм. | Лист | № докум. | Подп. | Дата | АТБ 141. 000 СБ | Лист 2 |
|---|---|---|---|---|---|---|

Копировал: Логинова Формат: А3

Дополнение 1

Серия 3.904-23

| Формат | Зона | Поз. | Обозначение | Наименование | Кол. | Примечание |
|---|---|---|---|---|---|---|
| | | | | Документация | | |
| А3 | | | А7Б 142.000СБ | Сборочный чертеж | | |
| | | | А7Б 100.000Д | Виброизолирующие основания для холодильных машин | | |
| | | | | Технические требования | | |
| | | | | Сборочные единицы | | |
| А4 | | 1 | А7Б 100.010-08 | Рама | 1 | |
| А4 | | 2 | А7Б.100.040-01 | Рукав-вставка | 2 | |
| | | 3 | -02 | Рукав-вставка | 1 | |
| | | 4 | -08 | Рукав-вставка | 1 | |
| А4 | | 5 | А7Б103.020-04 | Патрубок | 1 | |
| | | | | Детали | | |
| А4 | | 10 | А7Б 100.001-02 | Прокладка | 2 | |
| | | 11 | -03 | Прокладка | 3 | |
| А4 | | 12 | А7Б100.002-01 | Пластина | 12 | |
| | | | | Стандартные изделия | | |
| | | | | Болты ГОСТ7798-70 | | |
| | | 15 | | М12 х 20.36 | 24 | |
| | | 16 | | М16 х 55.36 | 12 | |

Подп. и дата | Инв. № дубл. | Взам. инв. № | Подп. и дата | Инв. № подл.

| Изм. | Лист | № докум. | Подп. | Дата |
|---|---|---|---|---|
| Разраб. | | Митехина | | |
| Пров. | | Литвак | | |
| Рук. группы | | Рановский | | |
| Н. контр. | | Рузинская | | VI.87 |
| Утв. | | Спивак | | |

А7Б 142.000

Виброизолирующее основание 80-II-80Ха для холодильных машин марок 2ХМ-ФУУ 80/I и 2ХМ-ФУУ 80/I РЭ

| Лит. | Лист | Листов |
|---|---|---|
| Н | 1 | 2 |

Госстрой СССР
Сантехпроект
г. Москва

Формат: А4



| Формат | Зона | Поз. | Обозначение | Наименование | Кол. | Примечание |
|---|---|---|---|---|---|---|
| | | | | Болты ГОСТ7798-70 | | |
| | | 17 | | М20 х 70.36 | 4 | |
| | | | | Гайки ГОСТ 5915-70 | | |
| | | 18 | | М12.4 | 8 | |
| | | 19 | | М16.4 | 12 | |
| | | 20 | | М20.4 | 8 | |
| | | 21 | | Шайба 12.65Г | | |
| | | | | ГОСТ6402-70 | 32 | |
| | | 22 | | Шайба 16.65 Г | | |
| | | | | ГОСТ 6402-70 | 12 | |
| | | 23 | | Шайба 20 | | |
| | | | | ГОСТ 10906-78 | 4 | |
| | | 24 | | Шайба 20 | | |
| | | | | ГОСТ 11371-68 | 4 | |
| | | | | Прочие изделия | | |
| | | 30 | | Виброизолятор Д045 | | |
| | | | | ТУ36-1832-75 | 12 | |

Подп. и дата | Инв. № дубл. | Взам. инв. № | Подп. и дата | Инв. № подл.

| Изм. | Лист | № докум. | Подп. | Дата |
|---|---|---|---|---|

А7Б 142.000

Лист 2

Копировал: Краилина Формат: А4

АТБ142.000СБ

Серия 3.904-23 Дополнение-1

Инв.№подл. | Подп. и дата | Взам.инв.№ | Инв.№дубл. | Подп. и дата

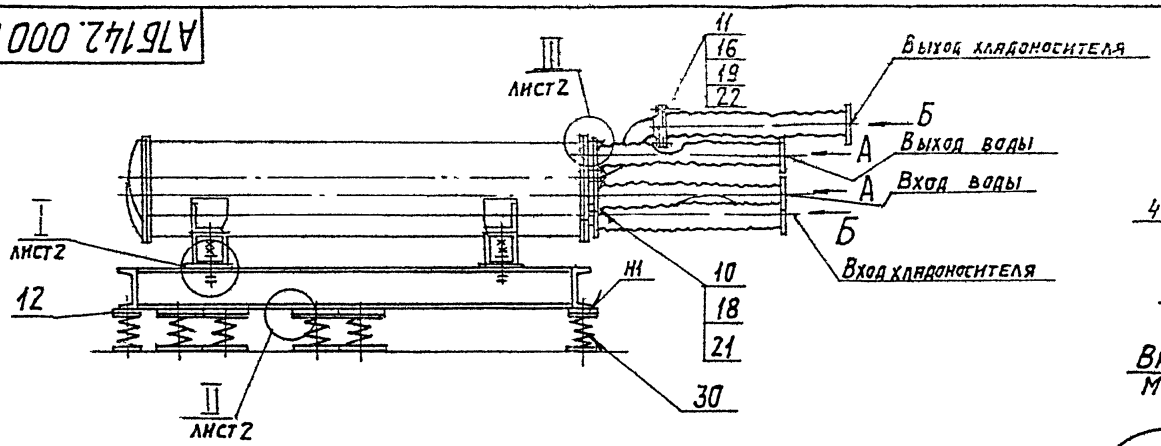


Вид А
М1:5

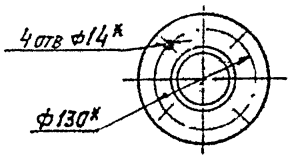


Вид Б
М1:5

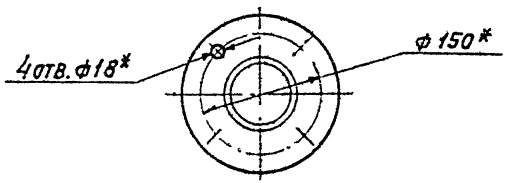


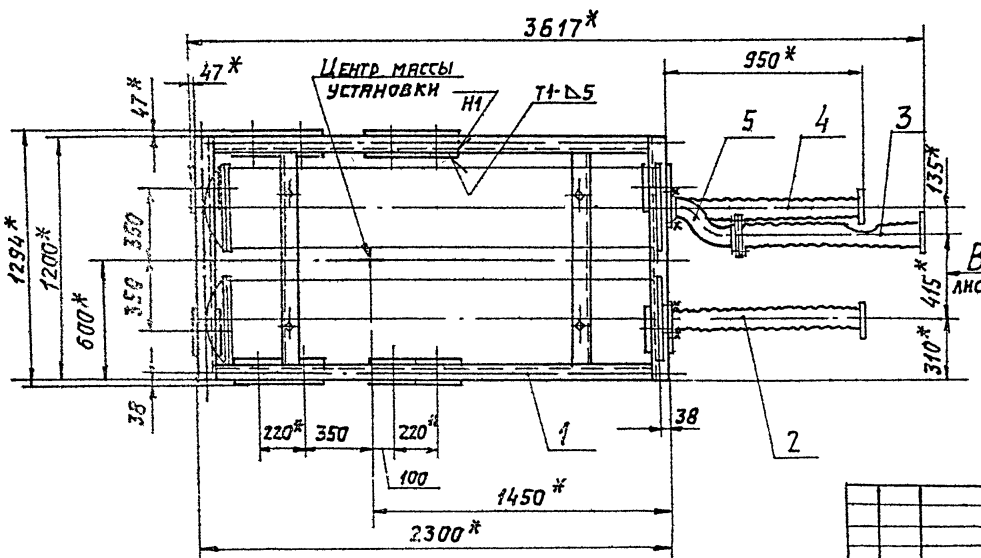


1. * Размеры для справок.
2. ±t 2/2
3. Приварку пластин (поз. 12) производить после регулировки расположения виброизоляторов до получения их равномерной осадки.
4. Сварные швы по ГОСТ 5264-80.
5. Виброизоляторы к полу крепить не требуется.

| | | | | | | | |
|---|---|---|---|---|---|---|---|
| | | | | | АТБ142.000СБ | | |
| | | | | | Виброизолирующее основание ВО-II-80Ха для холодильных машин марок 2ХМ-ФУУ80/I и 2ХМ-ФУУ80/I РЭ | Лит. | Масса 350,5 | Масштаб 1:20 |
| Изм. | Лист | №докум. | Подп. | Дата | | И | | |
| Разраб. | | Митехина | | | | Лист 1 | Листов 2 | |
| Пров. | | Литвак | | | | Госстрой СССР САНТЕХПРОЕКТ г. Москва | | |
| Рук. гр. | | Грановский | | | | | | |
| Н. контр. | | Рувинская | | 11.87г. | | | | |
| Утв. | | Спивак | | | | | | |

Копировал: Тужилкина

Формат: А3

АТБ 142.000СБ

Серия 3.904-23 дополнение 1

Вид В
М1:10 лист1

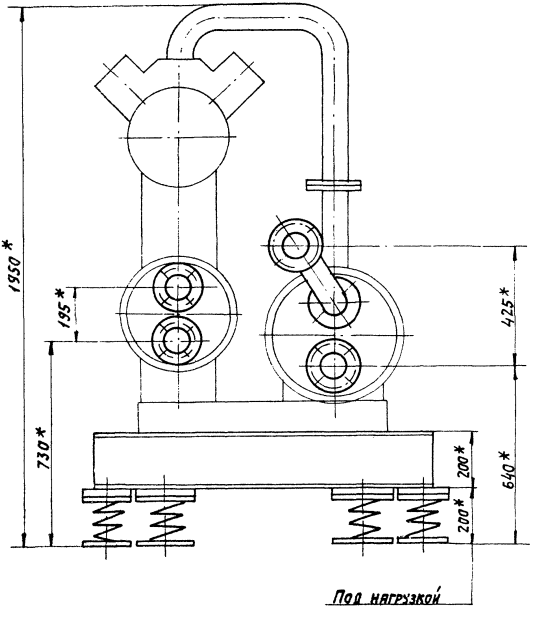


I
М1:4 лист1

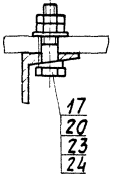


II
М1:2 лист1

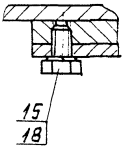


III
М1:5 лист1

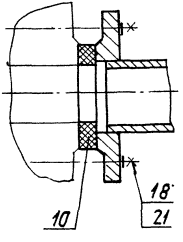


Инв.№подл. | Подп. и дата | Взам.инв.№ | Инв.№дубл. | Подп. и дата

| Изм. | Лист | № докум. | Подп. | Дата |
|---|---|---|---|---|

АТБ142.000СБ

Лист 2

Копировал: Аргинова

Формат: А3

Серия 3.901-2.3 дополнение 1

| Формат | Зона | Поз. | Обозначение | Наименование | Кол. | Примечание |
|---|---|---|---|---|---|---|
| | | | | | | |
| | | | | Документация | | |
| А3 | | | АТБ 143.000 СБ | Сборочный чертеж | | |
| | | | | Сборочные единицы | | |
| А4 | | 1 | АТБ 143.010 | Каркас | 1 | |
| | | | | Детали | | |
| А4 | | 2 | АТБ 143.001 | Петля | 4 | |
| А4 | | 3 | АТБ 143.002 | Балка | 2 | |
| Б4 | | 4 | АТБ 143.003 | Балка | | |
| | | | | Швеллер 20 ГОСТ 8240-72 | | |
| | | | | Вст3-I-ГОСТ 535-79 | | |
| | | | | L=2000-3,7 | 2 | 36,8 кг |
| | | | | Материалы | | |
| | | 5 | | Бетон марки 200 | кг | 600 |
| | | | | Различие исполнений | | |
| | | | | АТБ 143.000 и | | |
| | | | | АТБ 143.000-01- | | |
| | | | | по сборочному чертежу | | |

Подл. и дата | Инв. № дубл. | Взам. инв. № | Подл. и дата | Инв. № подл.

| Изм. | Лист | № докум. | Подп. | Дата |
|---|---|---|---|---|
| Разраб. | | Матехина | | |
| Пров. | | Литвак | | |
| Рук. гр. | | Грановский | | |
| Н. контр. | | Рувинская | | VI.87г. |
| Утв. | | Спивак | | |

АТБ 143.000

ПЛИТА

| Лит | Лист | Листов |
|---|---|---|
| И | | 1 |

Госстрой СССР САНТЕХПРОЕКТ г. Москва

Формат А4



| Формат | Зона | Поз. | Обозначение | Наименование | Кол. | Примечание |
|---|---|---|---|---|---|---|
| | | | | | | |
| | | | | Документация | | |
| А3 | | | АТБ 143.01 ОСБ | Сборочный чертеж | | |
| | | | | Детали | | |
| Б4 | | 1 | АТБ143.011 | Пруток | | |
| | | | | Ф8А III ГОСТ 5781-82 | | |
| | | | | L=330-1,4 | 12 | 0,12кг |
| Б4 | | 2 | АТБ 143.012 | Пруток | | |
| | | | | Ф8А III ГОСТ 5781-82 | | |
| | | | | L=180-1,0 | 16 | 0,07кг |
| Б4 | | 3 | АТБ143.013 | Пруток | | |
| | | | | Ф8А III ГОСТ 5781-82 | | |
| | | | | L=1980-3,7 | 7 | 0,83кг |
| Б4 | | 4 | АТБ143.014 | Пруток | | |
| | | | | Ф8А III ГОСТ 5781-82 | | |
| | | | | L=980-2,3 | 14 | 0,4кг |

Подл. и дата | Инв. № дубл. | Взам. инв. № | Подл. и дата | Инв. № подл.

| Изм. | Лист | № докум. | Подп. | Дата |
|---|---|---|---|---|
| Разраб. | | Мутехина | | |
| Пров. | | Литвак | | |
| Рук. гр. | | Грановский | | |
| Н. контр. | | Рувинская | | VI.87г. |
| Утв. | | Спивак | | |

АТБ 143.010

КАРКАС

| Лит. | Лист | Листов |
|---|---|---|
| И | | 1 |

Госстрой СССР САНТЕХПРОЕКТ г. Москва

Формат А4

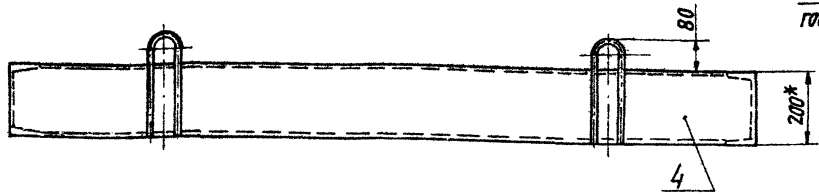


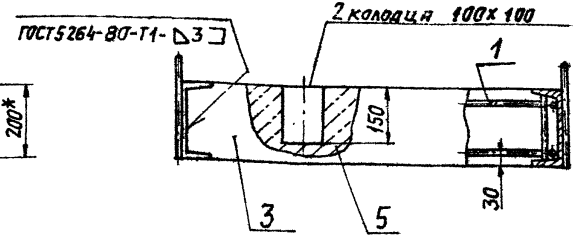


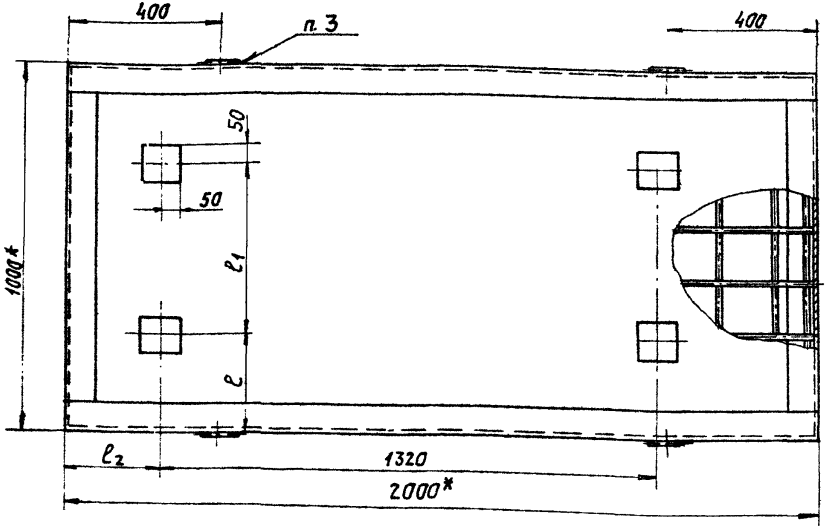


1.* Размеры для справок.

2. $\pm t_{\ell 2}/2$.

3. Сварку арматурных изделий (поз.1; поз.2) производить в соответствии с указаниями СН-393-78„ Инструкции по сварке соединений арматуры и закладных деталей железобетонных конструкций."

4. Арматурные изделия должны отвечать требованиям ГОСТ 10922-75„ Арматурные изделия и закладные детали сварные для железобетонных конструкций. Технические требования и методы испытаний".

5. Поверхности деталей, не закладываемые в бетон, должны быть защищены в 2 слоя лакокрасочным покрытием I группы по таблице 48* СН и П II-28-73*. „Защита строительных конструкций от коррозии."

| Обозначение | Размеры, мм | | |
|---|---|---|---|
| | ℓ | ℓ1 | ℓ2 |
| АТБ143.000 | 270 | 460 | 250 |
| -01 | 320 | 360 | 325 |

| | | | | |
|---|---|---|---|---|
| Изм. | Лист | № докум. | Подп. | Дата |
| Разраб. | | Митехина | | |
| Пров. | | Литвак | | |
| Рук. гр. | | Грановская | | |
| Н. контр. | | Рубинская | | Ч.07. |
| Утв. | | Спивак | | |

Копировал: Тужилкина

# АТБ 143.000СБ

Плита

| Лит. | Масса | Масшт. |
|---|---|---|
| И | 975 | 1:10 |
| Лист | Листов 1 | |

Госстрой СССР САНТЕХПРОЕКТ г. Москва

Формат: А3

АТБ 143.010СБ

Дополнение 1

Серия 3.904-23

Инв.№подл. | Подп. и дата | Взам.инв.№ | Инв.№дубл. | Подп. и дата

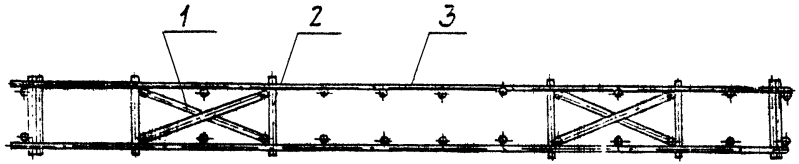


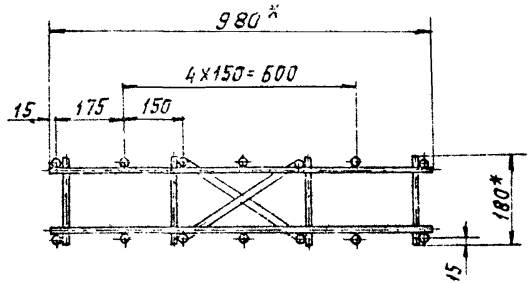


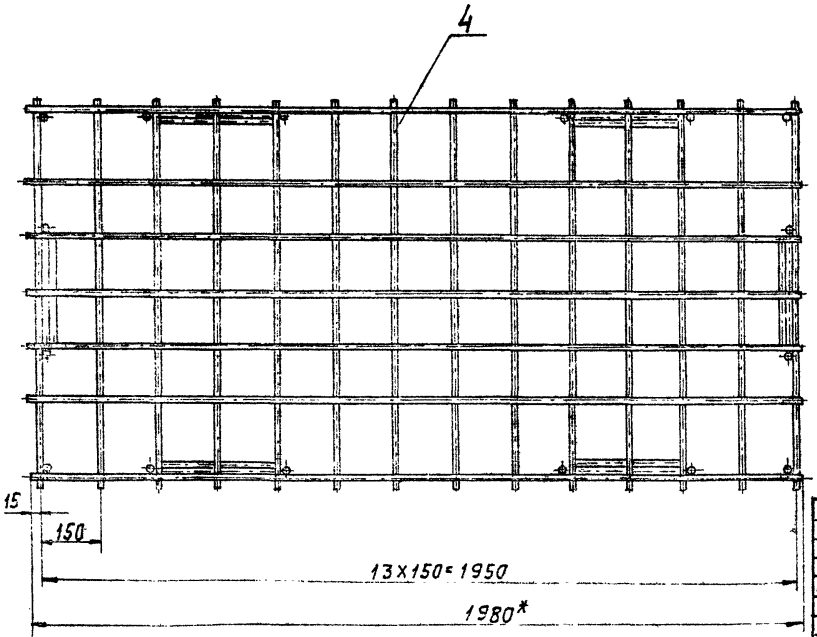


1.* Размеры для справок.

2. $\pm t_2/2$.

3. Каркас изготавить контактной точечной сваркой. Точечную сварку производить во всех местах прилегания стержней. Сварку производить по ГОСТ 14098-68„ Соединения сварные арматуры железобетонных изделий и конструкций Контактная и ванная сварка. Основные типы и конструктивные элементы."

| Изм. | Лист | № докум. | Подп. | Дата |
|---|---|---|---|---|
| Разраб. | | Митехина | | |
| Пров. | | Литвак | | |
| Рук. гр. | | Грановский | | |
| Н. контр. | | Рубинская | | VI.84 |
| Утв. | | Спивак | | |

АТБ 143.010 СБ

Каркас

| Лит. | Масса | Масштаб |
|---|---|---|
| И | 13,0 | 1:10 |

Лист | Листов 1

Госстрой СССР
САНТЕХПРОЕКТ
г. Москва

Копировал: Логинова

Формат А3

АТБ 143.001

12,5

Серия 3.904-23 Дополнение 1

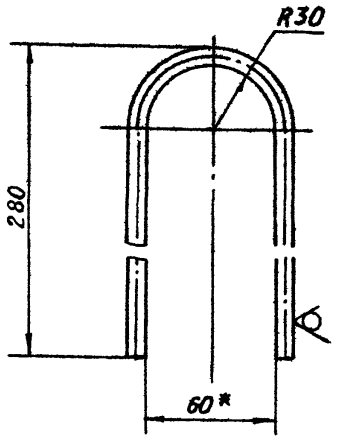


1* Размер для справок

2. ± t2/2

| Изм. | Лист | № докум. | Подп. | Дата |
|---|---|---|---|---|
| Разраб. | | Митехина | | |
| Пров. | | Литвак | | |
| Рук. гр. | | Грановская | | |
| Н. контр. | | Рувинская | | |
| Утв. | | Спивак | | |

АТБ 143.001

ПЕТЛЯ

| Лит. | Масса | Масштаб |
|---|---|---|
| И | 0,24 | 1:2 |

Лист | Листов 1

Ф8А-I ГОСТ 5781-82

ГОССТРОЙ СССР САНТЕХПРОЕКТ г. Москва

Формат А4

Инв. № подл. | Подп. и дата | Взам. инв. № | Инв. № дубл. | Подп. и дата

АТБ 143.002

12,5

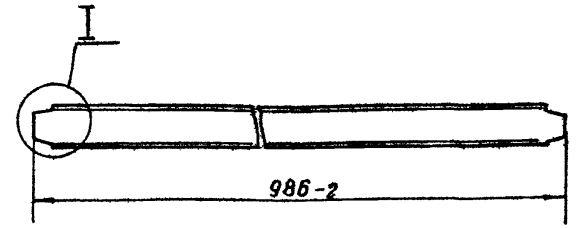


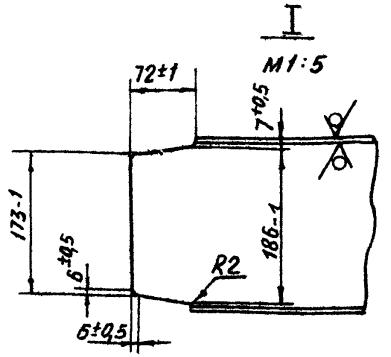


| Изм. | Лист | № докум. | Подп. | Дата |
|---|---|---|---|---|
| Разраб. | | Митехина | | |
| Пров. | | Литвак | | |
| Рук. гр. | | Грановская | | |
| Н. контр. | | Рувинская | | |
| Утв. | | Спивак | | |

АТБ 143.002

ШВЕЛЛЕР

| Лит. | Масса | Масштаб |
|---|---|---|
| И | 17,9 | 1:10 |

Лист | Листов 1

Швеллер 20 ГОСТ 8240-72 Вст.3-I-ГОСТ 535-79

ГОССТРОЙ СССР САНТЕХПРОЕКТ г. Москва

Формат А4

Инв. № подл. | Подп. и дата | Взам. инв. № | Инв. № дубл. | Подп. и дата

Госстрой СССР
Тбилисский филиал
ЦИТП
Типовой проект /серия/
№ 3.904-23 доп
Заказ № 391
Цена 6 руб. 31 коп.
Тираж 3800
Дата „14" 03 1988

gost.e-ecolog.ru