ГОСУДАРСТВЕННЫЙ КОМИТЕТ СССР ПО ДЕЛАМ СТРОИТЕЛЬСТВА (ГОССТРОЙ СССР)
ТИПОВАЯ ДОКУМЕНТАЦИЯ НА СТРОИТЕЛЬНЫЕ СИСТЕМЫ И ИЗДЕЛИЯ ЗДАНИЙ И СООРУЖЕНИЙ

СЕРИЯ 3.904-23

ВИБРОИЗОЛИРУЮЩИЕ ОСНОВАНИЯ ПОД ХОЛОДИЛЬНЫЕ МАШИНЫ, ПРИМЕНЯЕМЫЕ ДЛЯ СИСТЕМ КВ

ВЫПУСК 0

Технические характеристики и данные для подбора

gost.e-ecolog.ru

ГОСУДАРСТВЕННЫЙ КОМИТЕТ СССР ПО ДЕЛАМ СТРОИТЕЛЬСТВА (ГОССТРОЙ СССР)
ТИПОВАЯ ДОКУМЕНТАЦИЯ НА СТРОИТЕЛЬНЫЕ СИСТЕМЫ И ИЗДЕЛИЯ ЗДАНИЙ И СООРУЖЕНИЙ

СЕРИЯ 3.904-23

ВИБРОИЗОЛИРУЮЩИЕ ОСНОВАНИЯ ПОД ХОЛОДИЛЬНЫЕ МАШИНЫ, ПРИМЕНЯЕМЫЕ ДЛЯ СИСТЕМ КВ

ВЫПУСК 0

ТЕХНИЧЕСКИЕ ХАРАКТЕРИСТИКИ И ДАННЫЕ ДЛЯ ПОДБОРА

ГЛАВНЫЙ ИНЖЕНЕР
ИНСТИТУТА
Ю.И. ШИЛЛЕР

ГЛАВНЫЙ ИНЖЕНЕР
ПРОЕКТА
В.А. СПИВАК.

УТВЕРЖДЕНЫ
ГЛАВНЫМ УПРАВЛЕНИЕМ ПРОЕКТИРОВАНИЯ ГОССТРОЯ СССР
ПРОТОКОЛ № 41
ОТ 27 ИЮЛЯ 1987 г.
ВВЕДЕНЫ В ДЕЙСТВИЕ С 20 ОКТЯБРЯ 1987г.
ГПИ САНТЕХПРОЕКТ
ПРИКАЗ № 136
ОТ 14 АВГУСТА 1987г.

Содержание

Наименование	Стр.
Содержание	2÷4
Общие данные	5
Виброизолирующие основания с поперечным расположением гибких вставок для машин марок МКТ110-2-0; МКТ110-2-1; МКТ220-2-0 и МКТ220-2-1 Габаритные чертежи	6
Виброизолирующие основания с вертикальным расположением гибких вставок для машин марок МКТ110-2-0; МКТ110-2-1; МКТ220-2-0 и МКТ220-2-1. Габаритные чертежи	7
Виброизолирующие основания с продольным расположением гибких вставок для машин марок МКТ110-2-0; МКТ110-2-1; МКТ220-2-0 и МКТ220-2-1 Габаритные чертежи	8
Схема расстановки виброизоляторов для машин марок МКТ110-2-0; МКТ110-2-1; МКТ220-2-0 и МКТ220-2-1 Присоединительные размеры фланцев для машин марок МКТ110-2-0; МКТ110-2-1; МКТ220-2-0; МКТ220-2-1	9
Виброизолирующие основания с поперечным расположением гибких вставок для машин марок МКТ40-2-0 и МКТ40-2-1 Габаритные чертежи	10
Виброизолирующие основания с поперечным расположением гибких вставок для машин марок МКТ80-2-0 и МКТ80-2-1 Габаритные чертежи	11
Виброизолирующие основания с продольным расположением гибких вставок для машин марок МКТ40-2-0; МКТ40-2-1; МКТ80-2-0 и МКТ80-2-1 Габаритные чертежи	12
Виброизолирующие основания с вертикальным расположением гибких вставок для машин марок МКТ40-2-0; МКТ40-2-1; МКТ80-2-0 и МКТ80-2-1 Габаритные чертежи	13

Инв.№подл. | Подп. и дата | Взам.инв.№ | Инв.№дубл. | Подп. и дата

Изм.	Лист	№ докум.	Подп.	Дата	Серия 3.904-23 Выпуск 0			
Разраб.	Митехина				Виброизолирующие основания для холодильных машин, применяемых для систем КВ Технические характеристики и данные для подбора	Лит	Лист 1	Листов 33
Пров.	Рувинская							
Рук.гр.	Грановская					Госстрой СССР САНТЕХПРОЕКТ г. Москва		
Н.контр.								
ГИП	Спивак							

Формат А3

Продолжение

Наименование	Стр.
Схема расстановки виброизоляторов для машин марок МКТ40-2-0; МКТ40-2-1; МКТ80-2-0 и МКТ80-2-1. Присоединительные размеры фланцев для машин марок МКТ40-2-0; МКТ40-2-1; МКТ80-2-0 и МКТ80-2-1	14
Виброизолирующие основания с поперечным расположением гибких вставок для машины марки МКТ20-2-0. Габаритные чертежи	15
Виброизолирующие основания с продольным расположением гибких вставок для машины марки МКТ20-2-0. Габаритные чертежи	16
Виброизолирующие основания с вертикальным расположением гибких вставок для машины марки МКТ20-2-0. Габаритные чертежи.	17
Схема расстановки виброизоляторов для машины марки МКТ20-2-0. Присоединительные размеры фланцев для машины марки МКТ20-2-0	18
Виброизолирующие основания с поперечным расположением гибких вставок для машины марки МКТ28-2-0 Габаритные чертежи	19
Виброизолирующие основания с продольным расположением гибких вставок для машины марки МКТ28-2-0. Габаритные чертежи	20
Виброизолирующие основания с вертикальным расположением гибких вставок для машины марки МКТ28-2-0 Габаритные чертежи	21
Схема расстановки виброизоляторов для машины марки МКТ28-2-0. Присоединительные размеры фланцев для машины марки МКТ28-2-0.	22
Виброизолирующие основания с поперечным расположением гибких вставок для машин марок МВТ18-1-0 (АТ18-1-0) и МВТ25-1-0 (АТ25-1-0). Габаритные чертежи	23

Наименование	Стр.
Виброизолирующие основания с продольным расположением гибких вставок для машин марок МВТ18-1-0(АТ18-1-0) и МВТ25-1-0 (АТ25-1-0) Габаритные чертежи	24
Виброизолирующие основания с вертикальным расположением гибких вставок для машин марок МВТ18-1-0(АТ18-1-0)и МВТ25-1-0(АТ25-1-0) Габаритные чертежи	25
Схема расстановки виброизоляторов для машин марок МВТ18-1-0(АТ18-1-0)и МВТ25-1-0 (АТ25-1-0) Присоединительные размеры фланцев для машин марок МВТ18-1-0 (АТ18-1-0)и МВТ25-1-0(АТ25-1-0)	26
Виброизолирующие основания с поперечным расположением гибких вставок для машины марки МВТ80-1-0. Габаритные чертежи	27
Виброизолирующие основания с продольным расположением гибких вставок для машины марки МВТ80-1-0. Габаритные чертежи	28
Виброизолирующие основания с вертикальным расположением гибких вставок для машины марки МВТ80-1-0. Габаритные чертежи	29
Схема расстановки виброизоляторов для машины марки МВТ80-1-0 Присоединительные размеры фланцев для машины марки МВТ80-1-0	30
Виброизолирующие основания для машин марок 1ХМ-ФУ40/I и 1ХМ-ФУ40/IРЭ Габаритные чертежи	31

Наименование	Стр.
Схема расстановки виброизоляторов для машин марок 1ХМ-ФУ40/I и 1ХМ-ФУ40/I РЭ Присоединительные размеры фланцев для машин марок 1ХМ-ФУ40/I и 1ХМ-ФУ40/I РЭ	32
Виброизолирующие основания для машин марок 2ХМ-ФУ40/I; 2ХМ-ФУ40/I РЭ; 2ХМ-ФУУ80/I и 2ХМ-ФУУ80/I РЭ Габаритные чертежи	33
Схема расстановки виброизоляторов для машин марок 2ХМ-ФУ40/I и 2ХМ-ФУ40/I РЭ; 2ХМ-ФУУ80/I и 2ХМ-ФУУ80/I РЭ Присоединительные размеры фланцев для машин марок 2ХМ-ФУ40/I; 2ХМ-ФУ40/I РЭ; 2ХМ-ФУУ80/I и 2ХМ-ФУУ80/I РЭ	34

Общие данные

В настоящем выпуске приведены габаритные чертежи и основные технические данные виброизолирующих оснований для холодильных машин МКТ 110-2 и МКТ 220-2, приведенных в типовых конструкциях серии 3.904-23 и для холодильных машин МКТ 40-2; МКТ 80-2; МКТ 20-2; МКТ 28-2; МВТ 18-1; МВТ 25-1; МВТ 80-1; 1ХМ; 2ХМ-ФУ 40/I и 2ХМ-ФУ40/I РЭ; 2ХМ-ФУУ80/I и 2ХМ-ФУУ80/I РЭ, приведенных в выпуске 1 настоящей серии.

Виброизолирующие основания предназначены для снижения динамических нагрузок передающихся от холодильных машин на строительные конструкции, а также для уменьшения шумов и вибраций, передающихся от холодильных машин по трубопроводам.

На габаритных чертежах представлены все варианты расположения гибких вставок (поперечное, вертикальное и продольное) с привязкой холодильной машины к раме виброизолирующего основания, кроме холодильных машин марки ХМ, в которых гибкие вставки располагаются только параллельно оси машины.

Различные варианты расположения гибких вставок обеспечивают удобство компоновки оборудования и виброоснования, выполненные в соответствии с этими вариантами, равноценны по металлоемкости, занимаемой площади, эффективности снижения передающихся динамических нагрузок, шумов и вибраций. Расположение гибких вставок относительно центра масс принято таким, чтобы расстояние между центром жесткости системы и центром масс было минимальным.

На схемах расстановки виброизоляторов приведены данные, необходимые для выдачи строительных заданий: масса виброизолированной установки, план расположения виброизоляторов, тип виброизоляторов и их количество для каждого варианта виброизолирующего основания.

Виброизоляторы расположены таким образом, что их можно для выравнивания осадки перемещать во взаимно перпендикулярных направлениях.

В выпуске приведены также размеры для присоединения фланцев внешних трубопроводов к фланцам гибких вставок.

Виброизолированная установка должна соединяться с внешними коммуникациями посредством гибких связей.

Виброизолирующие основания с поперечным расположением гибких вставок для машин марок МКТ 110-2-0; МКТ110-2-1; МКТ 220-2-0 и МКТ 220-2-1
Габаритные чертежи

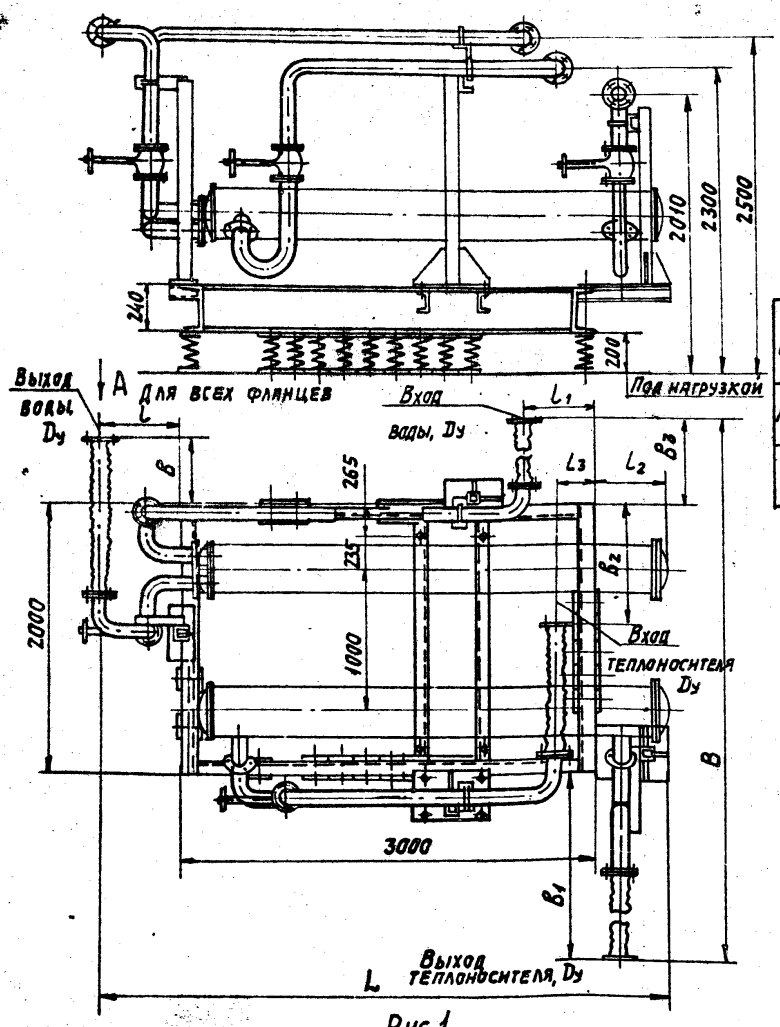

Рис.1

Обозначение	Марка машины	Размеры, мм										Масса кг
		B	b	B_1	B_2	B_3	L	l	L_1	L_2	L_3	
АТ6062.000	МКТ110-2-0 МКТ110-2-1	4440	350	1410	850	1030	4035	570	500	465	410	1020
-01	МКТ220-2-0 МКТ220-2-1	4970	250	1710	950	1260	4400	870	353	530	235	1200

Примечание

Виброизолирующие основания изготавливаются по чертежам типовой серии 3.904-23

Вид А - смотри лист 8 - рис. 6

Виброизолирующие основания с вертикальным расположением гибких вставок для машин марок МКТ110-2-0; МКТ110-2-1; МКТ220-2-0 и МКТ220-2-1

Габаритные чертежи

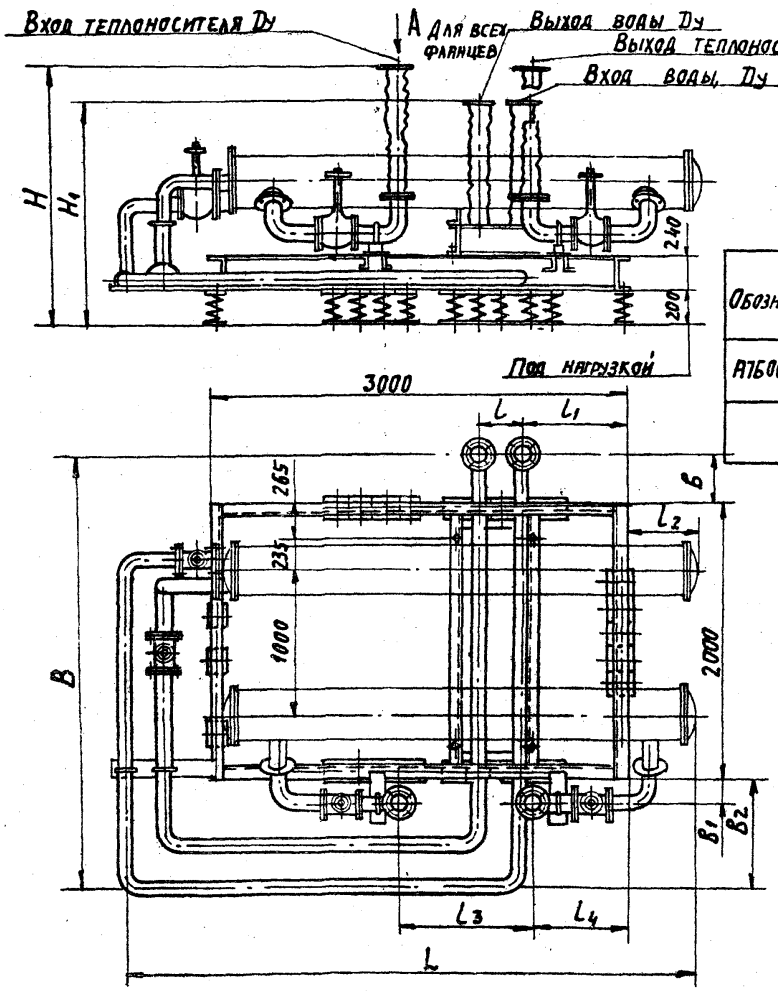

Рис.2

Обозначение	Марка машины	Размеры, мм												Масса, кг
		B	B	B1	B2	H	H1	L	l	l1	l2	l3	l4	
АТБ063.000	МКТ110-2-0 МКТ110-2-1	2825	325	85	500	1818	1547	4005	300	800	465	1008	766	850
-01	МКТ220-2-0 МКТ220-2-1	3045	295	260	750	1913	1648	4364	340	765	525	608	981	1170

Примечание

Виброизолирующие основания изготавливаются по чертежам типовой серии 3.904-23

Вид А- смотри лист 8 рис.6

Виброизолирующие основания с продольным расположением гибких вставок для машин марок МКТ110-2-0; МКТ110-2-1; МКТ220-2-0 и МКТ220-2-1

Габаритные чертежи

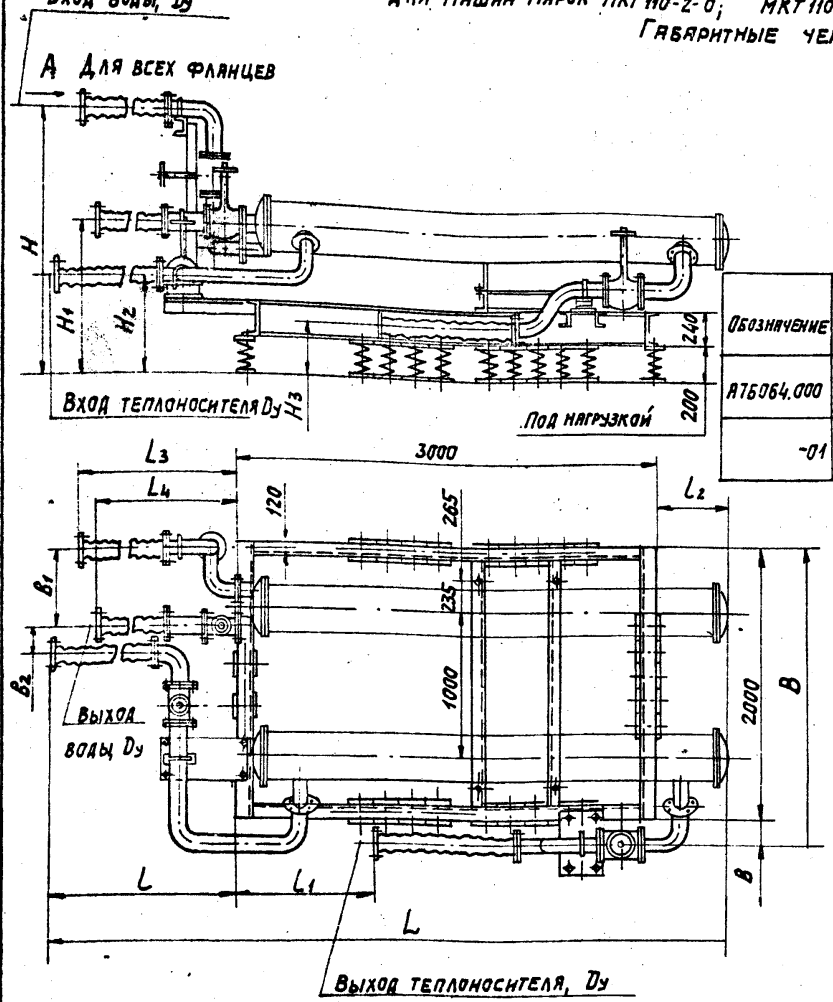

Рис.3

Обозначение	Марка машины	Размеры, мм														Масса, кг
		B	b	B1	B2	H	H1	H2	H3	L	l	l1	L2	L3	L	
АТБ064.000	МКТ110-2-0 МКТ110-2-1	2085	85	460	155	1606	930	535	285	5148	1683	930	465	1501	1374	785
-01	МКТ220-2-0 МКТ220-2-1	2260	260	660	485	1786	950	605	155	5283	1758	640	525	1726	1634	995

Примечание

Виброизолирующие основания изготавливаются по чертежам типовой серии 3.904-23

Вид А - смотри лист 8 рис. 6

Серия 3.904-23 Выпуск 0
Инв.№подл. | Подп. и дата | Взам.инв.№ | Инв.№дубл. | Подп. и дата

Схема расстановки виброизоляторов для машин марок МКТ110-2-0; МКТ110-2-1; МКТ220-2-0; МКТ220-2-1

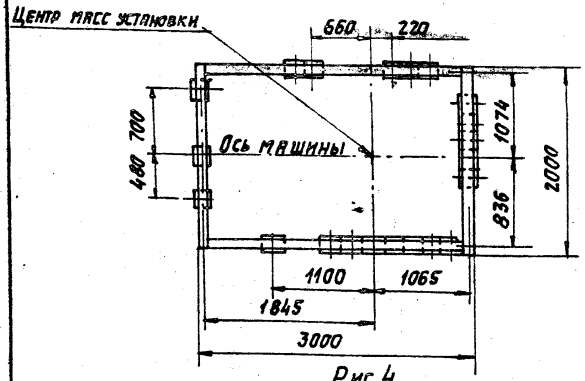

Рис.4

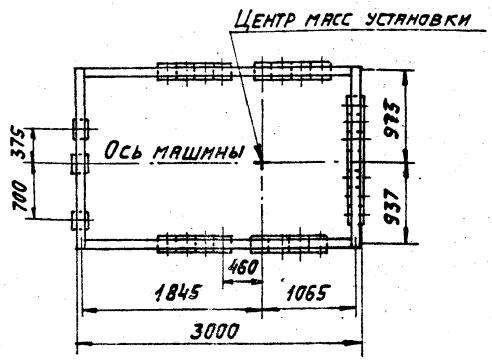

Рис.5

Присоединительные размеры фланцев для машин марок МКТ110-2-0; МКТ110-2-1; МКТ220-2-0; МКТ220-2-1

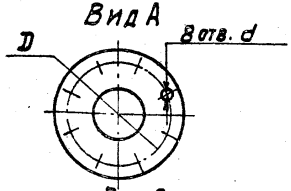

Рис.6

Обозначение	Марка машины	Условный проход Dy	Размеры, мм	
			D	d
А7Б062.000 А7Б063.000 А7Б064.000	МКТ110-2-0 МКТ110-2-1	100	180	18
А7Б062.000-01 А7Б063.000-01 А7Б064.000-01	МКТ220-2-0 МКТ220-2-1	150	240	23

Обозначение	Рис.	Марка машины	Виброизолятор		Масса виброизолированной установки
			Тип	Кол.	
А7Б062.000	4	МКТ110-2-0 МКТ110-2-1	Д045	21	1090
А7Б063.000					1050
А7Б064.000					970
А7Б062.000-01	5	МКТ220-2-0 МКТ220-2-1		28	1470
А7Б063.000-01					1480
А7Б064.000-01					1320

1. Виброизоляторы к полу крепить не требуется.
2. Нагрузка на виброизоляторы распределяется равномерно.

Инв. № подл. | Подп. и дата | Взам. инв. № | Инв. № дубл. | Подп. и дата

Виброизолирующие основания с поперечным расположением гибких вставок для машин марок МКТ40-2-0 и МКТ40-2-1
Габаритные чертежи

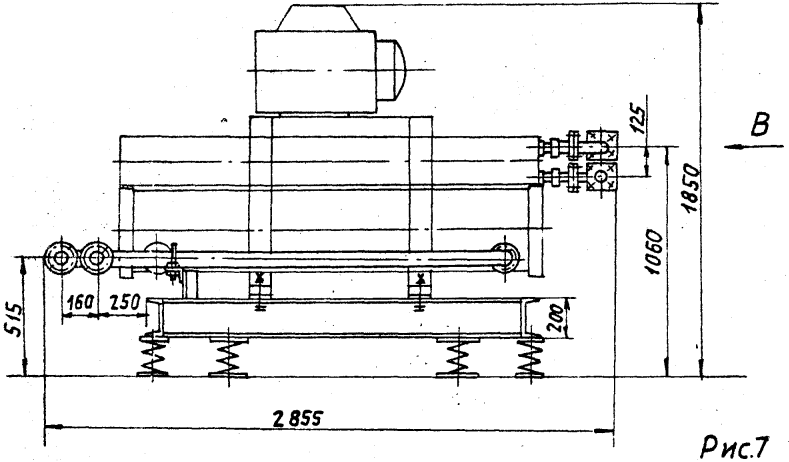

Рис.7

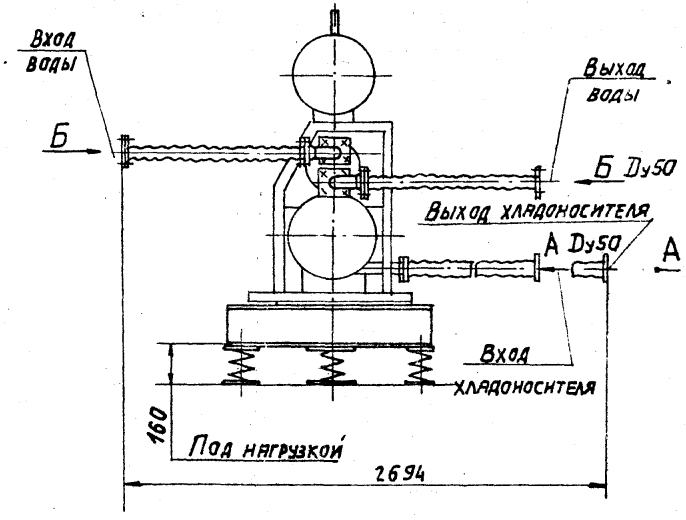

Вид В

Вид В

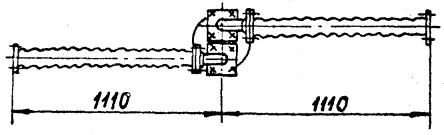

Рис.8

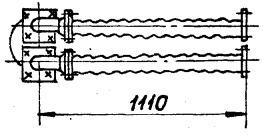

Рис.9

Обозначение	Шифр	Рис.	Масса, кг
АТБ100.000	ВО-I-40М-1	7; 8	234
—01	ВО-I-40М-2	7; 9	
—02	ВО-I-40М-3	7; 10	
—03	ВО-I-40М-4	7; 11	

Вид В

Вид В

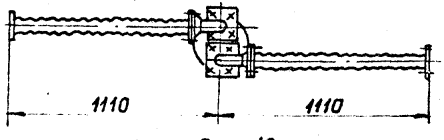

Рис. 10

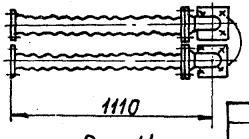

Рис. 11

Виды А и Б смотри лист 13 Рис. 22 и Рис. 23

Виброизолирующие основания с поперечным расположением гибких вставок для машин марок МКТ 80-2-0 и МКТ 80-2-1

Габаритные чертежи

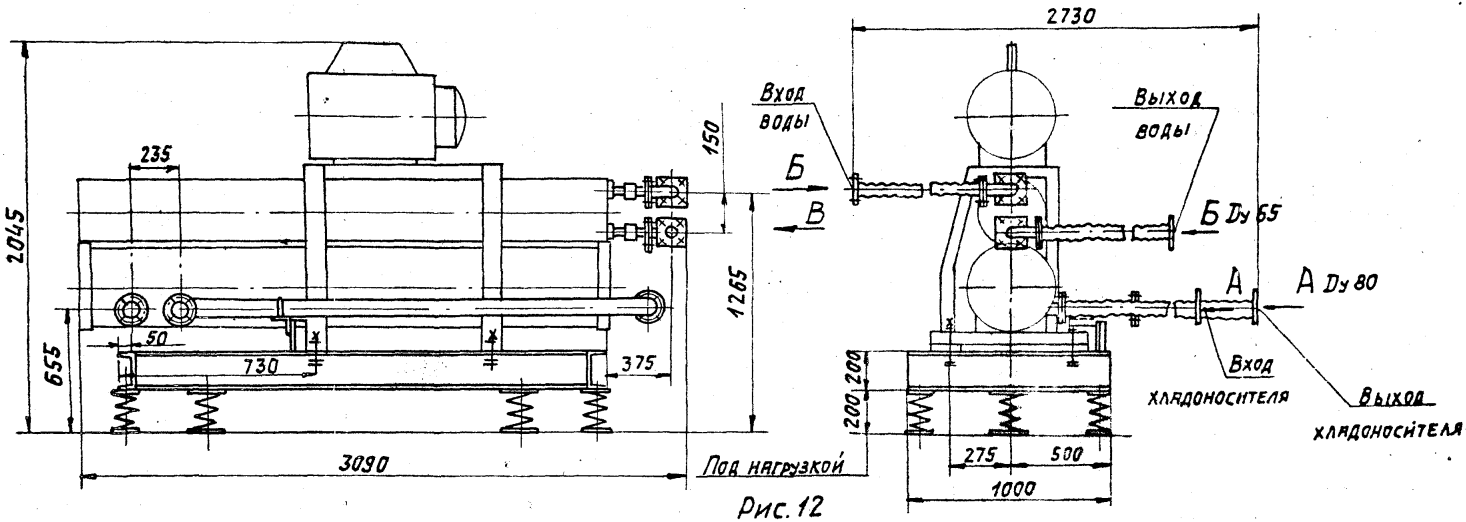

Рис. 12

Вид В

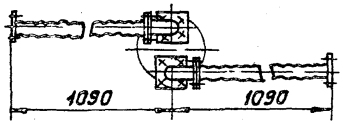

Рис. 13

Вид В

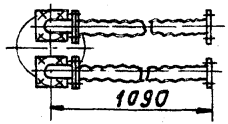

Рис. 14

Вид В

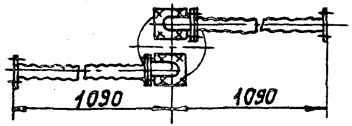

Рис. 15

Вид В

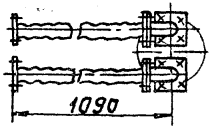

Рис. 16

Обозначение	Шифр	Рис.	Масса, кг
АТБ101.000	80-I-80М-1	12; 13	312
—01	80-I-80М-2	12; 14	
—02	80-I-80М-3	12; 15	
—03	80-I-80М-4	12; 16	

Виды А и Б смотри лист 13 Рис. 22 и Рис. 23

Серия 3.904-23 Выпуск 0
Инв. Nподл. | Подп. и дата | Взам. инв. Nо | Инв. Nдубл. | Подп. и дата

Виброизолирующие основания с продольным расположением гибких вставок для машин марок МКТ40-2-0; МКТ40-2-1; МКТ80-2-0 и МКТ80-2-1

Габаритные чертежи

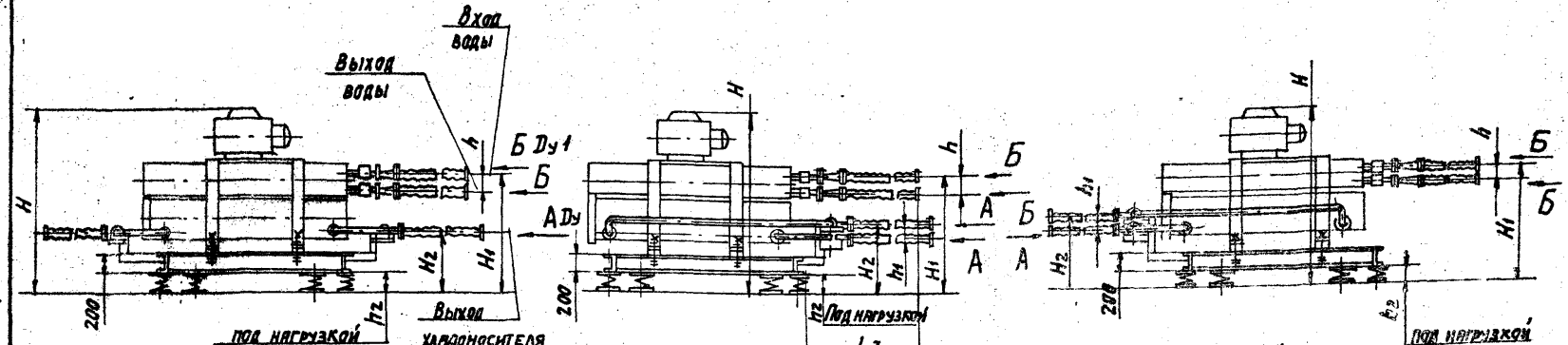

Рис.17 Рис.18 Рис.19

Обозначение	Шифр	Марка машины	Рис.	Размеры, мм											Масса, кг
				L	L1	L2	L3	H	H1	H2	h	h1	a	h2	
АТБ108.000	ВО-II-40М-1	МКТ40-2-0 МКТ40-2-1	17	4690	2000	1345	1315	1850	1100	515	125	—	485	160	233
АТБ111.000	ВО-II-80М-1	МКТ80-2-0 МКТ80-2-1		5310	2500	1405	1190	2045	1265	655	150	—	730	200	312
АТБ109.000	ВО-II-40М-2	МКТ40-2-0 МКТ40-2-1	18	3490	2000	1345	1315	1850	1100	675	125	150	485	160	240
АТБ112.000	ВО-II-80М-2	МКТ80-2-0 МКТ80-2-1		4055	2500	1405	1190	2045	1265	895	150	240	730	200	320
АТБ110.000	ВО-II-40М3	МКТ40-2-0 МКТ40-2-1	19	4660	2000	1315	—	1850	1100	675	125	150	485	160	239
АТБ113.000	ВО-II-80М-3	МКТ80-2-0 МКТ80-2-1		5095	2500	1190	—	2045	1265	895	150	240	730	200	326

Виды А и Б смотри лист 13 - Рис. 22 и Рис. 23

Виброизолирующие основания с вертикальным расположением гибких вставок для машин марок МКТ40-2-0; МКТ40-2-1; МКТ80-2-0 и МКТ80-2-1

Габаритные чертежи

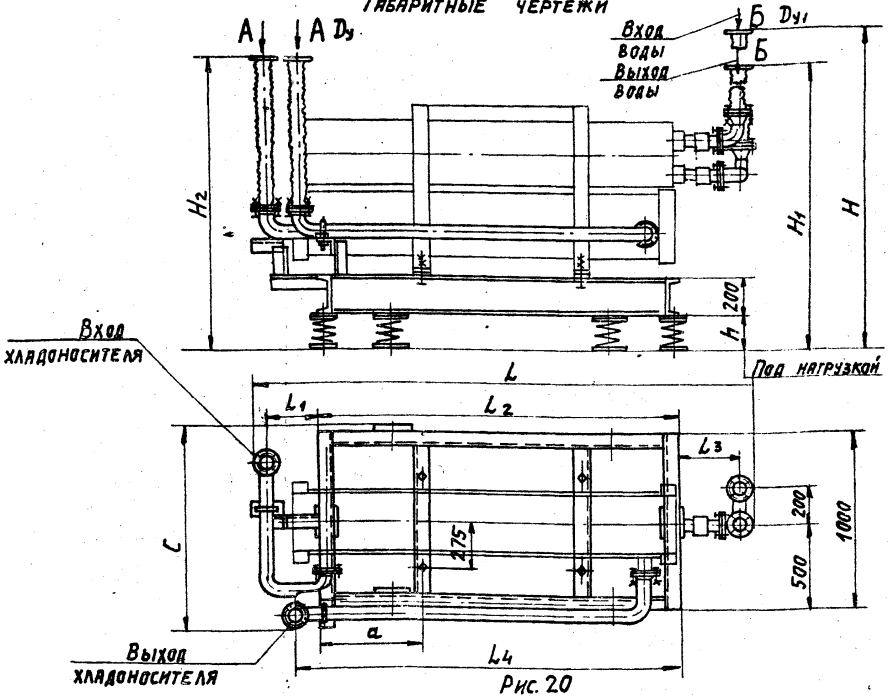

Рис. 20

Обозначение	Шифр	Марка машины	Размеры, мм										Масса кг
			L	L1	L2	L3	L4	H	H1	H2	h	a	c	
АТБ132.000	ВО-III-4ом	МКТ-40-2-0 МКТ-40-2-1	2835	280	2000	325	2370	2170	2045	1590	160	236	1132	236
АТБ133.000	ВО-III-8ом	МКТ-80-2-0 МКТ-80-2-1	3345	295	2500	375	1870	2355	2205	1765	200	325	1170	325

Виды А и Б смотри лист 13 Рис. 22 и Рис. 23

Серия 3.904-23

Инв.№ подл. | Подп. и дата | Взам.инв.№ | Инв.№ дубл. | Подп. и дата

Схема расстановки виброизоляторов для машин марок МКТ40-2-0; МКТ40-2-1; МКТ80-2-0 и МКТ80-2-1.

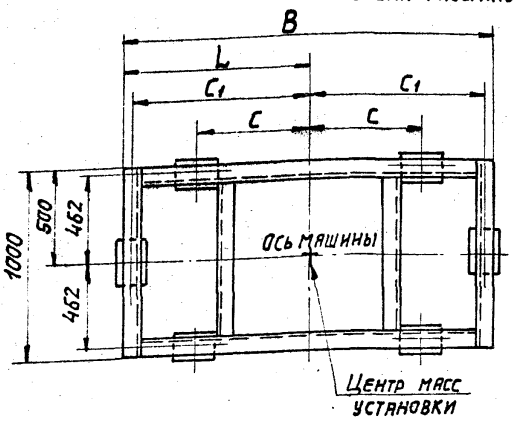

Рис. 21

Обозначение	Шифр	Марка машины	Виброизолятор тип	Виброизолятор кол.	Условный проход Dy вид А	Условный проход Dy вид Б	B	C	C1	L	D	n1	d	d1	Масса виброизолированной установки
АТБ100.000	ВО-I-40М-1	МКТ40-2-0 МКТ40-2-1	Д044	6	50	50	2000	600	962	1000	110	110	14	14	1354
-01	ВО-I-40М-2														
-02	ВО-I-40М-3														
-03	ВО-I-40М-4														
АТБ108.000	ВО-II-40М-1														1353
АТБ109.000	ВО-II-40М-2														1360
АТБ110.000	ВО-II-40М-3														1359
АТБ132.000	ВО-III-40М														1356
АТБ101.000	ВО-I-80М-1	МКТ80-2-0 МКТ80-2-1	Д045		80	65	2500	800	1212	1200	150	130	18	14	1432
-01	ВО-I-80М-2														
-02	ВО-I-80М-3														
-03	ВО-I-80М-4														
АТБ111.000	ВО-II-80М-1														2082
АТБ112.000	ВО-II-80М-2														2090
АТБ113.000	ВО-II-80М-3														2096
АТБ133.000	ВО-III-80М														2096

Присоединительные размеры фланцев для машин марок МКТ40-2-0; МКТ40-2-1; МКТ80-2-0 и МКТ80-2-1

Вид А

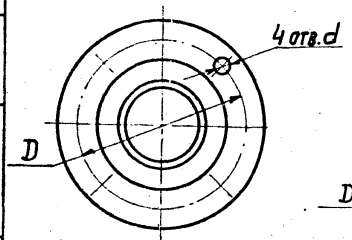

Рис. 22

Вид Б*

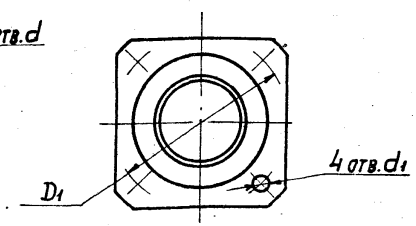

Рис. 23

1. Виброизоляторы к полу крепить не требуется.
2. Нагрузка на виброизоляторы распределяется равномерно.
3. * Для исполнений АТБ132.000 и АТБ133.000 фланцы круглые по ГОСТ 12820-80.

Виброизолирующие основания с поперечным расположением гибких вставок для машины марки МКТ 20-2-0
Габаритные чертежи

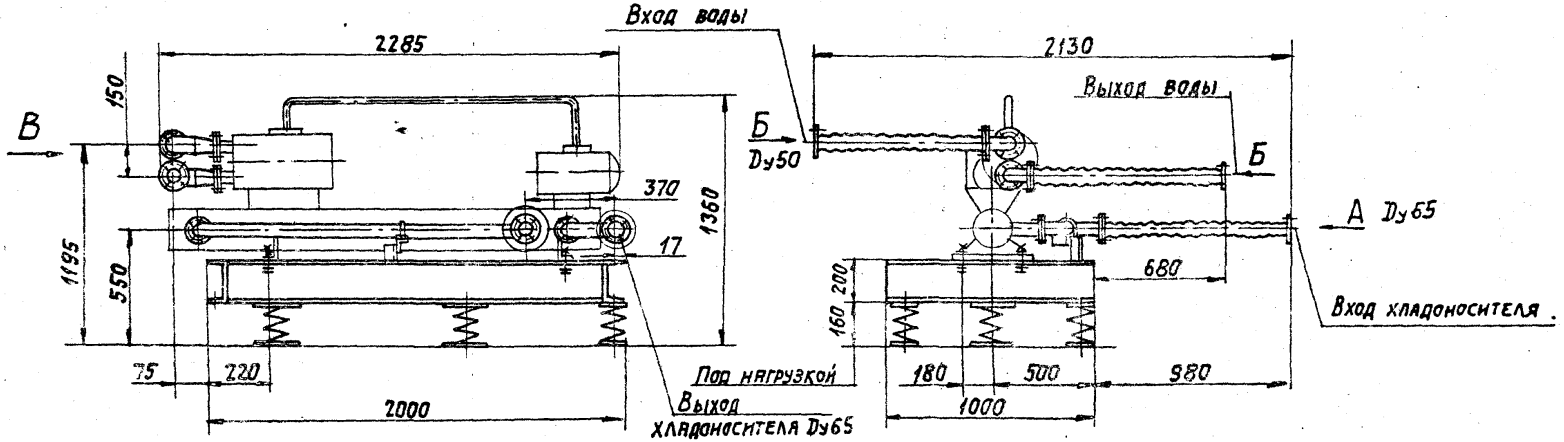

Рис. 24

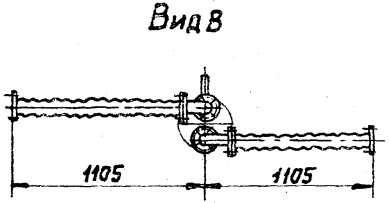

Рис. 25

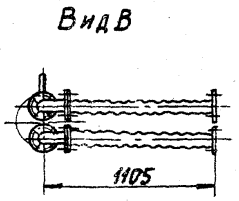

Рис. 26

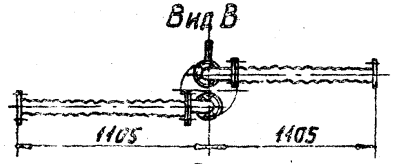

Рис. 27

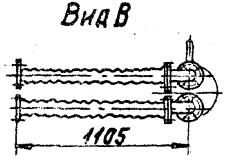

Рис. 28

Обозначение	Шифр	Рис.	Масса, кг
АТБ 103. 000	ВО-I-20М-1	24; 25	239
— 01	ВО-I-20М-2	24; 26	
— 02	ВО-I-20М-3	24; 27	
— 03	ВО-I-20М-4	24; 28	

Виды А и Б смотри лист 17 Рис. 34 и Рис. 35

Инв. № подл. | Подп. и дата | Взам. инв. № | Инв. № дубл. | Подп. и дата

Виброизолирующие основания с продольным расположением гибких вставок для машины марки МКТ 20-2-0

Габаритные чертежи

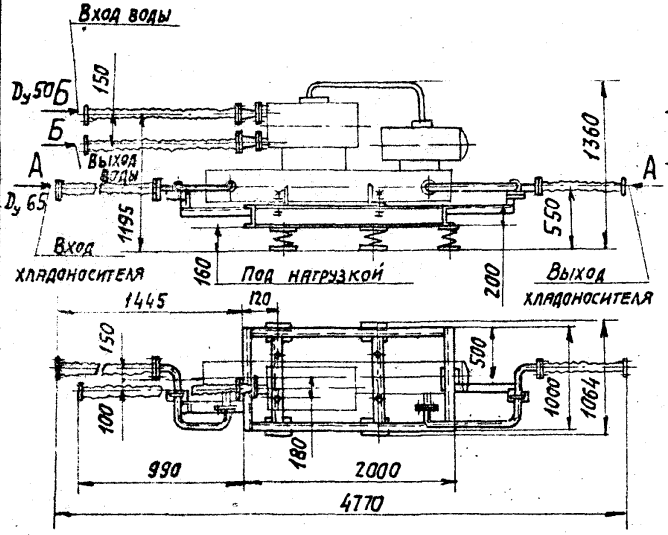

Рис. 29

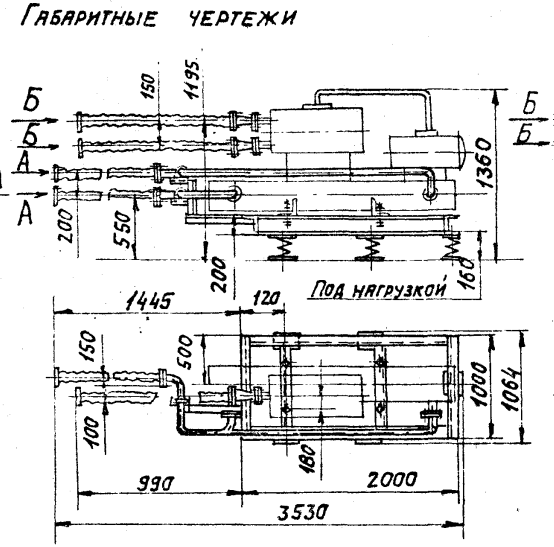

Рис. 30

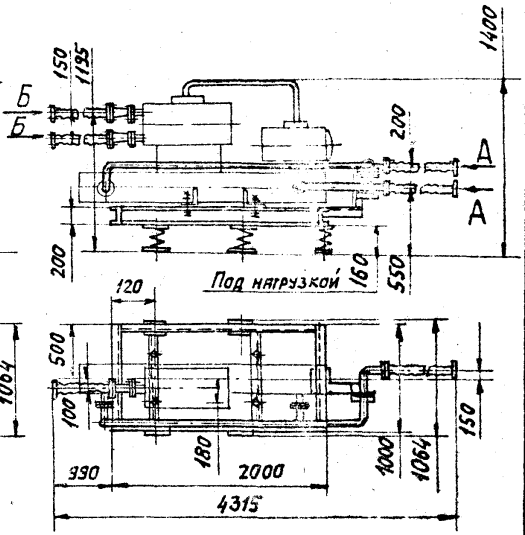

Рис. 31

Обозначение	Шифр	Рис.	Масса, кг
АТБ117.000	ВО-II-20М-1	29	235,5
АТБ118.000	ВО-II-20М-2	30	244,5
АТБ119.000	ВО-II-20М-3	31	242

Виды А и Б смотри лист 17- рис. 34 и Рис. 35

Инв. № подл. | Подп. и дата | Взам. инв. № | Инв. № дубл. | Подп. и дата

Виброизолирующие основания с вертикальным расположением гибких вставок для машины марки МКТ 20-2-0

Габаритные чертежи

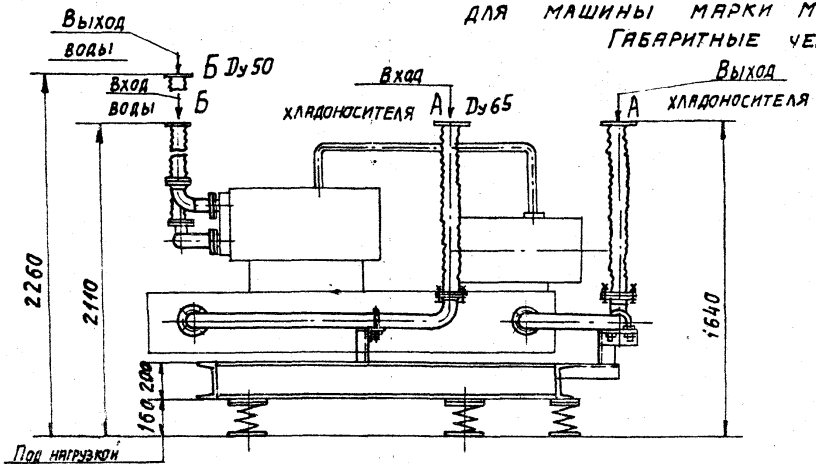

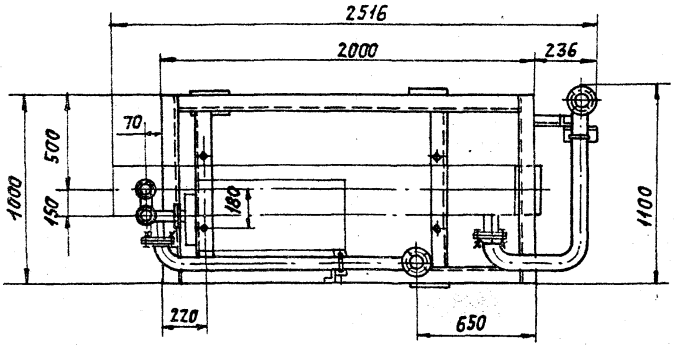

Рис. 32

Обозначение	Шифр	Масса, кг
А76 135. 000	ВО-III- 20М	241,5

Виды А и Б смотри лист 17 - Рис. 34 и Рис. 35

Серия 3.904-23 - Выпуск 0
Инв. № подл. | Подп. и дата | Взам. инв. № | Инв. № дубл. | Подп. и дата

Схема расстановки виброизоляторов для машины марки МКТ-20-2-0

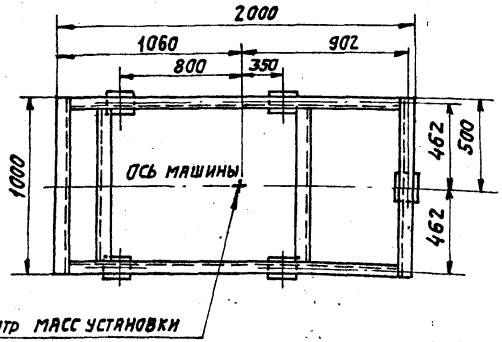

Рис. 33

Обозначение	Шифр	Виброизолятор		Масса виброизолированной установки
		Тип	Кол.	
А7Б103.000	ВО-I-20М-1	Д044	5	979
—01	ВО-I-20М-2			
—02	ВО-I-20М-3			
—03	ВО-I-20М-4			
А7Б117-000	ВО-II-20М-1			975,5
А7Б118.000	ВО-II-20М-2			984,5
А7Б119.000	ВО-II-20М-3			982
А7Б135.000	ВО-III-20М			981,5

Присоединительные размеры фланцев для машины МКТ-20-2-0.

Вид А

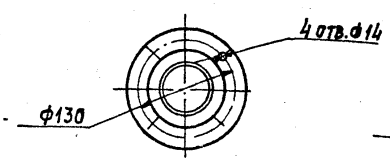

Рис. 34

Вид Б*

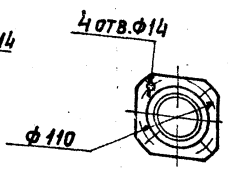

Рис. 35

1. Виброизоляторы к полу крепить не требуется.
2. Нагрузка на виброизоляторы распределяется равномерно.
3. *Для исполнений А7Б103.000; -01; -02; -03 фланец круглый по ГОСТ 12820-80

Виброизолирующие основания с поперечным расположением гибких вставок для машины марки МКТ28-2-0

Габаритные чертежи

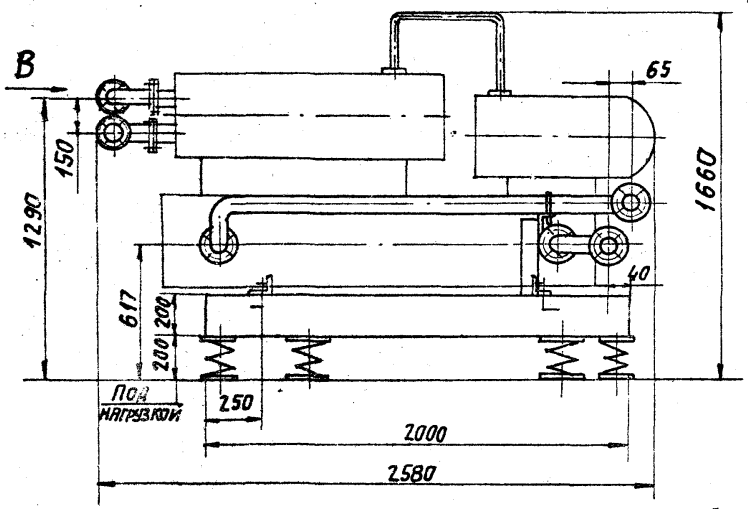

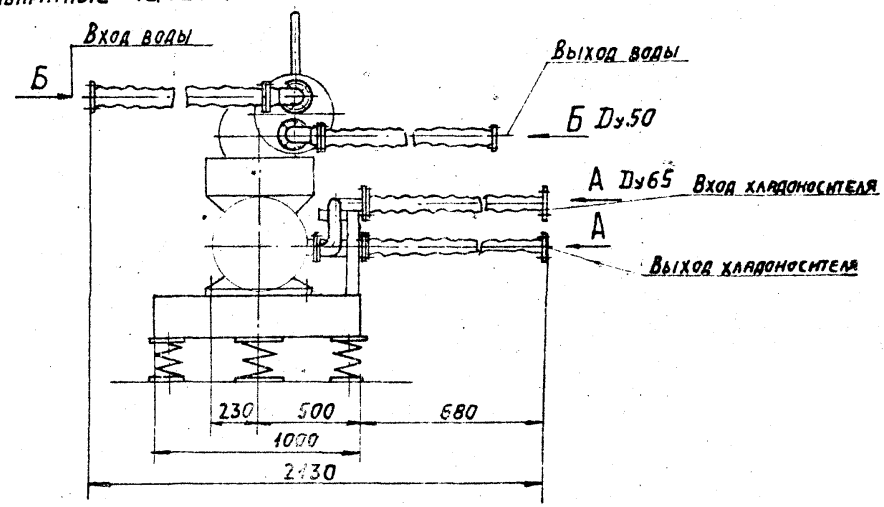

Рис. 36

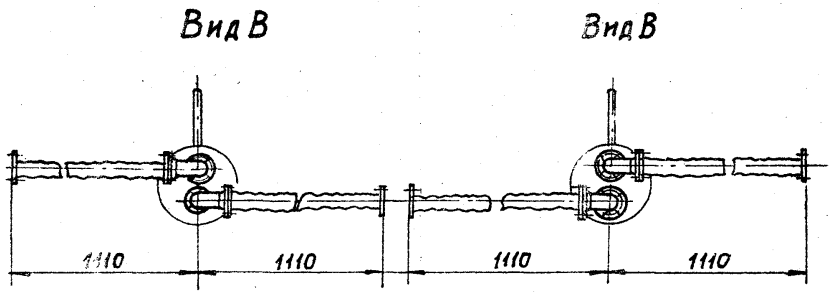

Рис. 37 Рис. 38

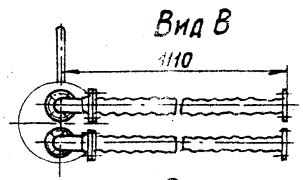

Рис. 39

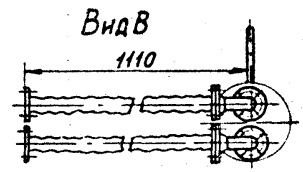

Рис. 40

Обозначение	Шифр	Рис.	Масса, кг
АТБ104.000	ВО-I-28М-1	36; 37	1108
– 01	ВО-I-28М-2	36; 38	
– 02	ВО-I-28М-3	36; 39	
– 03	ВО-I-28М-4	36; 40	

Виды А и Б смотри лист 21- Рис. 46 и Рис. 47

Серия 3.904-23 Выпуск 0
Инв. № подл. | Подп. и дата | Взам. инв. № | Инв. № дубл. | Подп. и дата

Виброизолирующие основания с продольным расположением гибких вставок для машины марки МКТ28-2-0

Габаритные чертежи

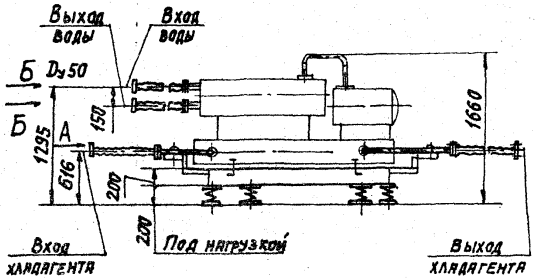

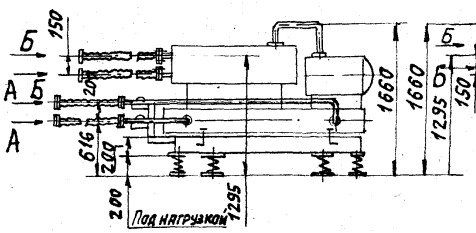

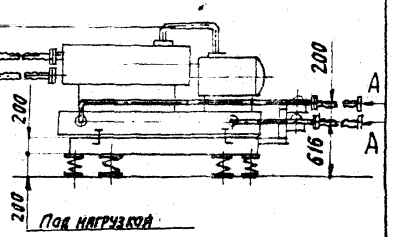

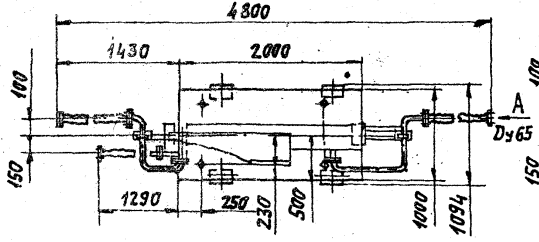

Рис.41

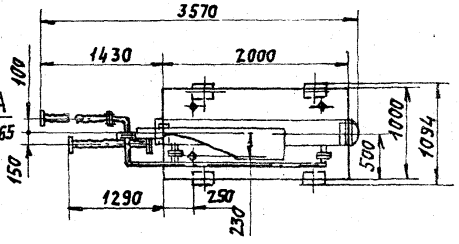

Рис.42

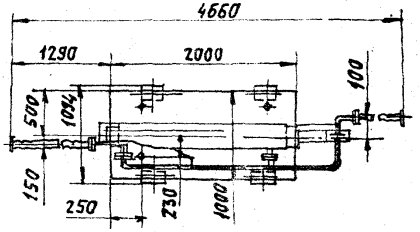

Рис.43

Обозначение	Шифр	Рис.	Масса, кг
АТБ120.000	ВО-II-28М-1	41	1107
АТБ121.000	ВО-II-28М-2	42	1117
АТБ122.000	ВО-II-28М-3	43	1118

Виды А и Б смотри лист 21 - Рис. 46 и Рис. 47

Виброизолирующие основания с вертикальным расположением гибких вставок для машины марки МКТ-28-2-0. Габаритные чертежи

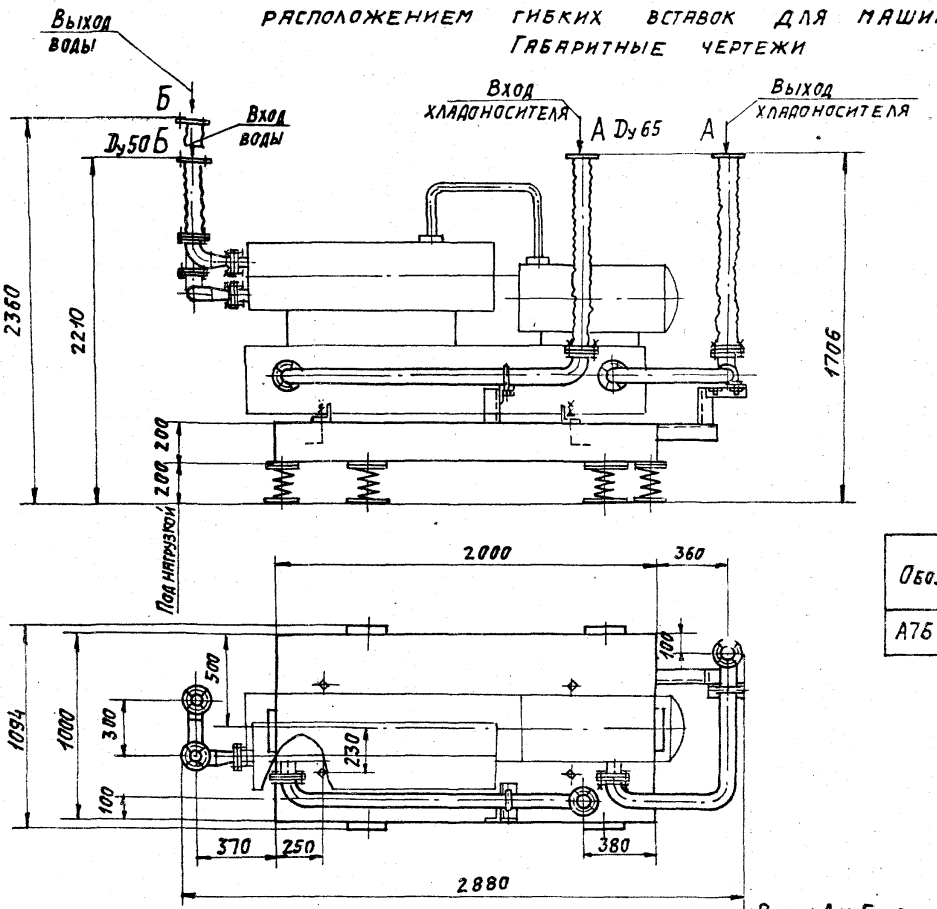

Рис.44

Обозначение	Шифр	Масса, кг
А76 136. 000	ВО-III-28М	1115

Виды А и Б смотри лист 21 Рис. 46 и Рис. 47

Схема расстановки виброизоляторов для машины марки МКТ28-2-0

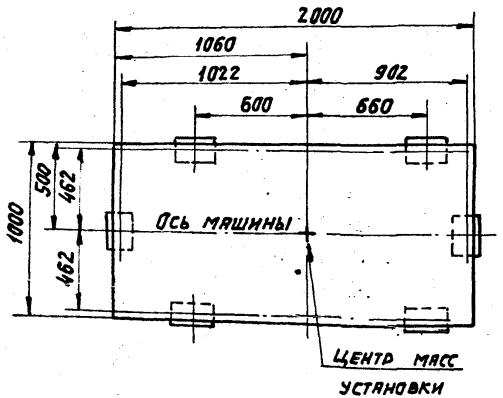

Рис.45

Обозначение	Шифр	Виброизолятор		Масса виброизолированной установки
		Тип	Кол.	
А7Б104.000	ВО-I-28М-1	Д045	6	2158
-01	ВО-I-28М-2			
-02	ВО-I-28М-3			
-03	ВО-I-28М-4			
А7Б120.000	ВО-II-28М-1			2157
А7Б121.000	ВО-II-28М-2			2167
А7Б122.000	ВО-II-28М-3			2168
А7Б136.000	ВО-III-28М			2165

Присоединительные размеры фланцев для машины марки МКТ-28-2-0

Вид А

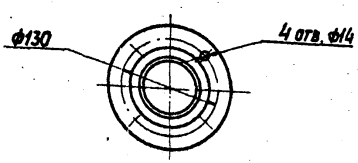

Рис.46

Вид Б

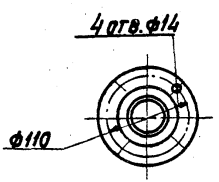

Рис.47

1. Виброизоляторы к полу крепить не требуется.
2. Нагрузка на виброизоляторы распределяется равномерно.

Виброизолирующие основания с поперечным расположением гибких вставок для машин марок МВТ18-1-0(АТ18-1-0) и МВТ25-1-0(АТ25-1-0)
Габаритные чертежи

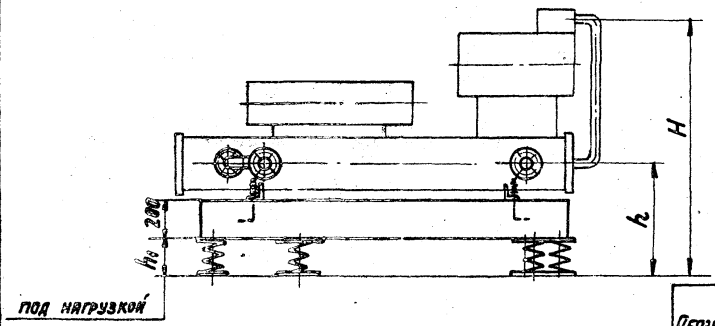

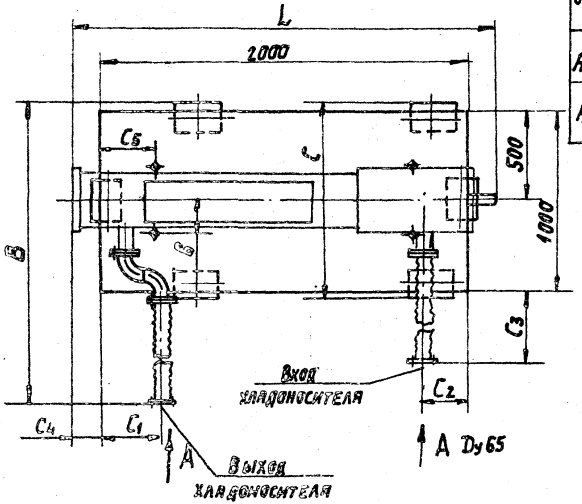

Рис. 48

Обозначение	Шифр	Марка машины	Тип основания	Размеры, мм												Масса кг
				B	δ	C	C_1	C_2	C_3	C_4	C_5	H	h	h_1	L	
АТБ 105.000	ВО-I-18А	МВТ18-1-0 АТ18-1-0	Плита железобетонная	2040	180	1094	365	165	710	150	325	1385	590	200	2340	1070
АТБ106.000	ВО-I-25А	МВТ25-1-0 АТ25-1-0	Рама металлическая	2037	230	1064	605	205	730	170	285	1435	576	160	2345	205

Вид А смотри лист 25 Рис. 54

Серия 3.904-23 Выпуск 0
Инв. № подл. | Подп. и дата | Взам. инв. № | Инв. № дубл. | Подп. и дата

Виброизолирующие основания с продольным расположением гибких вставок для машин марок МВТ18-1-0 (АТ18-1-0) и МВТ25-1-0 (АТ25-1-0) Габаритные чертежи.

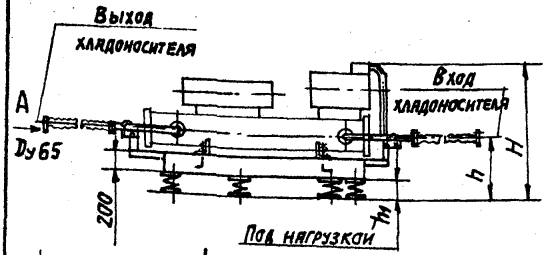

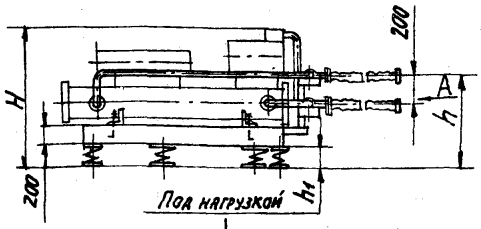

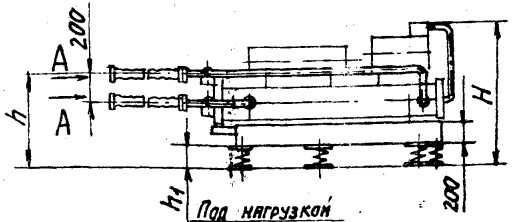

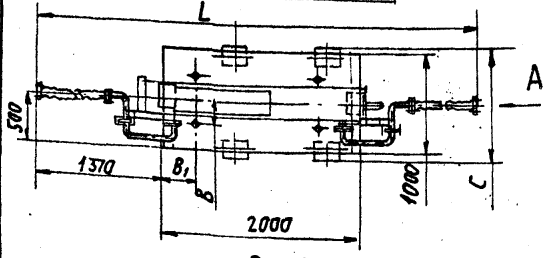

Рис.49

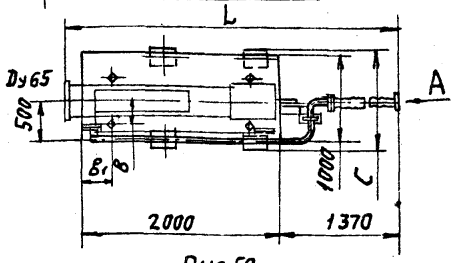

Рис.50

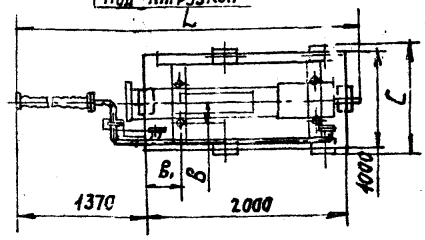

Рис.51

Обозначение	Шифр	Рис.	Марка машины	Тип основания	Размеры, мм							Масса, кг
					C	L	H	h	B	B1	h1	
АТБ 123.000	ВО-II-18А-1	49	МВТ18-1-0 (АТ18-1-0)	Плита железобетонная	1094	4740	1385	590	180	325	200	1086
АТБ 124.000	ВО-II-18А-2	50				3520		790				1096
АТБ 125.000	ВО-II-18А-3	51										1096
АТБ 126.000	ВО-II-25А-1	49	МВТ25-1-0 (АТ25-1-0)	Рама металлическая	1064	4740	1435	576	230	285	160	221
АТБ 127.000	ВО-II-25А-2	50				3540		776				236
АТБ 128.000	ВО-II-25А-3	51				3545						236

Вид А смотри лист 25- Рис.54

Инв.№ подл. | Подп. и дата | Взам.инв.№ | Инв.№ дубл. | Подп. и дата

Сибрпизолирующие основания с вертикальным расположением гибких вставок для машины марок МВТ 18-1-0 (АТ18-1-0) и МВТ25-1-0/АТ25-1-0)

Габаритные чертежи

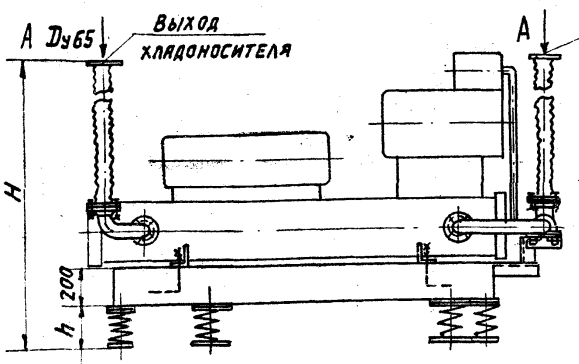

Обозначение	Шифр	Марка	Тип основания	Размеры, мм											Масса, кг
				C	C_1	C_2	C_3	C_4	C_5	H	h	L	L_1	B	
АТБ137.000	ВО-III-18А	МВТ18-1-0 (АТ18-1-0)	Плита железобетонная	1094	265	65	95	95	325	1680	200	2495	2065	180	1003
АТБ138.000	ВО-III-25А	МВТ25-1-0 (АТ25-1-0)	Плита металлическая	1064	280	95	85	85	285	1666	160	2530	1905	230	216

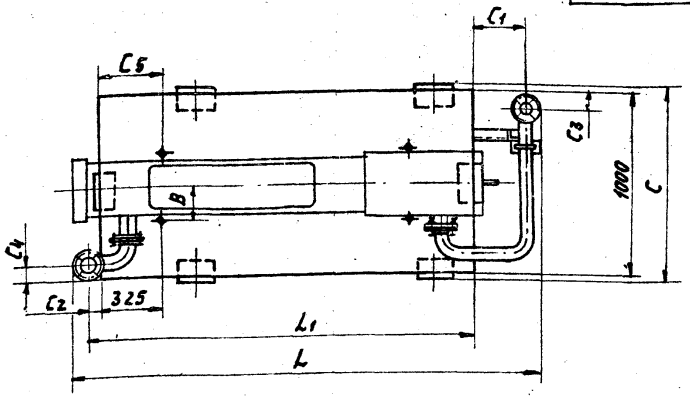

Рис. 52

Вид А смотри лист 25 - Рис. 54

Схема расстановки виброизоляторов для машин марок МВТ-18-1-0(АТ18-1-0) и МВТ25-1-0(АТ25-1-0)

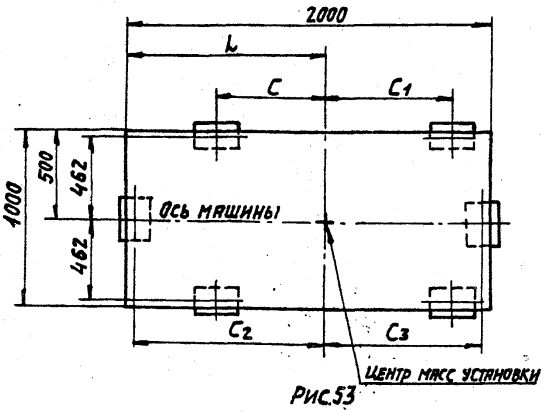

Рис.53

Обозначение	Шифр	Марка машины	Тип основания	Виброизолятор		Размеры, мм					Масса виброизолированной установки
				Тип	Кол.	C	C1	C2	C3	L	
АТ6105.000	ВО-I-18А	МВТ18-1-0 (АТ18-1-0)	Плита железобетонная	Д045	6	600	700	1062	862	1100	2020
АТ6123.000	ВО-II-18А-1										2036
АТ6124.000	ВО-II-18А-2										2046
АТ6125.000	ВО-II-18А-3										2046
АТ6137.000	ВО-III-18А										2033
АТ6106.000	ВО-I-25А	МВТ25-1-0 (АТ25-1-0)	Плита металлическая	Д044		350	550	1162	762	1200	1225
АТ6126.000	ВО-II-25А-1										1241
АТ6127.000	ВО-II-25А-2										1256
АТ6128.000	ВО-II-25А-3										1256
АТ6138.000	ВО-III-25А										1236

Присоединительные размеры фланцев для машин марок МВТ18-1-0(АТ18-1-0) и МВТ25-1-0(АТ25-1-0)

Вид А

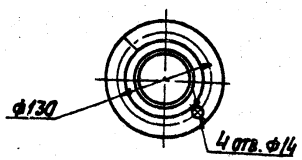

Рис.54

1. Виброизоляторы к полу крепить не требуется.
2. Нагрузка на виброизоляторы распределяется равномерно.

Инв. № подл. | Подп. и дата | Взам. инв. № | Инв. № дубл. | Подп. и дата

Виброизолирующие основания с поперечным расположением гибких вставок для машины марки МВТ80-1-0
Габаритные чертежи

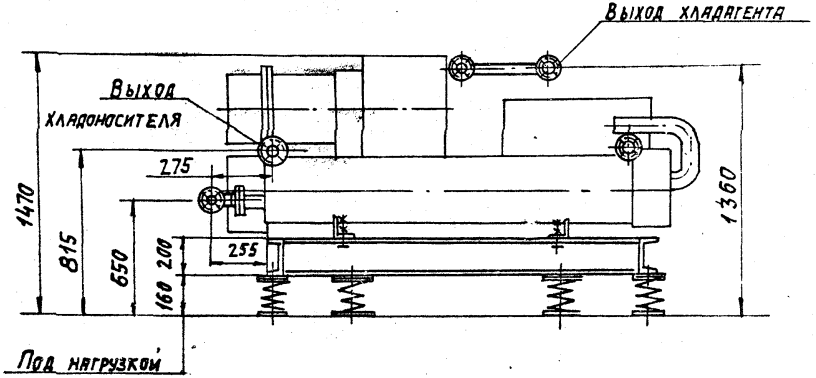

Обозначение	Шифр	Масса, кг
А7Б 107. 000	80-I-80А	224,0

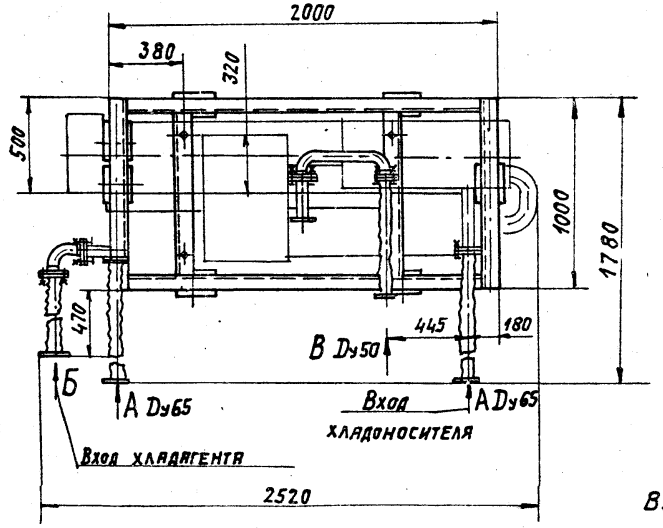

Рис. 55

Виды А; Б; В смотри лист 29 - рис. 61; Рис. 62; Рис. 63

Виброизолирующие основания с продольным расположением гибких вставок для машины марки МВТ 80-1-0
Габаритные чертежи

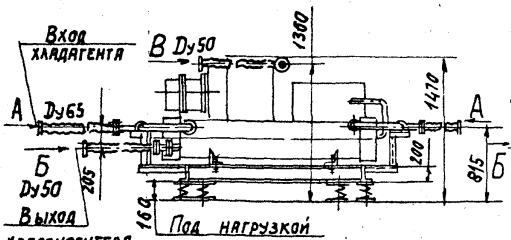

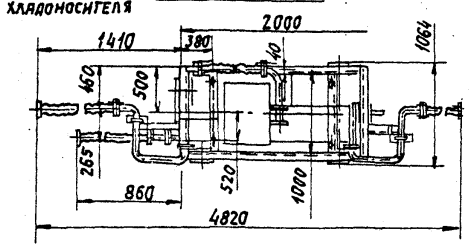

Рис. 56

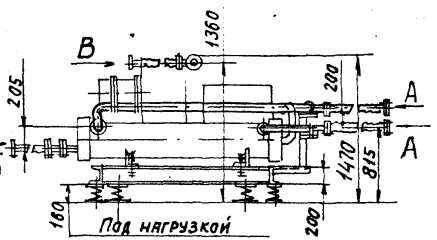

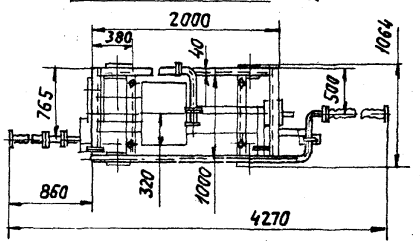

Рис. 57

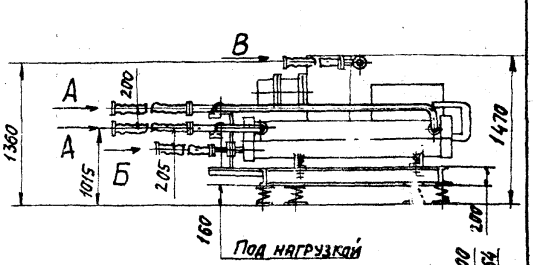

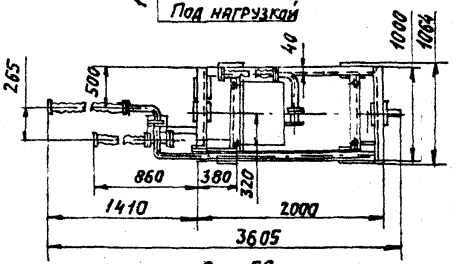

Рис. 58

Обозначение	Шифр	Рис.	Масса, кг
АТБ129.000	ВО-II-80А-1	56	248
АТБ130.000	ВО-II-80А-2	57	265
АТБ131.000	ВО-II-80А-3	58	265

Виды А; Б; В- смотри лист 29- Рис.61. Рис.62; Рис.63

Инв. № подл. | Подп. и дата | Взам. инв. № | Инв. № дубл. | Подп. и дата

Виброизолирующие основания с вертикальным расположением гибких вставок для машины марки МВТ80-1-0

Габаритные чертежи

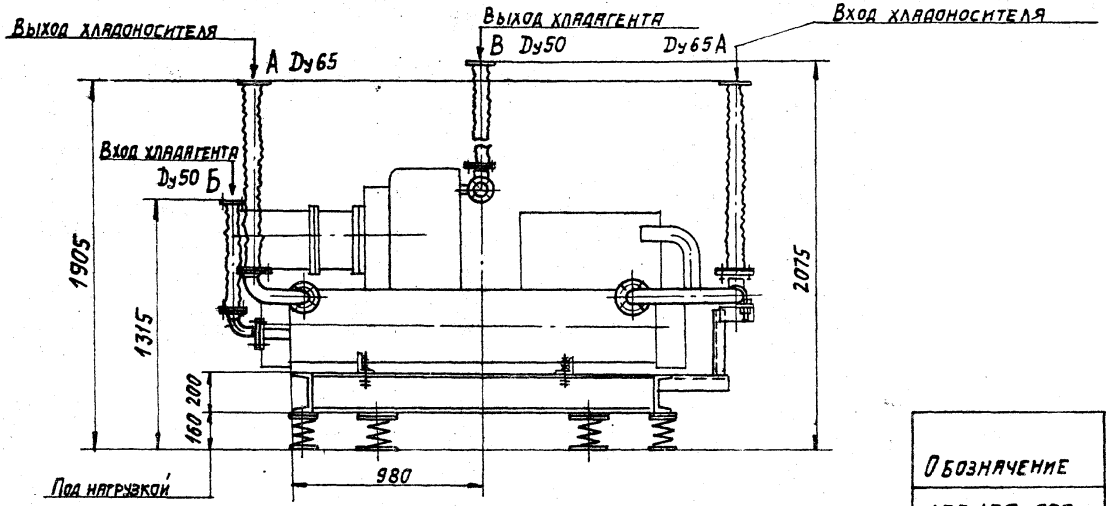

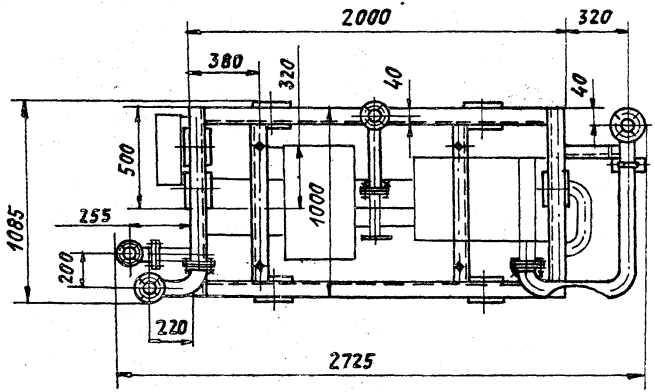

Обозначение	Шифр	Масса, кг
АТБ139.000	80-III-80А	244,5

Виды А; Б; В – смотри лист 29- Рис.61; Рис.62; Рис.63

Рис.59

Схема расстановки виброизоляторов для машины марки М8Т80-1-0

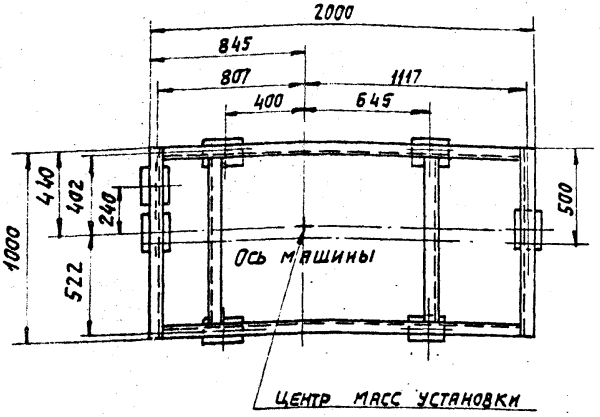

рис. 60

Обозначение	Шифр	Виброизолятор		Масса виброизолированной установки
		Тип	Кол.	
А76107.000	ВО-I-80А	Д044	7	1574
А76129.000	ВО-II-80А-1			1598
А76130.000	ВО-II-80А-2			1615
А76131.000	ВО-II-80А-3			1615
А76139.000	ВО-III-80А			1594,5

Присоединительные размеры фланцев для машины марки М8Т80-1-0

Вид А

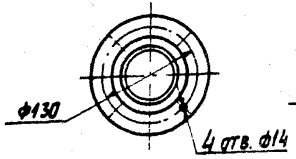

Рис.61

Вид Б

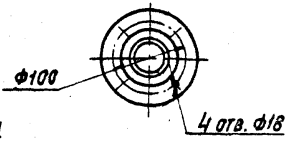

Рис.62

Вид В

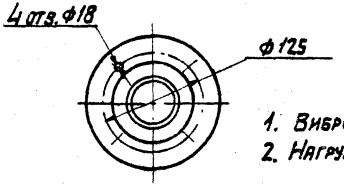

Рис.63

1. Виброизоляторы к полу крепить не требуется.
2. Нагрузка на виброизоляторы распределяется равномерно.

Виброизолирующие основания для машин марок 1ХМ-ФУ40/I и 1ХМ-ФУ40/I РЭ
Габаритные чертежи

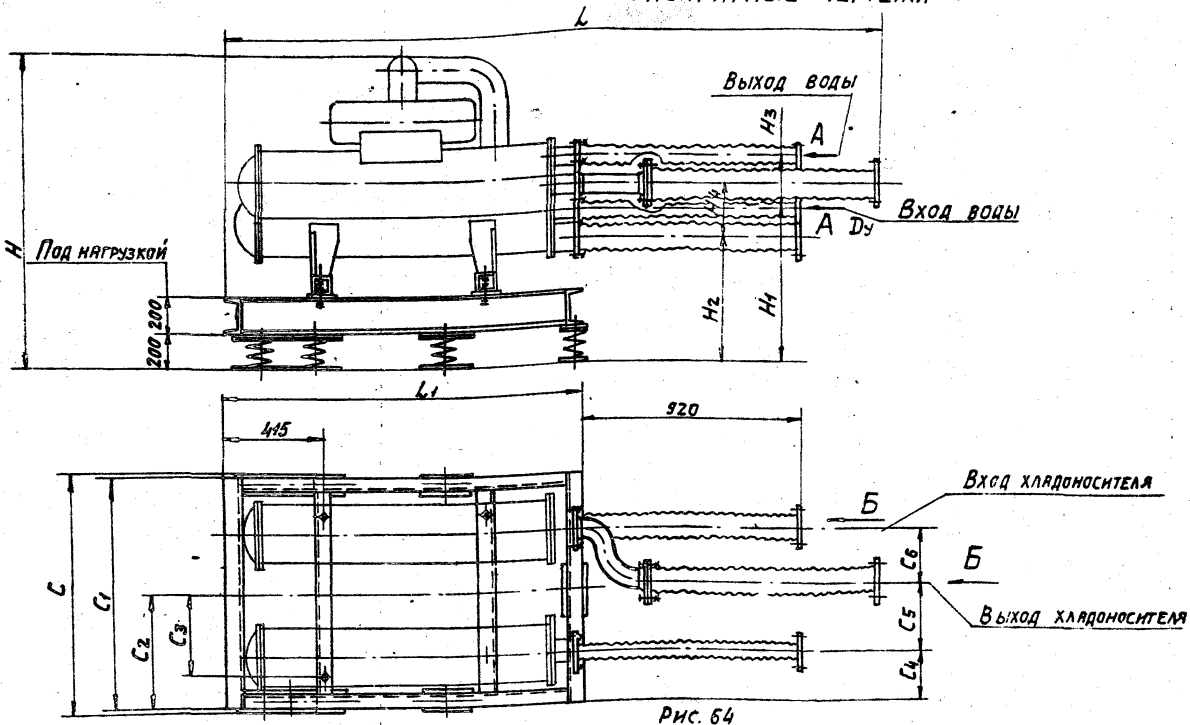

Рис. 64

Обозначение	Шифр	Марка машины	Размеры, мм													Масса, кг
			C	C1	C2	C3	C4	C5	C6	H	H1	H2	H3	H4	L	L1	
АТБ 140. 000	80-II-40Х	1ХМ-ФУ 40/I 1ХМ-ФУ 40/I РЭ	1294	1200	600	425	350	260	240	1820	788	630	240	280	3240	2000	272
-01	80-II-80Х	1ХМ-ФУУ 80/I 1ХМ-ФУУ 80/I РЭ	1494	1400	700	490	385	330	300	1950	760	625	380	340	3600	2300	370

Виды А и Б смотри лист 31- Рис. 67 и Рис. 68

Изм	Лист	№ докум.	Подп.	Дата	Серия 3.904-23 Выпуск 0	Лист 30

Копировал: Тужилкина Формат: А3

Инв. № подл. | Подп. и дата | Взам. инв. № | Инв. № дубл. | Подп. и дата

Схема расстановки виброизоляторов для машин марок 1ХМ-ФУ40/I и 1ХМ-ФУ40/I РЭ

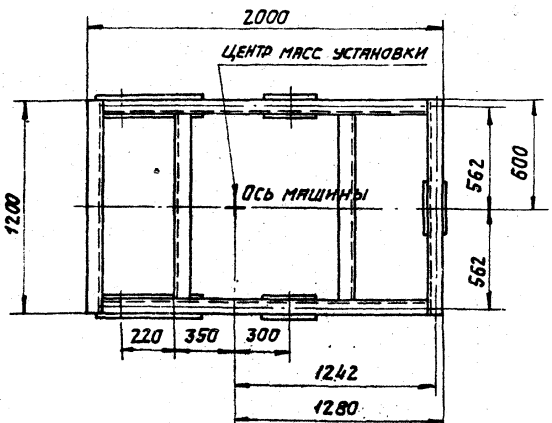

Рис. 65

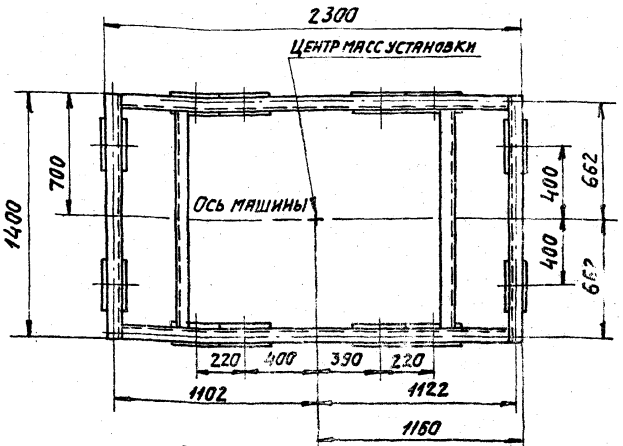

Рис. 66

Присоединительные размеры фланцев для машин марок 1ХМ-ФУ40/I и 1ХМ-ФУ40/I РЭ

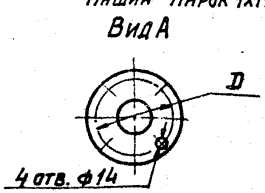

Рис. 67

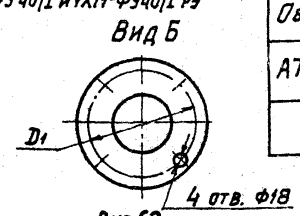

Рис. 68

Обозначение	Рис.	Шифр	Марка машины	Виброизолятор		Масса виброизолирующей установки
				Тип	Кол.	
АТБ140.000	65	80-II-40Х	1ХМ-ФУ40/I 1ХМ-ФУ40/I РЭ	ДО45	7	2472
-01	66	80-II-80Х	1ХМ-ФУУ80/I 1ХМ-ФУУ80/I РЭ		12	4130

Обозначение	Шифр	Условный проход Ду		Размеры, мм	
		Вид А	Вид Б	D	D1
АТБ140.000	80-II-40Х	50	80	110	150
-01	80-II-80Х	65	100	130	170

1. Виброизоляторы к полу крепить не требуется.
2. Нагрузка на виброизоляторы распределяется равномерно.

Инв. № подл. | Подпись и дата | Взам. инв. № | Инв. № дубл. | Подп. и дата

Виброизолирующие основания для машин марок 2ХМ-ФУ40/I; 2ХМ-ФУ40/I РЭ; 2ХМ-ФУУ80/I и 2ХМ-ФУУ80/I РЭ

Габаритные чертежи

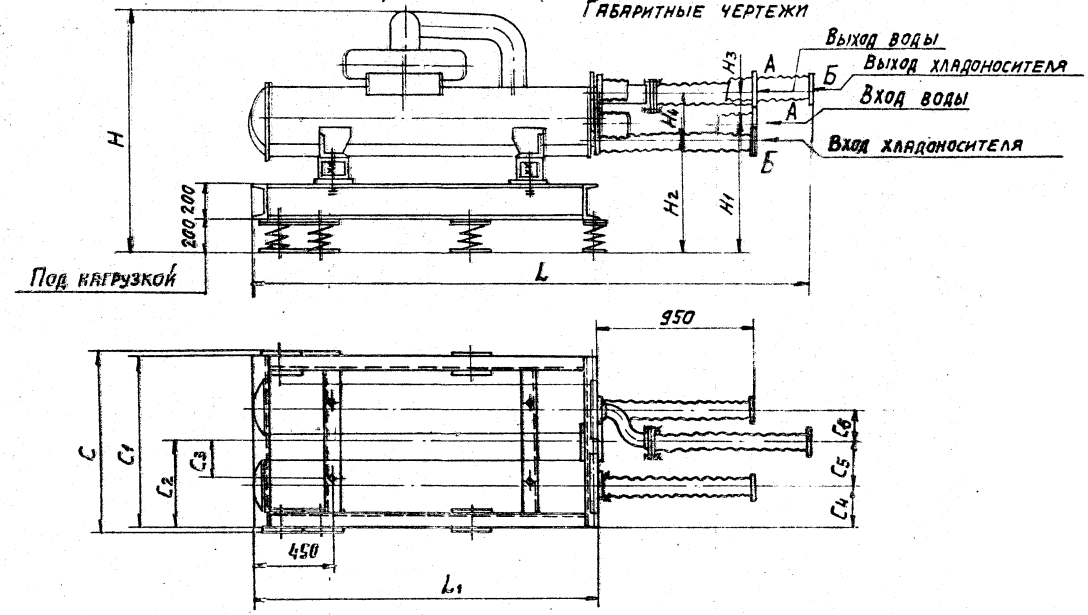

Рис. 69

Обозначение	Шифр	Марка машины	Размеры, мм													Масса, кг
			C	C1	C2	C3	C4	C5	C6	H	H1	H2	H3	H4	L	L1	
АТБ 141.000	80-II-40Х	2ХМ-ФУ40/I 2ХМ-ФУ40/I РЭ	1094	1000	500	250	240	260	240	1635	654	590	185	144	3270	2000	256
АТБ 142.000	80-II-80Х	2ХМ-ФУУ80/I 2ХМ-ФУУ80/I РЭ	1294	1200	600	320	310	415	135	1950	730	640	425	195	3617	2300	350

Виды А и Б смотри лист 33 - Рис. 72 ÷ 75

Серия 3.904-23 Выпуск 6
Инв. № подл. | Подп. и дата | Взам. инв. № | Инв. № дубл. | Подп. и дата

Схема расстановки виброизоляторов для машин марок 2ХМ-ФУ40/I; 2ХМ-ФУ40/I РЭ; 2ХМ-ФУУ80/I и 2ХМ-ФУУ80/I РЭ

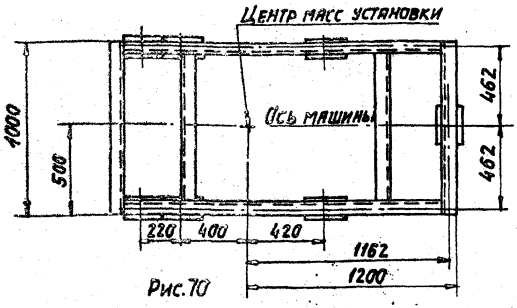

Рис.70

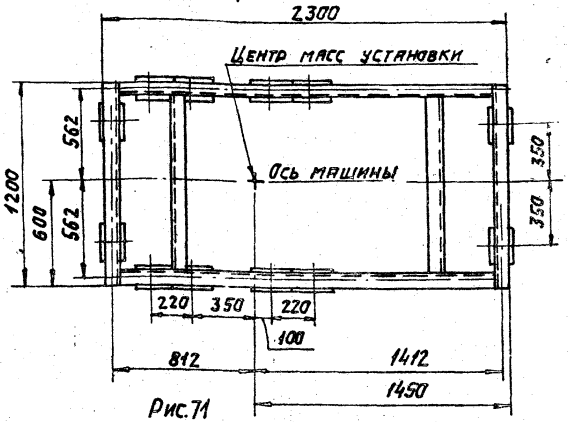

Рис.71

Присоединительные размеры фланцев для машин марок 2ХМ-ФУ40/I и 2ХМ-ФУ40/I РЭ; 2ХМ-ФУУ80/I 2ХМ-ФУУ80/I РЭ

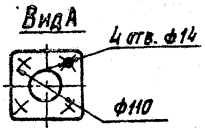

Рис.72

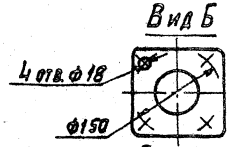

Рис.73

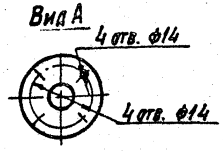

Рис.74

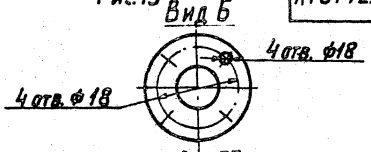

Рис.75

Обозначение	Рис.	Шифр	Виброизолятор		Масса виброизолированной установки
			Тип	Кол.	
АТБ141.000	70	80-II-40Ха	2ХМ-ФУ40/I 2ХМ-ФУ40/I РЭ	7	2456
АТБ142.000	71	80-II-80Ха	2ХМ-ФУУ80/I 2ХМ-ФУУ80/I РЭ	12	4150

Обозначение	Рис.	Шифр	Условный проход Ду	
			Вид А	Вид Б
АТБ141.000	72,73	80-II-40Ха	50	80
АТБ142.000	74,75	80-II-80Ха	65	80

1. Виброизоляторы к полу крепить не требуется.
2. Нагрузка на виброизоляторы распределяется равномерно.

Госстрой СССР
Тбилисский филиал
ЦИТП
Типовой проект (серия)
№ 3-904-23.86
Заказ № 390
Цена 1 руб. 37 коп.
Тираж 3800
Дата "14" 03 1988 г.

gost.e-ecolog.ru