ГОСУДАРСТВЕННЫЙ КОМИТЕТ СССР ПО ДЕЛАМ СТРОИТЕЛЬСТВА /ГОССТРОЙ СССР/
ТИПОВАЯ ДОКУМЕНТАЦИЯ НА СТРОИТЕЛЬНЫЕ СИСТЕМЫ И ИЗДЕЛИЯ ЗДАНИЙ И СООРУЖЕНИЙ

СЕРИЯ 3.904.9-27

ВИБРОИЗОЛИРУЮЩИЕ ОСНОВАНИЯ ПОД НАСОСЫ ВКС и НЦС

ВЫПУСК 2

ПЛИТЫ

РАБОЧИЕ ЧЕРТЕЖИ

21751-02
Цена: 0-53

gost.e-ecolog.ru

ГОСУДАРСТВЕННЫЙ КОМИТЕТ СССР ПО ДЕЛАМ СТРОИТЕЛЬСТВА /ГОССТРОЙ СССР/
ТИПОВАЯ ДОКУМЕНТАЦИЯ НА СТРОИТЕЛЬНЫЕ СИСТЕМЫ И ИЗДЕЛИЯ ЗДАНИЙ И СООРУЖЕНИЙ

СЕРИЯ 3.904.9-27

ВИБРОИЗОЛИРУЮЩИЕ ОСНОВАНИЯ ПОД НАСОСЫ ВКС и НЦС

ВЫПУСК 2
ПЛИТЫ

РАБОЧИЕ ЧЕРТЕЖИ

РАЗРАБОТАНЫ ГПИ Сантехпроект

ГЛАВНЫЙ ИНЖЕНЕР ИНСТИТУТА Ю.И. ШИЛЛЕР

ГЛАВНЫЙ ИНЖЕНЕР ПРОЕКТА В.А. СПИВАК

УТВЕРЖДЕНЫ ГЛАВСТРОЙПРОЕКТОМ ГОССТРОЯ СССР
ПРОТОКОЛ № 68
от 26 сентября 1986 г

ВВЕДЕНЫ В ДЕЙСТВИЕ с 20 ноября 1986 г.
ГПИ Сантехпроект
ПРИКАЗ №155
от 8 октября 1986 г.

Обозначение	Наименование	Стр.	Примеч.
3.904.9-27.00000	Содержание	2	
3.904.9-27.00000ТО	Техническое описание	3	
3.904.9-27.00000ТТ1	Технические требования		
	к изготовлению сбор-		
	ных железобетонных		
	изделий	4	
3.904.9-27.00000ТТ2	Технические требования		
	к изготовлению армату́р-		
	ных и закладных изделий	4	
3.904.9-27.10000	Плита (П1-1...П27-1)	5,6,7	
3.904.9-27.10010	Сетка (С1...С5)	8	
3.904.9-27.10020	Сетка (С6...С16)	9	
3.904.9-27.10030	Изделие закладное		
	(МИ1...МИ16)	10	
3.904.9-27.10040	Петля (МП1, МП2)	11	
3.904.9-27.10000ВР	Ведомость расхода		
	стали на плиту (П1-1...П27-1)	11	

Обозначение	Наименование	Стр.	Примеч.
3.904.9-27.10000ВП	Ведомость потребности в материалах	12	

Инв. № подл. | Подпись и дата | Взам. инв. №

Нач. отд.	Финкельштейн		3.904.9-27.00000
Н. контр.	Хохлова		
Гл. спец.	Шарова	01.86	Содержание.
Ст. инж.	Хохлова		Стадия: Р; Лист: 1; Листов: 1
			САНТЕХПРОЕКТ

Формат А3

1. Рабочие чертежи железобетонных плит виброизолирующих оснований насосов, применяемых для сантехнического оборудования, выполнены в соответствии с планом типового проектирования Госстроя СССР на 1986 год.

2. В данном выпуске разработаны рабочие чертежи железобетонных плит виброизолирующих оснований на пружинных амортизаторах для центробежных насосов типа ВКС и НЦС, приведенных в выпуске 1 данной серии.

3. Плиты могут изготавливаться как в заводских условиях, так и на месте их установки.

4. Изготовление плит производить с соблюдением условий, приведенных в технических требованиях на изготовление плит и арматурных и закладных изделий. (ТТ1 и ТТ2).

5. При изготовлении плит на месте их установки предусмотреть следующий порядок работ.

5.1. К изготовлению плит приступать только после устройства и приемки пола в местах их установки. На пол уложить пергамин с перепуском полотнищ за габариты плиты на 5–7 см.

5.2. На пергамин устанавливается бортовая опалубка.

5.3. Устанавливаются закладные и арматурные изделия.

5.4. Гнезда для анкерных болтов образуются путем установки деревянных пробок. Арматура, попадающая в пределы гнезда, вырезается по месту.

5.5. При достижении бетоном 80% прочности опалубка снимается.

5.6. Производится подъем плиты домкратами. После подъема ее в проектное положение ведется монтаж насосного агрегата. Устанавливаются амортизаторы (без приварки), домкраты спускаются и плита ложится на амортизаторы и временные подставки.

5.7. Проверяется горизонтальность верхней поверхности плиты. Для ее достижения амортизаторы могут быть несколько смещены (в пределах закладных деталей).

5.8 Пластины, к которым присоединяются амортизаторы, „прихватывают" к закладным деталям плиты.

6. Поверхность плит окрасить в 2 слоя лакокрасочным покрытием. Состав его принять по окраске закладных деталей.

7. Расчет плит выполнен в соответствии с указаниями глав СНиП 2.03.01-84 и СНиП II-19-79.

Инв. № подл. | Подпись и дата | Взам. инв. №

				3.904.9-27.00000 ТО	
Нач. отд.	Финкельштейн			Техническое описание	Стадия: Р; Лист: —; Листов: 1
Н. контр.	Хохлова				САНТЕХПРОЕКТ
Гл. спец.	Шарова				
Ст. инж.	Хохлова				

3.904.9-27 в.2

1. Плиты выполнять с вибрированием из бетона класса и марки:
по прочности на сжатие В15
по морозостойкости F50.
2. Изготовление плит производить с допусками:
по ширине и длине ± 20 мм
по высоте ± 10 мм.
3. Защитный слой для арматурных сеток принят 15 мм.
4. При изготовлении плиты в деревянной опалубке (в построечных условиях) последняя должна быть строганой.
5. В пределах гнезд для анкерных болтов арматуру вырезать.
6. Петли для подъема плит приваривать после освобождения мест приварки от опалубки.
7. При изготовлении плит руководствоваться следующими нормативными документами:

ГОСТ 10268-80	Бетон тяжелый. Технические требования к заполнителям.
ГОСТ 13015-75**	Изделия железобетонные и бетонные. Общие технические требования.
СНиП III-16-80	Бетонные и железобетонные конструкции сборные.
СНиП III-4-80	Техника безопасности в строительстве.

Инв.№ подл. | Подпись и дата | Взам. инв.№

Нач.отд.	Финкельштейн				
Н.контр.	Хохлова				
Гл.спец.	Шарова				
Ст.инж.	Хохлова				

00000ТТ1

Технические требования к изготовлению сборных железобетонных изделий.

Стадия	Лист	Листов
Р		1

САНТЕХПРОЕКТ

Формат А4

1. Плоские сетки изготовлять с помощью контактной точечной сварки. Точечную сварку производить во всех местах пересечений стержней. Сварку производить в соответствии с ГОСТ 14098-68 „Соединения сварные арматуры железобетонных изделий и конструкций. Контактная и ванная сварка. Основные типы и конструктивные элементы."
2. Сварку элементов закладных рам из швеллеров производить встык. Все наплывы на наружных гранях полок швеллеров зачистить заподлицо с гранью.
3. Сварку арматурных и закладных изделий выполнять с учетом указаний СН-393-78 „Инструкции по сварке соединений арматуры и закладных деталей железобетонных конструкций."
4. Арматурные и закладные изделия должны отвечать требованиям ГОСТ 10922-75 „Арматурные изделия и закладные детали сварные для железобетонных конструкций. Технические требования и методы испытаний."
7. Сварку производить электродами Э-42 по ГОСТ 9467-75.
8. Для арматурных сеток принята сталь класса А-III марки 25Г2С, для монтажных петель - сталь класса А-I марки ВСт3кп2, для закладных деталей - прокатная сталь марки ВСт3 сп5.
9. Закладные изделия (поверхности, не закладываемые в бетон) должны быть защищены в 2 слоя лакокрасочным покрытием (материал покрытия принять по СНиП 2.03.11-85 „Защита строительных конструкций от коррозии").
10. В случае отсутствия сварочного оборудования сетки и каркасы выполнять вязаными.

Инв.№ подл. | Подпись и дата | Взам. инв.№

Нач.отд.	Финкельштейн				
Н.контр.	Хохлова				
Гл.спец.	Шарова				
Ст.инж.	Хохлова				

00000ТТ2

Технические требования к изготовлению арматурных и закладных изделий.

Стадия	Лист	Листов
Р		1

САНТЕХПРОЕКТ

Формат А4

3.904.9-27 в.2

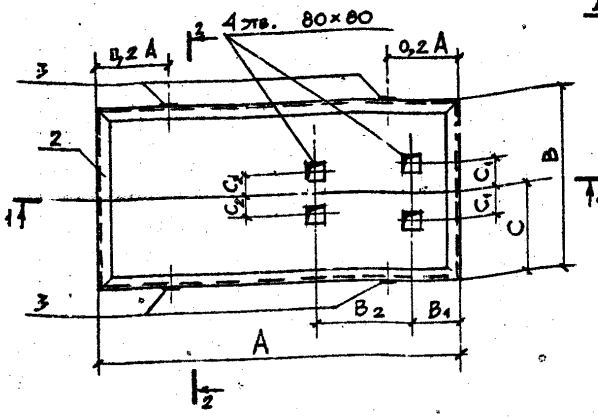

Деталь приварки поз. 3.

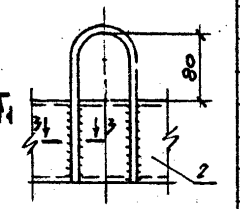

3-3



2-2

1-1

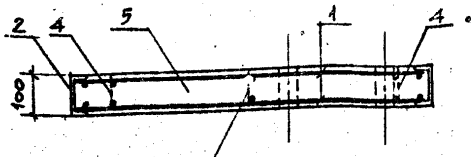

Для плит ПВ1-1...ПВ20-1

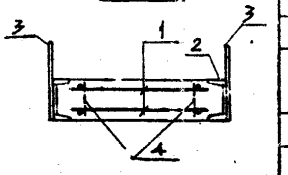

Обозначение	Марка	Размеры в мм A	B	B_1	B_2	C	C_1	C_2	Масса, кг
3.904.9-27.10000-09	ПВ10-1	2050	700	260	560	350	166	158	360
-10	ПВ11-1	1450	750	165	370	277	127	120	275
-11	ПВ12-1	1450	800	155	373	277	127	120	290
-12	ПВ13-1	1600	800	180	432	277	127	120	320
-13	ПВ14-1	1650	800	200	413	277	127	120	330
-14	ПВ15-1	1700	800	205	450	277	127	120	340
-15	ПВ16-1	1750	900	195	470	277	127	120	395
-16	ПВ17-1	1700	750	205	451	277	127	120	320
-17	ПВ18-1	1650	800	195	486	277	133	120	330
-18	ПВ19-1	2050	900	260	560	316	166	158	462
-19	ПВ20-1	1000	750	165	370	426	127	120	187
-20	ПВ21-1	1000	750	160	373	453	127	120	187
-21	ПВ22-1	1000	750	170	432	462	127	120	187
-22	ПВ23-1	1000	750	190	413	462	127	120	187
-23	ПВ24-1	1000	750	150	450	462	127	120	187
-24	ПВ25-1	1000	750	185	470	442	127	120	187
-25	ПВ26-1	1000	750	190	450	487	127	120	187
-26	ПВ27-1	1000	750	200	186	450	133	120	187

Спецификацию см. листы 2 и 3.

Обозначение	Марка	Размеры в мм A	B	B_1	B_2	C	C_1	C_2	Масса, кг
3.904.9-27.10000	ПВ1-1	1450	500	165	370	250	127	120	183
-01	ПВ2-1	1450	500	160	373	250	127	120	183
-02	ПВ3-1	1600	500	175	432	250	127	120	200
-03	ПВ4-1	1550	500	200	413	250	127	120	207
-04	ПВ5-1	1470	500	160	373	250	127	120	183
-05	ПВ6-1	1700	500	205	450	250	127	120	210
-06	ПВ7-1	1750	500	195	470	250	127	120	220
-07	ПВ8-1	1750	500	195	486	250	133	120	220
-08	ПВ9-1	2050	750	260	560	375	166	153	385

Инв.№ подл. | Подпись и дата | Взам.инв.№

Нач.отд.	Финкельштейн		
Н.контр.	Хохлова		
Гл.спец.	Шарова		08-86
Ст.инж.	Хохлова		

3.904.9-27.10000

Плита (ПВ1-1... ПВ27-1)

Стадия	Масса	Масштаб
Р	см. табл.	Б.1.
Лист 1	Листов 3	

Сантехпроект

Формат А3

3.904.9-27 В.2

Формат	Зона	Поз.	Обозначение	Наименование	Количество на 3.904.9-27.10000-											Примечание
					–	01	02	03	04	05	06	07	08	09	10	
				Документация												
А4			3.904.9-27.00000ТТ1	Технические требования к изготовлению сборных ж.-б. изделий.												
А4			3.904.9-27.10000ВР	Ведомость расхода стали												
				Сборочные единицы												
А3		1	3.904.9-27.10010	Сетка С1	2	2			2							
			-01	С2			2									
			-02	С3				2								
			-03	С4						2						
			-04	С5							2	2				
			3.904.9-27.10020	С6										2		
			-02	С8											2	
			-04	С10									2			
А3		2	3.904.9-27.10030	Изделие закладное МИ1	1	1			1							
			-01	МИ2			1									
			-02	МИ3				1								
			-03	МИ4						1						
			-04	МИ5							1	1				
			-05	МИ6										1		
			-07	МИ8											1	
			-09	МИ10									1			
А4		3	3.904.9-27.10040	Петля МП1	4	4	4	4	4	4	4	4			4	
			-01	МП2									4	4		
				Детали												
Б.ч		4		А-III-8 ГОСТ 5781-82 ℓ=90	6	6	6	6	6	6	6	6	6	6	6	0,04 кг
				Материалы												
Б.ч		5		Бетон класса В15	0,07	0,07	0,08	0,08	0,07	0,09	0,09	0,09	0,15	0,14	0,28	м³

Инв.№ подл. | Подпись и дата | Взам. инв.№

В.2

3.904.9-27

Формат	Зона	Поз.	Обозначение	Наименование	Количество на 3.904.9-27.10000-- 11	12	13	14	15	16	17	18	19	20	21	22	23	24	25	26	Примечание
				Документация																	
А1			3.904.9-27.00000 ТТ1	Технические требования к изготовлению сборных ж.-б. изделий																	
А4			3.904.9-27.10000 ВР	Ведомость расхода стали																	
				Сборочные единицы																	
А3		1	3.904.9-27.10020-01	Сетка С7									2	2	2	2	2	2	2	2	
			-03	С9						2											
			-05	С11	2																
			-06	С12		2															
			-07	С13			2				2										
			-08	С14				2													
			-09	С15					2												
			-10	С16								2									
А3		2	3.904.9-27.10030-06	Изделие закладное МИ7									1	1	1	1	1	1	1	1	
			-08	МИ9						1											
			-10	МИ11	1																
			-11	МИ12		1															
			-12	МИ13			1				1										
			-13	МИ14				1													
			-14	МИ15					1												
			-15	МИ16								1									
А4		3	3.904.9-27.10040	Петля МП1	4	4	4	4		4	4		4	4	4	4	4	4	4	4	
			-01	МП2					4			4									
				Детали																	
Б.ч		4		А-III-8 ГОСТ 5781-82 ℓ=50	6	6	6	6	6	6	6	6	4	4	4	4	4	4	4	4	0,04 кг
				Материалы																	
Б.ч		5		Бетон класса В15	0,29	0,32	0,33	0,34	0,40	0,32	0,33	0,46	0,19	0,19	0,19	0,19	0,19	0,19	0,19	0,19	м³

Взам. инв. №

Подпись и дата

Инв. № подл.

Рис.1

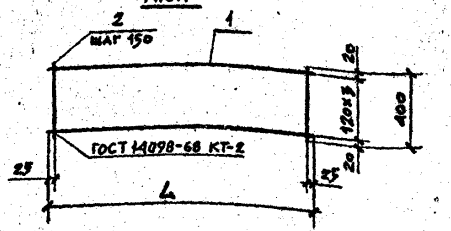

Рис.2

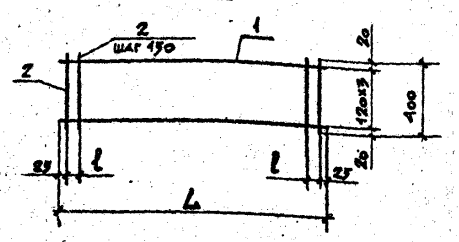

Формат	Зона	Поз.	Обозначение	Наименование	Кол. на 3.904.9-27.10010-						Примечание
					—	01	02	03	04		
				Документация							
А4			3.904.9-27. 00000 ТТ2	Технические требования к изготовлению арматурных и закладных изделий							
				Детали							
Б.Ч.		1		8 AIII ГОСТ 5781-82 l=1400	4						0,55 кг
				l=1550		4					0,61 кг
				l=1600			4				0,63 кг
				l=1650				4			0,65 кг
				l=1700					4		0,67 кг
Б.Ч.		2		8 AIII ГОСТ 5781-82 l=400	10	11	12	12	12		0,16 кг

Обозначение	Марка	Рис.	Размеры, мм L	l	Масса, кг.
3.904.9-27.10010	С1	1	1400		3,8
-01	С2	1	1550		4,2
-02	С3	2	1600	100	4,4
-03	С4	2	1650	125	4,5
-04	С5	1	1700		4,6

Нач. отд.	Филиппович		
Н. контр.	Хохлова		
Гл. спец.	Шарова		08.86
Ст. инж.	Хохлова		

3.904.9-27. 10010

Сетка (С1 ... С5).

Стадия	Масса	Масштаб
Р	см. табл.	Б.М.
Лист	Листов 1	

САНТЕХПРОЕКТ

Формат А3

Инв. № подл. | Подпись и дата | Взам. инв. №

Рис. 1

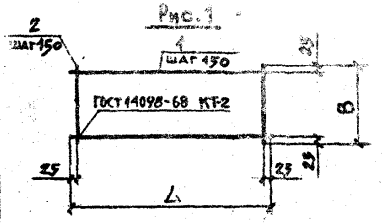

Рис. 2

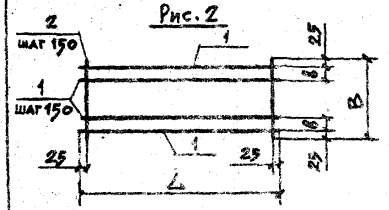

Рис. 3

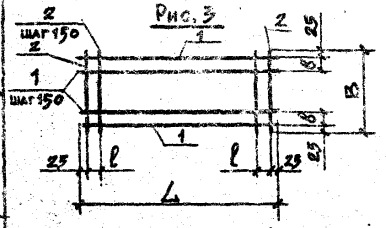

Поз.	Обозначение	Наименование	Количество на 3.904.9-27.10020-										Примечание
			–	01	02	03	04	05	06	07	08	09	10	
		Документация												
А4	3.904.9-27.00000ТТ2	Технические требования к изготовлению арматурных и закладных изделий												
		Детали												
Б.Ч	1	ВАIII ГОСТ 5781-82 ℓ = 950		5										0,38 кг
		ℓ = 1400			5			6						0,55 кг
		ℓ = 1550							6					0,61 кг
		ℓ = 1600								6				0,63 кг
		ℓ = 1650				5					6			0,65 кг
		ℓ = 1700										6		0,67 кг
		ℓ = 2000	5				5						6	0,80 кг
Б.Ч	2	ВАIII ГОСТ 5781-82 ℓ = 600	14											0,24 кг
		ℓ = 650		7	10	12	14							0,26 кг
		ℓ = 700						10	11	12	12			0,28 кг
		ℓ = 800										12	14	0,32 кг

Обозначение	Марка	Рис.	Размер, мм L	B	ℓ	b	Масса, кг
3.904.9-27.10020	С6	2	2000	600		125	7,4
-01	С7	1	950	650			3,7
-02	С8	1	1400	650			5,4
-03	С9	3	1650	650	125	150	6,4
-04	С10	1	2000	650			7,6
-05	С11	2	1400	700		100	6,1

Обозначение	Марка	Рис.	Размер, мм L	B	ℓ	b	Масса, кг
3.904.9-27.10020-06	С12	2	1550	700		100	6,7
-07	С13	3	1600	700	100	100	7,1
-08	С14	3	1650	700	125	100	7,3
-09	С15	1	1700	800			7,9
-10	С16	1	2000	800			9,3

Нач. отд.	Финкельштейн		
Н. контр.	Хохлова		
Гл. спец.	Шарова		03.86
Ст. инж.	Хохлова		

3.904.9-27.10020

Сетка (С6 ... С16)

Стадия	Масса	Масштаб
Р	см. табл.	б.м.
Лист:	Листов 1	

САНТЕХПРОЕКТ

Инв. № подл. | Подпись и дата | Взам. инв. №

3.904.9-27 В.2

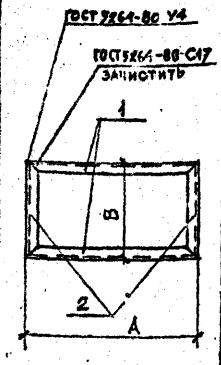

Формат	Зона	Поз.	Обозначение	Наименование	Количество на 3.904.9-27.10030 —														Примечание
					—	01	02	03	04	05	06	07	08	09	10	11	12	13	14	15	
				Документация																	
А4			3.904.9-27.000007Т2	Технические требования к изготовлению арматурных и закладных изделий																	
				Детали																	
Б.ч.		1		Швеллер 10 ГОСТ 8240-72 / ВСт3сп5 ГОСТ 380-71																	
				ℓ=1000							2										8,6 кг
				ℓ=1150	2							2			2						12,5 кг
				ℓ=1600		2										2					13,8 кг
				ℓ=1650			2										2				14,2 кг
				ℓ=1700				2					2					2			14,6 кг
				ℓ=1750					2										2		15,1 кг
				ℓ=2050						2				2						2	17,7 кг
Б.ч.		2		ℓ=300	2	2	2	2	2												4,3 кг
				ℓ=700						2											6,0 кг
				ℓ=750							2	2	2	2							6,5 кг
				ℓ=800											2	2	2	2			6,9 кг
				ℓ=900															2	2	7,8 кг

Обозначение	Марка	Размер, мм A	Размер, мм B	Масса, кг
3.904.9-27.10030	МИ 1	1450	700	33,6
-01	МИ 2	1600	500	36,2
-02	МИ 3	1650	500	37,0
-03	МИ 4	1700	500	37,8
-04	МИ 5	1750	500	38,8
-05	МИ 6	2050	700	47,4
-06	МИ 7	1000	750	30,2
-07	МИ 8	1450	750	38,0

Обозначение	Марка	Размер, мм A	Размер, мм B	Масса, кг
3.904.9-27.10030-08	МИ 9	1700	750	42,6
-09	МИ 10	2050	750	48,4
-10	МИ 11	1450	800	38,8
-11	МИ 12	1600	800	41,4
-12	МИ 13	1650	800	42,2
-13	МИ 14	1700	800	43,0
-14	МИ 15	1750	900	45,8
-15	МИ 16	2050	900	51,0

Инв. № подл. | Подпись и дата | Взам. инв. №

Нач. отд.	Финкельштейн	
Н. контр.	Хохлова	
Гл. спец.	Шарова	
Ст. инж.	Хохлова	

3.904.9-27.10030

Изделие закладное (МИ 1 ... МИ 16)

Стадия	Масса	Масштаб
Р	см. табл.	Б.м.
Лист	Листов 1	

САНТЕХПРОЕКТ

Формат А3

3.904.9-27

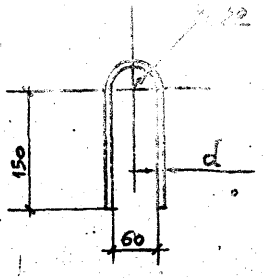

Обозначение	Марка	Размеры, мм		Масса, кг
		d	L	
3.904.9-27.10040	МП 1	6	400	0,10
-01	МП 2	8	400	0,16

Инв. № подл. | Подпись и дата | Взам. инв. №

3.904.9-27.10040

Петля (МП1, МП2)

Стадия	Масса	Масштаб
Р	см. табл.	1:5

Лист | Листов 1

Нач. отд.	Финкельштейн		
Н. контр.	Хохлова		
Гл. спец.	Шарова		08.85
Ст. инж.	Хохлова		

Арматура AI ГОСТ 5781-82 / ВСт3пс2 ГОСТ 380-71

САНТЕХПРОЕКТ

Формат А4

Марка элемента	Изделия арматурные: Арматура класса А-III ГОСТ 5781-82			Всего	Изделия арматурные: Арматура класса А-I ГОСТ 5781-82			Изделия закладные: Прокат марки ВСт3сп5 ГОСТ 8240-72			Всего	Общий расход
	Ф8		Итого		Ф5	Ф9	Итого	С10		Итого		
ПВ1-1	7,8		7,8	7,8	0,4		0,4	33,6		33,6	34,0	41,8
ПВ2-1	7,8		7,8	7,8	0,4		0,4	33,6		33,6	34,0	41,8
ПВ3-1	8,6		8,6	8,6	0,4		0,4	36,2		36,2	36,6	45,2
ПВ4-1	9,0		9,0	9,0	0,4		0,4	37,0		37,0	37,4	46,4
ПВ5-1	7,8		7,8	7,8	0,4		0,4	33,6		33,6	34,0	41,8
ПВ6-1	9,2		9,2	9,2	0,4		0,4	37,8		37,8	38,2	47,4
ПВ7-1	9,4		9,4	9,4	0,4		0,4	38,8		38,8	39,2	48,6
ПВ8-1	9,4		9,4	9,4	0,4		0,4	38,8		38,8	39,2	48,6
ПВ9-1	15,4		15,4	15,4		0,6	0,6	48,4		48,4	49,0	64,4
ПВ10-1	15,0		15,0	15,0		0,6	0,6	47,4		47,4	48,0	63,0
ПВ11-1	11,0		11,0	11,0	0,4		0,4	38,0		38,0	38,4	49,4
ПВ12-1	12,4		12,4	12,4	0,4		0,4	38,8		38,8	39,2	51,6
ПВ13-1	13,6		13,6	13,6	0,4		0,4	41,4		41,4	41,8	55,4
ПВ14-1	14,4		14,4	14,4	0,4		0,4	42,2		42,2	42,6	57,0
ПВ15-1	14,8		14,8	14,8	0,4		0,4	43,0		43,0	43,4	58,2
ПВ16-1	16,0		16,0	16,0		0,6	0,6	45,8		45,8	46,4	62,4
ПВ17-1	13,0		13,0	13,0	0,4		0,4	42,2		42,2	42,6	55,6
ПВ18-1	14,4		14,4	14,4	0,4		0,4	42,2		42,2	42,6	57,0
ПВ19-1	18,8		18,8	18,8		0,6	0,6	51,0		51,0	51,6	70,4
ПВ20-1	7,6		7,6	7,6	0,4		0,4	30,2		30,2	30,6	38,2
ПВ21-1	7,6		7,6	7,6	0,4		0,4	30,2		30,2	30,6	38,2
ПВ22-1	7,6		7,6	7,6	0,4		0,4	30,2		30,2	30,6	38,2
ПВ23-1	7,6		7,6	7,6	0,4		0,4	30,2		30,2	30,6	38,2
ПВ24-1	7,6		7,6	7,6	0,4		0,4	30,2		30,2	30,6	38,2
ПВ25-1	7,6		7,6	7,6	0,4		0,4	30,2		30,2	30,6	38,2
ПВ26-1	7,6		7,6	7,6	0,4		0,4	30,2		30,2	30,6	38,2
ПВ27-1	7,6		7,6	7,6	0,4		0,4	30,2		30,2	30,6	38,2

Инв. № подл. | Подпись и дата | Взам. инв. №

3.904.9-27.10000 ВР

Ведомость расхода стали на плиту (ПВ1-1... ПВ27-1).

Стадия	Лист	Листов
Р		1

Нач. отд.	Финкельштейн		
Н. контр.	Хохлова		
Гл. спец.	Шарова		08.85
Ст. инж.	Хохлова		

САНТЕХПРОЕКТ

АТ6145.030 СБ

Серия 3.904.9-27 Выпуск 1

Инв.№ подл. | Подп. и дата | Взам.инв.№ | Инв.№ дубл. | Подп. и дата

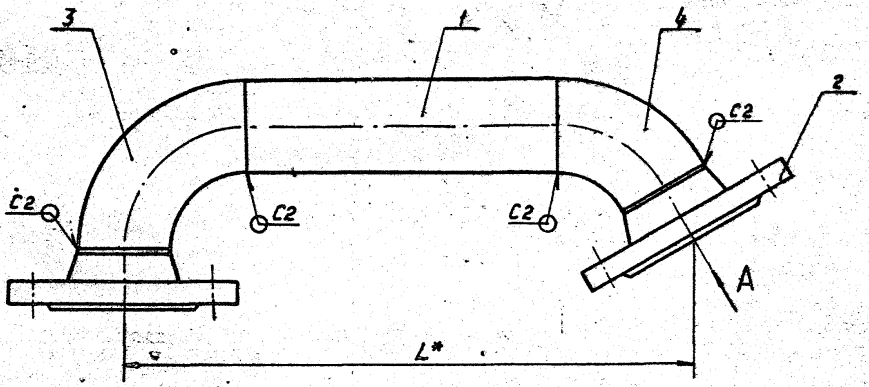

A

Вид А

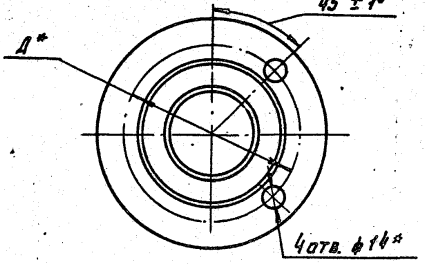

Обозначение	Условный проход, Ду	Размеры, мм		Масса, кг
		Д*	L*	
АТ6145.030	50	110	440	4.6
-01	65	130	350	7.4

1. * Размеры для справок.
2. Сварные швы по ГОСТ 16037-80.

Изм.	Лист	№ докум.	Подп.	Дата	АТ6145.030 СБ			
Разраб.		Рубинская			Патрубок	Лит.	Масса	Масштаб
Пров.		Антвак					см. табл.	—
Рук. гр.		Яновский				Лист	Листов 1	
Н. контр.		Фрадкин				Госстрой СССР САНТЕХПРОЕКТ г. Москва		
Утв.		Спивак						

Копировал:

Формат А3

АТ6145.040 СБ

Серия 3.904.9-27 Выпуск 1

Инв.№подл. | Подп. и дата | Взам.инв.№ | Инв.№дубл. | Подп. и дата

А–А

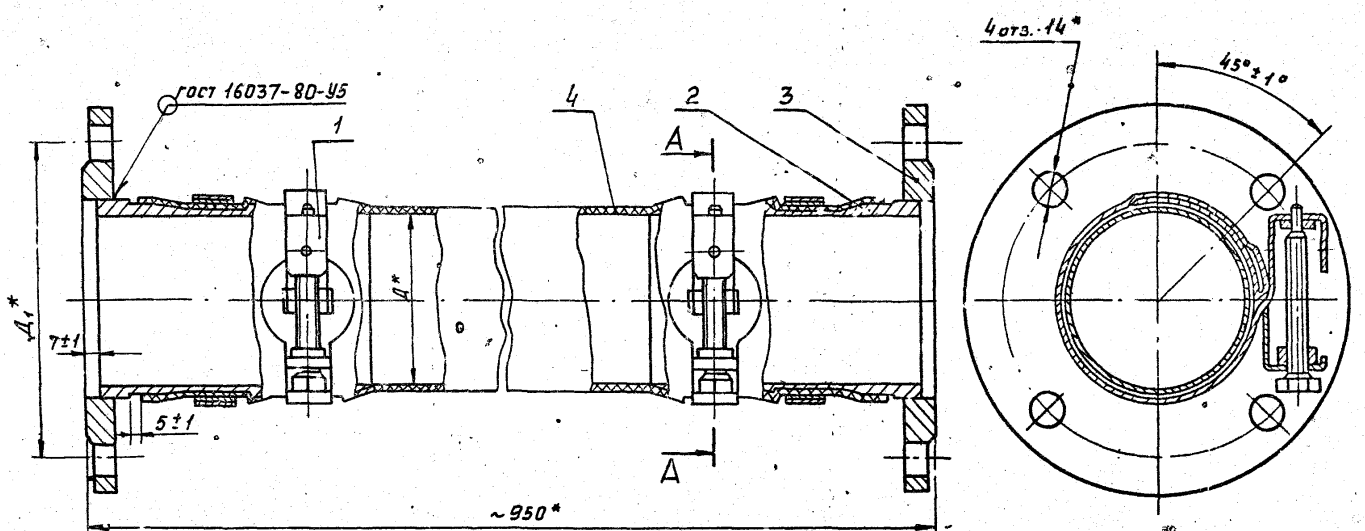

Обозначение	Размеры, мм		Масса, кг
	Д*	Д1*	
АТ6145.040	50	110	5,5
-01	65	130	9,0

* Размеры для справок

Изм.	Лист	№ докум.	Подп.	Дата
Разраб.	Рувинская			
Пров.	Антвак			
Рук.гр.	Рамовский			
Н.контр.	Фрадкин			07.16
Утв.	Спивак			

Копировал: Дорош

АТ6145.040 СБ

Рукав-вставка

Лит.	Масса	Масштаб
Н	см. табл.	–
Лист	Листов 1	

Госстрой СССР Сантехпроект г. Москва

Формат А3

А76 145.050 СБ

Серия 3.904.9-27 Выпуск 1

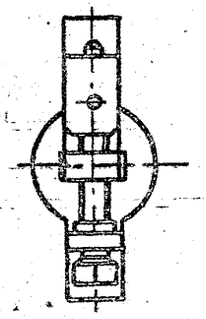

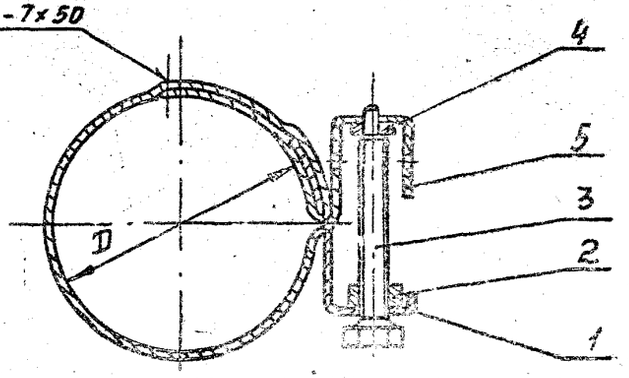

Обозначение	D, мм	Масса, кг
А76 145.050	60^{+2}	0.25
-01	75^{+2}	0.26

				А76 145.050 СБ	
Изм.	Лист	№ докум.	Подп.	Дата	Хомут
Разраб.	Русинская				Лит. Н; Масса; Масштаб; См. табл.
Пров.	Литвак				Лист; Листов 1
Рук.ср.	Фиговский				Госстрой СССР Сантехпроект г. Москва
Н.контр.	Федякин				
Утв.	Сократ				

Копир. Дорош

Формат А3

Серия 3.904.9-27 Выпуск 1

А76145.051

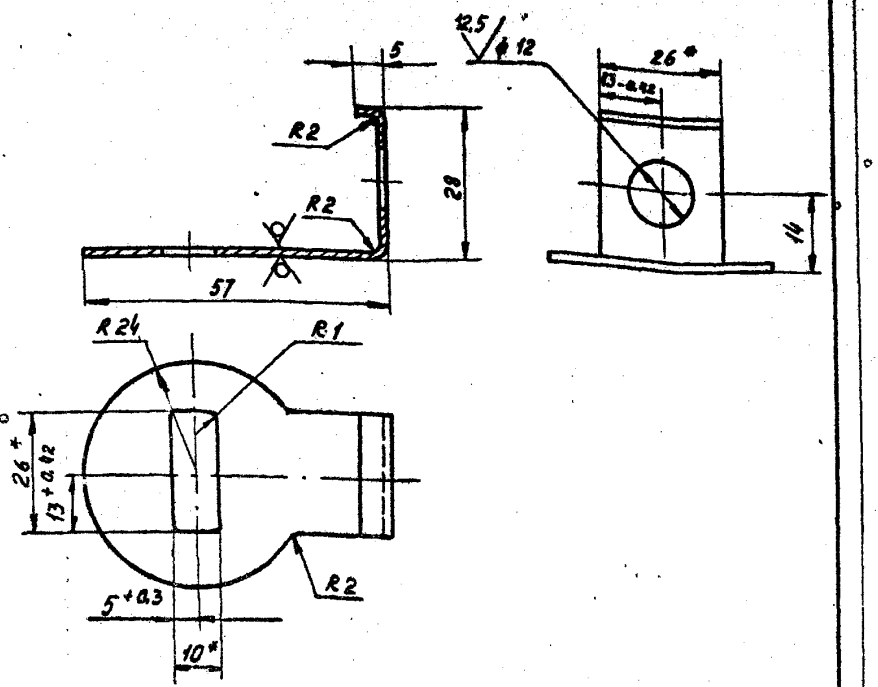

1.* Размеры для справок.

2. Н14; $\pm \frac{t_2}{2}$.

Изм	Лист	№ докум.	Подп.	Дата	А76145.051	Лит.	Масса	Масштаб
Разраб.		Рувинская			Серьга хомута	Н	0,04	1:1
Пров.		Литвак				Лист	Листов 1	
Рук. гр.		Грановский						
Н.контр.		Фрадкин		07.86	Лист Б1,8 ГОСТ 19903-74 / 4-IV-8Ст3 ГОСТ 16523-70	Госстрой СССР Сантехпроект г. Москва		
Утв.		Спивак						

Копировал: Формат А4

Инв. № подл. | Подп. и дата | Взам. инв. № | Инв. № дубл. | Подп. и дата

А76145.052

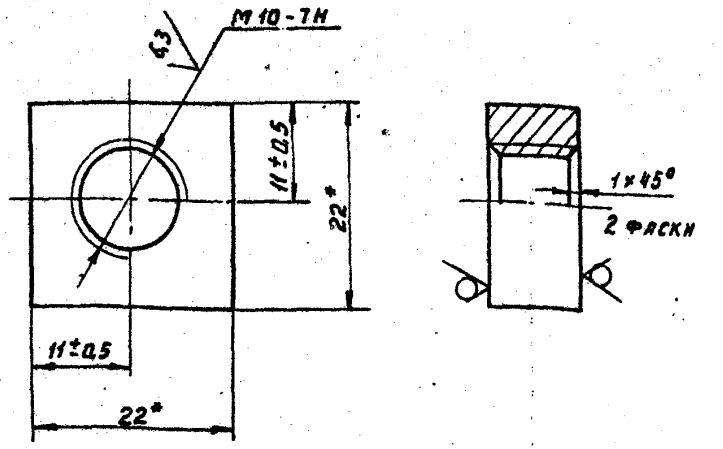

* Размеры для справок.

Изм	Лист	№ докум.	Подп.	Дата	А76145.052	Лит.	Масса	Масштаб
Разраб.		Рувинская			Гайка	Н	0,03	2:1
Пров.		Литвак				Лист	Листов 1	
Рук. гр.		Грановский						
Н.контр.		Фрадкин		07.86	Лист Б10 ГОСТ 19903-74 / ВСт3 ГОСТ 14637-79	Госстрой СССР Сантехпроект г. Москва		
Утв.		Спивак						

Копировал: Формат А4

Инв. № подл. | Подп. и дата | Взам. инв. № | Инв. № дубл. | Подп. и дата

Серия 3.904.9-27 Выпуск 1

А7Б145.041

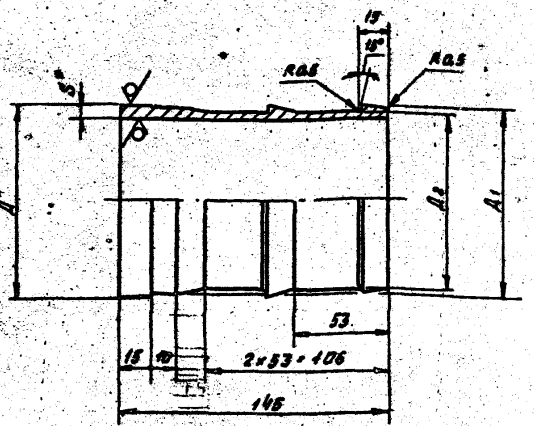

Обозначение	Размеры, мм				Масса, кг
	Д*	Д1	Д2	S*	
А7Б145.041	57	53	50	7	0,8
-01	76	69	65	8	1,0

1.* Размеры для справок.
2. Н14; $\pm\frac{t_2}{2}$

Изм.	Лист	№ докум.	Подп.	Дата
Разраб.		Рубинская		
Пров.		Литвак		
Рук. гр.		Ганковский		
Н.контр.		Фрадкин		07.76
Утв.		Спивак		

А7Б145.041

Патрубок

Лит.	Масса	Масштаб
И	2,6	1:2

Лист 7 Листов 1

Труба 108×7 ГОСТ 8732-78 / Д ГОСТ 8731-74

Госстрой СССР Сантехпроект г. Москва

Копировал: Формат А4

А7Б145.055

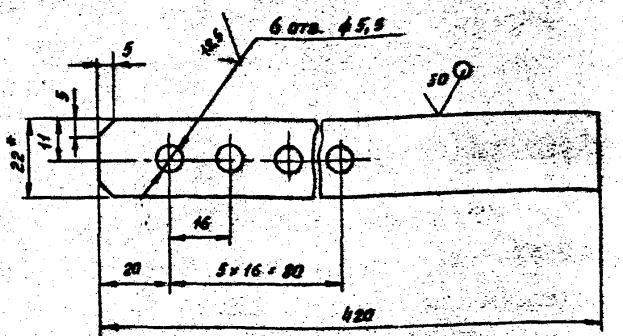

1.* Размер для справок.
2. Н14; h14; $\pm\frac{t_2}{2}$

Изм.	Лист	№ докум.	Подп.	Дата
Разраб.		Рубинская		
Пров.		Литвак		
Рук. гр.		Ганковский		
Н.контр.		Фрадкин		07.76
Утв.		Спивак		

А7Б145.055

Лента хомута

Лит.	Масса	Масштаб
И	0,18	1:1

Лист Листов 1

Лист Б1,6 ГОСТ 19903-74 / 4-II-ВСт3 ГОСТ 14637-79

Госстрой СССР Сантехпроект г. Москва

Копировал: Формат А4

Серия 3.904.9-27 Выпуск 1

АТ6145.051

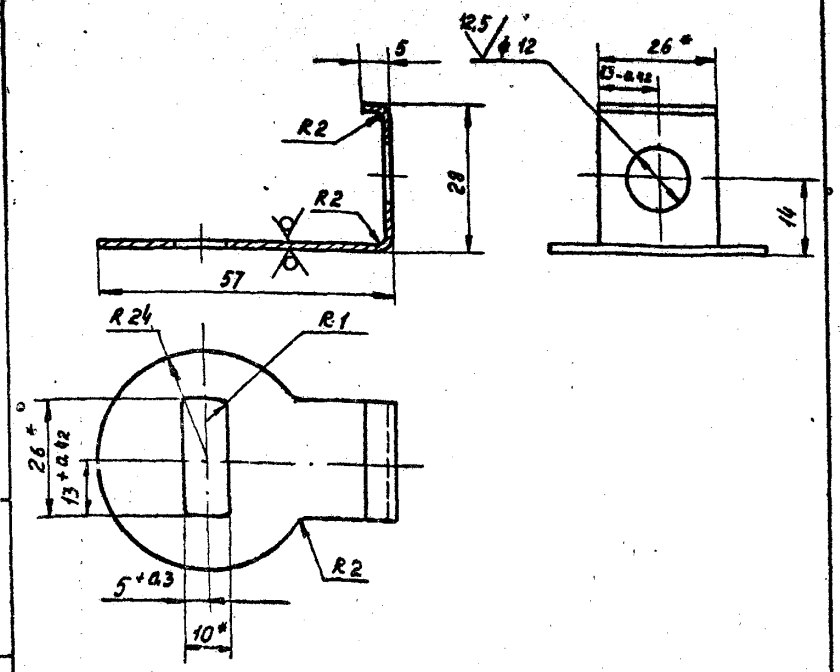

1.* Размеры для справок.

2. H14; $\pm \frac{t_2}{2}$.

Изм.	Лист	№ докум.	Подп.	Дата
Разраб.		Рувинская		
Пров.		Литвак		
Рук. гр.		Грановский		
Н. контр.		Фрадкин		07.86
Утв.		Спивак		

А76145.051			
Серьга хомута	Лит.	Масса	Масштаб
	Н	0,04	1:1
	Лист	Листов 1	
Лист Б1.8 ГОСТ 19903-74 4-IV-ВСт3 ГОСТ 16523-70	Госстрой СССР Сантехпроект г. Москва		

Копировал: Формат А4

АТ6145.052

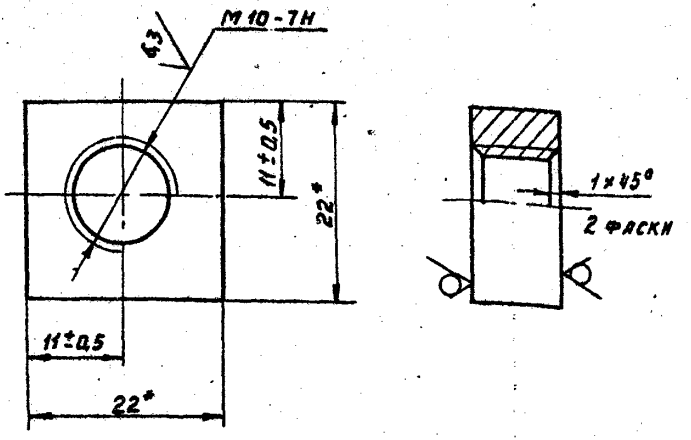

* Размеры для справок.

Изм.	Лист	№ докум.	Подп.	Дата
Разраб.		Рувинская		
Пров.		Литвак		
Рук. гр.		Грановский		
Н. контр.		Фрадкин		08.86
Утв.		Спивак		

А76145.052			
Гайка	Лит.	Масса	Масштаб
	Н	0,03	2:1
	Лист	Листов 1	
Лист Б10 ГОСТ 19903-74 ВСт3 ГОСТ 14637-79	Госстрой СССР Сантехпроект г. Москва		

Копировал: Формат А4

Взам. инв. № | Инв. № дубл. | Подп. и дата | Инв. № подл. | Подп. и дата

А76-145.053

Серия 3.904.9-27 Выпуск 1

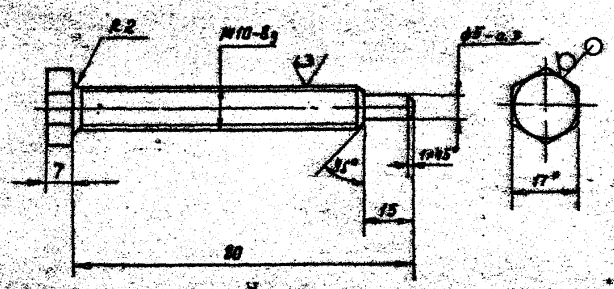

1. * Размер для справок.

2. $h14; \pm \frac{IT14}{2}$.

Изм.	Лист	№ докум.	Подп.	Дата	А76 145.053			
Разраб.		Рувинская			Болт	Лит.	Масса	Масштаб
Пров.		Литвак				И	0,05	1:1
Рук. гр.		Ураковский				Лист	Листов 1	
Н. контр.		Фрадкин		07.91	19 ГОСТ 2879-69 Шестигранник Вст3-Т-ГОСТ 535-79	Госстрой СССР Сантехпроект г. Москва		
Утв.		Спивак						

Копировал

Формат А4

А76-145.054

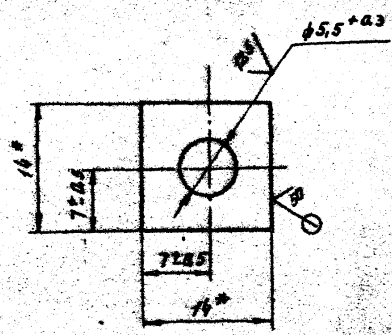

* Размеры для справок.

Изм.	Лист	№ докум.	Подп.	Дата	А76 145.054			
Разраб.		Рувинская			Шайба	Лит.	Масса	Масштаб
Пров.		Литвак				И	0,02	1:1
Рук. гр.		Ураковский				Лист	Листов 1	
Н. контр.		Фрадкин		07.91	Лист 6Б.0 ГОСТ 19903-74 Вст3 ГОСТ 14637-79	Госстрой СССР Сантехпроект г. Москва		
Утв.		Спивак						

Копировал

Формат А4

Серия 3.904.9-27 Выпуск 1

Формат	Зона	Поз.	Обозначение	Наименование	Кол.	Примечание
				Документация		
А3			АТБ 145.000 Д	Виброизолирующие основания под насосы		
				Технические требования		
А3			АТБ 146.000 СБ	Сборочный чертеж		
				Детали		
А4		1	АТБ 145.001	Пластина	4	
				Стандартные изделия		
		2		Болт М12×20.36 ГОСТ 7798-70	8	
		3		Болт М16×150.36 ГОСТ 7798-70	4	
		4		Гайка М16.4 ГОСТ 5915-70	4	
		5		Шайба 12.65Г ГОСТ 6402-70	8	
		6		Шайба 16.65Г ГОСТ 6402-70	4	
				Переменные данные для исполнений АТБ 146.000		
				Сборочные единицы		
А4		7	АТБ 145.010	Переход	2	
А4		8	АТБ 145.020	Отвод	1	

Инв.№ подл. | Подп. и дата | Взам. инв.№ | Инв.№ дубл. | Подп. и дата

Изм.	Лист	№ докум.	Подп.	Дата
Разраб.		Рувинская		
Пров.		Литвак		
Рук. гр.		Рыновский		
Н. контр.		Фрадкин		
Утв.		Спивак		

АТБ 146.000

Виброизолирующее основание и гибкие вставки для насосов марки ВХС ТНИ II

Лит.	Лист	Листов
Н	1	11

Госстрой СССР САНТЕХПРОЕКТ г. Москва

Копировал Дорош

Формат А4

Формат	Зона	Поз.	Обозначение	Наименование	Кол.	Примечание
А4		9	АТБ 145.040	Рукав-вставка	2	
А4		10	АТБ 146.010	Отвод	1	
А4		11	ПВ11-1	Плита	1	Выпуск 2
				Детали		
А4		12	АТБ 145.002-01	Пластина	4	
А4		13	АТБ 145.003	Прокладка	2	
		14	-02	Прокладка	4	
				Стандартные изделия		
		15		Болт М10×60.36 ГОСТ 7798-70	8	
		16		Болт М12×65.36 ГОСТ 7798-70	16	
		17		Гайка М10.4 ГОСТ 5915-70	8	
		18		Гайка М12.4 ГОСТ 5915-70	16	
				Прочие изделия		
		19		Виброизолятор ДО43 ТУ 36-1832-75	4	
				АТБ 146.000-01 Сборочные единицы		
А4		7	АТБ 145.010-01	Переход	2	
А4		8	АТБ 145.020	Отвод	1	

Инв.№ подл. | Подп. и дата | Взам. инв.№ | Инв.№ дубл. | Подп. и дата

Изм.	Лист	№ докум.	Подп.	Дата

АТБ 146.000

Лист 2

Копировал Дорош

Формат А4

Формат	Зона	Поз.	Обозначение	Наименование	Кол.	Примечание
А4		9	АТБ 145.040	Рукав-вставка	2	
А4		10	АТБ 146.010	Отвод	1	
А4		11	ПВ 12-1	Плита	1	Выпуск 2
				Детали		
А4		12	АТБ 145.002-01	Пластина	4	
А4		13	АТБ 145.003-01	Прокладка	2	
		14	-02	Прокладка	4	
				Стандартные изделия		
		15		Болт М12х65.36		
				ГОСТ 7798-70	8	
		16		Болт М12х65.36		
				ГОСТ 7798-70	16	
		17		Гайка М12.4 ГОСТ 5915-70	8	
		18		Гайка М12.4 ГОСТ 5915-70	16	
				Прочие изделия		
		19		Виброизолятор ДО43		
				ТУ 36-1832-75	4	
				АТБ 146.000-02		
				Сборочные единицы		
А4		7	АТБ 145.010-01	Переход	2	
А4		8	АТБ 145.020	Отвод	1	
А4		9	АТБ 145.040	Рукав-вставка	2	

Инв.№ подл. | Подп. и дата | Взам. инв.№ | Инв.№ дубл. | Подп. и дата

Изм.	Лист	№ докум.	Подп.	Дата	АТБ 146.000	Лист 5

Копировал: Дорош Формат А4

Формат	Зона	Поз.	Обозначение	Наименование	Кол.	Примечание
А4		10	АТБ 146.010	Отвод	1	
А4		11	ПВ 12-1	Плита	1	Выпуск 2
				Детали		
А4		12	АТБ 145.002-01	Пластина	4	
А4		13	АТБ 145.003-01	Прокладка	2	
		14	-02	Прокладка	4	
				Стандартные изделия		
		15		Болт М12х65.36		
				ГОСТ 7798-70	8	
		16		Болт М12х65.36		
				ГОСТ 7798-70	16	
		17		Гайка М12.4 ГОСТ 5913-70	8	
		18		Гайка М12.4 ГОСТ 5915-70	16	
				Прочие изделия		
		19		Виброизолятор ДО43		
				ТУ 36-1832-75	4	
				АТБ 146.000-03		
				Сборочные единицы		
А4		7	АТБ 145.010-01	Переход	2	
А4		8	АТБ 145.020	Отвод	1	
А4		9	АТБ 145.040	Рукав-вставка	2	
А4		10	АТБ 146.010	Отвод	1	
А4		11	ПВ 14-1	Плита	1	Выпуск 2

Инв.№ подл. | Подп. и дата | Взам. инв.№ | Инв.№ дубл. | Подп. и дата

Изм.	Лист	№ докум.	Подп.	Дата	АТБ 146.000	Лист 4

Копировал: Дорош Формат А4

Серия 3.900.9-27 Выпуск 1

Формат	Зона	Поз.	Обозначение	Наименование	Кол.	Примечание
				Детали		
А4		12	АТБ 145.002-01	Пластина	4	
А4		13	АТБ 145.003-01	Прокладка	2	
		14	-02	Прокладка	4	
				Стандартные изделия		
		15		Болт М12×65.36		
				ГОСТ 7798-70	8	
		16		Болт М12×65.36		
				ГОСТ 7798-70	16	
		17		Гайка М12.4 ГОСТ 5915-70	8	
		18		Гайка М12.4 ГОСТ 5915-70	16	
				Прочие изделия		
		19		Виброизолятор ДО43		
				ТУ 36-1832-75	4	
			АТБ 146.000-04	**Сборочные единицы**		
А4		7	АТБ 145.010-01	Переход	2	
А4		8	АТБ 145.020	Отвод	1	
А4		9	АТБ 145.040	Рукав-вставка	2	
А4		10	АТБ 146.010	Отвод	1	
А4		12	ПВ13-1	Плита	1	Выпуск 2

Инв.№ подл. | Подп. и дата | Взам. инв.№ | Инв.№ дубл. | Подп. и дата

Изм. | Лист | №докум. | Подп. | Дата

АТБ 146.000

Лист 5

Копировал: Дорош

Формат А4

Формат	Зона	Поз.	Обозначение	Наименование	Кол.	Примечание
				Детали		
А4		12	АТБ145.002-01	Пластина	4	
А4		13	АТБ 145.003-01	Прокладка	2	
		14	-02	Прокладка	4	
				Стандартные изделия		
		15		Болт М12×65.36		
				ГОСТ 7798-70	8	
		16		Болт М12×65.36		
				ГОСТ 7798-70	16	
		17		Гайка М12.4 ГОСТ 5915-70	8	
		18		Гайка М12.4 ГОСТ 5915-70	16	
				Прочие изделия		
		19		Виброизолятор ДО43		
				ТУ 36-1832-75	4	
			АТБ 146.000-05	**Сборочные единицы**		
А4		7	АТБ 145.010-01	Переход	2	
А4		8	АТБ 145.020	Отвод	1	
А4		9	АТБ 145.040	Рукав-вставка	2	
А4		10	АТБ 146.010	Отвод	1	
А4		11	ПВ15-1	Плита	1	Выпуск 2

Инв.№ подл. | Подп. и дата | Взам. инв.№ | Инв.№ дубл. | Подп. и дата

Изм. | Лист | №докум. | Подп. | Дата

АТБ 146.000

Лист 6

Копировал: Дорош

Формат А4

Формат	Зона	Поз.	Обозначение	Наименование	Кол.	Примечание
				Детали		
А4		12	АТБ 145.002-01	Пластина	4	
А4		13	АТБ 145.003-01	Прокладка	2	
		14	-02	Прокладка	4	
				Стандартные изделия		
		15		Болт М12×65.36		
				ГОСТ 7798-70	8	
		16		Болт М12×65.36		
				ГОСТ 7798-70	16	
		17		Гайка М12.4 ГОСТ 5915-70	8	
		18		Гайка М12.4 ГОСТ 5915-70	16	
				Прочие изделия		
		19		Виброизолятор ДО43		
				ТУ 36-1832-75	4	
				АТБ 146.000-06		
				Сборочные единицы		
А4		7	АТБ 145.010-01	Переход	2	
А4		8	АТБ 145.020	Отвод	1	
А4		9	АТБ 145.040	Рукав-вставка	2	
А4		10	АТБ 146.010	Отвод	1	
А4		11	ПВ16-1	Плита	1	Выпуск 2

Инв.№ подл. | Подп. и дата | Взам. инв.№ | Инв.№ дубл. | Подп. и дата

Изм. Лист № докум. Подп. Дата

АТБ 146.000

Лист 7

Копировал: Дорош

Формат А4

Формат	Зона	Поз.	Обозначение	Наименование	Кол.	Примечание
				Детали		
А4		12	АТБ 145.002-01	Пластина	4	
А4		13	АТБ 145.003-01	Прокладка	2	
		14	-02	Прокладка	4	
				Стандартные изделия		
		15		Болт М12×65.36		
				ГОСТ 7798-70	8	
		16		Болт М12×65.36		
				ГОСТ 7798-70	16	
		17		Гайка М12.4 ГОСТ 5915-70	8	
		18		Гайка М12.4 ГОСТ 5915-70	16	
				Прочие изделия		
		19		Виброизолятор ДО43		
				ТУ 36-1832-75	4	
				АТБ 146.000-07		
				Сборочные единицы		
А4		8	АТБ 145.020	Отвод	1	
А4		9	АТБ 145.040	Рукав-вставка	2	
А4		10	АТБ 146.010	Отвод	1	
А4		11	ПВ17-1	Плита	1	Выпуск 2
				Детали		
А4		12	АТБ 145.002-01	Пластина	4	
А4		14	АТБ 145.003-02	Прокладка	4	

Инв.№ подл. | Подп. и дата | Взам. инв.№ | Инв.№ дубл. | Подп. и дата

Изм. Лист № докум. Подп. Дата

АТБ 146.000

Лист 8

Копировал: Дорош

Формат А4

Формат	Зона	Поз.	Обозначение	Наименование	Кол.	Примечание
				Стандартные изделия		
		16		Болт М12×65.36		
				ГОСТ 7798-70	16	
		18		Гайка М12.4 ГОСТ 5915-70	16	
				Прочие изделия		
		19		Виброизолятор ДО43		
				ТУ 36-1832-75	4	
			АТБ 146.000-08			
				Сборочные единицы		
А4		8	АТБ 145.020	Отвод	1	
А4		9	АТБ 145.040	Рукав-вставка	2	
А4		10	АТБ 146.010	Отвод	1	
А4		11	ПВ 19-1	Плита	1	Выпуск 2
				Детали		
А4		12	АТБ 145.002-03	Пластина	4	
А4		14	АТБ 145.003-03	Прокладка	4	
				Стандартные изделия		
		16		Болт М12×65.36		
				ГОСТ 7798-70	16	
		18		Гайка М12.4		
				ГОСТ 5915-70	16	
				Прочие изделия		
		19		Виброизолятор ДО44		
				ТУ 36-1832-75	4	

Инв. № подл. | Подп. и дата | Взам. инв. № | Инв. № дубл. | Подп. и дата

Изм. | Лист | № докум. | Подп. | Дата

АТБ 146.000

Лист 9

Копировал: Дорош

Формат А4

Формат	Зона	Поз.	Обозначение	Наименование	Кол.	Примечание
				Прочие изделия		
		19		Виброизолятор ДО43		
				ТУ 36-1832-75	4	
			АТБ 146.000-09			
				Сборочные единицы		
А4		8	АТБ 145.020-01	Отвод	1	
А4		9	АТБ 145.040-01	Рукав-вставка	2	
А4		10	АТБ 146.010-01	Отвод	1	
А4		11	ПВ 19-1	Плита	1	Выпуск 2
				Детали		
А4		12	АТБ 145.002-03	Пластина	4	
А4		14	АТБ 145.003-03	Прокладка	4	
				Стандартные изделия		
		16		Болт М12×65.36		
				ГОСТ 7798-70	16	
		18		Гайка М12.4		
				ГОСТ 5915-70	16	
				Прочие изделия		
		19		Виброизолятор ДО44		
				ТУ 36-1832-75	4	

Инв. № подл. | Подп. и дата | Взам. инв. № | Инв. № дубл. | Подп. и дата

Изм. | Лист | № докум. | Подп. | Дата

АТБ 146.000

Лист 10

Копировал: Дорош

Формат А4

Серия 3.904.9-27 Выпуск 1

Формат	Зона	Поз.	Обозначение	Наименование	Кол.	Примечание
				АТБ 146.000-10		
				Сборочные единицы		
А4		8	АТБ 145.020-01	Отвод	1	
А4		9	АТБ 145.040-01	Рукав-вставка	2	
А4		10	АТБ 146.010-01	Отвод	1	
А4		11	ПВ 19-1	Плита	1	Выпуск 2
				Детали		
А4		13	АТБ 145.002-03	Пластина	4	
А4		14	АТБ 145.003-03	Прокладка	4	
				Стандартные изделия		
		16		Болт М12х65.36		
				ГОСТ 7798-70	16	
		18		Гайка М12.4		
				ГОСТ 5915-70	16	
				Прочие изделия		
		19		Виброизолятор ДО44		
				ТУ 36-1832-75	4	

Инв.№ подл. | Подп. и дата | Взам. инв.№ | Инв.№ дубл. | Подп. и дата

Изм.	Лист	№ докум.	Подп.	Дата

АТБ 146.000

Лист 11

Копировал: Дорош

Формат А4

Формат	Зона	Поз.	Обозначение	Наименование	Кол.	Примечание
				Документация		
А3			АТБ 146.010 СБ	Сборочный чертеж		
			Переменные данные	Для исполнений:		
				АТБ 146.010		
				Стандартные изделия		
		1		Фланец 1-50-6		
				ГОСТ 12821-80	2	
		2		Отвод 90° 57х3		
				ГОСТ 17375-83	1	
				АТБ 146.010-01		
				Стандартные изделия		
		1		Фланец 1-65-6		
				ГОСТ 12821-80	2	
		2		Отвод 90° 76х3,5		
				ГОСТ 17375-83	1	

Инв.№ подл. | Подп. и дата | Взам. инв.№ | Инв.№ дубл. | Подп. и дата

Изм.	Лист	№ докум.	Подп.	Дата
Разраб.		Рубинская		
Пров.		Лигвак		
Рук.гр.		Гриновский		
Н.контр.		Фрадкин		07.86
Утв.		Спивак		

АТБ 146.010

Отвод

Лит.	Масса	Масштаб
		1

Листов 1

Госстрой СССР
Сантехпроект
г. Москва

Копировал: Дорош

Формат А4

АТБ 146.000 СБ

Рис. 1

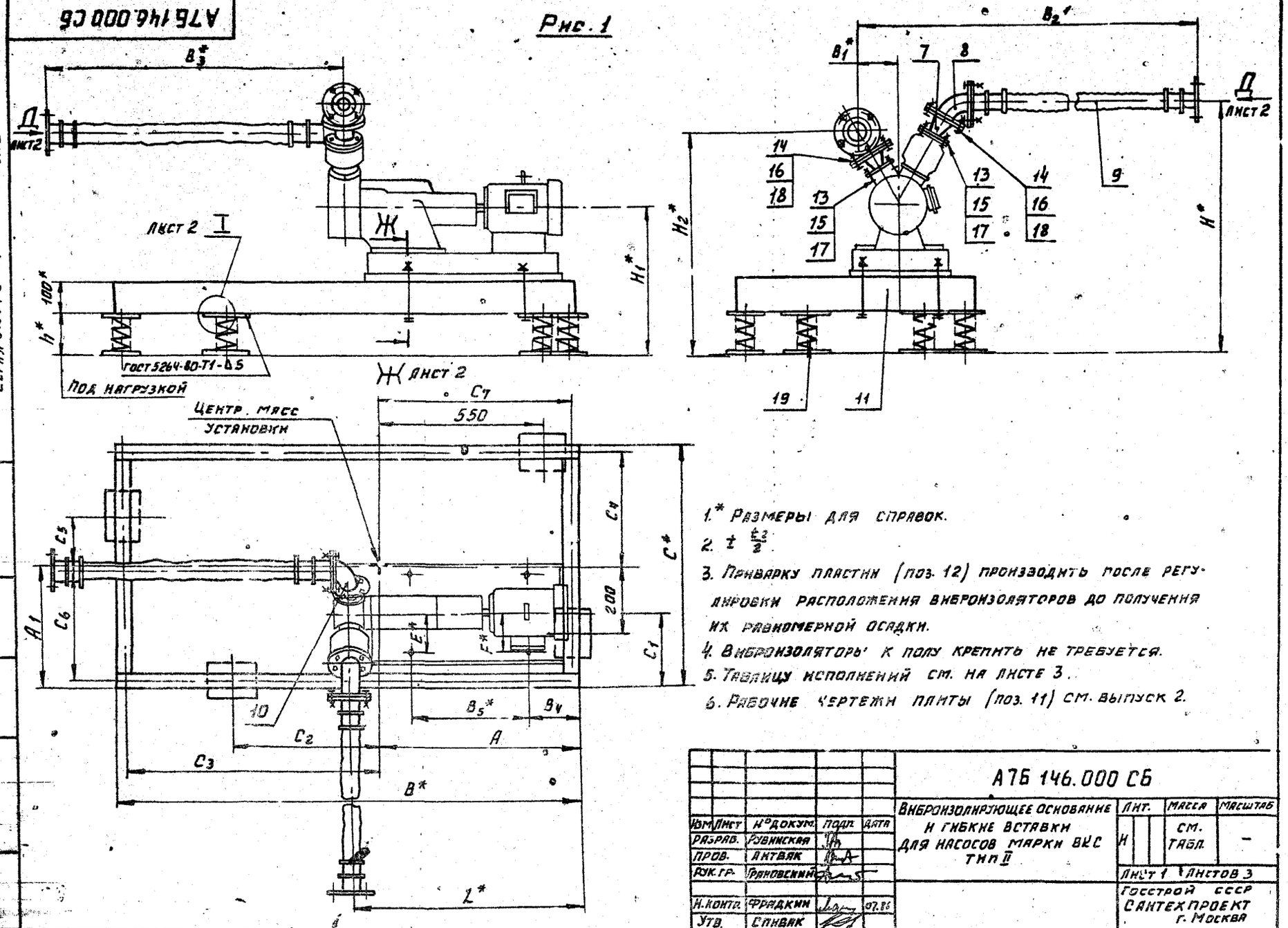

1.* Размеры для справок.

2. $\pm \frac{E_3}{2}$.

3. Приварку пластин (поз. 12) производить после регулировки расположения виброизоляторов до получения их равномерной осадки.

4. Виброизоляторы к полу крепить не требуется.

5. Таблицу исполнений см. на листе 3.

6. Рабочие чертежи плиты (поз. 11) см. выпуск 2.

Изм.	Лист	№ докум.	Подп.	Дата
Разраб.		Рубинская		
Пров.		Антвяк		
Рук. гр.		Рановский		
Н. контр.		Фрядкин		07.86
Утв.		Спивак		

АТБ 146.000 СБ

Виброизолирующее основание и гибкие вставки для насосов марки ВИС тип II

Лит.	Масса	Масштаб
К	См. табл.	–

Лист 1 Листов 3

Госстрой СССР САНТЕХПРОЕКТ г. Москва

Серия 3.904.9-27. Выпуск 1

Подп. и дата | Инв. № дубл. | Взам. инв. № | Подп. и дата | Инв. № подл.

Копировал: Дорош

Формат А3

А7Б146.000 СБ

Серия 3.904.9-27 Выпуск 1

Вид Д лист 1

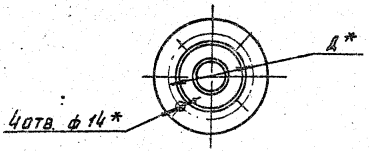

I лист 1

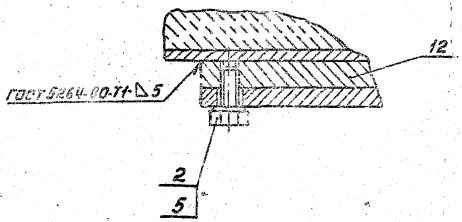

Ж-Ж лист 1

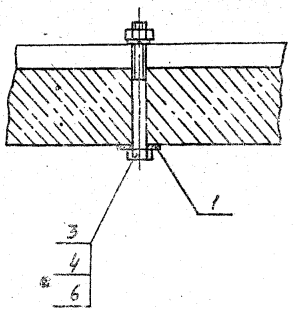

Рис. 2

Остальное - см. Рис. 1

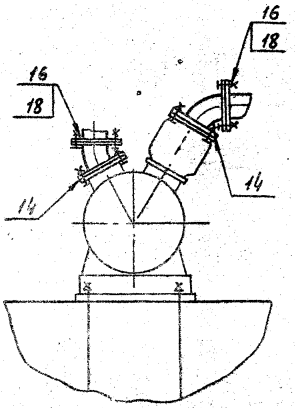

Инв.№ подл. | Подп. и дата | Взам. инв.№ | Инв.№ дубл. | Подп. и дата

Изм.	Лист	№ докум.	Подп.	Дата

А7Б146.000 СБ

Лист 2

Копировал

Формат А3

АТБ146.000 СБ

Серия 3.904-9-27 Выпуск 1

Обозначение	Шифр	Рис.	Марка насоса	Тип электродвигателя	Размеры, мм																								Масса, кг
					A	A_1	B*	B_1*	B_2*	B_3*	B_4	B_5*	C*	C_1	C_2	C_3	C_4	C_5	C_6	C_7	Д*	E*	F*	H*	H_1*	H_2*	h*	L*		
АТБ146.000	80-II-1	1,	ВКС-1/16	4А80В4	665	360	1450	147	1313	1065	165	369	750	277	420	765	370	150	320	635	110	120	127	795	425	653	125	725		337,5
-01	80-II-2			4А90LА4	660	355		167	1330		155	373			500	775	420	110	330	625				785	423	686				339,5
-02	80-II-3		ВКС-2/26	4А100LВ4	695	370	1600	178	1370		180	432			340	870	405	140	345	660				850	437	718		795		385
-03	80-II-4			4А112МА4	715	365	1650				200	413	800		330	900	410	130	340	680								815		394,5
-04	80-II-5			4А90LА4	645	375	1450	167	1330		165	373			380	790	400	150	350	620				840	423	686		730		360
-05	80-II-6		ВКС-4/24	4А112МА4	735	365	1700	178	1370		205	431			320	940	410	130	340	710				855	477	758		835		389
-06	80-II-7			4А132S4	805	420	1750	208	1390		195	470	900		410	910	450	145	395	770			133	885	505	666	165	865		393
-07	80-II-8	2	ВКС-5/24	4А112МА4	735	425	1700	110	1285		205	413	750		310	930	325	275	400	650			127	860	477	640		835		395,5
-08	80-II-9			4А132М4	735	360	1650	120	1230		195	486	800		370	895	415		335	715			133	775	505	687		810		395
-09	80-II-10		ВКС-10/15	4А160М4	865	410	2080	133	1285	1090	260	560	900	316	240	1160	465	120	385	850	130	157,5	166	875	512	737	150	1030		545
-10	80-II-11			4А180М4	830	400		148	1300						470	1195	475	100	375	815				895		763				

Инв. № подл. | Подп. и дата | Взам. инв. № | Инв. № дубл. | Подп. и дата

Изм.	Лист	№ докум.	Подп.	Дата	АТБ146.000СБ	Лист 3

Копировал

Формат А3

АТ6 146.010 СБ

Серия 3.904.9-27 Выпуск 1

Инв.№подл. | Подп. и дата | Взам.инв.№ | Инв.№дубл. | Подп. и дата

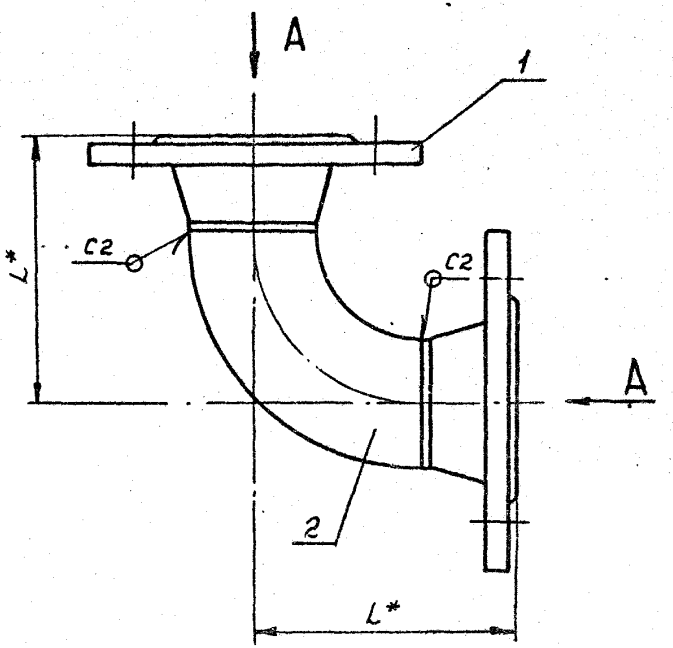

Вид А

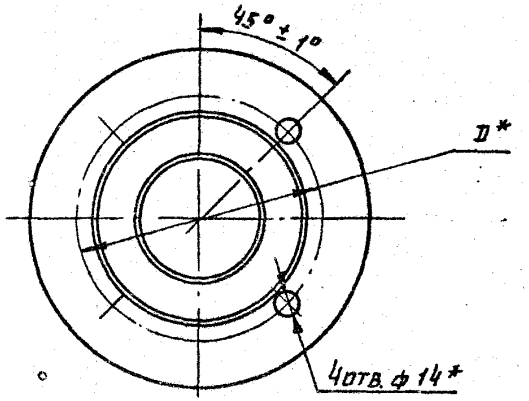

Обозначение	Условный проход, Dу	Размеры, мм		Масса, кг
		D *	L*	
АТ6 146.010	50	110	113	3.5
-01	65	130	138	4.6

1. * Размеры для справок.

2. Сварные швы по ГОСТ 16037-80.

Изм.	Лист	№ докум.	Подп.	Дата
Разраб.	Рзянская			
Пров.	Лктвак			
Рук.гр.	Грановский			
Н.контр.	Фрадхин			
Утв.	Спивак			

АТ6 146.010 СБ

Отвод

Лит.	Масса	Масштаб
И	См. табл.	—
Лист	Листов 1	

Госстрой СССР Сантехпроект г. Москва

Копир. Дорош

Формат А3

Серия 3.904.9-67. Выпуск 1

Формат	Зона	Поз.	Обозначение	Наименование	Кол.	Примечание
				Документация		
А3			АТБ 145.000 Д	Виброизолирующие основания под насосы		
				Технические требования		
А3			АТБ 147.000 СБ	Сборочный чертеж		
				Детали		
А4		1	АТБ 145.001	Пластина	4	
				Стандартные изделия		
		2		Болт М12×20.36		
				ГОСТ 7798-70	8	
		3		Болт М16×150.36		
				ГОСТ 7798-70	4	
		4		Гайка М16.4 ГОСТ 5915-70	4	
		5		Шайба 12.65Г		
				ГОСТ 6402-70	8	
		6		Шайба 16.65Г		
				ГОСТ 6402-70	4	
			Переменные данные	Для исполнений:		
				АТБ 147.000		
				Сборочные единицы		
А4		7	АТБ 145.010	Переход	2	
А4		8	АТБ 145.020	Отвод	1	

Инв.№ подл. | Подп. и дата | Взам. инв.№ | Инв.№ дубл. | Подп. и дата

Изм.	Лист	№ докум.	Подп.	Дата
Разраб.		Узинская		
Пров.		Янтвак		
Рук. гр.		Рановский		
Н. контр.		Фрадкин		07.76
Утв.		Спивак		

АТБ 147.000

Виброизолирующее основание и гибкие вставки для насосов марки ВХС тип III

Лит.	Лист	Листов
И	1	11

Госстрой СССР Сантехпроект г. Москва

Копировал: Дорош

Формат А4

Формат	Зона	Поз.	Обозначение	Наименование	Кол.	Примечание
А4		9	АТБ 145.030	Патрубок	1	
А4		10	АТБ 145.040	Рукав-вставка	2	
А4		11	АТБ 146.010	Отвод	1	
А4		12	ПВ1-1	Плита	1	Выпуск 2
				Детали		
А4		13	АТБ 145.002	Пластина	4	
А4		14	АТБ 145.003	Прокладка	2	
		15	-02	Прокладка	5	
				Стандартные изделия		
		16		Болт М10×60.36		
				ГОСТ 7798-70	8	
		17		Болт М12×65.36		
				ГОСТ 7798-70	20	
		18		Гайка М10.4 ГОСТ 5915-70	8	
		19		Гайка М12.4 ГОСТ 5915-70	20	
				Прочие изделия		
		20		Виброизолятор ДО42 ТУ 36-1832-75	4	
				АТБ 147.000-01		
				Сборочные единицы		
А4		7	АТБ 145.010-01	Переход	2	
А4		8	АТБ 145.020	Отвод	1	
А4		9	АТБ 145.030	Патрубок	1	
А4		10	АТБ 145.040	Рукав-вставка	2	

Инв.№ подл. | Подп. и дата | Взам. инв.№ | Инв.№ дубл. | Подп. и дата

Изм.	Лист	№ докум.	Подп.	Дата

АТБ 147.000

Лист 2

Копировал: Дорош

Формат А4

Серия 3.904.9-27 Выпуск 1

Формат	Зона	Поз.	Обозначение	Наименование	Кол.	Примечание
А4		11	АТБ 146.010	Отвод	1	
А4		12	ПВ2-1	Плита	1	Выпуск 2
				Детали		
А4		13	АТБ 145.002	Пластина	4	
А4		14	АТБ 145.003-01	Прокладка	2	
		15	-02	Прокладка	5	
				Стандартные изделия		
		16		Болт М12×65.36		
				ГОСТ 7798-70	8	
		17		Болт М12×65.36		
				ГОСТ 7798-70	20	
		18		Гайка М12.4 ГОСТ 5915-70	8	
		19		Гайка М12.4 ГОСТ 5915-70	20	
				Прочие изделия		
		20		Виброизолятор Д042		
				ТУ 36-1832-75	4	
				АТБ 147.000-02		
				Сборочные единицы		
А4		7	АТБ 145.010-01	Переход	2	
А4		8	АТБ 145.020	Отвод	1	
А4		9	АТБ 145.030	Патрубок	1	
А4		10	АТБ 145.040	Рукав-вставка	2	
А4		11	АТБ 146-010	Отвод	1	
А4		12	ПВ3-1	Плита	1	Выпуск 2

Инв. № подл. | Подп. и дата | Взам. инв. № | Инв. № дубл. | Подп. и дата

Изм. Лист № докум. Подп. Дата

АТБ 147.000

Лист 3

Формат	Зона	Поз.	Обозначение	Наименование	Кол.	Примечание
				Детали		
А4		13	АТБ 145.002	Пластина	4	
А4		14	АТБ 145.003-01	Прокладка	2	
		15	-02	Прокладка	5	
				Стандартные изделия		
		16		Болт М12×65.36		
				ГОСТ 7798-70	8	
		17		Болт 12×65.36		
				ГОСТ 7798-70	20	
		18		Гайка М12.4 ГОСТ 5915-70	8	
		19		Гайка М12.4 ГОСТ 5915-70	20	
				Прочие изделия		
		20		Виброизолятор Д042		
				ТУ 36-1832-75	4	
				АТБ 147.000-03		
				Сборочные единицы		
А4		7	АТБ 145.010-01	Переход	2	
А4		8	АТБ 145.020	Отвод	1	
А4		9	АТБ 145.030	Патрубок	1	
А4		10	АТБ 145.040	Рукав-вставка	2	
А4		11	АТБ 146.010	Отвод	1	
А4		12	ПВ4-1	Плита	1	Выпуск 2

Инв. № подл. | Подп. и дата | Взам. инв. № | Инв. № дубл. | Подп. и дата

Изм. Лист № докум. Подп. Дата

АТБ 147.000

Лист 4

Формат	Зона	Поз.	Обозначение	Наименование	Кол.	Примечание
				Детали		
А4		13	АТБ 145.002	Пластина	4	
А4		14	АТБ 145.003	Прокладка	2	
		15	-01	Прокладка	5	
				Стандартные изделия		
		16		Болт М12×65.36 ГОСТ 7798-70	8	
		17		Болт М12×65.36 ГОСТ 7798-70	20	
		18		Гайка М12.4 ГОСТ 5915-70	8	
		19		Гайка М12.4 ГОСТ 5915-70	20	
				Прочие изделия		
		20		Виброизолятор ДО 42 ТУ 36-1832-75	4	
				АТБ 147.000-ОВ		
				Сборочные единицы		
А4		7	АТБ 145.010-01	Переход	2	
А4		8	АТБ 145.020	Отвод	1	
А4		9	АТБ 145.030	Патрубок	1	
А4		10	АТБ 145.040	Рукав-вставка	2	
А4		11	АТБ 146.010	Отвод	1	
А4		12	ПВ 5-1	Плита	1	Выпуск 2
				Детали		
А4		13	АТБ 145.002-01	Пластина	4	

Инв. № подл. | Подп. и дата | Взам. инв. № | Инв. № дубл. | Подп. и дата

Изм. Лист № докум. Подп. Дата

АТБ 147.000

Лист 5

Копировал Дорош

Формат А4

Формат	Зона	Поз.	Обозначение	Наименование	Кол.	Примечание
А4		14	АТБ 145.003-01	Прокладка	2	
		15	-02	Прокладка	5	
				Стандартные изделия		
		16		Болт М12×65.36 ГОСТ 7798-70	8	
		17		Болт М12×65.36 ГОСТ 7798-70	20	
		18		Гайка М12.4 ГОСТ 5915-70	8	
		19		Гайка М12.4 ГОСТ 5915-70	20	
				Прочие изделия		
		20		Виброизолятор ДО 43 ТУ 36-1832-75	4	
				АТБ 147.000-05		
				Сборочные единицы		
А4		7	АТБ 145.010-01	Переход	2	
А4		8	АТБ 145.020	Отвод	1	
А4		9	АТБ 145.030	Патрубок	1	
А4		10	АТБ 145.040	Рукав-вставка	2	
А4		11	АТБ 146.010	Отвод	1	
А4		12	ПВ 6-1	Плита	1	Выпуск 2
				Детали		
А4		13	АТБ 145.002-01	Пластина	4	
А4		14	АТБ 145.003-01	Прокладка	2	
		15	-02	Прокладка	5	

Инв. № подл. | Подп. и дата | Взам. инв. № | Инв. № дубл. | Подп. и дата

Изм. Лист № докум. Подп. Дата

АТБ 147.000

Лист 6

Копировал Дорош

Формат А4

Формат	Зона	Поз.	Обозначение	Наименование	Кол.	Примечание
				Стандартные изделия		
		16		Болт М12×65.36		
				ГОСТ 7798-70	8	
		17		Болт М12×65.36		
				ГОСТ 7798-70	20	
		18		Гайка М12.4 ГОСТ 5915-70	8	
		19		Гайка М12.4 ГОСТ 5915-70	20	
				Прочие изделия		
		20		Виброизолятор ДО43		
				ТУ 36-1832-75	4	
				АТБ 147.000-06		
				Сборочные единицы		
А4		7	АТБ 145.010-01	Переход	2	
А4		8	АТБ 145.020	Отвод	1	
А4		9	АТБ 145.030	Патрубок	1	
А4		10	АТБ 145.040	Рукав-вставка	2	
А4		11	АТБ 146.010	Отвод	1	
А4		12	ПВ7-1	Плита	1	Выпуск 2
				Детали		
А4		13	АТБ 145.002	Пластина	4	
А4		14	АТБ 145.003-01	Прокладка	2	
		15	-02	Прокладка	5	

Серия 3.904.9-27 Выпуск 1

Подп. и дата | Взам. инв. № | Инв. № дубл. | Подп. и дата | Инв. № подл.

Изм. Лист № докум. Подп. Дата

АТБ 147.000

Лист 7

Копировал: Дарош

Формат А4

Формат	Зона	Поз.	Обозначение	Наименование	Кол.	Примечание
				Стандартные изделия		
		16		Болт М12×65.36		
				ГОСТ 7798-70	8	
		17		Болт М12×65.36		
				ГОСТ 7798-70	20	
		18		Гайка М12.4 ГОСТ 5915-70	8	
		19		Гайка М12.4 ГОСТ 5915-70	20	
				Прочие изделия		
		20		Виброизолятор ДО42		
				ТУ 36-1832-75	4	
				АТБ 147.000-07		
				Сборочные единицы		
А4		8	АТБ 145.020	Отвод	1	
А4		9	АТБ 145.030	Патрубок	1	
А4		10	АТБ 145.040	Рукав-вставка	2	
А4		11	АТБ 146.010	Отвод	1	
А4		12	ПВ6-1	Плита	1	Выпуск 2
				Детали		
А4		13	АТБ 145.002-01	Пластина	4	
А4		15	АТБ 145.003-02	Прокладка	5	
				Стандартные изделия		
		17		Болт М12×65.36 ГОСТ 7798-70	20	
		19		Гайка М12.4 ГОСТ 5915-70	20	

Подп. и дата | Взам. инв. № | Инв. № дубл. | Подп. и дата | Инв. № подл.

Изм. Лист № докум. Подп. Дата

АТБ 147.000

Лист 8

Копировал: Дарош

Формат А4

Формат	Зона	Поз.	Обозначение	Наименование	Кол.	Примечание
				Прочие изделия		
		20		Виброизолятор ДО43		
				ТУ 36-1178-70	4	
				АТБ 146.000-08		
				Сборочные единицы		
А4		8	АТБ 145.020	Отвод	1	
А4		9	АТБ 145.030	Патрубок	1	
А4		10	АТБ 145.040	Рукав-вставка	2	
А4		11	АТБ 146.010	Отвод	1	
А4		12	ПВ 8-1	Плита	1	Выпуск 2
				Детали		
А4		13	АТБ 145.002-01	Пластина	4	
А4		15	АТБ 145.003-03	Прокладка	5	
				Стандартные изделия		
		17		Болт М12х65.36		
				ГОСТ 7798-70	20	
		19		Гайка М12.4		
				ГОСТ 5915-70	20	
				Прочие изделия		
		20		Виброизолятор ДО43		
				ТУ 36-1832-75	4	

Подп. и дата | Инв. № подл. | Взам. инв. № | Инв. № дубл. | Подп. и дата

Изм.	Лист	№ докум.	Подп.	Дата

АТБ 147.000 Инст 9

Копировал: Дорош Формат А4

Формат	Зона	Поз.	Обозначение	Наименование	Кол.	Примечание
				АТБ 147.000-09		
				Сборочные единицы		
А4		8	АТБ 145.020-01	Отвод	1	
А4		9	АТБ 145.030-01	Патрубок	1	
А4		10	АТБ 145.040-01	Рукав-вставка	2	
А4		11	АТБ 146.010-01	Отвод	1	
А4		12	ПВ8-1	Плита	1	Выпуск 2
				Детали		
А4		13	АТБ 145.002-03	Пластина	4	
А4		15	АТБ 145.003-03	Прокладка	5	
				Стандартные изделия		
		17		Болт М12х65.36		
				ГОСТ 7798-70	20	
		19		Гайка М12.4		
				ГОСТ 5915-70	20	
				Прочие изделия		
		20		Виброизолятор ДО44		
				ТУ 36-1832-75	4	
				АТБ 147.000-10		
				Сборочные единицы		
А4		8	АТБ 145.020-01	Отвод	1	
А4		9	АТБ 145.030-01	Патрубок	1	
А4		10	АТБ 145.040-01	Рукав-вставка	2	

Подп. и дата | Инв. № подл. | Взам. инв. № | Инв. № дубл. | Подп. и дата

Изм.	Лист	№ докум.	Подп.	Дата

АТБ 147.000 Инст 10

Копировал: Дорош Формат А4

Серия 3.904.9-27 Выпуск 1

Формат	Зона	Поз.	Обозначение	Наименование	Кол.	Примечание
А4		11	АТБ 146.010-01	Отвод	1	
А4		12	ПВ 10-1	Плита	1	Выпуск 2
				Детали		
А4		13	АТБ 145.002-03	Пластина	4	
А4		15	АТБ 145.003-03	Прокладка	5	
				Стандартные изделия		
		17		Болт М12×65.36		
				ГОСТ 7798-70	20	
		19		Гайка М12.4		
				ГОСТ 5915-70	20	
				Прочие изделия		
		20		Виброизолятор ДО44		
				ТУ36-1832-75	4	

Инв.№ подл. | Подп. и дата | Взам. инв.№ | Инв.№ дубл. | Подп. и дата

Изм.	Лист	№ докум.	Подп.	Дата	АТБ 147.000	Лист 11

Формат А4

Формат	Зона	Поз.	Обозначение	Наименование	Кол.	Примечание
				Документация		
А3			АТБ 145.000 Д	Виброизолирующие основания под насосы		
				Технические требования		
А3			АТБ 148.000 СБ	Сборочный чертеж		
				Сборочные единицы		
А4		1	АТБ 145.020	Отвод	1	
А4		2	АТБ 145.040	Рукав-вставка	2	
А4		3	АТБ 146.010	Отвод	2	
				Детали		
А4		4	АТБ 145.001	Пластина	4	
				Стандартные изделия		
		5		Болт М12×20.36		
				ГОСТ 7798-70	8	
		6		Болт М16×150.36		
				ГОСТ 7798-70	4	
		7		Гайка М16.4 ГОСТ 5915-70	4	
		8		Шайба 12.65Г		
				ГОСТ 6402-70	8	
		9		Шайба 16.65Г		
				ГОСТ 6402-70	4	

Инв.№ подл. | Подп. и дата | Взам. инв.№ | Инв.№ дубл. | Подп. и дата

Изм.	Лист	№ докум.	Подп.	Дата	АТБ 148.000			
Разраб.		Рувинская			Виброизолирующее основание и гибкие вставки для насосов марки ВКС тип IV	Лит.	Лист 1	Листов 9
Пров.		Литвак				И		
Рук. гр.		Грановский				Госстрой СССР Сантехпроект г. Москва		
Н. контр.		Фрадкин		07.86				
Утв.		Сливак						

Копировал: Дорош

Формат А4

Формат	Зона	Поз.	Обозначение	Наименование	Кол.	Примечание
			Переменные данные	для исполнений:		
				АТБ148.000		
				Сборочные единицы		
А4		10	АТБ145.010	Переход	2	
А4		11	ПВ20-1	Плита	1	Выпуск 2
				Детали		
А4		12	АТБ145.002	Пластина	4	
А4		13	АТБ145.003	Прокладка	2	
		14	-02	Прокладка	5	
				Стандартные изделия		
		15		Болт М10×60.36		
				ГОСТ 7798-70	8	
		16		Болт М12×65.36		
				ГОСТ 7798-70	20	
		17		Гайка М10.4		
				ГОСТ 5915-70	8	
		18		Гайка М12.4		
				ГОСТ 5915-70	20	
				Прочие изделия		
		19		Виброизолятор ДО42		
				ТУ36-1832-75	4	

Инв.№подл. | Подп. и дата | Взам.инв.№ | Инв.№дубл. | Подп. и дата

Изм. Лист №докум. Подп. Дата

АТБ148.000 Лист 2

Копировал: Дорош Формат А4

Формат	Зона	Поз.	Обозначение	Наименование	Кол.	Примечание
				АТБ148.000-01		
				Сборочные единицы		
А4		10	АТБ145.010-01	Переход	2	
А4		11	ПВ21-1	Плита	1	Выпуск 2
				Детали		
А4		12	АТБ145.002	Пластина	4	
А4		13	АТБ145.003-01	Прокладка	2	
		14	-02	Прокладка	5	
				Стандартные изделия		
		15		Болт М12×60.36		
				ГОСТ 7798-70	8	
		16		Болт М12×65.36		
				ГОСТ 7798-70	20	
		17		Гайка М12.4		
				ГОСТ 5915-70	8	
		18		Гайка М12.4		
				ГОСТ 5915-70	20	
				Прочие изделия		
		19		Виброизолятор ДО42		
				ТУ36-1832-75	4	
				АТБ148.000-02		
				Сборочные единицы		
А4		10	АТБ145.000-01	Переход	2	

Инв.№подл. | Подп. и дата | Взам.инв.№ | Инв.№дубл. | Подп. и дата

Изм. Лист №докум. Подп. Дата

АТБ148.000 Лист 3

Копировал: Дорош Формат А4

Серия 3.904.9-27 Выпуск 1

Формат	Зона	Поз.	Обозначение	Наименование	Кол.	Примечание
А4		11	ПВ 22	Плита	1	Выпуск 2
				Детали		
А3		12	АТБ 145.002	Пластина	4	
А3		13	АТБ 145.003-01	Прокладка	2	
		14	-02	Прокладка	5	
				Стандартные изделия		
		15		Болт М12×60.36		
				ГОСТ 7798-70	8	
		16		Болт М12×65.36		
				ГОСТ 7798-70	20	
		17		Гайка М12.4		
				ГОСТ 5915-70	8	
		18		Гайка М12.4		
				ГОСТ 5915-70	20	
				Прочие изделия		
		19		Виброизолятор ДО42		
				ТУ36-1832-75	4	
				АТБ 148.000-03		
				Сборочные единицы		
А4		10	АТБ 145.000-01	Переход	2	
А4		11	ПВ 23-1	Плита	1	Выпуск 2
				Детали		
А4		12	АТБ 145.002	Пластина	4	

Инв. № подл. | Подп. и дата | Взам. инв. № | Инв. № дубл. | Подп. и дата

Изм. Лист № докум. Подп. Дата

АТБ 148.000 Лист 4

Копировал Дороши Формат А4

Формат	Зона	Поз.	Обозначение	Наименование	Кол.	Примечание
А4		13	АТБ 145.003-01	Прокладка	2	
		14	-02	Прокладка	5	
				Стандартные изделия		
		15		Болт М12×60.36		
				ГОСТ 7798-70	8	
		16		Болт М12×65.36		
				ГОСТ 7798-70	20	
		17		Гайка М12.4		
				ГОСТ 5915-70	8	
		18		Гайка М12.4		
				ГОСТ 5915-70	20	
				Прочие изделия		
		19		Виброизолятор ДО42		
				ТУ 36-1832-75	4	
				АТБ 148.000-04		
				Сборочные единицы		
А4		10	АТБ 145.010-01	Переход	2	
А4		11	ПВ 22-1	Плита	1	Выпуск 2
				Детали		
А4		12	АТБ 145.002-01	Пластина	4	
А4		13	АТБ 145.003-01	Прокладка	2	
		14	-02	Прокладка	5	

Инв. № подл. | Подп. и дата | Взам. инв. № | Инв. № дубл. | Подп. и дата

Изм. Лист № докум. Подп. Дата

АТБ 148.000 Лист 5

Копировал Дороши Формат А4

Формат	Зона	Поз.	Обозначение	Наименование	Кол.	Примечание
				Стандартные изделия		
		15		Болт М12х60.36		
				ГОСТ 7798-70	8	
		16		Болт М12х65.36		
				ГОСТ 7798-70	20	
		17		Гайка М12.4		
				ГОСТ 5915-70	8	
		18		Гайка М12.4		
				ГОСТ 5915-70	20	
				Прочие изделия		
		19		Виброизолятор ДО43		
				ТУ 36-1832-75	4	
			АТБ148.000-05			
				Сборочные единицы		
А4		10	АТБ145.010-01	Переход	2	
А1		11	ПВ24-1	Плита	1	Выпуск 2
				Детали		
А4		12	АТБ145.002	Пластина	4	
А4		13	АТБ145.003-01	Прокладка	2	
		14	-02	Прокладка	5	
				Стандартные изделия		
		15		Болт М12х60.36		
				ГОСТ 7798-70	8	
		16		Болт М12х65.36		
				ГОСТ 7798-70	20	
		17		Гайка М12.4		
				ГОСТ 5915-70	8	
		18		Гайка М12.4		
				ГОСТ 5915-70	20	
				Прочие изделия		
		19		Виброизолятор ДО43		
				ТУ 36-1832-75	4	
				АТБ148.000-06		
				Сборочные единицы		
А4		10	АТБ145.010-01	Переход	2	
А1		11	ПВ25-1	Плита	1	Выпуск 2
				Детали		
А4		12	АТБ145.002	Пластина	4	
А4		13	АТБ145.003-01	Прокладка	2	
		14	-02	Прокладка	5	
				Стандартные изделия		
		15		Болт М12х60.36		
				ГОСТ 7798-70	8	
		16		Болт М12х65.36		
				ГОСТ 7798-70	20	
		17		Гайка М12.4		
				ГОСТ 5915-70	8	

Инв. № подл. | Подп. и дата | Взам. инв. № | Инв. № дубл. | Подп. и дата

Изм. Кол. уч. Лист № док. Подп. Дата

АТБ148.000 Лист 6

Копировал Формат А4

АТБ148.000 Лист 7

Копировал Формат А4

Формат	Зона	Поз.	Обозначение	Наименование	Кол.	Примечание
		18		Гайка М12.4		
				ГОСТ 5915-70	20	
				Прочие изделия		
		19		Виброизолятор ДО42		
				ТУ 36-1832-75	4	
				АТБ 148.000-07		
				Сборочные единицы		
А4		11	ПВ 26-1	Плита	1	Выпуск 2
				Детали		
А4		12	АТБ 145.002-01	Пластина	4	
А4		14	АТБ 145.003	Прокладка	5	
				Стандартные изделия		
		16		Болт М12×65.36		
				ГОСТ 7798-70	20	
		18		Гайка М12.4		
				ГОСТ 5915-70	20	
				Прочие изделия		
		19		Виброизолятор ДО43		
				ТУ 36-1832-75	4	

Инв. № подл. | Подп. и дата | Взам. инв. № | Инв. № дубл. | Подп. и дата

Изм. Лист № докум. Подп. Дата

АТБ 148.000

Лист 8

Копировал: Дорош

Формат А4

Формат	Зона	Поз.	Обозначение	Наименование	Кол.	Примечание
				АТБ 148.000-08		
				Сборочные единицы		
А4		11	ПВ 27-1	Плита	1	Выпуск 2
				Детали		
А4		12	АТБ 145.002-01	Пластина	4	
А4		14	АТБ 145.003	Прокладка	5	
				Стандартные изделия		
		16		Болт М12×65.36		
				ГОСТ 7798-70	20	
		18		Гайка М12.4		
				ГОСТ 5915-70	20	
				Прочие изделия		
		19		Виброизолятор ДО43		
				ТУ 36-1178-70	4	

Инв. № подл. | Подп. и дата | Взам. инв. № | Инв. № дубл. | Подп. и дата

Изм. Лист № докум. Подп. Дата

АТБ 148.000

Лист 9

Копировал: Дорош

Формат

Рис. 1

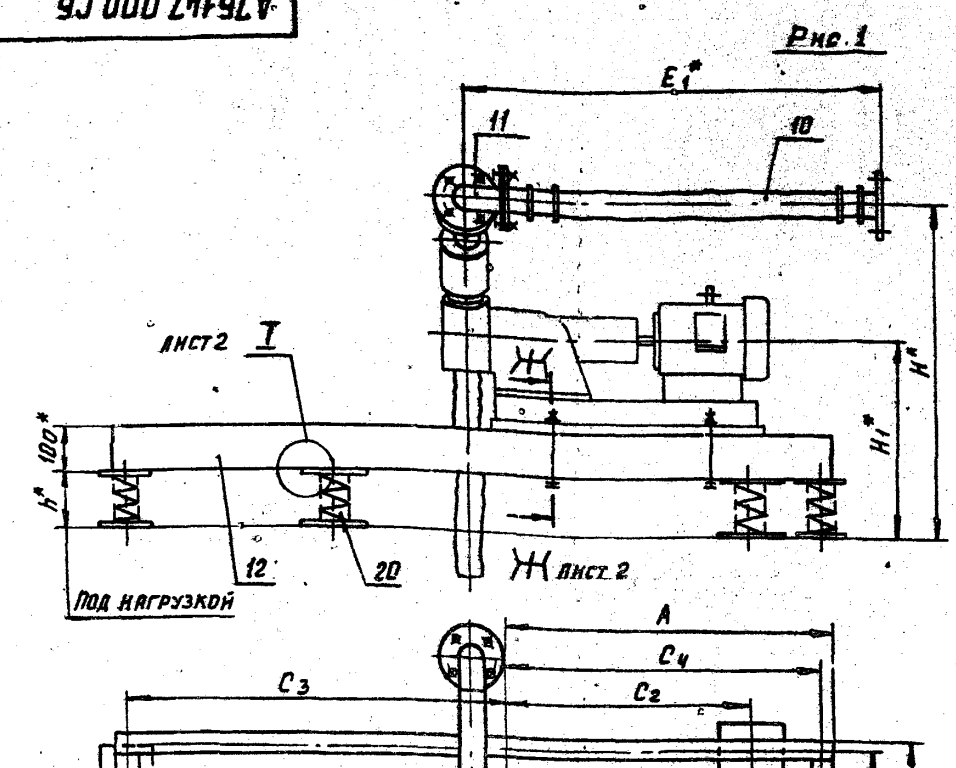

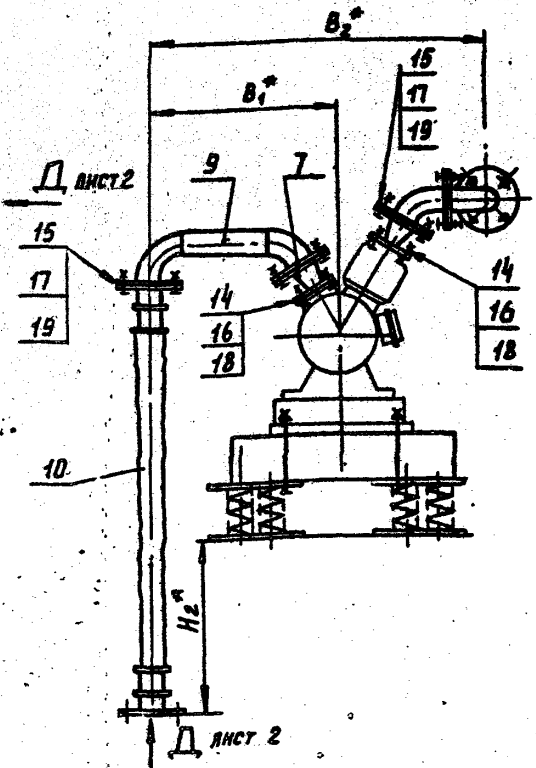

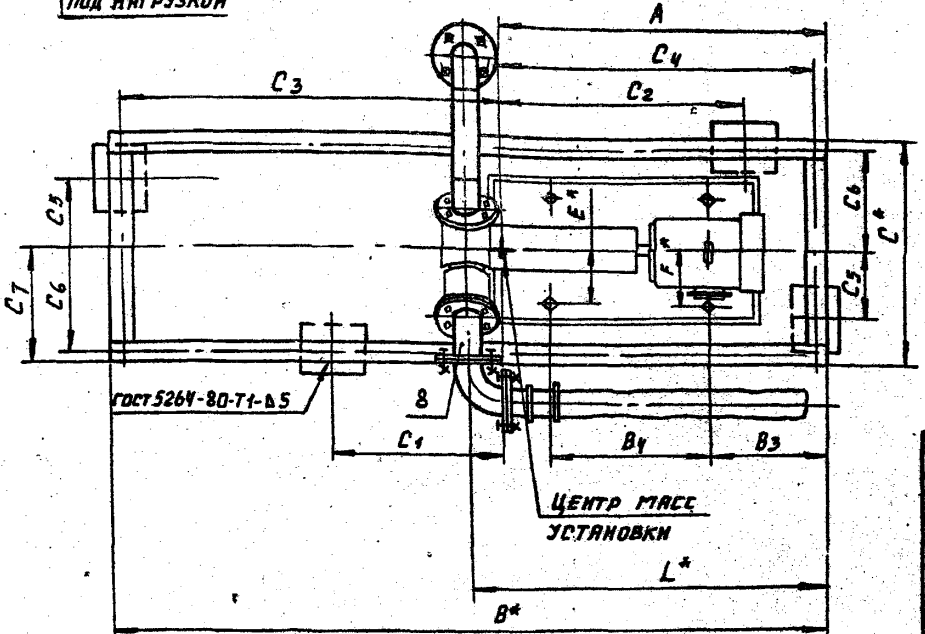

1.* Размеры для справок.

2. $t \frac{t_2}{2}$

3. Приварку пластин (поз. 13) производить после регулировки расположения виброизоляторов до получения их равномерной осадки.

4. Виброизоляторы к полу крепить не требуется.

5. Таблицу исполнений см. на листе 3.

6. Рабочие чертежи плиты (поз. 12) см. выпуск 2.

Изм.	Лист	№ докум.	Подп.	Дата
Разраб.	Рубинская			
Пров.	Литвак			
Рук. гр.	Романовский			
Н. контр.	Фридкин			07.86
Утв.	Спивак			

АТ6147.000 С6

Виброизолирующее основание и гибкие вставки для насосов марки ВКС тип Ш

Лит.	Масса	Масштаб
И	См. табл.	

Лист | Листов 3

Госстрой СССР Сантехпроект г. Москва

Копировал Дорош

Формат А3

Инв. № подл. | Подп. и дата | Взам. инв. № | Инв. № дубл. | Подп. и дата

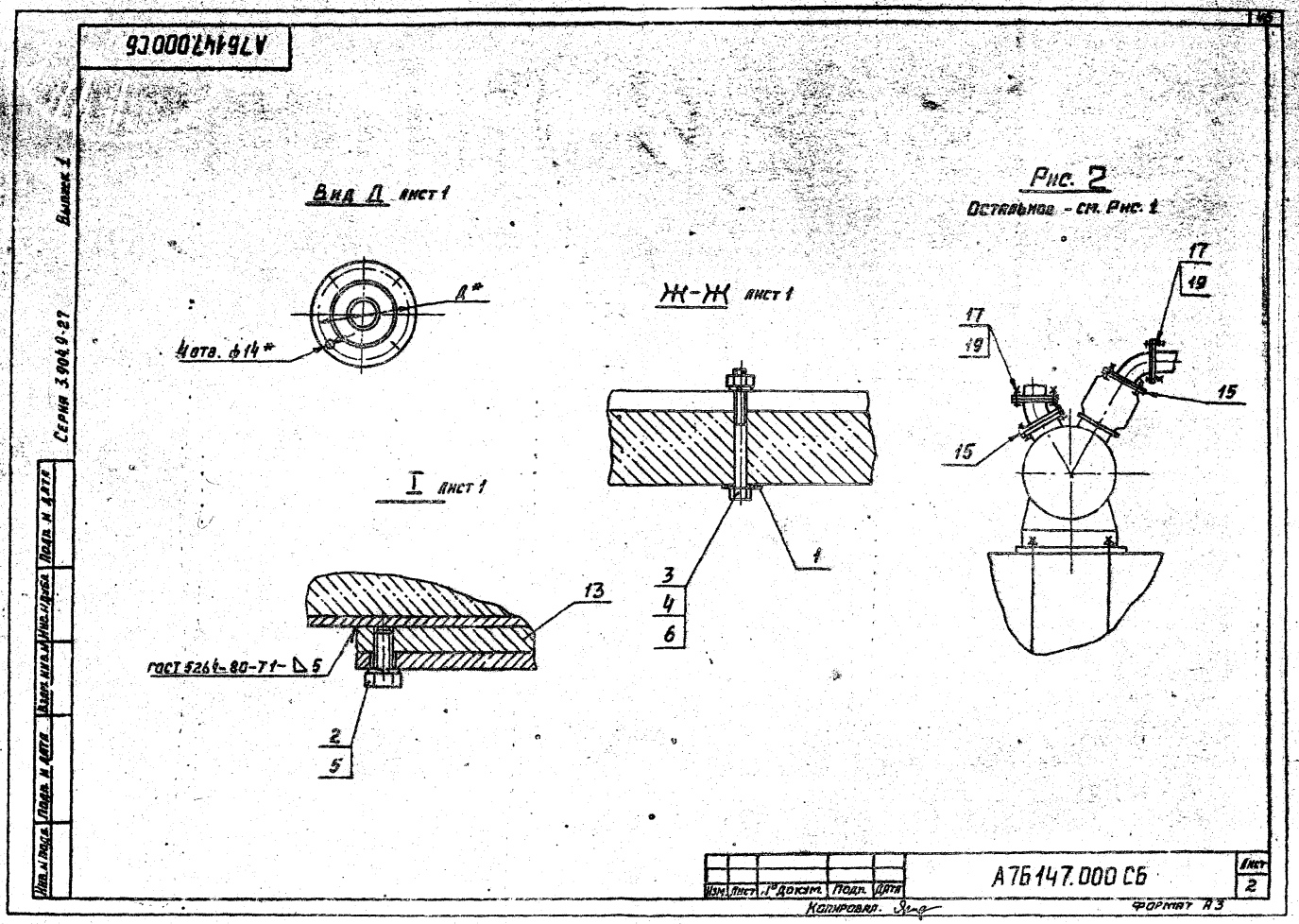

А7Б147.000СБ
Вид Д лист 1
Д*
4отв. ф14*
Ж-Ж лист 1
I лист 1
13
ГОСТ 5264-80-Т1-△5
2
5
3
4
6
1
Рис. 2
Остальное - см. Рис. 1
17
19
15
Серия 3.904.9-27
Выпуск 1
Инв. № подл.
Подп. и дата
Взам. инв. №
Инв. № дубл.
Подп. и дата
Изм.
Лист
№ докум.
Подп.
Дата
А7Б147.000 СБ
Лист
2
Копировал.
Формат А3

А75147.0000СБ

Серия 3.904.9-27 Выпуск 1

Обозначение	Шифр	Рис	Марка насоса	Тип электродвигателя	Размеры, мм																						Масса кг
					A	B*	B_1*	B_2*	B_3	B_4	C*	C_1	C_2	C_3	C_4	C_5	C_6	C_7	D*	E*	E_1*	F*	H*	H_1*	H_2*	h*	L*	
А75147.000	ВО-Ш-1	1	ВИС-1/16	4А80В4	635	1450	550	740	165	369	500	270	500	790	610	150	225	250	110	120	102,5	127	795	425	380	125	725	246
-01	ВО-Ш-2		ВИС-2/24	4А90LВ4	670		570	770	160	373		310		795	605								785	423	370			247,5
-02	ВО-Ш-3			4А100LВ4	650	1590	580	805	170	432		210		915	625								850	437	345		795	270,5
-03	ВО-Ш-4			4А112МА4	670	1630			190	413				975	645												815	278,5
-04	ВО-Ш-5		ВИС-4/24	4А90LА4	610	1450	510	800	160	373		270		815	585								840	423	370		730	272,5
-05	ВО-Ш-6			4А112МА4	680	1670	580	785	190	413		190		965	655								855	477	305		835	288
-06	ВО-Ш-7			4А132S4	750	1730	590	795	185	470		270		955	725							133	885	505	370	165	865	297
-07	ВО-Ш-8	2	ВИС-5/24	4А112МА4	680	1670	510	720	190	413		190		965	655							127	860	477	400		835	294,5
-08	ВО-Ш-9			4А132М4	700	1760	520	665	200	486		290	650	1075	675							133	775	505	370		880	292
-09	ВО-Ш-10		ВИС-10/45	4А160М4	860	2060	645	795	265	560	750	385	700	1175	835	200	350	375	130	157,5	108	166	875	527	300	150	1090	480
-10	ВО-Ш-11			4А180М4	825		655	810			700	290		1210	800		325	350					895	547	260			

Инв.№ подл. | Подп. и дата | Взам. инв.№ | Инв.№ дубл. | Подп. и дата

Изм.	Лист	№ докум.	Подп.	Дата	А75 147.0000СБ	Лист 3

Формат А3

АТ6148.000СБ

Выпуск 1

Серия 3.904.9-27

Рис. 1

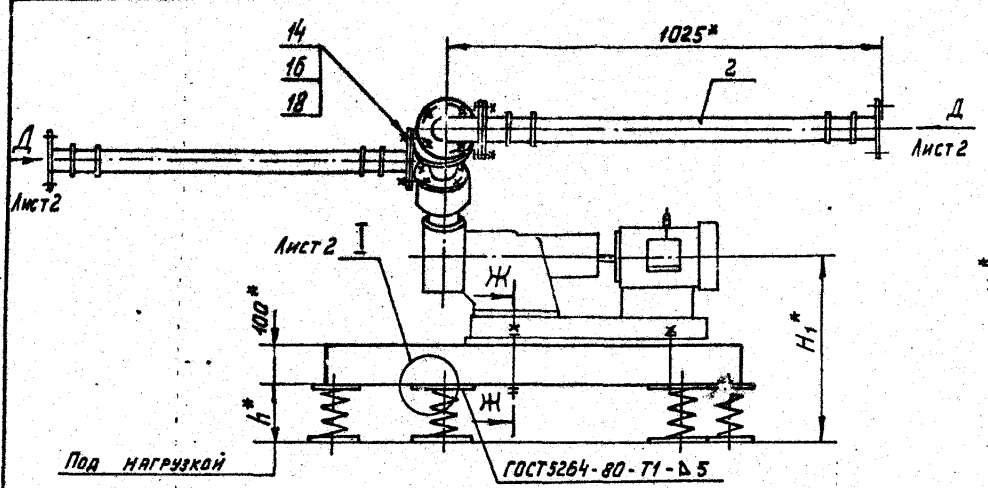

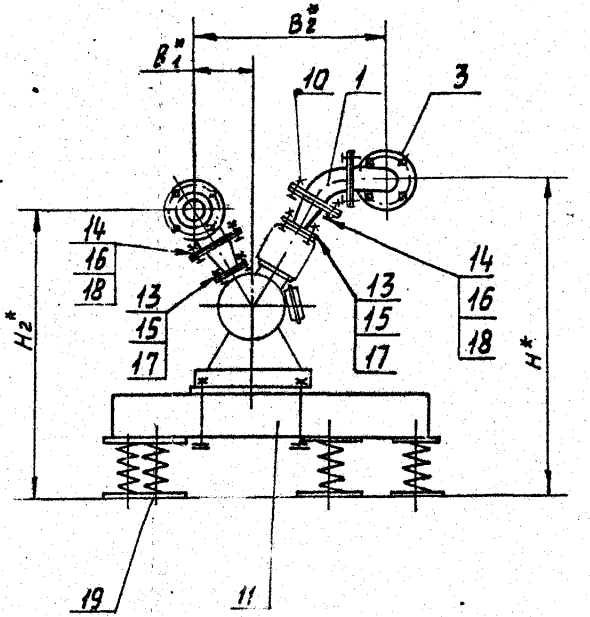

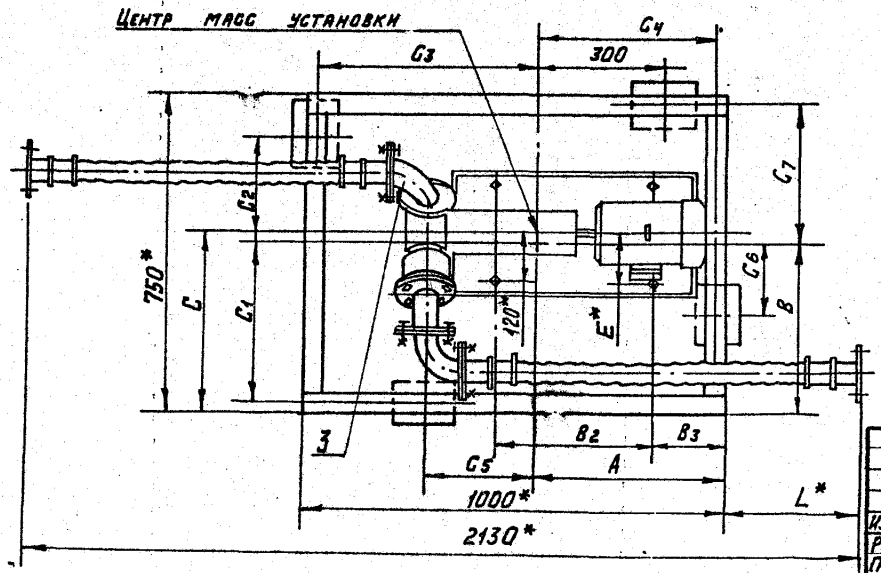

1. * Размеры для справок
2. $\pm \frac{t_2}{2}$.
3. Приварку пластин (поз. 12) производить после регулировки расположения виброизоляторов до получения их равномерной осадки.
4. Виброизоляторы к полу крепить не требуется
5. Таблицу исполнений см. на листе 3.
6. Рабочие чертежи плиты (поз. 11) см. выпуск 2.

Изм.	Лист	№ докум.	Подп.	Дата
Разраб.		Рубинская		
Провер.		Литвак		
Рук. гр.		Грановский		
Н. контр.		Фрайкин		
Утв.		Спивак		

АТ6148.000СБ

Виброизолирующее основание и гибкие вставки для насосов марки ВКС Тип IV

Лит	Масса	Масшт.
И	см. табл.	—

Лист 1 | Листов 3

Госстрой СССР САНТЕХПРОЕКТ г. Москва

Копировал Полу

Формат А3

Инв. № подл. | Подп. и дата | Взам. инв. № | Инв. № дубл. | Подп. и дата

Серия 3.904.9-27 - Выпуск 1

Вид Д лист 1
М 1:5

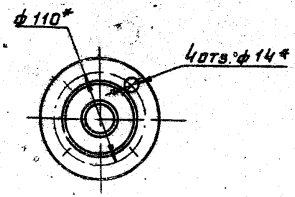

Ж-Ж лист 1

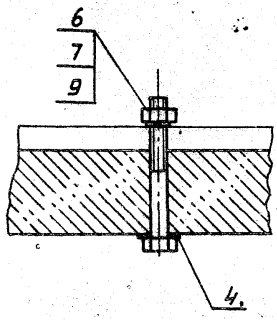

Рис. 2
Остальное - см. Рис. 1

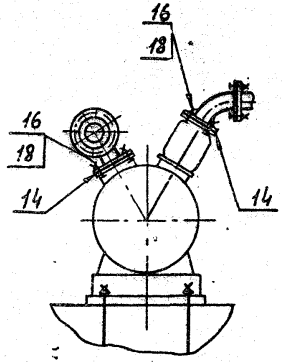

I лист 1

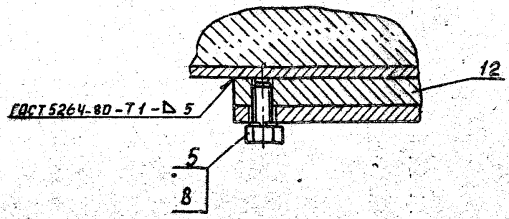

Инв. № подл.	Подп. и дата	Взам. инв. №	Инв. № дубл.	Подп. и дата

Изм.	Лист	№ докум.	Подп.	Дата	А7Б 148.000 СБ	Лист 2

Копир. Дорош

Формат А3

А 75 148.000СБ

Выпуск 1

Серия 3.9049-27

Обозначение	Шифр	Рис.	Марка насоса	Тип электродвигателя	Размеры, мм																				Масса, кг
					A	B	B_1^*	B_2^*	B_3^*	B_4^*	C	C_1	C_2	C_3	C_4	C_5	C_6	C_7	E*	H*	H_1^*	H_2^*	h*	L*	
А75148000	ВО-IV-1	1	ВИС-1/16	4А80В4	465	395	147	437	165	369	426	370	195	510	440	225	180	355	127	800	430	655	170	300	255
-01	ВО-IV-2		ВИС-2/26	4А90LА4	460		167	457	140	373	453		220	515	435	220				790	428	691			256
-02	ВО-IV-3			4А100LВ4		410	118	493	170	432	462	385	250					340		855	442	723		230	
-03	ВО-IV-4			4А112МА4	465				190	413				510	440	205								210	256,5
-04	ВО-IV-5		ВИС-4/24	4А90LА4	455	400	167	487	160	373	453	375	230	520	430	210		350		845	428	691		295	
-05	ВО-IV-6			4А112МА4	465	410	178	473	190	451	462	385	220	510	440	230	150	340		860	482	763	170	190	258,5
-06	ВО-IV-7			4А132S4	470	405	208	503	185	470	442	380	240	505	445	240	180	345	133	890	510	671		160	261
-07	ВО-IV-8	2	ВИС-5/24	4А112МА4	465	420	110	410	190	451	487	395	240	510	440	230	150	330	127	770	482	645		190	254
-08	ВО-IV-9			4А132М4	475	410	120	355	200	486	450	385	250	500	450	250	180	340	133	785	510	692		145	

Изм.	Лист	№ докум.	Подп.	Дата	А 75 148.000СБ	Лист 3

Формат А3

Выпуск 1

Серия 3.900.1-2.87

Формат	Зона	Поз.	Обозначение	Наименование	Кол.	Примечание
				Документация		
А3			АТБ 145.000 Д	Виброизолирующие основания под насосы		
				Технические требования		
А3			АТБ 149.000 СБ	Сборочный чертеж		
				Сборочные единицы		
А4		1	АТБ 145.020	Отвод	1	
А4		2	АТБ 145.040-01	Рукав-вставка	2	
А4		3	АТБ 146.010	Отвод	1	
А4		4	АТБ 149.010	Патрубок	1	
А4		5	АТБ 149.020	Рама	1	
				Детали		
А4		6	АТБ 145.002	Пластина	5	
А3		7	АТБ 145.003-03	Прокладка	5	
				Стандартные изделия		
		8		Болт М12×20.36		
				ГОСТ 7798-70	10	
		9		Болт М12×65.36		
				ГОСТ 7798-70	20	
		10		Болт М16×70.36		
				ГОСТ 7798-70	4	
		11		Гайка М12.4		
				ГОСТ 5915-70	4	

Инв.№ подл. | Подп. и дата | Взам. инв.№ | Инв.№ дубл. | Подп. и дата

Изм.	Лист	№докум.	Подп.	Дата	АТБ 149.000		
Разраб.	Рубинская				Виброизолирующее основание и гибкие вставки для насосов марки ВКС-10/45, тип У	Лит.	Лист 1	Листов 2
Пров.	Литвак							
Рук.гр.	Грановский					Госстрой СССР Сантехпроект г. Москва		
Н.контр.	Фрадкин			07.88				
Утв.	Спивак							

Копировал: Дорош

Формат А4

Формат	Зона	Поз.	Обозначение	Наименование	Кол.	Примечание
		12		Гайка М16.4		
				ГОСТ 5915-70	4	
		13		Шайба 12.65Г		
				ГОСТ 6402-70	10	
		14		Шайба 16.65Г		
				ГОСТ 6402-70	4	
		15		Шайба 16.001		
				ГОСТ 10906-78	4	
				Прочие изделия		
		16		Виброизолятор ДО42		
				ТУ 36-1832-75	5	
			Различие исполнений АТБ 149.000 и АТБ 149.000-01	по сборочному чертежу		

Инв.№ подл. | Подп. и дата | Взам. инв.№ | Инв.№ дубл. | Подп. и дата

Изм.	Лист	№докум.	Подп.	Дата	АТБ 149.000	Лист 2

Копировал: Дорош

Формат А4

АТ6149.000 СБ

Серия 3.904.9-27 Выпуск 1

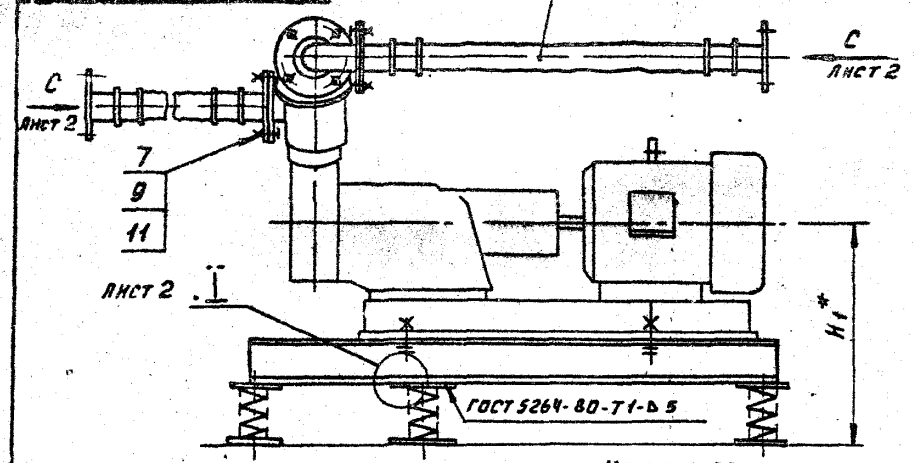

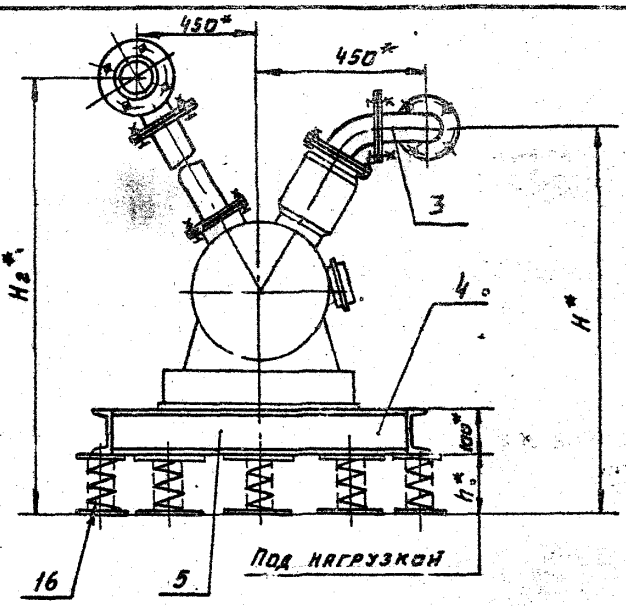

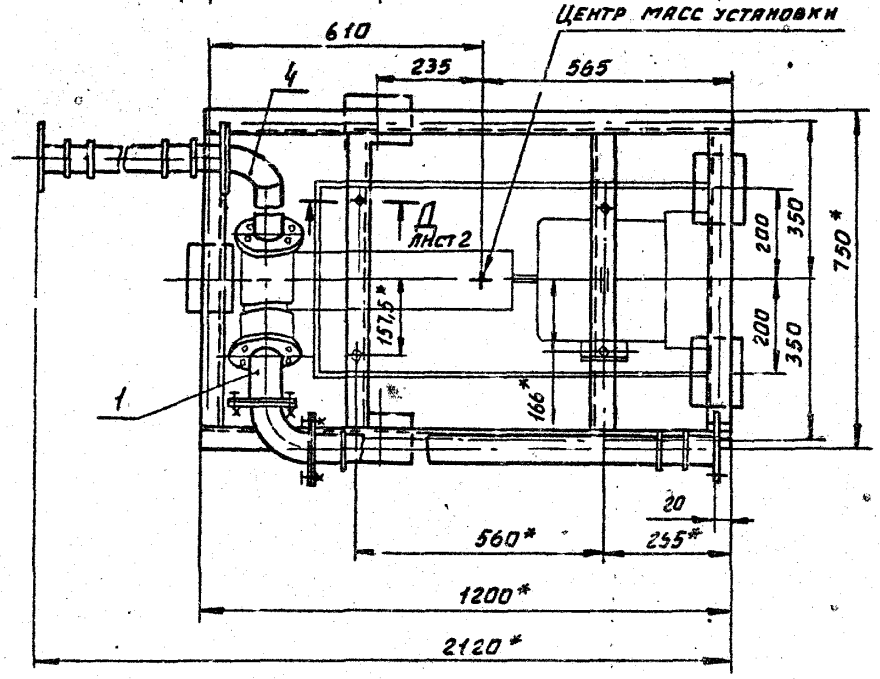

1.* Размеры для справок.

2. $\pm \frac{t_2}{2}$.

3. Приварку пластин (поз. 6) производить после регулировки расположения виброизоляторов до получения их равномерной осадки.

4. Виброизоляторы к полу крепить не требуется.

5. Таблицу исполнений см. на листе 2.

Изм.	Лист	№ докум.	Подп.	Дата	АТ6149.000 СБ			
Разраб.	Равинская				Виброизолирующее основание и гибкие вставки для насосов марки ВИС-10/45 тип I	Лит.	Масса	Масштаб
Пров.	Янтвак					Н	95,5	1:10
Рук.гр.	Грановский					Лист 1	Листов 2	
Н.контр.	Фрадкин			07.86		Госстрой СССР Сантехпроект г. Москва		
Утв.	Спивак							

Копировал: Дорош

Формат А3

Инв.№ подл. | Подп. и дата | Взам.инв.№ | Инв.№ дубл. | Подп. и дата

АТ6149.000С6

Серия 3.904.9-27 Выпуск 1

Вид С
м 1:2
лист 1

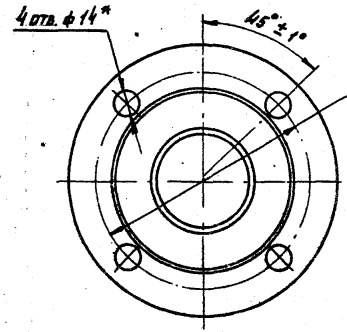

I
м 1:2
лист 1

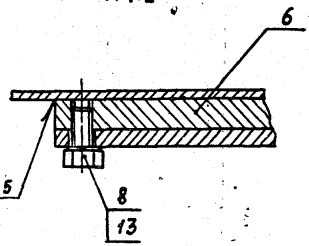

Д–Д
м 1:2
лист 1

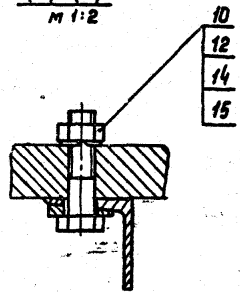

Обозначение	Шифр	Марка электродвигателя	Размеры, мм			
			H*	H1*	H2*	h*
АТ6149.000	80-У-1	4А160М4	850	500	1270	110
-01	80-У-2	4А180М4	860	510	1280	130

Инв.№ подл. | Подп. и дата | Взам. инв.№ | Инв.№ дубл. | Подп. и дата

Изм. Лист № докум. Подп. Дата

АТ6149.000 С6

Лист 2

Копировал:

Формат А3

Серия 3.904.9-27 Выпуск 1

Формат	Зона	Поз.	Обозначение	Наименование	Кол.	Примечание
				Документация		
А3			АТБ 149.010 СБ	Сборочный чертеж		
				Детали		
Б4		1	АТБ 149.011	Труба L=500-1,75		
				Труба 76×3,5 ГОСТ 10704-76		
				Д ГОСТ 10705-80	1	3,13 кг
				Стандартные изделия		
		2		Фланец 1-65-6		
				ГОСТ 12821-80	2	
		3		Отвод 90° 76×3,5		
				ГОСТ 17375-83	1	

Инв. № подл. | Подп. и дата | Взам. инв. № | Инв. № дубл. | Подп. и дата

Изм.	Лист	№ докум.	Подп.	Дата
Разраб.		Рубинская		
Пров.		Литвак		
Рук. гр.		Грановский		
Н. контр.		Фрадкин		07.86
Утв.		Спивак		

АТБ 149.010

Отвод

Лит.	Лист	Листов
Н		1

Госстрой СССР
Сантехпроект
г. Москва

Копировал: Дорош

Формат А4

Формат	Зона	Поз.	Обозначение	Наименование	Кол.	Примечание
				Документация		
А3			АТБ 149.020 СБ	Сборочный чертеж		
				Детали		
Б4		1	АТБ 149.021	Швеллер L=1200-2,6		
				Швеллер 10 ГОСТ 8240-72		
				В Ст.3-I-ГОСТ 535-79	2	10,3 кг
Б4		2	АТБ 149.022	Швеллер L=658-2,0		
				Швеллер 10 ГОСТ 8240-72		
				В Ст.3-I-ГОСТ 535-79	4	5,65 кг

Инв. № подл. | Подп. и дата | Взам. инв. № | Инв. № дубл. | Подп. и дата

Изм.	Лист	№ докум.	Подп.	Дата
Разраб.		Рубинская		
Пров.		Литвак		
Рук. гр.		Грановский		
Н. контр.		Фрадкин		07.86
Утв.		Спивак		

АТБ 149.020

Рама

Лит.	Лист	Листов
Н		1

Госстрой СССР
Сантехпроект
г. Москва

Копировал: Дорош

Формат А4

АТБ 149.010 СБ

Серия 3.900.9-27 Выпуск 1

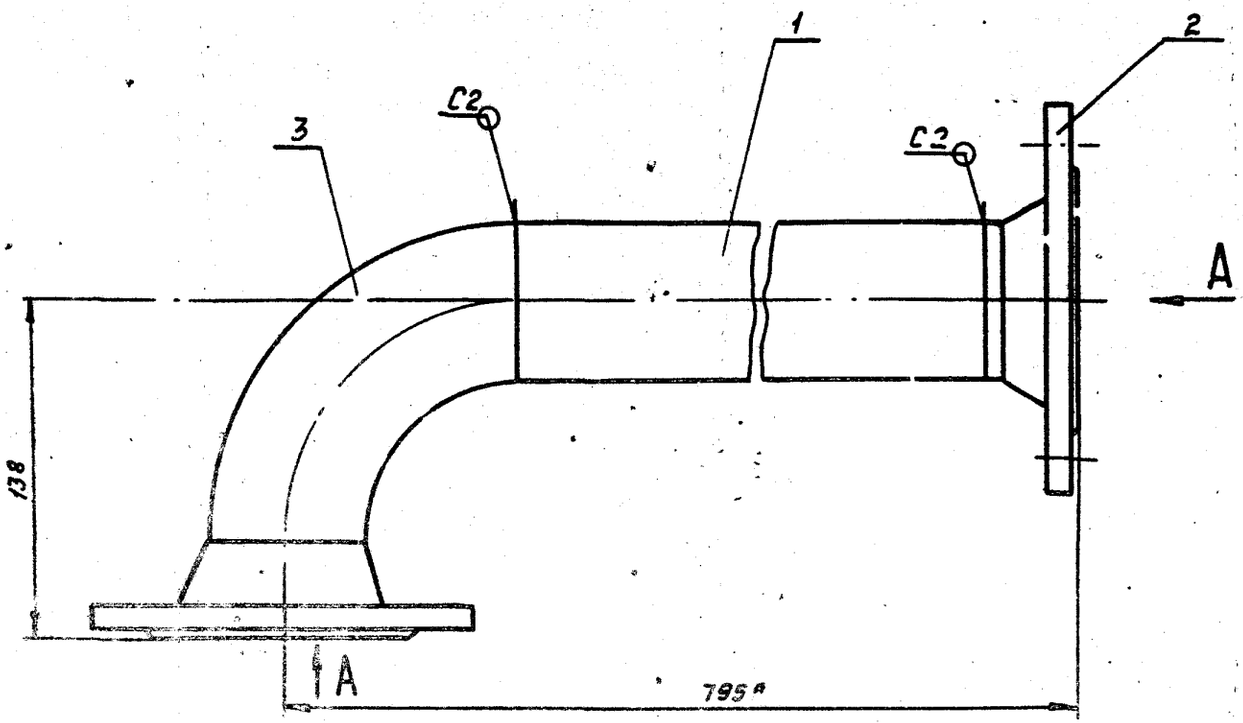

Вид А

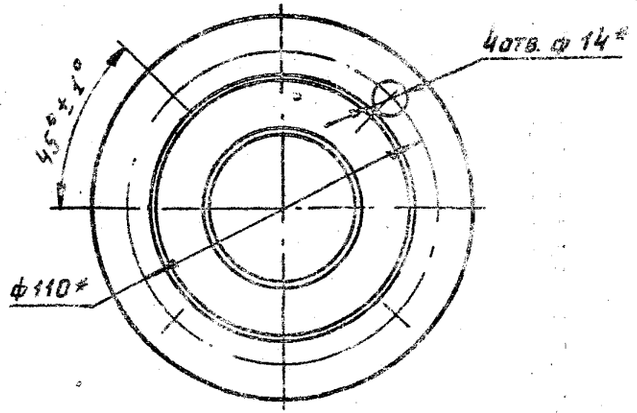

1.* Размеры для справок.

2. Сварные швы по гост 16037-80.

				АТБ 149.010 СБ	
Изм.	Лист	N докум.	Подп.	Дата	
Разраб.		Рубинская		Отвод	Лит. / Масс. А / Масштаб: Н / 6,1 / 1:2
Пров.		Антвак			Лист / Листов 1
Рук.гр.		Грановский			Госстрой СССР Сантехпроект г. Москва
Н.контр.		Фрадкин			
Утв.		Спивак			

Копир. Дорош

Формат А3

Взам. инв. N | Подп. и дата | Инв. N подл. | Подп. и дата

А76149.020 С6

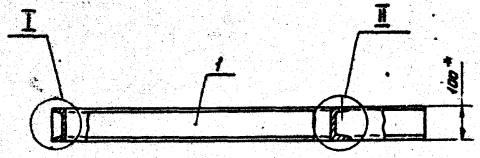

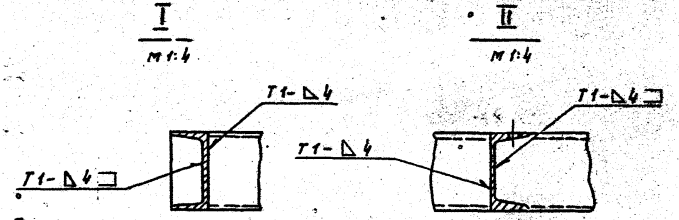

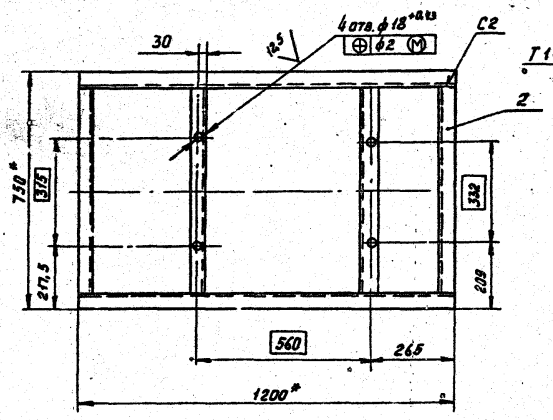

1.* Размеры для справок.

2. $\pm \frac{t_3}{2}$.

3. Сварные швы по ГОСТ 5264-80.

					А76149.020 С6			
Изм.	Лист	№ докум.	Подп.	Дата	Рама	Лит.	Масса	Масштаб
Разраб.		Рувинская				Н	43.0	1:10
Пров.		Антвак				Лист	Листов 1	
Рук. гр.		Грановский				Госстрой СССР Сантехпроект г. Москва		
Н. контр.		Фрадкин		07.86				
Утв.		Синвак						

Копировал:

Формат А3

Серия 3.904.9-27 Выпуск 1

Инв. № подл.	Подп. и дата	Взам. инв. №	Инв. № дубл.	Подп. и дата

Формат	Зона	Поз.	Обозначение	Наименование	Кол.	Примечание
				Документация		
А3			АТБ 145.00Д	Виброизолирующие основания под насосы		*А4; А3
				Технические требования		
			АТБ 150.000 СБ	Сборочный чертеж		*А3; А4
				Сборочные единицы		
А4		1	АТБ 150.010	Рама	1	
				Стандартные изделия		
		2		Болт М12×20.36		
				ГОСТ 7798-70	10	
		3		Болт М12×70.36		
				ГОСТ 7798-70	4	
		4		Гайка М12.4		
				ГОСТ 5915-70	4	
		5		Шайба 12.65Г		
				ГОСТ 6402-70	14	
		6		Шайба 12.001		
				ГОСТ 10906-78	4	

Инв.№ подл. | Подп. и дата | Взам. инв.№ | Инв.№ дубл. | Подп. и дата

Изм.	Лист	№ докум.	Подп.	Дата
Разраб.		Рувинская		
Пров.		Янтвак		
Рук. гр.		Фрейдкин		
Н. контр.		Фрейдкин		02.76
Утв.		Спивак		

АТБ 150.000

Виброизолирующее основание и гибкие вставки для насосов марки НЦС тип II

Лит.	Лист	Листов
Н	1	2

Госстрой СССР Сантехпроект г. Москва

Копировал: Дорош

Формат А4

Формат	Зона	Поз.	Обозначение	Наименование	Кол.	Примечание
				Переменные данные	Для исполнений:	
					АТБ 150.000	
					Деталн	
		7	АТБ 145.002-02	Пластина	5	
					Прочне изделня	
		8			Виброизолятор ДО42	
					ТУ 36-1832-75	5
					АТБ 150.000-01	
					Деталн	
		7	АТБ 145.002-01	Пластина	5	
					Прочне изделня	
		8			Виброизолятор ДО41	
					ТУ36-1832-75	5

Инв.№ подл. | Подп. и дата | Взам. инв.№ | Инв.№ дубл. | Подп. и дата

Изм.	Лист	№ докум.	Подп.	Дата

АТБ 150.000

Лист 2

Копировал: Дорош

Формат А4

АТ6 150.000 СБ

Серия 3.904.9-87 Выпуск 1

Рис. 1

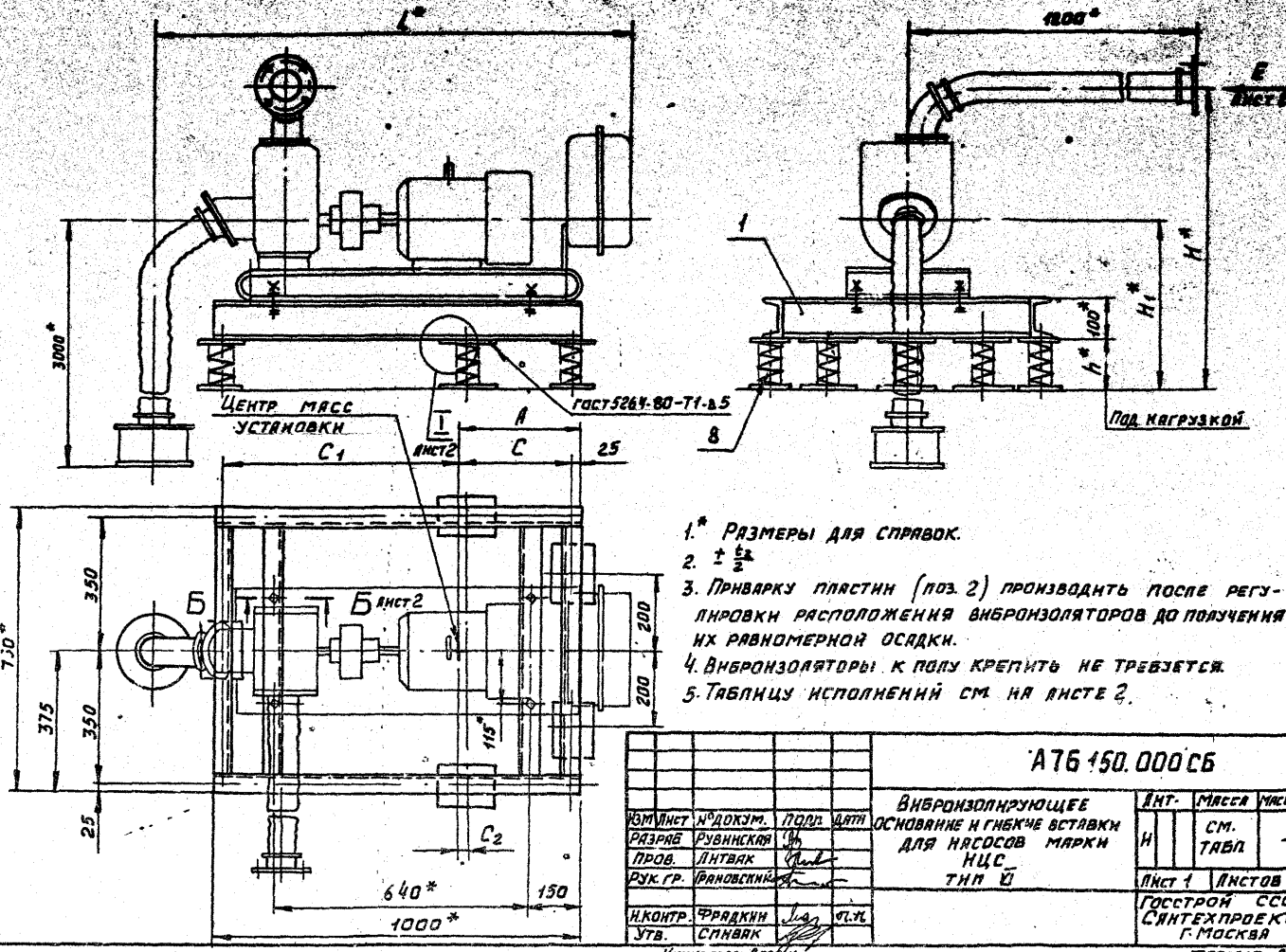

1.* Размеры для справок.

2. $\frac{+}{-}\frac{b_2}{2}$

3. Приварку пластин (поз. 2) производить после регулировки расположения виброизоляторов до получения их равномерной осадки.

4. Виброизоляторы к полу крепить не требуется.

5. Таблицу исполнений см. на листе 2.

Изм.	Лист	№ докум.	Подп.	Дата
Разраб.		Рубинская		
Пров.		Литвак		
Рук. гр.		Врановский		
Н. контр.		Фрадкин		
Утв.		Спивак		

АТ6 150.000 СБ

Виброизолирующее основание и гибкие вставки для насосов марки НЦС тип 0

Лит.	Масса	Масштаб
И	См. табл.	–

Лист 1 Листов 3

Госстрой СССР Сантехпроект г. Москва

Копировал: Дорош

Формат А3

Инв. № подл. | Подп. и дата | Взам. инв. № | Инв. № дубл. | Подп. и дата

Вид Е лист 1

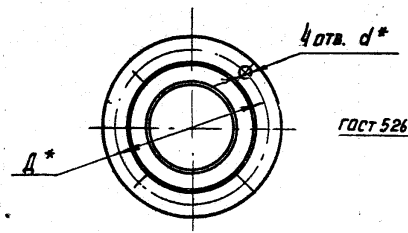

I лист 1

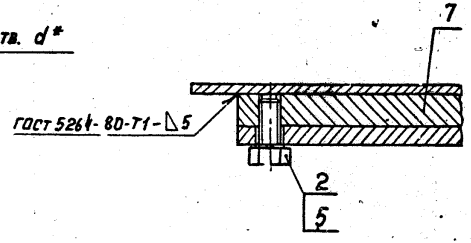

Б–Б лист 1

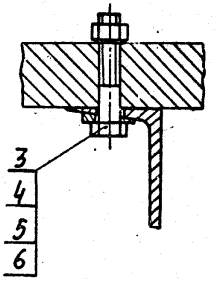

Обозначение	Шифр	Рис.	Марка насоса	Тип электродвигателя	Размеры, мм										Масса, кг
					A	C	C_1	C_2	Д*	d*	H*	H_1*	h*	L*	
А76150.000	80-$\overline{\text{II}}$-1	1	НЦС-1	4АМН2М2У3	330	305	645	18	170	18	620	510	135	1215	57
		2									1570.				
		3													
-01	80-$\overline{\text{II}}$-2	1	НЦС-3	4А100S2	340	315	635	0	130	14	652	400	105	1120	54
		2									1600				
		3													

Инв.№ подл. | Подп. и дата | Взам. инв.№ | Инв.№ дубл. | Подп. и дата

А76150.000 СБ

Рис. 2
Остальное - см. Рис. 1

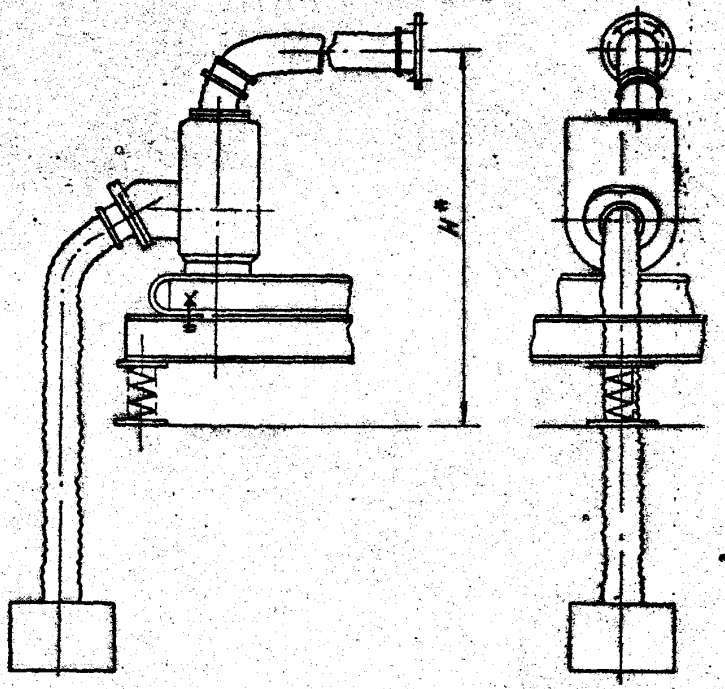

Рис. 3
Остальное - см. Рис. 1

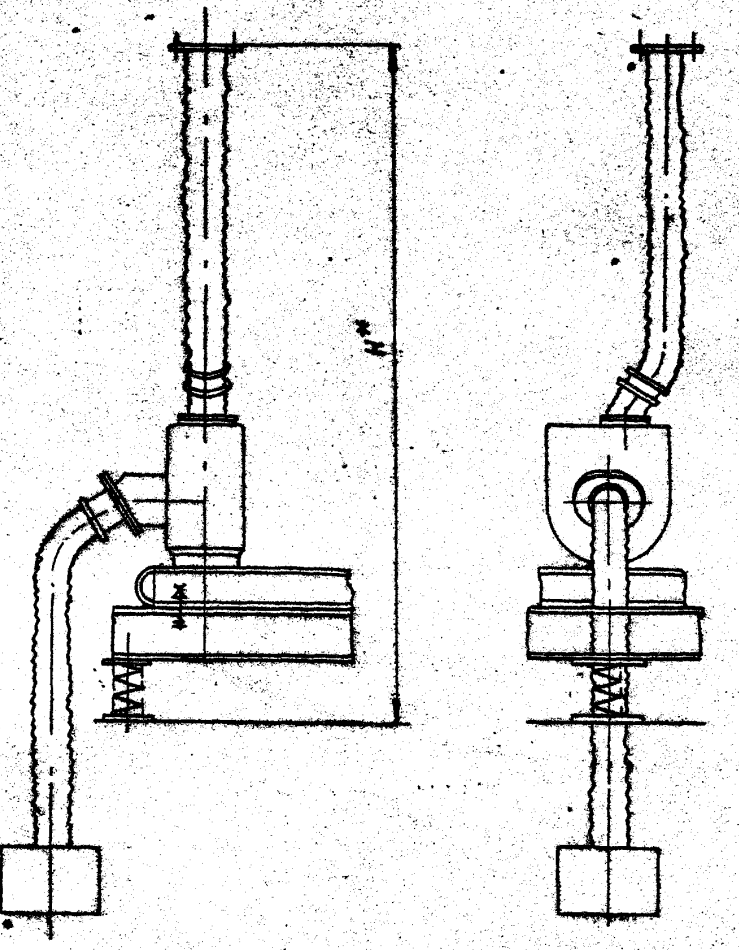

Серия 1.000.9-87 Выпуск 1

Инв. № подл.	Подп. и дата	Взам. инв. №	Инв. № дубл.	Подп. и дата

Изм	Лист	№ докум.	Подп.	Дата	А76150.000 СБ	Лист 3

Копировал: Формат А3

АТБ 145.003

Серия 3.904.9-27 Выпуск 1

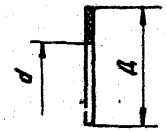

Обозначение	Размеры, мм		Масса, кг
	Д	d	
АТБ 145.003	60-1	25^{+1}	0,014
-01	80-1	38^{+1}	0,017
-02	90-1	49^{+1}	0,019
-03	110-1	66^{+1}	0,022

Инв.№подл. | Подп. и дата | Взам.инв.№ | Инв.№дубл. | Подп. и дата

Изм.	Лист	№докум.	Подп.	Дата
Разраб.		Рубинская		
Пров.		Литвак		
Рук.гр.		Рябовский		
Н.контр.		Фрадкин		07.86
Утв.		Спивак		

АТБ 145.003

Прокладка

Лит. Н | Масса: см. табл. | Масштаб: —

Лист | Листов 1

Паронит ПОН-3 ГОСТ 481-80

Госстрой СССР Сантехпроект г. Москва

Копировал:

Формат А4

61

Формат	Зона	Поз.	Обозначение	Наименование	Кол.	Примечание
				Документация		
А3			АТБ 150.010 СБ	Сборочный чертеж		
				Детали		
Б4		1	АТБ 150.011	Швеллер		
				Швеллер 10 ГОСТ 8240-72 / Ст3-Т-ГОСТ 535-79		
				L = 1000 -2,3	2	8,6 кг
Б4		2	АТБ 150.012	Швеллер		
				Швеллер 10 ГОСТ 8240-72 / Ст3-Т-ГОСТ 535-79		
				L = 658 -2,0	4	5,65 кг

Инв.№подл. | Подп. и дата | Взам.инв.№ | Инв.№дубл. | Подп. и дата

Изм.	Лист	№докум.	Подп.	Дата
Разраб.		Рубинская		
Пров.		Литвак		
Рук.гр.		Рябовский		
Н.контр.		Фрадкин		07.86
Утв.		Спивак		

АТБ 150.010

Рама

Лит. | Лист | Листов 1

Госстрой СССР Сантехпроект г. Москва

Копировал:

Формат А4

АТБ 150.000СБ

Серия 3.904.9-27 Выпуск 1

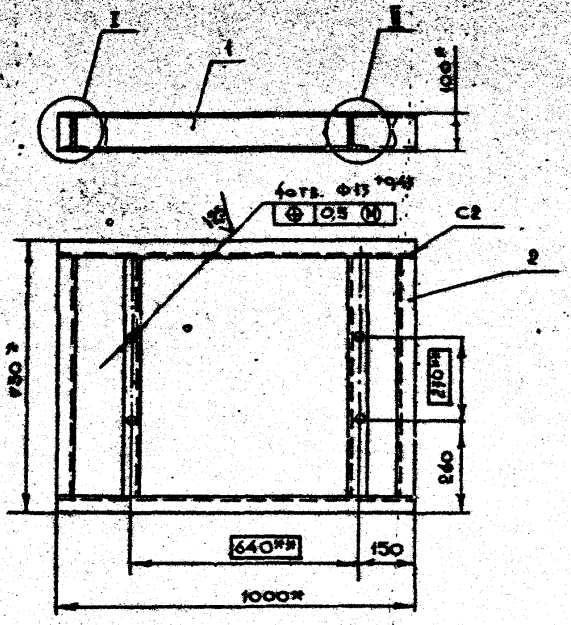

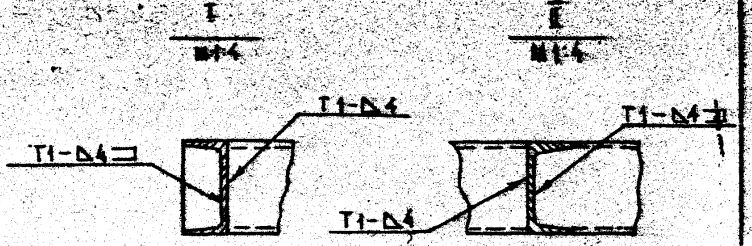

1.* Размеры для справок.

2. ** Для насоса НЦС-1 размер устанавливается при сборке

3. $\pm \frac{\pm 2}{2}$

4. Сварные швы по ГОСТ 5264-80

Изм.	Лист	№ докум.	Подп.	Дата	АТБ 150.010СБ			
Разраб.		Рубинская			Рама	Лит.	Масса	Масштаб
Пров.		Штвак				4	40	1:10
Рук. гр.		Грановский				Лист	Листов 1	
Н. контр.		Фрадкин				Госстрой СССР Сантехпроект г. Москва		
Утв.		Слибак						

Формат А3

Госстрой СССР
Тбилисский филиал
ЦИТП
Типовой проект / серия/
№ 3.904.9-21 84
Заказ № 1681
Цена 2 руб. 43 коп.
Тираж 1800
Дата „25" 09 1987 г.

gost.e-ecolog.ru