ТИПОВАЯ ДОКУМЕНТАЦИЯ НА КОНСТРУКЦИИ, ИЗДЕЛИЯ И УЗЛЫ ЗДАНИЙ И СООРУЖЕНИЙ

Серия 5.001 — 1

ВИБРОИЗОЛЯТОРЫ, ДЕМПФЕРЫ И УПРУГИЕ ЭЛЕМЕНТЫ ДЛЯ ВИБРОИЗОЛЯЦИИ

Выпуск 4

РЕЗИНОВЫЕ ВИБРОИЗОЛЯТОРЫ

РАБОЧИЕ ЧЕРТЕЖИ

24282-05
ЦЕНА 1-82

gost.e-ecolog.ru

ЦЕНТРАЛЬНЫЙ ИНСТИТУТ ТИПОВОГО ПРОЕКТИРОВАНИЯ
ГОССТРОЯ СССР

Москва, А-445, Смольная ул., 22

Сдано в печать VI 1991 года

Заказ № 5936 Тираж 600 экз

ТИПОВАЯ ДОКУМЕНТАЦИЯ НА КОНСТРУКЦИИ, ИЗДЕЛИЯ И УЗЛЫ ЗДАНИЙ И СООРУЖЕНИЙ

Серия 5.001 — 1

ВИБРОИЗОЛЯТОРЫ, ДЕМПФЕРЫ И УПРУГИЕ ЭЛЕМЕНТЫ ДЛЯ ВИБРОИЗОЛЯЦИИ

Выпуск 4

РЕЗИНОВЫЕ ВИБРОИЗОЛЯТОРЫ

РАБОЧИЕ ЧЕРТЕЖИ

РАЗРАБОТАНЫ
ИНСТИТУТОМ ЦНИИПРОМЗДАНИЙ

ГЛАВНЫЙ ИНЖЕНЕР ИНСТИТУТА В.В.ГРАНЕВ

ГЛАВНЫЙ ИНЖЕНЕР ПРОЕКТА П.Н.БОБРИШЕВ

УТВЕРЖДЕНЫ
ГЛАВОРГПРОЕКТОМ ГОССТРОЯ СССР
ПИСЬМО ОТ 27.11.89. № 4/5 - 1456
ВВЕДЕНЫ В ДЕЙСТВИЕ
ЛЕНПРОМСТРОЙПРОЕКТОМ С 01.01.90.
ПРИКАЗ ОТ 02.06.89. № 111
СРОК ДЕЙСТВИЯ ДО 1995 г.

© ЦИТП Госстроя СССР, 1990

Обозначение	Наименование	Стр.
5.001-1.Р1.С	Содержание	2
5.001-1.Р1.1.6.00 00	Резиновые виброизоляторы Р1-Р6	3
5.001-1.Р1.1.6.00 00СБ	Резиновые виброизоляторы Р1-Р6 Сборочный чертеж	4
5.001-1.Р1.1.6.0100СБ	Траверса Сборочный чертеж	5
5.001-1.Р1.15.00 01	Резиновые элементы	6
5.001-1.Р1.7.14.00 00	Резиновые виброизоляторы Р7-Р14	7
5.001-1.Р1.7.14.00 00СБ	Резиновые виброизоляторы Р7-Р14 Сборочный чертеж	8
5.001-1.Р1.7.14.01 00СБ	Траверса Сборочный чертеж	9
5.001-1.Р1.7.14.00 01	Резиновые элементы	10
5.001-1.Р1.15.22.00 00	Резиновые виброизоляторы Р15-Р22	11
5.001-1.Р1.15.22.00 00СБ	Резиновые виброизоляторы Р15-Р22 Сборочный чертеж	12
5.001-1.Р1.15.22.01 00СБ	Траверса Сборочный чертеж	13
5.001-1.Р1.15.22.00 01	Резиновые элементы	14
5.001-1.Р1.23.32.00 00	Резиновые виброизоляторы Р23-Р32	15
5.001-1.Р1.23.32.00 00СБ	Резиновые виброизоляторы Р23-Р32 Сборочный чертеж	16
5.001-1.Р1.23.32.01 00СБ	Траверса Сборочный чертеж	17
5.001-1.Р1.23.32.00 01	Резиновые элементы	18
5.001-1.Р1.33.42.00 00	Резиновые виброизоляторы Р33-Р42	19
5.001-1.Р1.33.42.00 00СБ	Резиновые виброизоляторы Р33-Р42 Сборочный чертеж	20
5.001-1.Р1.33.42.01 00СБ	Траверса Сборочный чертеж	21
5.001-1.Р1.33.42.00 01	Резиновые элементы	22

Изм.	Лист	№ докум.	Подп.	Дата	5.001-1.Р1.С		
Разраб.		Мурадян			Содержание	Лит.	Лист 1 / Листов 1
Провер.		Мурадян					
Провер.		Бобришев					
Н.контр.		Бобришев				ЦНИИПромзданий	

Формат	Зона	Поз	Обозначение	Наименование	Кол. на испол. 5.001-1.Р1.1.6.00 00										Примечание
					-	01	02	03	04	05					
				Документация											
12			5.001-1.Р1.1.6.00 00 СБ	Сборочный чертеж											
				Сборочные единицы											
12		1	5.001-1.Р1.1.6.01 00	Траверса	1	1	1	1	1	1					
				Детали											
		2	5.001-1.Р1.1.6.00 01-	Резиновый элемент	4										
			-01	Резиновый элемент		4									
			-02	Резиновый элемент			4								

Изм.	Лист	№ докум.	Подп.	Дата	5.001-1.Р1.1.6.00 00			
Разраб.		Муродян			Резиновые виброизоляторы Р1-Р6	Лит.	Лист 1	Листов 2
Чертил		Муродян				ЦНИИПРОМЗДАНИЙ		
Провер.		Бобришев						
Н.контр.		Бобришев						

Инв. № подл. | Подп. и дата | Взам. инв. № | Инв. № дубл. | Подп. и дата

Формат	Зона	Поз	Обозначение	Наименование	Кол. на испол. 5.001-1.Р1.1.6.00 00										Примечан.
					-	01	02	03	04	05					
			-03	Резиновый элемент				4							
			-04	Резиновый элемент					4						
			-05	Резиновый элемент						4					
Б1		3	5.001-1.Р1.1.6.00 02	Болт М12 х 90.56.016 ГОСТ 7798-70*	4	4	4	4	4	4					Длина резьбы ℓ_0 = 70 0,1 кг
				Стандартные изделия											
		4		Гайка М12 ГОСТ 5915-70*	4	4	4	4	4	4					0,02 кг
		5		Шайба М12 ГОСТ 11371-78	4	4	4	4	4	4					0,01 кг

Изм.	Лист	№ докум.	Подп.	Дата	5.001-1.Р1.1.6.00 00	Лит. 2

21.32-05 4

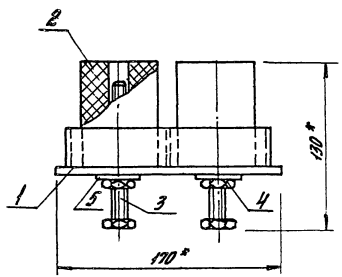

Обозначение	Наименование	Рабочая нагрузка, кН		Масса, кг
		Минимальная	Максимальная	
5.001-1.Р1.1.6.00 00-	Р1	5,6	9,6	3,8
-01	Р2			4,0
-02	Р3			4,2
-03	Р4			3,8
-04	Р5			4,0
-05	Р6			4,2

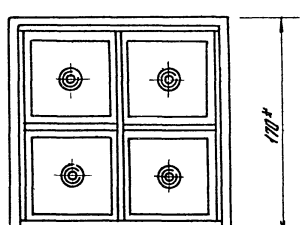

Примечания:

1. Металлические части виброизолятора, исключая резьбу болта, должны быть защищены от коррозии битумным лаком БТ-577 (ГОСТ 5631-79) в соответствии с требованиями СНиП 2.03.11-85.
2. Резиновые элементы (поз. 2) приклеить к траверсе клеем 88Н (ТУ38-105106-76).

* Размер для справок

Изм.	Лист	№ докум.	Подп.	Дата	5.001-1.Р1 1.Е.00 00СБ			
Разраб.		Мурадян			Резиновые виброизоляторы Р1-Р6. Сборочный чертеж	Лит.	Масса	Масшт.
Чертил		Мурадян					см. табл.	1:2,5
Провер.		Боршев				Лист 1	Листов 1	
Н. контр.		Боршев				ЦНИИПРОМЗДАНИЙ		

5.001-1Р1.1.6 01 00СБ

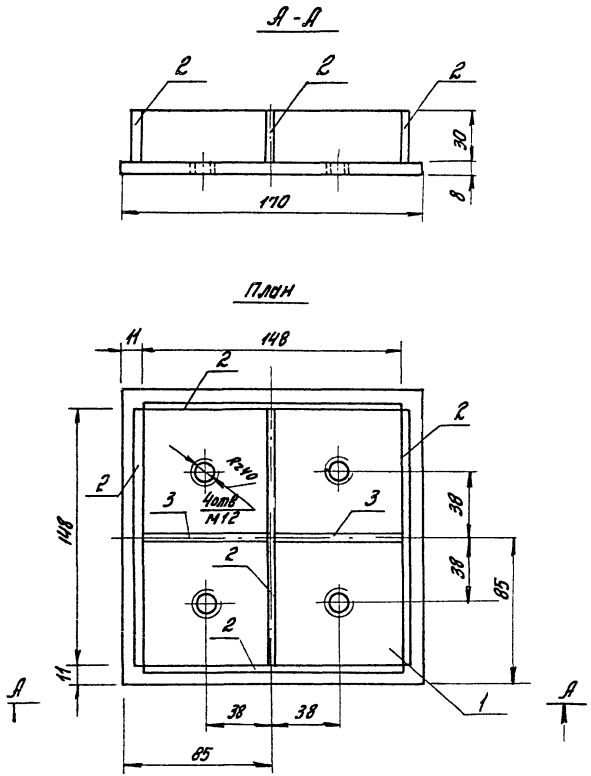

Формат	Зона	Поз.	Обозначение	Наименование	Кол.	Примеч.
				Детали		
БЧ		1	5.001-1.Р1.1.6.01 01	Плита	1	1,81
				Полоса $\frac{-170\times8\ ГОСТ19903-74^{*}}{\ell=170}$		
БЧ		2	5.001-1.Р1.16.01 02	Ребро	5	0,14
				Полоса $\frac{-30\times4\ ГОСТ103-76}{\ell=148}$		
БЧ		3	5.001-1.Р1.1.6.01 03	Ребро	2	0,07
				Полоса $\frac{-30\times4\ ГОСТ103-76}{\ell=72}$		

Конструкция траверсы сварная. Сварить сплошным, угловым швом по периметру примыкания свариваемых элементов, $h_{шв}$ = 4мм

					5.001-1.Р1.16.01 00 СБ			
Изм.	Лист	№докум.	Подп.	Дата	Траверса. Сборочный чертеж	Лит.	Масса	Масшт.
Разраб.		Мурадян	Мурадян				2,65	1:2
Чертил		Мурадян	Мурадян			Лист 1	Листов 1	
Провер.		Бобришев			ВСт. 3 кп2 ТУ14-1-3023-80	ЦНИИПРОМЗДАНИЙ		
Н.контр.		Бобришев						

24282-05 6

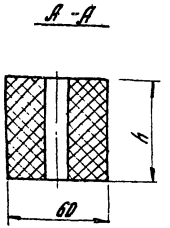

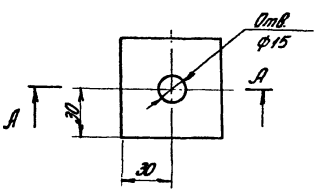

Обозначение	Высота h, мм	Материал	Масса, кг
5.001-1.Р1.16.00.01-	40	Пластина I марки ТМКЩ-М ГОСТ 7338-77	0,18
-01	50		0,22
-02	60		0,27
-03	40	Пластина I марки ТМКЩ-С ГОСТ 7338-77	0,18
-04	50		0,22
-05	60		0,27

1. Резиновые элементы можно набирать из резиновых полос. Минимальная толщина полосы 20 мм.

2. Перечень некоторых заводов РТИ, изготавливающих пластины для собственных нужд:
пластина I марки ТМКЩ-М ГОСТ 7338-77 - Ярославский завод „Резинотехника", „Саранский завод „Резинотехника" Волжский завод РТИ „Сарканайский квадрат" г. Рига, Московский завод „Каучук";
пластина I марки ТМКЩ-С ГОСТ 7338-77 Белоцерковский, Курский, Карагандинский, Волжский заводы РТИ, Ярославский завод „Резинотехника", Саранский завод „Резинотехника", Ереванский завод „Союзрезинотехника", Казанский завод „Резинотехника", „Сарканайский квадрат", г. Рига, „Московский завод „Каучук".

				5.001-1. Р1.16. 00 01	
Изм.	Лист	Недокум.	Подп.	Дата	Резиновые элементы
Разраб.		Мурадян			
Чертил		Мурадян			
Проверил		Бобришев			
Н.контр.		Бобришев			Материал см. табл.

Лит.	Масса	Масшт.
	см. табл.	1:2
Лист 1	Листов 1	

ЦНИИПромзданий

Формат	Зона	Поз.	Обозначение	Наименование	Кол. на испол. 5.001-1.Р1.7.14.00.00 –	01	02	03	04	05	06	07	Примечан.
				Документация									
А3			5.001-1.Р1.7.14.00.00 СБ	Сборочный чертеж									
				Сборочные единицы									
А3		1	5.001-1.Р1.7.14.01.00	Траверса	1	1	1	1	1	1	1	1	
				Детали									
А3		2	5.001-1.Р1.7.14.00.01-	Резиновый элемент	4								
			-01	Резиновый элемент		4							
			-02	Резиновый элемент			4						

Изм.	Лист	№ докум.	Подп.	Дата
Разраб.		Мурадян		
Чертил		Мурадян		
Провер.		Бобришев		
Н.контр.		Бобришев		

5.001-1.Р1.7.14.00.00

Резиновые виброизоляторы Р7–Р14

Лит.	Лист	Листов
	1	2

ЦНИИПРОМЗДАНИЙ

Инв. № подл. | Подп. и дата | Взам. инв. № | Инв. № дубл. | Подп. и дата

Формат	Зона	Поз.	Обозначение	Наименование	Кол. на испол. 5.001-1.Р1.7.14.00.00 –	01	02	03	04	05	06	07	Примечан.
			-03	Резиновый элемент									
			-04	Резиновый элемент									
			-05	Резиновый элемент									
			-06	Резиновый элемент									
			-07	Резиновый элемент									
А4		3	5.001-1.Р1.4.17.00.02	Болт М16х100.46.016 ГОСТ 7798-70*	4	4	4	4	4	4	4	4	Длина резьбы 2о. 80 0,19 кг
				Стандартные изделия									
		4		Гайка М16 ГОСТ 5915-70*	4	4	4	4	4	4	4	4	0,03 кг
		5		Шайба М16 ГОСТ 11371-78	4	4	4	4	4	4	4	4	0,01 кг

ТМ 2820-03 8

Инв. №	Взам. инв. №	Инв. № докум.	Подп.	Дата

5.001-1.Р1.7.14.00.00

Лист 2

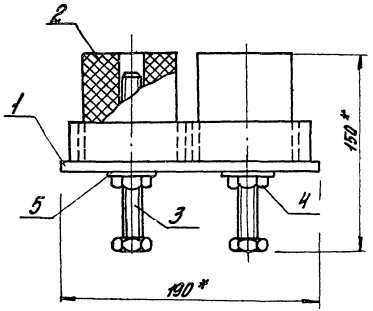

Обозначение	Наименование	Рабочая нагрузка, кН		Масса, кг
		Минимальная	Максимальная	
5.001-1.Р1.7.14. 00 00 -	Р7	7,6	12,8	5,1
-01	Р8			5,4
-02	Р9			5,6
-03	Р10			5,8
-04	Р11			5,1
-05	Р12			5,4
-06	Р13			5,6
-07	Р14			5,8

Примечания:

1. Металлические части виброизолятора, исключая резьбу болта, должны быть защищены от коррозии битумным лаком БТ-517 (ГОСТ 5631-79) в соответствии с требованиями СНиП 2.03.11-85.
2. Резиновые элементы (поз. 2) приклеить к траверсе клеем 88Н (ТУ38-105106I-76)

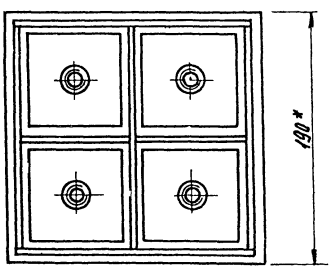

* Размер для справок

Изм.	Лист	№ докум.	Подп.	Дата
Разраб.		Мурадян		
Черт.		Мурадян		
Пров.		Бабришев		
Н. контр.		Бабришев		

5.001-1.Р1.7.14. 00 00 СБ

Резиновые виброизоляторы Р7-Р14. Сборочный чертеж

Лит.	Масса	Масштаб
	см. подл.	1:25
Лист 1	Листов 1	

ЦНИИПромзданий

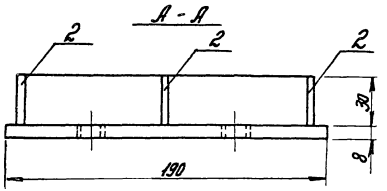

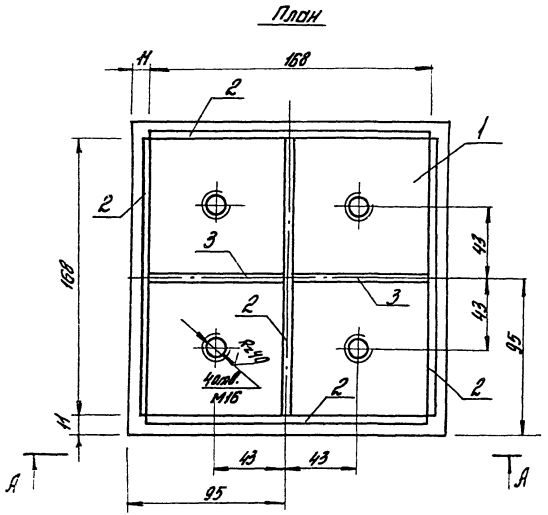

Формат	Зона	Поз.	Обозначение	Наименование	Кол.	Грам.
				Детали		
Б4		1	5.001-1.Pl.7.14.01 01	Плита	1	2,27
				Полоса 190х8 ГОСТ 19903-74* l=190		
Б4		2	5.001-1.Pl.7.14.01 02	Ребро	5	0,16
				Полоса 30х4 ГОСТ 103-76 l=158		
Б4		3	5.001-1.Pl.7.14.01 03	Ребро	2	0,08
				Полоса 30х4 ГОСТ 19903-74* l=82		

Конструкция траверсы сварная. Сварить сплошным угловым швом по периметру примыкания свариваемых элементов $h_{шв.}$ = 4мм.

				5.001-1.Pl.7.14.01 00 СБ		
Изм.	Лист	№ докум.		Траверса. Сборочный чертеж	Лит.	Масса	Масшт.
Разраб.		Мурадян				32	1:2
Чертил		Мурадян			Лист 1	Листов 1
Провер.		Бобришев		ВСт 3 кп 2 ТУ 14-1-3023-80	ЦНИИПромзданий	
Н.контр.		Бобришев				

А-А

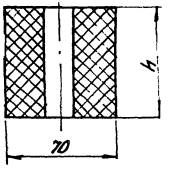

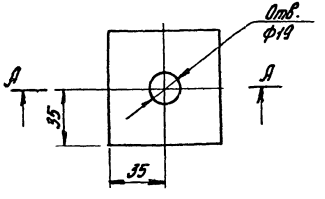

Обозначение	Высота h, мм	Материал	Масса, кг
5.001-1.Р1.7.14.00.01-	40	Пластина I марка ТМКЩ-М ГОСТ 7338-77	0,24
-01	50		0,31
-02	60		0,37
-03	70		0,43
-04	40	Пластина I марка ТМКЩ-С ГОСТ 7338-77	0,24
-05	50		0,31
-06	60		0,37
-07	70		0,43

2. Перечень некоторых заводов РТИ, изготавливающих пластины для собственных нужд: пластина I марки ТМКЩ-М ГОСТ 7338-77- Ярославский, Саранский заводы „Резинотехника", Волжский завод РТИ, Сорокинский квадрате г. Рига, Московский завод „Каучук", пластина I марки ТМКЩ-С ГОСТ 7338-77 - Белоцерковский, Курский, Карагандинский, Волжский заводы РТИ; Ярославский, Саранский, Казанский заводы „Резинотехника", Ереванский завод „Союзрезинотехника". Сорокинский квадрате г. Рига; Московский завод „Каучук."

1. Резиновые элементы можно нарезать из резиновых полос. Минимальная толщина полосы 20мм

			5.001-1.Р1.7.14.00.01	
Изм.	Лист	№докум.	Подп.	Дата
Разраб.		Муродян		
Провер.		Муродян		
Н.контр.		Бобришев		
Утв.		Бобришев		
Резиновые элементы			Лит.	Масса / Масштаб
				см. табл. / 1:2
			Лист 1	Листов 1
Материал см. табл.			ЦНИИПромзданий	

Формат	Зона	Поз.	Обозначение	Наименование	Кол. на испл. 5.001-1.Р1.15.22.00 00 –	01	02	03	04	05	06	07			Примечан.
				Документация											
А2			5.001-1.Р1.15.22.00 00 СБ	Сборочный чертеж											
				Сборочные единицы											
А2		1	5.001-1.Р1.15.22.01 00	Траверса	1	1	1	1	1	1	1	1			
				Детали											
А2		2	5.001-1.Р1.15.22.00 01-	Резиновый элемент	4										
			-01	Резиновый элемент		4									
			-02	Резиновый элемент			4								

Изм.	Лист	№ докум.	Подп.	Дата	5.001-1.Р1.15.22.00 00		
Разраб.		Мурадян			Резиновые виброизоляторы Р15 - Р22	Лит.	Лист 1	Листов 2
Чертил		Мурадян				ЦНИИПРОМЗДАНИЙ	
Провер.		Бодришев					
Н. контр.		Бодришев					

Инв. № подл. | Подп. и дата | Взам. инв. № | Инв. № дубл. | Подп. и дата

Формат	Зона	Поз.	Обозначение	Наименование	Кол. на испл. 5.001-1.Р1.15.22.00 00 –	01	02	03	04	05	06	07			Примечан.
			-03	Резиновый элемент				4							
			-04	Резиновый элемент					4						
			-05	Резиновый элемент						4					
			-06	Резиновый элемент							4				
			-07	Резиновый элемент								4			
Б4		3	5.001-1.Р1.15.22.00 02	Болт М20х120.46.016 ГОСТ 7798-70*	4	4	4	4	4	4	4	4			Длина резьбы ℓ_0=90 0,37 кг
				Стандартные изделия											
		4		Гайка М20 ГОСТ 5915-70*	4	4	4	4	4	4	4	4			0,06 кг
		5		Шайба М20 ГОСТ 11371-78	4	4	4	4	4	4	4	4			0,02 кг

Изм.	Лист	№ докум.	Подп.	Дата	5.001-1.Р1.15.22.00 00	Лист 2

24282-05 12

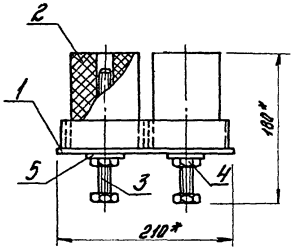

Обозначение	Наименование	Рабочая нагрузка кН		Масса кг
		Минимальная	Максимальная	
5.001-1.Р1.1.15.22.00.00-	Р15	10	16,8	7,1
-01	Р16			7,5
-02	Р17			7,8
-03	Р18			8,1
-04	Р19			7,1
-05	Р20			7,5
-06	Р21			7,8
-07	Р22			8,1

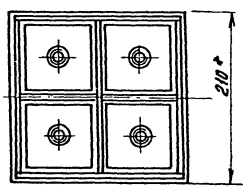

Примечания:

1. Металлические части виброизолятора, исключая резьбу болта, должны быть защищены от коррозии битумным лаком БТ-517 (ГОСТ 5631-79) в соответствии с требованиями СНиП 2.03.11-85
2. Резиновые элементы (поз. 2) приклеить к траверсе клеем 88Н (ТУ38-105161-76).

* Размер для справок

Изм.	Лист	№ докум.	Подп.	Дата	5.001-1.Р1.15.22.00.00СБ
Разраб.		Мурадян			Резиновые виброизоляторы Р15 – Р22. Сборочный чертеж
Чертил		Мурадян			
Провер.		Бабрышев			
Н. контр.		Бабрышев			

Лит.	Масса	Масшт.
	см. табл.	1:4
Лист	Листов 1	

ЦНИИПромзданий

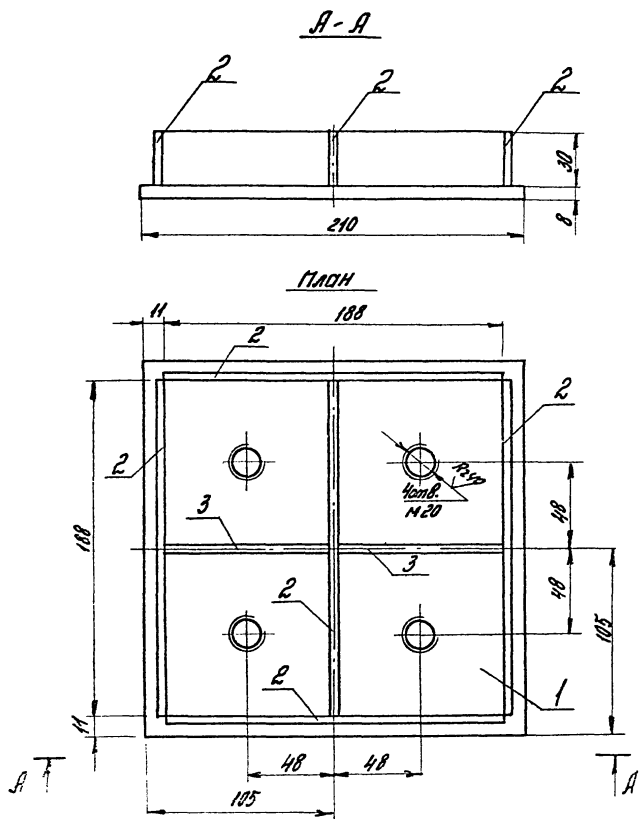

Формат	Зона	Поз.	Обозначение	Наименование	Кол.	Прим.
				Детали		
Б4		1	5.001-1.Pl.15.22.01.01	Плита	1	2,64 кг
				Полоса 210×8 ГОСТ 19903-74* / l=210		
Б4		2	5.001-1.Pl.15.22.01.02	Ребро	5	0,18 кг
				Полоса 30×4 ГОСТ 103-76 / l=188		
Б4		3	5.001-1.Pl.15.22.01.03	Ребро	2	0,1 кг
				Полоса 30×4 ГОСТ 103-76 / l=92		

Конструкция траверсы сварная. Сварить сплошным, угловым швом по периметру примыкания свариваемых элементов, $h_{шв}$ = 4 мм.

				5.001-1.Pl.15.22.01.00СБ	
Изм.	Лист	№ докум.	Подп.	Дата	
Разраб.		Мирабян			Траверса. Сборочный чертеж
Чертил		Мирабян			
Провер.		Бобришев			
Н. контр.		Бобришев			
					8Ст. 3 кп 2 ТУ14-1-3023-80

Лит.	Масса	Масштаб
	3,7	1:2
Лист 1	Листов 1	

ЦНИИПромзданий

5.001-1.Р1.15.22.00 01

А - А

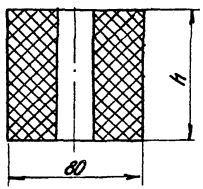

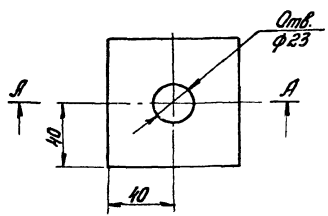

Обозначение	Высота h, мм	Материал	Масса, кг
5.001-1.Р1.15.22.00 01	50	Пластина I марка ТМКЩ-М ГОСТ 7338-77	0,40
-01	60		0,48
-02	70		0,56
-03	80		0,64
-04	50	Пластина I марка ТМКЩ-С ГОСТ 7338-77	0,4
-05	60		0,48
-06	70		0,56
-07	80		0,64

2. Перечень некоторых заводов РТИ, изготавливающих пластины для собственных нужд:
пластина I марки ТМКЩ-М ГОСТ 7338-77 - Ярославский, Саранский заводы „Резинотехника", Волжский завод РТИ; „Сорокапойский квадрат" г. Рига, Московский завод „Каучук";
пластина II марки ТМКЩ-С ГОСТ 7338-77 - Елецкий, Курский, Карагандинский, Волжский заводы РТИ; Ярославский, Саранский, Казанский заводы „Резинотехника"; Ереванский завод „Союзрезинотехника", „Сорокапойский квадрат" г. Рига, Московский завод „Каучук".

1. Резиновые элементы можно набирать из резиновых полос. Минимальная толщина полосы 20 мм.

			5.001-1.Р1.15.22.00 01		
Гип	Лист	Невкин	Резиновые элементы	Лит.	Масса / Масштаб
Разраб.		Мурадян			см. табл. / 1:2
Нач.отд.		Мурадян		Лист 1	Листов 1
Провер.		Бодришев			
Н.контр.		Ефремов	Материал см. табл.	ЦНИИПРОМЗДАНИЙ	

Формат	Зона	Поз.	Обозначение	Наименование	Кол. на исполн. 5.001-1.Р1.23.32.00 00										Примечан.
					–	01	02	03	04	05	06	07	08	09	
				Документация											
22			5.001-1.Р1.23.32.00 00СБ	Сборочный чертеж											
				Сборочные единицы											
22		1	5.001-1.Р1.23.32.01 00	Траверса	1	1	1	1	1	1	1	1	1	1	
				Детали											
22		2	5.001-1.Р1.23.32.00 01-	Резиновый элемент	4										
			-01	Резиновый элемент		4									
			-02	Резиновый элемент			4								

Изм.	Лист	№ докум.	Подп.	Дата	5.001-1.Р1.23.32.00 00			
Разраб.		Мурадян			Резиновые виброизоляторы Р23-Р32	Лит.	Лист 1	Листов 2
Чертил.		Мурадян						
Провер.		Бобришев				ЦНИИПРОМЗДАНИЙ		
Н. контр.		Бобришев						

Инв. № подл.	Подп. и дата	Взам. инв. №	Инв. № дубл.	Подп. и дата

Формат	Зона	Поз.	Обозначение	Наименование	Кол. на исполн. 5.001-1.Р1.23.32.00 00										Примечан.
					–	01	02	03	04	05	06	07	08	09	
22		2	5.001-1.Р1.23.32.00 01-03	Резиновый элемент				4							
			-04	Резиновый элемент					4						
			-05	Резиновый элемент						4					
			-06	Резиновый элемент							4				
			-07	Резиновый элемент								4			
			-08	Резиновый элемент									4		
			-09	Резиновый элемент										4	
64		3	5.001-1.Р1.23.32.00 02	Болт М24х140.46.016	4	4	4	4	4	4	4	4	4	4	Длина резьбы l_0 = 115
				ГОСТ 7798-70*											0,62 кг
				Стандартные изделия											
		4		Гайка М24	4	4	4	4	4	4	4	4	4	4	0,11 кг.
				ГОСТ 5915-70*											
		5		Шайба М24											
				ГОСТ 11571-78	4	4	4	4	4	4	4	4	4	4	0,03 кг

Изм.	Лист	№ докум.	Подп.	Дата	5.001-1.Р1.23.32.00 00	Лист 2

5.001-1.Р1.23.32.00.00СБ

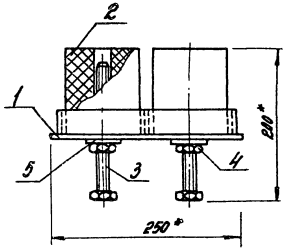

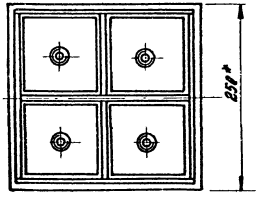

Обозначение	Наименование	Рабочая нагрузка, кг		Масса, кг
		Минимальная	Максимальная	
5.001-1.Р1.23.32.00 00-	Р23	15,6	26,4	11.2
-01	Р24			11.7
-02	Р25			12,2
-03	Р26			12.7
-04	Р27			13.2
-05	Р28			11.2
-06	Р29			11.7
-07	Р30			12.2
-08	Р31			12,7
-09	Р32			13.2

Примечания:

1. Металлические части виброизолятора, исключая резьбу болта, должны быть защищены от коррозии битумным лаком БТ-517 (ГОСТ 5631-79) в соответствии с требованиями СНиП 2.03.11-85.
2. Резиновые элементы (поз. 2) приклеить к траверсе клеем 88Н (ТУ38-1051061-76).

* Размер для справок

Изм.	Лист	№ докум.	Подп.	Дата	5.001-1.Р1.23.32.00 00СБ			
Разраб.		Мирадян			Резиновые виброизоляторы Р23-Р32 Сборочный чертеж	Лит.	Масса см. табл.	Масштаб 1:4
Чертил		Мирадян				Лист 1	Листов 1	
Провер.		Бобрищев				ЦНИИПРОМЗДАНИЙ		
Н. контр.		Бобрищев						

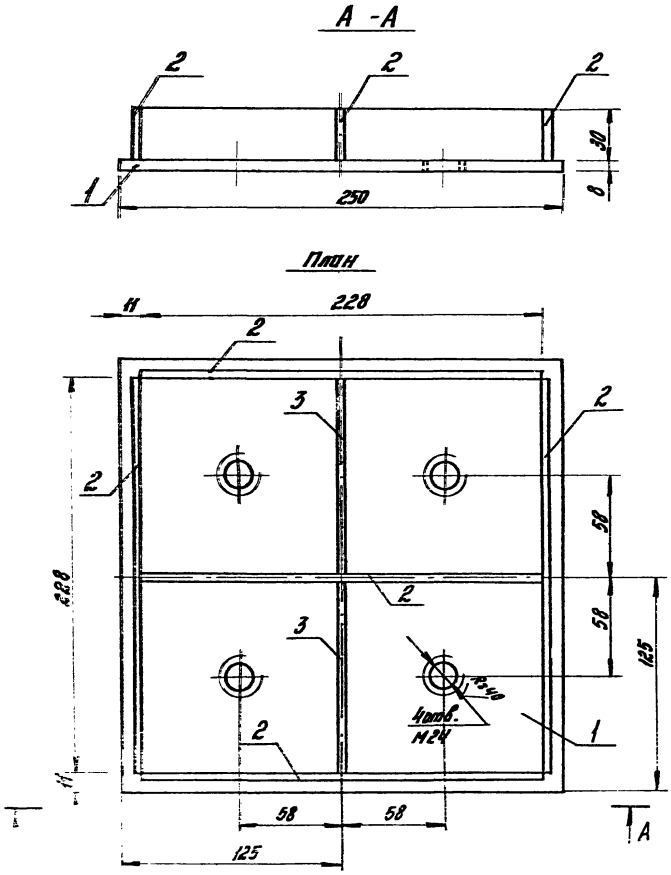

Формат	Зона	Поз.	Обозначение	Наименование	Кол.	Примеч.
				Детали		
БЧ		1	5.001-1.Р1.23.32.0101	Плита	1	3,9кг
				Полоса -250×8ГОСТ19903-74*		
				ℓ=250		
БЧ		2	5.001-1.Р1.23.32.01 02	Ребро	5	0,2кг
				Полоса -30×4ГОСТ103-76		
				ℓ=228		
БЧ		3	5.001-1.Р1.23.32.01 03	Ребро	2	0,1кг
				Полоса -30×4ГОСТ103-76		
				ℓ=112		

Конструкция траверсы сварная. Сварить сплошным, угловым швом по периметру примыкания свариваемых элементов, $h_{шв}$ = 4мм.

Изм.	Лист	№ докум.	Подп.	Дата	5.001-1.Р1.23.32.01 00СБ			
Разраб.		Мурадян			Траверса	Лит.	Масса	Масшт.
Чертил		Мурадян			Сборочный чертеж		5,2	1:2
Провер.		Бобришев				Лист 1	Листов 1	
					ВСт. 3 кп2	ЦНИИПРОМЗДАНИЙ		
Н.конт.		Бобришев			ТУ 14-1-3023-80			

24282-05 18

А – А

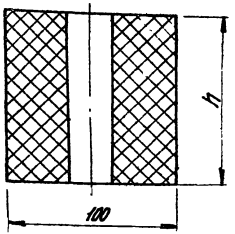

Обозначение	Высота h, мм	Материал	Масса, кг
5.001-1.Pl.23.32.00 01-	60	Пластина I марки ТМКЩ-М ГОСТ 7338-77	0.75
-01	70		0.87
-02	80		1.0
-03	90		1.10
-04	100		1.20
-05	60	Пластина I марки ТМКЩ-С ГОСТ 7338-77	0.75
-06	70		0.87
-07	80		1.0
-08	90		1.10
-09	100		1.2

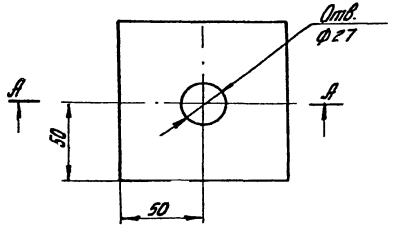

2. Перечень некоторых заводов РТИ, изготавливающих пластины для собственных нужд:
пластина I марки ТМКЩ-М ГОСТ 7338-77 - Ярославский, Сарапульский заводы "Резинотехника", Волжский завод РТИ, Саранский завод "Резинотехника", Волжский завод РТИ, Саранский завод "Резинотехника", Казанский завод "Резинотехника", Ереванский завод "Резинотехника", Саранский завод "Резинотехника", Казанский завод "Резинотехника", Ереванский завод "Союзрез

Формат	Зона	Поз	Обозначение	Наименование	Кол. на исполн. 5.001-1.Р1.33.42.0000 –	01	02	03	04	05	06	07	08	09	Примечан.
				Документация											
А2			5.001-1.Р1.33.42.00.00СБ	Сборочный чертеж											
				Сборочные единицы											
А2		1	5.001-1.Р1.33.42.01.00	Траверса	1	1	1	1	1	1	1	1	1	1	
				Детали											
А2		2	5.001-1.Р1.33.42.00.01-	Резиновый элемент	4										
			-01	Резиновый элемент		4									
			-02	Резиновый элемент			4								

Изм.	Лист	№ докум.	Подп.	Дата	5.001-1.Р1.33.42.00.00		
Разраб.		Мурадян			Резиновые виброизоляторы Р33-Р42	Лит.	Лист 1	Листов 2
Чертил		Мурадян				ЦНИИПромзданий		
Гл.спец.		Берлин						
Н.контр.		Бодрышев						

Инв.№ подл. | Подп. и дата | Взам.инв.№ | Инв.№ дубл. | Подп. и дата

Формат	Зона	Поз	Обозначение	Наименование	Кол. на исполн. 5.001-1.Р1.33.42.00.00 –	01	02	03	04	05	06	07	08	09	Примечание
А2		2	5.001-1.Р1.33.42.0001-03	Резиновый элемент				4							
			-04	Резиновый элемент					4						
			-05	Резиновый элемент						4					
			-06	Резиновый элемент							4				
			-07	Резиновый элемент								4			
			-08	Резиновый элемент									4		
			-09	Резиновый элемент										4	
БЧ		3	5.001-1.Р1.33.42.0002	Болт М30х160.46.016 ГОСТ 7798-70*	4	4	4	4	4	4	4	4	4	4	Длина резьбы ℓ_0=135 1,11 кг
				Стандартные изделия											
		4		Гайка М30 ГОСТ 5915-70*	4	4	4	4	4	4	4	4	4	4	0,23 кг
		5		Шайба 30 ГОСТ 11371-78	4	4	4	4	4	4	4	4	4	4	0,07 кг

Изм.	Лист	№ докум.	Подп.	Дата	5.001-1.Р1.33.42.00.00	Лист 2

24282-05 20

5.001-1.Р1.33.42.00 00СБ

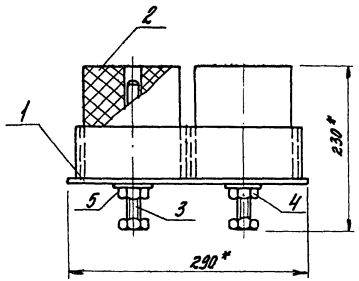

Обозначение	Наименование	Рабочая нагрузка кН		Масса кг
		Минимальная	Максимальная	
5.001-1.Р1.33.42.00 00-	Р33	22,4	38,0	19,5
-01	Р34			20,2
-02	Р35			20,9
-03	Р36			21,6
-04	Р37			22,4
-05	Р38			19,5
-06	Р39			20,2
-07	Р40			20,9
-08	Р41			21,6
-09	Р42			22,4

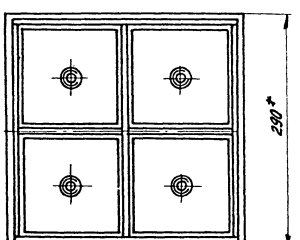

Примечания:

1. Металлические части виброизолятора, исключая резьбу болта, должны быть защищены от коррозии битумным лаком БТ-517 (ГОСТ 5631-79) в соответствии с требованиями СНиП 2.03.11-85.
2. Резиновые элементы (поз. 2) приклеить к траверсе клеем 88Н (ТУ38-1051061-76)

* Размер для справок

					5.001-1.Р1.33.42.00 00СБ			
Изм.	Лист	№ докум.	Подп.	Дата	Резиновые виброизоляторы Р33-Р42. Сборочный чертеж	Лит.	Масса	Масшт.
Разраб.		Мурадян					См. табл.	1:4
Чертил.		Мурадян				Лист 1	Листов 1	
Провер.		Бобрищев				ЦНИИПРОМЗДАНИЙ		
Н.контр.		Бобрищев						

План

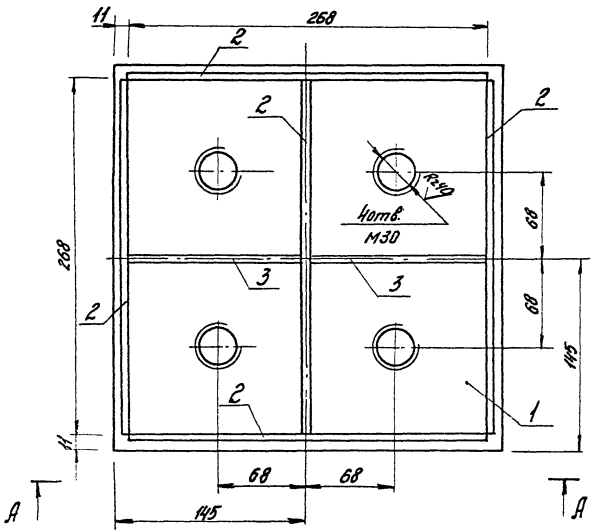

А-А

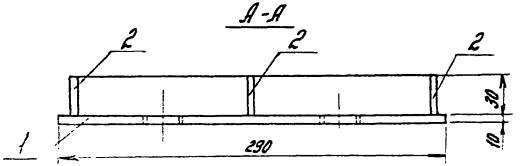

Формат	Зона	Поз.	Обозначение	Наименование	Кол.	Примеч.
				Детали		
А4		1	5.001-1.Р1.33.42.01 01	Плита	1	6,6 кг
				Полоса $\frac{290\times10\ ГОСТ\ 19903-74}{\ell=290}$		
А4		2	5.001-1.Р1.33.42.01 02	Ребро	5	0,26 кг
				Полоса $\frac{-30\times4\ ГОСТ\ 103-76}{\ell=268}$		
А4		3	5.001-1.Р1.33.42.01 03	Ребро	2	0,12 кг
				Полоса $\frac{-30\times4\ ГОСТ\ 103-76}{\ell=132}$		

Конструкция траверсы сварная. Сварить сплошным, угловым швом по периметру примыкания свариваемых элементов $h_{шв}$ = 4 мм

Изм.	Лист	№ докум.	Подп.	Дата	5.001-1.Р1.33.42.01 ООСБ			
Разраб.		Нуроян			Траверса. Сборочный чертеж	Лит.	Масса	Масштаб
Чертил		Нуроян					8,1	1:25
Провер.		Бабрышев				Лист 1	Листов 1	
Н.контр.		Бабрышев			ВСт. 3 кп 2 ТУ14-1-3023-80	ЦНИИПРОМЗДАНИЙ		

5.001-1.Р1.33.42.00 01

А - А

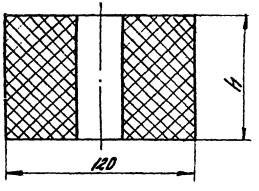

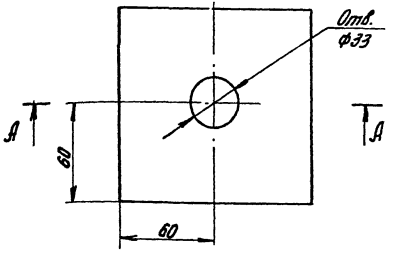

Обозначение	Высота h, мм	Материал	Масса кг
5.001-1.Р1.33.42.00 01-	80	Пластина I марка ТМКЩ-М ГОСТ 7338-77	1,44
-01	90		1,62
-02	100		1,80
-03	110		2,0
-04	120		2,18
-05	80	Пластина I марка ТМКЩ-С ГОСТ 7338-77	1,44
-06	90		1,62
-07	100		1,80
-08	110		2,0
-09	120		2,18

2. Перечень некоторых заводов РТИ, изготавливающих пластины для собственных нужд:
пластина I марки ТМКЩ-М ГОСТ 7338-77 - Ярославский, Саранский заводы „Резинотехника", Волжский завод РТИ, „Сарканайский квадратс" г. Рига, Московский завод „Каучук".
пластина I марки ТМКЩ-С ГОСТ 7338-77 - Белоцерковский, Курский, Карагандинский, Волжский заводы РТИ, Ярославский, Саранский, Казанский заводы „Резинотехника", Ереванский завод „Союзрезинотехника", Сарканайский квадратс" г. Рига, Московский завод „Каучук".

1. Резиновые элементы можно набирать из резиновых полос. Минимальная толщина полосы 20 мм

					5.001-1.Р1.33.42.00 01			
Изм.	Лист	№ док.			Резиновые элементы	Лит.	Масса	Масшт.
Разраб.		Нурадян					см. табл.	1:1
Кертил		Нурадян				Лист 1	Листов 1	
Провер.		Бобришев			Материал см. табл.	ЦНИИПРОМЗДАНИЙ		
Н. контр.		Бобришев						

gost.e-ecolog.ru