ТИПОВАЯ ДОКУМЕНТАЦИЯ НА КОНСТРУКЦИИ, ИЗДЕЛИЯ И УЗЛЫ ЗДАНИЙ И СООРУЖЕНИЙ

Серия 5.001 — 1

ВИБРОИЗОЛЯТОРЫ, ДЕМПФЕРЫ И УПРУГИЕ ЭЛЕМЕНТЫ ДЛЯ ВИБРОИЗОЛЯЦИИ

Выпуск 1

ПРУЖИННЫЕ ВИБРОИЗОЛЯТОРЫ БЕЗ ПРЕДВАРИТЕЛЬНОГО ОБЖАТИЯ

РАБОЧИЕ ЧЕРТЕЖИ

24282-02
ЦЕНА 1-82

gost.e-ecolog.ru

ЦЕНТРАЛЬНЫЙ ИНСТИТУТ ТИПОВОГО ПРОЕКТИРОВАНИЯ
ГОССТРОЯ СССР

Москва, А-445, Смольная ул., 22

Сдано в печать VI 1991 года

Заказ № 5933 Тираж 600 экз.

ТИПОВАЯ ДОКУМЕНТАЦИЯ НА КОНСТРУКЦИИ, ИЗДЕЛИЯ И УЗЛЫ ЗДАНИЙ И СООРУЖЕНИЙ

Серия 5.001 — 1

ВИБРОИЗОЛЯТОРЫ, ДЕМПФЕРЫ И УПРУГИЕ ЭЛЕМЕНТЫ ДЛЯ ВИБРОИЗОЛЯЦИИ

Выпуск 1

ПРУЖИННЫЕ ВИБРОИЗОЛЯТОРЫ БЕЗ ПРЕДВАРИТЕЛЬНОГО ОБЖАТИЯ

РАБОЧИЕ ЧЕРТЕЖИ

РАЗРАБОТАНЫ
ИНСТИТУТОМ ЛЕНИНГРАДСКИЙ
ПРОМСТРОЙПРОЕКТ

ГЛАВНЫЙ ИНЖЕНЕР ИНСТИТУТА — В.А.СЕМЕНОВ

ГЛАВНЫЙ ИНЖЕНЕР ПРОЕКТА — Б.К.АЛЕКСАНДРОВ

ГЛАВНЫЙ КОНСТРУКТОР ИНСТИТУТА — Г.Ф.ЛЕВИН

УТВЕРЖДЕНЫ
ГЛАВОРГПРОЕКТОМ ГОССТРОЯ СССР
ПИСЬМО ОТ 27.11.89. № 4/5 - 1456
ВВЕДЕНЫ В ДЕЙСТВИЕ
ЛЕНПРОМСТРОЙПРОЕКТОМ С 01.01.90.
ПРИКАЗ ОТ 02.06.89. № 111
СРОК ДЕЙСТВИЯ ДО 1995 г.

© ЦИТП Госстроя СССР, 1990

Обозначение	Наименование	Стр.
5.001-1. СВ01.0000	Виброизолятор СВ	2
5.001-1. СВ01.0000СБ	Виброизолятор СВ. Сборочный чертеж.	6
5.001-1. СВ01.0100	Траверса	7
5.001-1. СВ01.0100СБ	Траверса. Сборочный чертеж	11
5.001-1. СВ01.0001	Звено	12
5.001-1. СВ01.0002	Скоба	13
5.001-1. СВ01.0003	Пружина	14
5.001-1. СВ02.0000	Виброизолятор СВ	15
5.001-1. СВ02.0000СБ	Виброизолятор СВ. Сборочный чертеж.	18
5.001-1. СВ02.0100	Траверса	19
5.001-1. СВ02.0100СБ	Траверса. Сборочный чертеж.	22

Изм.	Лист	№ докум.	Подпись	Дата
Разраб.		Тавальдиева		
Пров		Абальский		
Нач.сект.		Файнберг		
Н.контр.		Бадальян		
Утвердил		Пятецкий		

5.001–1

Содержание

Лит.	Лист	Листов
И		1

ГОССТРОЙ СССР
ЛЕНИНГРАДСКИЙ ПРОМСТРОЙПРОЕКТ

Копировал Формат

Инв. № подл. | Подпись и дата | Взам. инв. № | Инв. № дубл. | Подпись и дата

Формат	Зона	Поз.	Обозначение	Наименование	Кол. на испол. 5.001-1 СВ01.0000-						Примечание
					-	01	02	03	04	05	
				Документация							
А4			5.001-1. СВ01.0000 СБ	Сборочный чертеж		X	X	X	X	X	
				Сборочные единицы							
А4		1	5.001-1. СВ 01.0100	Траверса	2						
			-01	Траверса		2					
			-02	Траверса			2				
			-03	Траверса				2			
			-04	Траверса					2		

Исполнение 5.001-1.СВ01.0000-06 ... -12 см. лист 4...6.

5.001–1. СВ01.0000

Изм.	Лист	№ докум.	Подпись	Дата
Разраб.		Тавальдиева		
Пров.рук.		Абальский		
Нач.сект.		Файнберг		
Н.контр.		Бадальян		
Утвердил		Пятецкий		

Виброизолятор СВ

Лит.	Лист	Листов
И	1	6

ГОССТРОЙ СССР
ЛЕНИНГРАДСКИЙ ПРОМСТРОЙПРОЕКТ

Копировал Формат

Формат	Зона	Поз	Обозначение	Наименование	Кол. на исполн. 5.001-1. СВ01.0000 -										Примечание
					-	01	02	03	04	05					
А4		1	5.001-1. СВ01.0100 -05	Траверса						2					
				Детали											
А4		2	5.001-1. СВ01.0001	Звено	2	2	2								
			-01	Звено				2							
			-02	Звено					2	2					
А4		3	5.001-1. СВ01.0002	Скоба	2										
			-01	Скоба		2									
			-02	Скоба			2								
			-03	Скоба				2							
			-04	Скоба					2						
			-05	Скоба						2					
А4		4	5.001-1. СВ01.0003	Пружина	2										

Изм.	Лист	№ докум.	Подпись	Дата	5.001-1. СВ01.0000	Лист 2

Копировал Формат

Инв. № подл.	Подпись и дата	Взам. инв. №	Инв № дубл.	Подпись и дата

Формат	Зона	Поз	Обозначение	Наименование	Кол. на исполн. 5.001-1. СВ01.0000 -										Примечание
					-	01	02	03	04	05					
А4		4	5.001-1. СВ01.0003 -01	Пружина		2									
			-02	Пружина			2								
			-03	Пружина				2							
			-04	Пружина					2						
			-05	Пружина						2					

24282-02 4

Изм.	Лист	№ докум.	Подпись	Дата	5.001-1. СВ01.0000	Лист 3

Формат	Зона	Поз.	Обозначение	Наименование	Кол. на исполн. 5.001-1 СВ010000- 06	07	08	09	10	11	12				Примечание
				Документация											
А4			5.001-1 СВ010000 СБ	Сборочный чертеж	X	X	X	X	X	X	X				
				Сборочные единицы											
А4		1	5.001-1 СВ010100 - 06	Траверса	2										
			- 07	Траверса		2									
			- 08	Траверса			2								
			- 09	Траверса				2							
			- 10	Траверса					2						
			- 11	Траверса						2					
			- 12	Траверса							2				

Изм.	Лист	№ докум.	Подпись	Дата	5.001-1 СВ010000	Лист 4

Копировал Формат

Инв.№ подл.	Подпись и дата	Взам.инв.№	Инв № дубл.	Подпись и дата

Формат	Зона	Поз	Обозначение	Наименование	Кол. на исполн. 5.001-1.СВ01.0000- 06	07	08	09	10	11	12				Примечание
				Детали											
А4		2	5.001-1.СВ01.0001 -02	Звено	2		2	2							
			-03	Звено		2									
			-04	Звено					2						
			-05	Звено						2					
			-06	Звено							2				
А4		3	5.001-1.СВ01.0002 -06	Скоба	2										
			-07	Скоба		2									
			-08	Скоба			2								
			-09	Скоба				2							
			-10	Скоба					2						
			-11	Скоба						2					
			-12	Скоба							2				
А4		4	5.001-1.СВ01.0003 -06	Пружина	2										

Изм.	Лист	№ докум.	Подпись	Дата	5.001-1. СВ01.0000	Лист 5

Формат

5-2222-20

Копировал

Формат

Инв.№ подл.	Подпись и дата	Взам.инв.№	Инв № дубл.	Подпись и дата

Формат	Зона	Поз	Обозначение	Наименование	Кол. на испол. 5.001-1.СВ01.0000 -										Примечание
					06	07	08	09	10	11	12				
А4		4	5.001-1.СВ01.0003 -07	Пружина		2									
			-08	Пружина			2								
			-09	Пружина				2							
			-10	Пружина					2						
			-11	Пружина						2					
			-12	Пружина							2				

24282-02 6

Изм.	Лист	№ докум.	Подпись	Дата	5.001-1.СВ01.0000	Лист 6

Перепечатка

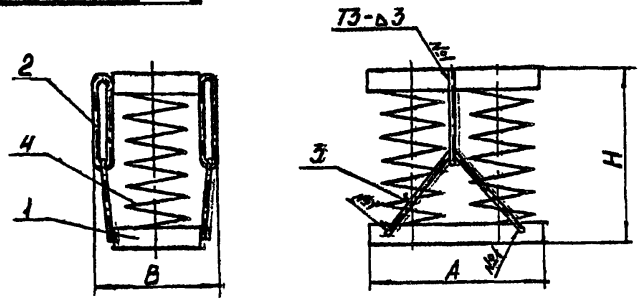

Перед сборкой виброизолятора, пружины должны быть проверены на максимальную нагрузку. Осадка пружин при действующей нагрузке, должна соответствовать указанной на рабочем чертеже (допуск 10%).

Сборка виброизолятора производится в следующем порядке. Пружины устанавливаются в гнезда нижней траверсы и накрываются верхней траверсой, к которой предварительно приварены звенья поз.2 . После этого в звенья продеваются скобы поз.3 и привариваются к нижней траверсе. Сварные швы по ГОСТ 5264-80.

Виброизолятор должен быть защищен от коррозии битумным лаком БТ-577 (ГОСТ 5631-79) в соответствии с требованиями СНиП 2.03.11-85.

Изм.	Лист	№ докум.	Подпись	Дата
Разраб.		Тамильдина		
Проверил		Абельский		
Т.контр.		Абельский		
Нач.сект.		Файнберг		
Н.контр.		Бадальян		
Утвердил		Пятецкий		

5.001-1 СВ 01.0000 СБ

Виброизолятор СВ
Сборочный чертеж

Лит.	Масса	Масштаб
И	см. табл.	–

Лист 1 Листов 2

ГОССТРОЙ СССР
ЛЕНИНГРАДСКИЙ ПРОМСТРОЙПРОЕКТ

Копировал Формат

5.001-1 СВ 01.0000 СБ

Обозначение	Марка	Размеры, мм			Масса, кг
		А	В	Н	
5.001-1. СВ01.0000 СБ	СВ01-1	336	214	339	24,9
01	СВ01-2	358	224	339	23,9
-02	СВ01-3	542	317	520	134,1
-03	СВ01-4	534	313	533	132,1
-04	СВ01-5	258	175	163	9,1
-05	СВ01-6	272	182	148	8,0
-06	СВ01-7	324	208	189	17,7
-07	СВ01-8	344	218	173	16,8
-08	СВ01-9	524	308	296	88,1
-09	СВ01-10	516	304	309	86,7
-10	СВ01-11	188	140	91	4,3
-11	СВ01-12	240	166	103	8,4
-12	СВ01-13	468	280	229	65,5

Инв.№ подл. | Подпись и дата | Взам.инв.№ | Инв.№ дубл. | Подпись и дата

5.001-1 СВ 01.0000 СБ

Лист 2

Копировал 24282-02 7 Формат

Формат	Зона	Поз	Обозначение	Наименование	Кол. на исполн. 5.001-1 СВ01.0100 –										Примечание
					-	01	02	03	04	05					
				Документация											
А4			5.001-1 СВ01.0100 СБ	Сборочный чертеж	X	X	X	X	X	X					
				Детали											
				Стенка											
				Полоса 4х25 ГОСТ 103-76 / Ст3кп ГОСТ 535-79											
Б4		1	5.001-1 СВ01.0101	L=162	3										0,13 кг
			-01	L=173		3									0,14 кг

Исполнение 5.001-1 СВ01.0100 - 06 ... -12 см. лист 5...7

Изм.	Кист	№ докум.	Подпись	Дата	5.001–1 СВ01.0100		
Разраб.		Тевильдиани			Траверса	Лит.	Лист 1 / Листов 7
Проверил		Абельский				И	
Нач.сект.		Файнберг				ГОССТРОЙ СССР ЛЕНИНГРАДСКИЙ ПРОМСТРОЙПРОЕКТ	
Н.контр.		Бадальян					
Утвердил		Пятецкий					

Копировал Формат

Инв.№ подл.	Подпись и дата	Взам.инв.№	Инв № дубл.	Подпись и дата

Формат	Зона	Поз	Обозначение	Наименование	Кол. на исполн. 5.001-1 СВ01.0100 –										Примечание
					-	01	02	03	04	05					
Б4		1	5.001-1 СВ01.0101 -02	L=265			3								0,2 кг
			-03	L=261				3							0,2 кг
			-04	L=123					3						0,1 кг
			-05	L=130						3					0,1 кг
				Плита											
				Лист 6 ГОСТ 19903-74 / Ст3 ГОСТ 14637-79											
Б4		2	5.001-1 СВ01.0102	336×170	1										2,7 кг
			-01	358×181		1									3,1 кг
			-02	542×273			1								7,0 кг
			-03	534×269				1							6,8 кг
			-04	258×131					1						1,6 кг
			-05	272×138						1					1,8 кг

Изм.	Лист	№ докум.	Подпись	Дата	5.001–1 СВ01.0100	Лист 2

Копировал Формат

9282-02 8

Формат	Зона	Поз	Обозначение	Наименование	Кол. на исполн. 5.001-1 СВ 01.0100 -										Примечание
					-	01	02	03	04	05					
				Стенка											
				Полоса $\frac{4\times25\ ГОСТ\ 103-76}{Ст3кп\ ГОСТ\ 535-79}$											
Б4		3	5.001-1 СВ 01.0103	L = 336	2										0,3 кг
			-01	L = 358		2									0,3 кг
			-02	L = 542			2								0,4 кг
			-03	L = 534				2							0,4 кг
			-04	L = 258					2						0,2 кг
			-05	L = 272						2					0,2 кг
				Пластина											
				Лист $\frac{4\ ГОСТ\ 19903-74}{Ст3\ ГОСТ\ 14637-79}$											
Б4		4	5.001-1 СВ 01.0104	78×78	2										0,2 кг
			-01	86×86		2									0,2 кг
			-02	115×115			2								0,4 кг

Изм.	Лист	№ докум.	Подпись	Дата	5.001-1 СВ 01.0100	Лист 3

Копировал Формат

Инв.№ подл.	Подпись и дата	Взам.инв.№	Инв № дубл.	Подпись и дата

Формат	Зона	Поз	Обозначение	Наименование	Кол. на исполн. 5.001-1 СВ 01.0100 -										Примечание
					-	01	02	03	04	05					
Б4		4	5.001-1 СВ 01.0104 -03	110×110				2							0,4 кг
			-04	63×63					2						0,1 кг
			-05	70×70						2					0,2 кг

Изм.	Лист	№ докум.	Подпись	Дата	5.001-1 СВ 01.0100	Лист 4

Копировал Формат

Формат	Зона	Поз	Обозначение	Наименование	Кол. на исполн. 5.001-1 СВ 01.0100 – 06	07	08	09	10	11	12				Примечание
				Документация											
А3			5.001-1 СВ 01.0100 СБ	Сборочный чертеж	X	X	X	X	X	X	X				
				Детали											
				Стенка											
				Полоса $\frac{4\times25\ ГОСТ\ 103\text{-}76}{Ст3кп\ ГОСТ\ 535\text{-}79}$											
Б4		1	5.001-1 СВ 01.0101 -06	L=156	3										0,1 кг
			-07	L=166		3									0,1 кг
			-08	L=256			3								0,2 кг
			-09	L=252				3							0,2 кг
			-10	L=88					3						0,2 кг

Изм.	Лист	№ докум.	Подпись	Дата	5.001–1 СВ 01.0100	Лист 5

Копировал Формат

Инв № подл.	Подпись и дата	Взам. инв. №	Инв № дубл.	Подпись и дата

Формат	Зона	Поз	Обозначение	Наименование	Кол. на исполн. 5.001-1 СВ 01.0100 – 06	07	08	09	10	11	12				Примечание
Б4		1	5.001-1 СВ 01.0101 -11	L=114						3					0,1 кг
			-12	L=228							3				0,2 кг
				Плита											
				Лист $\frac{6\ ГОСТ\ 19903\text{-}74}{Ст3\ ГОСТ\ 14637\text{-}79}$											
Б4		2	5.001-1 СВ 01.0102 -06	324×164	1										2,5 кг
			-07	344×174		1									2,8 кг
			-08	524×264			1								6,5 кг
			-09	516×260				1							6,3 кг
			-10	188×96					1						0,9 кг
			-11	240×122						1					1,4 кг
			-12	468×236							1				5,2 кг
				Стенка											
				Полоса $\frac{4\times25\ ГОСТ\ 103\text{-}76}{Ст3кп\ ГОСТ\ 535\text{-}79}$											
Б4		3	5.001-1 СВ 01.0103 -06	L=324	2										0,3 кг

Изм.	Лист	№ докум.	Подпись	Дата	5.001–1 СВ 01.0100	Лист 6

Копировал Формат

Копировал

Формат

Инв.№ подл.	Подпись и дата	Взам.инв.№	Инв № дубл.	Подпись и дата

Формат	Зона	Поз	Обозначение	Наименование	Кол. на исполн. 5.001-1 СВ010100-										Примечание
					06	07	08	09	10	11	12				
Б4		3	5.001-1 СВ 01.0103 - 07	L=344		2									0,3 кг
			- 08	L=524			2								0,4 кг
			- 09	L=516				2							0,4кг
			- 10	L=188					2						0,2 кг
			- 11	L=240						2					0,2 кг
			- 12	L=468							2				0,4 кг
				Пластина											
				Лист 4 ГОСТ 19903-74											
				Ст 3 ГОСТ 14637-79											
Б4		4	5.001-1 СВ 01.0104 - 06	78×78	2										0,2 кг
			- 07	86×86		2									0,2 кг
			- 08	115×115			2								0,4 кг
			- 09	110×110				2							0,4 кг
			- 10	43×43					2						0,1 кг
			- 11	53×53						2					0,1 кг
			- 12	95×95							2				0,3 кг

24282-02 11

Изм.	Лист	№ докум.	Подпись	Дата	5.001-1 СВ 01.0100	Лист 7

Копировал

Формат

I 10

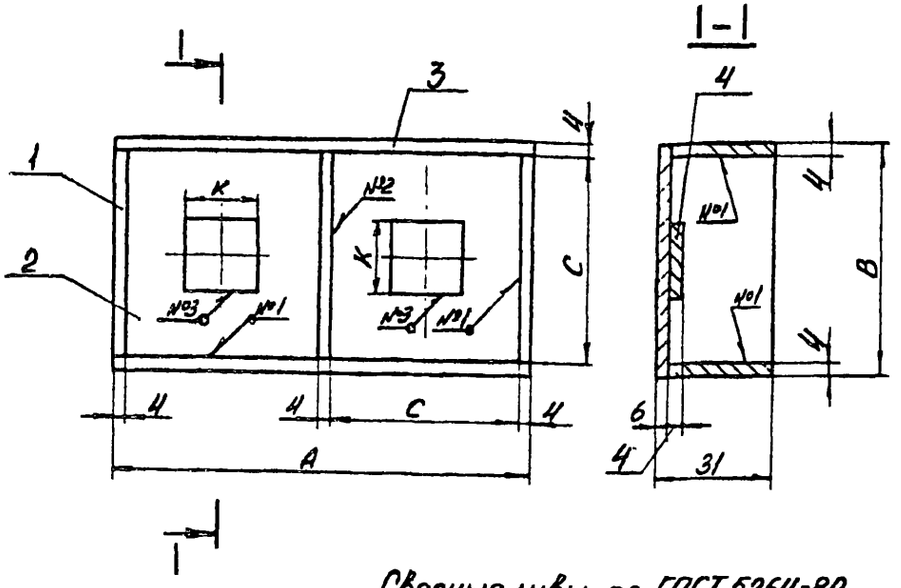

Сварные швы по ГОСТ 5264-80
№1 Т1-∆3
№2 Т3-∆3
№3 Н1-∆3

Изм.	Лист	№ докум.	Подпись	Дата
Разраб.		Тевальдиани		
Проверил		Абельский		
Т.контр.		Абельский		
Нач.сект.		Файнберг		
Н.контр.		Бадальян		
Утвердил		Пятецкий		

5.001-1 СВ01.0100 СБ

Траверса
Сборочный чертеж

Лит.	Масса	Масштаб
И	см.табл.	-

Лист 1 Листов 2

ГОССТРОЙ СССР
ЛЕНИНГРАДСКИЙ
ПРОМСТРОЙПРОЕКТ

Копировал Формат

Обозначение	Размеры, мм				Масса, кг
	А	В	С	К	
5.001-1 СВ01.0100	336	170	162	78	4,0
-01	358	181	173	86	4,5
-02	542	273	265	115	9,3
-03	534	269	261	110	9,0
-04	258	131	123	63	2,5
-05	272	138	130	70	2,8
-06	324	164	156	78	3,7
-07	344	174	166	86	4,2
-08	524	264	256	115	8,7
-09	516	260	252	110	8,4
-10	188	96	88	43	1,5
-11	240	122	114	53	2,2
-12	468	236	228	95	7,0

Инв.№ подл. | Подпись и дата | Взам.инв.№ | Инв.№ дубл. | Подпись и дата

Изм.	Лист	№ докум.	Подпись	Дата

5.001-1 СВ01.0100 СБ

Лист 2

Копировал 24282-02 12 Формат

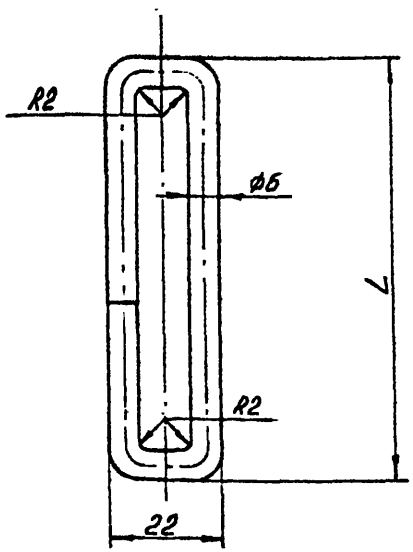

Развернутая длина L_1

Обозначение	Размеры, мм		Масса, кг
	L	L_1	
5.001-1 СВ01.0001	193	406	0,10
-01	188	396	0,09
-02	108	236	0,07
-03	103	226	0,06
-04	63	146	0,03
-05	53	126	0,03
-06	73	166	0,04

Изм.	Лист	№ докум.	Подпись	Дата
Разраб.		Тильданин		
Проверил		Абельский		
Т.контр.		Абельский		
Нач.сект.		Файнберг		
Н.контр.		Бадальян		
Утвердил		Пятецкий		

5.001-1 СВ01.0001

Звено

Лит.	Масса	Масштаб
И	См. табл	-

Лист 1 Листов 2

Круг 6 ГОСТ 2590-71 / Ст 3 ГОСТ 535-79

ГОССТРОЙ СССР ЛЕНИНГРАДСКИЙ ПРОМСТРОЙПРОЕКТ

Копировал Формат

Инв.№ подл. | Подпись и дата | Взам.инв.№ | Инв.№ дубл. | Подпись и дата

Изм.	Лист	№ докум.	Подпись	Дата

5.001-1. СВ01.0001 Лист 2

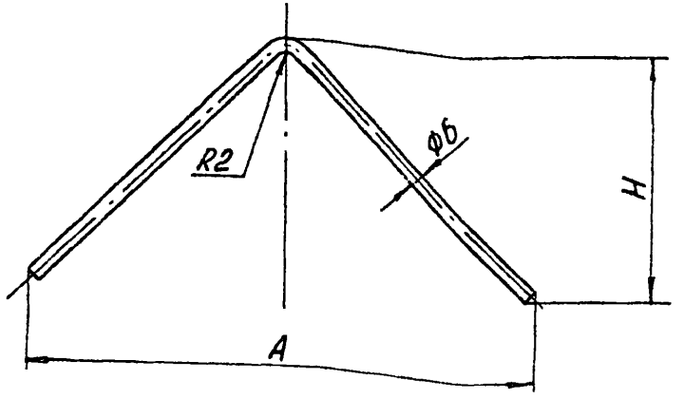

Развернутая длина L

Обозначение	Размеры, мм			Масса, кг
	H	A	L	
5.001-1 СВ 01 0002 –	143	306	407	0,09
-01	143	328	424	0,09
-02	324	512	813	0,19
-03	342	504	837	0,19
-04	52	228	241	0,05
-05	37	242	245	0,06
-06	78	294	323	0,07
-07	67	315	333	0,07
-08	185	495	607	0,14
-09	198	486	615	0,14
-10	25	158	157	0,04
-11	47	210	221	0,05
-12	153	440	525	0,12

Изм	Лист	№ докум.	Подпись	Дата
Разраб.		Твильдиани		
Проверил		Абельский		
Т.контр		Абельский		
Нач.сект.		Файнберг		
Н.контр.		Бадальян		
Утвердил		Пятецкий		

5.001-1 СВ01.0002

Скоба

Лит.	Масса	Масштаб
И	см табл	–

Лист 1 Листов 2

Круг 6 ГОСТ 2590-71 / Ст 3 ГОСТ 535-79

ГОССТРОЙ СССР ПЕНИНГРАДСКИЙ ПРОМСТРОЙПРОЕКТ

Копировал Формат

Инв.№ подл. | Подпись и дата | Взам.инв.№ | Инв.№ дубл. | Подпись и дата

Изм	Лист	№ докум.	Подпись	Дата

5.001-1 СВ01.0002 Лист 2

Копировал 24282-02 14 Формат

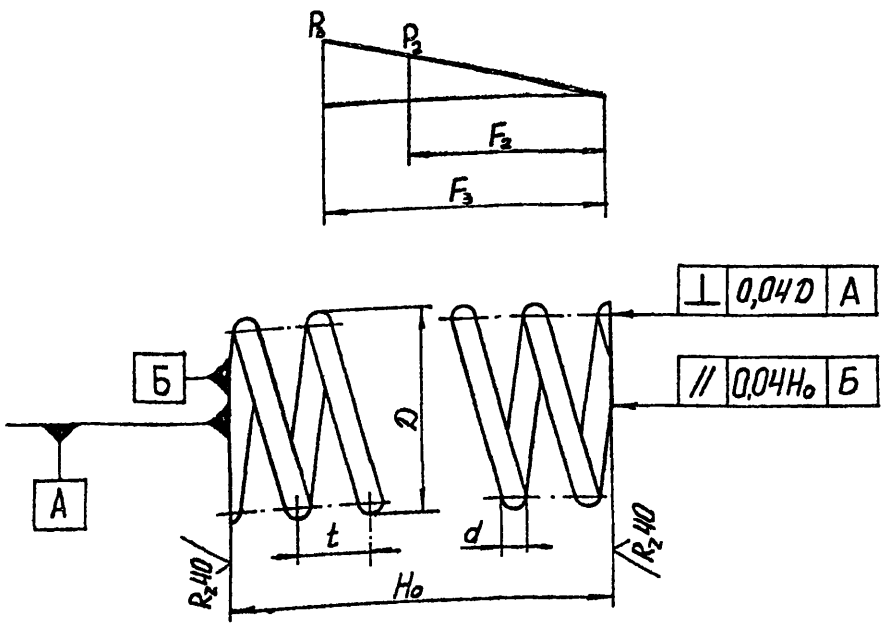

Изм.	Лист	№ докум.	Подпись	Дата
Разраб.		Гендальман		
Проверил		Абельский		
Т.контр.		Абельский		
Нач.сект.		Файнберг		
Н.контр.		Бердальин		
Утвердил		Пятецкий		

5.001–1. СВ 01.0003

Пружина

Лит.	Масса	Масштаб
И	см. табл.	–

Лист 1 Листов 2

Круг $\frac{d\ ГОСТ\ 2590-71}{60С2\ ГОСТ\ 14959-79}$

ГОССТРОЙ СССР ЛЕНИНГРАДСКИЙ ПРОМСТРОЙПРОЕКТ

Копировал Формат

Обозначение	Характеристика пружины				Размеры, мм				Число витков		Масса, кг
	P_2, кН	P_3, кН	F_2, мм	F_3, мм	D	d	H_0	t	рабочих n	полное n_1	
5.001-1.СВ01.0003	8,0	10,67	140	186	149	18	327	37,5	8,0	10	8,3
-01	7,96	10,61	144	192	160	18	327	47,56	6,5	8	7,3
-02	58,45	77,9	140	186	245	40	508	64	7	9	57,5
-03	56,8	75,7	136	181	240	40	521	64,2	7,5	9	56,8
-04	2,78	3,64	70	93,4	117	12	151	29,5	4,5	6,5	1,9
-05	2,82	3,77	73	97	125	11	136	49,9	2,5	4	1,1
-06	8,0	10,7	70	186	149	18	177	37,5	4	6	5,0
-07	7,96	10,6	67	89	160	18	161	47,6	3	4,5	4,1
-08	58,5	77,9	70	93,4	245	40	284	64	3,5	6,5	35,1
-09	56,8	75,7	72	97	240	40	297	64,2	4	5,5	34,7
-10	3,07	41,0	33	44	85	10	79	27,7	2,5	4	0,6
-11	8,0	10,7	26	35	110	16	91	29,8	2,5	4	1,9
-12	61,5	82,0	43	57	220	40	217	59,1	2,5	4	25,6

Инв.№ подл. | Подпись и дата | Взам.инв.№ | Инв.№ дубл. | Подпись и дата

Изм.	Лист	№ докум.	Подпись	Дата

5.001–1. СВ 01.0003 Лист 2

Копировал 24282-02 15 Формат

Формат	Зона	Поз	Обозначение	Наименование	Кол. на исполн. 5.001-1.СВ02.0000 -										Примечание
					-	01	02	03	04	05					
				Документация											
А4			5.001-1.СВ02.0000 СБ	Сборочный чертеж	X	X	X	X	X	X					
				Сборочные единицы											
А4		1	5.001-1.СВ02.0100	Траверса	2										
			-01	Траверса		2									
			-02	Траверса			2								
			-03	Траверса				2							
			-04	Траверса					2						

Исполнение 5.001-1.СВ02.0000-06 ... -12 см. лист 4...6

Изм.	Лист	№ докум.	Подпись	Дата
Разраб.		Тимьянин		
Проверил		Абольский		
Нач.сект.		Файнберг		
Н.контр.		Бадальян		
Утвердил		Пятецкий		

5.001-1.СВ02.0000

Виброизолятор СВ

Лит.	Лист	Листов
И	1	6

ГОССТРОЙ СССР
ЛЕНИНГРАДСКИЙ
ПРОМСТРОЙПРОЕКТ

Копировал Формат

Инв.№ подл.	Подпись и дата	Взам.инв.№	Инв № дубл.	Подпись и дата

Формат	Зона	Поз	Обозначение	Наименование	Кол. на исполн. 5.001-1.СВ02.0000 -										Примечание
					-	01	02	03	04	05					
А4		1	5.001-1.СВ02.0100 - 05	Траверса						2					
				Детали											
А4		2	5.001-1.СВ01.0001	Звено	2	2	2								
			-01	Звено				2							
			-02	Звено					2	2					
А4		3	5.001-1.СВ01.0002	Скоба	2										
			-01	Скоба		2									
			-02	Скоба			2								
			-03	Скоба				2							
			-04	Скоба					2						
			-05	Скоба						2					

Изм.	Лист	№ докум.	Подпись	Дата

5.001-1.СВ02.0000

Лист 2

Копировал

24282-02 16

Формат	Зона	Поз	Обозначение	Наименование	Кол. на исполн. 5.001-1. СВ02 0000 -										Примечание
					-	01	02	03	04	05					
А4		4	5.001-1. СВ01.0003	Пружина	6										
			-01	Пружина		6									
			-02	Пружина			6								
			-03	Пружина				6							
			-04	Пружина					6						
			-05	Пружина						6					

Изм.	Лист	№ докум.	Подпись	Дата	5.001-1. СВ02.0000	Лист 3

Копировал Формат

Инв.№ подл.	Подпись и дата	Взам.инв.№	Инв № дубл.	Подпись и дата

Формат	Зона	Поз	Обозначение	Наименование	Кол. на исполн. 5.001-1. СВ02.0000 -										Примечание
					06	07	08	09	10	11	12				
				Документация											
А4			5.001-1. СВ02.0000 СБ	Сборочный чертеж	X	X	X	X	X	X	X				
				Сборочные единицы											
А4		1	5.001-1. СВ 02.0100 -06	Траверса	2										
			-07	Траверса		2									
			-08	Траверса			2								
			-09	Траверса				2							
			-10	Траверса					2						
			-11	Траверса						2					
			-12	Траверса							2				

Изм.	Лист	№ докум.	Подпись	Дата	5.001-1. СВ02.0000	Лист 4

Копировал Формат

24282-02 17

Формат	Зона	Поз	Обозначение	Наименование	Кол. на испол. 5.001-1.СВ02.0000 - 06	07	08	09	10	11	12				Примечание
				Детали											
А4		2	5.001-1.СВ01.0001 - 02	Звено	2		2	2							
			-03	Звено		2									
			-04	Звено					2						
			-05	Звено						2					
			-06	Звено							2				
А4		3	5.001-1.СВ01.0002 -06	Скоба	2										
			-07	Скоба		2									
			-08	Скоба			2								
			-09	Скоба				2							
			-10	Скоба					2						
			-11	Скоба						2					
			-12	Скоба							2				

Изм.	Лист	№ докум.	Подпись	Дата	5.001-1.СВ02.0000	Лист 5

Копировал Формат

Инв.№ подл.	Подпись и дата	Взам.инв.№	Инв № дубл.	Подпись и дата

Формат	Зона	Поз	Обозначение	Наименование	Кол. на испол. 5.001-1.СВ02.0000 - 06	07	08	09	10	11	12				Примечание
А4		4	5.001-1.СВ01.0003 - 06	Пружина	6										
			-07	Пружина		6									
			-08	Пружина			6								
			-09	Пружина				6							
			-10	Пружина					6						
			-11	Пружина						6					
			-12	Пружина							6				

Изм.	Лист	№ докум.	Подпись	Дата	5.001-1.СВ 02.00 00	Лист 6

Копировал Формат

24282-02 18

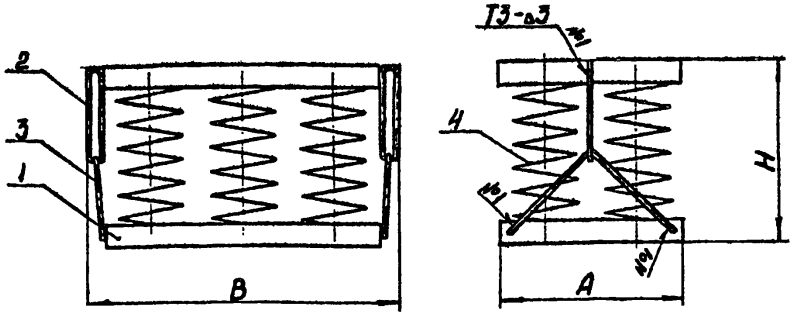

Перед сборкой виброизолятора, пружины должны быть проверены на максимальную нагрузку. Осадка пружин при действующей нагрузке, должна соответствовать указанной на рабочем чертеже (допуск 10%).

Сборка виброизолятора производится в следующем порядке. Пружины устанавливаются в гнезда нижней траверсы и накрываются верхней траверсой, к которой предварительно приварены звенья поз.2 . После этого в звенья продеваются скобы поз.3 и привариваются к нижней траверсе. Сварные шы по ГОСТ 5264-80.

Виброизолятор должен быть защищен от коррозии битумным лаком БТ-577 (ГОСТ 5631-79) в соответствии с требованиями СНиП 2.03.11-85.

Изм.	Лист	№ докум.	Подпись	Дата
Разраб.		Тенильдиани		
Проверил		Абельский		
Т.контр.		Абельский		
Нач.сект.		Файнберг		
Н.контр.		Бадальян		
Утвердил		Пятощкий		

5.001-1.СВ02.00 00 СБ

Виброизолятор СВ
Сборочный чертеж

Лит.	Масса	Масштаб
И	см. табл.	-
Лист 1	Листов 2	

ГОССТРОЙ СССР
ЛЕНИНГРАДСКИЙ
ПРОМСТРОЙПРОЕКТ

Копировал

Формат

Обозначение	Марка	Размеры, мм			Масса, кг
		А	В	Н	
5.001-1.СВ02.0000СБ	СВ02-1	336	502	339	72
-01	СВ02-2	358	535	339	68
-02	СВ02-3	542	811	520	397
-03	СВ02-4	534	799	533	391
-04	СВ02-5	258	385	163	25
-05	СВ02-6	272	406	148	23
-06	СВ02-7	324	484	189	51
-07	СВ02-8	344	514	173	47
-08	СВ02-9	524	784	296	260
-09	СВ02-10	516	772	309	257
-10	СВ02-11	188	280	91	13
-11	СВ02-12	240	358	103	24
-12	СВ02-13	468	700	229	194

Инв.№ подл. | Подпись и дата | Взам.инв.№ | Инв.№ дубл. | Подпись и дата

Изм.	Лист	№ докум.	Подпись	Дата

5.001-1.СВ02.00000 СБ

Лист 2

Копировал

24282-02 19

Формат

Формат	Зона	Поз	Обозначение	Наименование	Кол. на исполн. 5.001-1. СВ 02.0100 -										Примечание
					-	01	02	03	04	05					
				Документация											
А4			5.001-1. СВ 02.0100 СБ	Сборочный чертеж	X	X	X	X	X	X					
				Детали											
				Стенка											
				Полоса 4×25 ГОСТ 103-76											
				Ст3кп ГОСТ 535-79											
Б4		1	5.001-1. СВ 02.0101	L=162	8										0,1 кг
			-01	L=173		8									0,1 кг

Исполнение 5.001-1. СВ 02.0100 - 06 ... -12 см. лист 4...6

Изм	Лист	№ докум.	Подпись	Дата
Разраб.		Твильдиани		
Проверил		Абельский		
Нач.сект.		Файнберг		
Н.контр.		Бадальян		
Утвердил		Пятецкий		

5.001-1. СВ 02.0100

Траверса

Лит.	Лист	Листов
И	1	6

ГОССТРОЙ СССР
ЛЕНИНГРАДСКИЙ
ПРОМСТРОЙПРОЕКТ

Копировал

Формат

Инв.№ подл.	Подпись и дата	Взам.инв.№	Инв № дубл.	Подпись и дата

Формат	Зона	Поз	Обозначение	Наименование	Кол. на исполн. 5.001-1. СВ 02.0100 -										Примечание
					-	01	02	03	04	05					
Б4		1	5.001-1. СВ 02.0101 -02	L=265			8								0,2 кг
			-03	L=261				8							0,2 кг
			-04	L=123					8						0,1 кг
			-05	L=130						8					0,1 кг
				Стенка											
				Полоса 4×25 ГОСТ 103-76											
				Ст3кп ГОСТ 535-79											
Б4		2	5.001-1. СВ 02.0102	L=336	3										0,3 кг
			-01	L=358		3									0,3 кг
			-02	L=542			3								0,4 кг
			-03	L=534				3							0,4 кг
			-04	L=258					3						0,2 кг
			-05	L=272						3					0,2 кг

24282-02 20

Изм.	Лист	№ докум.	Подпись	Дата

5.001-1. СВ 02.0100

Лист 2

Копировал

19

Формат	Зона	Поз	Обозначение	Наименование	Кол. на исполн. 5.001-1. СВ 02.0100 –										Примечание
					–	01	02	03	04	05					
				Плита											
				Лист 6 ГОСТ 19903-74 Ст3 ГОСТ 14637-79											
БЧ	3		5.001-1. СВ 02.0103	336×502	1										7,9 кг
			-01	358×535		1									9,0 кг
			-02	542×811			1								20,7 кг
			-03	534×799				1							20,1 кг
			-04	258×385					1						4,7 кг
			-05	272×406						1					5,2 кг
БЧ	4		5.001-1. СВ 01.0104	Пластина	6										
			-01	Пластина		6									
			-02	Пластина			6								
			-03	Пластина				6							
			-04	Пластина					6						
			-05	Пластина						6					

Изм.	Лист	№ докум.	Подпись	Дата	5.001-1. СВ 02.0100	Лист 3

Копировал Формат

Инв.№ подл.	Подпись и дата	Взам.инв.№	Инв № дубл.	Подпись и дата

Формат	Зона	Поз	Обозначение	Наименование	Кол. на исполн. 5.001-1. СВ 02.0100 –										Примечание
					06	07	08	09	10	11	12				
				Документация											
А4			5.001-1. СВ 02.0100 СБ	Сборочный чертеж	X	X	X	X	X	X	X				
				Детали											
				Стенка											
				Полоса 4×25 ГОСТ 103-76 Ст3кп ГОСТ 535-79											
БЧ	1		5.001-1. СВ 02.0101 -06	L=156	8										0,1 кг
			-07	L=166		8									0,1 кг
			-08	L=256			8								0,2 кг
			-09	L=252				8							0,2 кг
			-10	L=88					8						0,1 кг

Изм.	Лист	№ докум.	Подпись	Дата	5.001-1. СВ 02.0100	Лист 4

Копировал

24282-02 21

Формат	Зона	Поз	Обозначение	Наименование	Кол. на исполн. 5.001-1. СВ 02.0100 - 06	07	08	09	10	11	12				Примечание
БЧ		1	5.001-1. СВ 02.0101 - 11	L = 114						8					0,1 кг
			- 12	L = 228							8				0,2 кг
				Стенка											
				Полоса 4×25 ГОСТ 103-76											
				Ст 3кп ГОСТ 535-79											
БЧ		2	5.001-1. СВ 02.0102 - 06	L = 324	3										0,3 кг
			- 07	L = 344		3									0,3 кг
			- 08	L = 524			3								0,4 кг
			- 09	L = 516				3							0,4 кг
			- 10	L = 188					3						0,2 кг
			- 11	L = 240						3					0,2 кг
			- 12	L = 468							3				0,4 кг
				Плита											
				Лист 6 ГОСТ 19903-74											
				Ст 3 ГОСТ 14637-79											
БЧ		3	5.001-1. СВ 02.0103 - 06	324×484	1										7,4 кг

Изм.	Лист	№ докум.	Подпись	Дата	5.001-1. СВ 02.0100	Лист 5

Копировал Формат

Инв. № подл.	Подпись и дата	Взам. инв. №	Инв № дубл.	Подпись и дата

Формат	Зона	Поз	Обозначение	Наименование	Кол. на исполн. 5.001-1. СВ 02.0100 - 06	07	08	09	10	11	12				Примечание
БЧ		3	5.001-1. СВ 02.0103 - 07	344×514		1									8,3 кг
			- 08	524×784			1								19,3 кг
			- 09	516×772				1							18,8 кг
			- 10	188×280					1						2,5 кг
			- 11	240×358						1					4,0 кг
			- 12	468×700							1				15,4 кг
БЧ		4	5.001-1. СВ 01.0104 - 06	Пластина	6										
			- 07	Пластина		6									
			- 08	Пластина			6								
			- 09	Пластина				6							
			- 10	Пластина					6						
			- 11	Пластина						6					
			- 12	Пластина							6				

24782-02 22

Изм.	Лист	№ докум.	Подпись	Дата	5.001-1 СВ 02.0100	Лист 6

Копировал Формат

5.001-1.СВ020100 СБ

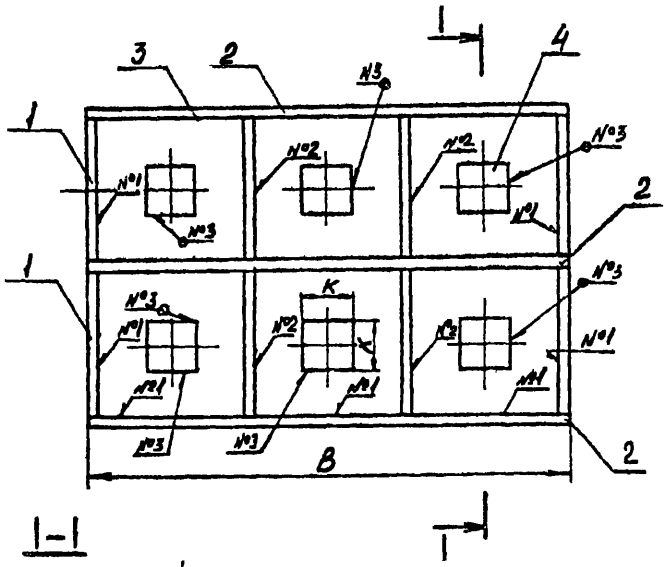

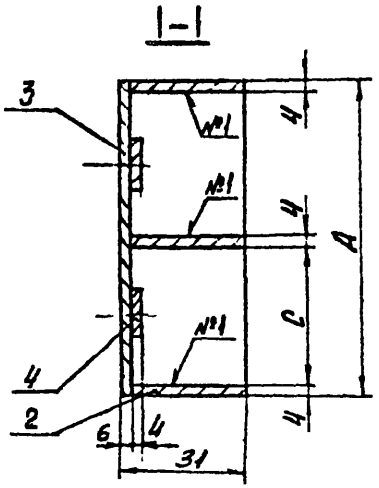

Сварные швы по ГОСТ 5264-80

№1 - Т1-Δ3

№2 - Т3-Δ3

№3 - Н1-Δ3

Изм	Лист	№ докум.	Подпись	Дата
Разраб.		Тиильдиани		
Проверил		Абельский		
Т.контр.		Абельский		
Нач.сект.		Файнберг		
Утвердил		Пятецкий		

5.001-1.СВ020100 СБ

Траверса
Сборочный чертеж

Лит.	Масса	Масштаб
И	см.табл.	-

Лист 1 Листов 2

ГОССТРОЙ СССР
ЛЕНИНГРАДСКИЙ
ПРОМСТРОЙПРОЕКТ

Копировал Формат

gost.e-ecolog.ru

5.001-1.СВ020100 СБ

Обозначение	Размеры, мм				Масса, кг
	A	B	C	K	
5.001-1 СВ020100	336	502	162	78	10,8
-01	358	535	173	86	11,9
-02	542	811	265	115	25,9
-03	534	799	261	110	25,3
-04	258	385	123	63	6,7
-05	272	406	130	70	7,8
-06	324	484	156	78	10,3
-07	344	514	166	86	11,2
-08	524	784	256	115	24,5
-09	516	772	252	110	24,0
-10	188	280	88	43	4,5
-11	240	358	114	53	6,0
-12	468	700	228	95	20,0

Инв. № подл. | Подпись и дата | Взам. инв. № | Инв. № дубл. | Подпись и дата

Изм.	Лист	№ докум.	Подпись	Дата

5.001-1.СВ020100 СБ

Лист 2

Копировал 24282-02 (23) Формат