Типовая документация на конструкции, изделия и узлы зданий и сооружений

СЕРИЯ 5.905-13

ИНДИВИДУАЛЬНЫЕ И ГРУППОВЫЕ БАЛЛОННЫЕ УСТАНОВКИ СЖИЖЕННОГО ГАЗА ДЛЯ ЖИЛОГО ФОНДА И КОММУНАЛЬНО-БЫТОВЫХ ПОТРЕБИТЕЛЕЙ

РАБОЧИЕ ЧЕРТЕЖИ

21649
Цена 3-42

gost.e-ecolog.ru

Типовая документация на конструкции, изделия и узлы зданий и сооружений

Серия 5905-13

Индивидуальные и групповые баллонные установки сжиженного газа для жилого фонда и коммунально-бытовых потребителей

Рабочие чертежи

Разработаны
институтом „Мосгазниипроект"
Главный инженер института Маевский
Главный инженер проекта Иосилевич

Утверждены Главстройпроектом Госстроя СССР протокол №74 от 22.10.86, введены в действие институтом „Мосгазниипрпект" с 01.01.1987г. приказ №167 от 31.10.86

Содержание

Обозначение	Наименование	Стр
	Титульный лист	
	Содержание	2
УСГ 1 00	Установка индивидуальная баллонная	
	на 2 баллона 3-50 ГОСТ 15860-84	4
УСГ 1 00СБ	Установка индивидуальная баллонная	
	на 2 баллона 3-50 ГОСТ 15860-84 Сборочный чертеж	5
УСГ 1 00ТУ	Установки индивидуальные и групповые	
	баллонные Технические условия	6
УСГ 1 00КУ	Карта технического уровня и качества продукции	13
УСГ 1 00МЧ	Установка индивидуальная баллонная на 2 баллона	
	3-50 ГОСТ 15860-84 Монтажный чертеж	17
УСГ 1 00ИЭ	Установки индивидуальные и групповые балл-	
	лонные Инструкция по эксплуатации	
		19
УСГ 1 01 00	Шкаф	22
УСГ 1 01 00СБ	Шкаф	23
УСГ 1 01 01 00	Крышка	25
УСГ 1 01 01 02	Уголок	25
УСГ 1 01 01 00СБ	Крышка	26
УСГ 1 01 01 01	Лист	27
УСГ 1 01 02 00	Дверка	28
УСГ 1 01 02 01	Скоба	28
УСГ 1 01 02 00СБ	Дверка	29
УСГ 1 01 02.02	Лист	30
УСГ 1 01 03 00	Ножка	31
УСГ 1 01 03 01	Планка	31
УСГ 1 01 03 00СБ	Ножка	32
УСГ 1 01 03 02	Скоба	33
УСГ 1 01 04	Панель левая	34
УСГ 1 01 05	Панель правая	35
УСГ 1 01 06	Рама каркасная	36
УСГ 1 01 07	Балка	37
УСГ 1 01 08	Дно	37

Продолжение

Обозначение	Наименование	Стр
УСГ 1 01 09	Пята	38
УСГ 1 01 10	Стержень	38
УСГ 1 01 11	Щеколда	39
УСГ 1 01 12	Шайба	39
УСГ 1 01 13	Петля	40
УСГ 1 02 00	Обвязка к регулятору давления	
	РДСГ 1-1,2	40
УСГ 1 02 00СБ	Обвязка к регулятору давления	
	РДСГ 1-1,2	41
УСГ 1 02 01	Хомутик	42
УСГ 1 02 02	Ниппель	42
УСГ 1 03	Скоба	43
УСГ 1 04 00	Рама	43
УСГ 2 00	Установка групповая баллонная на	
	6 баллонов 3-50 ГОСТ 15860-84	44
УСГ 2 01 07	Прокладка	44
УСГ 2 00СБ	Установка групповая баллонная на 6 баллонов	
	3-50 ГОСТ 15860-84 Сборочный чертеж	45
УСГ 2 00МЧ	Установка групповая баллонная на 6 баллонов	
	3-50 ГОСТ 15860-84 Монтажный чертеж	46
УСГ 2 01 00	Блок регуляторный	48
УСГ 2 01 00СБ	Блок регуляторный	49
УСГ 2 01 01 00	Колено	50
УСГ 2 01 01 00СБ	Колено	50
УСГ 2 01 01 01	Переходник	51
УСГ 2 01 01 02	Отвод	51
УСГ 2 01 01 03	Фланец	52
УСГ 2 01 02 00	Патрубок	52
УСГ 2 01 02 00СБ	Патрубок	53
УСГ 2 01 02 01	Ниппель	54
УСГ 2 01 02 02	Штуцер	54
УСГ 2 01 02 03	Отвод	55
УСГ 2 01 02 04	Труба	55

Продолжение

Обозначение	Наименование	Стр
УСГ2 01 03 00	Патрубок	56
УСГ2 01 03 01	Трубка	56
УСГ2 01 03 00СБ	Патрубок	57
УСГ2 01 03 02	Отвод	58
УСГ2 01 03 03	Сгон	58
УСГ2 01 03 05	Сектор	59
УСГ2 01 03 04	Сектор	59
УСГ2 01 04 00	Трубка импульсная	60
УСГ2 01 04 00СБ	Трубка импульсная	60
УСГ2 01 05 00	Шкаф	61
УСГ2 01 05 00СБ	Шкаф	62
УСГ2 01 05 01	Панель левая	64
УСГ2 01 05 02	Панель правая	65
УСГ2 01 06	Щиток	66
УСГ2 02 00	Коллектор	67
УСГ2 02 04	Заглушка	67
УСГ2 02 00СБ	Коллектор	68
УСГ2 02 01	Труба	69
УСГ2 02 02	Ниппель	69
УСГ2 02 03	Гайка накидная	70
УСГ2 03	Переходник	70
УСГ2 04	Переходник	71
УСГ2 05 00	Свеча	71
УСГ2 05 00СБ	Свеча	72
УСГ2 05 01 00	Насадка для свечи	73
УСГ2 05 01 00СБ	Насадка для свечи	73
УСГ2 05 01 01	Короб	74
УСГ2 05 01 02	Косынка	74
УСГ2 05 01 03	Рассекатель	75
УСГ2 05 02	Труба	75

Продолжение

Обозначение	Наименование	Стр
УСГ 2 05 03	Отвод	76
УСГ2 05 04	Штуцер	76
УСГ2 06 00	Рама	77
УСГ2 06 01	Стойка	77
УСГ2 06 00СБ	Рама	78
УСГ2 06 02	Уголок	79
УСГ2 07	Уголок°	80
УСГ3 00	Установка групповая баллонная на 10 баллонов 3-50 ГОСТ 15860-84	80
УСГ3 00СБ	Установка групповая баллонная на 10 баллонов 3-50 ГОСТ 15860-84 Сборочный чертеж	81
УСГ3 00МЧ	Установка групповая баллонная на 10 баллонов 3-50 ГОСТ 15860-84 Монтажный чертеж	82
УСГ3 01 00	Коллектор	84
УСГ3 05 00	Рама	84
УСГ3 01 00СБ	Коллектор	85
УСГ3 01 01	Труба	86
УСГ3 05 00СБ	Рама	87
УСГ3 05 01	Уголок	88

Серия 5 905 13

Формат	Зона	Поз	Обозначение	Наименование	Кол	Примечание
				Документация		
А3			УСГ1 00 СБ	Сборочный чертеж		
А4			УСГ1 00 ТУ	Технические условия		
*			УСГ1 00 КУ	Карта уровня		А3, А4
А3			УСГ1 00 МЧ	Монтажный чертеж		
А4			УСГ1 00 ИЭ	Инструкция по эксплуатации		
				Сборочные единицы		
А4		1	УСГ 1. 01. 00	Шкаф	1	
				Стандартные изделия		
		3		Контргайка 15-Ц		
				ГОСТ 8968-75	1	
			Переменные данные	для исполнений		
				УСГ 1 00		
				Сборочные единицы		
А4		4	УСГ1. 02. 00	Обвязка к регулятору		
				давления РДСГ1-1,2	1	
				Стандартные изделия		
		5		Регулятор давления		
				РДСГ1-1,2, исполнение 2		
				ГОСТ 21805-83	1	

Подпись и дата | Инв. № дубл. | Взам. инв. № | Подпись и дата | Инв. № подл.

Изм	Лист	N Докум.	Подпись	Дата
Разраб.		Кудинов		08.86
Пров.		Иосилевич		08.86
Н.контр.		Иосилевич		08.86
Утв.		Заславский		08.86

УСГ 1 00

Установка индивидуальная баллонная на 2 баллона 3-50 ГОСТ 15860-84

Лит.	Лист	Листов
И	1	2

Институт МосгазНИИпроект

копировал [illegible] формат А4

Формат	Зона	Поз	Обозначение	Наименование	Кол	Примечание
				УСГ 1 00-01		
				Стандартные изделия		
		5		Регулятор давления		
				РДСГ 1-1,2, исполнение 1		
				ГОСТ 21805-83	1	
				Прочие изделия		
		6		Обвязка ОРДГ-8		
				ТУ 204-РСФСР-731-75	1	

Подпись и дата | Инв. № дубл. | Взам. инв. № | Подпись и дата | Инв. № подл.

Изм	Лист	N Докум	Подп	Дата

УСГ 1 00

Лист 2

копировал [illegible] формат А4

УСГ1.00СБ

Серия 5.905-13

Рис 1

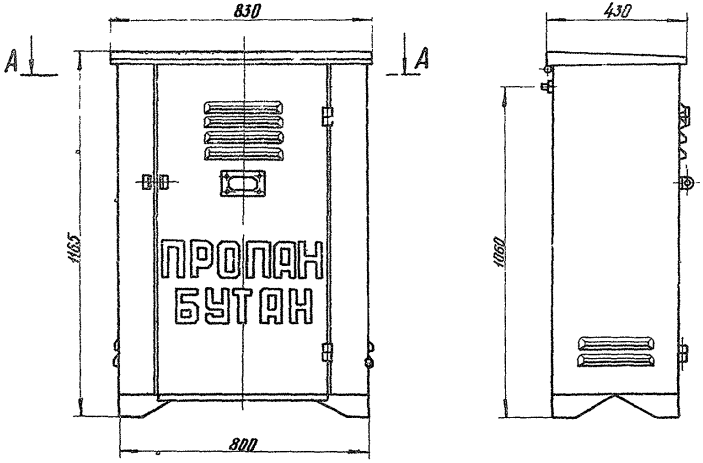

Рис 2

Остальное см рис 1

А – А

вариант с обвязкой двух баллонов

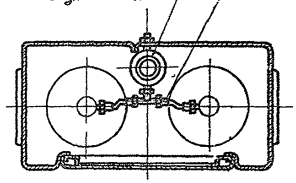

А – А

вариант с обвязкой одного баллона

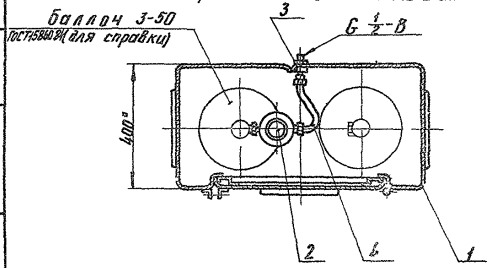

Обозначение	Рис	Масса, кг
УСГ 1 00	1	36,2
–01	2	36,9

Размеры для справок

Изм	Лист	N Докум	Подп	Дата	Установка индивидуальная баллонная на 2 баллона 3-50 ГОСТ 15860-84 Сборочный чертеж	Лит.	Масса	Масштаб
Разраб		Кудинов		08 86		И	см табл	1 10
Провер		Иосилевич		08 86		Лист	Листов 1	
Т контр						Институт МосгазНИИпроект		
Н контр		Иосилевич		08.86				
Утв.		Заславский		08 86				

Инв. № подл. | Подпись и дата | Взам. инв. № | Инв. № дубл. | Подпись и дата

копировал

формат А3

Серия 5.905-13

УТВЕРЖДАЮ
Заместитель начальника
"Главстроипроекта" Госстроя СССР
Н Ф Маликов
"15" августа 1986г

УСТАНОВКИ ИНДИВИДУАЛЬНЫЕ И ГРУППОВЫЕ БАЛЛОННЫЕ

Технические условия
УСГ 1.00ТУ

СОГЛАСОВАНО
Начальник отдела - главный сантехник "Главстроипроекта" Госстроя СССР
Р Ф Сподолюбов
"15" авг. 1986г.

РАЗРАБОТАНО
Главный инженер института "МосгазНИИпроект" Мосгорисполкома
М А. Маевский
"15" августа 1986г

Инв. № подл. | Подп. и дата | Взам. инв. № | Инв. № дубл. | Подп. и дата

Копировал: Гаврилова Формат А4

Настоящие технические условия распространяются на индивидуальные и групповые баллонные установки, предназначенные для снабжения сжиженным газом жилого фонда и коммунально-бытовых потребителей

Индивидуальные и групповые баллонные установки (далее установки) размещаются на открытом воздухе для работы при температуре от -30°С до +50°С

Установки должны изготавливаться в заводских условиях климатического исполнения „У" категории „1" по ГОСТ 15150-69.

Пример условного обозначения:
индивидуальной баллонной установки
„Установка баллонная УСГ 1.00ТУ";
групповой баллонной установки на 6 баллонов
„Установка баллонная УСГ 2.00ТУ",
групповой баллонной установки на 10 баллонов
„Установка баллонная УСГ 3 00ТУ".

1. ТЕХНИЧЕСКИЕ ТРЕБОВАНИЯ

Установки должны соответствовать требованиям настоящих технических условий, комплекта типовой документации серии 5.905-13, СНиП а „Газоснабжение Внутренние и наружные устройства".

1.1. Основные параметры и размеры

1.1.1 Давление рабочее:

до регулятора МПа (кгс/см²) - 1,6 (16)

после регулятора кПа (кгс/см²) - 3 (0,03)

Изм.	Лист	№ докум.	Подп.	Дата
Разраб.		Гулина		08.86
Пров.		Осипевич		08.86
Н. контр.		Осипевич		08.86
Утв.		Заграевский		08.86

УСГ 1.00ТУ

Установки индивидуальные и групповые баллонные
Технические условия

Лит.	Лист	Листов
Т	2	12

Институт МосгазНИИпроект

Инв. № подл. | Подп. и дата | Взам. инв. № | Инв. № дубл. | Подп. и дата

Копировал Гаврилова Формат А4

1.1.2 Рабочая среда – сжиженные углеводородные газы ГОСТ 20448-80

1.1.3 Количество баллонов в установках, шт
индивидуальная – до 2
групповая до 6 и до 10

1.1.4 Габаритные размеры и масса установок должны соответствовать указанным в таблице № 1

Таблица №1

Наименование показателей	Количество баллонов в установке		
	2	6	10
1 Длина, мм	830	3680	5580
2 Высота, мм	1165	1165	1165
3 Ширина мм	430	480	480
4 Масса, кг	36,9	172,5	251,5

1.2 Требования к изготовлению

1.2.1 Материалы применяемые для изготовления установок, должны соответствовать требованиям рабочих чертежей

Качества и свойства материалов должны быть подтверждены сертификатами заводов – поставщиков При отсутствии сертификатов все необходимые испытания для выявления марки материалов должны быть проведены на заводе-изготовителе в соответствии с требованиями соответствующих стандартов

1.2.2 Изготовление деталей установок должно производиться из сортового проката, не имеющего расслоений в целом сечении

или в части его, плен, раковин, пережогов и трещин

1.2.3 После механической обработки наличие острых заусенцев кромок на деталях не допускается

1.2.4 Резьбы на деталях должны выполняться в соответствии с требованиями рабочих чертежей, ГОСТ 6357-81, ГОСТ 16093-81, ГОСТ 8724-81 ГОСТ 9150-81, ГОСТ 24705-81

1.2.5 На поверхностях резьб не должно быть забоин вмятин и заусенцев, препятствующих навинчиванию проходных калибров, а также рванин и выкрашивания, если глубина их выходит за пределы среднего диаметра или длина превышает половину витка

1.2.5 Сварные соединения, работающие под избыточным давлением, должны быть прочными и плотными

1.2.7 Типы, конструктивные элементы и размеры сварных швов должны соответствовать требованиям рабочих чертежей

1.2.8. Для ручной электродуговой сварки должны применяться электроды типа Э-42, Э-46, ГОСТ 9466-75

1.2.9 Кромки деталей, подлежащих сварке, должны быть очищены от ржавчины, краски, масел и других загрязнений

1.2.10 На уплотнительных поверхностях фланцевых соединений и соединений на накидных гайках забоины и заусенцы не допускаются

1.2.11 Регулирующая, запорная арматура

и КИП должны иметь паспорта заводов-изготовителей или документы, удостоверяющие соответствие их требованиям действующих стандартов или технических условий.

1.2.12. Вся запорная арматура перед установкой должна подвергаться ревизии и проверке на герметичность

1.2.13. Детали установок должны быть приняты ОТК предприятия-изготовителя. Детали не имеющие клейма ОТК, на сборку не допускаются.

1.2.14. При сборке все резьбовые соединения должны быть смазаны тонким слоем солидола ГОСТ 1033-79.

1.2.15 Все резьбовые и фланцевые соединения, работающие под избыточным давлением должны быть герметичны.

1.2.16. Технические требования по изготовлению шкафов должны соответствовать требованиям ТУ 24-8-11-002-76 Барвенковского завода «Красный луч" Минтяжмаша

1.2.17 По показателям внешнего вида лакокрасочные покрытия установок должны соответствовать IV классу ГОСТ 9.032-74, а по условиям эксплуатации – группе „Л" ГОСТ 9.104-79

1.3. Комплектность

1.3.1 По согласованию с заказчиком индивидуальная баллонная установка может быть поставлена в двух исполнениях.

1.3.2 При поставке индивидуальной баллонной установки в первом исполнении в комплект входит:

шкаф – 1шт,
обвязка к регулятору давления газа для одного баллона – 1шт;
паспорт – 1экз;
монтажный чертеж – 1экз

1.3.3. При поставке индивидуальной баллонной установки во втором исполнении в комплект входит:

шкаф – 1шт,
обвязка к регулятору давления газа для двух баллонов – 1шт;
паспорт – 1экз,
монтажный чертеж – 1экз.

1.3.4 При поставке групповой баллонной установки на шесть баллонов в комплект входит.

шкаф – 3шт;
регуляторный блок – 1шт,
коллектор – 1шт,
прокладки – 4шт,
паспорт – 1экз;
паспорта на покупные изделия,
монтажный чертеж

1.3.5 При поставке групповой баллонной установки на десять баллонов в комплект входит.

шкаф – 5шт;
регуляторный блок – 1шт;
коллектор – 1шт;
прокладки – 6шт,
паспорт – 1экз,
паспорта на покупные изделия,
монтажный чертеж – 1экз

Примечание Установки баллонами не комплектуются

1.4 Маркировка

1.4.1 Маркировка шкафов для баллонов должна соответствовать требованиям ТУ 24-6-11-002-76

1.5 Упаковка

1.5.1 Шкафы и регуляторный блок поставляются потребителю упакованными в деревянные обрешетки. По согласованию с заказчиком разрешается поставлять шкафы и регуляторный блок без упаковки.

1.5.2 Коллектор для групповой баллонной установки поставляется без упаковки

1.5.3 Сопроводительная документация должна упаковываться в пакет из полиэтиленовой пленки по ГОСТ 10354-82 и помещаться внутрь шкафа индивидуальной баллонной установки или внутрь регуляторного блока групповой баллонной установки

1.5.4 Шкафы и регуляторный блок перед упаковкой в деревянную обрешетку должны быть закрыты, увязаны проволокой стальной ГОСТ 3282-74 и опломбированы.

2 ТРЕБОВАНИЯ БЕЗОПАСНОСТИ

2.1 Установки должны быть изготовлены, испытаны и оборудованы в

соответствии с требованиями „Правил безопасности в газовом хозяйстве."

2.2 Категорически запрещается эксплуатация установок при наличии утечек сжиженного газа.

3 ПРАВИЛА ПРИЕМКИ

3.1. Для проверки качества и соответствия требованиям рабочих чертежей и настоящих технических условий установки должны подвергаться приемно-сдаточным испытаниям

3.2. Приемно-сдаточные испытания проводят в объеме, указанном в таблице №2.

Таблица №2.

Наименование проверок.	Номера пунктов ТУ	
	технических требований	методов контроля и испытаний
1. Проверка на соответствие рабочим чертежам	Введение, 1.1.4	4.1
2. Проверка наличия паспортов на покупные изделия и сертификатов на материалы	1.2.1, 1.2.6, 1.2.11	4.2
3. Проверка качества изготовления.	1.2.2, 1.2.3, 1.2.4, 1.2.5, 1.2.9, 1.2.10, 1.2.14, 1.2.16, 1.2.17	4.3, 4.4, 4.5
4. Проверка прочности и плотности сварных узлов и герметичности установок	1.2.6, 1.2.12, 1.2.15	4.6, 4.7, 4.8
5. Проверка комплектности	1.3	4.9
6. Проверка маркировки.	1.2.13, 1.4	4.9
7. Проверка упаковки.	1.5	4.9

3.3. Обнаруженные в процессе приемно-сдаточных испытаний дефекты должны быть устранены, после чего установки подвергаются повторно приемно-сдаточным испытаниям в объеме, указанном в табл. 2.

Результаты повторных испытаний являются окончательными. При невозможности исправления дефектов установки бракуются.

4. Методы испытаний

4.1. Проверка соответствия установок рабочей документации производится путем сличения с рабочими чертежами и внешним осмотром

4.2. Применение покупных изделий без паспортов, а материалов – без сертификатов не допускается.

4.3. Проверка требований к деталям после механической обработки должна производиться визуально.

4.4. Проверка резьбы на деталях должна производиться при помощи предельных калибров, соответствующего поля допуска и диаметра.

4.5. Внешний осмотр и измерения сварных соединений должен проводиться в соответствии с требованиями ГОСТ 3242-79

4.6. Перед внешним осмотром поверхность сварных швов и околошовной зоны шириной не менее 20мм в обе стороны от шва должна быть зачищена от шлака и других загрязнений.

Серия 5.905-13

Инв. № подл. | Подпись и дата | Взам. инв. № | Инв. № дубл. | Подпись и дата

Изм. | Лист | № Докум. | Подп. | Дата

УСГ1.00ТУ

Лист 9

копировал: [illegible]

формат А4

4.6. Все сварные узлы должны быть испытаны на прочность и плотность в соответствии с требованиями рабочих чертежей

4.7. Сварные узлы считаются выдержавшими испытания если не обнаружено

а) признаков разрыва

б) течи, слезок и потения сварных соединений и на основном металле;

в) видимых остаточных деформаций

4.8. После монтажа установки должна быть испытаны на герметичность всех соединений давлением воздуха:

до регулятора – 1,6 МПа (16 кгс/см²)

после регулятора – 3 кПа (0,03 кгс/см²)

4.9. Проверка комплектности поставки, маркировки и упаковки должна производиться визуально.

5. Указания по эксплуатации

5.1. Эксплуатация установок должна производиться в соответствии с требованиями „Правил безопасности в газовом хозяйстве"

6. Транспортирование и хранение

6.1. Установки могут транспортироваться любым видом транспорта.

6.2 Группа условий хранения „Ж 1" по ГОСТ 15150-69.

7. Гарантия поставщика

7.1. Установки должны быть приняты техническим контролером предприятия-изготовителя

Инв. № подл. | Подпись и дата | Взам. инв. № | Инв. № дубл. | Подпись и дата

Изм. | Лист | № Докум. | Подп. | Дата

УСГ1.00ТУ

Лист 10

копировал: [illegible]

формат А4

Предприятие-изготовитель гарантирует соответствие установок требованиям настоящих технических условий при соблюдении потребителем условий эксплуатации, транспортирования и хранения, установленных техническими условиями.

Срок гарантии устанавливается в течение 5-ти лет со дня отгрузки предприятием-изготовителем.

Типовая документация разработана в соответствии с действующими нормами и правилами и предусматривает мероприятия, обеспечивающие взрывную, взрывопожарную и пожарную безопасность при эксплуатации здания.
Главный инженер проекта /Иосилевич/

Серия 5.905-13

Инв.№ подл. | Подп. и дата | Взам.инв.№ | Инв.№ дубл. | Подп. и дата

ПЕРЕЧЕНЬ

документов, на которые даны ссылки в технических условиях.

ГОСТ 9.032-74	Т 95	ЕСЗКС. Покрытия лакокрасочные. Классификация и обозначения.
ГОСТ 9.104-79	Т 95	ЕСЗКС. Покрытия лакокрасочные. Группы условий эксплуатации.
ГОСТ 1033-79	Б 31	Смазка. солидол жировой. Технические условия
ГОСТ 3242-79	В 09	Соединения сварные. Методы контроля.
ГОСТ 3282-74	В-71	Проволока стальная низкоуглеродистая общего назначения. Технические условия.
ГОСТ 6357-81	Г 13	Основные нормы взаимозаменяемости. Резьба трубная цилиндрическая.
ГОСТ 8724-81	Г 13	Основные нормы взаимозаменяемости. Резьба метрическая. Диаметры и шаги.
ГОСТ 9150-81	Г 13	Основные нормы взаимозаменяемости. Резьба метрическая. Профиль.
ГОСТ 9466-75	В 05	Электроды покрытые металлические для ручной дуговой сварки сталей и наплавки. Классификация, размеры и общие технические требования.

Инв.№ подл. | Подп. и дата | Взам.инв.№ | Инв.№ дубл. | Подп. и дата

ГОСТ 10354-82	Л27	Пленка полиэтиленовая. Технические условия.
ГОСТ 15150-69	Г08	Машины, приборы и другие технические изделия. Исполнения для различных климатических районов. Категории, условия эксплуатации, хранений и транспортирования в части воздействия климатических факторов внешней среды.
ГОСТ 16093-81	Г13	Основные нормы взаимозаменяемости. Резьба метрическая. Допуски. Посадки с зазором.
ГОСТ 20448-80	Б11	Газы углеводородные сжиженные топливные для коммунально-бытового потребления.
ГОСТ 24705-81	Г13	Основные нормы взаимозаменяемости. Резьба метрическая. Основные размеры

Инв.№ подл. | Подп. и дата | Взам. инв.№ | Инв.№ дубл. | Подп. и дата

Лист регистрации изменений

Номера листов (страниц)				Всего листов (страниц) в докум.	№ докум.	Входящий № сопроводительного докум. и дата	Подп.	Дата
Измененных	Замененных	Новых	Аннулированных					

Инв.№ подл. | Подп. и дата | Взам. инв.№ | Инв.№ дубл. | Подп. и дата

Серия 5.905-13

Код карты	Код формы	Код этапа
	0	3

Карта технического уровня и качества продукции

Наименование продукции	01	Установка индивидуальная баллонная на 2 баллона 3-50 ГОСТ 15860-84
Условное обозначение продукции	02	УСГ 1.00
Код продукции	03	

Главный инженер института "Мосгазниипроект" — М.А. Моевский — "15" августа 1986 г.

Заместитель главного инженера института "Мосгазниипроект" — В.А. Косоаров — "15" августа 1986 г.

Заместитель начальника "Главстройпроекта" Госстроя СССР — Н.Ф. Маликов — "15" августа 1986 г.

Главный инженер проекта — В.С. Цейлевич — "15" августа 1986 г.

Копировал: Гаврилова Формат А4

Код карты	Код формы	Код этапа
	1	3

Дата составления карты уровня	04	8 6 0 8
Регистрационный номер	05	
Дата регистрации	06	
Дата внесения изменений	07	

1. Общие данные о продукции

Назначение и область применения продукции	08	Предназначена для снабжения сжиженным газом жилого фонда и коммунально-бытовых потребителей. Исполнение "У" категории 1 ГОСТ 15150-69
Характеристика продукции	09	1 1 2
Ведущая организация		
Ведущее министерство	10	
	11	
Предприятие-разработчик	12	институт "Мосгазниипроект" 3 1 2 3 3 1 4 1 2 1 5
Министерство-разработчик	13	Мособлисполком 9 1 1 1 5 1
Дата начала разработки	14	8 6 0 5 1 2 1 8
Дата окончания разработки	15	8 6 0 9 1 0 1
Дата и номер акта приемки опытного образца (опытной партии)	16	
Предприятие-изготовитель	17	
Министерство-изготовитель	18	
Дата начала серийного производства	19	
Нормативный срок обновления	20	5 лет
Обозначение НТД	21	УСГ 1.00 ТУ
Код п.о.ОКП	22	1
Код позиции п.о.ОКП	23	3.12.3
Страны, в которых продукция обладает патентной чистотой	24	US
Страны, в которые экспортируется продукция	25	не экспортируется
Результаты оценки технического уровня и качества продукции	26	С1
Рекомендации приемочной комиссии	27	
Экономический эффект	28	
Лицензионная цена	29	

Копировал: Гаврилова Формат А4

Код отрасли	Код формы	Код записи
	2	2

2. Сведения технического уровня и качества продукции

Наименование показателя	Код показателя	Единица измерения показателя	Значение показателя								Показатель данного вида
			ГОСТ СТТ	Базовый показатель		Базовое значение	Процентное изменение базового образца	Значение показателя по факту	Класс опасности		
									качественный показатель	количественный показатель	
1	2	3	4	5	6	7	8	9	10	11	12
30 1. ПОКАЗАТЕЛИ НАЗНАЧЕНИЯ											4
1.1. Производительность		м³/ч		0,65	0,65			0,65			1
1.2. Количество барабанов		шт		2	2			2			1
2. ПОКАЗАТЕЛИ НАДЕЖНОСТИ											
2.1. Наработка на отказ		цикл		6000	6000			6000			1
2.2. Установленный срок службы		год		5	5			5			1
3. ПОКАЗАТЕЛИ ТЕХНОЛОГИЧНОСТИ											
3.1. Удельная трудоемкость		чел.-ч/шт		27	18,18			27			1,96
4. ПОКАЗАТЕЛИ СТАНДАРТИЗАЦИИ И УНИФИКАЦИИ											
4.1. Коэффициент применяемости		%		–	66			66			1
4.2. Коэффициент повторяемости		%		–	33			33			1
5. ПАТЕНТНО-ПРАВОВЫЕ											
5.1. Показатель патентно-правового											
использования								1			1
31											

Копировал: Забродина Формат А3

Код карты	Код формы	Код этапа
	3	3

Серия 5905-13

3. Сведения о представителях типоразмерного ряда, группы (подгруппы) продукции

Наименование представителя продукции	Условное обозначение продукции	Код продукции	Наименование показателя	Код показателя	Единица величины показателя	Значение показателя	Номер государственной регистрации продукции	Дата государственной регистрации продукции	Дополнительные данные
1	2	3	4	5	6	7	8	9	10
35 1 Установка групповая баллонная на 6 баллонов 3-50 ГОСТ 15860-84	УСГ2.00	*	1. Показатель назначения. 1.1 Пропускная способность		м³/ч	1,95	*	*	
			1.2. Количество баллонов		шт	6			
			2 Показатель технологичности (удельная материалоемкость)		кг/шт	28,25			
2. Установка групповая баллонная на 10 баллонов 3-50 ГОСТ 15860-84	УСГ3.00		1 Показатель назначения: 1.1 Пропускная способность		м³/ч	3,25	*	*	
			1.2 Количество баллонов		шт	10			
			2. Показатель технологичности (удельная материалоемкость		кг/шт	25,1			

Серия 5905-13

Код карты	Код формы	Код этапа
	4	3

4 Данные об аналогах

Наименование данных	Заменяемый образец	Лучший отечественный аналог	Лучший зарубежный аналог
1	2	3	4
Условное обозначение продукции	36 УСГ 1 00		
Код продукции	37 *		
Страна	38		
Предприятие-изготовитель	39		
Год постановки продукции на производство	40		
Количество проанализированных аналогов и их условные обозначения	41 —		
Источники информации	42 Типовая документация серии 5905-3, вып. 1		
Место хранения информации	43 Тбилисский филиал ЦИТП		

Копировал Гаврилова Формат А4

Код карты	Код формы	Код этапа	Дата составления формы
	5	3	44 8608

Наименование продукции 01 Установка индивидуальная баллонная на 2 баллона 3-50 ГОСТ 15860-84

Условное обозначение продукции 02 УСГ 1 00

Код продукции 03 *

5. Сведения о качестве продукции

Предприятие-изготовитель 17

Министерство-изготовитель 18

Дата начала серийного производства 19

5.1 Данные об аттестации продукции

		Предыдущая аттестация	Последняя аттестация
Регистрационный номер решения ГАК	45		
Дата регистрации	46		
Категория качества	47		
Дата окончания срока действия категории качества	48		
Количество изделий, входящих в объект аттестации	49		

5.2 Данные по результатам государственных испытаний продукции

Наименование показателя	Код показателя	Единица величины показателя	Значение показателя
1	2	3	4
50			

Копировал Гаврилова Формат А4

Серия 5.905-13

Поз	Обозначение	Наименование	Кол	Примечание
		Сборочные единицы		
1	УСГ1 00	Установка индивидуальная баллонная на 2 баллона 3-50 ГОСТ 15860-84	1	
		Стандартные изделия		
2		Болт М12×25.58.096 ГОСТ 7798-70	2	
3		Гайка М16 5.096 ГОСТ 5915-70	2	
4		Муфта 15-Ц ГОСТ 8966-75	1	
5		Контргайка 15-Ц ГОСТ 8968-75	1	
		Материалы		
6		Бетон марки М-150	0,15	м³
		Переменные данные для исполнений		
		УСГ1 00		
		Детали		
7	УСГ1 03	Скоба	2	

Продолжение

Поз	Обозначение	Наименование	Кол	Примечание
		Стандартные изделия		
8		Гвоздь кровельный 3×20 ГОСТ 4030-63	3!	
9		Гвоздь строительный 5×100 ГОСТ 4028-63	4	
		Материалы		
10		Сталь кровельная Лист Б.Д.Б ГОСТ 19903-74 / СТК1 ГОСТ 11715-72	1,1	кг
11		Картон асбестовый КАОН-3,0 ГОСТ 2850-75	2	кг
		УСГ1 00-01		
		Сборочные единицы		
12	УСГ1 04.00	Рама	1	

Обозначение	Рис	Место установки
УСГ1 00	1	У каркасно-обшивной или профилированной стены
-01	2	У кирпичной или панельной стены

Нач. отд.	Макин			УСГ1.00МЧ
Руковод.	Кайнов			
Проверил	Шестаков			Установка индивидуальная баллонная на 2 баллона 3-50 ГОСТ 15860-84
Гл. констр.				Монтажный чертеж
Н. контр.	Шкляревич		08.80	
ГИП				

Лит.	Масса	Масштаб
И	—	1:20
Лист 1	Листов 2	

Институт Мосгазниипроект

Инв. № подл. | Подпись и дата | Взам. инв. № | Инв. № дубл. | Подпись и дата

УСГ-1.00 МЧ

Серия 5.905-13

Рис. 1

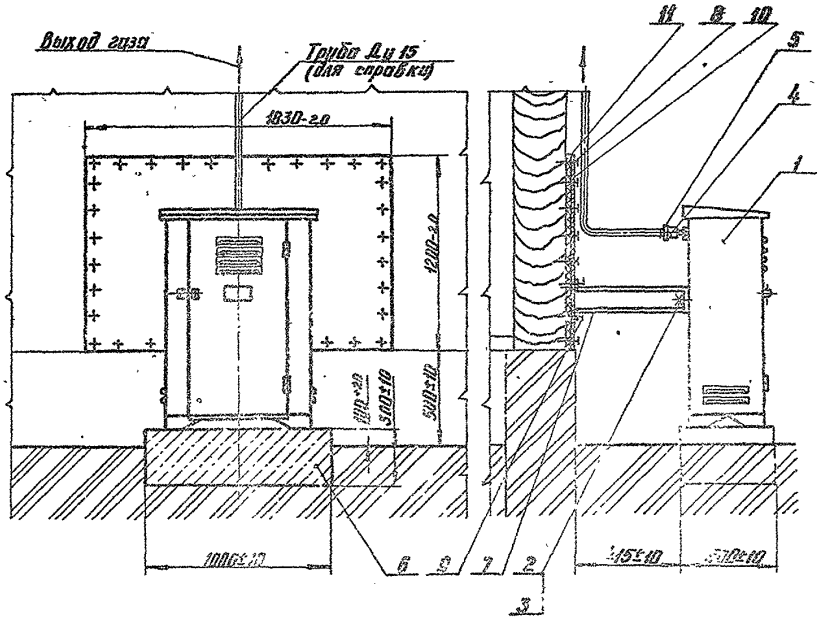

Рис. 2

Остальное см. рис. 1

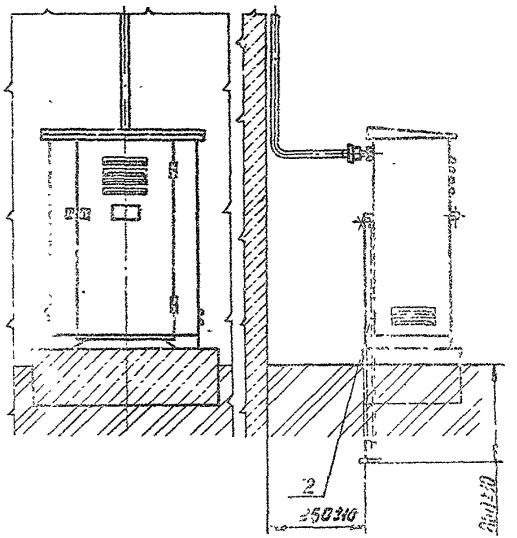

Инв. № подл. | Подпись и дата | Взам. инв. № | Инв. № дубл. | Подпись и дата

Серия 5.905-13

МОСГОРИСПОЛКОМ

УСТАНОВКИ ИНДИВИДУАЛЬНЫЕ И ГРУППОВЫЕ БАЛЛОННЫЕ

Инструкция по эксплуатации

УСГ 1.00 ИЭ

1986

1. ВВЕДЕНИЕ

1.1 Настоящая инструкция по эксплуатации и монтажу содержит сведения по эксплуатации и монтажу индивидуальных и групповых баллонных установок (далее установок), предназначенных для снабжения сжиженным газом жилых и коммунально-бытовых потребителей.

1.2. При эксплуатации и монтаже установок необходимо руководствоваться следующими нормативными документами:

инструкциями по эксплуатации на комплектующие изделия;

„Правилами безопасности в газовом хозяйстве";

СНиП „Газоснабжение. Внутренние и наружные устройства;

СНиП „Газоснабжение. Внутренние устройства, наружные сети и сооружения";

„Правилами устройства и безопасной эксплуатации сосудов работающих под давлением".

2. ОБЩИЕ УКАЗАНИЯ

2.1 Установки с использованием пропан-бутановых смесей с содержанием пропана менее 80% применяются, как правило, для сезонного газоснабжения. В теплых климатических районах с температурой воздуха не ниже -8°С установки могут применяться для круглогодичного газоснабжения.

2.2. При круглогодичном газоснабжении в районах с температурой воздуха до -30°С в холодное время необходимо использовать пропан-бутановые смеси с содержанием пропана не менее 80%

Изм.	Лист	№ докум.	Подп.	Дата	УСГ 1.00 ИЭ			
Разраб.		Гилина		08.86	Установки индивидуальные и групповые баллонные	Лит.	Лист	Листов
Пров.		Носилевич		08.86		И	2	6
Н. контр.		Сосновский		08.86	Инструкция по эксплуатации	Институт Мосгазниипроект		
Утв.		Заславский		08.86				

Серия 5.905-13

3. Указания мер безопасности

3.1 Размещение установок должно соответствовать требованиям СНиП III-37-76

3.2. Монтаж установок должен производиться в соответствии с требованиями СНиП III-29-76

3.3. Эксплуатация установок должна производиться в строгом соответствии с „Правилами безопасности в газовом хозяйстве"

4. Подготовка к монтажу

4.1. Работы по монтажу установок проводятся в соответствии с заранее, разработанными проектами производства работ

4.2 К производству монтажных работ разрешается приступить лишь при законченной организационно-технической подготовке к монтажу, включающей:

а) получение монтажной организацией проектно-технической документации от заказчика,

б) комплектную поставку шкафов, изделий, узлов в необходимом для выполнения монтажных работ объеме,

4.3 Приемка оборудования в монтаж производится по внешнему осмотру без разборки его на узлы и детали, при этом проверяются

а) комплектность оборудования

б) соответствие оборудования рабочим чертежам

в) отсутствие повреждений или поломок трещин и других видимых дефектов,

г) наличие и полнота технической документации завода-изготовителя

Приемка оборудования с монтаж оформляется актом

4.4 Обнаруженные в процессе ревизии, монтажа и испытания дефекты оборудования фиксируются монтажной организацией актами с участием представителя заказчика, а при необходимости завода-изготовителя

5 Монтаж

5.1 Монтаж установок должен проводиться в соответствии с требованиями монтажного чертежа

5.2 Соединения коллектора, обвязок регулятора и блока установки регулятора давления должен производиться на накидных гайках с установкой прокладок

5.3 Подсоединение газопровода к установкам должно производиться при помощи соединений на трубных резьбах Уплотнение трубных резьб должно производиться льняной прядью, которая в процессе соединения обмазывается свинцовыми белилами

6 Наладка и монтажные испытания

6.1 Установки после окончания монтажа должны быть испытаны и приняты комиссией, назначенной заказчиком с участием представителей монтажной, эксплуатирующей организации

6.2 Все данные по установкам, сведения о материалах, качестве монтажных работ, дачи по испытаниям заносятся комиссией в паспорт установок, форма и содержание которого должны соответствовать форме №7 СНиП III-29-75

6.3 Испытание установок должно производится

одновременно с приемкой газопровода

6.4 Во время наладки и монтажных испытаний должны быть проведены следующие работы

а) проверка на герметичность всех соединений рабочим давлением газа,

б) наладка регулятора давления газа на рабочее выходное давление, а также проверка работоспособности предохранительного сбросного клапана, встроенного в регулятор давления

в) испытания на прочность и плотность газопровода в соответствии с требованиями СНиП III-29-76

6.5 После приемки комиссией установки и газопровода в эксплуатацию должен быть составлен акт в соответствии с требованиями СНиП III-29-76, форма №25

7 Подготовка к работе

7.1 Эксплуатация установок может производиться только после инструктажа всех лиц, эксплуатирующих установки и выдачи им под расписку инструкции по правилам пользования газом

7.2 Администрация предприятия, эксплуатирующая установки обязана содержать баллоны в соответствии с требованиями „Правил устройства и безопасной эксплуатации сосудов, работающих под давлением"

7.3 Периодическая проверка знаний лиц, эксплуатирующих установки, должна производиться не реже 1 раза в год

7.4 Предварительно наполненные сжиженным газом баллоны устанавливаются в шкафы и соединяются с оборудованием при помощи накидных гаек

7.5 Подготовка к работе установок должна производиться в следующей последовательности

а) открыть вентили на всех баллонах,

б) проверить герметичность соединения вентилей баллонов с оборудованием,

в) открыть общий вентиль в блоке установки регулятора давления газа (для групповой баллонной установки),

г) открытием трехходового крана проверить величину давления газа перед регулятором давления и после него

8 Порядок работы

8.1 Работа установок происходит в автоматическом режиме

9 Техническое обслуживание

9.1 Техническое обслуживание установок должно производиться не реже одного раза в три месяца

9.2 Плановый ремонт установок должен проводиться по графику, утвержденному главным инженером предприятия газового хозяйства

9.3 Предохранительный сбросной клапан подлежит проверке на срабатывание не реже одного раза в год

9.4 Манометры в установках должны проверяться каждый раз при замене баллонов, а также при проведении технического обслуживания. Проверка проводится путем кратковременного выключения манометра. При этом стрелка манометра должна устанавливаться на нуль

9.5 Один раз в 6 месяцев манометры должны проверяться контрольным манометром

Серия 5.905-13

Формат	Зона	Поз	Обозначение	Наименование	Кол	Примечание
				Документация		
А3			УСГ1 01 00 СБ	Сборочный чертеж		
				Сборочные единицы		
А3		1	УСГ1 01 01 00	Крышка	1	
А3		2	УСГ1 01 02 00	Дверка	1	
А3		3	УСГ1 01 03 00	Ножка	4	
				Детали		
А3		4	УСГ1 01 04	Панель левая	1	
А3		5	УСГ1 01 05	Панель правая	1	
А3		6	УСГ1 01 06	Рама каркасная	1	
А4		7	УСГ1 01 07	Балка	2	
А4		8	УСГ1 01 08	Дно	1	
А4		9	УСГ1 01 09	Пята	4	
А4		10	УСГ1 01 10	Стержень	4	
А4		11	УСГ1 01 11	Шекель	1	
А4		12	УСГ1 01 12	Шайба	1	
А4		13	УСГ1 01 13	Петля	2	

Инв.№ подл. | Подпись и дата | Взам.инв.№ | Инв.№ дубл. | Подпись и дата

Нач.отд.	Лист	Шкарин	
Ст.инж.	Кудинов		
Пров.	Яковлева		
Н.контр.	Пилипенко		

Изм.	Лист	№ докум.	Подп.	Дата
				03.86
				06.86
				08.86

Шкаф

УСГ1.01.00

Лит.	Масса	Масштаб

Институт Могилевгражданпроект

Формат А4

Копировал Гарылева Формат А4

Инв.№ подл. | Подпись и дата | Взам.инв.№ | Инв.№ дубл. | Подпись и дата

Изм. | Лист | № докум. | Подп. | Дата

УСГ1.01.00

Лист 2

Формат	Зона	Поз	Обозначение	Наименование	Кол	Примечание
				Стандартные изделия		
		16		Заклепка 3×4.00 ГОСТ 10299-80	4	
		17		Заклепка 5×12.00 ГОСТ 10299-80	1	
		18		Табличка 125×80 ГОСТ 12971-67	1	

УСГ 1.01.00СБ

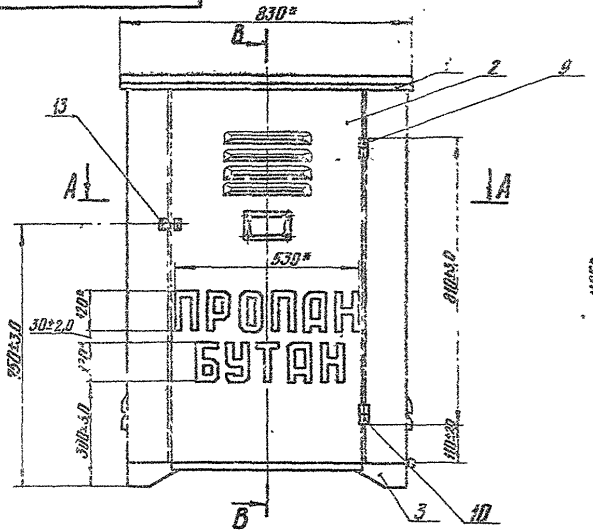

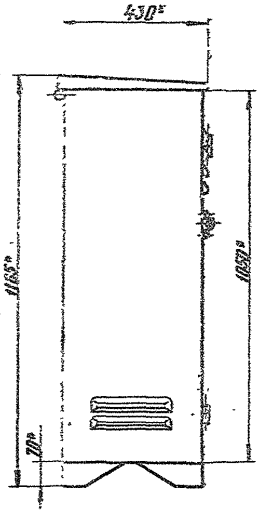

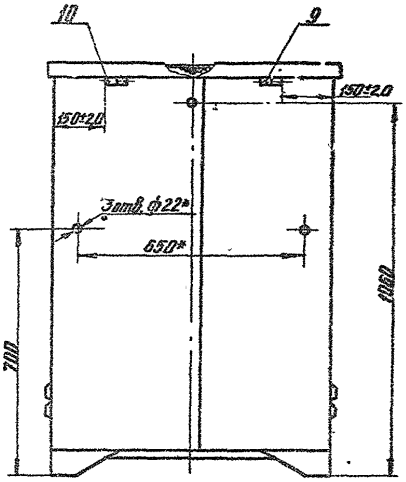

А – А

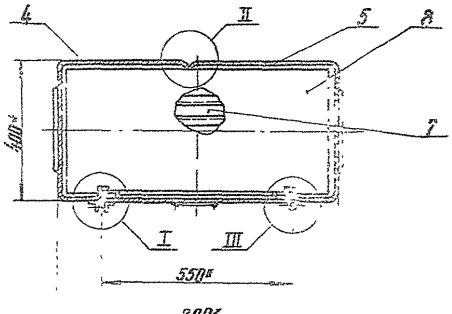

1. * Размеры для справок
2. Покрытие наружной и внутренней поверхности шкафа, эмаль ПФ-115 серая ГОСТ 6465-76, II Ж3 с предварительной грунтовкой ПФ 020 ГОСТ 18186-79
3. Надпись „пропан-бутан"-эмаль ПФ-115 красного цвета
4. Сварка шва № 3 ручная электродуговая
5. Конструкция шкафа разработана на основании рабочих чертежей 11.005 005.000 Г.Р. Барвенковского завода „Красный луч".

Изм.	Лист	№ докум.	Подп.	Дата	УСГ 1.01.00СБ		
Разраб.		Кадинов		08.86	Шкаф	Лит.	Масса	Масштаб
Провер.		Носилевич		08.86	Сборочный чертеж	И	35,70	1:10
Т.контр.						Лист 1	Листов 2	
Н.контр.		Носилевич		08.86		Институт Мосгазниипроект		
Утв.								

Серия 5.905-13

Инв. № подл. | Подпись и дата | Взам. инв. № | Инв. № дубл. | Подпись и дата

копировал: [signature]

формат А3

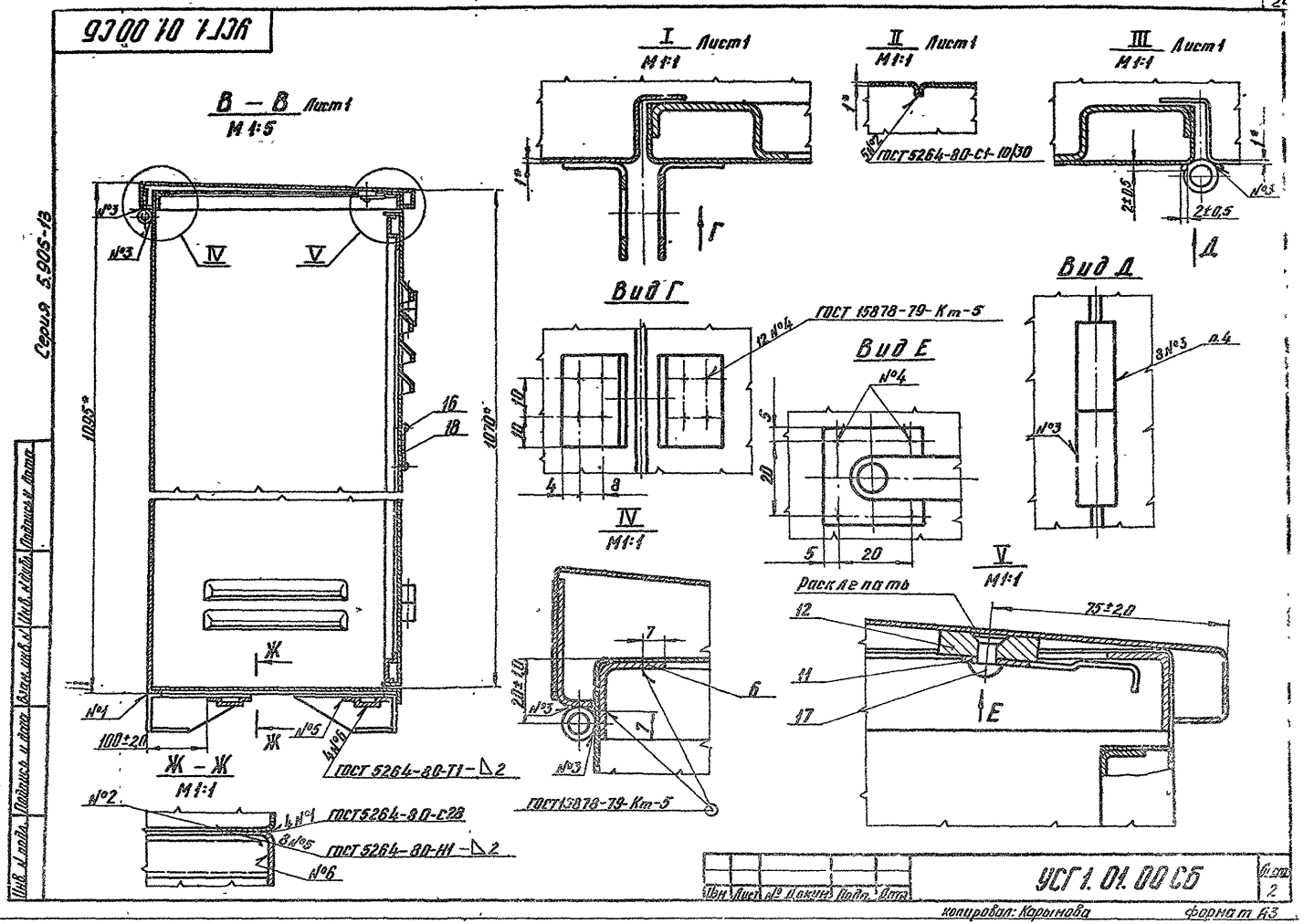
УСГ1.01.00СБ
Серия 5.905-13
В – В Лист1
М1:5
I Лист1
М1:1
II Лист1
М1:1
III Лист1
М1:1
ГОСТ 5264-80-С1-10/30
Вид Г
Вид Д
Вид Е
ГОСТ 15878-79-Km-5
IV
М1:1
V
М1:1
Расклепать
Ж – Ж
М1:1
ГОСТ 5264-80-Т1-Δ2
ГОСТ 5264-80-С28
ГОСТ 5264-80-Н1-Δ2
1095*
1070*
100±20
75±2,0
Инв. № подл.
Подпись и дата
Взам. инв. №
Инв. № дубл.
Подпись и дата
Изм.
Лист
№ докум.
Подп.
Дата
УСГ1.01.00СБ
Лист 2
копировал: Карынова
формат А3

Формат	Зона	Поз.	Обозначение	Наименование	Кол.	Примечание
				Документация		
А3			УСГ 1 01 01 ООСБ	Сборочный чертеж		
				Детали		
А3		1	УСГ 1. 01 01 01	Лист	1	
А4		2	УСГ 1. 01 01 02	Уголок	1	

Серия 5 905-13

Подпись и дата | Инв. № дубл. | Взам. инв. № | Подпись и дата | Инв. № подл.

Изм.	Лист	№ докум.	Подп.	Дата
Разраб.		Кудинов		08 86
Провер.		Носилевич		08 86
Н. контр.		Носилевич		08 86
Утв.				

УСГ 1. 01. 01. 90

Крышка

Лит.	Лист	Листов
И		1

Институт Мосгаз НИИпроект

Формат А4

УСГ 1. 01. 01. 02

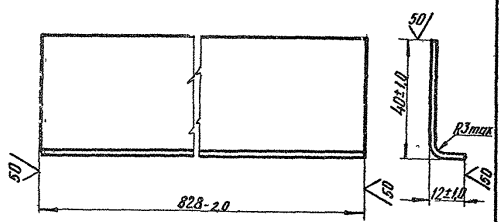

Подпись и дата | Инв. № дубл. | Взам. инв. № | Подпись и дата | Инв. № подл.

Изм.	Лист	№ докум.	Подп.	Дата
Разраб.		Кудинов		08 86
Провер.		Носилевич		08 86
Т. контр.				
Н. контр.		Носилевич		08 86
Утв.				

УСГ 1. 01. 01. 02

Уголок

Лит.	Масса	Масштаб
И	0,47	1:1

Лист | Листов 1

Лист: Г-ПН-1,5 ГОСТ 19904-74; Г-IV- ГОСТ 16523-70

Институт Мосгаз НИИпроект

копировал

Формат А4

УСГ1.01.01.00СБ

Серия 5.905-13

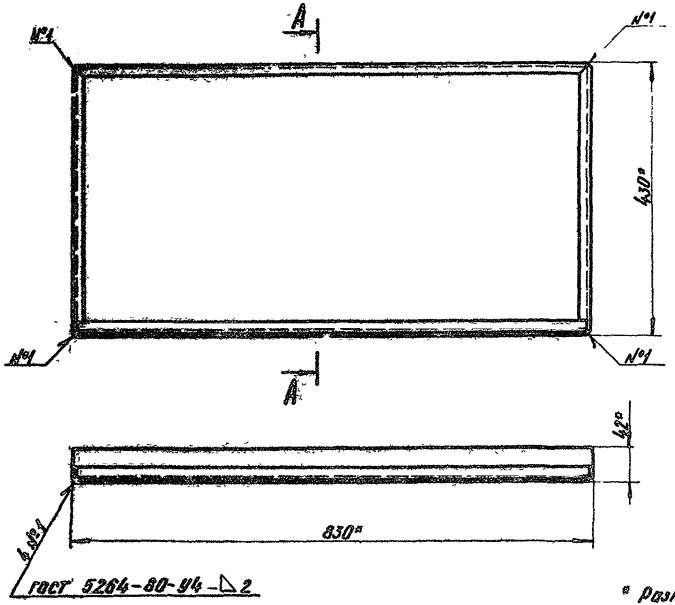

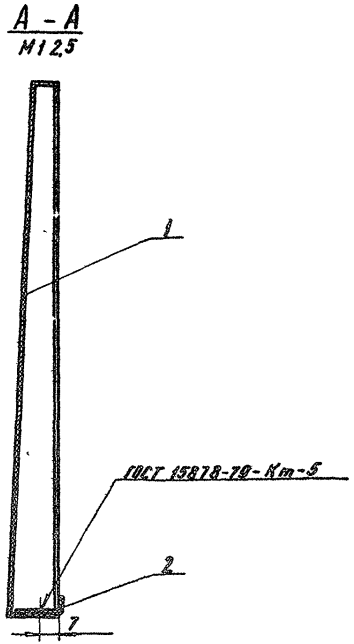

* Размеры для справок

Изм.	Лист	N Докум.	Подп.	Дата	Крышка Сборочный чертеж	Лит.	Масса	Масштаб
Разраб.		Кадинов		08.86		И	4,07	1:5
Провер.		Носилевич		08.86		Лист	Листов 1	
Т. контр.						Институт		
Н. контр.		Носилевич		08.86		Мосгаз НИИпроект		
Утв.								

копировал

формат А3

УСГ1.01.01.01

Серия 5.905-13

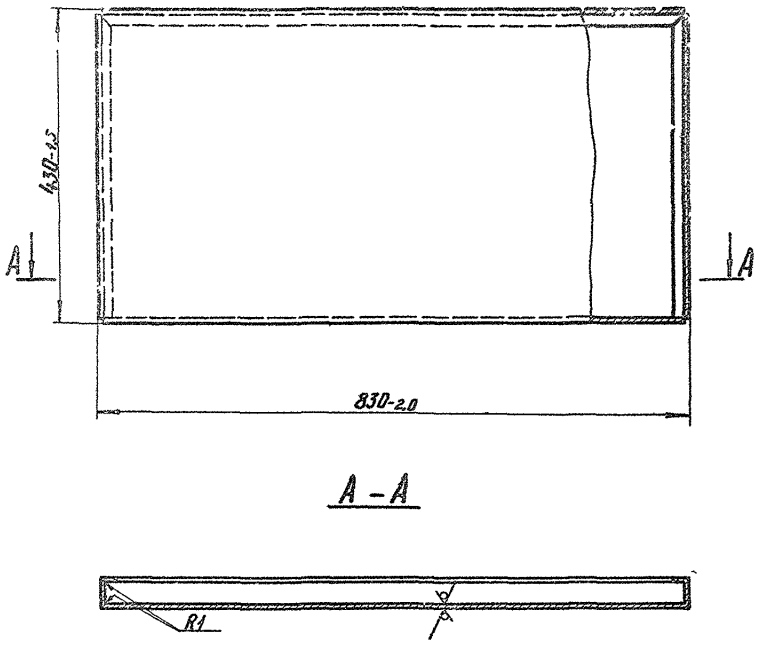

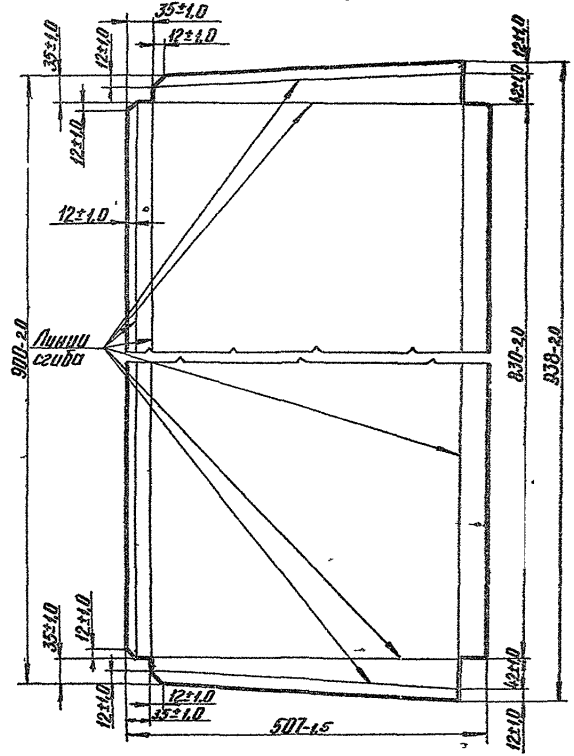

Изм.	Лист	№ докум.	Подп.	Дата	УСГ1.01.01.01		
Разраб.		Кудинов		08.86	Лист	Лит.	Масса	Масштаб
Провер.		Носилевич		08.86		И	3,6	1:5
Т.контр.						Лист	Листов 1	
Н.контр.		Носилевич		08.86	Лист Б-ПН-1,0 ГОСТ 19904-74 / 1-IV-ГОСТ 16523-70	Институт Мосгипротранс		
Утв.								

Инв. № подл. | Подпись и дата | Взам. инв. № | Инв. № дубл. | Подпись и дата

копировал:

Формат А3

Серия 5.905-13

Формат	Зона	Поз.	Обозначение	Наименование	Кол.	Примечание
				Документация		
А3			УСГ1.01.02.00СБ	Сборочный чертеж		
				Детали		
А4		1	УСГ1.01.02.01	Скоба	2	
А4		2	УСГ1.01.02.01-01	Скоба	2	
А3		3	УСГ1.01.02.02	Лист	1	

Изм.	Лист	N докум.	Подп.	Дат.
Разраб.	Кудинов			08.86
Провер.	Носилевич			08.86
Т.контр.				
Н.контр.	Носилевич			08.86
Утв.				

УСГ1.01.02.01

Дверка

Лит. | Лист | Листов

Институт Мосгаз НИИпроект

Формат 24

УСГ1.01.02.01

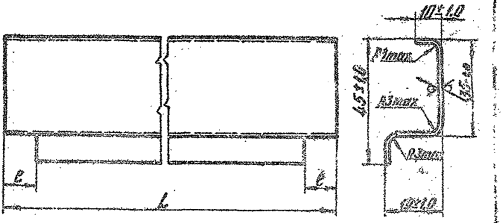

Обозначение	L, мм	l, мм	Масса, кг
УСГ1.01.02.01	1036-1,5	36-1,5	0,4
-01	474-1,5	11-1,5	0,9

УСГ1.01.02.01

Изм.	Лист	N докум.	Подп.	Дат.
Разраб.	Кудинов			08.86
Провер.	Носилевич			08.86
Т.контр.				
Н.контр.	Носилевич			08.86
Утв.				

Скоба

Лист | Масса | Масштаб

1:1

Лист | Листов 1

Лист Б-ПН-1.5 ГОСТ 13904-74
1-IV-ГОСТ 16523-70

Институт Мосгаз НИИпроект

Копировал: Карпенко

Формат 24

УСГ1.01.02.00СБ

Серия 5 905-13

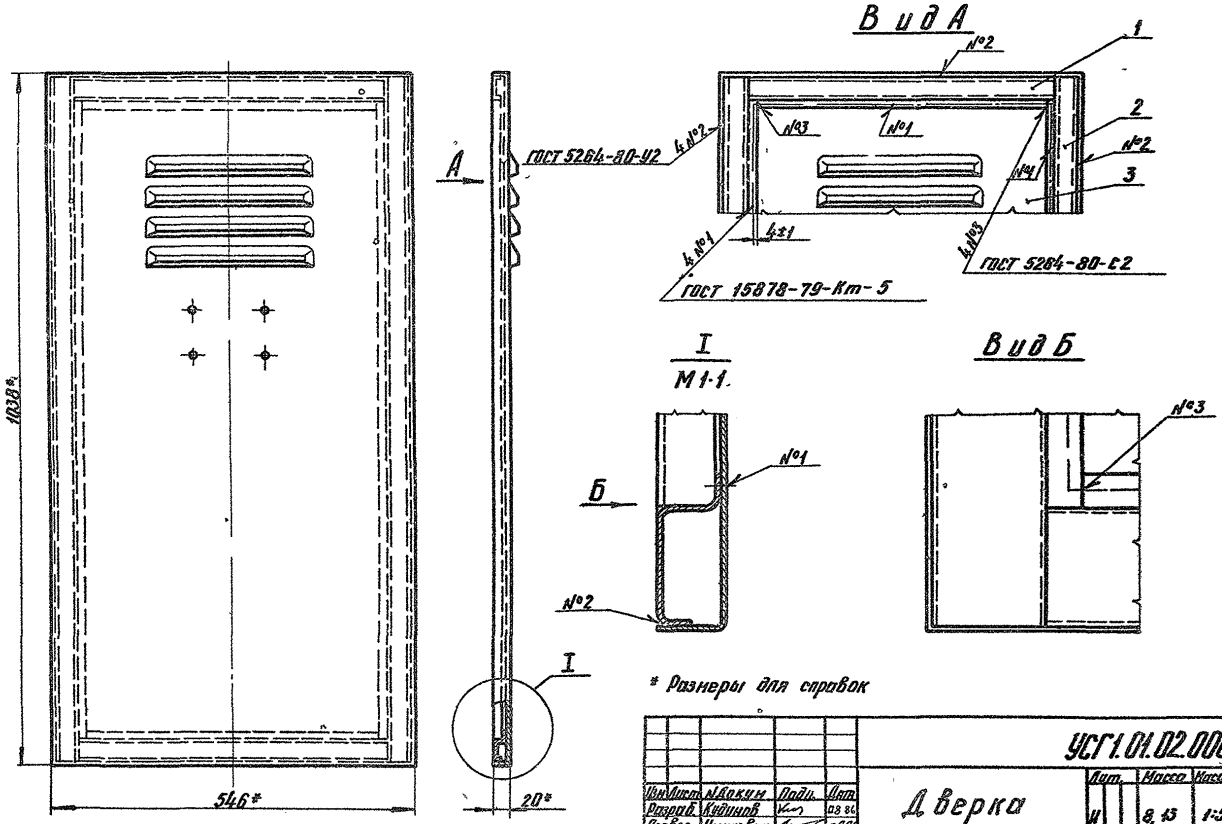

* Размеры для справок

Изм.	Лист	№ докум.	Подп.	Дата	УСГ1.01.02.00СБ		
Разраб.		Кудинов		08.86	Дверка	Лит.	Масса	Масштаб
Провер.		Иосилевич		08.86	Сборочный чертеж	И	8.13	1:5
Т.контр.						Лист	Листов 1	
Н.контр.		Иосилевич		08.86		Институт		
Утв.						МосгазНИИпроект		

Инв. № подл. | Подпись и дата | Взам. инв. № | Инв. № дубл. | Подпись и дата

копировал [illegible]

формат А3

Серия 5 905-13

Развертка

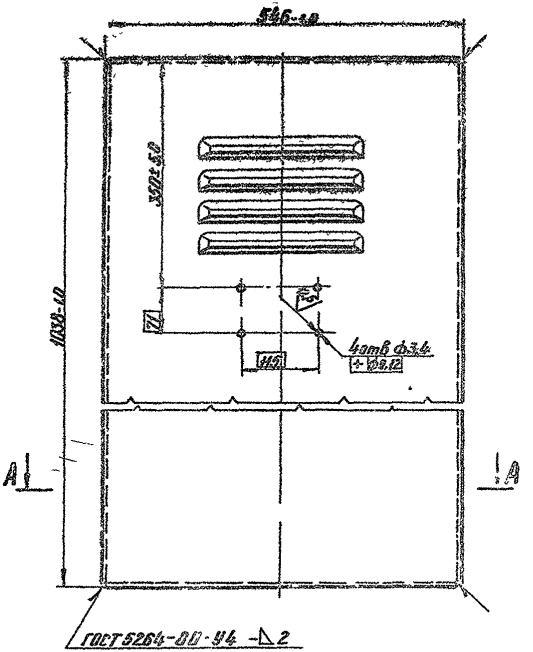

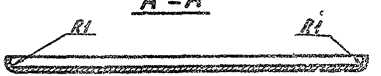

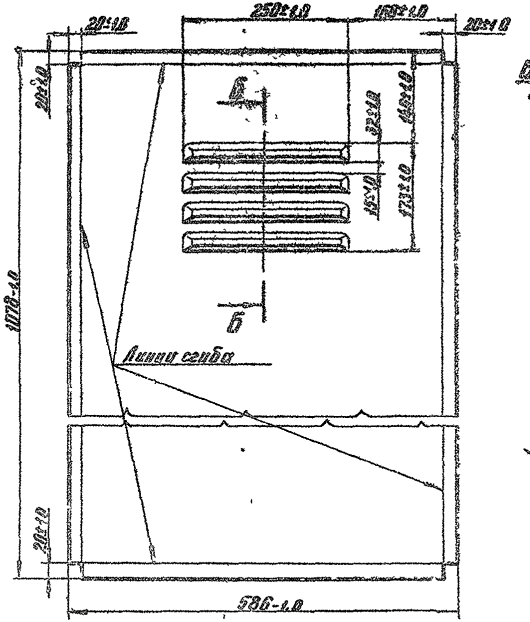



* Размеры для справок

Изм.	Лист	№ докум.	Подп.	Дата	УСГ1.01.02.02		
Разраб.		Кудинов		08.86	Лист	Лит.	Масса	Масштаб
Провер.		Носилевич		08.86		И	5,35	1:5
Т.контр.						Лист	Листов 1	
Н.контр.		Носилевич		08.86	Лист Б-ПН-1.0 ГОСТ 19904-74 / 1-IV-ГОСТ 16523-70	Институт Мосгаз НИИпроект	
Утв.							

Инв. № подл. | Подпись и дата | Взам. инв. № | Инв. № дубл. | Подпись и дата

копировал [illegible]

формат А3

Формат	Зона	Поз	Обозначение	Наименование	Кол	Примечание
				Документация		
А3			УСГ1 01 03 00СБ	Сборочный чертеж		
				Детали		
А4		1	УСГ1 01 03 01	Платик	1	
А3		2	УСГ1.01 03 02	Скоба	1	

Серия 5 905-13

Подпись и дата | Инв. № дубл. | Взам. инв. № | Подпись и дата | Инв. № подл.

УСГ1.01.03.00

Изм.	Лист	№ докум.	Подп.	Дата
Разраб.		Кудинов		08 86
Провер.		Носилевич		08 86
Н. контр.		Носилевич		08 86
Утв.				

Ножка

Лит.	Лист	Листов
И		1

Институт МосгазНИИпроект

Формат А4

УСГ1.01 03 01

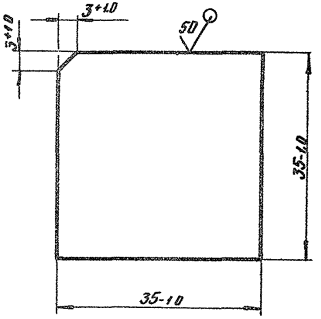

УСГ1.01 03 01

Изм.	Лист	№ докум.	Подп.	Дата
Разраб.		Кудинов		08 86
Провер.		Носилевич		08 86
Т. контр.				
Н. контр.		Носилевич		08 86
Утв.				

Платик

Лит.	Масса	Масштаб
И	0 019	2 1

Лист | Листов 1

Лист Б-ПИ 2.0 ГОСТ 19904-74 / 1-IV-ГОСТ 16523-70

Институт МосгазНИИпроект

Копировал. Карымова

Формат А4

Серия 5 905-13

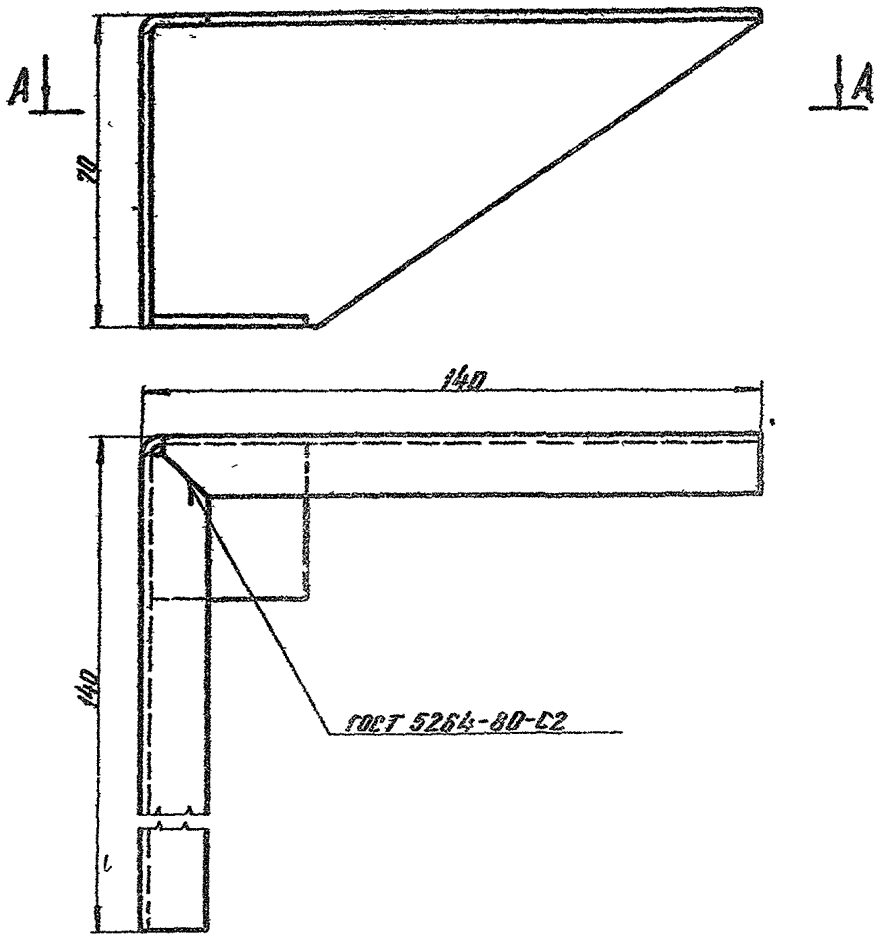

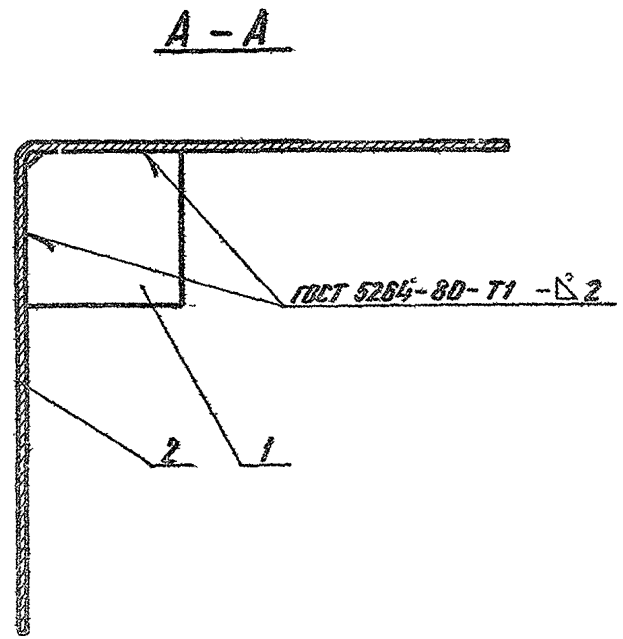

Размеры для справок

					УСГ 101.03.00СБ			
Изм.	Лист	№ докум.	Подп.	Дата	Ножка	Лит.	Масса	Масш. таб.
Разраб.		Кудинов		08.86		И	0,3	1:1
Провер.		Носилевич		08.86	Сборочный чертеж	Лист	Листов 1	
Г. контр.						Институт		
Н. контр.		Носилевич		08.86		МосгазНИИпроект		
Утв.								

Инв. № подл. | Подпись и дата | Взам. инв. № | Инв. № дубл. | Подпись и дата

копировал

формат А3

УСГ1 01 03 02

Серия 5.905-13

50 √(√)

Развертка
М 1:1

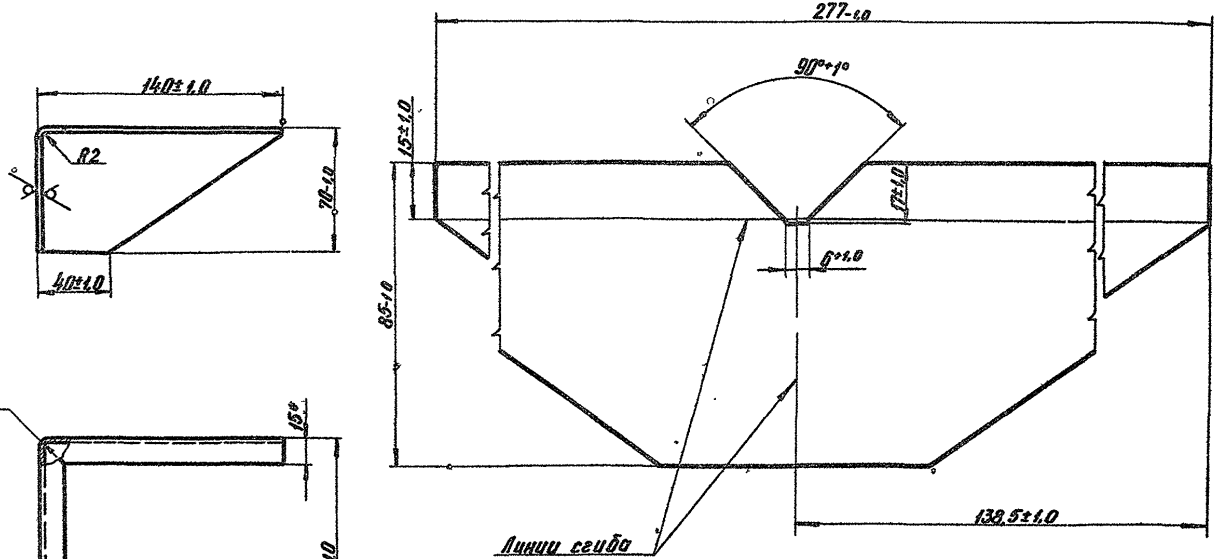

* Размеры для справок

Изм.	Лист	№ докум.	Подп.	Дата	УСГ1.01.03.02		
Разраб.		Кудинов		08.86	Скоба	Лит.	Масса	Масштаб
Провер.		Носилевич		08.86		И	0,28	1:2
Т. контр.						Лист	Листов 1	
Н. контр.		Носилевич		08.86	Лист 6-ПН-2.0 ГОСТ 19904-74 / 1-IV- ГОСТ 16523-70	Институт МосгазНИИпроект	
Утв.							

Инв. № подл. | Подпись и дата | Взам. инв. № | Инв. № дубл. | Подпись и дата

копировал

формат А3

УСГ 1.01.04

Серия 5.905-13

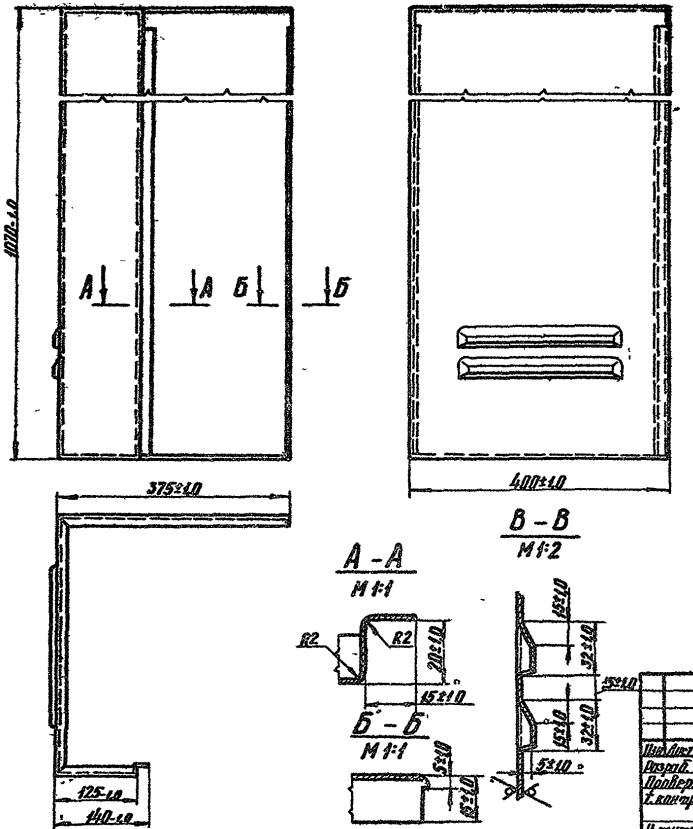

Развертка
М1:10

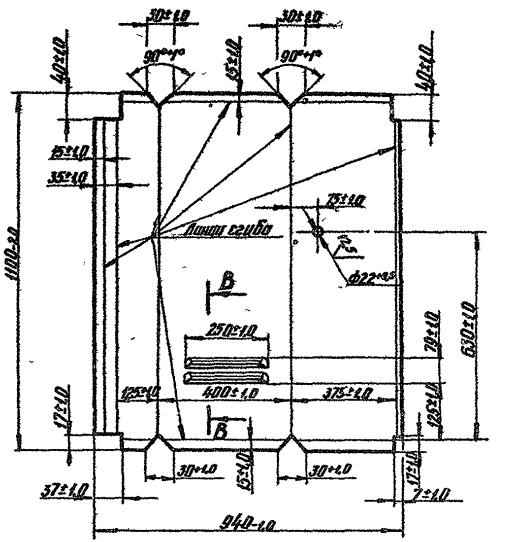

Инв. № подл.	Подпись и дата	Взам. инв. №	Инв. № дубл.	Подпись и дата			

Изм.	Лист	№ докум.	Подп.	Дата	УСГ 1.01.04		
Разраб.		Кудинов		08.86	Панель левая	Лит.	Масса	Масштаб
Провер.		Иосилевич		08.86		И	8,15	1:5
Т. контр.						Лист	Листов 1
Н. контр.		Иосилевич		08.86	Лист Б-ПН-1,0 ГОСТ 19904-74	Институт	
Утв.					1-IV-ГОСТ 16523-70	МосгазНИИпроект	

копировал: [signature]

Формат А3

УСГ 1.01.05

Серия 5.905-13

Вид А

Развертка
М 1:10

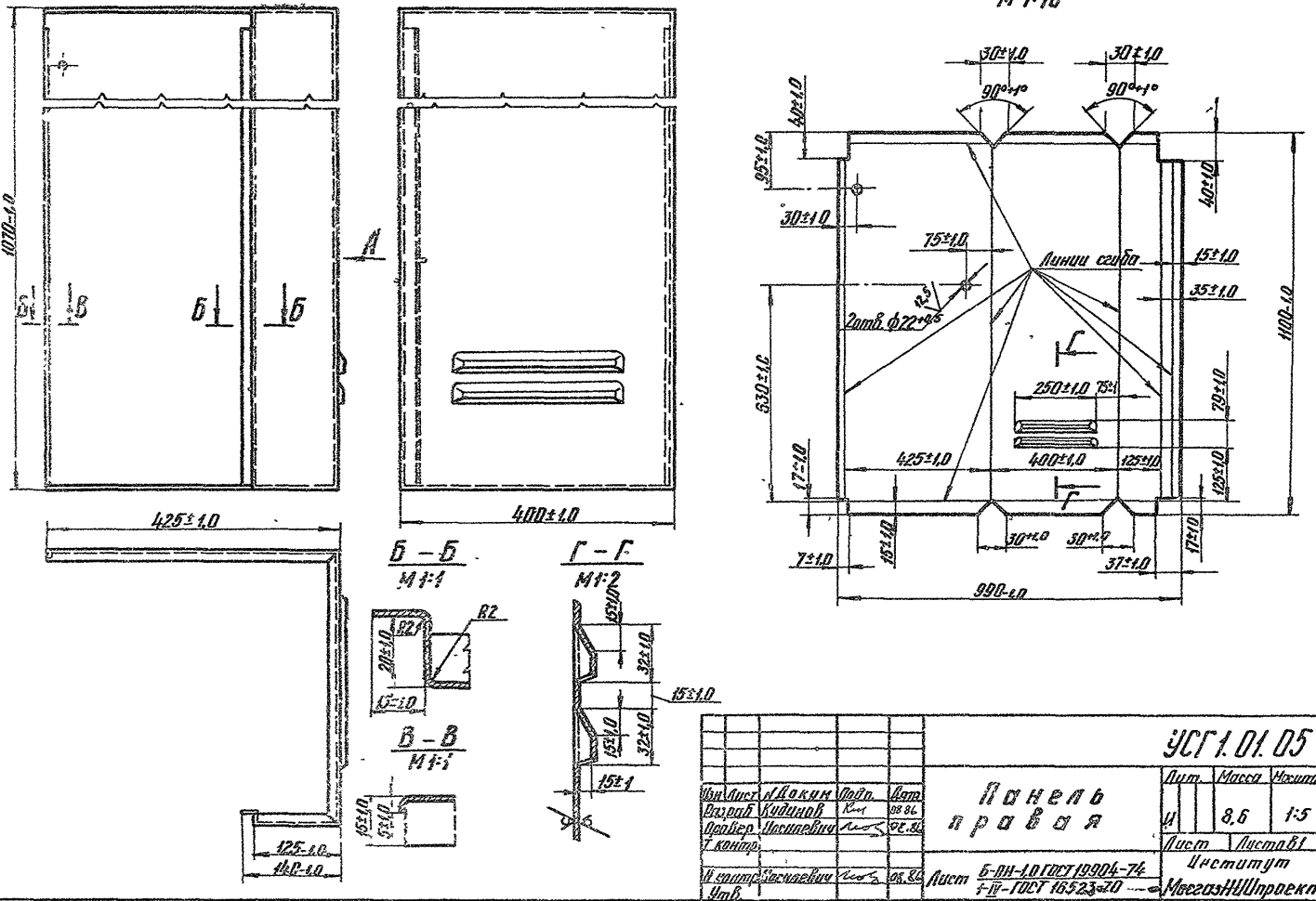

Изм.	Лист	N Докум.	Подп.	Дата
Разраб.		Кудинов		08.86
Провер.		Носилевич		08.86
Т. контр.				
Н. контр.		Носилевич		08.86
Утв.				

Панель правая

УСГ 1.01.05

Лит.	Масса	Масштаб
И	8,6	1:5

Лист | Листов 1

Лист Б-ПН-1,0 ГОСТ 19904-74
1-IV-ГОСТ 16523-70

Институт МосгазНИИпроект

Инв. N подл. | Подпись и дата | Взам. инв. N | Инв. N дубл. | Подпись и дата

копировал: [illegible]

формат А3

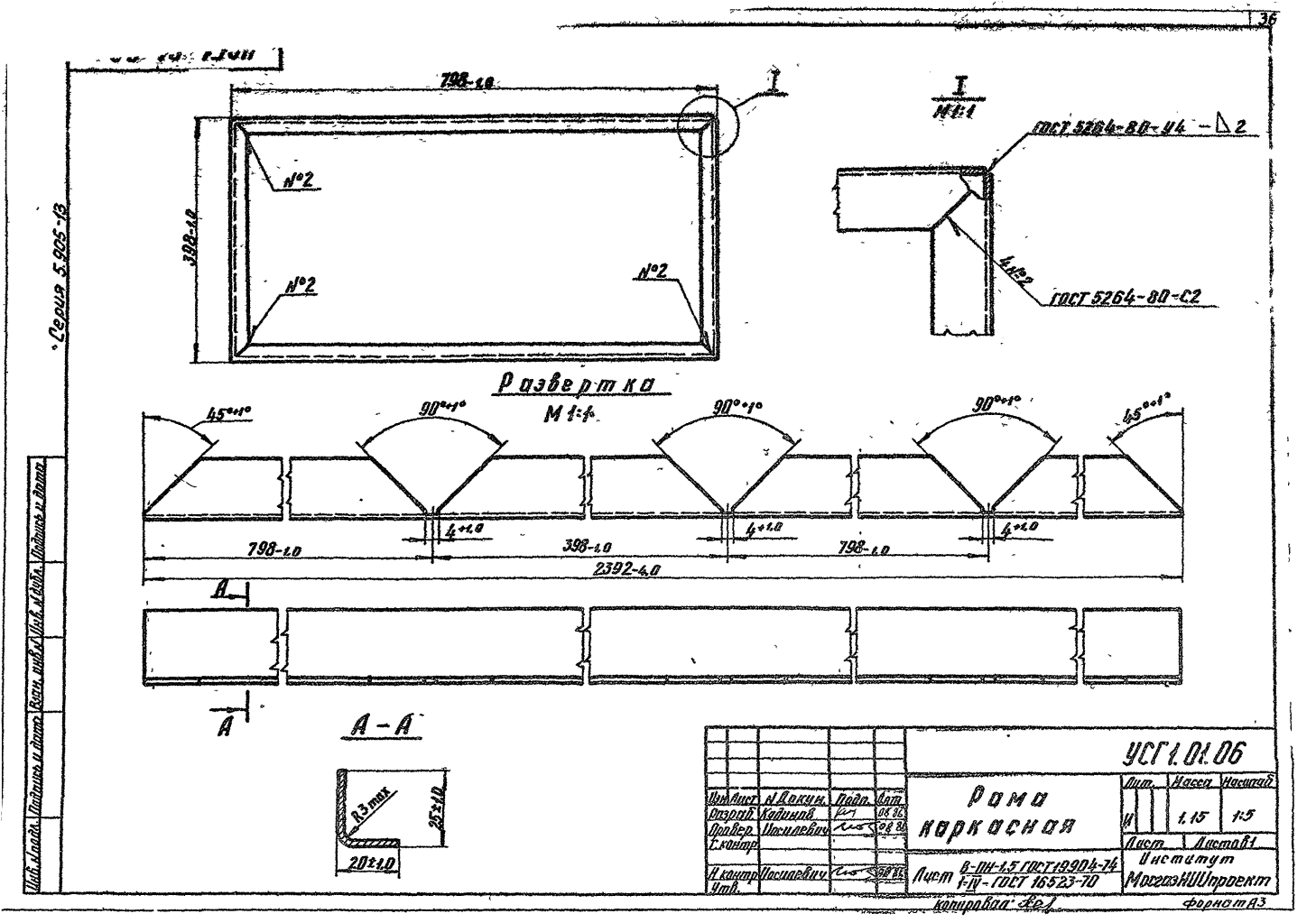

798-1.0
398-1.0
№2
№2
№2
I
I
М1:1
ГОСТ 5264-80-У4 - Δ2
4№2
ГОСТ 5264-80-С2
Развертка
М 1:1
45°+1°
90°+1°
90°+1°
90°+1°
45°+1°
4+1.0
4+1.0
4+1.0
798-1.0
398-1.0
798-1.0
2392-4.0
А
А
А - А
R3 max
25±1.0
20±1.0
Серия 5.905-13
Инв. № подл.
Подпись и дата
Взам. инв. №
Инв. № дубл.
Подпись и дата
УСГ 1.01.06
Изм. Лист № Докум. Подп. Дат.
Разраб. Кадинов 08.86
Провер. Посилевич 08.86
Т. контр.
Н. контр. Посилевич 08.86
Утв.
Рама каркасная
Лит. Масса Масштаб
И 1.15 1:5
Лист Листов 1
Лист В-ПН-1.5 ГОСТ 19904-74
1-IV - ГОСТ 16523-70
Институт МосгазНИИпроект
Копировал
Формат А3

УСГ 1.01.07

Серия 5905-13

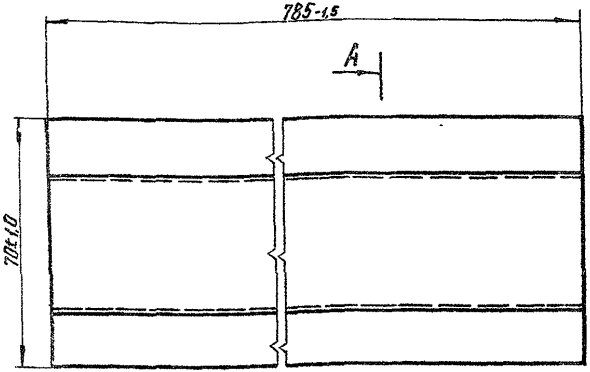

А – А повернута

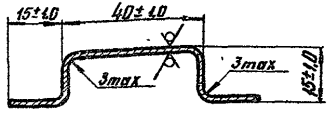

Изм.	Лист	N Докум.	Подп.	Дата
Разраб.		Кудинов		08.86
Провер.		Иосилевич		08.86
Т контр.				
Н контр.		Иосилевич		08.86
Утв.				

Балка

Лит.	Масса	Масштаб
И	0,825	1:1

Лист | Листов 1

Лист Б-ПН-1,5 ГОСТ 19904-74 / 1-IV- ГОСТ 16523-70

Институт МосгазНИИпроект

Формат А4

УСГ 1.01.08

Развертка

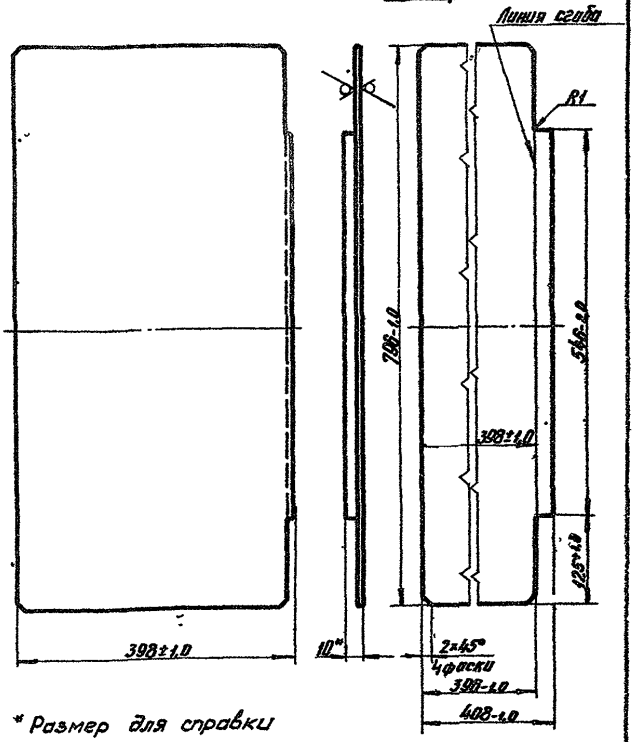

* Размер для справки

Изм.	Лист	N Докум.	Подп.	Дата
Разраб.		Кудинов		08.86
Провер.		Иосилевич		08.86
Т контр.				
Н контр.		Иосилевич		08.86
Утв.				

Дно

Лит.	Масса	Масштаб
И	2,53	1:5

Лист | Листов 1

Лист Б-ПН-1,0 ГОСТ 19904-74 / 1-IV- ГОСТ 16523-70

Институт МосгазНИИпроект

Формат А4

Инв. N подл. | Подпись и дата | Взам. инв. N | Инв. N дубл. | Подпись и дата

копировал: [illegible]

УСГ1 01 09

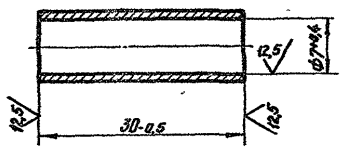

Серия 5.905-13

Изм.	Лист	№ докум.	Подп.	Дата
Разраб.		Кудинов		08.84
Провер.		Васильевич		08.84
Т.контр.				
Н.контр.		Васильевич		08.84
Утв.				

Пята

Лит.	Масса	Масштаб
И	0,009 кг	2:1
Лист	Листов 1	

Труба 10в.2 ГОСТ 8734-75
Д ГОСТ 8733-74

Институт Мосгазпроект

Формат А4

УСГ1 01 10

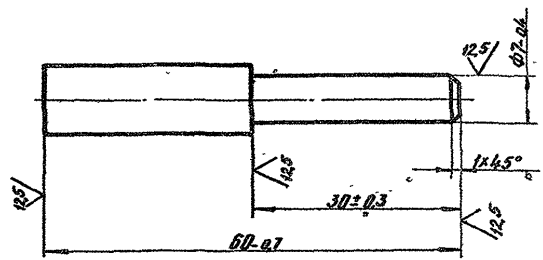

Изм.	Лист	№ докум.	Подп.	Дата
Разраб.		Кудинов		08.84
Провер.		Васильевич		08.84
Т.контр.				
Н.контр.		Васильевич		08.84
Утв.				

Стержень

Лит.	Масса	Масштаб
И	0,028 кг	2:1
Лист	Листов 1	

Круг 10-В- ГОСТ 2590-71
Ст3-П- ГОСТ 535-79

Институт Мосгазпроект

Копировал

Формат А4

УСГ1 01 11

50 √(√)

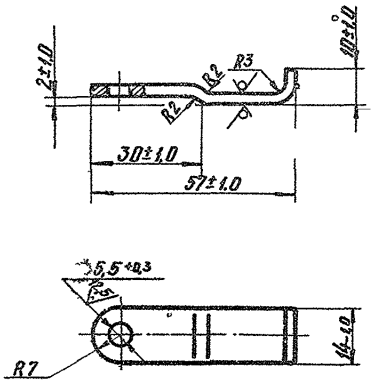

Серия 5.905-13

Инв. № подл. | Подпись и дата | Взам. инв. № | Инв. № дубл. | Подпись и дата

Изм.	Лист	№ докум.	Подп.	Дата	УСГ1.01.11			
Разраб.		Куйанов		08.86	Щеколда	Лит.	Масса	Масштаб
Провер.		Посиделич		08.86		И	0,02	1:1
Т.контр.						Лист	Листов 1	
Н.контр.		Посиделич		08.86	Лист Б-ПН-3,0 ГОСТ 19904-74 I-IV - ГОСТ 16523-70	Институт МосгазНИИпроект		
Утв.								

Формат А4

УСГ1 01 12

50 √(√)

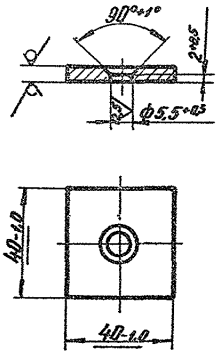

Инв. № подл. | Подпись и дата | Взам. инв. № | Инв. № дубл. | Подпись и дата

Изм.	Лист	№ докум.	Подп.	Дата	УСГ1.01.12			
Разраб.		Куйанов		08.86	Шайба	Лит.	Масса	Масштаб
Провер.		Посиделич		08.86		И	0,05	1:1
Т.контр.						Лист	Листов 1	
Н.контр.		Посиделич		08.86	Лист Б-ПН-4,0 ГОСТ 19903-74 Ст3сп ГОСТ 14637-79	Институт МосгазНИИпроект		
Утв.								

Копировал Карынина

Формат А4

УСГ1 01-13

50

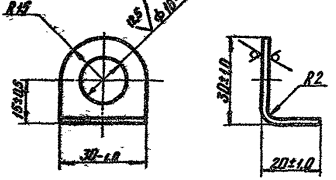

Серия 5.905-13

Изм.	Лист	N Докум.	Подп.	Дата
Разраб.		Кудинов		08.86
Провер.		Иосилевич		08.86
Т. контр.				
Н. контр.		Иосилевич		08.86
Утв.				

Петля

Лит.	Масса	Масштаб
И	0,02	1:1

Лист Б-ПН-2,0 ГОСТ 19904-74
1-IV- ГОСТ 16523-70

Институт МосгазНИИпроект

Инв. № подл. | Подпись и дата | Взам. инв. № | Инв. № дубл. | Подпись и дата

формат А4

УСГ1.01.13

Формат	Зона	Поз.	Обозначение	Наименование	Кол.	Примечание
				Документация		
А3			УСГ1 02.00СБ	Сборочный чертеж		
				Детали		
А4		1	УСГ1 02 01	Хомутик	2	
А4		2	УСГ1 02 02	Ниппель	1	
				Стандартные изделия		
		3		Болт М6×16.53 096		
				ГОСТ 7796-70	2	
		4		Гайка М6 5 096		
				ГОСТ 5915-70	2	
		5		Шайба 1.6.01 059		
				ГОСТ 11371-78	2	
				Материалы		
		6		Рукав Г(IV) 10-9-9		
				ℓ=800-2,0		
				ГОСТ 18698-73	1	0,4 кг

Изм.	Лист	N Докум.	Подп.	Дата
Разраб.		Кудинов		08.86
Провер.		Иосилевич		08.86
Н. контр.		Иосилевич		08.86
Утв.				

Обвязка к регулятору давления РДСГ1-1,2

Лит.	Лист	Листов
И		1

Институт МосгазНИИпроект

Инв. № подл. | Подпись и дата | Взам. инв. № | Инв. № дубл. | Подпись и дата

копировал Кирьянова

формат А4

УСГ1.02.00СБ

Серия 5 905-13

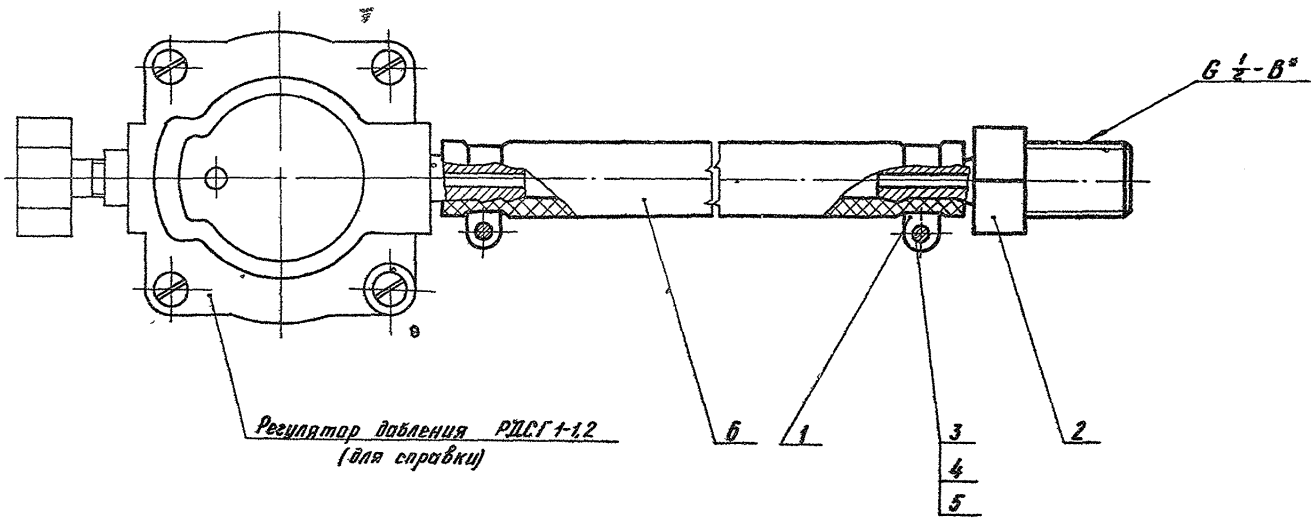

Изм.	Лист	№ докум.	Подп.	Дата
Разраб.		Кудинов		08.86
Провер.		Носилевич		08.86
Т. контр.				
Н. контр.		Носилевич		08.86
Утв.				

УСГ1.02.00СБ

Обвязка к регулятору давления РДСГ 1-1,2
Сборочный чертеж

Лит.	Масса	Масштаб
И	0,5	1:1

Лист | Листов 1

Институт МосгазНИИпроект

Инв. № подл. | Подпись и дата | Взам. инв. № | Инв. № дубл. | Подпись и дата

копировал: Карымова

формат А3

УСГ 1.02.01

Серия 5.905-13

Развертка

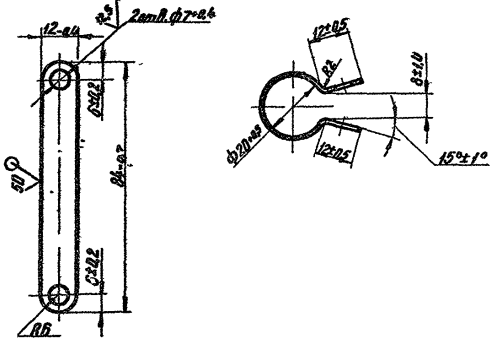

1. Цементировать h 0,1
2. Покрытие- эмаль НЦ 132П красная ГОСТ 6631-74 III У1

Инв.№ подл.	Подпись и дата	Взам. инв.№	Инв.№ дубл.	Подпись и дата			

Изм.	Лист	№ докум.	Подп.	Дата	УСГ 1.02.01		
Разраб.		Кудинов		08.84	Хомутик	Лит.	Масса	Масштаб
Пров.		Васильевич		08.84		И	0,01	1:1
Т.контр.						Лист	Листов 1
Н.контр.		Васильевич		08.84	Лист 5-ПН-1.0 ГОСТ 19904-74	Институт Мосгазпроект НИИпроект
Утв.					1-IV- ГОСТ 16523-70	

Формат А4

УСГ 1.02.02

12,5

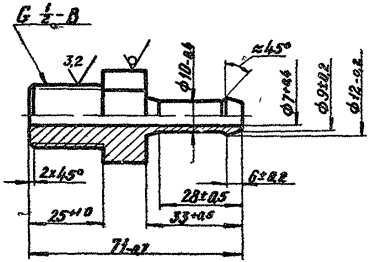

Инв.№ подл.	Подпись и дата	Взам. инв.№	Инв.№ дубл.	Подпись и дата			

Изм.	Лист	№ докум.	Подп.	Дата	УСГ 1.02.02		
Разраб.		Кудинов		08.84	Ниппель	Лит.	Масса	Масштаб
Пров.		Васильевич		08.84		И	0,05	1:1
Т.контр.						Лист	Листов 1
Н.контр.		Васильевич		08.84	Шестигранник 27-5 ГОСТ 8560-78	Институт Мосгазпроект НИИпроект
Утв.					20-6 ГОСТ 1051-73	

Копировал Корнилова

Формат А4

УСГ1 03

Серия 5.905-13

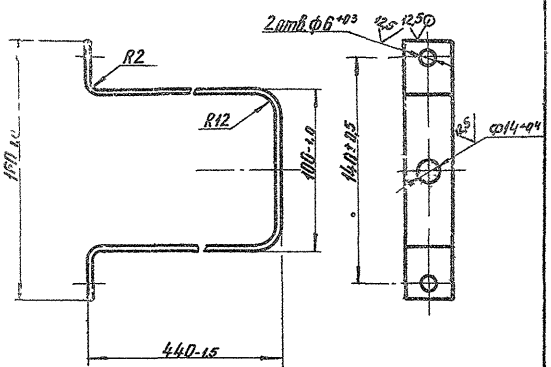

Изм.	Лист	№ докум.	Подп.	Дата
Разраб.		Кудинов		03.84
Провер.		Васильев		03.84
Т.контр.				
Н.контр.		Васильев		08.84
Утв.				

Скоба

Лит.	Масса	Масштаб
Ц	0,4	1:2
Лист	Листов 1	

Полоса 4×30-Б-2-ГОСТ 103-76 / Ст3-I-ГОСТ 535-79

Институт Москомнижпроект

Формат А4

УСГ1 04.00

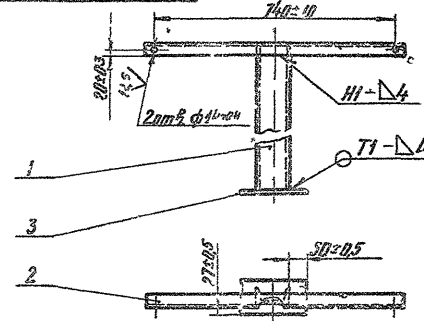

Сварные швы по ГОСТ 5264-80

Формат	Зона	Поз.	Обозначение	Наименование	Кол.	Примечание
				Детали		
БЧ		1	УСГ1. 04. 01	Стойка L= 1615-0,7		
				Швеллер 6-ГОСТ 8240-97 / Ст3-II ГОСТ 535-79	1	11,2 кг
БЧ		2	УСГ1 04. 02	Кронштейн L= 800-2		
				Уголок 50×50×5-Б ГОСТ 8509-72 / Ст3-II-ГОСТ 535-79	1	3,24 кг
БЧ		3	УСГ1. 04. 03	Лента (100×200)-1		
				Лист Б-ПН-5,0 ГОСТ 19903-74 / Ст3 ГОСТ 14637-79	1	0,8 кг

Изм.	Лист	№ докум.	Подп.	Дата
Разраб.		Исчахов		03.84
Провер.		Васильев		03.84
Т.контр.				
Н.контр.		Васильев		08.84
Утв.				

Рама

Лит.	Масса	Масштаб
Ц	15,0	1:10
Лист	Листов 1	

Институт Москомнижпроект

Формат А4

Копировал

Серия 5.905-13

Формат	Зона	Поз.	Обозначение	Наименование	Кол.	Примечание
				Документация		
А3			УСГ2.00СБ	Сборочный чертеж		
А4			УСГ1.00ТУ	Технические условия		
*			УСГ1.00КУ	Карта уровня		А3, А4
А3			УСГ2.00МЧ	Монтажный чертеж		
А4			УСГ1.00ИЭ	Инструкция по эксплуатации		
				Сборочные единицы		
А4		1	УСГ2.01.00	Блок регуляторный	1	
А4		2	УСГ2.02.00	Коллектор	1	
А4		3	УСГ1.01.00	Шкаф	3	
				Детали		
А4		4	УСГ2.03	Переходник	3	
А4		5	УСГ2.04	Переходник	3	
А4		6	УСГ2.01.07 -01	Прокладка	3	
		7	-02	Прокладка	3	
		8	-03	Прокладка	6	
		9	-04	Прокладка	1	
				Стандартные изделия		
		10		Гайка М20х1,5 5 096 ГОСТ 5916-70	3	
		11		Гайка М27х1,5 5 096 ГОСТ 5916-70	1	
		12		Вентиль запорный проходной стальной для аммиака на $P_у$ 25 МПа (25 кгс/см²) исполнение 3 $D_у$ 10 ГОСТ 10094-75	3	15с11бк-1
				Прочие изделия		
		13		Обвязка ОРДГ-04 ТУ-204-РСФСР-731-75	5	

Подп. и дата | Инв. № дубл. | Взам. инв. № | Подп. и дата | Инв. № подл.

Изм.	Лист	№ докум.	Подп.	Дата
Разраб.	Кудинов	[signature]	09.86	
Провер.	Иосилевич	[signature]	09.86	
Н. контр.	Иосилевич	[signature]	09.86	
Утв.				

УСГ2 00

Установка групповая баллонная на 6 баллонов 3-50 ГОСТ 15850-84

Лит.	Лист	Листов
		1

Институт Мосгазпроект

Копировал Гаврилова Формат А4

УСГ2.01.07

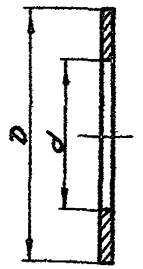

Обозначение	D, мм	d, мм	Масса, кг
УСГ2 01 07	18	8	0,0005
-01	18	10	0,0004
-02	20	10	0,0005
-03	22	14	0,0004
-04	28	20	0,0006
-05	50	35	0,0020

Размеры обеспечить инструментом

Подп. и дата | Инв. № дубл. | Взам. инв. № | Подп. и дата | Инв. № подл.

Изм.	Лист	№ докум.	Подп.	Дата
Разраб.	Кудинов	[signature]	09.86	
Провер.	Иосилевич	[signature]	09.86	
Т. контр.				
Н. контр.	Иосилевич	[signature]	09.86	
Утв.				

УСГ2 01 07

Прокладка

Паронит ПМБ-2,0 ГОСТ 481-80

Лит.	Масса	Масштаб
Н	см. табл.	—

Лист | Листов 1

Институт Мосгазпроект

Копировал Гаврилова Формат А4

УСГ2.00СБ

Серия 5.905-13

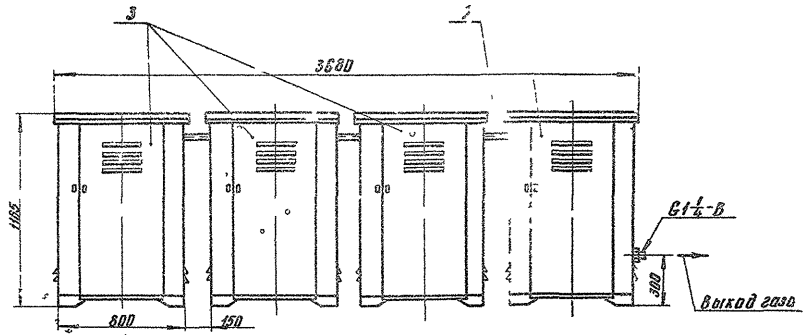

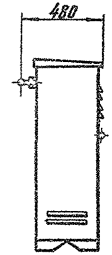

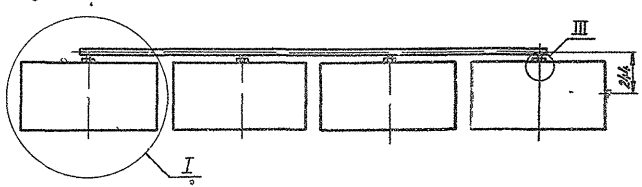

II повернуто
М12

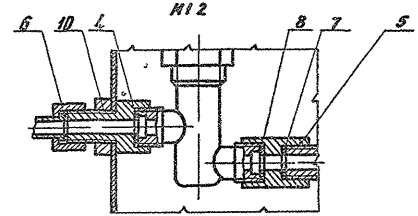

I
М1 10

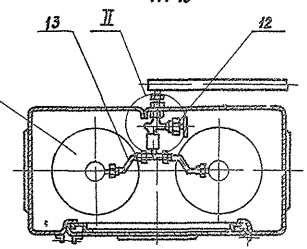

III
М1 1

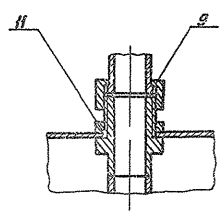

* Размеры для справок

Изм.	Лист	№ докум.	Подп.	Дата	Установка групповая баллонная на 6 баллонов 3-50 ГОСТ 15860-84 Сборочный чертеж	Лит.	Масса	Масштаб
Разраб.		Купильв		08.84		И	172,5	1:20
Провер.		Носиевич		08.84		Лист	Листов 1
Т.контр.						Институт Мосгазниипроект	
Н.контр.		Носиевич		08.84			
Утв.		Соколовский		08.84			

Инв. № подл. | Подпись и дата | Взам. инв. № | Инв. № дубл. | Подпись и дата

копировал Ко[illegible]

формат А3

УСГ 2.00 М4

Серия 5 905-13

Поз.	Обозначение	Наименование	Кол.	Примечание
		Сборочные единицы		
1	УСГ 2.00	Установка групповая баллонная на 6 баллонов 3-50 ГОСТ 15860-84	1	
2	УСГ 2 05 00	Свеча	1	
3	УСГ 2. 06.00	Рама	1	
		Стандартные изделия		
5		Болт М 12×25 58.096 ГОСТ 7798-70	8	
6		Гайка М 12 5 096 ГОСТ 5915-70	8	
7		Шайба 1 12 01 059 ГОСТ 11371-78	8	
	Переменные данные	для исполнений		
		УСГ 2.00		
		Детали		
10	УСГ 2 07	Уголок		Кол. уточнить при проект.
		Стандартные изделия		
12		Хомут 20-В Ст3сп ГОСТ 24137-80		Кол. уточнить при проект.
13		Гайка М 8 5 096 ГОСТ 5915-70		Кол. уточнить при проект.

Продолжение

Поз.	Обозначение	Наименование	Кол.	Примечание
		Материалы		
14		Бетон марки М-150	0,6	м³
		УСГ 2.00-01		
		Детали		
15	УСГ 2 07	Уголок	1	
16	УСГ 2 08	Стойка h = 2800-5,0		
		Швеллер 8-ГОСТ 8240-72 Ст3-$\frac{8}{8}$-ГОСТ 535-79	1	19 8кг
17	УСГ 2 09	Пята (100×200)-1,0		
		Лист Б-ПН-5,0 ГОСТ 19903-74 Ст3 ГОСТ 14637-79	1	0,8кг
		Стандартные изделия		
18		Хомут 20-В Ст3сп ГОСТ 24137-80	1	
19		Гайка М 8 5.096 ГОСТ 5915-70	2	
		Материалы		
20		Бетон марки М 150	0,8	м³

Обозначение	Рис	Место установки
УСГ 2.00	1	У глухой несгораемой стены
-01	2	Отдельностоящая

Изм	Лист	№ докум.	Подп.	Дата
Разраб		Кудинов	[signature]	09 86
Провер		Иосилевич	[signature]	09 86
Т контр				
Н контр		Иосилевич	[signature]	09.86
Утв.				

УСГ 2 00М4

Установка групповая баллонная на 6 баллонов 3-50 ГОСТ 15860-84

Монтажный чертеж

Лит.	Масса	Масштаб
И	—	1 40

Лист 1 Листов 2

Институт МосгазНИИпроект

Копировал Гаврилова

Формат А3

Инв. № подл. | Подп. и дата | Взам. инв. № | Инв. № дубл. | Подп. и дата

УСГ 2.00МЧ

Серия 5.905-13

Рис 1

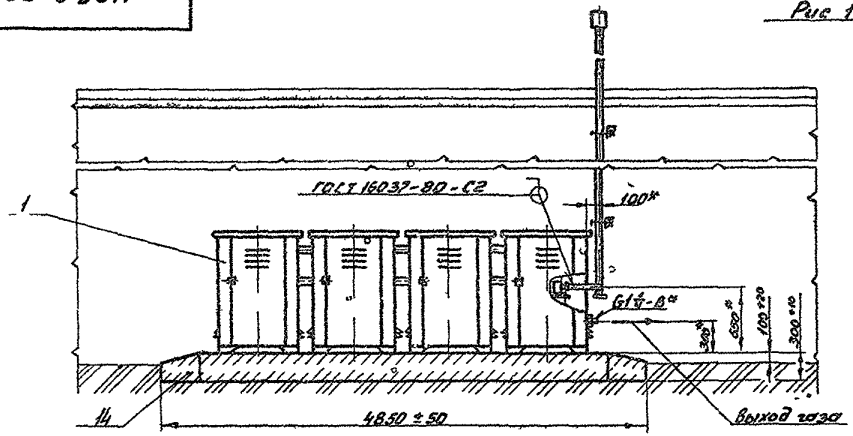

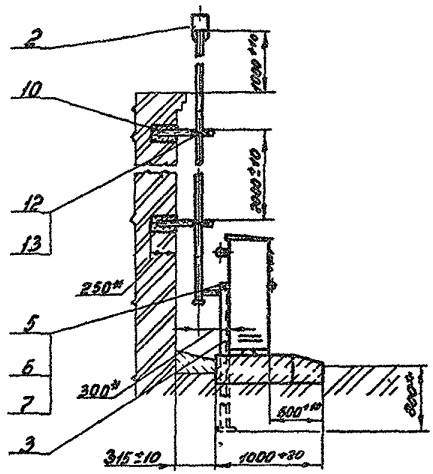

Рис.2
Остальное см рис 1

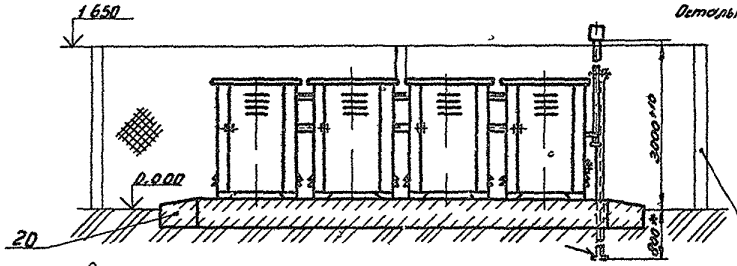

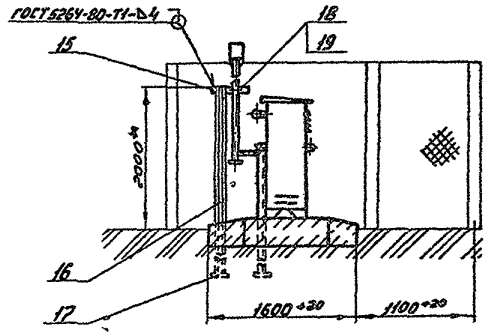

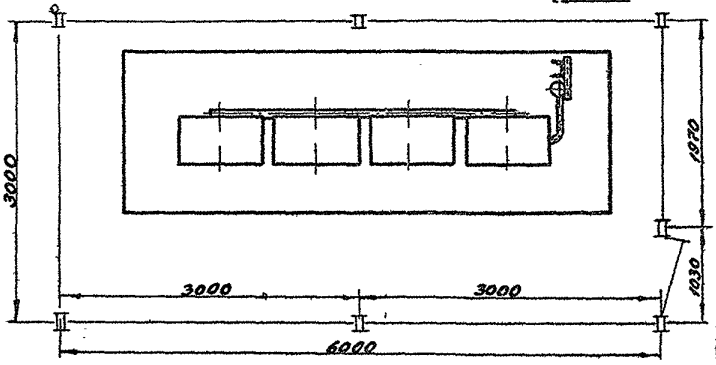

Ограждение площадки групповой баллонной установки
Серия 3.017-1 Вып 1,2,4,6

Инв.№ подл. | Подп. и дата | Взам.инв.№ | Инв.№ дубл. | Подп. и дата

Изм.	Лист	№ докум.	Подп.	Дата	УСГ 2.00МЧ	Лист 2

Копировал: Гаврилова Формат А3

Серия 5.905-13

Формат	Зона	Поз.	Обозначение	Наименование	Кол.	Примечание
				Документация		
А3			УСГ2.01.00СБ	Сборочный чертеж		
				Сборочные единицы		
А4		1	УСГ2.01.01.00	Колено	1	
А4		2	УСГ2.01.02.00	Патрубок	1	
А4		3	УСГ2.01.03.00	Патрубок	1	
А4		4	УСГ2.01.04.00	Трубка импульсная	1	
А4		5	УСГ2.01.05.00	Шкаф	1	
				Детали		
А4		7	УСГ2.01.06	Щиток	1	
А4		8	УСГ2.01.07	Прокладка	4	
А4		9	-05	Прокладка	2	
				Стандартные изделия		
		10		Болт М5×14.58.096 ГОСТ 7805-70	4	
		11		Болт М8×20.58.096 ГОСТ 7796-70	2	
		12		Болт М12×55.58.096 ГОСТ 7805-70	8	
		13		Гайка М5.5.096 ГОСТ 5916-70	4	
		14		Гайка М8.5.096 ГОСТ 5916-70	2	

Изм.	Лист	№ докум.	Подпись	Дата
Разраб.		Кудинов	[signature]	03.86
Провер.		Носилевич	[signature]	08.86
Н.контр.		Носилевич	[signature]	08.86
Утв.				

Блок регуляторный

УСГ2.01.00

Лит.	Лист	Листов
Н	1	2

Институт МосгазНИИпроект

Инв. № подл. | Подпись и дата | Взам. инв. № | Инв. № дубл. | Подпись и дата

копировал [signature] формат А4

Формат	Зона	Поз.	Обозначение	Наименование	Кол.	Примечание
		15		Гайка М12.5.096 ГОСТ 5916-70	8	
		16		Гайка М30×1.5.5.096 ГОСТ 5916-70	1	
		17		Контргайка 32 ГОСТ 8968-75	3	
		18		Муфта короткая 32 ГОСТ 8954-75	1	
		19		Манометр показывающий пружинный тип ОБМ-100 с верхним пределом измерения 25 кгс/см² ГОСТ 2405-80	1	
		20		Вентиль запорный проходной на Ру 2,5 мПа Ду20мм исполнение 3 ГОСТ 10094-75	1	Каталог ЦКБА 15с12п2
				Прочие изделия		
		21		Кран трехходовой натяжной муфтовый с фланцем для контрольного манометра ТУ26-07-1061-73	2	ЦКБА 14М1-00-00
		22		Регулятор давления РД-32М/Ж-4 ТУ204 РСФСР-991-78Е	1	
		23		Напоромер ненбранный показывающий в круглом корпусе НМП-100с верхним пределом измерения 600 кгс/см² ТУ25 02.1730-74	1	

Изм.	Лист	№ докум.	Подп.	Дата

УСГ2 01 00

Лист 2

Инв. № подл. | Подпись и дата | Взам. инв. № | Инв. № дубл. | Подпись и дата

копировал [signature] формат А4

УСГ2 01 00 СБ

Серия 5 905-13

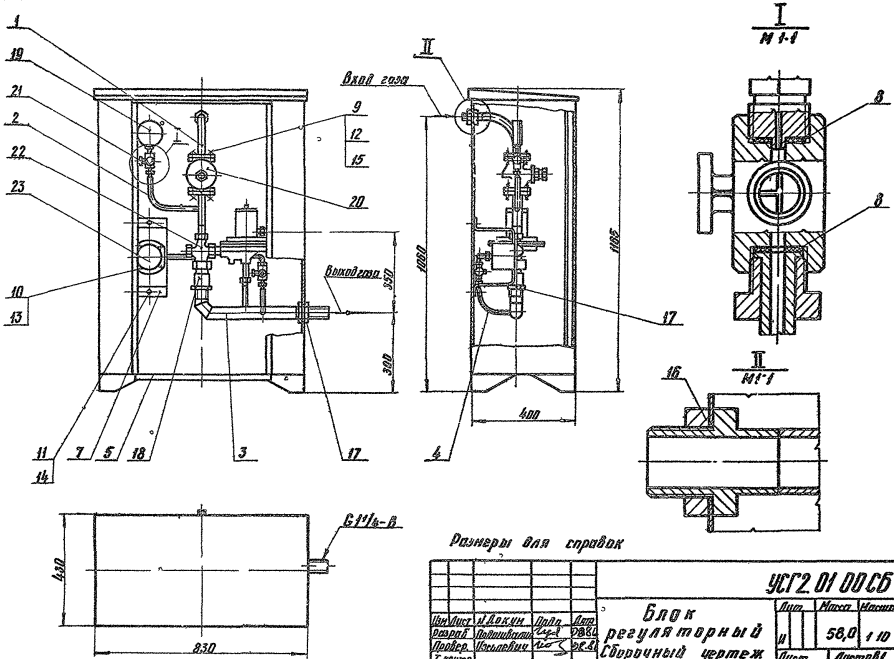

Размеры для справок

					УСГ2 01 00 СБ		
Изм	Лист	№ докум	Подп	Дата	Блок регуляторный Сборочный чертеж	Лит	Масса	Масштаб
Разраб		Подшивалин		28.86		И	58,0	1:10
Провер.		Изсылевич		28.86		Лист	Листов 1	
Т контр						Институт Мосгазниипроект		
Н контр.		Исаилевич		28.86				
Утв.								

Инв. № подл. | Подпись и дата | Взам. инв. № | Инв. № дубл. | Подпись и дата

копировал: [illegible]

Формат А3

Серия 5 905-13

Форма	Зона	Поз	Обозначение	Наименование	Кол	Примечание
				Документация		
А4			УСГ2. 01 01 00СБ	Сборочный чертеж		
				Детали		
А4		2	УСГ2 01 01 01	Переходник	1	
А4		3	УСГ2. 01 01 02	Отвод	1	
А4		4	УСГ2 01 01 03	Фланец	1	

Инв. № подл. | Подпись и дата | Взам. инв. № | Инв. № дубл. | Подпись и дата

Изм	Лист	№ докум.	Подп.	Дата
Разраб		Кудинов		08.86
Провер.		Носилевич		08.86
Н. контр.		Носилевич		08.86
Утв.				

УСГ2 01 01 00

Колено

Лит.	Лист	Листов
И		1

Институт МосгазНИИпроект

копировал [подпись] формат А4

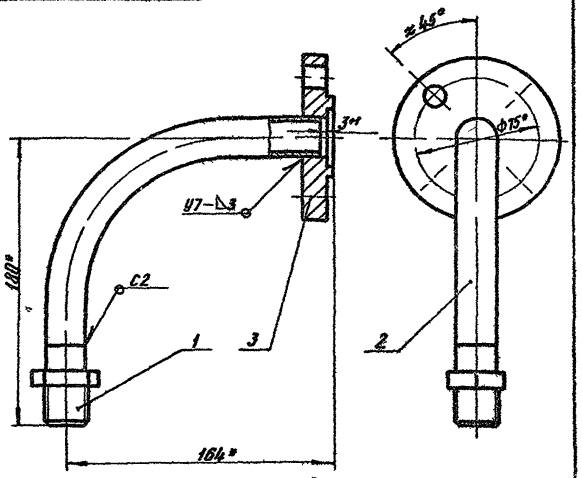

1 Колено испытать на прочность водой давлением 2,0 мПа (20 кгс/см²) и плотность воздухом давлением 1,6 мПа (16 кгс/см²)

2 Продолжительность испытания на прочность и плотность определяется временем, необходимым для осмотра мест сварки, но не менее 1 мин на каждое испытание. При этом падение давления не допускается

3 Сварные швы по ГОСТ 16037-80

4* Размеры для справок

Инв. № подл. | Подпись и дата | Взам. инв. № | Инв. № дубл. | Подпись и дата

Изм	Лист	№ докум.	Подп.	Дата
Разраб		Подшивалин		08.86
Провер.		Кудинов		08.86
Т. контр.				
Н. контр.		Носилевич		08.86
Утв.				

УСГ2 01 01 00СБ

Колено

Сборочный чертеж

Лит	Масса	Масштаб
И	1,25	1:2

Лист | Листов 1

Институт МосгазНИИпроект

копировал [подпись] формат А4

УСГ2 01 01 01

12,5

Серия 5 905-13

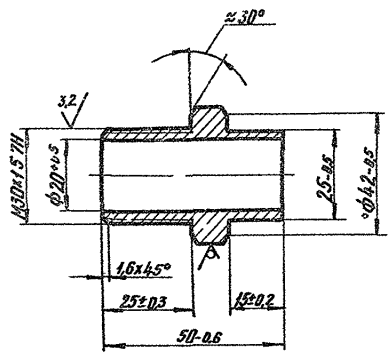

Изм.	Лист	№ докум.	Подп.	Дата	Переходник	Лит.	Масса	Масштаб
Разраб.		Кудинов		08 86		И	0 25	1 1
Провер.		Носилевич		08 86		Лист	Листов 1
Т. контр.							
Н. контр.		Носилевич		08 86	Шестигранник 46 5 ГОСТ 1560-78 / 45-В ГОСТ 1351-73	Институт МосгазНИИпроект	
Утв.							

Инв. № подл. | Подпись и дата | Взам. инв. № | Инв. № дубл. | Подпись и дата

копировал Ed. формат А4

УСГ2 01 01 02

12,5

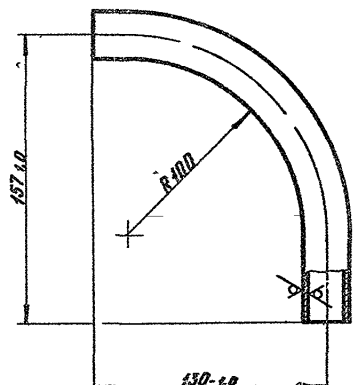

Изм.	Лист	№ докум.	Подп.	Дата	Отвод	Лит.	Масса	Масштаб
Разраб.		Кудинов		08 86		И	0 22	1 2
Провер.		Носилевич		08 86		Лист	Листов 1
Т. контр.							
Н. контр.		Носилевич		08 86	Труба 25×2 ГОСТ 10704-76 / 8-ВСт3сп3 ГОСТ 10705-80	Институт МосгазНИИпроект	
Утв.							

Инв. № подл. | Подпись и дата | Взам. инв. № | Инв. № дубл. | Подпись и дата

копировал Ed. формат А4

УСГ2 01 01 03

Серия 5.905-13

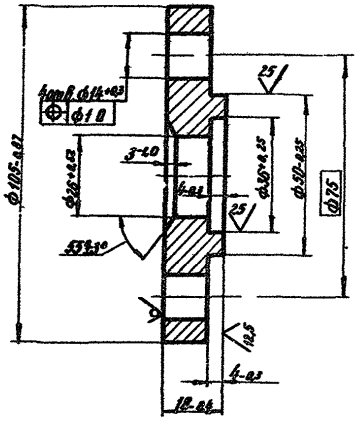

Изм.	Лист	N Докум.	Подп.	Дата
Разраб.		Кудинов		06.86
Провер.		Иосилевич		08.86
Т. контр.				
Н. контр.		Иосилевич		08.86
Утв.				

Фланец

Сталь 20-4-Б ГОСТ 1050-74

Лит.	Масса	Масштаб
И	0,86	1:1

Лист | Листов 1

Институт МосгазНИИпроект

Инв. N подл. | Подпись и дата | Взам. инв. N | Инв. N дубл. | Подпись и дата

копировал [illegible] Формат А4

Формат	Зона	Поз.	Обозначение	Наименование	Кол.	Примечание
				Документация		
А3			УСГ2 01 02.00СБ	Сборочный чертеж		
				Детали		
А4		1	УСГ2 01 02 01	Ниппель	1	
А4		2	УСГ2.01 02 02-01	Штуцер	1	
А4		3	УСГ2.01 02.03	Отвод	1	
А4		4	УСГ2 01 02 04	Труба	1	
А4		5	УСГ2.01.01 03	Фланец	1	

Изм.	Лист	N Докум.	Подп.	Дата
Разраб.		Подшивалов		08.86
Провер.		Иосилевич		08.86
Н. контр.		Иосилевич		08.86
Утв.				

Патрубок

УСГ2 01 02 00

Лит.	Лист	Листов
И		1

Институт МосгазНИИпроект

Инв. N подл. | Подпись и дата | Взам. инв. N | Инв. N дубл. | Подпись и дата

копировал [illegible] Формат А4

УСГ2 01 02 00СБ

Серия 5 905-13

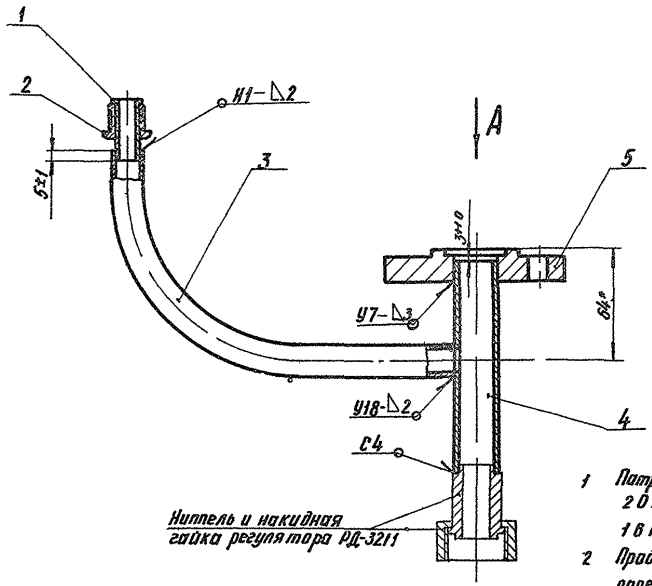

Вид А

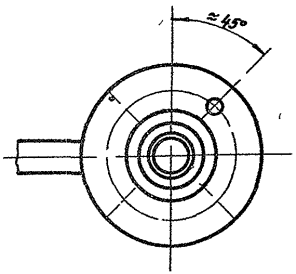

1 Патрубок испытать на прочность водой давлением 20 мПа (20 кгс/см²) и плотность воздухом давлением 16 мПа (16 кгс/см²)

2 Продолжительность испытания на прочность и плотность определяется временем, необходимым для осмотра мест сварки, но не менее 1 мин на каждое испытание При этом падение давления не допускается

3 Сварные швы по ГОСТ 16037-80

4 * Размеры для справок

Изм.	Лист	№ докум.	Подп.	Дат.	Патрубок Сборочный чертеж	Лит.	Масса	Масштаб
Разраб.		Подшивалов		08.84		И	1.17	1 2
Провер.		Кудинов		08.84		Лист	Листов 1	
Т.контр.						Институт МосгазНИИпроект		
Н.контр.		Иосилевич		08.84				
Утв.								

Инв. № подл. | Подпись и дата | Взам. инв. № | Инв. № дубл. | Подпись и дата

копировал [signature] формат А3

УСГ2 01 02 01

12,5

Серия 5.905-13

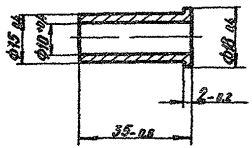

Изм.	Лист	№ докум.	Подп.	Дата
Разраб.		Подшивалин		08.80
Провер.		Кудинов		08.80
Т. контр.				
Н. контр.		Васильевич		08.80
Утв.				

УСГ2 01 02 01

Ниппель

Лит.	Масса	Масштаб
И	0,027	1:1

Сталь 20 4-б ГОСТ 1050-74

Институт Мосгазниипроект

Инв. № подл. | Подпись и дата | Взам. инв. № | Инв. № дубл. | Подпись и дата

Копировал А4 Формат А4

УСГ2 01 02 02

12,5 (√)

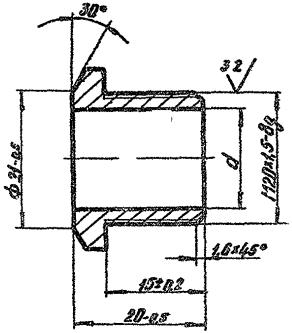

Обозначение	d мм	Масса кг
УСГ2 01 02 02	6+0,3	0,08
—01	15,5+0,4	0,02

Изм.	Лист	№ докум.	Подп.	Дата
Разраб.		Подшивалин		08.80
Провер.		Кудинов		08.80
Т. контр.				
Н. контр.		Васильевич		08.80
Утв.				

УСГ2 01 02 02

Штуцер

Лит.	Масса	Масштаб
И	0,02	2:1

Лист | Листов 1

Институт Мосгазниипроект

24-5 ГОСТ 8560-78
Шестигранник 4,5-В ГОСТ 1051-73

Инв. № подл. | Подпись и дата | Взам. инв. № | Инв. № дубл. | Подпись и дата

Копировал А4 Формат А4

Серия 5.905-13

УСГ2 01 02 03

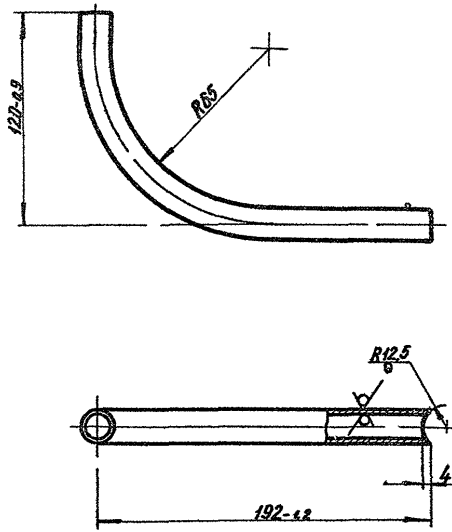

Изм.	Лист	№ докум.	Подп.	Дата	УСГ2 01 02 03		
Разраб.		Подшивалин		08.86	Отвод	Лит.	Масса	Масштаб
Провер.		Кудинов		08.86		И	0,13	1:2
Т.контр.						Лист	Листов 1
Н.контр.		Василевич		08.86	Труба 18×1,2 ГОСТ 10704-76 / В-Ст3сп3 ГОСТ 10705-80	Институт Мосгазпроект НИИпроект	
Утв.							

Инв. № подл. | Подпись и дата | Взам. инв. № | Инв. № дубл. | Подпись и дата

Копировал Карпинова Формат А4

УСГ2 01 02 04

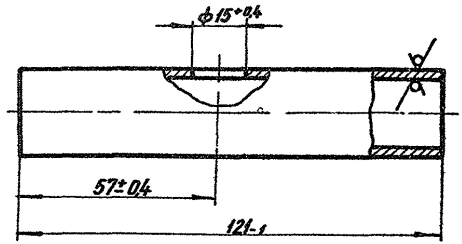

Изм.	Лист	№ докум.	Подп.	Дата	УСГ2 01 02 04		
Разраб.		Подшивалин		08.86	Труба	Лит.	Масса	Масштаб
Провер.		Кудинов		08.86		И	0,13	1:1
Т.контр.						Лист	Листов 1
Н.контр.		Василевич		08.86	Труба 25×2 ГОСТ 1070*-74 / В-В ст3сп3 ГОСТ 10705-80	Институт Мосгазпроект НИИпроект	
Утв.							

Инв. № подл. | Подпись и дата | Взам. инв. № | Инв. № дубл. | Подпись и дата

Копировал Карпинова Формат А4

Серия 5 905-13

Формат	Зона	Поз	Обозначение	Наименование	Кол	Примечание
				Документация		
А3			УСГ2 01.03.00СБ	Сборочный чертеж		
				Детали		
А4		1	УСГ2 01.03 01	Трубка	1	
А4		2	УСГ2.01.03 02	Отвод	1	
А4		3	УСГ2 01.03 03	Сектор	1	
А4		4	УСГ2.01.03.04	Сектор	1	
А4		5	УСГ2.01.03 05	Сектор	1	
А4		6	УСГ2.01.02.01	Ниппель	1	
А4		7	УСГ2.01 02 02	Штуцер	1	

Подпись и дата | Инв. № дубл. | Взам. инв. № | Подпись и дата | Инв. № подл.

Изм	Лист	№ докум	Подпись	Дата
Разраб.		Кудинов		08.86
Провер.		Иосилевич		08.86
Т.контр.		Иосилевич		08.86
Утв.				

УСГ 2 01.03 00

Патрубок

Лит.	Лист	Листов
Н		1

Институт МосгазНИИпроект

копировал [подпись] формат А4

УСГ 2 01 03 01

12,5 √(√)

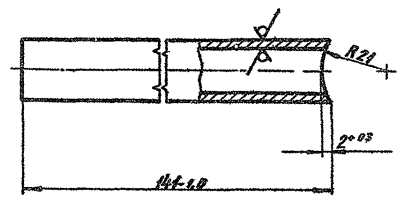

Подпись и дата | Инв. № дубл. | Взам. инв. № | Подпись и дата | Инв. № подл.

Изм	Лист	№ докум.	Подп.	Дата
Разраб.		Кудинов		08.86
Провер.		Иосилевич		08.86
Т.контр.				
Н.контр.		Иосилевич		08.86
Утв.				

УСГ.2 01 03 01

Трубка

Лит.	Масса	Масштаб
Н	02	1:1

Лист | Листов 1

Труба 18х1,2 ГОСТ 10704-76 / В-ВСт3сп3 ГОСТ 10705-80

Институт МосгазНИИпроект

копировал [подпись] формат А4

УСГ2 01 03 00СБ

Серия 5 905-13

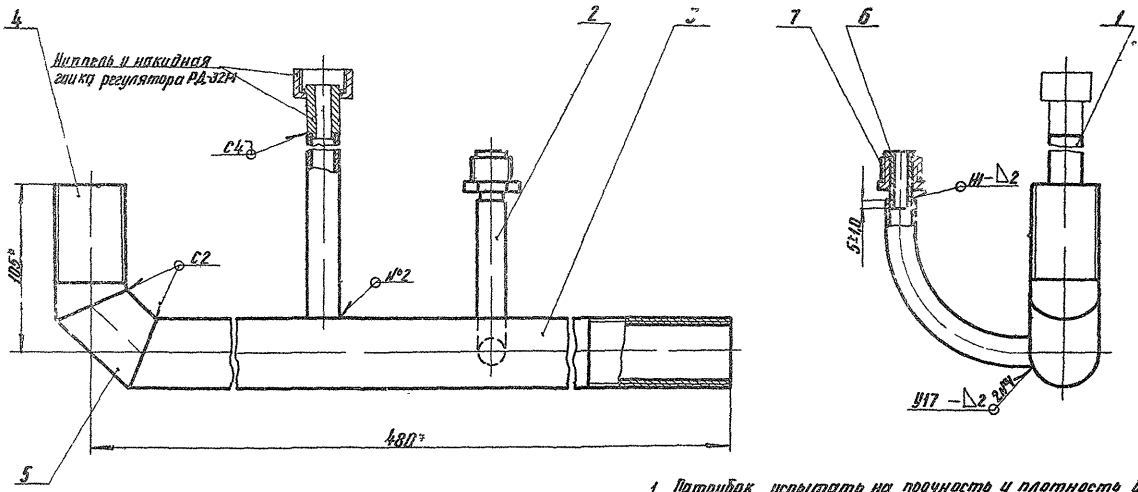

1 Патрубок испытать на прочность и плотность воздухом давлением 01 мПа (1 кгс/см²)

2. Продолжительность испытания на прочность и плотность определяется временем, необходимым для осмотра мест сварки но не менее 1 мин на каждое испытание. При этом падение давления не допускается

3 Сварные швы по ГОСТ 16037-80

4 * Размеры для справок

					УСГ2 01 03 00СБ		
Изм.	Лист	№ докум.	Подп.	Дата	Патрубок	Лит.	Масса	Масштаб
Разраб.		Кудинов		08.84	Сборочный чертеж	И	2 65	1 2
Провер.		Иванович		08.84		Лист	Листов 1	
Т. контр.						Институт		
Н. контр.		Иванович		08.84		Мосгаз НИИпроект		
Утв.								

Инв. № подл. | Подпись и дата | Взам. инв. № | Инв. № дубл. | Подпись и дата

копировал

формат А3

УСГ2 01 03 02

Серия 5.905-13

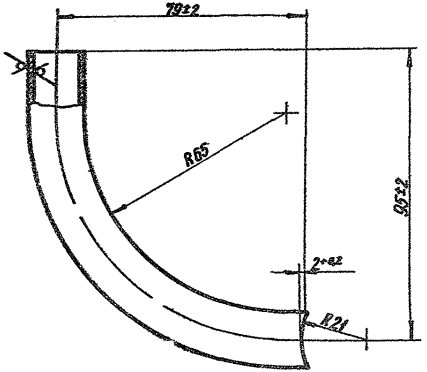

Изм.	Лист	Н.докум.	Подп.	Дата	Отвод	Лист	Масса	Масштаб
Разраб.	Кудинов			08.86		К	0065	1:1
Провер.	Иосилевич			08.86		Лист	Листов 1
Т.контр.						Институт Мосгаз НИИпроект	
Н.контр.	Иосилевич			08.86	Труба 18×1,2 ГОСТ 10704-76 В-ВСт3сп3 ГОСТ 10705-80		
Утв.							

Инв. № подл. | Подпись и дата | Взам. инв. № | Инв. № дубл. | Подпись и дата

копировал | формат А4

УСГ2 01 03 03

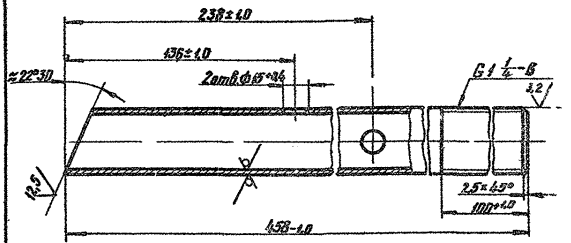

Изм.	Лист	Н.докум.	Подп.	Дата	Сгон	Лит.	Масса	Масштаб
Разраб.	Кудинов			08.86		И	1,3	1:2
Провер.	Иосилевич			08.86		Лист	Листов 1
Т.контр.						Институт Мосгаз НИИпроект	
Н.контр.	Иосилевич			08.86	Труба 42×3,5 ГОСТ 8732-78 В20 ГОСТ 8731-74		
Утв.							

Инв. № подл. | Подпись и дата | Взам. инв. № | Инв. № дубл. | Подпись и дата

копировал | формат А4

УСГ2 01 03 05

12,5

Серия 5.905.13

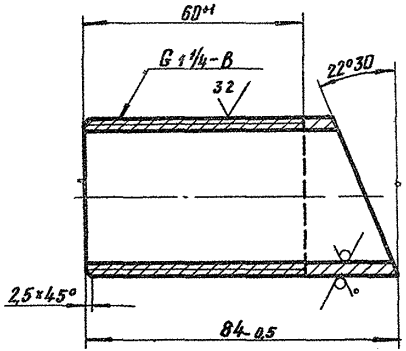

Изм.	Лист	№ докум.	Подп.	Дата	Сектор	Лит.	Масса	Масштаб
Разраб.		Куйлинов		08.86		И	0,26	1:1
Провер.		Мосилевич		08.86		Лист	Листов 1
Т. контр.						Институт Мосгазниипроект	
Н. контр.		Мосилевич		08.86	Труба 42×3,5 ГОСТ 8732-78 В20 ГОСТ 8731-74		
Утв.							

Инв. № подл. | Подпись и дата | Взам. инв. № | Инв. № дубл. | Подпись и дата

Копировал | Формат А4

УСГ2 01 03 04

12,5

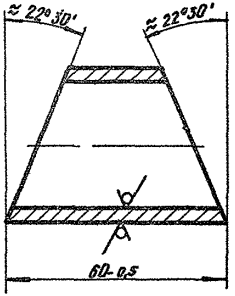

Изм.	Лист	№ докум.	Подп.	Дата	Сектор	Лит.	Масса	Масштаб
Разраб.		Куйлинов		08.86		И	0,16	1:1
Провер.		Мосилевич		08.86		Лист	Листов 1
Т. контр.						Институт Мосгазниипроект	
Н. контр.		Мосилевич		08.86	Труба 42×3,5 ГОСТ 8732-78 В20 ГОСТ 8731-74		
Утв.							

Инв. № подл. | Подпись и дата | Взам. инв. № | Инв. № дубл. | Подпись и дата

Копировал | Формат А4

Серия 5.905-13

Формат	Зона	Поз.	Обозначение	Наименование	Кол.	Примечание
				Документация		
А3			УСГ2.01.04.00СБ	Сборочный чертеж		
				Детали		
А4		1	УСГ2.01.02.02	Штучер	1	
				Материалы		
		2		Труба И2-М-5 ×1		
				ГОСТ 6ГТ-72	0,05	11

Подпись и дата | Взам. инв. № | Инв. № дубл. | Подпись и дата | Инв. № подл.

Изм.	Лист	№ докум.	Подп.	Дата
Разраб.		Кудинов		08.86
Провер.		Иосилевич		08.86
Н.контр.		Иосилевич		08.86
Утв.				

УСГ2 01.04.00

Трубка импульсная

Лит.	Лист	Листов
И		1

Институт МосгазНИИпроект

копировал: [signature] формат А4

УСГ2 01 04 00СБ

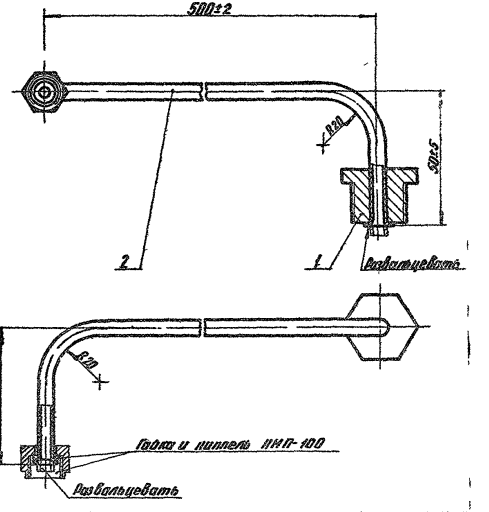

Изм.	Лист	№ докум.	Подп.	Дата
Разраб.		Кудинов		08.86
Провер.		Иосилевич		08.86
Т.контр.				
Н.контр.		Иосилевич		08.86
Утв.				

Трубка импульсная

Сборочный чертеж

Лит.	Масса	Масштаб
И	01	11

Лист | Листов 1

Институт МосгазНИИпроект

копировал: [signature] формат А4

Серия 5.905-13

Формат	Зона	Поз.	Обозначение	Наименование	Кол.	Примечание
				Документация		
А3			УСГ2 01 05 00СБ	Сборочный чертеж		
				Сборочные единицы		
А4		1	УСГ1 01 01 00	Крышка	1	
А4		2	УСГ1 01 02 00	Дверка	1	
А4		3	УСГ1 С1 03 00	Ножка	4	
				Детали		
А3		4	УСГ2 01 05 01	Панель левая	1	
А3		5	УСГ2 01 05 02	Панель правая	1	
А3		6	УСГ1 01 06	Рама каркасная	1	
А4		7	УСГ1 01 07	Балка	2	
А4		8	УСГ1 01 08	Дно	1	
А4		9	УСГ1 01 09	Пята	4	
А4		10	УСГ1 01 10	Стержень	4	
А4		11	УСГ1 01 11	Щеколда	1	
А4		12	УСГ1 01 12	Шайба	1	
А4		13	УСГ1 01 13	Петля	2	

Инв. № подл. | Подпись и дата | Взам. инв. № | Инв. № дубл. | Подпись и дата

Изм.	Лист	№ докум.	Подп.	Дата
Разраб.		Кудинов		08.20
Пробер.		Шестаков		08.20
Н. контр.		Шестаков		08.20
Утв.				

УСГ2 01 05 ОВ

Шкаф

Лит.	Масса	Масштаб
У		

Лист 1 Листов 2

ПроектНИИстройсельмаш

Копировал

Формат А4

Формат	Зона	Поз.	Обозначение	Наименование	Кол.	Примечание
				Стандартные изделия		
		16		Заклепка 3х4.00 ГОСТ 10299-80	4	
		17		Заклепка 5х12.00 ГОСТ 10299-80	1	
		18		Табличка 125х80 ГОСТ 12971-67	1	

Инв. № подл. | Подпись и дата | Взам. инв. № | Инв. № дубл. | Подпись и дата

УСГ2 01 05 ОО

Лист 2

Копировал

Формат А4

УСГ2 01 05 00СБ

Серия 5905-13

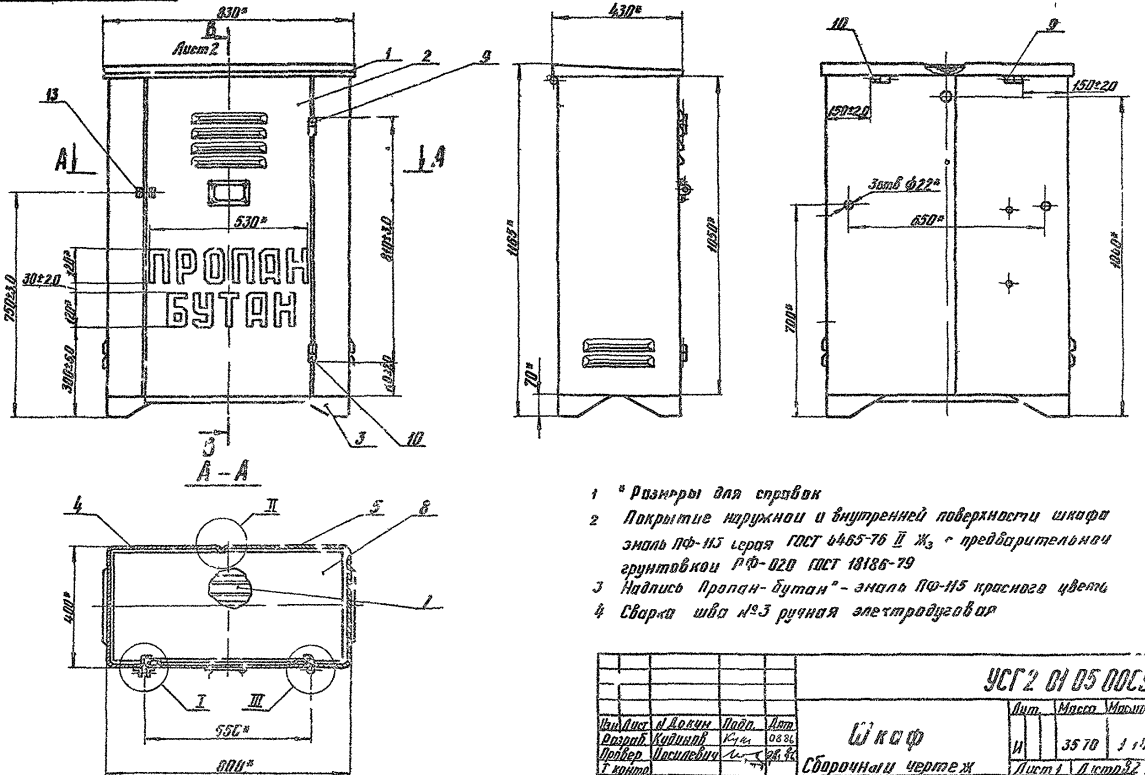

1 * Размеры для справок
2 Покрытие наружной и внутренней поверхности шкафа эмаль ПФ-115 серая ГОСТ 6465-76 II Ж3 с предварительной грунтовкой ГФ-020 ГОСТ 18186-79
3 Надпись "Пропан-бутан" - эмаль ПФ-115 красного цвета
4 Сварка шва №3 ручная электродуговая

Изм	Лист	№ докум	Подп.	Дата
Разраб.		Кудинов		08.86
Провер.		Носилевич		28.86
Т. контр.				
Н. контр.		Носилевич		28.8
Утв.				

УСГ2 01 05 00СБ

Шкаф
Сборочный чертеж

Лит.	Масса	Масштаб
И	35 70	1 10

Лист 1 Листов 2

Институт МосгазНИИпроект

Инв. № подл. | Подпись и дата | Взам. инв. № | Инв. № дубл. | Подпись и дата

Копировал | Формат А3

УСГ2 01 05 00СБ

Серия 5.905-13

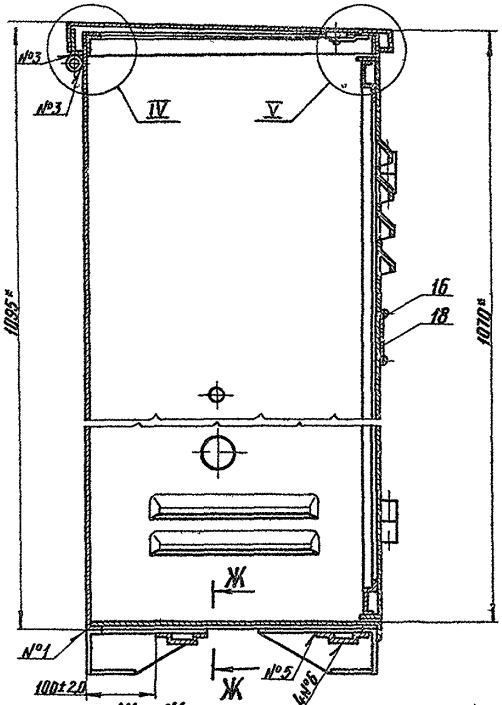

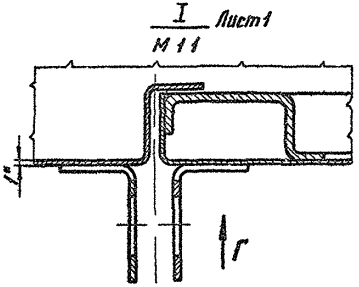

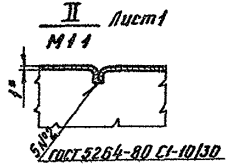

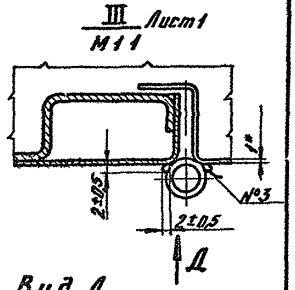

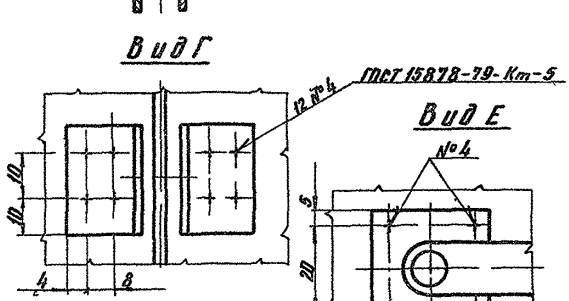

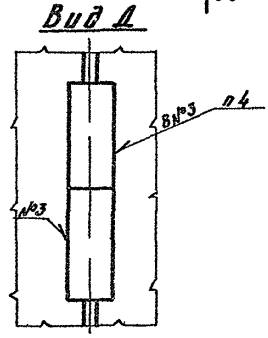

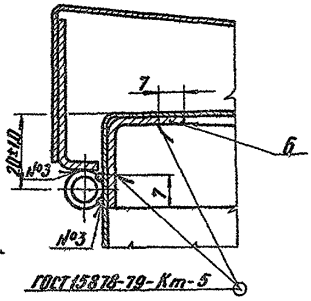

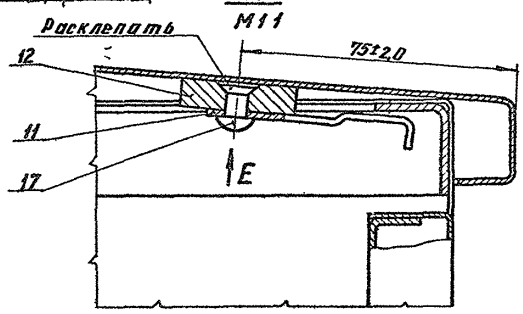

Изм.	Лист	№ докум.	Подп.	Дата

УСГ2 01 05 00СБ

Лист 2

Копировал

Формат А3

Инв. № подл. | Подпись и дата | Взам. инв. № | Инв. № дубл. | Подпись и дата

Серия 5.905-13

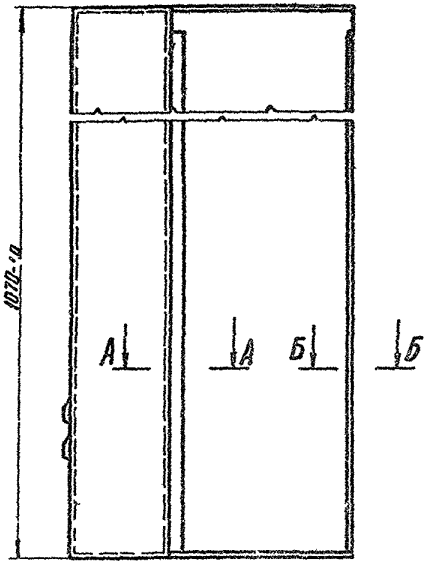

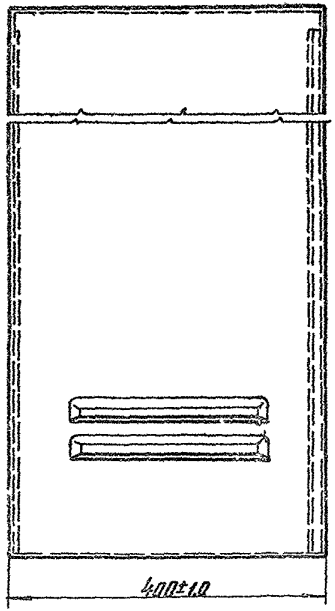

В – В
М 1:2

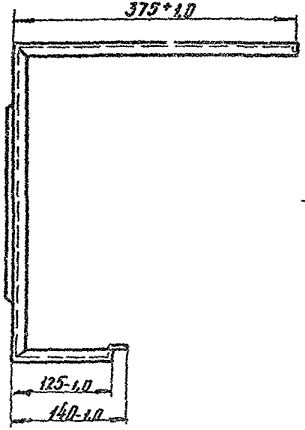

А – А
М 1:1

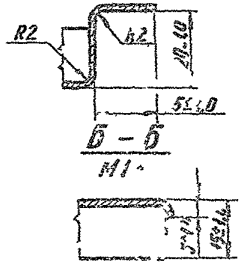

Б – Б
М 1:1

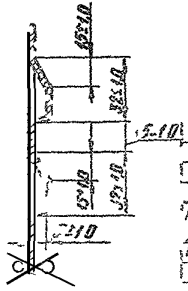

Развертка
М 1:10

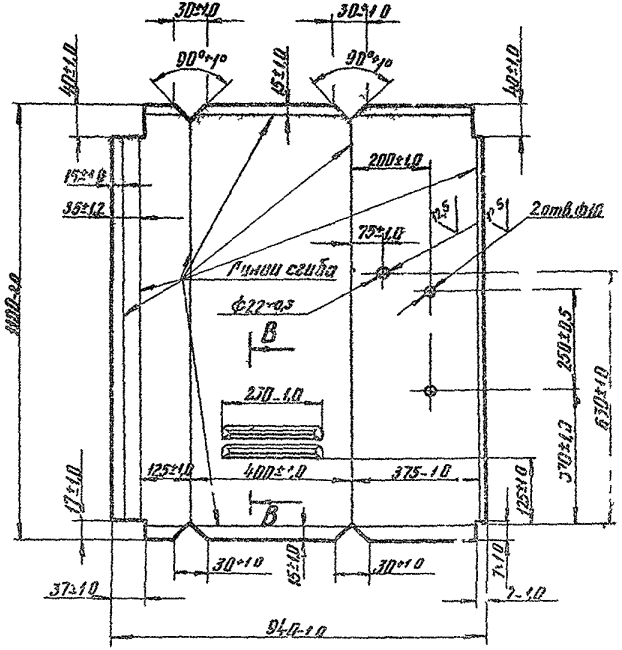

УС.20.05.02

Изм.	Лист	№ докум.	Подп.	Дата	Ведомость ссылочных и прилагаемых документов		
Разраб.	Кибинов			08.84		Лит.	Масса	Масштаб
Главн.	Носов			08.84		И	8.15	1:5
Н. контр.						Лист 9 Листов 21		
Гл. инж. пр.	Исмагилова			08.84	Лист 6 ГОСТ 21.104-77 1 Т-ГОСТ 15763.0	Масштаб Книга 2		

Копировал Формат А4

Инв. № подл. | Подпись и дата | Взам. инв. № | Инв. № дубл. | Подпись и дата

УСГ2.01.05.02

Серия 5.905-13

Вид А

Развертка

М1:10

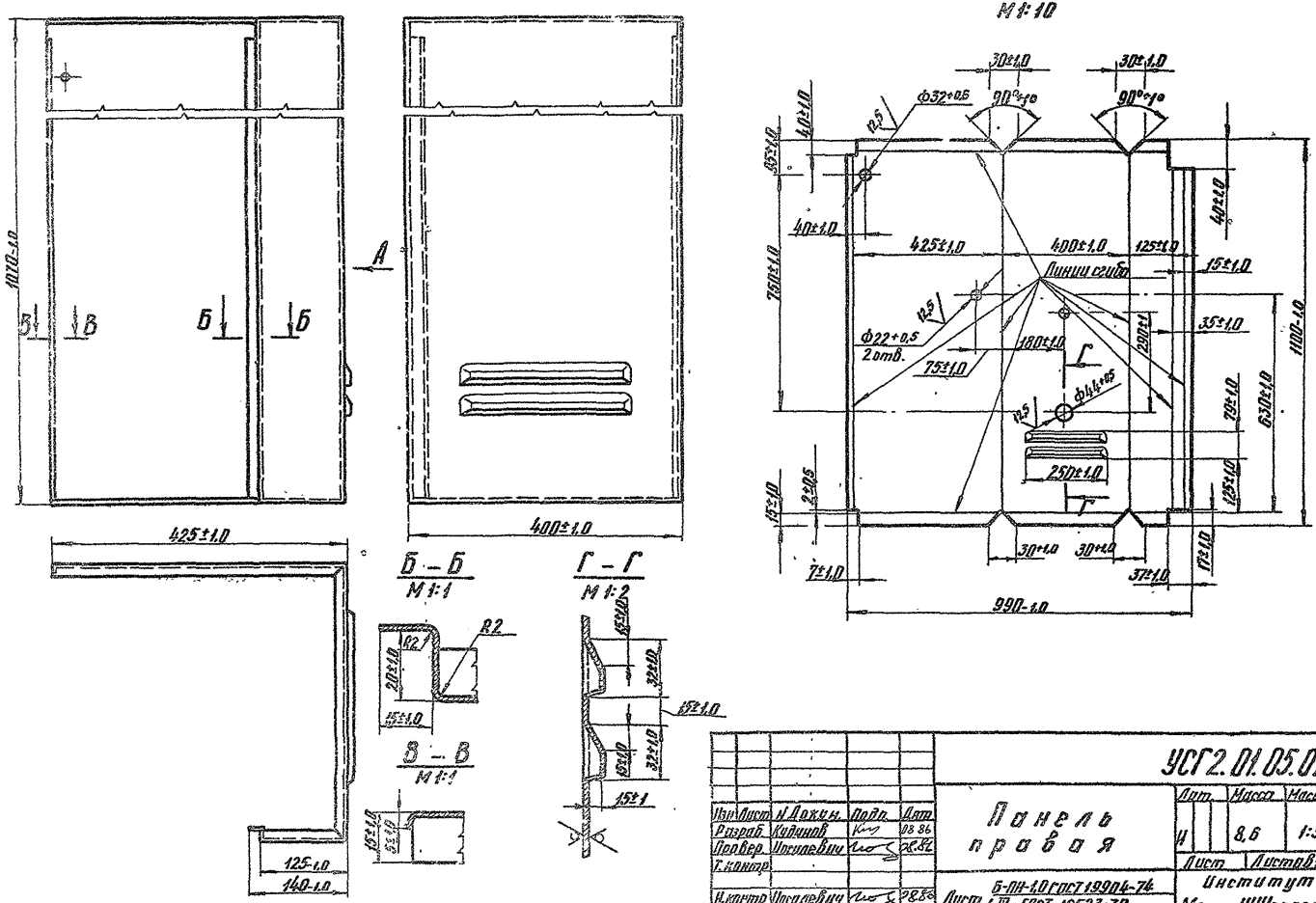

Изм.	Лист	№ докум.	Подп.	Дата
Разраб.		Кудинов		08.86
Провер.		Носилевич		28.86
Т. контр.				
Н. контр.		Носилевич		28.86
Утв.				

УСГ2.01.05.02

Панель правая

Лит.	Масса	Масштаб
И	8,6	1:5

Лист | Листов 1

Лист Б-ПН-1,0 ГОСТ 19904-74, 1-IV-ГОСТ 16523-70

Институт Мосгаз НИИпроект

Инв. № подл. | Подпись и дата | Взам. инв. № | Инв. № дубл. | Подпись и дата

копировал: [illegible]

формат А3

УСГ 2.01.06

Серия 5.905-13

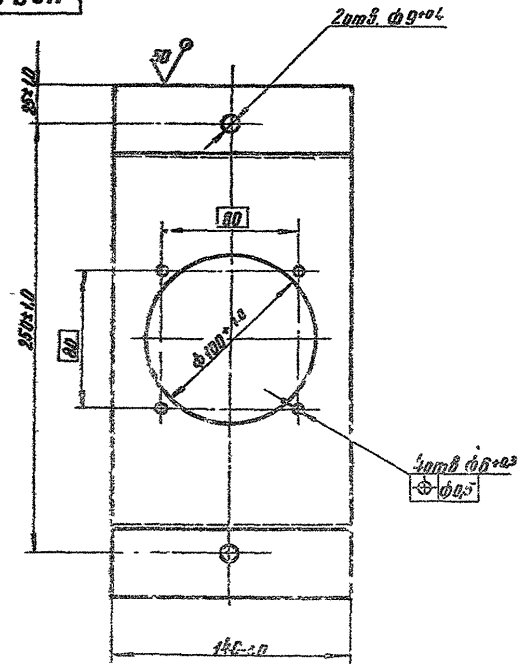

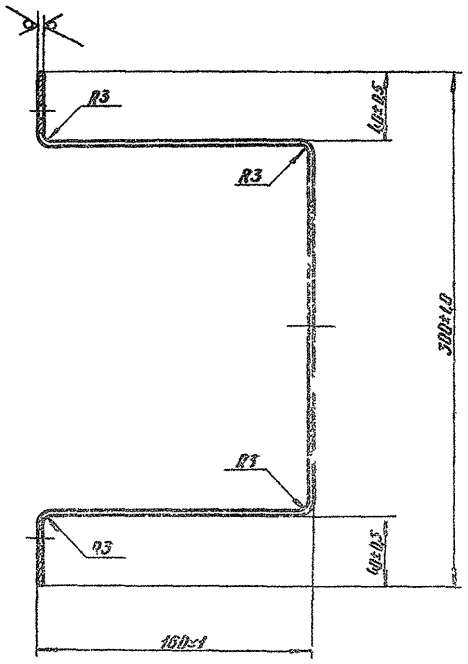

Изм.	Лист	Подпись	Дата	УСГ 2.01.06			
Разраб.				Щ	Лит.	Масса	Масштаб
Провер.						0,3	1:2
Т. контр.					Лист	Листов	
Н. контр.				Лист 6-IV-15 ГОСТ 14903-75	Институт		
Утв.				4-IV-ГОСТ 15523-70	Моргаз НИИ Дорогтр		

Инв. № подл. | Подпись и дата | Взам. инв. № | Инв. № дубл. | Подпись и дата

Копировал | Формат А3

Серия 5 905-13

Формат	Зона	Поз	Обозначение	Наименование	Кол	Примечание
				Документация		
А3			УСГ2 02 00СБ	Сборочный чертеж		
				Детали		
А4		1	УСГ2 02.01	Труба	1	
А4		2	УСГ2 02.02	Ниппель	3	
		3	—01	Ниппель	1	
А4		4	УСГ2 02 03	Гайка накидная	3	
		5	—01	Гайка накидная	1	
Б4		6	УСГ2 02 04	Заглушка	2	

Изм	Лист	№ докум	Подп	Дата
Разраб		Подшивалин		08.86
Провер		Кудинов		08.86
Т.контр		Носилевич		08.86
Утв.				

УСГ2 02.00

Коллектор

Лит.	Лист	Листов
Н		1

Институт МосгазНИИпроект

Инв. № подл. | Подпись и дата | Взам. инв. № | Инв. № дубл. | Подпись и дата

Копировал [illegible] Формат А4

УСГ2 02 04

12,5

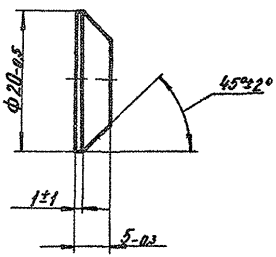

Изм	Лист	№ докум	Подп	Дата
Разраб		Подшивалин		08.86
Провер		Кудинов		08.86
Т.контр				
Н.контр		Носилевич		08.86
Утв.				

УСГ2 02 04

Заглушка

В Ст3 сп3 ГОСТ 380-71

Лит	Масса	Масштаб
Н	0,01	2:1

Лист | Листов 1

Институт МосгазНИИпроект

Инв. № подл. | Подпись и дата | Взам. инв. № | Инв. № дубл. | Подпись и дата

Копировал [illegible] Формат А4

УСГ2.02.00СБ

Серия 5.905-13

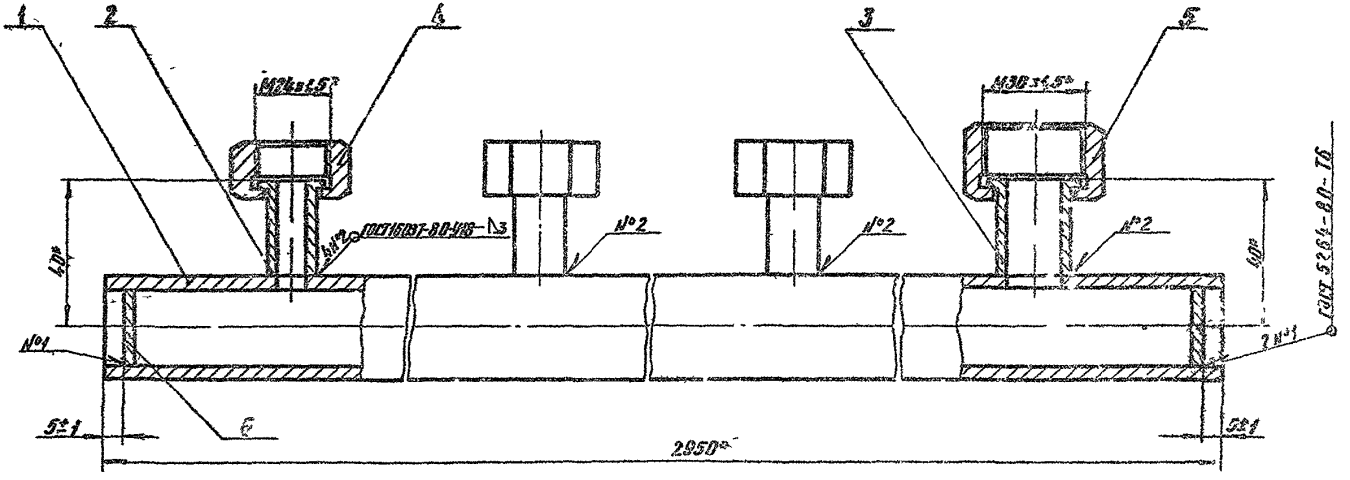

1. Коллектор испытать на прочность водой давлением 2,0 мПа (20 кгс/см²) и плотность воздухом давлением 1,6 мПа (16 кгс/см²)
2. Продолжительность испытания на прочность и плотность определяется временем, необходимым для осмотра мест сварки, но не менее 1 мин на каждое испытание. При этом падение давления не допускается
3. * Размеры для справок.

				УСГ2.02.00СБ			
Изм. Сист.	Н.Докин	Подп.	Дата	Коллектор Сборочный чертеж	Лит.	Масса	Масштаб
Разраб.	Подшивалин		8.86		И	3,70	1:1
Провер.	Исаев		8.86		Лист	Листов	
Стандарт.					Институт Мосгазнипроект		
Н.контр.	Исаев		8.86				
Утв.							

Инв. № подл. | Подпись и дата | Взам. инв. № | Инв. № дубл. | Подпись и дата

Копировал [illegible] Формат А3

УСГ2. 02. 01

Серия 5 905-13

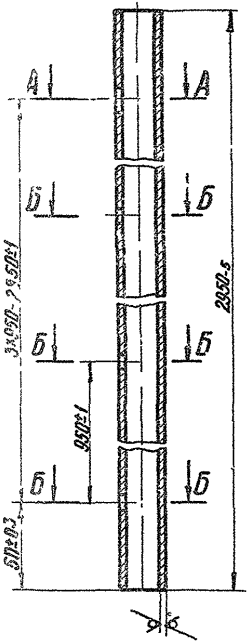

А – А
М1:1

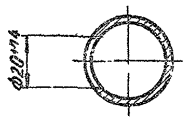

Б – Б 3 сечения
М1:1

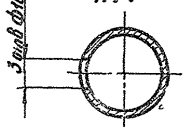

УСГ2 02. 01

Изм	Лист	№ докум	Подп	Дата
Разраб		Подшивалин		08.86
Провер		Кудинов		08.86
Т. контр				
Н. контр		Шмелевич		08.86
Утв.				

Труба

Труба 25×2,5 ГОСТ 8732-78 / В20 ГОСТ 8731-74

Лит	Масса	Масштаб
И	3,2	1,2

Лист | Листов 1

Институт Мосгаз НИИпроект

Инв. № подл. | Подпись и дата | Взам. инв. № | Инв. № дубл. | Подпись и дата

копировал

Формат А4

УСГ2. 02. 02

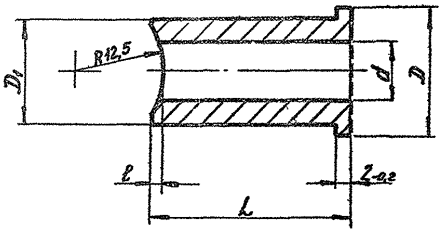

Обозначение	D, мм	D_1, мм	d, мм	L, мм	l, мм	Масса, кг
УСГ2. 02 02	18-0,4	15-0,4	$10^{+0,4}$	30-0,5	$3,5^{+0,2}$	0,032
—01	28-0,5	24-0,5	$20^{+0,4}$	34-0,6	$11,0^{+0,3}$	0,042

УСГ2. 02. 02

Изм	Лист	№ докум	Подп	Дата
Разраб		Подшивалин		08.86
Провер		Кудинов		08.86
Т. контр				
Н. контр		Шмелевич		08.86
Утв.				

Риппель

Сталь 20-4-б ГОСТ 1050-74

Лит	Масса	Масштаб
И	См табл	—

Лист | Листов 1

Институт Мосгаз НИИпроект

Инв. № подл. | Подпись и дата | Взам. инв. № | Инв. № дубл. | Подпись и дата

копировал

Формат А4

УСГ2 02 03

12,5 (√)

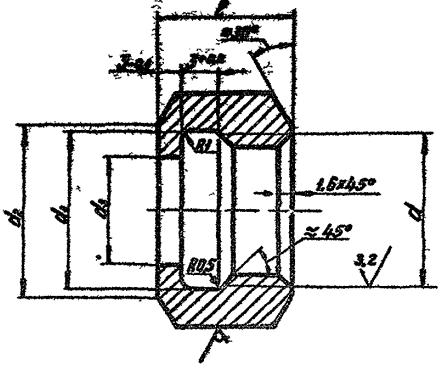

Обозначение	d, мм	S, мм	d_1, мм	d_2, мм	d_3, мм	l, мм	Масса, кг
УСГ2 02 03	М20×1,5-7Н	27	$20,7^{+0,5}$	26-0,5	$15,5^{+0,4}$	19-0,5	0,080
—01	М30×1,5-7Н	36	$30,7^{+0,5}$	33-0,5	$26,5^{+0,5}$	22-0,5	0,075

Серия 5.905-13

Изм.	Лист	N Докум.	Подп.	Дата
Разраб.		Кудинов		08.84
Провер.		Иосилевич		08.84
Т. контр.				
Н. контр.		Иосилевич		08.84
Утв.				

Гайка накидная

УСГ2 02 03

Лит.	Масса	Масштаб
И	Ст. стабл.	—

Лист | Листов 1

Шестигранник S-5 ГОСТ 8560-78, 45-8 ГОСТ 1051-73

Институт Мосгазнипроект

Инв. № подл. | Подпись и дата | Взам. инв. № | Инв. № дубл. | Подпись и дата

копировал | формат А4

УСГ2 03

12,5 (√)

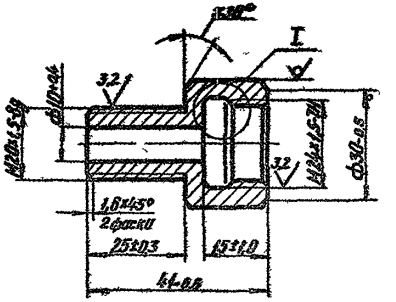

I
М2:1

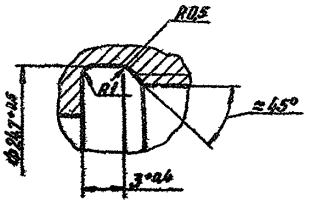

Изм.	Лист	N Докум.	Подп.	Дата
Разраб.		Кудинов		08.84
Провер.		Иосилевич		08.84
Т. контр.				
Н. контр.		Иосилевич		08.84
Утв.				

Переходник

УСГ2 03

Лит.	Масса	Масштаб
И	0,13	1:1

Лист | Листов 1

Шестигранник 30 5 ГОСТ 8560-78, 45-8 ГОСТ 1051-73

Институт Мосгазнипроект

Инв. № подл. | Подпись и дата | Взам. инв. № | Инв. № дубл. | Подпись и дата

копировал | формат А4

УСГ2 04

Серия 5 905-13

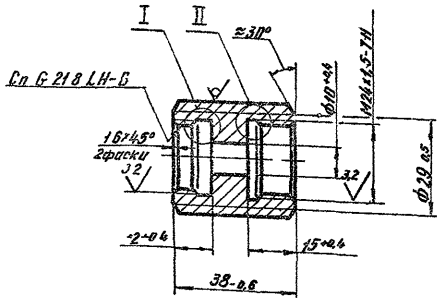

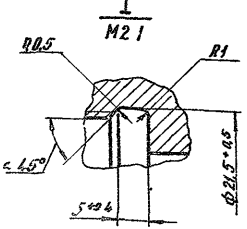

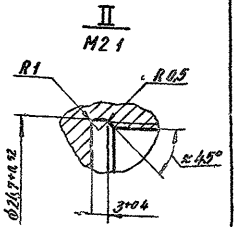

Изм.	Лист	№ докум.	Подп.	Дата
Разраб.	Кунинов			08.84
Провер.	Ильичевич			08.84
Контр.				
Н. контр.	Ильичевич			08.84
Утв.				

Переход

УСГ2 04

Лит.	Масса	Масштаб
	0,135	

Лист | Листов

Шестигра чит. 30 ГОСТ 5-78 / 45-6 ГОСТ -73

Институт Мосгазнишпроект

Формат А4

Изм.	Лист	№ докум.	Подп.	Дата
Разраб.	Кунинов			08.84
Провер.	Ильичевич			08.84
Н. контр.	Ильичевич			08.84
Утв.				

Свеча

УСГ2 05 00

Лит.	Лист	Листов
И		1

Институт Мосгазнишпроект

Копировал

Формат А4

Поз.	Зона	Поз.	Обозначение	Наименование	Кол.	Примечание
				Документация		
А4			УСГ2 05 00СБ	Сборочный чертеж		
				Сборочные единицы		
А4			УСГ2 05 01 00	Насадка для свечи	1	
				Детали		
А4		2	УСГ2 05 02	Труба	1	
А4		3	УСГ2 05 03	Патрубок	1	
А4		4	УСГ2 05 04	Штуцер	1	

УГ 2.05 00 СБ

Серия 5.905-13

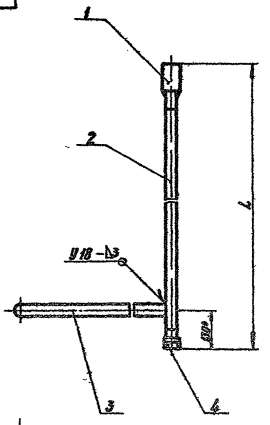

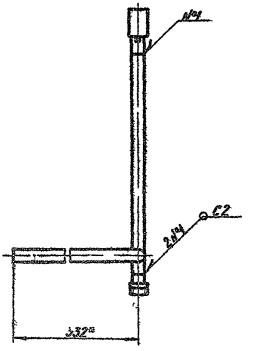

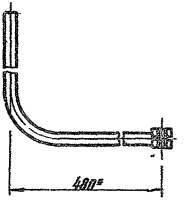

1. Размер L уточнить при проектировании
2. Сварные швы по ГОСТ 16037-80
3. * Размеры для справок

					УСГ 2.05 00СБ			
Изм.	Лист	Н. Докум.	Подп.	Дата	Свеча Сборочный чертеж	Лит.	Масса	Масштаб
Разраб.		Подшивалов				И	—	—
Провер.		Кудинов				Лист	Листов 1	
Т.ю. тр.						Институт МосгазНИИпроект		
Н. контр.		Поспелевич						
Утв.								

Инв. № подл. | Подпись и дата | Взам. инв. № | Инв. № дубл. | Подпись и дата

копировал Kal

формат А3

Серия 5 905-13

Формат	Зона	Поз	Обозначение	Наименование	Кол.	Примечание
				Документация		
А4			УСГ2 05 01 00 СБ	Сборочный чертеж		
				Детали		
А4		1	УСГ2 05 01 01	Короб	1	
А4		2	УСГ2 05 01 02	Косынка	1	
А4		3	УСГ2 05 01 03	Рассекатель	2	
Б4		4	УСГ2 05 01 04	Труба	1	0,07 кг
				Труба 27×3 ГОСТ 10704-76 / Д ГОСТ 10705-80		
				L=60		

Изм	Лист	N Докум	Подп.	Дата
Разраб.		Кудинов		08 84
Пров.		Носилевич		08 84
Н контр.		Носилевич		08 84
Утв.				

УСГ2 05 01 00

Насадка для свечи

Лит.	Лист	Листов
И		1

Институт Массаз НИИпроект

Инв. N подл. | Подпись и дата | Взам. инв. N | Инв. N дубл. | Подпись и дата

копировал [illegible] формат А4

УСГ2 05 01 00 СБ

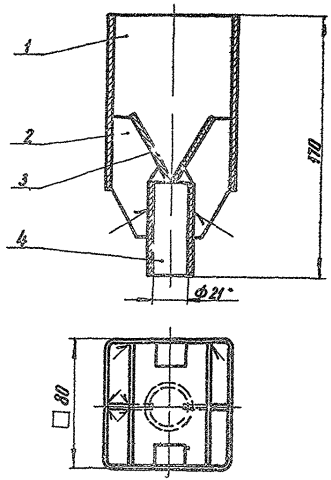

1 Сварные швы по ГОСТ 5264-80-73-Δ3

2* Размеры для справок

УСГ2 05 01 00 СБ

Изм	Лист	N Докум	Подп.	Дата
Разраб.		Кудинов		08 84
Провер.		Носилевич		08 84
Т контр.				
Н контр.		Носилевич		08 84
Утв.				

Насадка для свечи

Сборочный чертеж

Лит.	Масса	Масштаб
И	0,77	1:2

Лист | Листов 1

Институт Массаз НИИпроект

Инв. N подл. | Подпись и дата | Взам. инв. N | Инв. N дубл. | Подпись и дата

копировал [illegible] формат А4

УСГ2 05 01 01

Серия 5 905-13

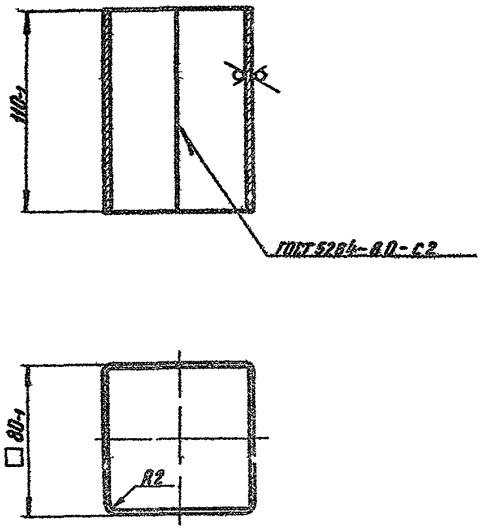

Изм.	Лист	N Докум.	Подп.	Дата	УСГ2.05 01 01			
Разраб.		Кудинов		08.86	Короб	Лит.	Масса	Масштаб
Провер.		Носилевич		08.86		И	0,53	1:2
Т. контр.						Лист	Листов 1	
Н. контр.		Носилевич		08.86	Лист 6 ПН 2.0 ГОСТ 19903-74 / 1 IV - ГОСТ 16523-70	Институт Мосгаз НИИпроект		
Утв.								

Инв. № подл. | Подпись и дата | Взам. инв. № | Инв. № дубл. | Подпись и дата

копировал | формат А4

УСГ2 05 01 02

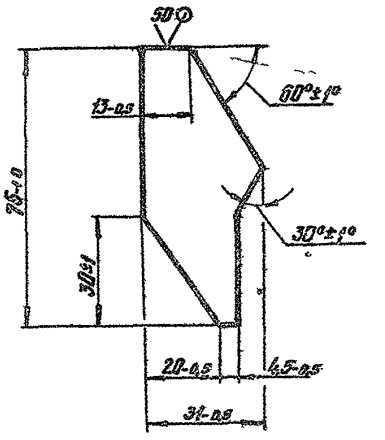

Изм.	Лист	N Докум.	Подп.	Дата	УСГ2 05 01 02			
Разраб.		Астахов		08.86	Косынка	Лит.	Масса	Масштаб
Провер.		Носилевич		08.86		И	0,03	1:1
Т. контр.						Лист	Листов 1	
Н. контр.		Носилевич			Лист 6-ПЧ-3.0 ГОСТ 19903-74 / 1-IV- ГОСТ 16523-70	Институт Мосгаз НИИпроект		
Утв.								

Инв. № подл. | Подпись и дата | Взам. инв. № | Инв. № дубл. | Подпись и дата

копировал | формат А4

УСГ2 05 01 03

Серия 5 905-13

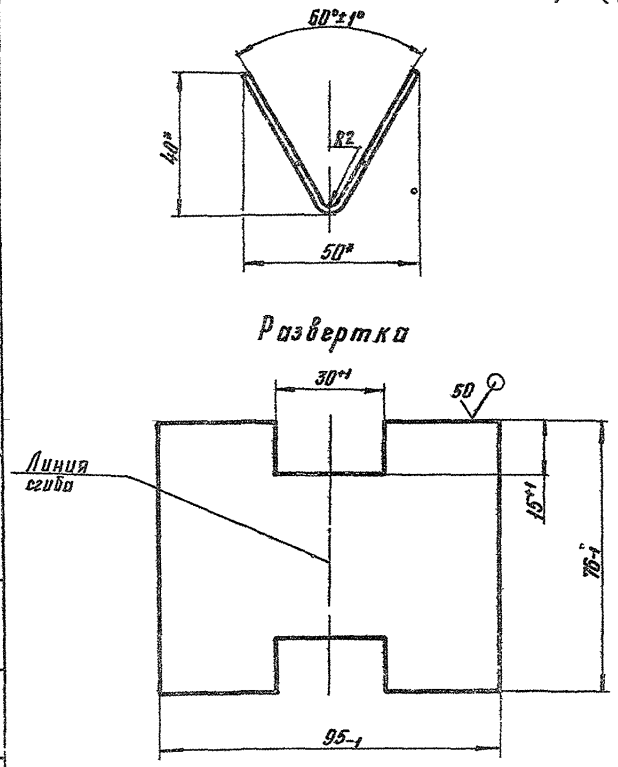

Изм.	Лист	N Докум.	Подп.	Дата	Рассекатель	Лит.	Масса	Масштаб
Разраб.		Кудинов		06.86		Г	011	1:1
Провер.		Носилевич		06.86		Лист	Листов 1	
Т. контр.								
Н. контр.		Носил. Вич		08.86	Лист Б-ПН 2.0 ГОСТ 19903-74 / 1-III - ГОСТ 16523-70	Институт Масгаз НИИпроект		
Утв.								

Подпись и дата | Инв. N дубл. | Взам. инв. N | Подпись и дата | Инв. N подл.

копировал | формат А4

УСГ2 05 02

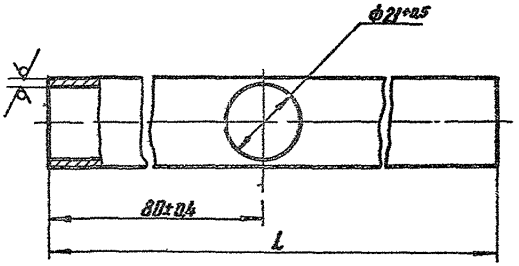

Размер L уточнить при проектировании

Изм.	Лист	N Докум.	Подп.	Дата	Труба	Лит.	Масса	Масштаб
Разраб.		Подшивалов		08.86		И	—	1:1
Провер.		Кудинов		08.86		Лист	Листов 1	
Т. контр.								
Н. контр.		Носилевич		08.86	Труба 25Г2 ГОСТ 10704-74 / 2 ГОСТ 10705-80	Институт Масгаз НИИпроект		
Утв.								

Подпись и дата | Инв. N дубл. | Взам. инв. N | Подпись и дата | Инв. N подл.

копировал | формат А4

УСГ2.05.03

Серия 5.905-13

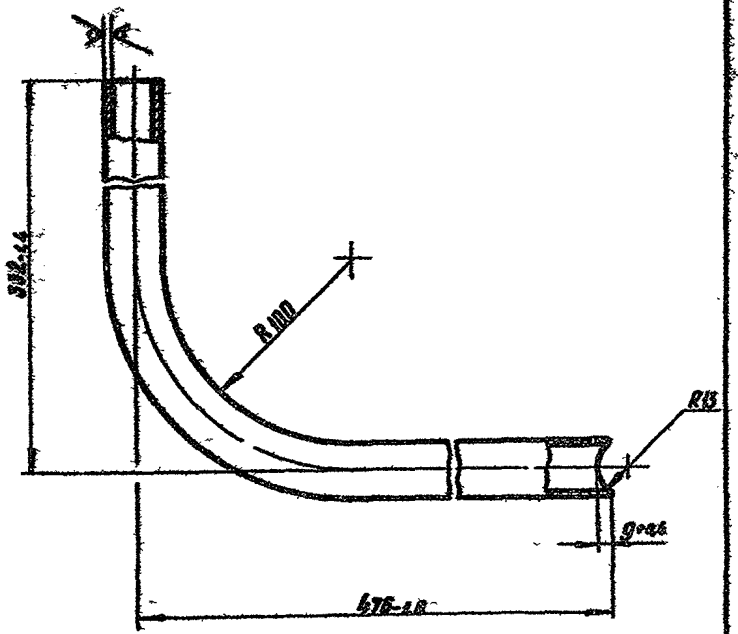

Изм. Лист	Н. Докин	Подп.	Дата	Отвод	Лит.	Масса	Масштаб
Разраб.	Подшивалин		08.86		И	0,85	1:2
Провер.	Кудинов		08.86		Лист	Листов 1	
Т. контр.					Институт		
Н. контр.	Иосилевич		08.86	Труба 25×2 ГОСТ 10704-74 / Д ГОСТ 10705-80	Мосгаз НИИпроект		
Утв.							

Инв. № подл. | Подпись и дата | Взам. инв. № | Инв. № дубл. | Подпись и дата

копировал: [illegible] формат А4

УСГ2.05.04

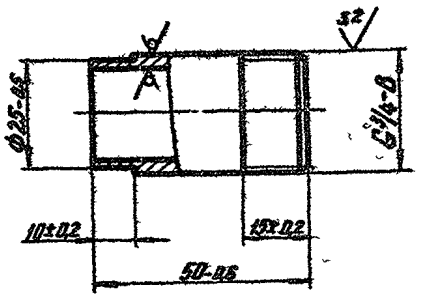

Изм. Лист	Н. Докин	Подп.	Дата	Штуцер	Лит.	Масса	Масштаб
Разраб.	Подшивалин		08.86		И	0,09	1:1
Провер.	Кудинов		08.86		Лист	Листов 1	
Т. контр.					Институт		
Н. контр.	Иосилевич		08.86	Труба 28×3 ГОСТ 10704-74 / Д ГОСТ 10705-80	Мосгаз НИИпроект		
Утв.							

Инв. № подл. | Подпись и дата | Взам. инв. № | Инв. № дубл. | Подпись и дата

копировал: [illegible] формат А4

Серия 5 905-13

Формат	Зона	Поз	Обозначение	Наименование	Кол	Примечание
				Документация		
А3			УСГ2 06 00СБ	Сборочный чертеж		
				Детали		
А4		1	УСГ2 06. 01	Стойка	2	
А4		2	УСГ2. 06 02	Уголок	1	
Б4		3	УСГ2 06. 03	Пята (100×200)-4,0		
				Лист Б-ПН 5,0 ГОСТ 19903-74 Ст3 ГОСТ 14637-79	2	0,8 кг

Изм.	Лист	№ докум.	Подп.	Дата
Разраб.		Кувинов		08.86
Провер.		Носилевич		08.86
Н. контр.		Носил. Вич		08.86
Утв.				

УСГ2 06 00

Рама

Лит.	Лист	Листов
И		1

Институт МосгазНИИпроект

Инв. № подл. | Подпись и дата | Взам. инв. № | Инв. № дубл. | Подпись и дата

копировал [illegible] формат А4

10 90 2 136

50 √(√)

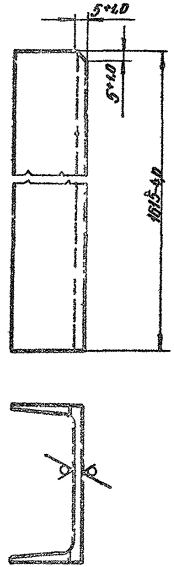

Изм.	Лист	№ докум.	Подп.	Дата
Разраб.		Кувинов		08.86
Провер.		Носилевич		08.86
Т. контр.				
Н. контр.		Носилевич		08.86
Утв.				

УСГ2 06 01

Стойка

Лит.	Масса	Масштаб
И	13,77	1:2

Лист | Листов 1

Швеллер 10 ГОСТ 8240-72 ВСт3сп2 I-ГОСТ 535-79

Институт МосгазНИИпроект

Инв. № подл. | Подпись и дата | Взам. инв. № | Инв. № дубл. | Подпись и дата

копировал [illegible] формат А4

УСГ 2 06 00СБ

Серия 5 905-13

3650*

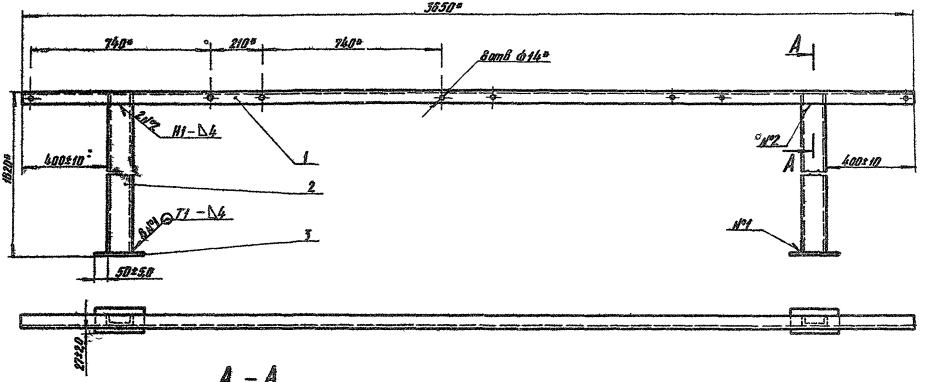

740* 210* 740*

8 отв ф14*

А

2№2 Н1-Δ4

1

1820*

400±10*

2

8№1 Т1-Δ4

3

50±5,0

№2

А

400±10

№1

27±2,0

А – А

М 1:1

№1

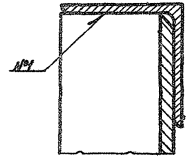

1. Сварные швы по ГОСТ 5264-80
2. * Размеры для справок

Изм.	Лист	№ докум.	Подп.	Дата	Рама Сборочный чертеж	Лит.	Масса	Масштаб
Разраб.		Кодонов		08.86		Ц	27,7	1:10
Провер.		Ломилевич		08.86		Лист	Листов 1	
Т.контр.						Институт Мосгазпроект		
Н.контр.		Посадович		08.86				
Утв.								

Инв. № подл. | Подпись и дата | Взам. инв. № | Инв. № дубл. | Подпись и дата

копировал Kol

формат А3

УСГ 2 06 02

Серия 5 905-13

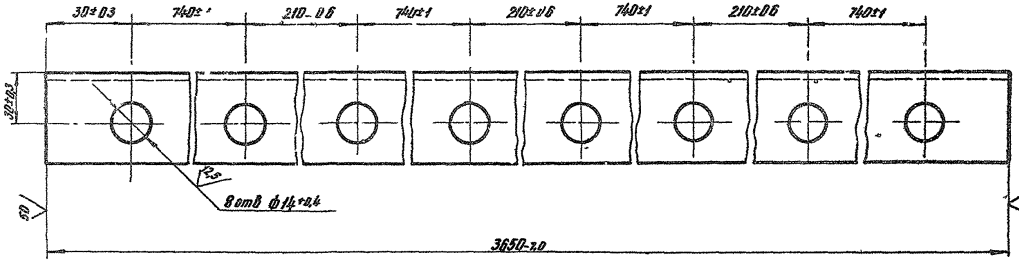

					УСГ 2 06 02		
Изм.	Лист	№ докум.	Подп.	Дата	Уголок	Лит.	Масса	Масштаб
Разраб.		Подшивалин		28.8.84		И	85	11
Провер.		Кудинов		28.8.84		Лист	Листов 1
Т. контр.							
Н. контр.		Поселянин		28.8.84	Уголок 50х50х3-А-ГОСТ 8509-72 Ст3сп3-I-ГОСТ 535-79	Институт Мосгазниипроект	
Утв.							

Инв. № подл. | Подпись и дата | Взам. инв. № | Инв. № дубл. | Подпись и дата

копировал [illegible]

формат А3

Серия 5 905-13

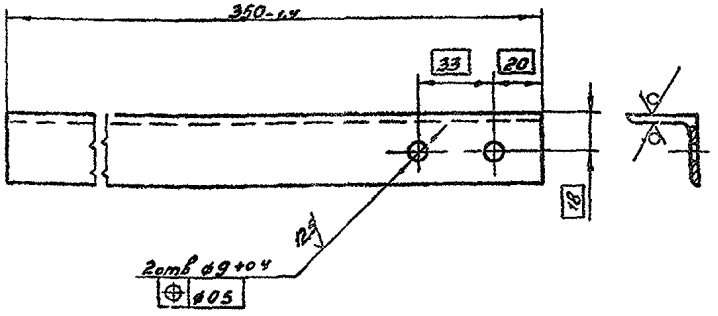

Формат	Зона	Поз.	Обозначение	Наименование	Кол.	Примечание
				Документация		
А3			УСГ3 00СБ	Сборочный чертеж		
А4			УСГ1 00ТУ	Технические условия		
			УСГ1 00КУ	Карта уровня		А3,А4
А3			УСГ3 00МЧ	Монтажный чертеж		
А4			УСГ1 00ИЭ	Инструкция по эксплуатации		
				Сборочные единицы		
А4		1	УСГ3 01 00	Коллектор	1	
А4		2	УСГ1 01 00	Шкаф	5	
А4		3	УСГ2 01 00	Блок регуляторный	1	
				Детали		
А4		4	УСГ2 03	Переходник	5	
А4		5	УСГ2 04	Переходник	5	
А4		6	УСГ2 01 07	Прокладка	5	
		7	-01	Прокладка	5	
		8	-03	Прокладка	10	
		9	-04	Прокладка	1	
				Стандартные изделия		
		10		Гайка М20х1,5 5,096 ГОСТ 5916-70	5	
		11		Гайка М27х1,5 5,096 ГОСТ 5916-70	1	
		12		Вентиль запорный проходной стальной для аммиака на Ру 2,5 МПа (25 кгс/см²) исполнение 3 ДУ 10 ГОСТ 10094-75	5	15с-11бк
				Прочие изделия		
		13		Обвязка ОРДГ-01		
				Гл-20-1-РГФСР-731-75	5	

УСГ 2 07

Изм	Лист	№ докум.	Подп.	Дата		Лит.	Масса	Масштаб
Разраб.		Кудинов	Кудин	09.86	Уголок	И	0,51	1:2
Провер.		Иосилевич	[illegible]	09.86		Лист	Листов 1	
Т.контр.						Институт		
Н.контр.		Иосилевич	[illegible]	09.86	Уголок Б 32х32х3 ГОСТ 8509-72	МосгазНИИпроект		
Утв.					Гл3-I-ГОСТ 535-72			

Копировал Гаврилова

Формат А4

УСГ 3 00

Изм	Лист	№ докум.	Подп.	Дата		Лит.	Лист	Лист
Разраб.		Кудинов	Кудин	09.86	Установка прогревая баллонная на 10 баллонов	И		1
Провер.		Иосилевич	[illegible]	09.86		Институт		
Т.контр.						МосгазНИИпроект		
Н.контр.		Иосилевич	[illegible]	09.86	3-50 ГОСТ 15860-74			
Утв.								

Копировал Гаврилова

Формат А4

УСГЗ 00 СБ

Серия 5.905-13

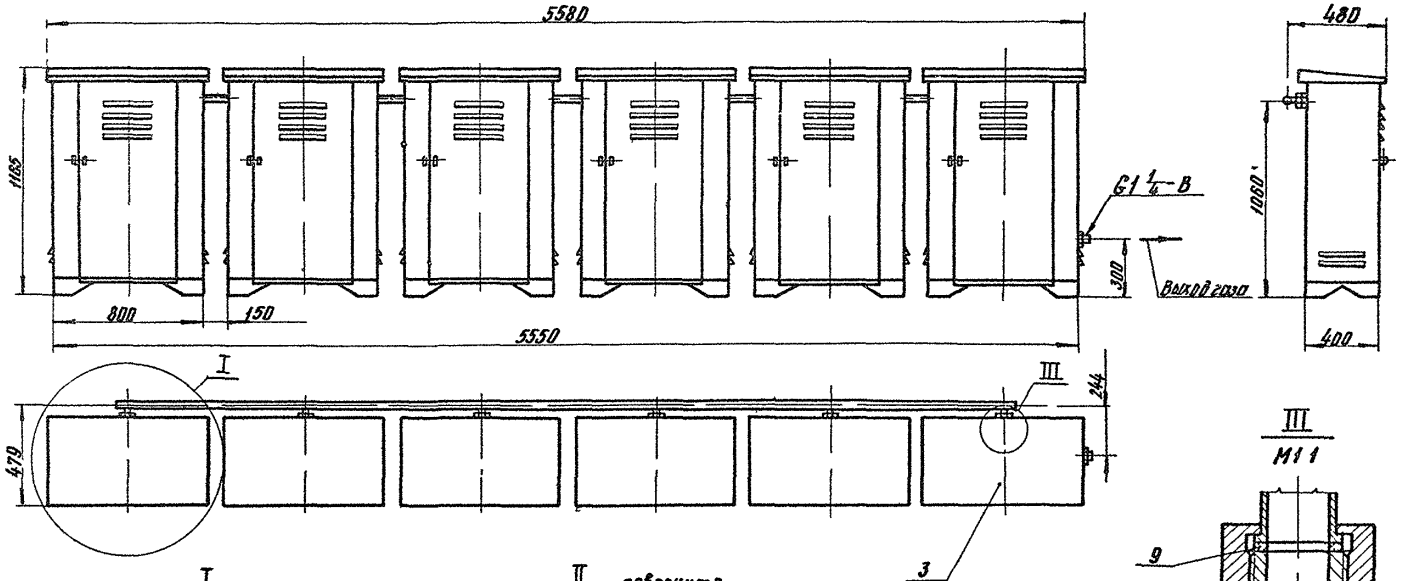

I
М1 10

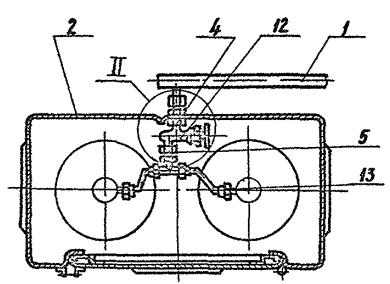

II
М1 2 повернуто

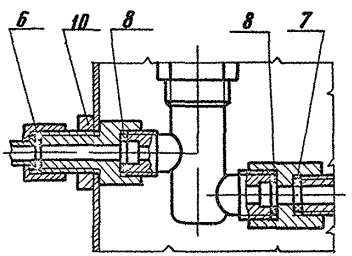

III
М1 1

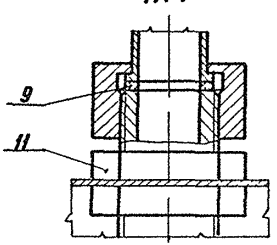

Размеры для справок

Изм.	Лист	№ докум.	Подп.	Дата	УСГЗ 00 СБ	
Разраб.		Кудинов		08.86	Установка групповая баллонная на 10 баллонов 3-50 ГОСТ 15860-84 Сборочный чертеж	Лит. / Масса / Масштаб: И / 251,5 / 1:20
Провер.		Иосилевич		08.86		Лист / Листов 1
Т.контр.						Институт МосгазНИИпроект
Н.контр.		Иосилевич		08.86		
Утв.						

Копировал

Формат А3

Инв.№ подл. | Подпись и дата | Взам. инв.№ | Инв.№ дубл. | Подпись и дата

Серия 5.905-13

Поз	Обозначение	Наименование	Кол	Примечание
		Сборочные единицы		
1	УСГ 3.00	Установка групповая баллонная на 10 баллонов 3-50 ГОСТ 15860-84	1	
2	УСГ 2.05.00	Свеча	1	
3	УСГ 3.06.00	Рама	1	
		Стандартные изделия		
5		Болт М12×25.58.096 ГОСТ 7798-70	12	
6		Гайка М12.5.096 ГОСТ 5915-70	12	
7		Шайба 1.12.01.059 ГОСТ 11371-78	12	
	Переменные данные	для исполнения		
		УСГ 2.00		
		Детали		
10	УСГ 2.07	Уголок		Кол уточнить при проект
		Стандартные изделия		
12		Хомут 20-В Ст3 сп ГОСТ 24137-80		Кол уточнить при проект
13		Гайка М8.5.096 ГОСТ 5915-70		Кол уточнить при проект

Продолжение

Поз	Обозначение	Наименование	Кол	Примечание
		Материалы		
14		Бетон марки М-150	0,9	м³
		УСГ 2.00-01		
		Детали		
15	УСГ 2.07	Уголок	1	
16	УСГ 3.08	Стойка L=2800-1.0		
		Швеллер 8-ГОСТ 8240-72 Ст3-Т-ГОСТ 535-79	1	19,8 кг
17	УСГ 3.09	Пята (100×200)-1.0		
		Лист Б-ПН-5.0 ГОСТ 19903-74 Ст3 ГОСТ 14637-79	1	0,8 кг
		Стандартные изделия		
18		Хомут 20-В Ст3сп ГОСТ 24137-80	1	
19		Гайка М8.5.096 ГОСТ 5915-70	2	
		Материалы		
20		Бетон марки М-150	12	м³

Обозначение	Рис	Место установки
УСГ 3.00	1	У глухой несгораемой стены
-01	2	Отдельностоящая

Изм.	Лист	№ докум.	Подп.	Дата
Разраб.		Кудинов		09.86
Провер.		Васильевич		09.86
Т.контр.				
Н.контр.		Васильевич		09.86
Утв.				

УСГ3 00МУ

Установка групповая баллонная на 10 баллонов 3-50 ГОСТ 15860-84

Монтажный чертеж

Лит.	Масса	Масштаб
И	—	1:40

Лист 1 Листов 2

Институт Мосгазниипроект

Копировал Гаврилова Формат А3

Инв.№ подл. | Подп. и дата | Взам.инв.№ | Инв.№ дубл. | Подп. и дата

УСГ3 00МЧ

Серия 5.905-13

Рис 1

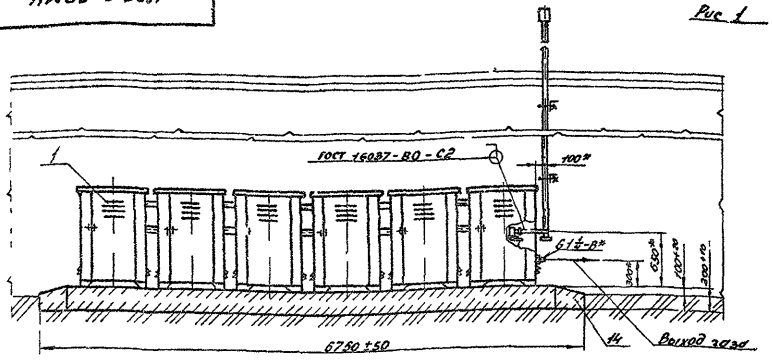

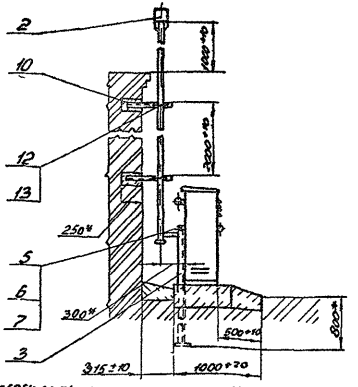

Рис 2

Остальное см рис 1

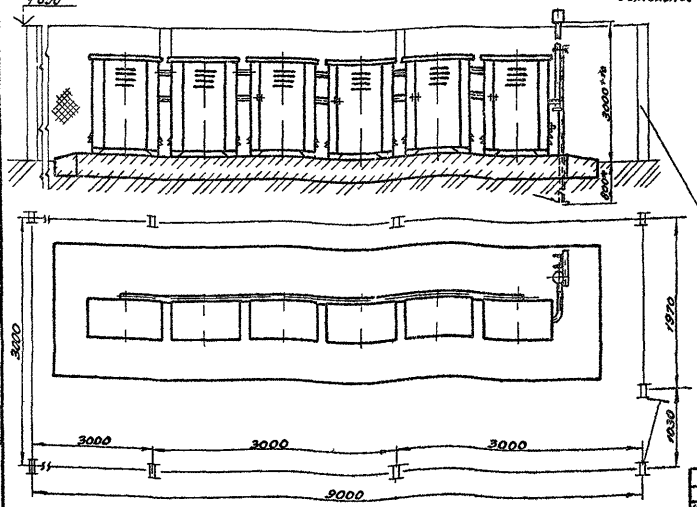

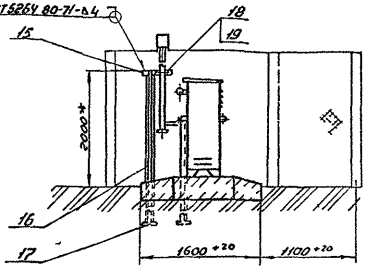

Ограждение площадки групповой баллонной установки

Серия 3 017-1 Вып 1, 2 4, 6

Инв № подл. | Подп. и дата | Взам. инв. № | Инв. № дубл. | Подп. и дата

Изм.	Лист	№ докум.	Подп.	Дата

УСГ3 00МЧ

Лист 2

Копировал Гаврилова

Формат А3

Серия 5 905-13

Формат	Зона	Поз.	Обозначение	Наименование	Кол.	Примечание
				Документация		
А3			УСГ3. 01 ПОСБ	Сборочный чертеж		
				Детали		
А3		1	УСГ3 01 01	Труба	1	
А4		2	УСГ2 02 02	Ниппель	5	
А4		3	—01	Ниппель	1	
А4		4	УСГ2 02 03	Гайка накидная	5	
А4		5	—01	Гайка накидная	1	
Б4		6	УСГ2 02 04	Заглушка		
				Круг 20-В-ГОСТ 2590-71 / Вст3пс II-ГОСТ 535-79		
				L=5-0,3	2	0,01кг

Подпись и дата | Инв. № дубл. | Взам. инв. № | Подпись и дата | Инв. № подл.

Изм.	Лист	№ докум.	Подп.	Дата
Разраб.		Кудинов		08.86
Провер.		Носилевич		08.86
Н. контр.		Носилевич		08.86
Утв.				

УСГ3 01 00

Коллектор

Лит.	Лист	Листов
У		1

Институт МосгазНИИпроект

копировал [illegible] формат А4

Формат	Зона	Поз.	Обозначение	Наименование	Кол.	Примечание
				Документация		
А3			УСГ3 05. ОПСБ	Сборочный чертеж		
				Детали		
А3		1	УСГ3 05 01	Уголок	1	
А4		2	УСГ3 05 02	Пята (100×200)-10		
				Лист Б ПК 5,0 ГОСТ 19903-74 / Ст3 ГОСТ 14637-79	[illegible]	0,8кг
А4		3	УСГ2 05 01	Стойка	3	

Подпись и дата | Инв. № дубл. | Взам. инв. № | Подпись и дата | Инв. № подл.

Изм.	Лист	№ докум.	Подп.	Дата
Разраб.		Кудинов		08.86
Пров.		Носилевич		08.86
Н. контр.		Носилевич		08.86
Утв.				

УСГ3 05 00

Рама

Лит.	Лист	Листов
У		1

Институт МосгазНИИпроект

копировал [illegible] формат А4

УСГЗ 01 00СБ

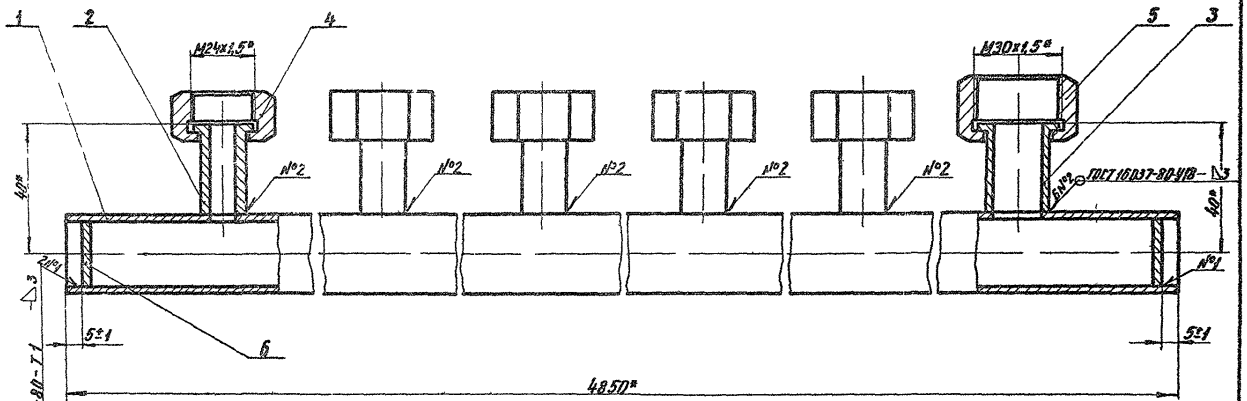

1 Коллектор испытать на прочность водой давлением 2,0 мПа (20 кгс/см²) и плотность воздухом давлением 1,6 мПа (16 кгс/см²)

2 Продолжительность испытания на прочность и плотность определяется временем, необходимым для осмотра мест сварки, но не менее 1 мин на каждое испытание При этом падение давления не допускается

3 * Размеры для справок

					УСГЗ 01 00СБ			
Изм.	Лист	№ докум.	Подп.	Дата	Коллектор Сборочный чертеж	Лит.	Масса	Масштаб
Разраб.		Подшивалов		08.8		И	60	11
Провер.		Кудинов		08.8		Лист	Листов 1	
Т. контр.						Институт МосгазНИИпроект		
Н. контр.		Носкевич		08.8				
Утв.								

Серия 5905-13

Инв. № подл. | Подпись и дата | Взам. инв. № | Инв. № дубл. | Подпись и дата

копировал: [illegible]

формат А3

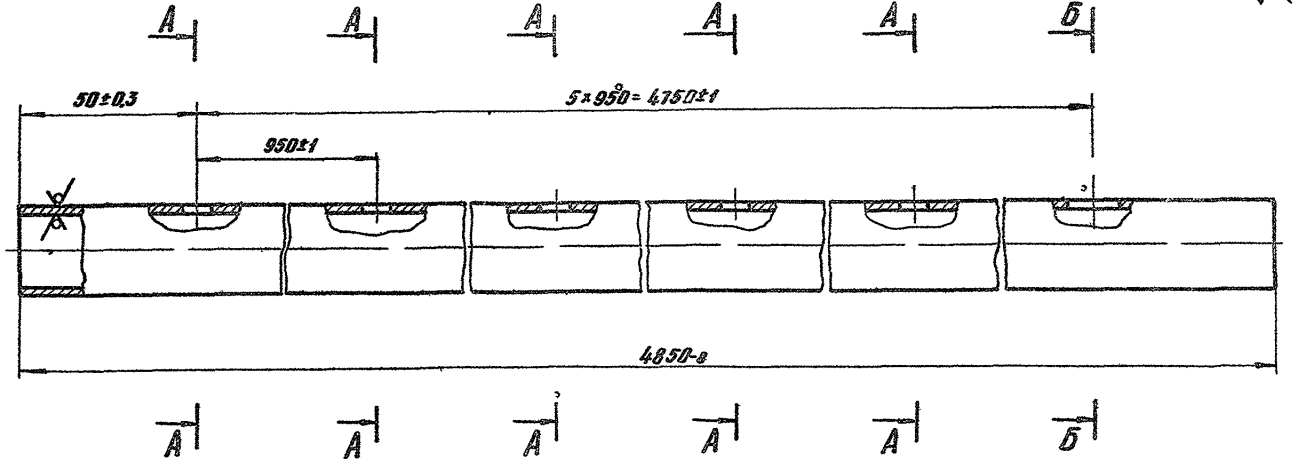

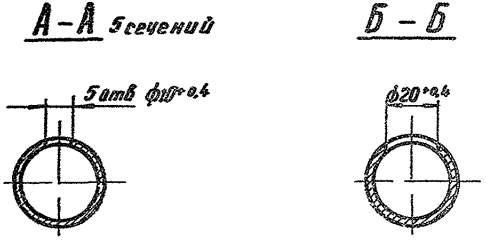

Серия 5 905-13

Инв. № подл.	Подпись и дата	Взам. инв. №	Инв. № дубл.	Подпись и дата

					УСГЗ 01 01			
Изм.	Лист	№ докум.	Подп.	Дата	Труба	Лит.	Масса	Масштаб
Разраб.		Подшивалин		98.86		И	54	11
Провер.		Кудилов		98.86		Лит.	Листов 1	
Т. контр.						Институт		
Н. контр.		Исаевич		98.86	Труба 25×2 ГОСТ 10704-74 / В-В Ст3сп3 ГОСТ 10705-80	Мосгаз НИИпроект		
Утв.								

копировал

фармат А3

УСГ3 05 00 СБ

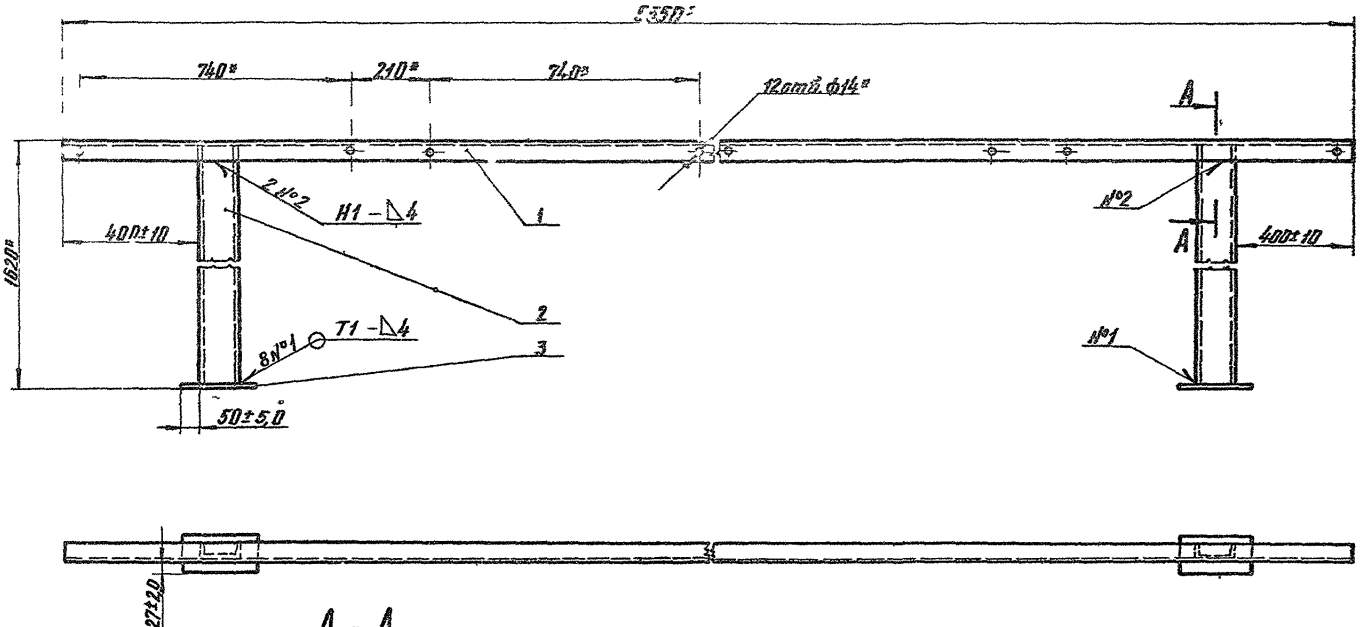

А – А
М11

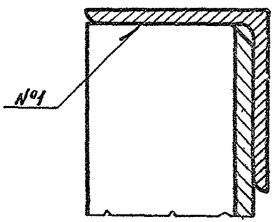

1. Сварные швы по ГОСТ 5264-80
2* Размеры для справок

Изм.	Лист	N Докум.	Подп.	Дата
Разраб.		Кудинов		08.84
Провер.		Носилевич		08.84
Т. контр.				
Н. контр.		Носилевич		08.84
Утв.				

Рама

Сборочный чертеж

УСГ3 05 00 СБ

Лит.	Масса	Масштаб
И	42,0	1:10

Лист | Листов 1

Институт МосгазНИИпроект

Серия 5905-13

Инв. N подл. | Подпись и дата | Взам. инв. N | Инв. N дубл. | Подпись и дата

копировал [подпись] формат А3

УСГ 3 05 01

Серия 5 905-13

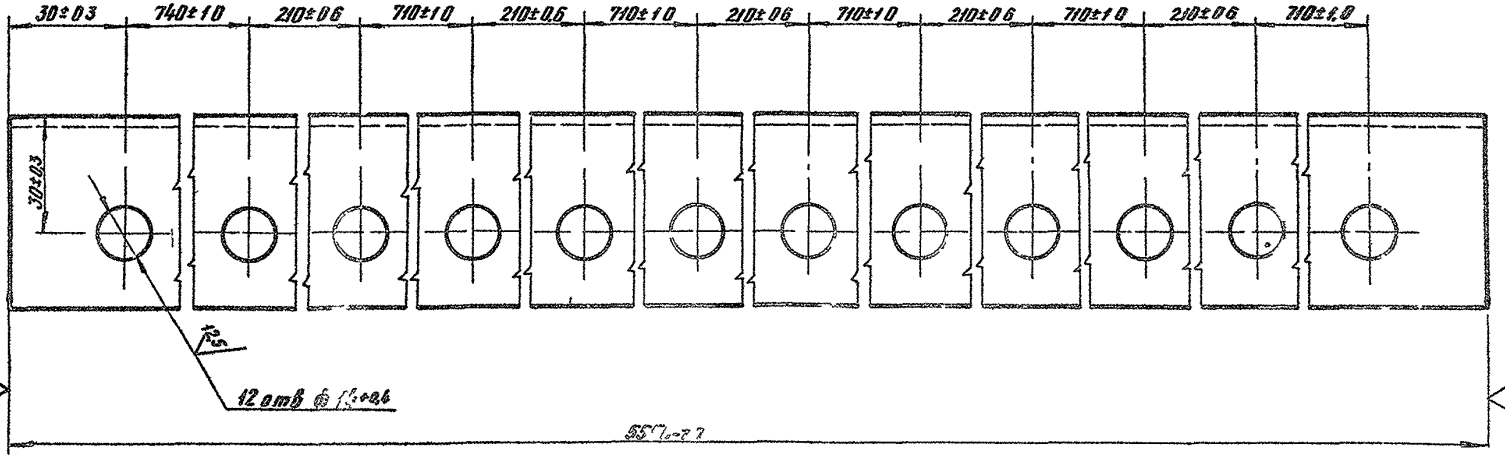

				УСГ 3 05 01			
Изм.	Лист	№ докум.	Подп.	Уголок	Лит.	Масса	Масштаб
Разраб.		Кидинг			И	12 87	1 1
Пров.		Носилев			Лист	Листов 1	
Т.к.							
Н.к.		Носилев		Уголок 50х50х3-А-ГОСТ 8 29-72 Сп.сер.3 I-ГОСТ 535	Институт Мосгоз НИИпроект		
Утв.							

Инв. № подл. | Подпись и дата | Взам. инв. № | Инв. № дубл. | Подпись и дата

gost.e-ecolog.ru