Типовая документация на конструкции, изделия и узлы зданий и сооружений

Серия 5.905-12

Серия 5.905-12

Установки контрольно-измерительных приборов систем газоснабжения городов, населенных пунктов и промышленных предприятий

Рабочие чертежи

Разработаны
институтом „Мосгазниипроект"
Главный инженер института Маевский
Главный инженер проекта Иосилевич

Утверждены Госстроем СССР
протокол №ИИ-5 01 04.03.1986г.
Введены в действие институтом
„Мосгазниипроект" с 12.05.1986г,
приказ № 66 от 23.04.1986г

gost.e-ecolog.ru

Содержание

Обозначение	Наименование	Стр.
	Титульный лист	
	Содержание	2
УКИП 1.00Д	Установки контрольно-измерительных приборов	4
УКИП 1.00	Установка устройство для отбора импульса давления (разрежения) в кирпичной кладке	6
УКИП 1.00СБ	Установка устройства для отбора импульса давления (разрежения) в кирпичной кладке	7
УКИП 1.01.00	Устройство отборное	8
УКИП 1.01.02	Труба	8
УКИП 1.01.00СБ	Устройство отборное	9
УКИП 1.01.03	Труба	10
УКИП 2.00	Устройство для отбора импульса давления на газопроводе $Pp \leq 5$ кПа (0,05 кгс/см²)	11
УКИП 2.00СБ	Устройство для отбора импульса давления на газопроводе $Pp \leq 5$ кПа (0,05 кгс/см²)	11
УКИП 2.01	Труба	12
УКИП 3.00	Устройство для отбора импульса давления на газопроводе $Pp \leq 1,2$ МПа (12 кгс/см²)	12
УКИП 3.00СБ	Устройство для отбора импульса давления на газопроводе $Pp \leq 1,2$ МПа (12 кгс/см²)	13
УКИП 3.01	Ниппель	13
УКИП 3.02	Гайка накидная	14
УКИП 4.00	Установка трехходового крана 14ч1-16 на газопроводе	14
УКИП 4.00СБ	Установка трехходового крана 14ч11-16 на газопроводе	15
УКИП 4.01	Ниппель	15
УКИП 4.02	Штуцер	16
УКИП 5.00	Установка термометра стеклянного технического	16
УКИП 5.00СБ	Установка термометра стеклянного технического	17
УКИП 5.01.00	Расширитель	18
УКИП 5.01.01	Муфта	18
УКИП 5.01.00СБ	Расширитель	19
УКИП 5.01.02	Труба	20
УКИП 5.03	Установка термопреобразователя сопротивления на газопроводе Ду 50 ÷ 125	20

Продолжение

Обозначение	Наименование	Стр.
УКИП 6.00СБ	Установка термопреобразователя сопротивления на газопроводе Ду 50 ÷ 125	21
УКИП 6.01.00	Расширитель	22
УКИП 6.01.01	Бобышка	24
УКИП 6.01.00СБ	Расширитель	25
УКИП 6.01.02	Труба	26
УКИП 7.00	Установка термопреобразователя сопротивления на газопроводе Ду 150 ÷ 500	26
УКИП 7.00СБ	Установка термопреобразователя сопротивления на газопроводе Ду 150 ÷ 500	27
УКИП 8.00	Установка термопреобразователя сопротивления в кирпичной кладке	27
УКИП 8.00СБ	Установка термопреобразователя сопротивления в кирпичной кладке	28
УКИП 8.01.00	Футляр	28
УКИП 8.01.00СБ	Футляр	29
УКИП 9.00	Установка термопреобразователя сопротивления на отводе Ду 50 ÷ 500	29
УКИП 9.00СБ	Установка термопреобразователя сопротивления на отводе Ду 50 ÷ 500	30
УКИП 9.01	Бобышка	30
УКИП 10.00	Установка термобаллона термометра манометрического на газопроводе Ду 50 ÷ 125	31
УКИП 10.00СБ	Установка термобаллона термометра манометрического на газопроводе Ду 50 ÷ 125	32
УКИП 11.00	Установка термобаллона термометра манометрического на газопроводе Ду 150 ÷ 500	33
УКИП 11.00СБ	Установка термобаллона термометра манометрического на газопроводе Ду 150 ÷ 500	33
УКИП 12.00	Установка термобаллона термометра манометрического на отводе Ду 50 ÷ 400	34
УКИП 12.00СБ	Установка термобаллона термометра манометрического на отводе Ду 50 ÷ 500	34
УКИП 13.00	Установка тягонапоромера ТНМП-52 и напоромера НМП	5

Продолжение

Обозначение	Наименование	Стр.
УКИП 13.00СБ	Установка тягонапоромера ТНМП-52 и напоромера НМП-52	35
УКИП 14.00	Установка манометра	36
УКИП 14.02	Труба	36
УКИП 14.00СБ	Установка манометра	37
УКИП 15.00	Установка манометра показывающего сигнализирующего МП4-IV	38
УКИП 15.00СБ	Установка манометра показывающего сигнализирующего МП4-IV	38
УКИП 15.01	Болт анкерный	39
УКИП 16.00	Установка манометра самопишущего типа МТС-711, 712	39
УКИП 16.00СБ	Установка манометра самопишущего типа МТС-711, 712	40
УКИП 17.00	Установка датчика-реле напора ДН, ДТ и ДНТ	41
УКИП 17.00СБ	Установка датчика-реле напора ДН, ДТ и ДНТ	41
УКИП 18.00	Установка датчика реле давления ДД	42
УКИП 18.00СБ	Установка датчика реле давления ДД	42
УКИП 19.00	Установка тягомера дифференциального ДТ-2	43
УКИП 19.00СБ	Установка тягомера дифференциального ДТ-2	43
УКИП 20.00	Установка диафрагмы камерной с одной парой отбора при расположении ниже дифманометра	44
УКИП 20.00СБ	Установка диафрагмы камерной с одной парой отбора при расположении ниже дифманометра	49
УКИП 20.01.00	Трубка импульсная	50
УКИП 20.01.00СБ	Трубка импульсная	50
УКИП 20.02.00	Патрубок	51
УКИП 20.02.00СБ	Патрубок	53
УКИП 20.02.01	Фланец	54
УКИП 20.02.02	Труба	55
УКИП 20.03	Прокладка	56
УКИП 21.00	Установка диафрагмы камерной с одной парой отбора при расположении выше дифманометра	57
УКИП 21.00СБ	Установка диафрагмы камерной с одной парой отбора при расположении выше дифманометра	62
УКИП 21.01.00	Тройник	63
УКИП 21.01.00СБ	Тройник	63
УКИП 21.02.00	Тройник	64
УКИП 21.02.00СБ	Тройник	64
УКИП 22.00	Установка диафрагмы камерной с двумя парами отбора при расположении ниже дифманометра	65
УКИП 22.00СБ	Установка диафрагмы камерной с двумя парами отбора при расположении ниже дифманометра	70
УКИП 22.01.00	Трубка импульсная	72
УКИП 22.01.00СБ	Трубка импульсная	73
УКИП 22.01.01	Трубка	73
УКИП 23.00	Установка диафрагмы камерной с двумя парами отбора при расположении выше дифманометра	74
УКИП 23.00СБ	Установка диафрагмы камерной с двумя парами отбора при расположении выше дифманометра	79
УКИП 24.00	Установка дифманометра АСС и АСП	81
УКИП 24.00СБ	Установка дифманометра АСС и АСП	82
УКИП 24.01.00	Тройник	84
УКИП 24.01.00СБ	Тройник	84
УКИП 24.01.01	Ниппель	85
УКИП 24.02.00	Кронштейн	85
УКИП 24.02.01	Уголок	86
УКИП 24.02.02	Бобышка	86
УКИП 24.03.00	Стойка	87
УКИП 24.03.00СБ	Стойка	87
УКИП 25.00	Установка дифманометра ДМ	88
УКИП 25.00СБ	Установка дифманометра ДМ	89
УКИП 25.01.00	Кронштейн	90
УКИП 25.01.00СБ	Кронштейн	90
УКИП 25.02.00	Стойка	91
УКИП 25.02.00СБ	Стойка	91
УКИП 26.00	Установка дифманометра ДКО	92
УКИП 26.00СБ	Установка дифманометра ДКО	92
УКИП 27.00	Установка 2х термопреобразователей сопротивления на газопроводе Ду 50÷125	94
УКИП 27.01.01	Труба	94
УКИП 27.00СБ	Установка 2х термопреобразователей сопротивления на газопроводе Ду 50÷125	95
УКИП 27.01.00	Расширитель	96
УКИП 27.01.00СБ	Расширитель	98
УКИП 28.00	Установка термопреобразователя сопротивления и термобаллона термометра манометрического на газопроводе Ду 50÷125	99
УКИП 28.00СБ	Установка термопреобразователя сопротивления и термобаллона термометра манометрического на газопроводе Ду 50÷125	100
УКИП 29.00	Установка тягонапоромера ТНМ.Т-100 и напоромера НМП-100	101
УКИП 29.00	Установка тягонапоромера ТНМП-100 и напоромера НМП-100	101

Серия 5.905-12

Настоящие технические требования распространяются на установки контрольно-измерительных приборов (далее установки).

Основанием для разработки рабочих чертежей установок является план типового проектирования на 1985 год, утвержденный постановлением Госстроя СССР от 10.12.84г. № 234 (п.8.4.17).

Установки должны соответствовать настоящим техническим требованиям, комплектам конструкторской документации настоящей серии, „Правил безопасности в газовом хозяйстве", утвержденным Госгортехнадзором СССР 26 июня 1979г. и СНиП II-37-76.

Установки предназначены для монтажа контрольно-измерительных приборов в системах газоснабжения городов, поселков и сельских населенных пунктов промышленных и сельскохозяйственных объектов.

Монтаж и эксплуатация установок должны производиться в закрытых и отапливаемых помещениях.

1. Техническая характеристика.

1.1. Контролируемая среда - природный газ.

1.2. Рабочее давление среды, МПа (кгс/см²) до 1,2 (12).

Изм.	Лист	№ докум.	Подп.	Дата
Разраб.		Гарина		09.85
Провер.		Василевич		09.85
ГИП		Василевич		09.85
Н.контр.		Василевич		09.85
Утв.		Московский		09.85

УКИП 1. ООД

Установки контрольно-измерительных приборов

Технические требования

Лит.	Лист	Листов
	1	4

Институт Мосгазниипроект

Инв. № подл. | Подп. и дата | Взам. инв. № | Инв. № дубл. | Подп. и дата

Копировал: Гаврилова Формат А4

2. Характеристики.

2.1. По химическому составу и механическим свойствам материалы, применяемые для изготовления установок, должны соответствовать требованиям государственных стандартов, сертификатов и технических условий.

2.2. Изготовление деталей установок из сортового проката, имеющего расслоения в целом сечении или в части его, плёны, раковины, пережоги, обнаруженные при внешнем осмотре, в производство не допускаются.

2.3. После механической обработки наличие заусенцев на деталях не допускается. Если на чертеже деталей нет указаний по форме кромок, то они должны быть притуплены радиусом 0,2÷0,5 мм или фиской 0,2×45°.

2.4. Шероховатость поверхностей деталей должна соответствовать требованиям рабочих чертежей.

2.5. Допускаемые отклонения размеров обрабатываемых деталей должны соответствовать требованиям рабочих чертежей.

2.6. Предельные отклонения формы и расположения поверхностей деталей должны соответствовать X степени точности ГОСТ 24643-81

2.7. Сварка деталей должна производиться в соответствии с требованиями рабочих чертежей. При этом наплывы, прожоги, незаваренные кратеры, надрезы, трещины в швах и околошовной зоне, выплески, непровара

Изм.	Лист	№ докум.	Подп.	Дата

УКИП 1. ООД

Лист 2

Инв. № подл. | Подп. и дата | Взам. инв. № | Инв. № дубл. | Подп. и дата

Копировал: Гаврилова Фо...

корня шва и несоответствие конструктивных элементов сварного шва не допускается.

2.8. Сварка должна производиться электродами типа Э-42А или Э-46А ГОСТ 9467-75.

2.9. Сварные швы узлов находящихся под давлением должны быть прочными и плотными.

2.10. Запорная арматура должна удовлетворять требованиям соответствующих стандартов и иметь паспорта.

2.11. Соединения на трубах с конической резьбе должны производиться на цинковых белилах марки №1 по ГОСТ 202-76, разведенных на натуральной олифе по 7931-76 с подмоткой льняного жгута №4 по ГОСТ 10330-76.

3. Правила приемки

3.1. Для проверки качества и соответствия рабочим чертежам и настоящим техническим требованиям, установки должны быть подвергнуты приемно-сдаточным испытаниям.

3.2. При приёмно-сдаточных испытаниях установки должны быть подвергнуты внешнему осмотру и следующим испытаниям:

а) на прочность и плотность

б) на герметичность всех соединений.

4. Методы контроля

4.1. Все сварные узлы установок работающие под давлением 1,2МПа (12кгс/см²) должны быть подвергнуты гидравлическим испытаниям на прочность давлением 1,5МПа (15кгс/см²) и плотность давлением 1,2.1Па (12кгс/см²)

Сварные узлы работающие под давлением 5кПа (0,05кгс/см²) должны быть подвергнуты гидравлическим испытаниям на давление 0,3МПа (3кгс/см²) и плотность давлением 0,1МПа (1кгс/см²).

4.2. Продолжительность испытаний сварных узлов на прочность и плотность определяется временем необходимым для тщательного осмотра мест соединений, но не менее 1мин на каждое испытание.

4.3. Узлы считаются выдержавшими испытание если в процессе испытания не замечается падения давления по манометру, течи, капель, потения, не замечается остаточных деформаций и не обнаруживается признаков разрыва.

4.4. Разрешается испытания производить совместно с испытанием газопровода.

4.5. После монтажа установки должны быть подвергнуты пневматическим испытаниям на герметичность всех соединений воздухом рабочим давлением. При этом утечки воздуха не допускаются.

Типовая документация разработана в соответствии с действующими нормами и правилами и предусматривают мероприятия, обеспечивающие взрывную, взрывопожарную и пожарную безопасность при эксплуатации зданий и сооружений.

Гл. инж. проекта Васильевич

Инв.№ подл. | Подп. и дата | Взам. инв.№ | Инв.№ дубл. | Подп. и дата

Формат	Зона	Поз.	Обозначение	Наименование	Кол.	Примечание
				Документация		
А3			УКИП 1.00СБ	Сборочный чертеж		
А4			УКИП 1.00Д	Технические требования		
				Материалы		
		1		Шамотный мертель крупного помола ШК-3 ГОСТ 8137-80	400	кг
			Переменные данные	для исполнений		
				УКИП 1.00		
				Сборочные единицы		
А4		2	УКИП 1.01.00	Устройство отборное	1	
				Стандартные изделия		
		3		Гайка соединительная 15 ГОСТ 8959-75	2	
		4		Колпак 15 ГОСТ 8962-75	1	
				УКИП 1.00-01		
				Сборочные единицы		
А4		2	УКИП 1.01.00-01	Устройство отборное	1	
				Стандартные изделия		
		3		Гайка соединительная 20 ГОСТ 8959-75	2	

Инв. № подл. | Подп. и дата | Взам. инв. № | Инв. № дубл. | Подп. и дата

Изм.	Лист	№ докум.	Подп.	Дата
Разраб.	Сычев			09.85
Пров.	Кудинов			09.85
ГИП	Васильевич			09.85
Н.контр.				09.85
Утв.				09.85

УКИП 1.00

Установка устройства для отбора импульса давления (разрежения) в кипящий слой

Лит. | Лист | Листов
Н | 1 | ?

Институт

Копировал: Гаврилова | Формат А4

Формат	Зона	Поз.	Обозначение	Наименование	Кол.	Примечание
		4		Колпак 20 ГОСТ 8962-75	1	
				УКИП 1.00-02		
				Сборочные единицы		
А4		2	УКИП 1.01.00-02	Устройство отборное	1	
				Стандартные изделия		
		3		Гайка соединительная 15 ГОСТ 8959-75	1	
		4		Колпак 15 ГОСТ 8962-75	1	
				УКИП 1.00-03		
				Сборочные единицы		
А4		2	УКИП 1.01.00-03	Устройство отборное	1	
				Стандартные изделия		
		3		Гайка соединительная 20 ГОСТ 8959-75	1	
		4		Колпак 20 ГОСТ 8962-75	1	

Инв. № подл. | Подп. и дата | Взам. инв. № | Инв. № дубл. | Подп. и дата

Изм.	Лист	№ докум.	Подп.	Дата

УКИП 1.00

Лист 2

Копировал: Гаврилова | Формат

УКИП 1.00СБ

Серия 5.905-12

Рис. 1

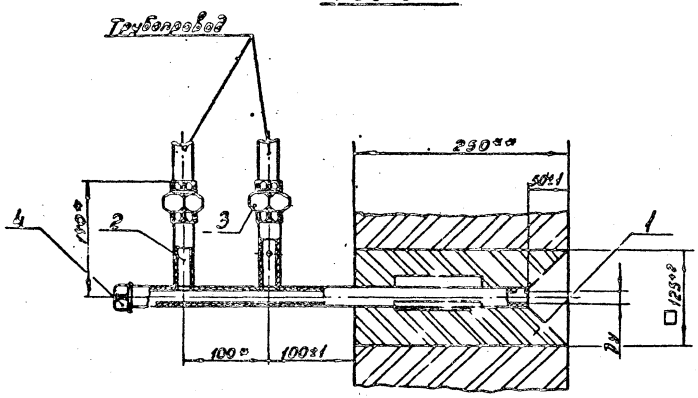

Обозначение	Рис.	Условный проход Ду, мм	Масса, кг
УКИП 1.00	1	15	10,0
-01		20	10,6
-02	2	15	9,3
-03		20	9,7

Рис. 2

Остальное – см. рис. 1

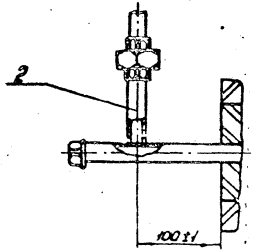

1. * Размеры для справок.
2. ** Размер уточнить при монтаже.

Изм.	Лист	№ докум.	Подп.	Дата
Разраб.		Гулина		09.85
Провер.		Кудинов		09.85
Т.контр.				
Н.контр.		Носилевич		09.85
Утв.		Зославский		09.85

Установка устройства для отбора импульса давления (разрежения) в кирпичной кладке

Сборочный чертеж

УКИП 1.00СБ

Лит.	Масса	Масштаб
Н		–

Лист | Листов 1

Институт Мосгаз НИИпроект

Копировал: Гаврилова

Формат А3

Инв. № подл. | Подп. и дата | Взам. инв. № | Инв. № дубл. | Подп. и дата

Серия 5.905-12

Форм.	Зона	Поз.	Обозначение	Наименование	Кол.	Примечание
				Документация		
А3			УКИП 1.01.00СБ	Сборочный чертеж		
				Детали		
Б4		1	УКИП 1.01.01	Ребро L = 100-0,9		
				Полоса Б-24×16 ГОСТ 103-76 / Ст3-I- ГОСТ 535-79	3	0,05 кг
			Переменные данные	для исполнений		
				УКИП 1.01.00		
				Детали		
А4		2	УКИП 1.01.02	Труба	1	
А4		3	УКИП 1.01.03	Труба	1	
			-02	Труба	1	
				УКИП 1.01.00-01		
				Детали		
А4		2	УКИП 1.01.02-01	Труба	1	
А4		3	УКИП 1.01.03-01	Труба	1	
		4	-03	Труба	1	
				УКИП 1.01.00-02		
				Детали		
А4		2	УКИП 1.01.02-02	Труба	1	
А4		3	УКИП 1.01.03	Труба	1	
				УКИП 1.01.00-03		
				Детали		
А4		2	УКИП 1.01.02-03	Труба	1	
А4		3	УКИП 1.01.03-01	Труба	1	

Подп. и дата | Взам. инв. № | Инв. № дубл. | Подп. и дата

Изм.	Лист	№ докум.	Подп.	Дата
Разраб.		Гулина		09.85
Провер.		Кудинов		09.85
Н. контр.				
Утв.				

УКИП 1.01.00

Устройство отборное

Лит.	Лист	Листов
Н		1

Институт Мосгаз НИИпроект

Копировал: Гаврилова

Формат А4

УКИП 1.01.02

Рис. 1

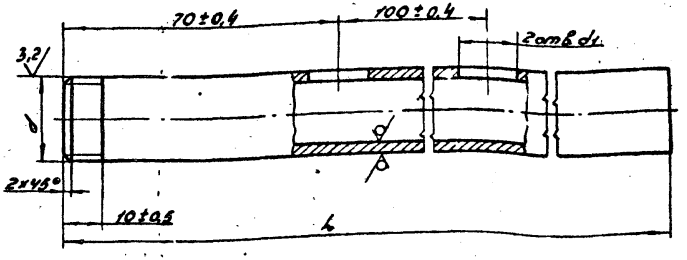

Рис. 2

Остальное - см. рис. 1

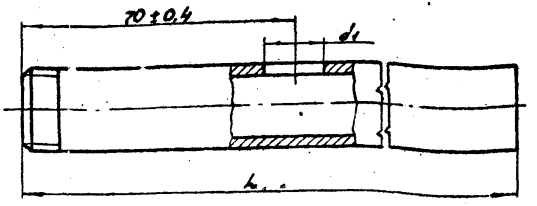

Обозначение	Рис.	Условн. проход Dy, мм	Резьба d	d1, мм	L, мм	Масса, кг
УКИП 1.01.02	1	15	G 1/2" - B	15+0,4	470-1,6	0,60
-01		20	G 3/4" - B	21+0,5		0,78
-02	2	15	G 1/2" - B	15+0,4	370-1,4	0,47
-03		20	G 3/4" - B	21+0,5		0,61

Подп. и дата | Взам. инв. № | Инв. № дубл. | Подп. и дата

Изм.	Лист	№ докум.	Подп.	Дата
Разраб.		Гулина		09.85
Провер.		Кудинов		09.85
Т. контр.				
Н. контр.		Василевич		09.85
Утв.				

УКИП 1.01.02

Труба

Лит.	Масса	Масшт.
	см. табл.	—

Лист 1 | Листов 1

Труба Dy ×2,8 ГОСТ 3262-75

Институт Мосгаз НИИпр

Копировал: Гаврилова

Формат А4

УКИП 1.01.00СБ

Серия 5.905-12

Рис 1

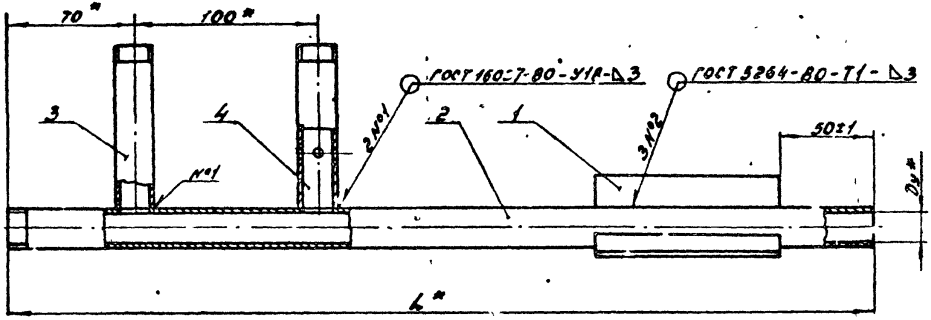

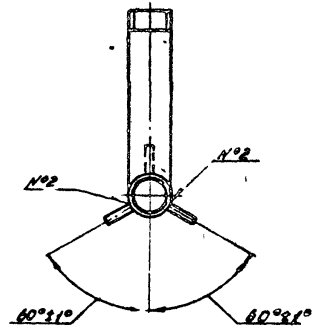

Рис. 2

Остальное см. рис. 1

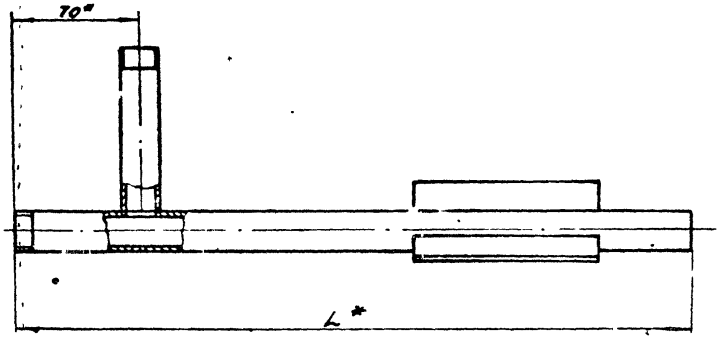

Обозначение	Рис.	Условный проход Dy, мм	L, мм	Масса, кг
УКИП 1.01.00	1	15	470	1.0
-01		20		1.3
-02	2	15	370	0.8
-03		20		1.0

* Размеры для справок

Изм.	Лист	№ докум.	Подп.	Дата
Разраб.		Гулина		09.85
Провер.		Кудинов		09.85
Т.контр.				
Инж.		Иосилевич		09.85
Утв.				

УКИП 1.01.00СБ

Устройство отборное

Сборочный чертеж

Лит.	Масса	Масштаб
Н	см табл.	–

Лист | Листов 1

Институт Госгазниипроект

Формат 73

Инв. № подл. | Подп. и дата | Взам. инв. № | Инв. № дубл. | Подп. и дата

УКИП 1.01.03

Рис. 1

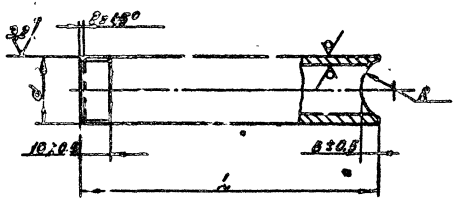

Обозначение	Рис.	Условный проход Ду, мм	Резьба d	L, мм	R, мм	Масса кг
УКИП 1.01.03	1	15	G 1/2" – B	96-0,9	11+0,3	0,12
-01		20	G 3/4" – B	92-0,9	13,5+0,3	0,16
-02	2	15	G 1/2" – B	96-0,9	11+0,3	0,12
-03		20	G 3/4" – B	92-0,5	13,5+0,3	0,16

Рис. 2

Остальное – см. рис. 1

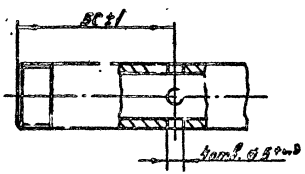

Изм.	Лист	№ докум.	Подп.	Дата	УКИП 1.01.03	
Разраб.	Гудина			09.85	Труба	Лит. / Масса / Масштаб
Провер.	Гудинов			09.85		4 / см. табл. / –
Т. контр.						Лист / Листов 1
Утв.				09.85	Труба Ду 15, В ГОСТ 3262-75	Институт N. оегазНИИпроект

Копировал: Гаврилова

Формат А3

Серия 5.905-12

Формат	Зона	Поз.	Обозначение	Наименование	Кол.	Примечание
				Документация		
А4			УКИП 2.00СБ	Сборочный чертеж		
А4			УКИП 1.00А	Технические требования		
				Детали		
А4		1	УКИП 2.01	Труба	1	
				Стандартные изделия		
		2		Муфта 15 ГОСТ 8954-75	1	
		3		Контргайка 15 ГОСТ 8968-75	2	
		4		Сгон 15 ГОСТ 8949-75	1	
		5		Кран 15 ГОСТ 16587-70	1	Каталог ИКГ 9ч III 116 128к

Инв. № подл. | Подп. и дата | Взам. инв. № | Инв. № дубл. | Подп. и дата

Изм.	Кол. уч.	№ док.	Подп.	Дата
Разраб.		Гуляев		09.85
Пров.		Кудинов		09.85
Т. контр.				
Н. контр.		Иосилевич		09.85
Утв.		Заславский		09.85

УКИП 2.00СЗ

Устройство для отбора импульса давления на газопроводе
$P_р \leq 5$ кгс/см²

Лит.	Масса	Масштаб
Лист	Листов	
	1	

Госстроя СССР
Производственный институт

Копировал: Горбунова Формат А4

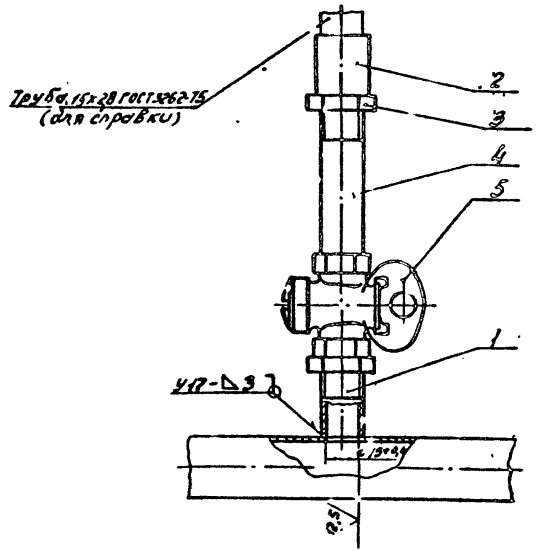

Сварные швы по ГОСТ 16037-80

Инв. № подл. | Подп. и дата | Взам. инв. № | Инв. № дубл. | Подп. и дата

Изм.	Кол. уч.	№ док.	Подп.	Дата
Разраб.		Гуляев		09.85
Пров.		Кудинов		09.85
Т. контр.				
Н. контр.		Иосилевич		09.85
Утв.		Заславский		09.85

УКИП 2.00СБ

Устройство для отбора импульса давления на газопроводе $P_р \leq 5$ кгс/см² (0,05 кгс/см²)
Сборочный чертеж

Лит.	Масса	Масштаб
И	0,58	1:2
Лист	Листов 1	

Госстроя СССР
Производственный институт

Копировал: Сидорчук Формат А4

УКИП 2.01

12.5 (√)

Серия 5.905-12

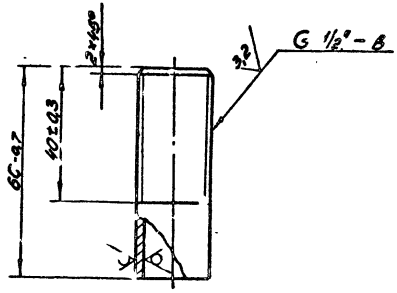

Изм.	Лист	№ докум.	Подп.	Дата
Разраб.	Гурина			09.85
Провер.	К. Гурина			09.85
Н. контр.				
Н. контр.	Васильевич			09.85
Утв.				

УКИП 2.01

Труба.

Лит.	Масса	Масштаб
Н	0,08	1:1

Лист | Листов 1

Труба 15×2,0 ГОСТ 3262-75

Институт Мосгазниипроект

Подп. и дата | Взам. инв. № | Инв. № дубл. | Подп. и дата | Инв. № подл.

Формат	Зона	Поз.	Обозначение	Наименование	Кол.	Примечание
				Документация		
А4			УКИП 3.00СБ	Сборочный чертеж		
А4			УКИП 1.00Д	Технические требования		
				Детали		
А4		1	УКИП 3.01	Ниппель	1	
		2	-01	Ниппель	1	
А4		3	УКИП 3.02	Гайка накидная	2	
Б.Ч.		4	УКИП 3.03	Прокладка ⌀(25×18)		
				Паронит ПМБ-2,0		
				ГОСТ 481-80	2	0,004кг
				Стандартные изделия		
		5		Вентиль цапковый Ду1и		Каталог ЦКБ Ач.1
				ТУ 26-07-1161-77	1	15с 96к

Изм.	Лист	№ докум.	Подп.	Дата
Разраб.	Гурина			09.85
Провер.	Кудинов			09.85
ГИП	Иосилевич			09.85
Н. контр.	Иосилевич			09.85
Утв.	Заславский			09.85

УКИП 3.00

Устройство для отбора импульса давления на газопроводе

Рр ≤1,2МПа (12 кгс/см²)

Лит.	Лист	Листов
Н		

Институт Мосгазниипроект

Подп. и дата | Взам. инв. № | Инв. № дубл. | Подп. и дата | Инв. № подл.

УКИП 3.005Б

Серия 5.905-12

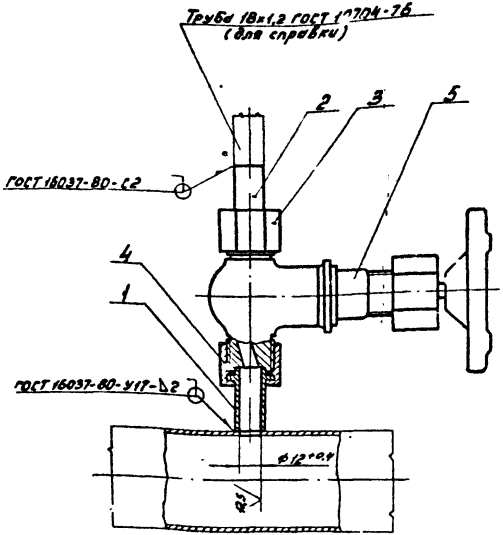

Обозначение	Рис.
УКИП 3.005Б	1
-01	2

Изм.	Лист	№ докум.	Подп.	Дата
Разраб.		Ганичев		04.85
Провер.		Кудинов		04.85
Гл.инж.				
Н.контр.		Шестопалов		05.85
Утв.		Шестопалов		05.85

УКИП 3.005Б

Устройство для отбора импульса давления на газопровод $R_y \leq 2{,}5$ МПа (≤ 25 кгс/см^2)

Сборочный чертеж

Лит. | Масса | Масштаб

Институт Мосгазниипроект

Копировал: Гаврилова | Формат А4

Инв.№ подл. | Подп. и дата | Взам. инв.№ | Инв.№ дубл. | Подп. и дата

УКИП 3.01

12,5

Рис.1

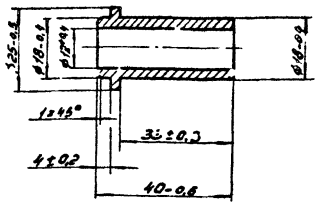

Рис.2

Остальное см. рис 1

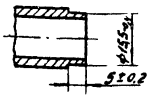

Изм.	Лист	№ докум.	Подп.	Дата
Разраб.		Ганичев		04.85
Провер.		Кудинов		04.85
Гл.инж.				
Н.контр.				
Утв.				

УКИП 3.01

Ниппель

Лит. | Масса | Масштаб
Н | 0,05 | 1:1

Лист | Листов 1

Институт Мосгазниипроект

Сталь 20-4-Б ГОСТ 1050-74

Копировал: Гаврилова | Формат А4

Инв.№ подл. | Подп. и дата | Взам. инв.№ | Инв.№ дубл. | Подп. и дата

УКИП 3.02

Серия 3.905-12

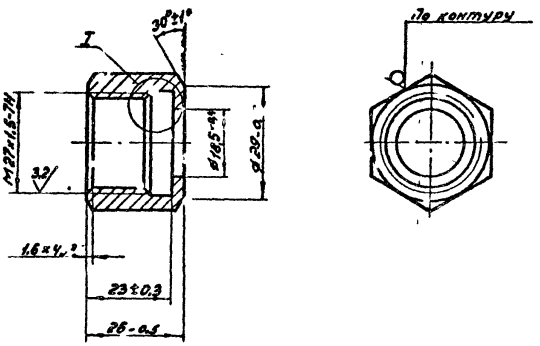

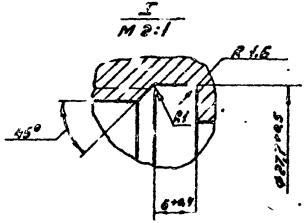

Изм.	Кол. уч.	Лист	№ докум.	Подп.	Дата
Разраб.		Гулина			09.85
Провер.		Кудинов			09.85
Т.контр.					
Н.контр.		Погорелов			09.85
Утв.					

Гайка накидная

Лит.	Масса	Масштаб
И	0,08	1:1

Цеснлрнник 32-31-ОТ8560-78
05-Г ГОСТ 10511-73

Лит. | Листов 1

Институт Мосгазниипроект

Инв. № подл. | Подп. и дата | Взам. инв. № | Инв. № дубл. | Подп. и дата

Копировал Формат А4

Формат	Зона	Поз.	Обозначение	Наименование	Кол.	Примечание
				Документация		
А4			УКИП 4 ООСБ	Сборочный чертеж		
А4			УКИП 4. ООД	Технические требования		
				Детали		
А4		1	УКИП 4.01	Ниппель	2	
А4		2	УКИП 4.02	Штуцер	2	
Б.Ч.		3	УКИП 4.03	Прокладка ф(18х8)		
				Паронит ПМБ-2,0		
				ГОСТ 481-80	2	0,031/кг
				Прочие изделия		
		4		Кран трехходовой муфтовый		Каталог ЦКБА и III
				ТУ26-07-1061-73	1	14111-16

Изм.	Лист	№ докум.	Подп.	Дата
Разраб.		Гулина		09.85
Провер.		Кудинов		09.85
Т.контр.				
Н.контр.		Погорелов		09.85
Утв.				

УКИП 4.00

Установка трехходового крана 14М1-16 нж газопроводе

Лит.	Лист	Листов
И		1

Институт Мосгазниипроект

Копировал Формат А4

УКИП 4.00СБ

Серия 5.905-12

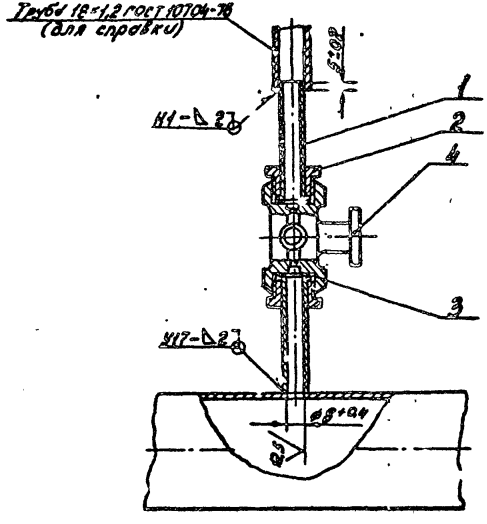

Сварные швы по ГОСТ 16037-80

Изм.	Лист	№ докум.	Подп.	Дата
Разраб.		Гулина		09.85
Провер.		Кудинов		09.85
Т.контр.				
ГИП		Иосилевич		09.85
Н.контр.		Иосилевич		09.85
Утв.		Ясновский		09.85

УКИП 4.00СБ

Установка трехходового крана 14М'-16 на газопроводе
Сборочный чертеж

Лит.	Масса	Масштаб
Н	0,412	1:2

Лист | Листов 1

Институт Моегаз НИИпроект

Копировал: Гаврилова | Формат А4

УКИП 4.01

(V)

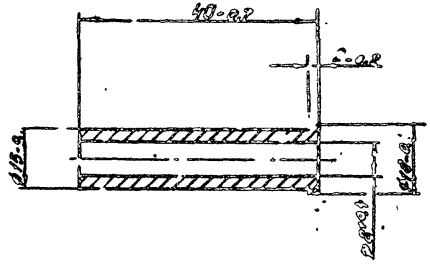

Изм.	Лист	№ докум.	Подп.	Дата
Разраб.		Гулина		09.85
Провер.		Кудинов		09.85
Т.контр.				
Н.контр.		Иосилевич		09.85
Утв.				

УКИП 4.01

Ниппель

Лит.	Масса	Масштаб
Н	0,033	1:1

Лист | Листов 1

Институт Моегаз НИИпроект

Сталь 20-4-Б ГОСТ 1050-74

Копировал: Гаврилова | Формат А4

Подп. и дата | Взам. инв. № | Инв. № дубл. | Подп. и дата | Инв. № подл.

УКИП 4.02

12,5 (√)

Серия 5.905-12

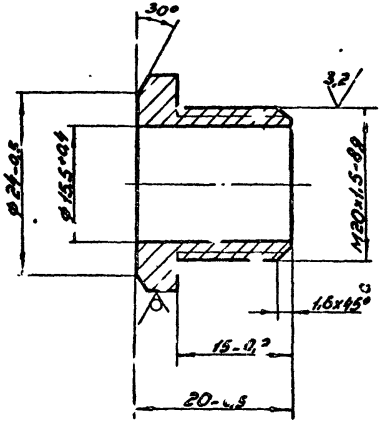

Изм.	Лист	№ докум.	Подп.	Дата
Разраб.	Гулина			09.85
Пров.	Кудинов			09.85
Т.контр.				
Ч.контр.				
Утв.				

Штуцер

Лит.	Масса	Масштаб
4	0,02	2:1

Лист | Листов 1

Институт Мосгаз НИИпроект

Штуцер 45-8 ГОСТ 1051-73

Копировал: Гаврилова

Формат А4

Формат	Зона	Поз.	Обозначение	Наименование	Кол.	Примечание
				Документация		
А3			УКИП 5.00СБ	Сборочный чертеж		
А4			УКИП 1.00Д	Технические требования		
				Детали		
Б4		1	УКИП 5.02	Прокладка ф (40×27)		
				Паронит ПМБ-2,0		
				ГОСТ 481-80	1	0002кг
			Переменные данные	для исполнений		
				УКИП 5.00		
				Сборочные единицы		
А4		2	УКИП 5.01.00	Расширитель	1	
				УКИП 5.00-01		
				Сборочные единицы		
А4		2	УКИП 5.01.00-01	Расширитель	1	
				УКИП 5.00-02		
				Сборочные единицы		
А4		2	УКИП 5.01.00-02	Расширитель	1	
				УКИП 5.00-03		
				Детали		
А4		3	УКИП 5.01.01-01	Муфта	1	

УКИП 5.00

Изм.	Лист	№ докум.	Подп.	Дата
Разраб.	Гулина			09.85
Пров.	Кудинов			09.85
Т.контр.				
Ч.контр.				
Утв.	Заславский			09.85

Установка термометра [illegible] технического [illegible]

Лит.	Лист	Листов
4		1

Институт Мосгаз НИИпроект

Копировал: Гаврилова

Формат

Подп. и дата | Инв. № дубл. | Взам. инв. № | Подп. и дата | Инв. № подл.

Серия 5.905-12

Рис. 1

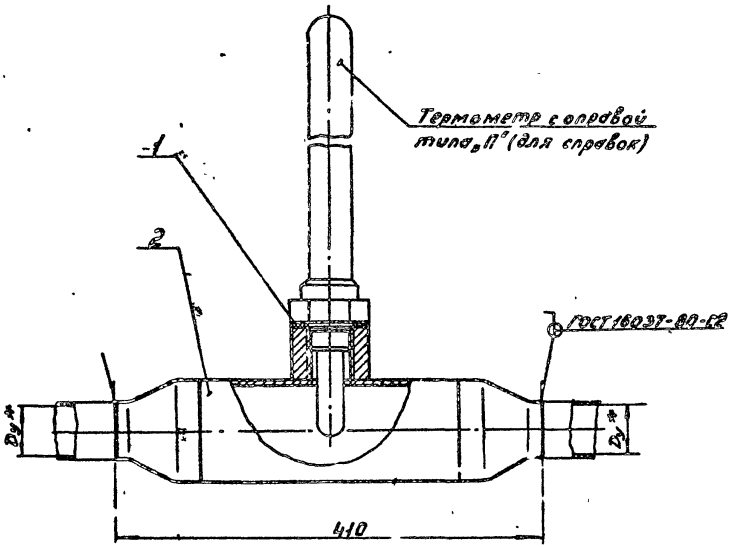

Рис. 2

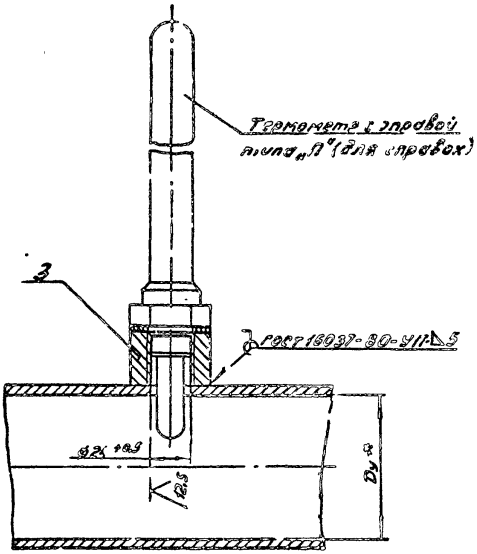

Обозначение	Рис.	Условный проход Dy*, мм	Масса, кг
УКИП 3.00	1	50	5,3
-01		65	
-02		80	5,9
-03	2	100÷500	0,15

1. * Размеры для справок.
2. На вертикальном трубопроводе должен устанавливаться термометр с оправой типа „У"

Изм.	Лист	№ докум.	Подп.	Дата	УКИП 5.00ГБ		
Разраб.		Гулина		09.85	Установка термометра стеклянного технического	Лит.	Масса	Масштаб
Провер.		Кудин		09.85	Сборочный чертеж	И		—
Т. контр.						Лист	Листов 1
ГИП		Усилевич		09.85		Институт Мосгазпроект	
Н. кон. р.		Усилевич		09.85			
Утв.		Заславский		09.85			

Инв. № подл. | Подп. и дата | Взам. инв. № | Инв. № дубл. | Подп. и дата

Копировал: Гавриловa

Формат А3

Серия 5.905-12

Формат	Зона	Поз.	Обозначение	Наименование	Кол.	Примечание
				Документация		
А3			УКИП 5.01.00СБ	Сборочный чертеж		
				Детали		
А4		1	УКИП 5.01.01-01	Муфта	1	
А4		2	УКИП 5.01.02-02	Труба	1	
				Перечисленные данные для исполнений		
				УКИП 5.01.00		
				Стандартные изделия		
		3		Переход К108х4,0-57х3,0 ГОСТ 17378-83	2	
				УКИП 5.01.00-01		
				Стандартные изделия		
		3		Переход К108х4,0-76х3,5 ГОСТ 17378-83	2	
				УКИП 5.01.00-02		
				Стандартные изделия		
		3		Переход К108х4,0-89х3,5 ГОСТ 17378-83	2	

Инв. № подл. | Подп. и дата | Взам. инв. № | Инв. № дубл. | Подп. и дата

Изм.	Лист	№ докум.	Подп.	Дата
Разраб.	Гаврилов			09.85
Пров.	Кашинов			09.85
Н. контр.				
Утв.				

УКИП 5.01.00

Расширитель

Лит.	Масса	Масштаб

Лист | Листов

Инв. № подл.

МосгазНИИпроект

Копировал Гаврилова Формат А4

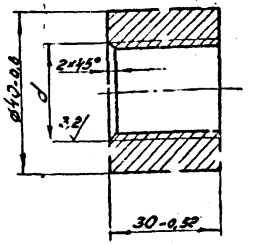

Обозначение	Резьба d	Масса, кг
УКИП 5.01.01	М30х1,5-7Н	0,12
-01	М42х2-7Н	0,16

УКИП 5.01.01

Муфта

Лит.	Масса	Масштаб
	см. табл.	-

Лист | Листов 1

Сталь 20-4-Б ГОСТ 1050-74

Инв. № подл. | Подп. и дата | Взам. инв. № | Инв. № дубл. | Подп. и дата

Копировал Формат А4

УКИП 5.01.00С5

Серия 5.905-12

Обозначение	Ду, мм	Масса, кг
УКИП 3.01.00	50	5,3
-01	65	
-02	80	5,5

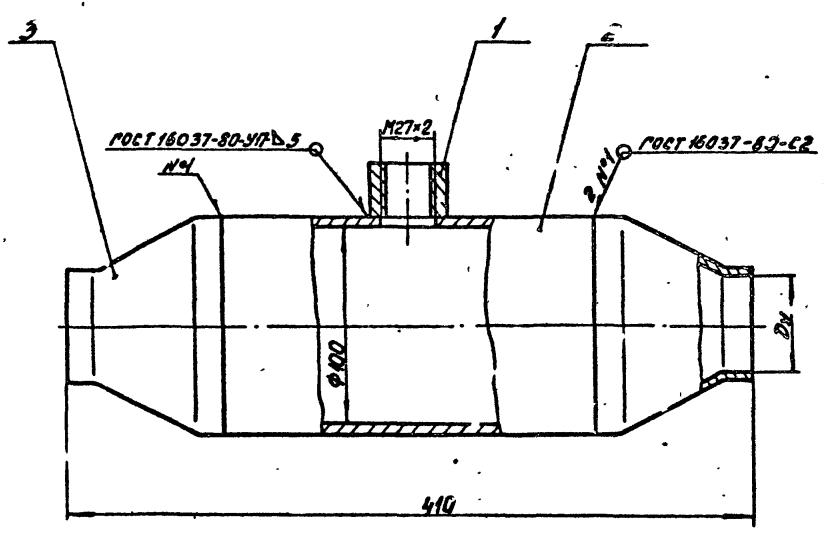

Размеры для справок

Изм.	Лист	№ докум.	Подп.	Дата
Разраб.		Гилина		09.85
Провер.		Кудинов		09.85
Т. контр.				
Н. контр.		Носилевич		
Утв.				

УКИП 5.01.00СБ

Расширитель

Сборочный чертеж

Лит.	Масса	Масштаб
К	см. табл.	–

Лист | Листов

Институт Мосгазниипроект

Копировал: Гаврилова

Формат А3

Инв. № подл. | Подп. и дата | Взам. инв. № | Инв. № дубл. | Подп. и дата

УКИП 5.01.02

12.5 (√)

Серия 5.905-12

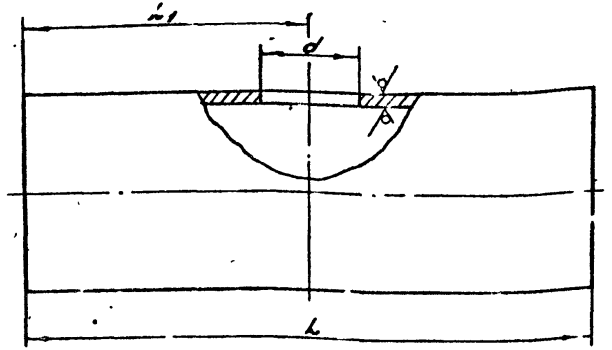

Обозначение	D×S, мм	d, мм	L, мм	L_1, мм	Масса, кг
УКИП 5.01.02	18×1,2	$15,6^{+0,4}$	$120_{-0,9}$	60±0,4	0,06
-01			$250_{-1,3}$	125±0,5	0,12
-02	108×4,0	$23^{+0,5}$			3,30

Изм.	Лист	№ докум.	Подп.	Дата
Разраб.		Галина		09.85
Провер.		Кудинов		09.85
Т.контр.				
Н.контр.		Носилевич		09.85

УКИП 5.01.02

Труба

Лит. | Масса | Масштаб

Н | см.табл. | —

Лист | Листов 1

Труба D: ГОСТ 10704-75

Институт

Мосгазпроект

Копировал: Гаврилова

Формат А4

Подп. и дата | Взам. инв. № | Инв. № дубл. | Подп. и дата | Инв. № подл.

Формат	Зона	Поз	Обозначение	Наименование	Кол.	Примечание
				Документация		
А3			УКИП 5.00СБ	Сборочный чертеж		
А4			УКИП 1.00Д	Технические требования		
			Переменные данные	для исполнений		
				УКИП 6.00		
				Сборочные единицы		
А4		1	УКИП 6.01.00	Расширитель	1	
				УКИП 6.00-01		
				Сборочные единицы		
А4		1	УКИП 6.01.00-01	Расширитель	1	
				УКИП 6.00-02		
				Сборочные единицы		
А4		1	УКИП 6.01.00-02	Расширитель	1	
				УКИП 6.00-03		
				Сборочные единицы		
А4		1	УКИП 6.01.00-03	Расширитель	1	
				УКИП 6.00-04		
				Сборочные единицы		
А4		1	УКИП 6.01.00-04	Расширитель	1	

Изм.	Лист	№ докум.	Подп.	Дата
Разраб.		Галина		09.85
Провер.		Кудинов		09.85
Т.контр.		Носилевич		09.85
Н.контр.		Носилевич		09.85
Утв.		Гаврилова		09.85

УКИП 6.00

Установка перепреобразователя сопротивления на сцепровод

Ду 50 ÷ 125

Лит. | Лист | Листов 1

Институт

Мосгазпроект

Копировал: Гаврилова

Формат А4

Подп. и дата | Взам. инв. № | Инв. № дубл. | Подп. и дата | Инв. № подл.

УКИП 6.00Б

Серия 5.905-12

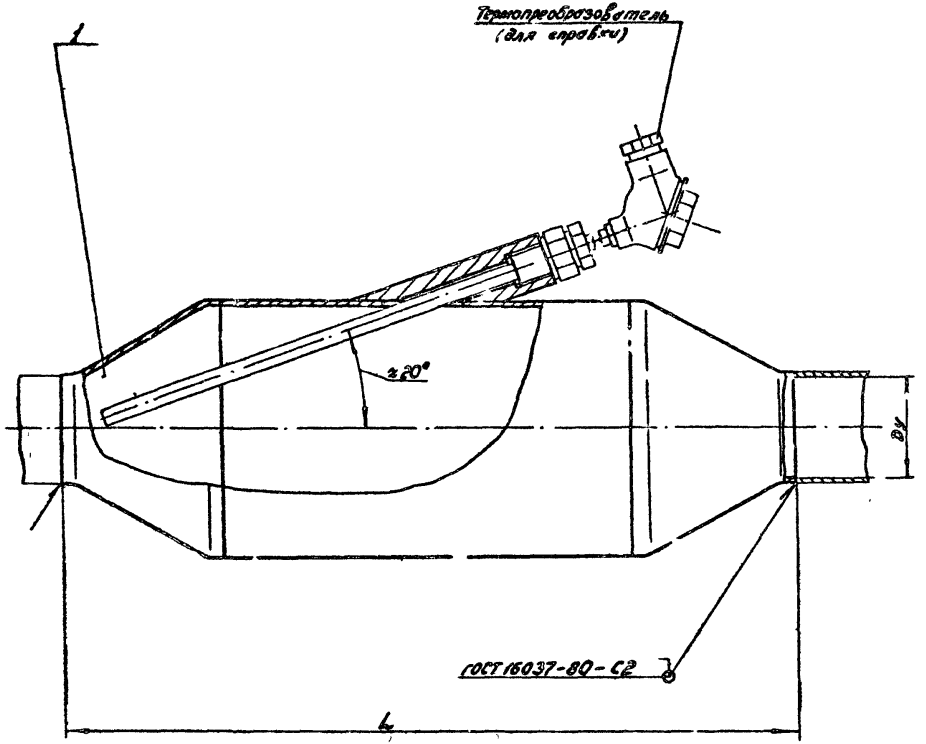

Обозначение	Условный проход Dy, мм	L, мм	Масса, кг
УКИП 6.00	50	400	6,93
-01	65		6,93
-02	80		7,93
-03	100	510	7,93
-04	125		8,33

Размеры для справок

Изм.	Лист	№ докум.	Подп.	Дата
Разраб.		Гусунов		11.85
Провер.		Кудинов		11.85
Т.контр.				
ГИП		Иосилевич		11.85
Н.контр.		Иосилевич		11.85
Утв.		Заславский		11.85

УКИП 6.00СБ

Установки термопреобразователя сопротивления на газопроводе Dy 50 ÷ 125

Сборочный чертеж

Лит.	Масса	Масштаб
Н	см. табл.	—

Лист 1 Листов 1

Институт Мосгазниипроект

Копировал: Гаврилова

Формат А3

Инв. № подл. | Подп. и дата | Взам. инв. № | Инв. № дубл. | Подп. и дата

Серия 5.905-12

Формат	Зона	Поз.	Обозначение	Наименование	Кол.	Примечание
				Документация		
А3			УКИП 6.01.00СБ	Сборочный чертеж		
			Переменные данные	для исполнений:		
				УКИП 6.01.00		
				Детали		
А4		1	УКИП 6.01.01	Бобышка	1	
А4		2	УКИП 6.01.02	Труба	1	
				Стандартные изделия		
		3		Переход К159х4,5 – 57х4,5		
				ГОСТ 17378-83	2	
				УКИП 6.01.00-01		
				Детали		
А4		1	УКИП 6.01.01	Бобышка	1	
А4		2	УКИП 6.01.02	Труба	1	
				Стандартные изделия		
		3		Переход К159х4,5 – 76х4,5		
				ГОСТ 17378-83	2	
				УКИП 6.01.00-02		
				Детали		
А4		1	УКИП 6.01.01	Бобышка	1	
А4		2	УКИП 6.01.02	Труба	1	
				Стандартные изделия		
		3		Переход К159х4,5 – 89х4,5		
				ГОСТ 17378-83	2	

УКИП 6.01.00

Изм.	Лист	№ докум.	Подп.	Дата
Разраб.		Гулина		09.85
Пров.		Кудинов		09.85
Н. контр.		Иосилевич		
Утв.				

Расширитель

Лит.	Лист	Листов
И	1	5

Институт Мосгаз НИИпроект

Копировал Гаврилова

Формат А4

Подп. и дата | Инв. № дубл. | Взам. инв. № | Подп. и дата | Инв. № подл.

Формат	Зона	Поз.	Обозначение	Наименование	Кол.	Примечание
				УКИП 6.01.00-03		
				Детали		
А4		1	УКИП 6.01.01	Бобышка	1	
А4		2	УКИП 6.01.02	Труба	1	
				Стандартные изделия		
		3		Переход 159х4,5 – 108х4,5		
				ГОСТ 17378-83	2	
				УКИП 6.01.00-04		
				Детали		
А4		1	УКИП 6.01.01	Бобышка	1	
А4		2	УКИП 6.01.02	Труба	1	
				Стандартные изделия		
		3		Переход 159х4,5 – 133х4,5		
				ГОСТ 17378-83	2	
				УКИП 6.01.00-05		
				Детали		
А4		1	УКИП 6.01.01-01	Бобышка	1	
А4		2	УКИП 6.01.02-01	Труба	1	
				Стандартные изделия		
		3		Переход 159х4,5 – 57х4,5		
				ГОСТ 17378-83	2	
				УКИП 6.01.00-06		
				Детали		
А4		1	УКИП 6.01.01-01	Бобышка	1	
А4		2	УКИП 6.01.02-01	Труба	1	

Подп. и дата | Инв. № дубл. | Взам. инв. № | Подп. и дата | Инв. № подл.

Лист

Формат	Зона	Поз.	Обозначение	Наименование	Кол.	Примечание
				Стандартные изделия		
		3		Переход К159х4,5 - 75х4,5		
				ГОСТ 17378-83	2	
				УКИП 6.01.00-07		
				Детали		
А4		1	УКИП 6.01.01-01	Бобышка	1	
А4		2	УКИП 6.01.02-01	Труба	1	
				Стандартные изделия		
		3		Переход К159х4,5 - 89х4,5		
				ГОСТ 17378-83	2	
				УКИП 6.01.00-08		
				Детали		
А4		1	УКИП 6.01.01-01	Бобышка	1	
А4		2	УКИП 6.01.02-01	Труба	1	
				Стандартные изделия		
		3		Переход К159х4,5 - 108х4,5		
				ГОСТ 17378-83	2	
				УКИП 6.01.00-09		
				Детали		
А4		1	УКИП 6.01.01-01	Бобышка	1	
А4		2	УКИП 6.01.02-01	Труба	1	
				Стандартные изделия		
		3		Переход К159х4,5-133х4,5		
				ГОСТ 17378-83	2	

Серия 3.903-12

Инв. № подл. | Подп. и дата | Взам. инв. № | Инв. № дубл. | Подп. и дата

Изм. Лист № докум. Подп. Дата

УКИП 6.01.00

Лист 3

Копировал: Гаврилова Формат А4

Формат	Зона	Поз.	Обозначение	Наименование	Кол.	Примечание
				УКИП 6.01.00-10		
				Детали		
А4		1	УКИП 6.01.01-02	Бобышка	1	
А4		2	УКИП 6.01.02-02	Труба	1	
				Стандартные изделия		
		3		Переход К159х4,5-57х4,5		
				ГОСТ 17378-83	2	
				УКИП 6.01.00-11		
				Детали		
А4		1	УКИП 6.01.01-02	Бобышка	1	
А4		2	УКИП 6.01.02-02	Труба	1	
				Стандартные изделия		
		3		Переход К159х4,5-76х4,5		
				ГОСТ 17378-83	2	
				УКИП 6.01.00-12		
				Детали		
А4		1	УКИП 6.01.01-02	Бобышка	1	
А4		2	УКИП 6.01.02-02	Труба	1	
				Стандартные изделия		
		3		Переход К159х4,5-89х4,5		
				ГОСТ 17378-83	2	
				УКИП 6.01.00-13		
				Детали		
А4		1	УКИП 6.01.01-02	Бобышка	1	
А4		2	УКИП 6.01.02-02	Труба	1	

Инв. № подл. | Подп. и дата | Взам. инв. № | Инв. № дубл. | Подп. и дата

Изм. Лист № докум. Подп. Дата

УКИП 6.01.00

Лист 4

Копировал: Гаврилова Формат А4

Формат	Зона	Поз.	Обозначение	Наименование	Кол.	Примечание
				Стандартные изделия		
		5		Переход К 159×4,5-108×4,5		
				ГОСТ 17378-77	2	
				УКИП 6.01.00-14		
				Детали		
А4		1	УКИП 6.01.01-02	Бобышка	1	
А4		2	УКИП 6.01.02-02	Труба	1	
				Стандартные изделия		
		3		Переход К 159×4,5-133×4,5		
				ГОСТ 17378-77	2	

Серия 5.905-12

Инв. № подл. | Подп. и дата | Взам. инв. № | Инв. № дубл. | Подп. и дата

УКИП 6.01.00

Лист 5

Изм. | Лист | № докум. | Подп. | Дата

Копировал: Гаврилова Формат А4

УКИП 6.01.01

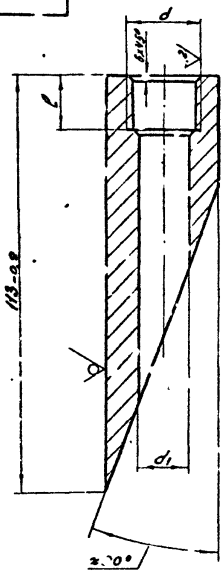

Обозначение	d, мм	D, мм	d_1, мм	l, мм	Масса, кг
УКИП 6.01.01	М20×1,5-7Н	30	$14^{+0,4}$	25±1	0,23
-01	М27×2-7Н	36		35±1	0,47
-02	М33×2-7Н	42	$24^{+0,5}$		0,55

* Размер для справок

УКИП 5.01.01

Изм.	Лист	№ докум.	Подп.	Дата
Разраб.	Гулина			1.85
Провер.	Кудинов			1.85
Т.контр.				

Бобышка

Лит. | Масса | Масштаб

1 | см. абл. | —

Лист | Листов 1

Утв. | Ст 3-I-ГОСТ 535-79

Мос. аз НИ...

Копировал: Гаврилова Формат А4

УКИП 6.01.00СБ

Серия 5.905-12

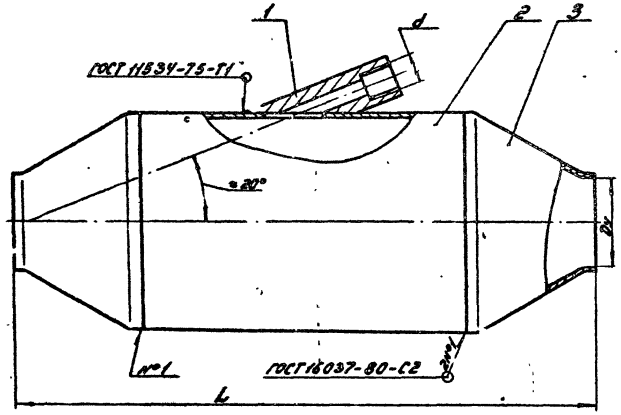

Обозначение	d, мм	Dy, мм	L, мм	Масса, кг
УКИП 6.01.00	М 20×1,5	50	400	6,93
-01		65		6,93
-02		80		7,93
-03		100	510	7,93
-04		125		8,33
-05	М 27×2	50	400	7,17
-06		65		7,17
-07		80		8,17
-08		100	510	8,17
-09		125		8,57
-10	М 33×2	50	400	7,25
-11		65		7,25
-12		80		8,25
-13		100	510	8,25
-14		125		8,65

Размеры для справок

Изм.	Лист	№ докум.	Подп.	Дата
Разраб.		Гурина		11.85
Провер.		Кудинов		11.85
Т. контр.				
ГИП		Иосилевич		11.85
Н. контр.		Иосилевич		11.85
Утв.		Заславский		11.85

УКИП 6.01.00СБ

Расширитель

Сборочный чертеж

Лит.	Масса	Масштаб
Н	см. табл.	—

Лист | Листов 1

Институт МосгазНИИпроект

Копировал: Гаврилова

Формат А3

Инв. № подл. | Подп. и дата | Взам. инв. № | Инв. № дубл. | Подп. и дата

Серия 5.905-12

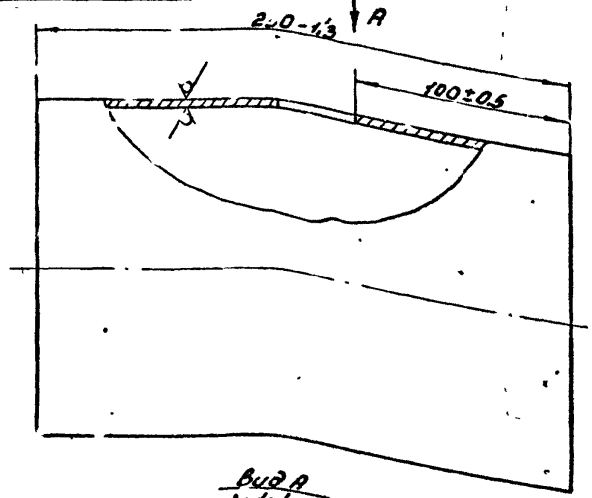

Вид А
М 1:1

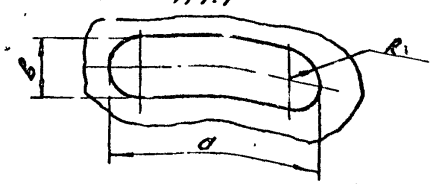

Обозначение	а, мм	в, мм	R, мм	Масса, кг
УКИП 6.01.02	$35^{+0,7}$	$14^{+0,4}$	7	2,90
-01	$55^{+0,7}$	$24^{+0,5}$	12	2,89

УКИП 6.01.02

Изм.	Лист	№ докум.	Подп.	Дата
Разраб.		Сулина		09.85
Провер.		Кудинов		09.85
Т.контр.				
Н.контр.		Иосилевич		09.85

Груба

Лит. | Масса | Масштаб
Н | см.табл. | —

Лист | Листов 1

Труба 159х5 ГОСТ 10704-75
В-ВСт... ГОСТ 10 ... 85

Институт
Мосгаз НИИпроект

Копировал: Гаврилова

Формат А4

Формат	Зона	Поз.	Обозначение	Наименование	Кол.	Примечание
				Документация		
А4			УКИП 7.00 СБ	Сборочный чертеж		
А4			УКИП 1.00 Д	Технические требования		
				Детали		
А4		1	УКИП С.01.01	Бобышка	1	

УКИП 7.00

Изм.	Лист	№ докум.	Подп.	Дата
Разраб.		Сулина		09.85
Провер.		Кудинов		09.85
ГИП		Иосилевич		09.85
Н.контр.		Иосилевич		09.85
Утв.		Кудинов		09.85

Установка термопреобразователя сопротивления на газопроводе Ду 150 – 500

Лит. | Листов
Н | 1

Институт
Мосгаз НИИпроект

Копировал: Гаврилова

Формат А4

УКИП 7.00СБ

Серия 5.905-12

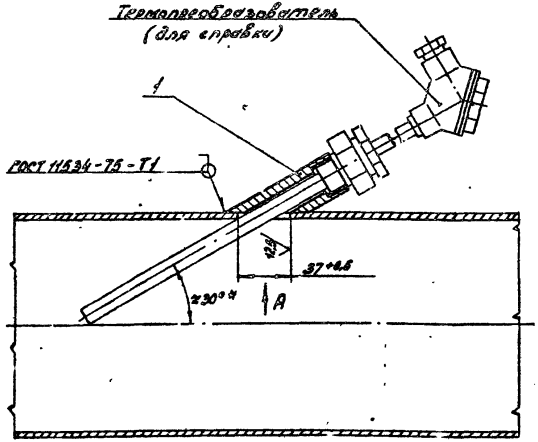

Вид А
М 1:1

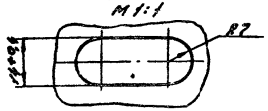

* Размер для справок

Изм.	Лист	№ докум.	Подп.	Дата
Разраб.		Гулина		09.85
Провер.		Кудинов		09.85
Т.контр.				
ГИП		Иосилевич		09.85
Н.контр.		Иосилевич		09.85
Утв.		Жаровский		09.85

УКИП 7.00СБ

Установка термопреобразователя сопротивления на газопроводе Ду 150 ÷ 500

Сборочный чертеж

Лит.	Масса	Масштаб
Н	0,33	–

Лист | Листов 1

Институт Мосгазниипроект

Копировал: Гаврилова

Формат А4

Форм.	Зона	Поз.	Обозначение	Наименование	Кол.	Примечание
				Документация		
А4			УКИП 8.00СБ	Сборочный чертеж		
А4			УКИП 1.00Д	Технические требования		
				Сборочные единицы		
А4		1	УКИП 8.01.00	Футляр	1	
				Материалы		
		2		Шамотный мертель крупного помола ШК-3 ГОСТ 6137-80	0,004	м³

УКИП 8.00

Установка термопреобразователя сопротивления в кирпичной кладке

Изм.	Лист	№ докум.	Подп.	Дата
Разраб.		Гулина		09.85
Пров.		Кудинов		09.85
ГИП		Иосилевич		09.85
Н.контр.		Иосилевич		09.85
Утв.		Заславский		09.85

Лит.	Лист	Листов
Н		1

Институт Мосгазниипроект

Копировал: Гаврилова

Формат А4

Инв. № подл. | Подп. и дата | Взам. инв. № | Инв. № дубл. | Подп. и дата

9300 в ИПХА

Серия 5.905-12

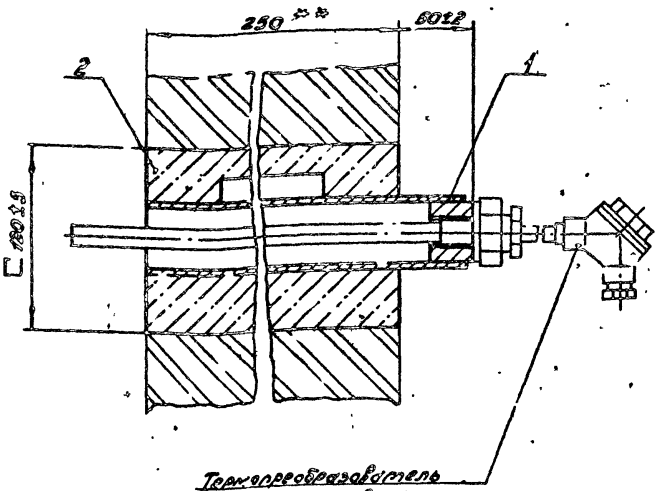

** Размер уточнить при проектировании

Изм.	Лист	№ докум.	Подп.	Дата
Разраб.		Гулина		09.85
Провер.		Кудинов		09.85
Т. контр.				
ГИП		Иосилевич		09.85
Н. контр.		Иосилевич		09.85
Утв.		Заславский		09.85

УКИП 8.00.Б

Установка термопреобразователя сопротивления в кирпичной кладке. Сборочный чертеж

Лит.	Масса	Масштаб
Ч	1,1	1:2,5

Лист | Листов 1

Институт Мосгазниипроект

Копировал: Заврилова | Формат А4

Формат	Зона	Поз.	Обозначение	Наименование	Кол.	Примечание
				Документация		
А4			УКИП 8.01.00.Б	Сборочный чертеж		
				Детали		
Б.Ч.		1	УКИП 8.01.01	Труба		
				Труба 45х2 ГОСТ 10704-76 / Д-Ст.3 ГОСТ 10705-80		
				L = 295-1.3	1	0,63кг
Б.Ч.		2	УКИП 8.01.02	Ребро		
				Полоса Б-24х16 ГОСТ 103-76 / Ст.3-I-ГОСТ 535-79		
				L = 150-1,0	3	0,075кг
А4		3	УКИП 5.01.01	Муфта	1	

Изм.	Лист	№ докум.	Подп.	Дата
Разраб.		Гулина		09.85
Провер.		Кудинов		09.85
Н. контр.		Иосилевич		09.85
Утв.				

УКИП 8.01.00

Футляр

Лит.	Лист	Листов
Ч		1

Институт Мосгазниипроект

Копировал: Заврилова | Формат А4

УКИП 8.01.00СБ

Серия 5.905-12

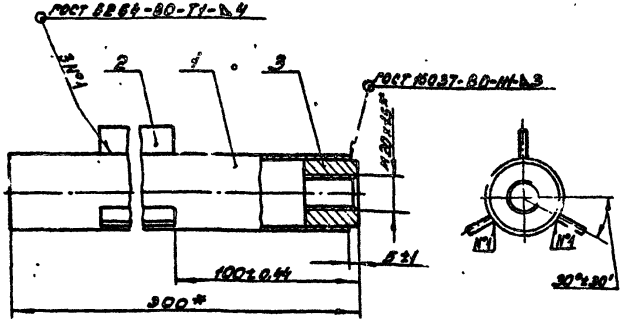

* Размеры для справок

Изм.	Лист	№ докум.	Подп.	Дата
Разраб.		Гулина		09.85
Провер.		Кудинов		09.85
Т.контр.				
Н.контр.		Иосилевич		09.85
Утв.				

Футляр

Сборочный чертеж

Лит.	Масса	Масштаб
Н	1,1	1:2

Лист | Листов 1

Институт Мосгазниипроект

Копировал: Гаврилова

Формат А4

Формат	Зона	Поз.	Обозначение	Наименование	Кол.	Примечание
				Документация		
А4			УКИП 9.00СБ	Сборочный чертеж		
А4			УКИП 1.00Д	Технические требования		
				Детали		
А4		1	УКИП 9.01	Гобышка	1	

УКИП 9.00

Изм.	Лист	№ докум.	Подп.	Дата
Разраб.		Гулина		09.85
Пров.		Кудинов		09.85
ГИП		Иосилевич		09.85
Н.контр.		Иосилевич		09.85
Утв.		Заславский		

Установка термопреобразователя сопротивления на отводе Ду 50÷500

Лит.	Лист	Листов
Н		1

Институт Мосгазниипроект

УКИП 9.00СБ

Серия 5.905-12

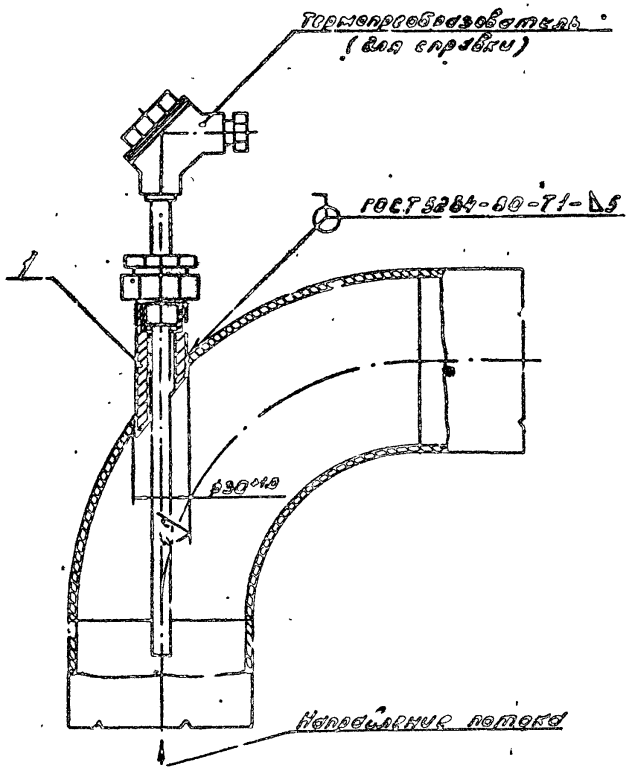

УКИП 9.00СБ

Изм.	Лист	№ докум.	Подп.	Дата
Разраб.		Гулина		09.85
Провер.		Кудинов		09.85
Т.контр.				
Н.контр.		Иосилевич		09.85
Утв.				09.85

Установка термопреобразователя сопротивления на отводе Dy 50 ÷ 500

Сборочный чертеж

Лит.	Масса	Масштаб
И	0,34	—

Лист | Листов 1

Институт Мосгоз НИИпроект

Копировал: Гаврилова

Формат А4

УКИП 9.01

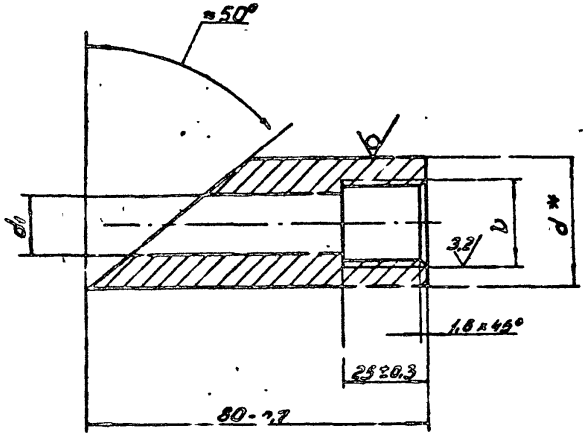

Обозначение	D, мм	d*, мм	d1, мм	Масса, кг
УКИП 5.01	M20×1,5-7h	30	11+0,4	0,34
-01	M27×2-7H	36		0,51
-02	M33×2 7H	42	24+0,5	0,59

УКИП 9.01

Изм.	Лист	№ докум.	Подп.	Дата
Разраб.		Гулина		09.85
Провер.		Кудинов		09.85
Т.контр.				
Н.контр.		Иосилевич		09.85
Утв.				

Бобышка

Лит.	Масса	Масштаб
И	см табл.	—

Лист | Листов 1

Круг d-8-ГОСТ 2590-71 / Ст3-1-ГОСТ 35-79

Институт Мосгоз НИИпроект

Копировал: Гаврилова

Фор.

Серия 5.905-10

Формат	Зона	Поз.	Обозначение	Наименование	Кол.	Примечание
				Документация		
А3			УКИП 10.00СБ	Сборочный чертеж		
А4			УКИП 1.00Д	Технические требования		
				Переменные данные для исполнений:		
				УКИП 10.00		
				Сборочные единицы		
А4		1	УКИП 6.01.00-05	Расширитель	1	
				УКИП 10.00-01		
				Сборочные единицы		
А4		1	УКИП 6.01.00-06	Расширитель	1	
				УКИП 10.00-02		
				Сборочные единицы		
А4		1	УКИП 6.01.00-07	Расширитель	1	
				УКИП 10.00-03		
				Сборочные единицы		
А4		1	УКИП 6.01.00-08	Расширитель	1	
				УКИП 10.00-04		
				Сборочные единицы		
А4		1	УКИП 6.01.00-09	Расширитель	1	

Инв. № подл. | Подп. и дата | Взам. инв. № | Инв. № дубл. | Подп. и дата

Изм.	Лист	№ докум.	Подп.	Дата
Разраб.		Сулина		09.85
Провер.		Кудинов		09.85
ГИП		Шелевич		09.85
Н.контр.		Василевич		09.85
Утв.		Заславский		09.85

УКИП 10.00

Установка термобалластного термометра манометрического на газопроводе Dy 50 ÷ 125

Лит.	Лист	Листов
И	1	2

Институт Мосгазниипроект

Копировал: Гаврилова Формат А4

Формат	Зона	Поз.	Обозначение	Наименование	Кол.	Примечание
				УКИП 10.00-05		
				Сборочные единицы		
А4		1	УКИП 6.01.00-10	Расширитель	1	
				УКИП 10.00-06		
				Сборочные единицы		
А4		1	УКИП 6.01.00-11	Расширитель	1	
				УКИП 10.00-07		
				Сборочные единицы		
А4		1	УКИП 6.01.00-12	Расширитель	1	
				УКИП 10.00-08		
				Сборочные единицы		
А4		1	УКИП 6.01.00-13	Расширитель	1	
				УКИП 10.00-09		
				Сборочные единицы		
А4		1	УКИП 6.01.00-14	Расширитель	1	

Инв. № подл. | Подп. и дата | Взам. инв. № | Инв. № дубл. | Подп. и дата

Изм.	Лист	№ докум.	Подп.	Дата

УКИП 10.00

Лист 2

Копировал: Гаврилова Формат А4

УКИП 10.00Б

Серия 5.905-12

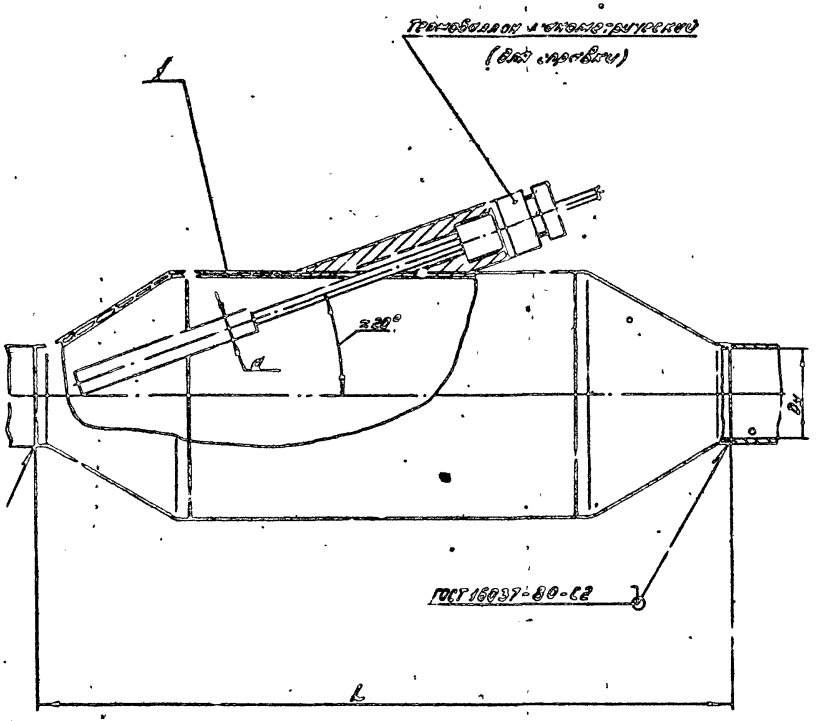

Обозначение	Условный проход Dy, мм	Диаметр термобаллона d, мм	L, мм	Масса, кг
УКИП 10.00	50	12	400	7,17
-01	65			
-02	80			8,17
-03	100		510	
-04	125			8,57
-05	50	20	400	7,25
-06	65			
-07	80			8,25
-08	100		510	
-09	125			8,65

Размеры для справок

Изм.	Лист	№ докум.	Подп.	Дата
Разраб.		Гулина		11.85
Провер.		Кудинов		11.85
Т.контр.				
ГИП		Иосилевич		11.85
Н.контр.		Иосилевич		11.85
Утв.		Заславский		11.85

УКИП 10.00-Б

Установка термобаллона термометра манометрического на газопроводе Dy 50÷125

Сборочный чертеж

Лит.	Масса	Ма. штаб
И	см.табл.	—

Лист | Листов 1

Институт МосгазНИИпроект

Инв. № подл. | Подп. и дата | Взам. инв. № | Инв. № дубл. | Подп. и дата

Серия 5.905-12

Формат	Зона	Поз.	Обозначение	Наименование	Кол.	Примечание
				Документация		
А4			УКИП 11.00СБ	Сборочный чертеж		
А4			УКИП 1.00Д	Технические требования		
			Переменные данные для исполнений			
				УКИП 11.00		
				Детали		
А4		1	УКИП 6.01.01-01	Бобышка	1	
				УКИП 11.00-01		
				Детали		
А4		1	УКИП 6.С1.01-02	Бобышка	1	

Инв. № подл. | Подп. и дата | Взам. инв. № | Инв. № дубл. | Подп. и дата

Изм.	Лист	№ докум.	Подп.	Дата	УКИП 11.00
Разраб.	Сидина			09.85	Установка термобаллона термометра манометрического на газопроводе Ду 150÷600
Провер.	Кудинов			09.85	
ГИП	Усилевич			09.85	Институт Мосгазниипроект
Н.контр.	Усилевич			09.85	
Утв.	Заславский			09.85	

Лит. | Масса | Масштаб

Лист | Листов

Копировал: Гаврилова | Формат А4

УКИП 11.00

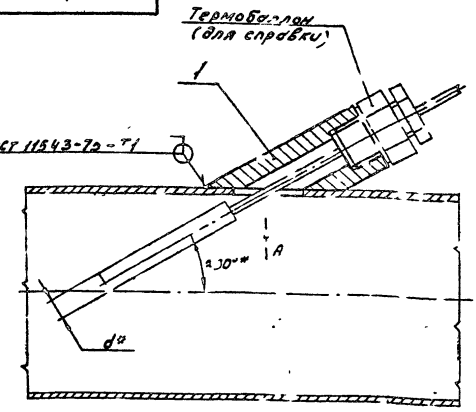

Вид А
М1:1

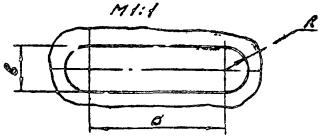

Обозначение	Диаметр термобаллона d*, мм	a, мм	δ, мм	R, мм	Масса, кг
УКИП 11.00	12	35+0,6	14+0,4	7	0,47
-01	20	55+0,7	21+0,5	12	0,55

* Размер для справки

Инв. № подл. | Подп. и дата | Взам. инв. № | Инв. № дубл. | Подп. и дата

Изм.	Лист	№ докум.	Подп.	Дата	УКИП 11.00СБ
Разраб.	Сидина			09.85	Установка термобаллона термометра манометрического на газопроводе Ду 150÷600
Провер.	Кудинов			09.85	
Т.контр.					Сборочный чертеж
ГИП	Усилевич			09.85	
Н.контр.	Усилевич			09.85	Институт Мосгазниипроект
Утв.	Заславский			09.85	

Лит. | Масса | Масштаб

Лист | Листов

Копировал: Гаврилова | Формат А4

Серия 5.90Е-12

Формат	Зона	Поз.	Обозначение	Наименование	Кол.	Примечание
				Документация		
А4			УКИП 12.00С5	Сборочный чертеж		
А4			УКИП 1.00Д	Технические требования		
			Переменные данные для исполнений			
				УКИП 12.00		
				Детали		
А4		1	УКИП 9.01-01	Бобышка	1	
				УКИП 12.00-01		
				Детали		
А4		1	УКИП 9.01-02	Бобышка	1	

УКИП 12.00

Изм.	Лист	№ докум.	Подп.	Дата
Разраб.	Гулина			09.85
Провер.	Кудинов			09.85
ГИП	Иосифович			09.85
Ч.контр.				09.85
Утв.				09.85

Установка термобаллона термометра манометрического на отводе Ду 50 ÷ 500

Лит. | Лист | Листов 1

Мосгазниипроект

Копировал: Гаврилова

Формат А4

Инв. № подл. | Подп. и дата | Взам. инв. № | Инв. № дубл. | Подп. и дата

УКИП 12.00С5

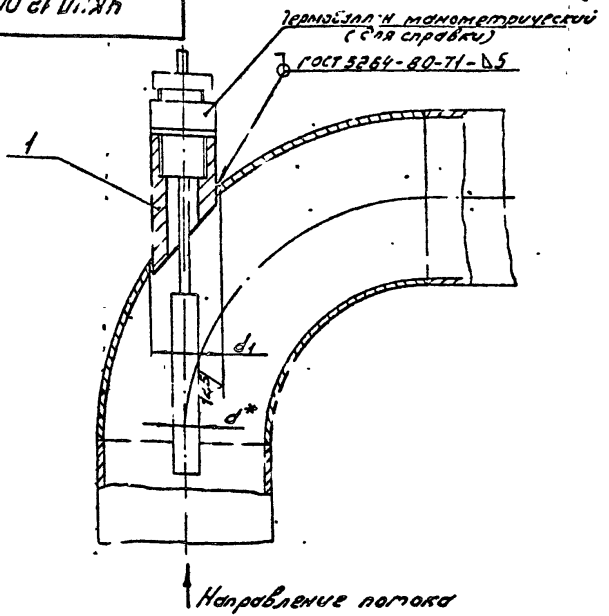

Обозначение	Диаметр термобаллона d^*, мм	d_1, мм	Масса, кг
УКИП 12.00	12	$36^{+1,0}$	0,51
-01	20	$42^{+1,0}$	0,55

* Размер для справки

УКИП 12.00С5

Изм.	Лист	№ докум.	Подп.	Дата
Разраб.	Гулина			09.85
Провер.	Кудинов			09.85
Т.контр.				
ГИП	Иосифович			
Ч.контр.	Иосифович			09.85
Утв.	Заславский			09.85

Установка термобаллона термометра манометрического на отводе Ду 50 ÷ 500

Лит. | Масса | Масштаб

Н | с.табл. | —

Институт Мосгазниипроект

Копировал: Гаврилова

Формат А4

Серия 5.905-12

Формат	Зона	Поз.	Обозначение	Наименование	Кол.	Примечание
				Документация		
А4			УКИП 13.00СБ	Сборочный чертеж		
А4			УКИП 1.00Д	Технические требования		
				Детали		
54		1	УКИП 13.01	Труба		
				Труба М2-М5-1		
				ГОСТ 617-72		
				$\lambda = 2000$-з	1	0,22кг

Подп. и дата | Взам. инв. № | Инв. № дубл. | Подп. и дата | Инв. № подл.

Изм.	Лист	№ докум.	Подп.	Дата
Разраб.		Гулина		09.85
Провер.		Кудинов		09.85
ГИП		Иосилевич		09.85
Н. контр.		Иосилевич		09.85
Утв.		Засловский		09.85

УКИП 13.00

Установка тягонапоромера ТНМП-52 и напоромера НМП-52

Лит.	Лист	Листов
Н		1

Институт Мосгазнийпроект

Копировал: Гаврилова

Формат А4

УКИП 13.00СБ

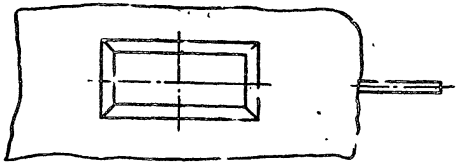

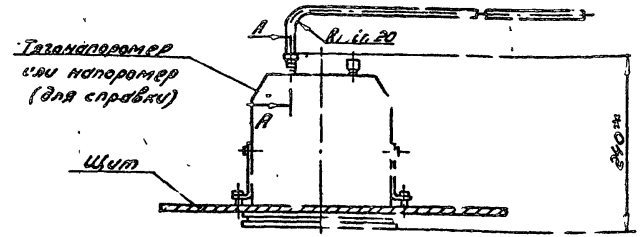

Вырез в стенке металлической для крепления напоромера и тягонапоромера М1:2,5

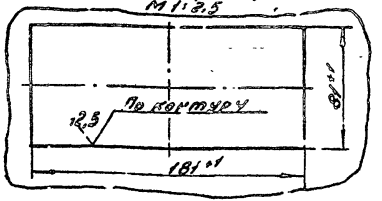

А-А
М2:1

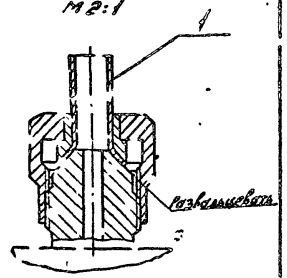

1.* Размер для справки.

2. Длину трубы поз. 1 уточнить при проектировании

Подп. и дата | Взам. инв. № | Инв. № дубл. | Подп. и дата | Инв. № подл.

Изм.	Лист	№ докум.	Подп.	Дата
Разраб.		Гулина		09.85
Провер.		Кудинов		09.85
Т. контр.				
ГИП		Иосилевич		09.85
Н. контр.		Иосилевич		09.85
Утв.		Засловский		09.85

УКИП 13.00СБ

Установка тягонапоромера ТНМП-52 и напоромера НМП-52

Сборочный чертеж

Лит.	Масса	Масштаб
Н	—	1:5

Лист	Листов 1

Институт Мосгазнийпроект

Копировал: Гаврилова

Формат А4

Серия 5.90-12

Формат	Зона	Поз.	Обозначение	Наименование	Кол.	Примечание
				Документация		
А3			УКИП 14.00СБ	Сборочные чертежи		
А4			УКИП 1.00Д	Технические требования		
				Детали		
Сч		1	УКИП 14.01	Прокладка ф (18х8)		
				Паронит ПМБ-2 ГОСТ 481-80	2	0,001кг
А4		2	УКИП 4.01	Кипрель	1	
п4		3	УКИП 4.02	Штуцер	1	
				Прочие изделия		
		4		Кран трехходовой муфтовый		Каталог ЦКБА ч.III
				ТУ 26-07-1061-73	1	14М1-16
			Переменные данные	для исполнений:		
				УКИП 14.00		
				Отсутствуют		
				УКИП 14.00-01		
				В т.числе		
А4		5	УКИП 14.02	Труба	1	

Инв.№подл. | Подп. и дата | Взам.инв.№ | Инв.№дубл. | Подп. и дата

Изм.	Лист	№ докум.	Подп.	Дата	УКИП 14.00
Разраб.		УКИПин		09.85	
Пров.		Куприянов		09.85	Установка гасильная
ГИП		Иванов		09.85	
Н.контр.				09.85	
Утв.					

Лит. | Масса | Масштаб

Инструмзавод

Копировал | Формат А4

УКИП 14.00

12,5 V (V)

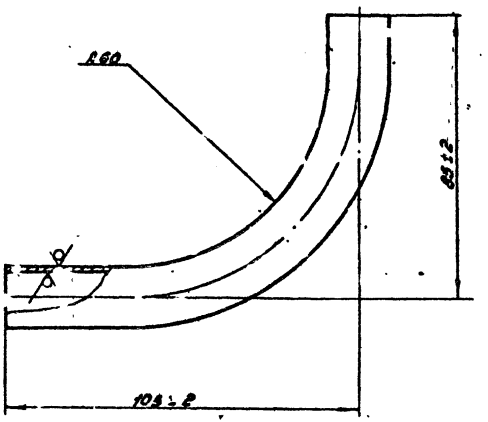

УКИП 14.02

Изм.	Лист	№ докум.	Подп.	Дата	Труба
Разраб.		Куприянов		09.85	
Пров.		Куприянов		09.85	
Утв.					

Лит. | Масса | Масштаб
К | 0,07 | 1:1

Инструмзавод

ГОСТ 8-9 Отвод 9 ГОСТ 17375-80

Материал: Ст20 ГОСТ 8731-74

Копировал | Формат А4

УКИП 14.00СБ

Серия 5.905-12

Рис. 1

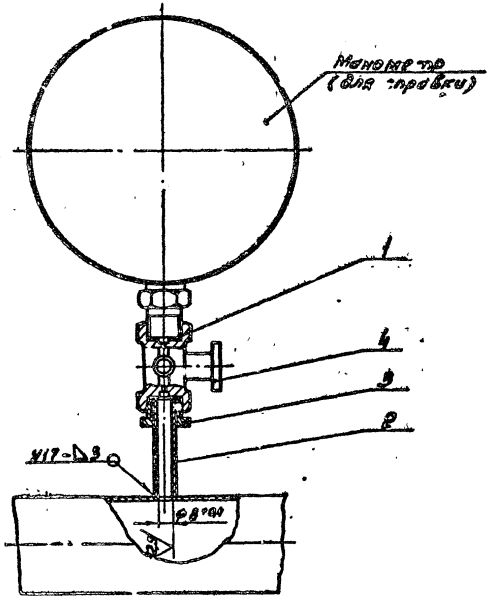

Рис. 2

стальное - см. рис. 1

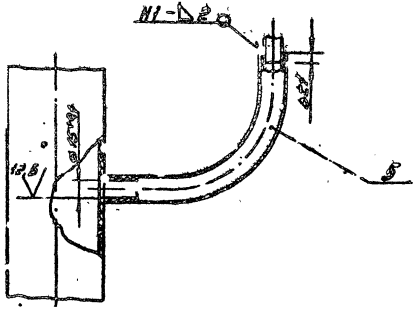

Обозначение	Рис.	Масса, кг
УКИП 14.00	1	0.09
-01	2	0.16

Сварные швы по ГОСТ 16037-80

					УКИП 14.00СБ			
Изм.	Лист	№ докум.	Подп.	Дата	Установка манометра	Лит.	Масса	Масштаб
Разраб.		Галина		09.05		Н		1.2
Провер.		Кудинов		09.05	Сборочный чертеж	Лист	Листов 1	
Т. контр.						Институт		
ГИП		Чекмарев		09.05		Мос. с НИИ-проект		
Н. контр.		Чекмарев		09.05				
Утв.		Заславский		09.05				

Копировал: Давыдова

Формат А3

Инв. № подл. | Подп. и дата | Взам. инв. № | Инв. № дубл. | Подп. и дата

Поз.	Обозначение	Наименование	Кол.	Примечание
		Документация		
	УКИП 15.00СБ	Сборочный чертеж		
	УКИП 1.00Д	Технические требования		
		Детали		
1	УКИП 15.01	Болт оцинкованный		Ст. 10 ГОСТ 1050-74 Сумм. пояб.
2	УКИП 15.02	Втулка L=53-0,7		
		Т, уб 12х1,2 ГОСТ 13704-76 В-В Ст3сп3 ГОСТ 10705-80	4	0,013кг
3	УКИП 15.03	Прокладка ф (18х8)		
		Паронит ПМБ-2.0 ГОСТ 481-80	2	0,001кг
4	УКИП 4.01	Ниппель	1	
5	УКИП 4.02	Штуцер	1	
		Стандартные изделия		
6		Болт М8х75.58.09Г		Ст. 35 ГОСТ 1050-74 Сумм. пояб. ГОСТ 7798-70
7		Гайка М8.5.09Г ГОСТ 5915-70	4	
8		Шайба 6.01.05 ГОСТ 11371-78	4	
		Прочие изделия		
9		Кран трехходовой муфтовый		Каталог УКОА ч III
		ТУ 36-07-1051-73	1	14М1-16
		Материалы		
10		Бетон М150 ГОСТ 26633-85	0,004	1 3 Предприятие поз. 1 Табл. 1.10

УКИП 15.00

Установка манометра показывающего сигнализирующего МПУ-IV

Ст. | Лист | Листов
А | 1 | 1

Копировал: Зайцева

Формат А4

УКИП 15.00СБ

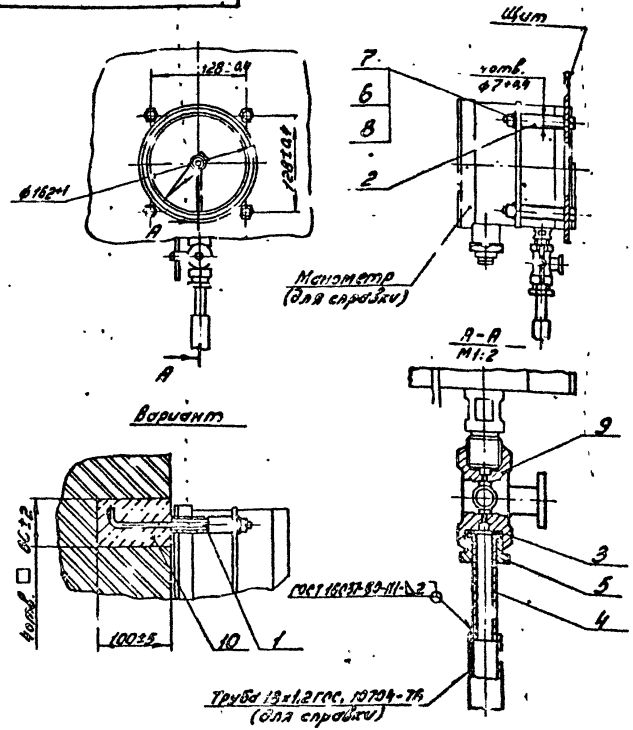

УКИП 15.00СБ

Установка манометра показывающего сигнализирующего МПУ-IV

Сборочный чертеж

Лит. | Масса | Масштаб
А | 135 | 1:5

Лист | Листов 1

Инв.№ подл. | Подп. и дата | Взам.инв.№ | Инв.№ дубл. | Подп. и дата

Копировал: Зайцева

Формат А4

10.91 УКУП

12.5 (√)

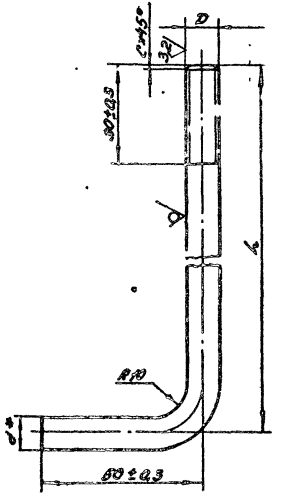

Обозначение	D, мм	L, мм	P_y, кгс/см²	S, мм	Масса, кг
УКУП 15.01	М8-8g	190-1,2	8	1	0,03
-01	М10-8g	200-1,2	10	1,6	0,2
-02		230-1,2			0,15

* Размер для справки

Изм.	Кол. уч.	№ докум.	Подп.	Дата
Разраб.	Гарнина			08.85
Пров.	Кудинов			09.85
Т. контр.				
Н. контр.	Иванчук			08.85
Утв.				

УКУП 15.01

Болт анкерный

Лит. | Масса | Масштаб: 1:1

Круг 4-В-ГОСТ 2590-71 / Ст 3-Т-ГОСТ 535-79

Институт Мосгазниипроект

Копировал: Зайцева Формат А4

Кол.	Зона	Поз.	Обозначение	Наименование	К-во	Примечание
				Документация		
А4			УКУП 16.00СБ	Сборочный чертеж		
А4			УКУП 1.00 А	Технические требования		
				Детали		
5Х		1	УКУП 16.01	Прокладка ф (18×8) Паронит ПМБ-ДОКОТ 1914-82	2	0,007кг
А4		2	УКУП 4.01	Нивелир	1	
А4		3	УКУП 4.02	Штуцер	1	
А4		4	УКУП 15.05-01	Болт анкерный	4	
				Стандартные изделия		
		5		Гайка М10.5.026 ГОСТ 5915-70	4	
				Прочие изделия		
		6		Кран трехходовой муфтовый Ту 26-07-1041-79	1	Каталог ЦКБА-II 14М4-16
				Материалы		
		7		Бетон М150 ГОСТ 6424-72	0,0	м³

УКУП 16.00

Установка мембранного счетчика типа РГС-7М, 7М2

Институт Мосгазниипроект

Копировал: Зайцева Формат А4

УКИП 16.00С6

Перв. 5.905-12

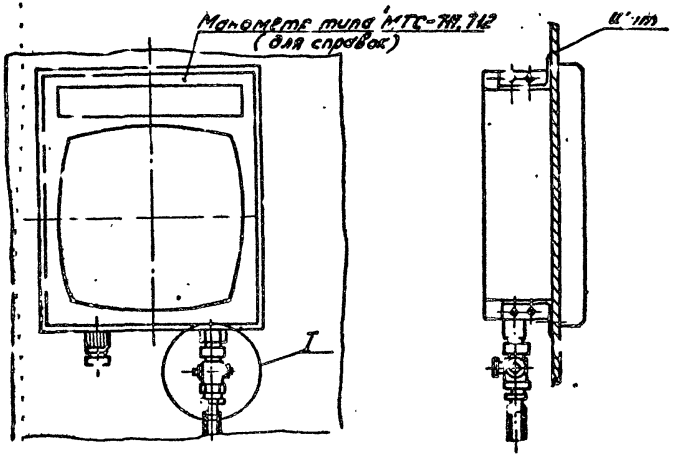

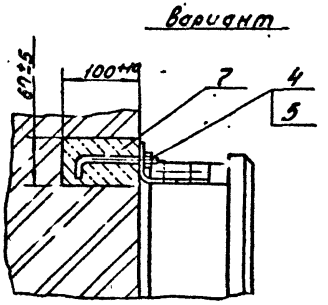

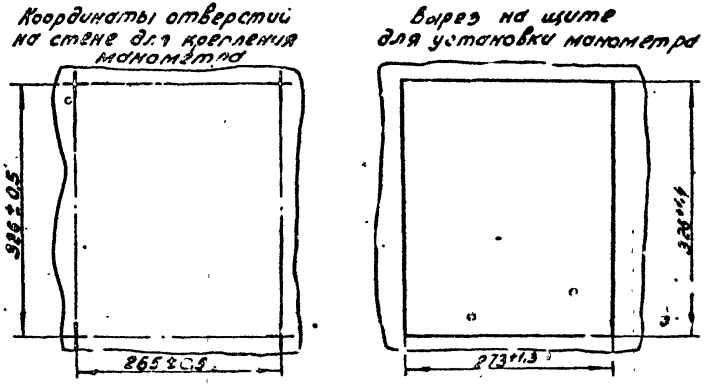

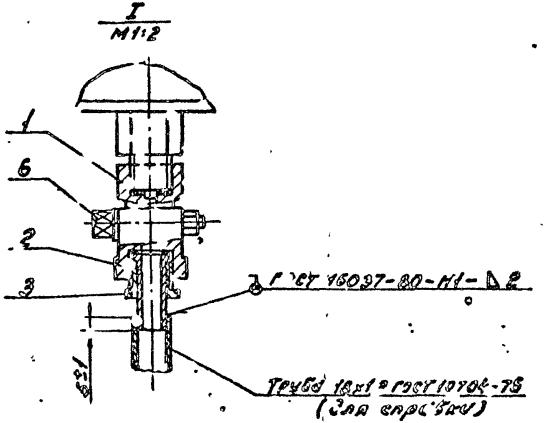

					УКИП 16.00С6		
Изм.	Лист	№ докум.	Подп.	Дата	Установка манометра	Лит.	Масса	Масшт.
Разраб.		Гульдина		09.85	Инспекционный	Н		1:5
Пров.		Кудрявцев		09.85	типа МТС-711,712			
Т.контр.					Сборочный чертеж	Лист	Листов 1	
Гл.		Чисельников		09.85		Инспектор		
Н.контр.		Иосифов		09.85				
Утв.								

Копировал: Гаврилова

Формат А3

Инв. № подл. | Подп. и дата | Взам. инв. № | Инв. № дубл. | Подп. и дата

Серия 5.905-12

Формат	Зона	Поз.	Обозначение	Наименование	Кол.	Примечание
				Документация		
А3			УКИП 17.00СБ	Сборочный чертеж		
А4			УКИП 1.00Д	Технические требования		
				Детали		
Б4		1	УКИП 17.01	Труба		
				Труба 10×1,2 ГОСТ 10704-76 / В-В Ст3сп3 ГОСТ 10705-80		
				$h = 2000$ - 3	1	0,52 кг
				Стандартные изделия		
		2		Болт М8×20; 58.096		
				ГОСТ 7798-70	2	
		3		Гайка М8.5.096		
				ГОСТ 5915-70	2	

Изм.	Лист	№ докум.	Подп.	Дата
Разраб.		Гулина		09.85
Провер.		Кудинов		09.85
ГИП		Ивсилевич		09.85
Н. контр.		Ивсилевич		09.85
Утв.		Заславский		09.85

УКИП 17.00

Установка датчика-реле напора ДН, ДТ и ДНТ

Лит.	Лист	Листов
		1

Институт Мосгаз НИИпроект

Копировал: Гаврилова

Формат А4

УКИП 17.00СБ

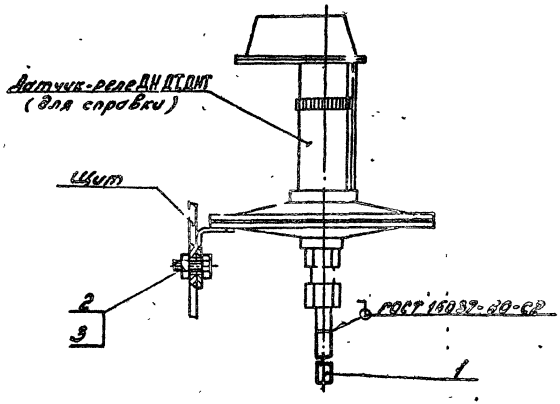

Разметка отверстий для крепления датчика реле напора



Длину трубы поз. 1 уточнить при проектировании

Изм.	Лист	№ докум.	Подп.	Дата
Разраб.		Гулина		09.85
Провер.		Кудинов		09.85
Т. контр.				
ГИП		Ивсилевич		09.85
Н. контр.		Ивсилевич		09.85
Утв.		Заславский		09.85

УКИП 17.00СБ

Установка датчика-реле напора ДН, ДТ и ДНТ

Сборочный чертеж

Лит.	Масса	Масштаб
Н	0,56	1:2,5

Лист 1 Листов 1

Институт Мосгаз НИИпроект

Копировал: Гаврилова

Формат А4

Серия 5.905-12

Форм.	Зона	Поз.	Обозначение	Наименование	Кол.	Примечание
				Документация		
А4			УКИП 18.00СБ	Сборочный чертеж		
А4			УКИП 1.00Д	Технические требования		
				Детали		
Б4		1	УКИП 18.01	Труба		
				Труба 10×1,2 ГОСТ 10704-76 / В-В Ст3 сп3 ГОСТ 10705-80		
				L = 2000-3	1	0,52 кг
				Стандартные изделия		
		2		Болт М8×20.58.096 ГОСТ 7798-70	2	
		3		Гайка М8.5.096 ГОСТ 5915-70	2	

Изм.	Лист	№ докум.	Подп.	Дата
Разраб.	Гулина			09.85
Провер.	Кудинов			09.85
ГИП	[illegible]			09.85
Н.контр.	[illegible]			09.85
Утв.	[illegible]			[illegible]

УКИП 18.00

Установка датчика-реле давления ДД

Лит.	Лист	Листов
Н		1

Инстиутуп

Масштаб № 1 Проект

Копировал: Гаврилова

Формат А4

УКИП 18.00СБ

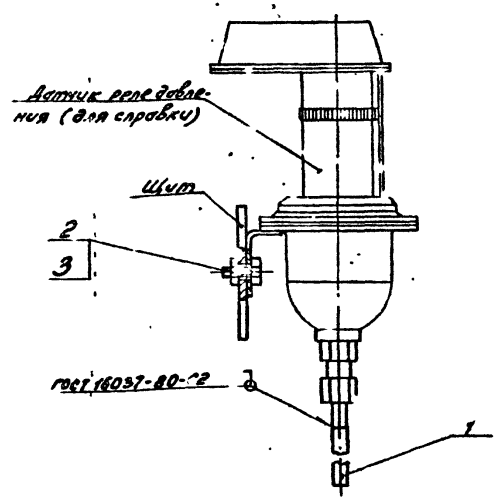

Разметка отверстий для крепления датчика-реле давления

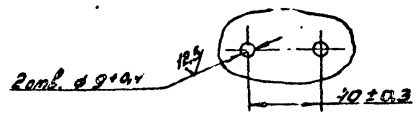

Длину трубы поз. 1 уточнить при проектировании

Изм.	Лист	№ докум.	Подп.	Дата
Разраб.	Гулина			09.85
Провер.	Кудинов			09.85
Технолог.				
ГИП	[illegible]			09.85
Н.контр.	[illegible]			[illegible]
Утв.	[illegible]			[illegible]

Установка датчика-реле давления ДД

Сборочный чертеж

Лит.	Масса	Масштаб
Н	0,6	1:2,5

Лист | Листов 1

Инстиутуп

Масштаб № 1 Проект

Копировал: Гаврилова

Формат А4

Серия 5.905-12

Формат	Зона	Поз.	Обозначение	Наименование	Кол.	Примечание
				Документация		
А4			УКИП 19.00СБ	Сборочный чертеж		
А4			УКИП 1.00Д	Технические требования		
				Детали		
Б4		1	УКИП 19.01	Труба		
				Труба 10×1,2 ГОСТ 10704-76 / 8-9 Ст 3сп 3 ГОСТ 1070-80		
				L = 2000-3	1	0,52 кг
				Стандартные изделия		
		2		Болт М10×20.58.096		
				ГОСТ 7798-70	3	
		3		Гайка М10.5.096		
				ГОСТ 5915-70	3	

Изм.	Лист	№ докум.	Подп.	Дата
Разраб.		Гулина		09.85
Провер.		Кудинов		09.85
РИП		Иоскалевич		09.85
Н.контр.		Иоскалевич		09.85
Утв.		Заславский		09.85

УКИП 19.00

Установка тягомера дифференциального ДТ-2

Лит.	Лист	Листов
Н		1

Институт Мосгаз НИИпроект

Копировал: Гаврилова

Формат А4

УКИП 19.00СБ

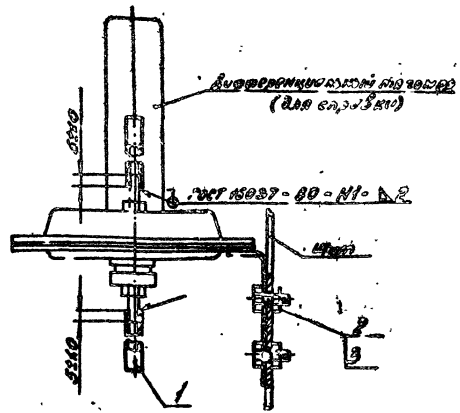

Разметка отверстий для крепления дифференциального тягомера

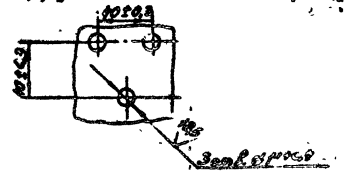

Длину трубы поз.1 уточнить при проектировании

Изм.	Лист	№ докум.	Подп.	Дата
Разраб.		Гулина		09.85
Провер.		Кудинов		09.85
Т.контр.				
РИП		Иоскалевич		09.85
Н.контр.		Иоскалевич		09.85
Утв.		Заславский		09.85

Установка тягомера дифференциального ДТ-2 Сборочный чертеж

Лит.	Масса	Масштаб
Н	0,65	1:2,5

Лист 1 Листов 1

Институт Мосгаз НИИпроект

Копировал: Гаврилова

Формат А4

Серия 5.905-12

Формат	Зона	Поз.	Обозначение	Наименование	Кол.	Примечание
				Документация		
А3			УКИП 20.00Б	Сборочный чертеж		
А4			УКИП 1.00Д	Технические требования		
				Сборочные единицы		
А4		1	УКИП 20.01.00	Трубка импульсная	1	
				Детали		
Б4		2	УКИП 20.03	Прокладка	2	
А4		3	УКИП 3.01-01	Ниппель	1	
А4		4	УКИП 3.02	Гайка накидная	1	
				Прочие изделия		
		5		Вентиль цапковый Ду10		Каталог ЦКБА ч.1 15с 96к
				ТУ26-07-1161-77	1	
			Переменные данные	для исполнений:		
				УКИП 20.00		
				Сборочные единицы		
А4		6	УКИП 20.02.00	Патрубок	2	
				Детали		
А3		8	УКИП 20.03-01	Прокладка	2	
				Стандартные изделия		
		9		Шпилька М12х130.58.096		
				ГОСТ 22042-76	4	
		10		Гайка М12.5.096		
				ГОСТ 5915-70	8	
				УКИП 20.00-01		
				Сборочные единицы		
А4		6	УКИП 20.02.00-01	Патрубок	2	

Подп. и дата | Инв. № дубл. | Взам. инв. № | Подп. и дата | Инв. № подл.

Изм.	Лист	№ докум.	Подп.	Дата
Разраб.	Гурина			09.85
Провер.	Кудинов			09.85
ГИП				
Н.контр.				09.85
Утв.				09.85

УКИП 20.00

Установка диафрагмы камерной с одной плоской отбора при расположении ниже дифманометра

Лит.	Лист	Листов
Н	1	10

Институт Мосгаз НИИпроект

Копировал: Гаврилова Формат А4

Формат	Зона	Поз.	Обозначение	Наименование	Кол.	Примечание
				Детали		
А3		8	УКИП 20.03-02	Прокладка	2	
				Стандартные изделия		
		9		Шпилька М12х130.58.096		
				ГОСТ 22042-76	4	
		10		Гайка М12.5.096		
				ГОСТ 5915-70	8	
				УКИП 20.00-02		
				Сборочные единицы		
А4		6	УКИП 20.02.00-02	Патрубок	2	
				Детали		
А3		8	УКИП 20.03-03	Прокладка	2	
				Стандартные изделия		
		9		Шпилька М16х140.58.096		
				ГОСТ 22042-76	4	
		10		Гайка М16.5.096		
				ГОСТ 5915-70	8	
				УКИП 20.00-03		
				Сборочные единицы		
А4		6	УКИП 20.02.00-03	Патрубок	2	
				Детали		
А3		8	УКИП 20.03-04	Прокладка	2	
				Стандартные изделия		
		9		Шпилька М16х140.58.096		
				ГОСТ 22042-76	4	
		10		Гайка М16.5.096		
				ГОСТ 5915-70	8	

Подп. и дата | Инв. № дубл. | Взам. инв. № | Подп. и дата | Инв. № подл.

УКИП 20.00

Копировал: Гаврилова

Серия 5.905-12

Формат	Зона	Поз.	Обозначение	Наименование	Кол.	Примечание
				УКИП 20.00-04		
				Сборочные единицы		
А4		6	УКИП 20.02.00-04	Патрубок	2	
				Детали		
А3		8	УКИП 20.03-05	Прокладка	2	
				Стандартные изделия		
		9		Шпилька М16х150.58.096 ГОСТ 22042-76	8	
		10		Гайка М16.5.096 ГОСТ 5915-70	16	
				УКИП 20.00-06		
				Сборочные единицы		
А4		6	УКИП 20.02.00-05	Патрубок	2	
				Детали		
А3		8	УКИП 20.03-06	Прокладка	2	
				Стандартные изделия		
		9		Шпилька М16х150.58.096 ГОСТ 22042-76	8	
		10		Гайка М16.5.096 ГОСТ 5915-70	16	
				УКИП 20.00-06		
				Сборочные единицы		
А4		6	УКИП 20.02.00-06	Патрубок	2	
				Детали		
А3		8	УКИП 20.03-07	Прокладка	2	

Инв.№ подл. | Подп. и дата | Взам.инв.№ | Инв.№ дубл. | Подп. и дата

Изм. Лист № докум. Подп. Дата

УКИП 20.00

Лист 3

Копировал: Заверилова Формат А4

Формат	Зона	Поз.	Обозначение	Наименование	Кол.	Примечание
				Стандартные изделия		
		9		Шпилька М16х150.58.096 ГОСТ 22042-76	8	
		10		Гайка М16.58.096 ГОСТ 5915-70	16	
				УКИП 20.00-07		
				Сборочные единицы		
А4		6	УКИП 20.02.00-07	Патрубок	2	
				Детали		
А3		8	УКИП 20.03-08	Прокладка	2	
				Стандартные изделия		
		9		Шпилька М16х150.58.096 ГОСТ 22042-76	12	
		10		Гайка М16.5.096 ГОСТ 5915-70	24	
				УКИП 20.00-08		
				Сборочные единицы		
А4		6	УКИП 20.02.00-08	Патрубок	2	
				Детали		
А3		8	УКИП 20.03-09	Прокладка	2	
				Стандартные изделия		
		9		Шпилька М20х160.58.096 ГОСТ 22042-76	16	
		10		Гайка М20.5.096 ГОСТ 5915-70	24	

Инв.№ подл. | Подп. и дата | Взам.инв.№ | Инв.№ дубл. | Подп. и дата

Изм. Лист № докум. Подп. Дата

УКИП 20.00

Лист 4

Копировал: Заверилова Формат А4

Позиция	Зона	Поз.	Обозначение	Наименование	Кол.	Примечание
				УКИП 20.00-09		
				Сборочные единицы		
А4		6	УКИП 20.02.00-09	Патрубок	2	
				Детали		
А3		8	УКИП 20.03-10	Прокладка	2	
				Стандартные изделия		
		9		Шпилька М20х160.58.096 ГОСТ 22042-76	12	
		11		Гайка М20.5.096 ГОСТ 5915-70	24	
				УКИП 20.00-10		
				Сборочные единицы		
А4		6	УКИП 20.02.00-10	Патрубок	2	
				Детали		
А3		8	УКИП 20.03-11	Прокладка	2	
				Стандартные изделия		
		9		Шпилька М20х160.58.096 ГОСТ 22042-76	16	
		10		Гайка М20.5.096 ГОСТ 5915-70	32	
				УКИП 20.00-11		
				Сборочные единицы		
А4		6	УКИП 20.02.00-11	Патрубок	2	
				Детали		
А3		8	УКИП 20.03-12	Прокладка	2	

Серия 5.905-12

Инв. № подл. | Подп. и дата | Взам. инв. № | Инв. № дубл. | Подп. и дата

УКИП 20.00

Лист 5

Копировал: Голубева Формат А4

Позиция	Зона	Поз.	Обозначение	Наименование	Кол.	Примечание
				Стандартные изделия		
		9		Шпилька М20х160.58.096 ГОСТ 22042-76	16	
		10		Гайка М20.5.096 ГОСТ 5915-70	32	
				УКИП 20.00-12		
				Сборочные единицы		
А4		6	УКИП 20.02.00-12	Патрубок	2	
				Детали		
А3		8	УКИП 20.03-13	Прокладка	2	
				Стандартные изделия		
		9		Шпилька М16х160.58.096 ГОСТ 22042-76	4	
		10		Гайка М16.5.096 ГОСТ 5915-70	8	
				УКИП 20.00-13		
				Сборочные единицы		
А4		6	УКИП 20.02.00-13	Патрубок	2	
				Детали		
А3		6	УКИП 20.03-14	Прокладка	2	
				Стандартные изделия		
		9		Шпилька М16х150.58.096 ГОСТ 22042-76	4	
		10		Гайка М16.5.096 ГОСТ 5915-70	8	

Инв. № подл. | Подп. и дата | Взам. инв. № | Инв. № дубл. | Подп. и дата

УКИП 20.00

Лист

Копировал: Голубева Формат А4

Серия 5.905-12

Формат	Зона	Поз.	Обозначение	Наименование	Кол.	Примечание
				УКИП 20.00-14		
				Сборочные единицы		
А4		6	УКИП 20.02.00-14	Патрубок	2	
				Детали		
А3		8	УКИП 20.03-15	Прокладка	2	
				Стандартные изделия		
		9		Шпилька М16х150.58.096 ГОСТ 22042-76	8	
		10		Гайка М16.5.096 ГОСТ 5915-70	16	
				УКИП 20.00-15		
				Сборочные единицы		
А4		6	УКИП 20.02.00-15	Патрубок	2	
				Детали		
А3		8	УКИП 20.03-16	Прокладка	2	
				Стандартные изделия		
		9		Шпилька М16х150.58.096 ГОСТ 22042-76	8	
		10		Гайка М16.5.096 ГОСТ 5915-70	16	
				УКИП 20.00-16		
				Сборочные единицы		
А4		6	УКИП 20.02.00-16	Патрубок	2	
				Детали		
А3		8	УКИП 20.03-17	Прокладка	2	
				Стандартные изделия		
		9		Шпилька М16х150.58.096 ГОСТ 22042-76	8	
		10		Гайка М16.5.096 ГОСТ 5915-70	16	

Инв.№ подл. | Подп. и дата | Взам. инв.№ | Инв.№ дубл. | Подп. и дата

Изм. Кол.уч. Лист № докум. Подп. Дата

УКИП 20.00 Лист 7

Копировал: Гаврилова Формат А4

Формат	Зона	Поз.	Обозначение	Наименование	Кол.	Примечание
				УКИП 20.00-17		
				Сборочные единицы		
А4		6	УКИП 20.02.00-17	Патрубок	2	
				Детали		
А3		8	УКИП 20.03-18	Прокладка	2	
				Стандартные изделия		
		9		Шпилька М20х160.58.096 ГОСТ 22042-76	8	
		10		Гайка М20.5.096 ГОСТ 5915-70	16	
				УКИП 20.00-18		
				Сборочные единицы		
А4		5	УКИП 20.02.00-18	Патрубок	2	
				Детали		
А3		8	УКИП 20.03-19	Прокладка	2	
				Стандартные изделия		
		9		Шпилька М20х160.58.096 ГОСТ 22042-76	12	
		10		Гайка М20.5.096 ГОСТ 5915-70	24	
				УКИП 20.00-19		
				Сборочные единицы		
А4		6	УКИП 20.02.00-19	Патрубок	2	
				Детали		
А3		8	УКИП 20.03-20	Прокладка	2	
				Стандартные изделия		
		9		Шпилька М24х180.58.096 ГОСТ 22042-76	12	

Инв.№ подл. | Подп. и дата | Взам. инв.№ | Инв.№ дубл. | Подп. и дата

Изм. Кол.уч. Лист № докум. Подп. Дата

УКИП 20.00 Лист 8

Серия 5.975-12

Формат	Зона	Поз.	Обозначение	Наименование	Кол.	Примечание
		10		Гайка М24.5.096		
				ГОСТ 5915-70	24	
				УКИП 20.00-20		
				Сборочные единицы		
А4		6	УКИП 20.02.00-20	Патрубок	2	
				Детали		
А3		8	УКИП 20.03-21	Прокладка	2	
				Стандартные изделия		
		9		Шпилька М24х180.58.096		
				ГОСТ 22042-76	12	
		10		Гайка М24.5.096		
				ГОСТ 5915-70	24	
				УКИП 20.00-21		
				Сборочные единицы		
А4		6	УКИП 20.02.00-21	Патрубок	2	
				Детали		
А3		8	УКИП 20.03-22	Прокладка	2	
				Стандартные изделия		
		9		Шпилька М24х190.58.096		
				ГОСТ 22042-76	16	
		10		Гайка М24.5.096		
				ГОСТ 5915-70	32	
				УКИП 20.00-22		
				Сборочные единицы		
А4		6	УКИП 20.02.00-22	Патрубок	2	

Инв. № подл. | Подп. и дата | Взам. инв. № | Инв. № дубл. | Подп. и дата

УКИП 20.00 — Лист 9

Копировал: Гаврилова — Формат А4

Формат	Зона	Поз.	Обозначение	Наименование	Кол.	Примечание
				Детали		
А3		8	УКИП 20.03-23	Прокладка	2	
				Стандартные изделия		
		9		Шпилька М27х200.58.096		
				ГОСТ 22042-76	16	
		10		Гайка М27.5.096		
				ГОСТ 5915-70	32	
				УКИП 20.00-23		
				Сборочные единицы		
А4		6	УКИП 20.02.00-23	Патрубок	2	
				Детали		
А3		8	УКИП 20.03-24	Прокладка	2	
				Стандартные изделия		
		9		Шпилька М30х210.58.096		
				ГОСТ 22042-76	20	
		10		Гайка М30.5.096		
				ГОСТ 5915-70	40	

Инв. № подл. | Подп. и дата | Взам. инв. № | Инв. № дубл. | Подп. и дата

УКИП 20.00 — Лист 10

Копировал: Гаврилова — Формат А4

УКИП 20.00СБ

Серия 5.905-12

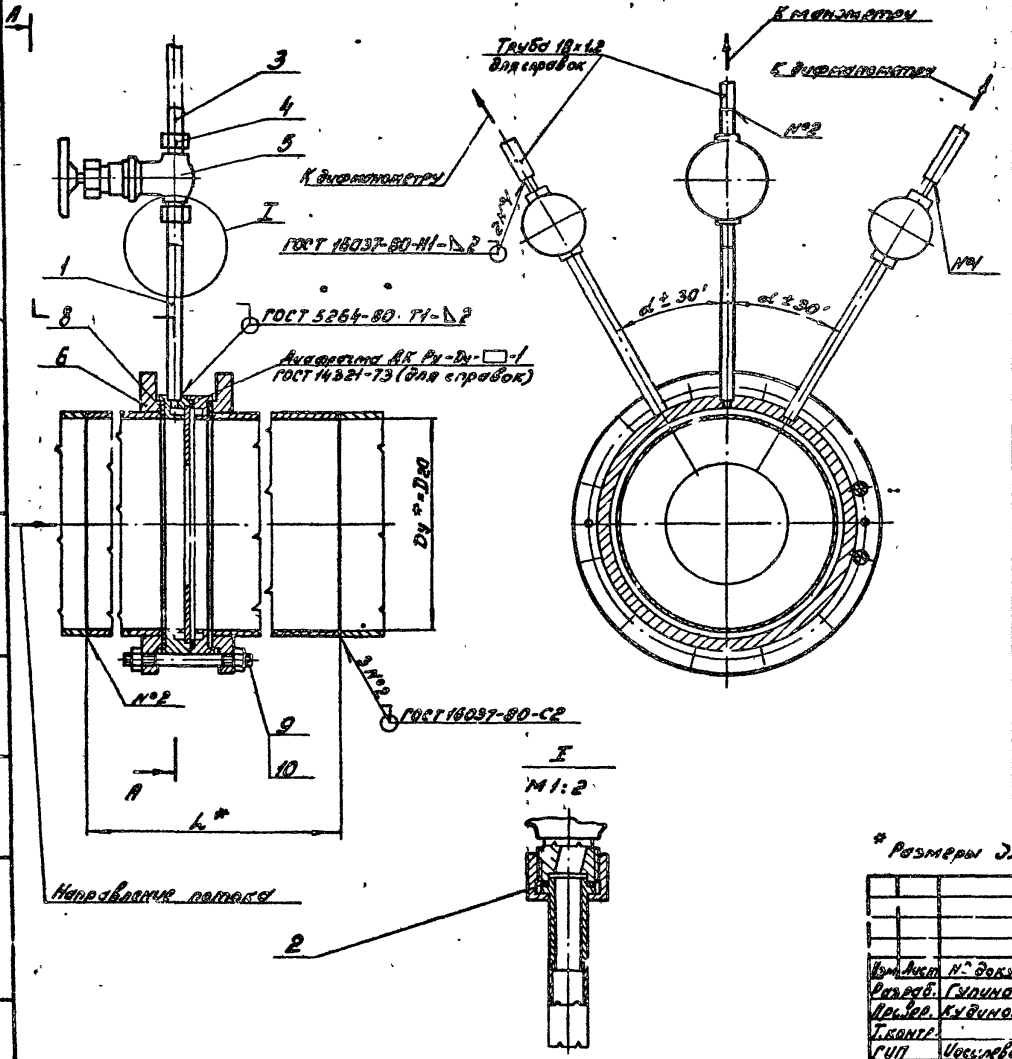

Обозначение	Ру, мПа (кгс/см²)	Условный проход Ду*, мм	L*, мм	α, град.	Масса, кг
УКИП 20.00	0,6 (6,0)	50	270	67°30'	5,60
-01		65	330		6,14
-02		80	390		9,36
-03		100	470		11,14
-04		125	570	45°	16,49
-05		150	670		20,35
-06		200	870		31,03
-07		250	1070	30°	47,67
-08		300	1270		71,6[illegible]
-09		350	1470		107,08
-10		400	1670	22°30'	140,70
-11		500	2070		179,88
-12	1,6 (16,0)	50	270	67°30'	8,50
-13		65	330		10,64
-14		80	390		11,87
-15		100	470	45°	16,39
-16		125	570		22,04
-17		150	670		29,49
-18		200	870	30°	43,50
-19		250	1070		67,87
-20		300	1270		90,43
-21		350	1470	22°30'	134,94
-22		400	1670		173,33
-23		500	2070	18°	2[illegible]5,50

* Размеры для справок

Изм.	Лист	№ докум.	Подп.	Дата
Разраб.		Гулина		09.85
Пр.Зер.		Кудинов		09.85
Т.контр.				
ГИП		Иосилевич		09.85
Н.контр.		Иосилевич		09.85
Утв.		Заславский		09.85

УКИП 20.00СБ

Установка диафрагмы камерной с одной парой отбора при расположении ниже дифманометра
Сборочный чертеж

Лит.	Масса	Масштаб
Н	см. табл.	—

Лист | Листов 1

Институт
Мо. газ НИИпроект

Копировал: Гаврилова

Формат А3

Инв. № подл. | Подп. и дата | Взам. инв. № | Инв. № дубл. | Подп. и дата

Серия 5.905-12

Формат	Зона	Поз.	Обозначение	Наименование	Кол.	Примечание
				Документация		
А4			УКИП 20.01.00СБ	Сборочный чертеж		
				Детали		
Б4		1	УКИП 20.01.01	Труба		
				Труба 1В×1,2 ГОСТ 10704-76 / В-3 Ст3сп.2 ГОСТ 10705-80		
				L=210-1,2	1	0,10кг
А4		2	УКИП 3.01-01	Ниппель	1	
А4		3	УКИП 3.02	Гайка накидная	1	

УКИП 20.01.00

Изм.	Лист	№ докум.	Подп.	Дата
Разраб.		Гурина		09.85
Пров.		Кудинов		09.85
Н.контр.		Иосилевич		09.85
Утв.				

Трубка импульсная

Лит. | Лист | Листов

Институт Мосгазнилпроект

Копировал: Гаврилова

Формат А4

УКИП 20.01.00СБ

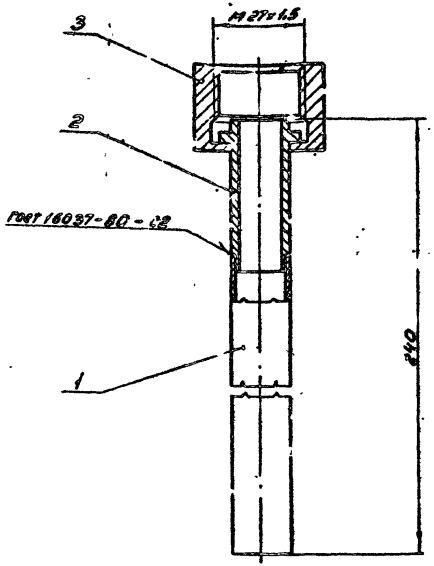

Размеры для справок

Изм.	Лист	№ докум.	Подп.	Дата
Разраб.		Гурина		09.85
Пров.		Кудинов		09.85
Н.контр.		Иосилевич		09.85
Утв.				

Трубка импульсная

Сборочный чертеж

Лит. | Масса | Масшт.

1 | 0,73 | 1:1

Лист | Листов 1

Институт Мосгазнилпроект

Копировал: Гаврилова

Формат А4

Формат	Зона	Поз.	Обозначение	Наименование	Кол.	Примечание
				Документация		
А3			УКИП 20.02.00СБ	Сборочный чертеж		
				Переменные данные для исполнений:		
				УКИП 20.02.00		
				Детали		
А3		1	УКИП 20.02.01	Фланец	1	
А3		2	УКИП 20.02.02	Труба	1	
				УКИП 20.02.00-01		
				Детали		
А3		1	УКИП 20.02.01-01	Фланец	1	
А3		2	УКИП 20.02.02-01	Труба	1	
				УКИП 20.02.00-02		
				Детали		
А3		1	УКИП 20.02.01-02	Фланец	1	
А3		2	УКИП 20.02.02-02	Труба	1	
				УКИП 20.02.00-03		
				Детали		
А3		1	УКИП 20.02.01-03	Фланец	1	
А3		2	УКИП 20.02.02-03	Труба	1	
				УКИП 20.02.00-04		
				Детали		
А3		1	УКИП 20.02.01-04	Фланец	1	
А3		2	УКИП 20.02.02-04	Труба	1	

Инв. № подл. | Подп. и дата | Взам. инв. № | Инв. № дубл. | Подп. и дата

Изм.	Лист	№ докум.	Подп.	Дата
Разраб.		Кулина		09.21
Пров.		К. Зинов		09.21
Н. контр.		Осьмаевич		09.21
Утв.				

УКИП 20.02.00

Патрубок

Лит.	Масса	Масштаб
Н		

Лист	Листов
1	4

Институт Мосгазниипроект

Копировал: Гайритова Формат А4

Формат	Зона	Поз.	Обозначение	Наименование	Кол.	Примечание
				УКИП 20.02.00-05		
				Детали		
А3		1	УКИП 20.02.01-05	Фланец	1	
А3		2	УКИП 20.02.02-05	Труба	1	
				УКИП 20.02.00-06		
				Детали		
А3		1	УКИП 20.02.01-06	Фланец	1	
А3		2	УКИП 20.02.02-06	Труба	1	
				УКИП 20.02.00-07		
				Детали		
А3		1	УКИП 20.02.01-07	Фланец	1	
А3		2	УКИП 20.02.02-07	Труба	1	
				УКИП 20.02.00-08		
				Детали		
А3		1	УКИП 20.02.01-08	Фланец	1	
А3		2	УКИП 20.02.02-08	Труба	1	
				УКИП 20.02.00-09		
				Детали		
А3		1	УКИП 20.02.01-09	Фланец	1	
А3		2	УКИП 20.02.02-09	Труба	1	
				УКИП 20.02.00-10		
				Детали		
А3		1	УКИП 20.02.01-10	Фланец	1	
А3		2	УКИП 20.02.02-10	Труба	1	

Инв. № подл. | Подп. и дата | Взам. инв. № | Инв. № дубл. | Подп. и дата

Изм.	Лист	№ докум.	Подп.	Дата

УКИП 20.02.00

Лит.	Масса	Масштаб

Лист	Листов
2	4

Копировал: Гайритова Формат А4

Серия 5.905-12

Формат	Зона	Поз.	Обозначение	Наименование	Кол.	Примечание
				УКИП 20.02.00-11		
				Детали		
А3		1	УКИП 20.02.01-11	Фланец	1	
А3		2	УКИП 20.02.02-11	Труба	1	
				УКИП 20.02.00-12		
				Детали		
А3		1	УКИП 20.02.01-12	Фланец	1	
А3		2	УКИП 20.02.02	Труба	1	
				УКИП 20.02.00-13		
				Детали		
А3		1	УКИП 20.02.01-13	Фланец	1	
А3		2	УКИП 20.02.02-01	Труба	1	
				УКИП 20.02.00-14		
				Детали		
А3		1	УКИП 20.02.01-14	Фланец	1	
А3		2	УКИП 20.02.02-02	Труба	1	
				УКИП 20.02.00-15		
				Детали		
А3		1	УКИП 20.02.01-15	Фланец	1	
А3		2	УКИП 20.02.02-03	Труба	1	
				УКИП 20.02.00-16		
				Детали		
А3		1	УКИП 20.02.01-16	Фланец	1	
А3		2	УКИП 20.02.02-04	Труба	1	
				УКИП 20.02.00-17		
				Детали		
А3		1	УКИП 20.02.01-17	Фланец	1	
А3		2	УКИП 20.02.02-05	Труба	1	

Инв. № подл. | Подп. и дата | Взам. инв. № | Инв. № дубл. | Подп. и дата

Изм. | Лист | № докум. | Подп. | Дата

УКИП 20.02.00

Лист 3

Копировал: Гаврилова

Формат А4

Формат	Зона	Поз.	Обозначение	Наименование	Кол.	Примечание
				УКИП 20.02.00-18		
				Детали		
А3		1	УКИП 20.02.01-18	Фланец	1	
А3		2	УКИП 20.02.02-06	Труба	1	
				УКИП 20.02.00-19		
				Детали		
А3		1	УКИП 20.02.01-19	Фланец	1	
А3		2	УКИП 20.02.02-07	Труба	1	
				УКИП 20.02.00-20		
				Детали		
А3		1	УКИП 20.02.01-20	Фланец	1	
А3		2	УКИП 20.02.02-08	Труба	1	
				УКИП 20.02.00-21		
				Детали		
А3		1	УКИП 20.02.01-21	Фланец	1	
А3		2	УКИП 20.02.02-09	Труба	1	
				УКИП 20.02.00-22		
				Детали		
А3		1	УКИП 20.02.01-22	Фланец	1	
А3		2	УКИП 20.02.02-10	Труба	1	
				УКИП 20.02.00-23		
				Детали		
А3		1	УКИП 20.02.01-23	Фланец	1	
А3		2	УКИП 20.02.02-11	Труба	1	

Инв. № подл. | Подп. и дата | Взам. инв. № | Инв. № дубл. | Подп. и дата

Изм. | Лист | № докум. | Подп. | Дата

УКИП 20.02.00

Лист 1

Копировал: Гаврилова

Форм

УКИП 20.02.00С6

Серия 5.905-12

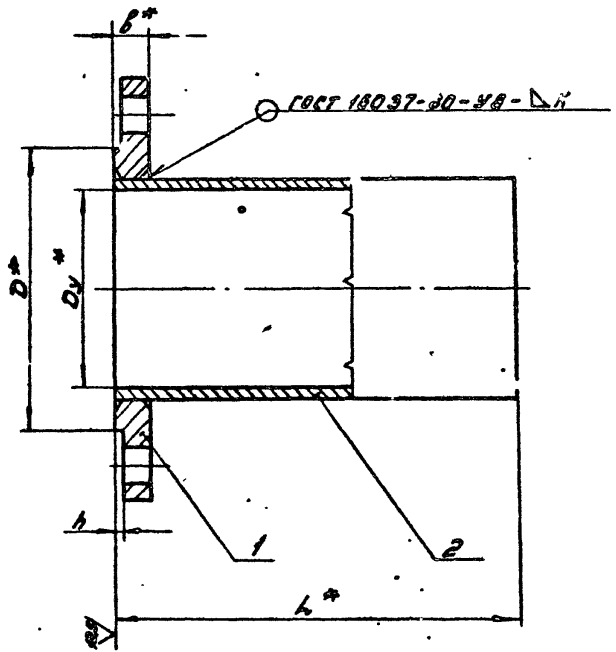

Обозначение	Ру МПа (кгс/см²)	Условный проход Dy*, мм	D*, мм	L*, мм	в*, мм	h, мм	h, мм	Масса, кг
УКИП 20.02.00	0,6 (6,0)	50	80	100	16	4+0,5	4+1	1,68
-01		65	100	130			5+1	2,19
-02		80	115	160	18			3,20
-03		100	137	200				4,23
-04		125	166	250	20			6,34
-05		150	191	300				6,25
-06		200	249	400	22		7+1	13,51
-07		250	303	500	2[illegible]		9+1	21,23
-08		300	356	600	24	4+0,5		31,92
-09		350	406	700	26		10+1	49,62
-10		400	45[illegible]	800	28			65,40
-11		500	561	1000	29			84,92
-12	1,6 (16,0)	50	97	100	22	3+0,5	4+1	2,93
-13		65	109	130	24		5+1	3,99
-14		80	120	160				4,60
-15		100	149	200	26			6,23
-16		125	175	250	28			9,04
-17		150	203	300				11,91
-18		200	259	400	30		7+1	17,91
-19		250	312	500	3[illegible]		9+1	28,08
-20		300	363	600	32	4+0,5		39,32
-21		350	421	700	34		10+1	59,87
-22		400	473	800	38			81,10
-23		500	575	1000	48			121,52

* Размеры для справок

Изм.	Лист	№ докум.	Подп.	Дата
Разраб.		Гулин		09.85
Пров.		Кудинов		09.85
Т. контр.				
Н. контр.		Иркулевич		99.8
Утв.				

УКИП 20.02.00С6

Патрубок

Сборочный чертеж

Лит.	Масса	Масштаб
Н	см. табл.	—

Лист | Листов 1

Институт Моссазнии проект

Копировал: Гаврилова

Формат А3

Инв. № подл. | Подп. и дата | Взам. инв. № | Инв. № дубл. | Подп. и дата

УКИП 20.02.01

Серия 5.905-12

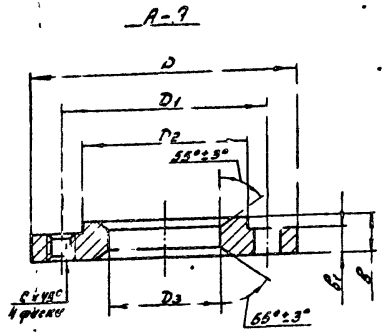

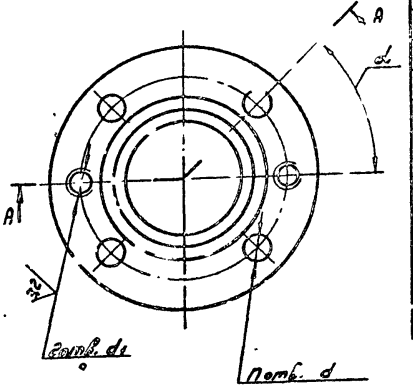

Обозначение	Ру МПа (кгс/см²)	Условный проход D1, мм	D, мм	D1, мм	D2, мм	D3, мм	в, мм	в1, мм	d, мм	Резьба d1, мм	n	c, мм	t, мм	α	Масса, кг
УКИП 20.02.01	0,3 (6,0)	50	140-1,0	110±0,5	80-0,3	59+0,7	18-0,4	13-0,4	14+0,4	М12-7Н	4	1,6	3±0,5	45°	1,40
-01		65	160-1,0	130±0,5	100-0,4	78+0,7									1,70
-02		80	185-1,2	150±0,5	115-0,4	91+0,9	20-0,5	15-0,4	18+0,4	М16-7Н		2	4±0,5		2,50
-03		100	205-1,2	170±0,5	137-0,4	110+0,9									2,90
-04		125	235-1,2	200±0,6	166-0,4	135+1,0	22-0,5	17-0,4			8			22°30'	3,90
-05		150	260-1,3	225±0,5	191-0,5	161+1,0									4,75
-06		200	315-1,3	280±0,7	249-0,5	222+1,2	24-0,5	19-0,5					6±0,5		6,00
-07		250	370-1,4	335±0,7	303-0,5	273+1,3	25-0,5	20-0,5			12		8±0,5	15°	7,85
-08		300	435-1,6	395±0,7	356-0,6	325+1,4	27-0,5		22+0,5	М20-7Н		2,5			10,40
-09		350	485-1,6	445±0,8	406-0,6	377+1,4	29-0,5	22-0,5					9±0,5		12,65
-10		400	535-1,8	495±0,8	456-0,6	426+1,6	31-0,6	24-0,5			16			11°15'	15,30
-11		500	640-2,0	600±0,[illegible]	561-0,7	530+1,8	32-0,6	25-0,5							19,80
-12	1,6 (15,0)	50	160-1,0	125±0,5	87-0,4	59+0,7	24-0,5	19-0,5	18+0,4	М16-7Н	4	2	3±0,5	45°	2,65
-13		65	180-1,0	145±0,5	109-0,4	78+0,7	26-0,5	21-0,5							3,50
-14		80	195-1,2	160±0,5	120-0,4	91+0,9							4±0,5		3,90
-15		100	215-1,2	180±0,5	149-0,4	110+0,9	28-0,5	23-0,5			8			22°30'	4,90
-16		125	245-1,2	210±0,6	175-0,4	135+1,0	30-0,5	25-0,5							6,60
-17		150	280-1,3	240±0,6	203-0,5	161+1,0			22+0,5	М20-7Н		2,5			8,40
-18		200	335-1,4	295±0,7	259-0,5	222+1,2	32-0,6	27-0,5			12		6±0,5	15°	10,40
-19		250	405-1,6	355±0,7	312-0,5	273+1,3	33-0,6	26-0,5	26+0,5	М24-7Н			8±0,5		14,70
-20		300	460-1,6	410±0,8	363-0,6	325+1,4	35-0,6								17,80
-21		350	520-1,8	470±0,8	421-0,6	377+1,4	37-0,6	30-0,5			16		9±0,5	11°15'	22,90
-22		400	580-1,8	525±0,9	473-0,6	426+1,6	41-0,6	34-0,6	30+0,6	М27-7Н					31,00
-23		500	710-2,0	650±1,0	575-0,7	530+1,8	51-0,6	44-0,6	33+0,6	М30-7Н	20			9°	56,40

Изм.	Лист	№ докум.	Подп.	Дата
Разраб.		Галина		09.85
Провер.		Кудинов		09.85
Т. контр.				
Н. контр.		Иосилевич		09.85

УКИП 20.02.01

Фланец

Лит.	Масса	Масштаб
И	см. табл.	—

Лист | Листов 1

Сталь 25-4-6 ГОСТ 1050-74

Инсп. [illegible]

Копировал: Габрилова

Формат 13

УКИП 20.02.02

Серия 5.905-12

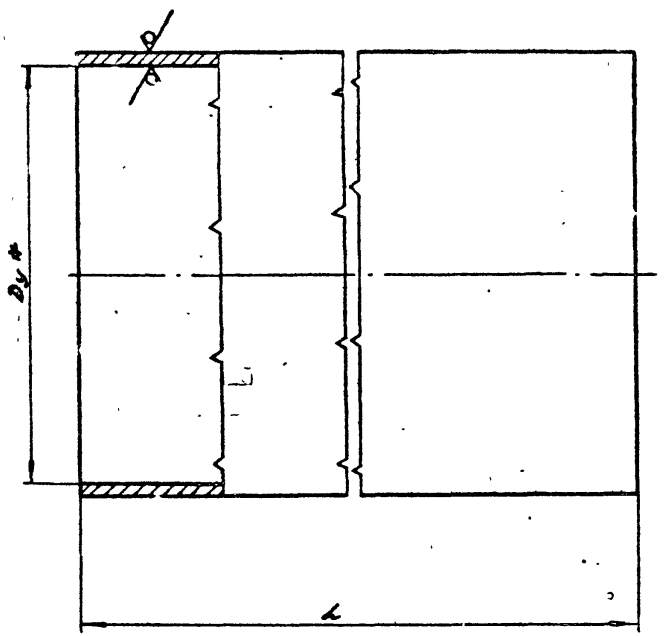

Обозначение	Условный проход Dy*, мм	Материал	l, мм	Масса, кг
УКИП 20.02.02	50	Труба $\frac{\text{Т}\times 2{,}0\ \text{ГОСТ}\ 10704\text{-}76}{\text{В-В Ст3сп3 ГОСТ}\ 10705\text{-}80}$	103-0,9	0,28
-01	65	Труба $\frac{76\times 2{,}0\ \text{ГОСТ}\ 10704\text{-}76}{\text{В-В Ст3сп3 ГОСТ}\ 10705\text{-}80}$	133-1,0	0,49
-02	80	Труба $\frac{95\times 2{,}0\ \text{ГОСТ}\ 10704\text{-}76}{\text{В-В Ст3сп3 ГОСТ}\ 10705\text{-}80}$	163-1,0	0,70
-03	100	Труба $\frac{108\times 2{,}5\ \text{ГОСТ}\ 10704\text{-}76}{\text{В-В Ст3сп3 ГОСТ}\ 10705\text{-}80}$	204-1,3	1,33
-04	125	Труба $\frac{133\times 3{,}0\ \text{ГОСТ}\ 10704\text{-}76}{\text{В-В Ст3сп3 ГОСТ}\ 10705\text{-}80}$	254-1,3	2,44
-05	150	Труба $\frac{159\times 3{,}0\ \text{ГОСТ}\ 10704\text{-}76}{\text{В-В Ст3сп3 ГОСТ}\ 10705\text{-}80}$	304-1,3	3,51
-06	200	Труба $\frac{219\times 3{,}5\ \text{ГОСТ}\ 10704\text{-}76}{\text{В-В Ст3сп3 ГОСТ}\ 10705\text{-}80}$	404-1,0	7,51
-07	250	Труба $\frac{273\times 4{,}0\ \text{ГОСТ}\ 10704\text{-}76}{\text{В-В Ст3сп3 ГОСТ}\ 10705\text{-}80}$	504-1,8	13,38
-08	300	Труба $\frac{325\times 4{,}5\ \text{ГОСТ}\ 10704\text{-}76}{\text{В-В Ст3сп3 ГОСТ}\ 10705\text{-}80}$	505-1,8	21,52
-09	350	Труба $\frac{377\times 5{,}0\ \text{ГОСТ}\ 10704\text{-}76}{\text{В-В Ст3сп3 ГОСТ}\ 10705\text{-}80}$	705-1,0	36,97
-10	400	Труба $\frac{426\times 6{,}0\ \text{ГОСТ}\ 10704\text{-}76}{\text{В-В Ст3сп3 ГОСТ}\ 10705\text{-}80}$	806-2,3	50,10
-11	500	Труба $\frac{530\times 5{,}0\ \text{ГОСТ}\ 10704\text{-}76}{\text{В-В Ст3сп3 ГОСТ}\ 10705\text{-}80}$	1005-2,6	65,12

*Размер для справок

Изм.	Лист	№ докум.	Подп.	Дата
Разраб.		Гулина		09.85
Пр.		Кудинов		09.85
Т. контр.				
Н. контр.		Носилевич		09.85
Утв.				

УКИП 20.02.02

Труба

см. табл.

Лит.	Масса	Масштаб
И	см. табл.	—

Лист | Листов 1

Институт Мосгоз НИИпроект

Копировал: Гаврилова

Формат А3

Инв. № подл. | Подп. и дата | Взам. инв. № | Инв. № дубл. | Подп. и дата

УКИП 20.03

Серия 5 905-12

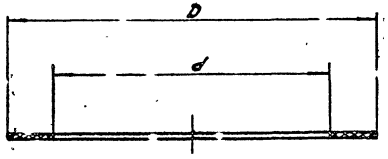

Обозначение	D, мм	d, мм	Масса, кг
УКИП 20.03	25	18	0,001
-01	80	53	0,02
-02	100	72	0,03
-03	115	85	0,034
-04	137	103	0,046
-05	166	127	0,062
-06	191	153	0,073
-07	249	212	0,1
-08	303	265	0,13
-09	356	316	0,17
-10	406	368	0,2
-11	455	414	0,24
-12	561	520	0,3[illegible]
-13	87	53	0,025
-14	109	72	0,036
-15	120	85	0,04
-16	149	103	0,062
-17	175	127	0,077
-18	203	153	0,096
-19	259	212	0,12
-20	312	265	0,16
-21	363	316	0,19
-22	421	368	0,26
-23	473	414	0,31
-24	575	520	0,4

Размеры обеспечить инструментом

Изм.	Лист	№ докум.	Подп.	Дата
Разраб.		Гузина		03.85
Провер.		Кудинов		09.85
Т.контр.				
Н.контр.		Чосн. [illegible]		09.85

УКИП 20.03

Прокладка

Лит	Масса	Масштаб
Н	см.табл.	–

Лист | Листов 1

Институт Мосгазниипроект

Порочит. ПМ 32,0 ГОСТ 481-60

Копировал: Гаврилова

Формат А3

Инв. № подл. | Подп. и дата | Взам. инв. № | Инв. № дубл. | Подп. и дата

Серия 5.905-12

Формат	Зона	Поз.	Обозначение	Наименование	Кол.	Примечание
				Документация		
А3			УКИП 21.00СБ	Сборочный чертеж		
А4			УКИП 1.00Д	Технические требования		
				Сборочные единицы		
А4		1	УКИП 21.01.00	Тройник	2	
А4		2	УКИП 21.02.00	Тройник	1	
А4		3	УКИП 20.01.00	Трубка импульсная	1	
				Детали		
Б4		4	УКИП 20.03	Прокладка	5	
				Прочие изделия		
		5		Вентиль цапковый Ду10		Каталог ЦКБА
				ТУ26-07-1161-77	4	15с 9бк
			Переменные данные	для исполнений:		
				УКИП 21.00		
				Сборочные единицы		
А4		6	УКИП 20.02.00	Патрубок	2	
				Детали		
А3		8	УКИП 20.03-01	Прокладка	2	
				Стандартные изделия		
		9		Шпилька М12х130.58.096		
				ГОСТ 22042-76	4	
		10		Гайка М12.5.096		
				ГОСТ 5915-70	8	
				УКИП 21.00-01		
				Сборочные единицы		
А4		6	УКИП 20.02.00-01	Патрубок	2	

Подп. и дата | Взам. инв. № | Инв. № дубл. | Подп. и дата | Инв. № подл.

Изм.	Лист	№ докум.	Подп.	Дата
Разраб.	Гулина			09.85
Пров.	Кудинов			09.85
ГИП	Иосилевич			09.85
Н.контр.	Иосилевич			09.85
Утв.	Заславский			09.85

УКИП 21.00

Установка диафрагмы камерной с одной парой отбора при расположении выше дифманометра

Лит.	Лист	Листов
Н	1	10

Институт Мосгаз НИИпроект

Копировал: Гаврилова Формат А4

Формат	Зона	Поз.	Обозначение	Наименование	Кол.	Примечание
				Детали		
А3		8	УКИП 20.03-02	Прокладка	2	
				Стандартные изделия		
		9		Шпилька М12х130.58.096		
				ГОСТ 22042-76	4	
		10		Гайка М12.5.096		
				ГОСТ 5915-70	8	
				УКИП 21.00-02		
				Сборочные единицы		
А4		6	УКИП 20.02.00-02	Патрубок	2	
				Детали		
		8	УКИП 20.03-03	Прокладка	2	
				Стандартные изделия		
		9		Шпилька М16х140.58.096		
				ГОСТ 22042-76	4	
		10		Гайка М16.5.096		
				ГОСТ 5915-70	8	
				УКИП 21.00-03		
				Сборочные единицы		
А4		6	УКИП 20.02.00-03	Патрубок	2	
				Детали		
А3		8	УКИП 20.03-04	Прокладка	2	
				Стандартные изделия		
		9		Шпилька М16х140.58.096		
				ГОСТ 22042-76	4	
		10		Гайка М16.5.096		
				ГОСТ 5915-70	8	

Подп. и дата | Взам. инв. № | Инв. № дубл. | Подп. и дата | Инв. № подл.

Изм.	Лист	№ докум.	Подп.	Дата

УКИП 21.00

Лист 2

Копировал: Гаврилова Формат А4

Серия 5.905-12

Формат	Зона	Поз.	Обозначение	Наименование	Кол.	Примечание
				УКИП 21.00-04		
				Сборочные единицы		
А4		6	УКИП 20.02.00-04	Патрубок	2	
				Детали		
А3		8	УКИП 20.03-05	Прокладка	2	
				Стандартные изделия		
		9		Шпилька М16х150.58.096		
				ГОСТ 22042-76	8	
		10		Гайка М16.5.096		
				ГОСТ 5915-70	16	
				УКИП 21.00-05		
				Сборочные единицы		
А4		6	УКИП 20.02.00-05	Патрубок	2	
				Детали		
А3		8	УКИП 20.03-06	Прокладка	2	
				Стандартные изделия		
		9		Шпилька М16х150.58.096		
				ГОСТ 22042-76	8	
		10		Гайка М16.5.096		
				ГОСТ 5915-70	16	
				УКИП 21.00-06		
				Сборочные единицы		
А4		6	УКИП 20.02.00-06	Патрубок	2	
				Детали		
А3		8	УКИП 20.03-07	Прокладка	2	

Инв. № подл. | Подп. и дата | Взам. инв. № | Инв. № дубл. | Подп. и дата

Изм. Лист № докум. Подп.

УКИП 21.00

Лист 3

Копировал: Гаврилова Формат А4

Формат	Зона	Поз.	Обозначение	Наименование	Кол.	Примечание
				Стандартные изделия		
		9		Шпилька М16х150.58.096		
				ГОСТ 22042-76	8	
		10		Гайка М16.58.096		
				ГОСТ 5915-70	16	
				УКИП 21.00-07		
				Сборочные единицы		
А4		6	УКИП 20.02.00-07	Патрубок	2	
				Детали		
А3		8	УКИП 20.03-08	Прокладка	2	
				Стандартные изделия		
		9		Шпилька М16 150.58.096		
				ГОСТ 22042-76	12	
		10		Гайка М16.5.096		
				ГОСТ 5915-70	24	
				УКИП 21.00-08		
				Сборочные единицы		
А4		6	УКИП 20.02.00-08	Патрубок	2	
				Детали		
А3		8	УКИП 20.03-09	Прокладка	2	
				Стандартные изделия		
		9		Шпилька М16х150.58.096		
				ГОСТ 22042-76	12	
		10		Гайка М16.5.096		
				ГОСТ 5915-70	24	

Инв. № подл. | Подп. и дата | Взам. инв. № | Инв. № дубл. | Подп. и дата

Изм. Лист № докум. Подп. Дата

УКИП 21.00

Лист 4

Копировал: Гаврилова Формат А4

Формат	Зона	Поз.	Обозначение	Наименование	Кол.	Примечание
				УКИП 21.00-09		
				Сборочные единицы		
А4		5	УКИП 20.02.00-09	Патрубок	2	
				Детали		
А3		8	УКИП 20.03-10	Прокладка	2	
				Стандартные изделия		
		9		Шпилька М20х160.58.096 ГОСТ 22042-76	12	
		10		Гайка М20.5.096 ГОСТ 5915-70	24	
				УКИП 21.00-10		
				Сборочные единицы		
А4		6	УКИП 20.02.00-10	Патрубок	2	
				Детали		
А3		8	УКИП 20.03-11	Прокладка	2	
				Стандартные изделия		
		9		Шпилька М20х160.58.096 ГОСТ 22042-76	16	
		10		Гайка М20.5.096 ГОСТ 5915-70	32	
				УКИП 21.00-11		
				Сборочные единицы		
А4		6	УКИП 20.02.00-11	Патрубок	2	
				Детали		
А3		8	УКИП 20.03-12	Прокладка	2	

Инв. № подл. | Подп. и дата | Взам. инв. № | Инв. № дубл. | Подп. и дата

Изм. Лист № докум. Подп. Дата

УКИП 21.00 Лист 5

Копировал: Гаврилова Формат А4

Формат	Зона	Поз.	Обозначение	Наименование	Кол.	Примечание
				Стандартные изделия		
		9		Шпилька М20х160.58.096 ГОСТ 22042-76	16	
		10		Гайка М20.5.096 ГОСТ 5915-70	32	
				УКИП 21.00-12		
				Сборочные единицы		
А4		6	УКИП 20.02.00-12	Патрубок	2	
				Детали		
А3		8	УКИП 20.03-13	Прокладка	2	
				Стандартные изделия		
		9		Шпилька М16х170.58.096 ГОСТ 22042-76	4	
		10		Гайка М16.5.096 ГОСТ 5915-70	8	
				УКИП 20.00-13		
				Сборочные единицы		
А4		6	УКИП 20.02.00-13	Патрубок	2	
				Детали		
А3		8	УКИП 20.03-14	Прокладка	2	
				Стандартные изделия		
		9		Шпилька М16х150.58.096 ГОСТ 22042-76	4	
		10		Гайка М16.5.096 ГОСТ 5915-70	8	

Инв. № подл. | Подп. и дата | Взам. инв. № | Инв. № дубл. | Подп. и дата

Изм. Лист № докум. Подп. Дата

УКИП 21.00 Лист 6

Копировал: Гаврилова Формат А4

Серия 5.905-16

Формат	Зона	Поз.	Обозначение	Наименование	Кол.	Примечание
				УКИП 21.00-14		
				Сборочные единицы		
А4		6	УКИП 20.02.00 - 14	Патрубок	2	
				Детали		
А3		8	УКИП 20.03 - 15	Прокладка	2	
				Стандартные изделия		
		9		Шпилька М16х150.58.096 ГОСТ 22042-76	8	
		10		Гайка М16.5.096 ГОСТ 5915-70	16	
				УКИП 21.00-15		
				Сборочные единицы		
А4		6	УКИП 20.02.00 - 15	Патрубок	2	
				Детали		
А3		8	УКИП 20.03 - 16	Прокладка	2	
				Стандартные изделия		
		9		Шпилька М16х150.58.096 ГОСТ 22042-76	8	
		10		Гайка М16.5.096 ГОСТ 5915-70	16	
				УКИП 21.00-16		
				Сборочные единицы		
А4		6	УКИП 20.02.00-16	Патрубок	2	
				Детали		
А3		8	УКИП 20.03 - 17	Прокладка	2	

Серия 5.903-12

Инв. № подл. | Подп. и дата | Взам. инв. № | Инв. № дубл. | Подп. и дата

Изм. Лист | № докум. | Подп. | Дата

УКИП 21.00

Лист 7

Копировал: Гаврилова Формат А4

Формат	Зона	Поз.	Обозначение	Наименование	Кол.	Примечание
				Стандартные изделия		
		9		Шпилька М16х150.58.096 ГОСТ 22042-76	8	
		10		Гайка М16.5.096 ГОСТ 5915-70	16	
				УКИП 21.00-17		
				Сборочные единицы		
А4		6	УКИП 20.02.00 - 17	Патрубок	2	
				Детали		
А3		8	УКИП 20.03 - 18	Прокладка	2	
				Стандартные изделия		
		9		Шпилька М20х160.58.096 ГОСТ 22042-76	8	
		10		Гайка М20.5.096 ГОСТ 5915-70	16	
				УКИП 21.00-18		
				Сборочные единицы		
А4		6	УКИП 20.02.00 - 18	Патрубок	2	
				Детали		
А3		8	УКИП 20.03 - 19	Прокладка	2	
				Стандартные изделия		
		9		Шпилька М20х160.58.096 ГОСТ 22042-76	12	
		10		Гайка М20.5.096 ГОСТ 5915-70	24	

Инв. № подл. | Подп. и дата | Взам. инв. № | Инв. № дубл. | Подп. и дата

Изм. Лист | № докум. | Подп. | Дата

УКИП 21.00

Лист 3

Копировал: Гаврилова Формат А4

Формат	Зона	Поз.	Обозначение	Наименование	Кол.	Примечание
				УКИП 21.00-19		
				Сборочные единицы		
А4		6	УКИП 20.02.00-19	Патрубок	2	
				Детали		
А3		8	УКИП 20.03-20	Прокладка	2	
				Стандартные изделия		
		9		Шпилька М24х180.58.096		
				ГОСТ 22042-76	12	
		10		Гайка М24.5.096		
				ГОСТ 5915-70	24	
				УКИП 21.00-20		
				Сборочные единицы		
А4		6	УКИП 20.02.00-20	Патрубок	2	
				Детали		
А3		8	УКИП 20.03-21	Прокладка	2	
				Стандартные изделия		
		9		Шпилька М24х180.58.096		
				ГОСТ 22042-76	12	
		10		Гайка М24.5.096		
				ГОСТ 5915-70	24	
				УКИП 21.00-21		
				Сборочные единицы		
А4		6	УКИП 20.02.00-21	Патрубок	2	
				Детали		
А3		8	УКИП 20.03-22	Прокладка	2	

Инв. № подл. | Подп. и дата | Взам. инв. № | Инв. № дубл. | Подп. и дата

Изм. Лист № докум. Подп. Дата

УКИП 21.00

Лист 9

Копировал: Гаврилова Формат А4

Формат	Зона	Поз.	Обозначение	Наименование	Кол.	Примечание
				Стандартные изделия		
		9		Шпилька М24х190.58.096		
				ГОСТ 22042-76	16	
		10		Гайка М24.5.096		
				ГОСТ 5915-70	32	
				УКИП 21.00-22		
				Сборочные единицы		
А4		6	УКИП 20.02.00-22	Патрубок	2	
				Детали		
А3		8	УКИП 20.03-23	Прокладка	2	
				Стандартные изделия		
		9		Шпилька М27х200.58.096		
				ГОСТ 22042-76	16	
		10		Гайка М27.5.096		
				ГОСТ 5915-70	32	
				УКИП 21.00-23		
				Сборочные единицы		
А4		6	УКИП 20.02.00-23	Патрубок	2	
				Детали		
А3		8	УКИП 20.03-24	Прокладка	2	
				Стандартные изделия		
		9		Шпилька М30х210.58.096		
				ГОСТ 22042-76	20	
		10		Гайка М30.5.096		
				ГОСТ 5915-70	40	

Инв. № подл. | Подп. и дата | Взам. инв. № | Инв. № дубл. | Подп. и дата

Изм. Лист № докум. Подп. Дата

УКИП 21.00

Лист 10

Копировал: Гаврилова Формат А4

Серия 5.905-12

УКИП 21.00СБ

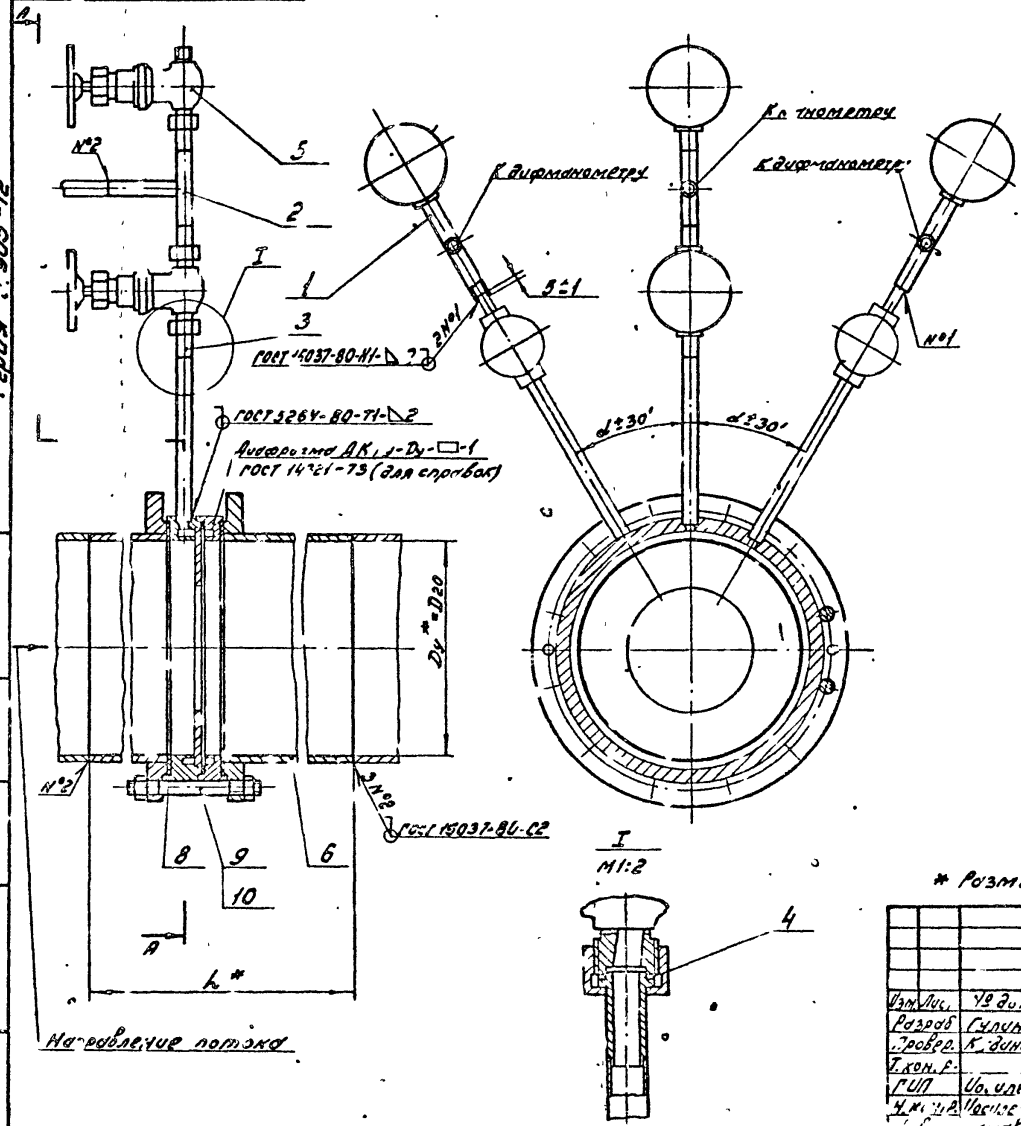

Обозначение	Ру, МПа (кгс/см²)	Условный проход Dy*, мм	L*, мм	α, град.	Масса, кг
УКИП 21.00	0,6 (6,0)	50	270	67°30'	10,10
-01		65	330		10,94
-02		80	390		13,56
-03		100	470		15,64
-04		125	570	45°	20,99
-05		150	670		24,85
-06		200	870		35,53
-07		250	1070	30°	52,17
-08		300	1270		76,12
-09		350	1470		111,58
-10		400	1670	22°30'	145,20
-11		500	2070		184,38
-12	1,6 (16,0)	50	270	67°30'	13,00
-13		65	330		15,14
-14		80	390		16,37
-15		100	470	45°	20,89
-16		125	570		26,64
-17		150	670		33,99
-18		200	870	30°	48,00
-19		250	1070		72,37
-20		300	1270		94,93
-21		350	1470	22°30'	139,44
-22		400	1670		177,85
-23		500	2070	18°	231,00

* Размеры для справок.

Изм.	Лист	№ докум.	Подп.	Дата
Разраб.		Сулина		09.85
Провер.		К. динов		09.85
Т. контр.				
ГИП		Ю. ивлевич		09.85
Н. контр.		Пасечник		09.85
Утв.		Условский		09.85

УКИП 21.00СБ

Установка диафрагмы камерной с одной парой отборов при расположении вторичного дифманометра выше диафманометра

Сборочный чертеж.

Лит.	Масса	Масштаб
И	см. табл.	-
Лист	Листов 1	

Институт Мосэлектроремонт

Копировал: Гаврилов

Формат А1

Инв. № подл. | Подп. и дата | Взам. инв. № | Инв. № дубл. | Подп. и дата

Серия 5.905-12

Формат	Зона	Поз.	Обозначение	Наименование	Кол.	Примечание
				Документация		
А4			УКИП 21.01.00СБ	Сборочный чертеж		
				Детали		
А4		1	УКИП 21.01.01	Труба	1	
А4		3	УКИП 3.01-01	Ниппель	1	
А4		4	УКИП 3.02	Гайка накидная	1	
А4		5	УКИП 5.01.02-01	Труба	1	

Инв.№ подл. | Подп. и дата | Взам.инв.№ | Инв.№ дубл. | Подп. и дата

Изм.	Лист	№ докум.	Подп.	Дата
Разраб.	Гулунов			09.85
Пров.	Кудинов			09.85
Н.контр.	Васильев			09.85
Утв.				

УКИП 21.01.00

Тройник

Лит.	Масса	Масштаб

Лист	Листов
	1

Институт Мосгазниипроект

Копировал: Гаврилова Формат А4

УКИП 21.01.00СБ

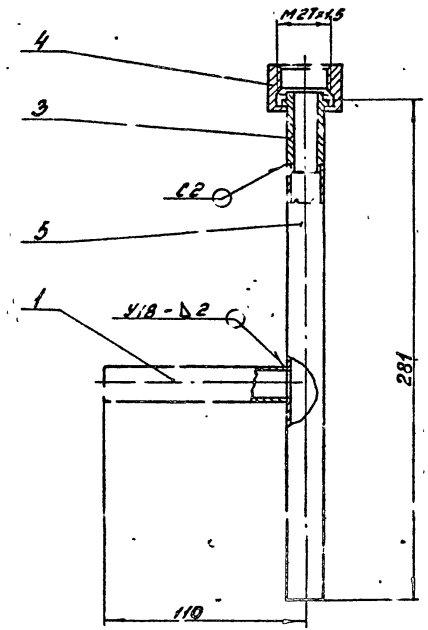

1. Сварные швы по ГОСТ 16037-80
2. Размеры для справок

Изм.	Лист	№ докум.	Подп.	Дата
Разраб.	Гулунов			09.85
Пров.	Кудинов			09.85
Т.контр.				
Н.контр.	Васильев			09.85
Утв.				

Тройник

Сборочный чертеж

Лит.	Масса	Масштаб
А	0,4	1:2

Лист	Листов
	1

Институт Мосгазниипроект

Копировал: Гаврилова Формат А4

Серия 5.905-12

Формат	Зона	Поз.	Обозначение	Наименование	Кол.	Примечание
				Документация		
А4			УКИП 21.02.00СБ	Сборочный чертеж		
				Детали		
А4		1	УКИП 21.01.01	Труба	1	
А4		2	УКИП 3.01-01	Ниппель	2	
А4		3	УКИП 3.02	Гайка накидная	2	
А4		4	УКИП 5.01.02-01	Труба	1	

Изм.	Лист	№ докум.	Подп.	Дата
Разраб.		Гулина		09.85
Провер.		Кудинов		09.85
Н.контр.		Иосилевич		09.85
Утв.				

УКИП 21.02.00

Тройник

Лит.	Лист	Листов
Н		1

Институт Мосгазниипроект

Копировал: Гаврилова

Формат А1

Инв. № подл. | Подп. и дата | Взам. инв. № | Инв. № дубл. | Подп. и дата

УКИП 21.02.00СБ

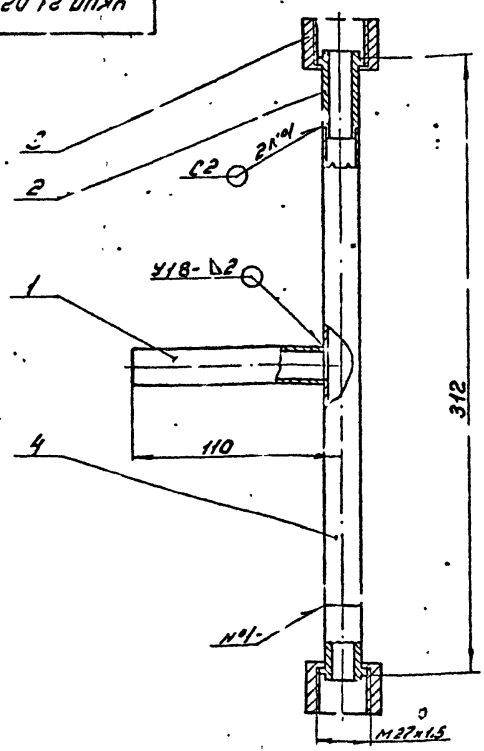

1. Сварные швы по ГОСТ 16037-80
2. Размеры для справок

Изм.	Лист	№ докум.	Подп.	Дата
Разраб.		Гулина		09.85
Провер.		Кудинов		09.85
Т.контр.				
Н.контр.		Иосилевич		09.85
Утв.				

Тройник

Сборочный чертеж

Лит.	Масса	Масштаб
Н	0,64	1:2

Лист | Листов 1

Институт Мосгазниипроект

Инв. № подл. | Подп. и дата | Взам. инв. № | Инв. № дубл. | Подп. и дата

Серия 5.905-12

Формат	Зона	Поз.	Обозначение	Наименование	Кол.	Примечание
				Документация		
А3			УКИП 22.00СБ	Сборочный чертеж		
А4			УКИП 1 00Д	Технические требования		
				Сборочные единицы		
А4		1	УКИП 22.01.00	Трубка импульсная	2	
А4		2	УКИП 20.01.00	Трубка импульсная	1	
				Детали		
А4		3	УКИП 3.01-01	Ниппель	3	
А4		4	УКИП 3.02	Гайка накидная	3	
Б4		5	УКИП 20.03	Прокладка	8	
				Прочие изделия		
		6		Вентиль цапковый Ду10		Каталог ЦКБА ч.2 15с 9бк
				ТУ 26-07-1161-71	3	
			Переменные данные	для исполнений:		
				УКИП 22.00		
				Сборочные единицы		
А4		7	УКИП 20.02.00	Патрубок	2	
				Детали		
А3		9	УКИП 20.03-01	Прокладка	2	
				Стандартные изделия		
		10		Шпилька 12х130.58.096		
				ГОСТ 22042-76	4	
		11		Гайка М12.5.096		
				ГОСТ 5915-70	8	
				УКИП 22.00-01		
				Сборочные единицы		
А4		7	УКИП 20.02.00-01	Патрубок	2	

УКИП 22.00

Изм.	Лист	№ докум.	Подп.	Дата
Разр.		Гулина		
Пров.		К. Зимов		
Т.ЛП		Носилев		
Н.контр.		Носилев		
Утв.		Заславский		

Установка диафрагмы камерной с двумя парами отбора при расположении ниже манометра

Лит.	Лист	Листов
Н	1	10

Институт Мосгазпроект

Копировал: Гаврилов Формат А4

Формат	Зона	Поз.	Обозначение	Наименование	Кол.	Примечание
				Детали		
А3		9	УКИП 20.03-02	Прокладка	2	
				Стандартные изделия		
		10		Шпилька М12х130.58.096		
				ГОСТ 22042-76	4	
		11		Гайка М12.5.096		
				ГОСТ 5915-70	8	
				УКИП 22.00-02		
				Сборочные единицы		
А4		7	УКИП 20.02.00-02	Патрубок	2	
				Детали		
А3		9	УКИП 20.03-03	Прокладка	2	
				Стандартные изделия		
		10		Шпилька М16х140.58.096		
				ГОСТ 22042-76	4	
		11		Гайка М16.5.096		
				ГОСТ 5915-70	8	
				УКИП 22.00-03		
				Сборочные единицы		
А4		7	УКИП 20.02.00-03	Патрубок	2	
				Детали		
А4		9	УКИП 20.03-04	Прокладка	2	
				Стандартные изделия		
		10		Шпилька М16х140.58.096		
				ГОСТ 22042-76	4	

УКИП 22.00

Лист 2

Копировал: Гаврилова Формат А4

Формат	Зона	Поз.	Обозначение	Наименование	Кол.	Примечание
		11		Гайка М16.5.096		
				ГОСТ 5915-70	8	
				УКИП 22.00-04		
				Сборочные единицы		
А4		7	УКИП 20.02.00-04	Патрубок	2	
				Детали		
А3		9	УКИП 20.03-04	Прокладка	2	
				Стандартные изделия		
		10		Шпилька М16х150.58.096		
				ГОСТ 22042-76	8	
		11		Гайка М16.5.096		
				ГОСТ 5915-70	16	
				УКИП 22.00-05		
				Сборочные единицы		
А4		7	УКИП 20.02.00-05	Патрубок	2	
				Детали		
А3		9	УКИП 20.03-06	Прокладка	2	
				Стандартные изделия		
		10		Шпилька М16х150.58.096		
				ГОСТ 22042-76	8	
		11		Гайка М16.5.096		
				ГОСТ 5915-70	16	
				УКИП 22.00-06		
				Сборочные единицы		
А4		7	УКИП 20.02.00-06	Патрубок	2	

Инв.№ подл. | Подп. и дата | Взам.инв.№ | Инв.№ дубл. | Подп. и дата

Изм. Лист № докум. Подп. Дата

УКИП 22.00

Лист 3

Копировал: Гаврилов Формат А4

Формат	Зона	Поз.	Обозначение	Наименование	Кол.	Примечание
				Детали		
А3		9	УКИП 20.03-07	Прокладка	2	
				Стандартные изделия		
		10		Шпилька М16х150.58.096		
				ГОСТ 22042-76	8	
		11		Гайка М16.5.096		
				ГОСТ 5915-70	16	
				УКИП 22.00-07		
				Сборочные единицы		
А4		7	УКИП 20.02.00-07	Патрубок	2	
				Детали		
А3		9	УКИП 20.03-08	Прокладка	2	
				Стандартные изделия		
		10		Шпилька М16х150.58.096		
				ГОСТ 22042-76	12	
		11		Гайка М16.5.096		
				ГОСТ 5915-70	24	
				УКИП 22.00-09		
				Сборочные единицы		
А4		7	УКИП 20.02.00-08	Патрубок	2	
				Детали		
А3		9	УКИП 20.03-09	Прокладка	2	
				Стандартные изделия		
		10		Шпилька М20х160.58.096		
				ГОСТ 22042-76	12	
				Гайка М20.5.096		
				ГОСТ 5915-70	24	

Инв.№ подл. | Подп. и дата | Взам.инв.№ | Инв.№ дубл. | Подп. и дата

Изм. Лист № докум. Подп. Дата

УКИП 22.00

Лист

Копировал: Гаврилов Формат А4

Серия 5.905-12

Формат	Зона	Поз.	Обозначение	Наименование	Кол.	Примечание
				УКИП 22.00-09		
				Сборочные единицы		
А4		7	УКИП 20.02.00-09	Патрубок	2	
				Детали		
А3		9	УКИП 20.03-10	Прокладка	2	
				Стандартные изделия		
		10		Шпилька М20х160.58.05		
				ГОСТ 22042-76	12	
		11		Гайка М20.5.05		
				ГОСТ 5915-70	24	
				УКИП 22.00-10		
				Сборочные единицы		
А4		7	УКИП 20.02.00-10	Патрубок	2	
				Детали		
А3		9	УКИП 20.03-11	Прокладка	2	
				Стандартные изделия		
		10		Шпилька М20х160.58.096		
				ГОСТ 22042-76	16	
		11		Гайка М20.5.096		
				ГОСТ 5915-70	32	
				УКИП 22.00-11		
				Сборочные единицы		
А4		7	УКИП 20.02.00-11	Патрубок	2	
				Детали		
А3		9	УКИП 20.03-12	Прокладка	2	

Инв.№подл. | Подп. и дата | Взам.инв.№ | Инв.№дубл. | Подп. и дата

Изм. Лист № докум. Подп. Дата

УКИП 22.00

Лист 5

Копировал: Габрилова Формат А4

Формат	Зона	Поз.	Обозначение	Наименование	Кол.	Примечание
				Стандартные изделия		
		10		Шпилька М20х160.58.096		
				ГОСТ 22042-76	16	
		11		Гайка М20.5.096		
				ГОСТ 5915-70	32	
				УКИП 20.00-12		
				Сборочные единицы		
А4		7	УКИП 20.02.00-12	Патрубок	2	
				Детали		
А3		3	УКИП 20.03-13	Прокладка	2	
				Стандартные изделия		
		10		Шпилька М16х100.58.096		
				ГОСТ 22042-76	4	
		11		Гайка М16.5.096		
				ГОСТ 5915-70	8	
				УКИП 22.00-13		
				Сборочные единицы		
А4		7	УКИП 20.02.00-13	Патрубок	2	
				Детали		
А3		9	УКИП 20.03-14	Прокладка	2	
				Стандартные изделия		
		10		Шпилька М16х150.58.096		
				ГОСТ 22042-76	4	
		11		Гайка М16.5.096		
				ГОСТ 5915-70	8	

Инв.№подл. | Подп. и дата | Взам.инв.№ | Инв.№дубл. | Подп. и дата

Изм. Лист № докум. Подп. Дата

УКИП 22.00

Лист 6

Копировал: Габрилова Формат А4

Формат	Зона	Поз.	Обозначение	Наименование	Кол.	Примечание
				Стандартные изделия		
		10		Шпилька М16х150.58.096		
				ГОСТ 22042-76	8	
		11		Гайка М16.5.096		
				ГОСТ 5915-70	16	
				УКИП 22.00-17		
				Сборочные единицы		
А4	7		УКИП 20.02.00-17	Патрубок	2	
				Детали		
А3	9		УКИП 20.03-18	Прокладка	2	
				Стандартные изделия		
		10		Шпилька М20х160.58.С35		
				ГОСТ 22042-76	8	
		11		Гайка М20.5.096		
				ГОСТ 5915-70	16	
				УКИП 22.00-12		
				Сборочные единицы		
А4	7		УКИП 20.02.00-18	Патрубок	2	
				Детали		
А3	9		УКИП 20.03-19	Прокладка	2	
				Стандартные изделия		
		10		Шпилька М20х160.58.096		
				ГОСТ 22042-76	12	
		11		Гайка М20.5.096		
				ГОСТ 5915-70	24	

Инв. № подл. | Подп. и дата | Взам. инв. №

Изм. Лист № докум. Подп. Дата

УКИП 22.00 Лист

Копировал: Габерлина Формат А4

Серия 5.905-12

Формат	Зона	Поз.	Обозначение	Наименование	Кол.	Примечание
				УКИП 22.00-14		
				Сборочные единицы		
А4	7		УКИП 20.02.00-14	Патрубок	2	
				Детали		
А3	9		УКИП 20.03-15	Прокладка	2	
				Стандартные изделия		
		10		Шпилька М16х150.58.096		
				ГОСТ 22042-76	8	
		11		Гайка М16.5.096		
				ГОСТ 5915-70	16	
				УКИП 22.00-15		
				Сборочные единицы		
А1	7		УКИП 20.02.00-15	Патрубок	2	
				Детали		
А3	9		УКИП 20.03-16	Прокладка	2	
				Стандартные изделия		
		10		Шпилька М16х150.58.096		
				ГОСТ 22042-76	8	
		11		Гайка М16.5.096		
				ГОСТ 5915-70	16	
				УКИП 22.00-15		
				Сборочные единицы		
А4	7		УКИП 20.02.00-16	Патрубок	2	
				Детали		
А3	9		УКИП 20.03-17	Прокладка	2	

Инв. № подл. | Подп. и дата | Взам. инв. №

Изм. Лист № докум. Подп. Дата

УКИП 22.00 Лист 7

Копировал: Габерлина Формат А4

Формат	Зона	Поз.	Обозначение	Наименование	Кол.	Примечание
				УКИП 22.00-19		
				Сборочные единицы		
А4		7	УКИП 20.02.00-19	Патрубок	2	
				Детали		
А3		9	УКИП 20.03-20	Прокладка	2	
				Стандартные изделия		
		10		Шпилька М24х180.58.096 ГОСТ 22042-76	12	
		11		Гайка М24.5.096 ГОСТ 5915-70	24	
				УКИП 22.00-20		
				Сборочные единицы		
А4		7	УКИП 20.02.00-20	Патрубок	2	
				Детали		
А3		9	УКИП 20.03-21	Прокладка	2	
				Стандартные изделия		
		10		Шпилька М24х180.58.096 ГОСТ 22042-76	12	
		11		Гайка М24.5.096 ГОСТ 5915-70	24	
				УКИП 20.00-21		
				Сборочные единицы		
А4		7	УКИП 20.02.00-21	Патрубок	2	
				Детали		
А3		9	УКИП 20.03-22	Прокладка	2	

Инв. № подл. | Подп. и дата | Взам. инв. № | Инв. № дубл. | Подп. и дата

УКИП 22.00 Лист 9

Копировал Формат А4

Формат	Зона	Поз.	Обозначение	Наименование	Кол.	Примечание
				Стандартные изделия		
		10		Шпилька М24х180.58.096 ГОСТ 22042-76	16	
		11		Гайка М24.5.096 ГОСТ 5915-70	32	
				УКИП 22.00-22		
				Сборочные единицы		
А4		7	УКИП 20.02.00-22	Патрубок	2	
				Детали		
А3		9	УКИП 20.03-23	Прокладка	2	
				Стандартные изделия		
		10		Шпилька М27х200.58.096 ГОСТ 22042-76	16	
		11		Гайка М27.5.096 ГОСТ 5915-70	32	
				УКИП 22.00-23		
				Сборочные единицы		
А4		7	УКИП 20.02.00-23	Патрубок	2	
				Детали		
А3		9	УКИП 20.03-24	Прокладка	2	
				Стандартные изделия		
		10		Шпилька М36х240.58.096 ГОСТ 22042-76	20	
		11		Гайка М30.5.096 ГОСТ 5915-70	40	

Инв. № подл. | Подп. и дата | Взам. инв. № | Инв. № дубл. | Подп. и дата

УКИП 22.00 Лист 10

Копировал Формат А4

УКИП 22.00СБ

Серия 5.905-18

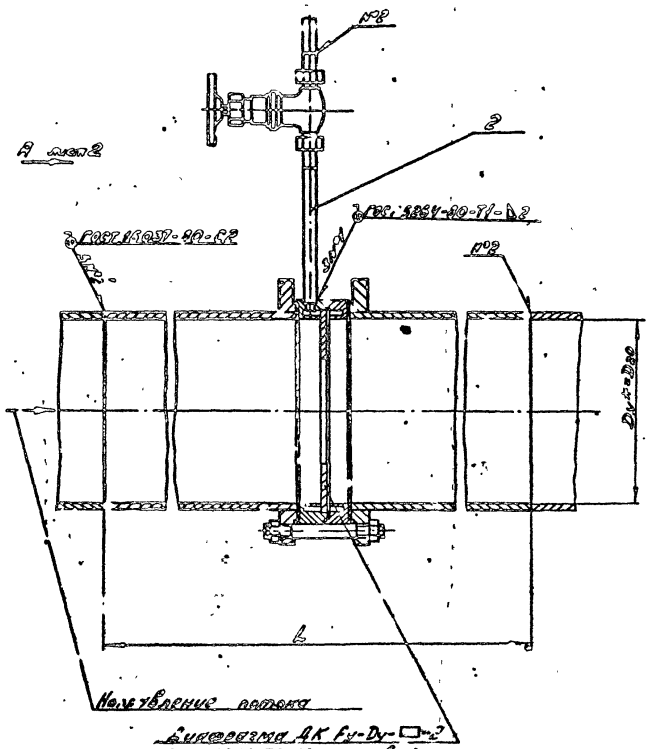

Обозначение	Ру кгс/см² (кгс/см²)	Условного прохода Dy, мм	L, мм	d, град	Масса, кг
УКИП 22.00		50	270		12,40
-01		65	330	67°30′	13,24
-02		80	390		15,09
-03		100	470		17,91
-04	0,6	125	570		23,29
-05	(6,0)	150	670	45°	27,15
-06		200	870		37,83
-07		250	1070		54,47
-08		300	1270	30°	78,42
-09		350	1470		113,88
-10		400	1670	22°30′	147,50
-11		500	2070		186,68
-12		50	270		15,30
-13		65	330	67°30′	17,44
-14		80	390		18,67
-15		100	470		23,19
-16	1,6	125	570	45°	28,84
-17	(16,0)	150	670		36,29
-18		200	870		50,30
-19		250	1070	30°	74,57
-20		300	1270		97,23
-21		350	1470	22°30′	141,74
-22		400	1670		183,13
-23		500	2070	18°	283,30

* Размеры для справок

Изм.	Лист	№ докум.	Подп.	Дата
Разраб.	Гудино			09.85
Провер.	Кудачов			09.85
Т.контр.				
ГИП	Нос. ледич			09.85
Н.отд.	Соколов			09.85
Утв.	Заславский			09.85

УКИП 22.00СБ

Установка диафрагмы камерной с двумя парами отборов при расположении выше дифманометра

Сборочный чертеж

Лит.	Масса	Масштаб
И	см. табл.	—

Лист 1 Листов 2

Союзгазавтоматика Мосгазниипроект

Копировал: Здрилева Формат А3

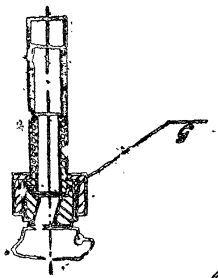

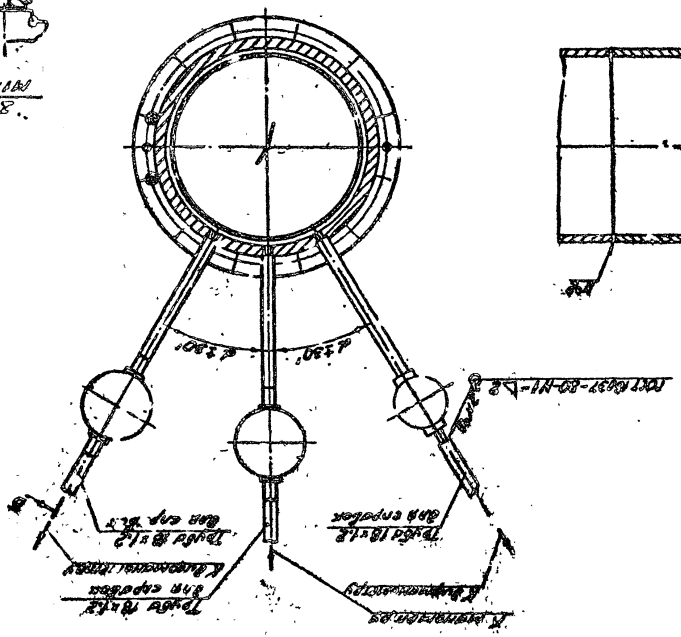
2
4 отв. ø 18
4 отв. ø 18
4 отв. ø 18

УКИП 21.01.01

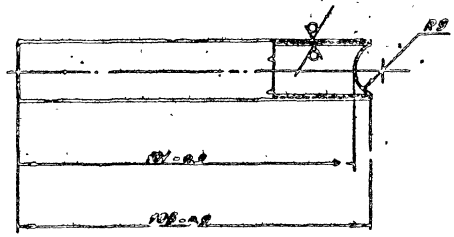

УКИП 21.01.01

Труба

Изм.	Лист	№ докум.	Подп.	Дата
Разраб.		Гурина		09.85
Провер.		Кудинов		09.85
Т. контр.				
Н. контр.		Чусов		09.85
Утв.				

Лит.	Масса	Масштаб
Н	0,05	1:1

Лист | Листов 1

Труба 1801.2 ГОСТ 10704-76
8-8 Сп 1 ГОСТ 10705-80

Институт Мосгаз НИИ проект

Копировал: Дубровина

Формат 4

Формат	Зона	Поз.	Обозначение	Наименование	Кол.	Примечание
				Документация		
А4			УКИП 22.01.СОСБ	Сборочный чертеж		
				Детали		
А4		1	УКИП 22.01.01	Трубка	1	
А4		2	УКИП 3.01-01	Ниппель	1	
А4		3	УКИП 3.02	Гайка накидная	1	

УКИП 22.01.00

Трубка импульсная.

Изм.	Лист	№ докум.	Подп.	Дата
Разраб.		Гурина		09.85
Провер.		Кудинов		09.85
Н. контр.		Чусов		09.85
Утв.				

Лит.	Лист	Листов
Н		1

Институт Мосгаз НИИ проект

Копировал: Дубровина

Формат

УКИП 22.01.00С6

Серия 5.900-12

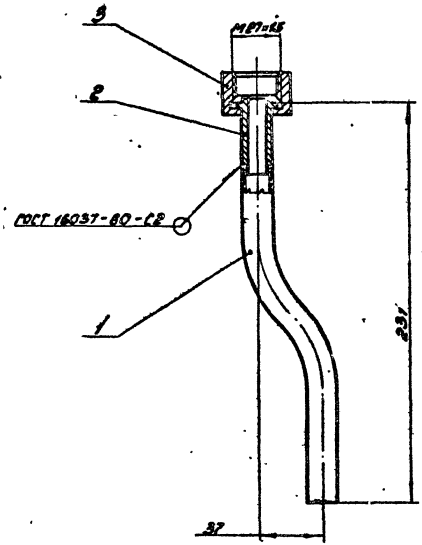

Размеры для справок

Изм.	Лист	№ докум.	Подп.	Дата	Трубка импульсная	Лит.	Масса	Масштаб
Разраб.		Гулина		09.85		Н	0.23	1:2
Пров.		Кудинов		09.85	Сборочный чертеж	Лист	Листов 1	
Т. контр.						Институт		
Н. контр.		Ильинский		09.85		Мосгаз НИИпроект		
Утв.								

Копировал: Давыдова Формат А4

УКИП 22.01.01

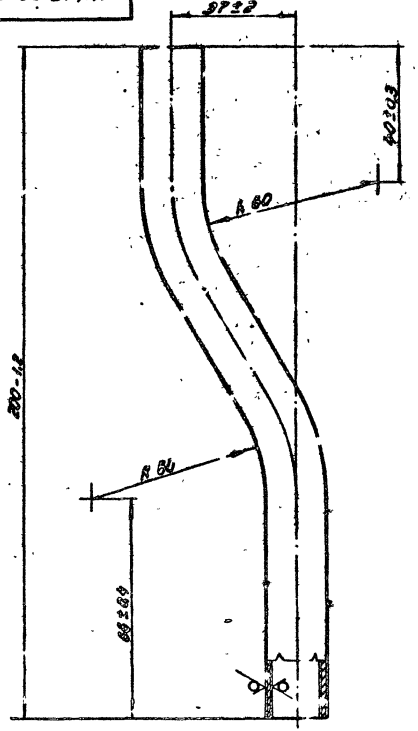

Изм.	Лист	№ докум.	Подп.	Дата	Трубка	Лит.	Масса	Масштаб
Разраб.		Гулина		09.85		Н	0,1	1:1
Пров.		Кудинов		09.85		Лист	Листов 1	
Т. контр.						Институт		
Н. контр.		Ильинский		09.85	Труба 18×1,2 ГОСТ 10704-76 / В-В Ст3 ГОСТ 10705-80	Мосгаз НИИпроект		
Утв.								

Копировал: Давыдова Формат А4

Серия 5.905-12

Формат	Зона	Поз.	Обозначение	Наименование	Кол.	Примечание
				Документация		
А3			УКИП 23.00Б	Сборочный чертеж		
А4			УКИП 1.00П	Технические требования		
				Сборочные единицы		
А4		1	УКИП 20.01.00	Трубка импульсная	1	
А4		2	УКИП 21.02.00	Тройник	5	
А4		3	УКИП 22.01.00	Трубка импульсная	4	
				Детали		
А3		4	УКИП 20.03	Прокладка	11	
				Прочие изделия		
		5		Вентиль шлюзовой Ру16 ТУ26-07-1161-77	8	Каталог 1К62.0 ч. 1 Вс.96к
				Покупные детали для исполнения:		
				УКИП 23.00		
				Сборочные единицы		
А4		6	УКИП 20.02.00	Патрубок	2	
				Детали		
А3		8	УКИП 20.03-01	Прокладка	2	
				Стандартные изделия		
		9		Шпилька М12х130.58.096 ГОСТ 22042-76	4	
		10		Гайка М12.5.096 ГОСТ 5915-70	8	
				УКИП 23.ПС-01		
				Сборочные единицы		
А4		6	УКИП 20.02.00-01	Патрубок	2	

УКИП 23.00

Изм.	Лист	№ докум.	Подп.	Дата
Разраб.	Гуляев			09.85
Провер.	Кайнов			09.85
Н.контр.	Иосилевич			09.85
Утв.	Иосилевич			09.85

Условная диафрагма камерной с отводами для расширения и сужения диафрагмы

Лит. | Лист | Листов: 1 | 10

Институт Монтажспецпроект

Копировал: Гавриленко Формат А4

Формат	Зона	Поз.	Обозначение	Наименование	Кол.	Примечание
				Детали		
А3		8	УКИП 20.03-02	Прокладка	2	
				Стандартные изделия		
		9		Шпилька М12х130.58.096 ГОСТ 22042-76	4	
		10		Гайка М12.5.096 ГОСТ 5915-70	8	
				УКИП 23.01-02		
				Сборочные единицы		
А4		6	УКИП 21.02.00-02	Патрубок	2	
				Детали		
А3		8	УКИП 20.03-03	Прокладка	2	
				Стандартные изделия		
		9		Шпилька М16х140.58.096 ГОСТ 22042-76	4	
		10		Гайка М16.5.096 ГОСТ 5915-70	8	
				УКИП 23.00-03		
				Сборочные единицы		
А4		5	УКИП 20.02.00-03	Патрубок	2	
				Детали		
А3		8	УКИП 20.03-04	Прокладка	2	
				Стандартные изделия		
		9		Шпилька М16х140.58.096 ГОСТ 22042-76	4	
		10		Гайка М16.5.096 ГОСТ 5915-70	8	

УКИП 23.00

Изм.	Лист	№ докум.	Подп.	Дата

Серия 5.905-12

Формат	Зона	Поз.	Обозначение	Наименование	Кол.	Примечание
				УКИП 23.00-04		
				Сборочные единицы		
А4		6	УКИП 20.02.00-04	Патрубок	2	
				Детали		
А3		8	УКИП 20.03-05	Прокладка	2	
				Стандартные изделия		
		9		Шпилька М16х150.58.096		
				ГОСТ 22042-76	8	
		10		Гайка М16.5.096		
				ГОСТ 5915-70	16	
				УКИП 23.00-05		
				Сборочные единицы		
А4		6	УКИП 20.02.00-05	Патрубок	2	
				Детали		
А3		8	УКИП 20.03-06	Прокладка	2	
				Стандартные изделия		
		9		Шпилька М16х150.58.096		
				ГОСТ 22042-76	8	
		10		Гайка М16.5.096		
				ГОСТ 5915-70	16	
				УКИП 23.00-06		
				Сборочные единицы		
А4		6	УКИП 20.02.00-06	Патрубок	2	
				Детали		
А3		8	УКИП 20.03-07	Прокладка	2	

Подп. и дата | Инв. № дубл. | Взам. инв. № | Подп. и дата | Инв. № подл.

Изм. | Лист | № докум. | Подп. | Дата

УКИП 23.00

Лист 3

Копировал: Гаврилова Формат А4

Формат	Зона	Поз.	Обозначение	Наименование	Кол.	Примечание
				Стандартные изделия		
		9		Шпилька М16х150.58.096		
				ГОСТ 22042-76	8	
		10		Гайка М16.5.096		
				ГОСТ 5915-70	16	
				УКИП 23.00-07		
				Сборочные единицы		
А4		6	УКИП 20.02.00-07	Патрубок	2	
				Детали		
А3		8	УКИП 20.03-08	Прокладка	2	
				Стандартные изделия		
		9		Шпилька М16х150.58.096		
				ГОСТ 22042-76	12	
		10		Гайка М16.5.096		
				ГОСТ 5915-70	24	
				УКИП 23.00-08		
				Сборочные единицы		
А4		6	УКИП 20.02.00-08	Патрубок	2	
				Детали		
А3		8	УКИП 20.03-09	Прокладка	2	
				Стандартные изделия		
		9		Шпилька М20х150.58.096		
				ГОСТ 22042-76	12	
		10		Гайка М20.5.096 ГОСТ 5915-70	24	
				УКИП 23.00-09		
				Сборочные единицы		
А4		6	УКИП 20.02.00-09	Патрубок	2	

Подп. и дата | Инв. № дубл. | Взам. инв. № | Подп. и дата | Инв. № подл.

Изм. | Лист | № докум. | Подп. | Дата

УКИП 23.00

Лист 4

Копировал: Гаврилова Формат А4

Формат	Зона	Поз.	Обозначение	Наименование	Кол.	Примечание
				Детали		
А3		8	УКИП 20.03-10	Прокладка	2	
				Стандартные изделия		
		9		Шпилька М20х160.58.096 ГОСТ 22042-76	12	
		10		Гайка М20.5.096 (ГОСТ 5915-70)	24	
				УКИП 23.00-10		
				Сборочные единицы		
А4		6	УКИП 20.02.00-10	Патрубок	2	
				Детали		
А3		8	УКИП 20.03-11	Прокладка	2	
				Стандартные изделия		
		9		Шпилька М20х160.58.096 ГОСТ 22042-76	16	
		10		Гайка М20.5.096 (ГОСТ 5915-70	32	
				УКИП 23.00-11		
				Сборочные единицы		
А4		6	УКИП 20.03.00-11	Патрубок	2	
				Детали		
А3		8	УКИП 20.03-12	Прокладка	2	
				Стандартные изделия		
		9		Шпилька М20х160.58.096 ГОСТ 22042-76	16	
		10		Гайка М20.5.096 ГОСТ 5915-70	32	

Инв. № подл. | Подп. и дата | Взам. инв. № | Инв. № дубл. | Подп. и дата

Изм. Лист № докум. Подп. Дата

Копировал: Гаврилова Формат А4

Формат	Зона	Поз.	Обозначение	Наименование	Кол.	Примечание
				УКИП 23.00-12		
				Сборочные единицы		
А4		6	УКИП 20.02.00-12	Патрубок	2	
				Детали		
А3		8	УКИП 20.03-13	Прокладка	2	
				Стандартные изделия		
		9		Шпилька М16х140.58.096 ГОСТ 22042-76	4	
		10		Гайка М.5.5.096 ГОСТ 5915-70	8	
				УКИП 23.00-13		
				Сборочные единицы		
А4		6	УКИП 20.02.00-13	Патрубок	2	
				Детали		
А3		8	УКИП 20.03-14	Прокладка	2	
				Стандартные изделия		
		9		Шпилька М16-150.58.096 ГОСТ 22042-76	4	
		10		Гайка М16.5.096 ГОСТ 5915-70	8	
				УКИП 23.00-14		
				Сборочные единицы		
А4		6	УКИП 20.03.00-14	Патрубок	2	
				Детали		
А3		8	УКИП 20.03-15	Прокладка	2	

Инв. № подл. | Подп. и дата | Взам. инв. № | Инв. № дубл. | Подп. и дата

Изм. Лист № докум. Подп. Дата

Копировал: Гаврилова Формат А4

Серия 5.905-12

Форм.	Зона	Поз.	Обозначение	Наименование	Кол.	Примечание
				Стандартные изделия		
		9		Шпилька М16х150.58.096		
				ГОСТ 22042-76	8	
		10		Гайка М16.5.096		
				ГОСТ 5915-70	16	
				УКИП 23.00-15		
				Сборочные единицы		
А4		6	УКИП 20.02.00-15	Патрубок	2	
				Детали		
А3		8	УКИП 20.03-16	Прокладка	2	
				Стандартные изделия		
		9		Шпилька М16х150.58.096		
				ГОСТ 22042-76	8	
		10		Гайка М16.58.096		
				ГОСТ 5915-70	16	
				УКИП 23.00-16		
				Сборочные единицы		
А4		6	УКИП 20.02.00-16	Патрубок	2	
				Детали		
А3		8	УКИП 20.03-17	Прокладка	2	
				Стандартные изделия		
		9		Шпилька М16х150.58.096		
				ГОСТ 22042-76	8	
		10		Гайка М16.5.096 ГОСТ 5915-70	16	
				УКИП 23.00-17		
				Сборочные единицы		
А4		6	УКИП 20.02.00-17	Патрубок	2	

Инв. № подл. | Подп. и дата | Взам. инв. № | Инв. № дубл. | Подп. и дата

УКИП 23.00

Лист 7

Копировал: Гаврилова Формат А4

Форм.	Зона	Поз.	Обозначение	Наименование	Кол.	Примечание
				Детали		
А3		8	УКИП 20.03-18	Прокладка	2	
				Стандартные изделия		
		9		Шпилька М20х150.58.096		
				ГОСТ 22042-76	8	
		10		Гайка М20.5.096		
				ГОСТ 5915-70	16	
				УКИП 23.00-18		
				Сборочные единицы		
А4		6	УКИП 20.02.00-18	Патрубок	2	
				Детали		
А3		8	УКИП 20.03-19	Прокладка	2	
				Стандартные изделия		
		9		Шпилька М20х150.58.096		
				ГОСТ 22042-76	12	
		10		Гайка М20.5.096		
				ГОСТ 5915-70	24	
				УКИП 23.00-19		
				Сборочные единицы		
А4		6	УКИП 20.02.00-19	Патрубок	2	
				Детали		
А3		8	УКИП 20.03-20	Прокладка	2	
				Стандартные изделия		
		9		Шпилька М24х180.58.096		
				ГОСТ 22042-76	12	
		10		Гайка М24.5.096 ГОСТ 5915-70	24	

Инв. № подл. | Подп. и дата | Взам. инв. № | Инв. № дубл. | Подп. и дата

УКИП 23.00

Лист 8

Копировал: Гаврилова Формат А4

Серия 5.903-12

Формат	Зона	Поз.	Обозначение	Наименование	Кол.	Примечание
				УКИП 23.00-20		
				Сборочные единицы		
А4		6	УКИП 20.02.00-20	Патрубок	2	
				Детали		
А3		8	УКИП 20 03-21	Прокладка	2	
				Стандартные изделия		
		9		Шпилька М24х180.58.096		
				ГОСТ 22042-76	12	
		10		Гайка 2М24.5.096		
				ГОСТ 5915-70	24	
				УКИП 23.00-21		
				Сборочные единицы		
А4		6	УКИП 20.02.00-21	Патрубок	2	
				Детали		
А3		8	УКИП 20.03-22	Прокладка	2	
				Стандартные изделия		
		9		Шпилька М24х190.58.096		
				ГОСТ 22042-76	16	
		10		Гайка 2М24.5.096		
				ГОСТ 5915-70	32	
				УКИП 23.00-22		
				Сборочные единицы		
А4		6	УКИП 20.02.00-22	Патрубок	2	
				Детали		
А3		8	УКИП 20.03-23	Прокладка	2	

Инв.№ подл. | Подп. и дата | Взам. инв.№ | Инв.№ дубл. | Подп. и дата

Изм.	Лист	№ докум.	Подп.	Дата	УКИП 23.00	Лист 9

Копировал: Гобрилова Формат А4

Формат	Зона	Поз.	Обозначение	Наименование	Кол.	Примечание
				Стандартные изделия		
		9		Шпилька М27х200.58.096		
				ГОСТ 22042-76	16	
		10		Гайка 2М27.5.096		
				ГОСТ 5915-70	32	
				УКИП 23.00-23		
				Сборочные единицы		
А4		6	УКИП 20.02.00-23	Патрубок	2	
				Детали		
А3		8	УКИП 20.03-24	Прокладка	2	
				Стандартные изделия		
		9		Шпилька М30х210.58.096		
				ГОСТ 22042-76	20	
		10		Гайка 2М30.5.096		
				ГОСТ 5915-70	40	

Инв.№ подл. | Подп. и дата | Взам. инв.№ | Инв.№ дубл. | Подп. и дата

Изм.	Лист	№ докум.	Подп.	Дата	УКИП 23.00	Лист

Копировал: Гобрилова Формат А4

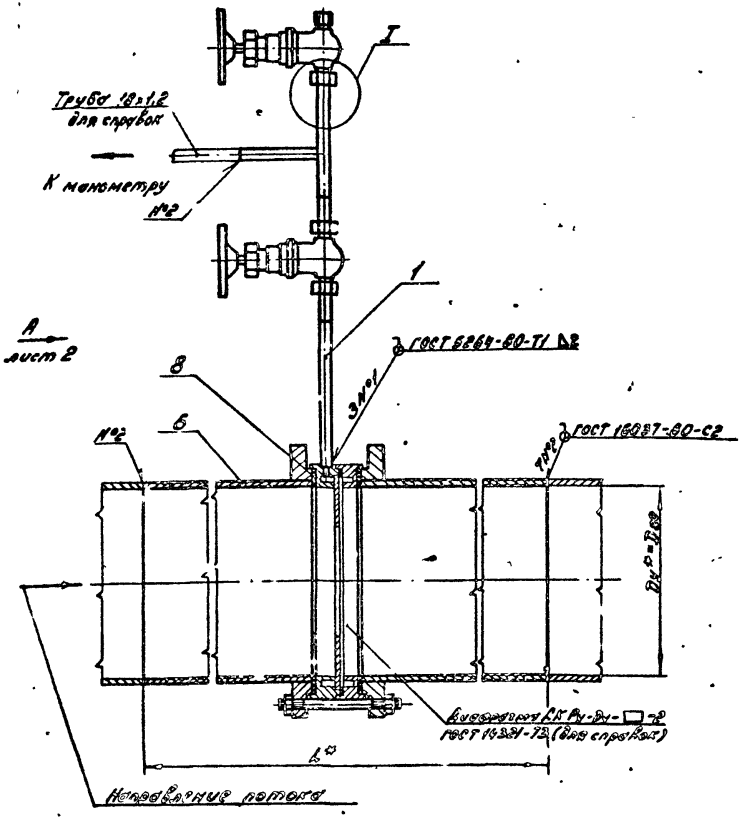

Обозначение	Ру МПа (кгс/см²)	Условный проход D*, мм	L*, мм	α град	Масса, кг
УКИП 23.00	0,6 (6,0)	80	270	67°30′	20,10
-01		35	330		20,94
-02		80	390		23,60
-03		100	470		25,64
-04		125	570	45°	30,99
-05		150	670		34,85
-06		200	870		45,53
-07		250	1070	30°	62,17
-08		300	1270		80,12
-09		350	1470		131,58
-10		400	1670	22°30′	155,20
-11		500	2070		194,38
-12	1,6 (16,0)	80	270	67°30′	23,00
-13		65	330		25,14
-14		80	390		25,37
-15		100	470	45°	30,89
-16		125	570		36,54
-17		150	670		43,99
-18		200	870	30°	58,00
-19		250	1070		82,37
-20		300	1270		104,93
-21		350	1470	22°30′	149,44
-22		400	1670		187,33
-23		500	2070	18°	291,00

*Размеры для справок

Нач. отд.	Лист	Гл. инж.	Подп.	Дата
Разраб.	Гилина			03.85
Провер.	Кулинов			03.85
Т. контр.				
ГИП	Иосилевич			03.85
Н. контр.	Иосилевич			04.85
Утв.	Засовской			04.85

Установка для отбора проб среды из трубопровода с давлением до 16,0 МПа (160 кгс/см²) при расположении выше вибрационного

Сборочный чертеж

УКИП 23.00С6

Лит.	Масса	Масштаб
И	см. табл.	—

Гипрохим

Гипрохимпроект

Копировал: Г. Орлова

Формат А3

Инв. № подл. | Подп. и дата | Взам. инв. № | Инв. № дубл. | Подп. и дата

УХИП 23.00СБ

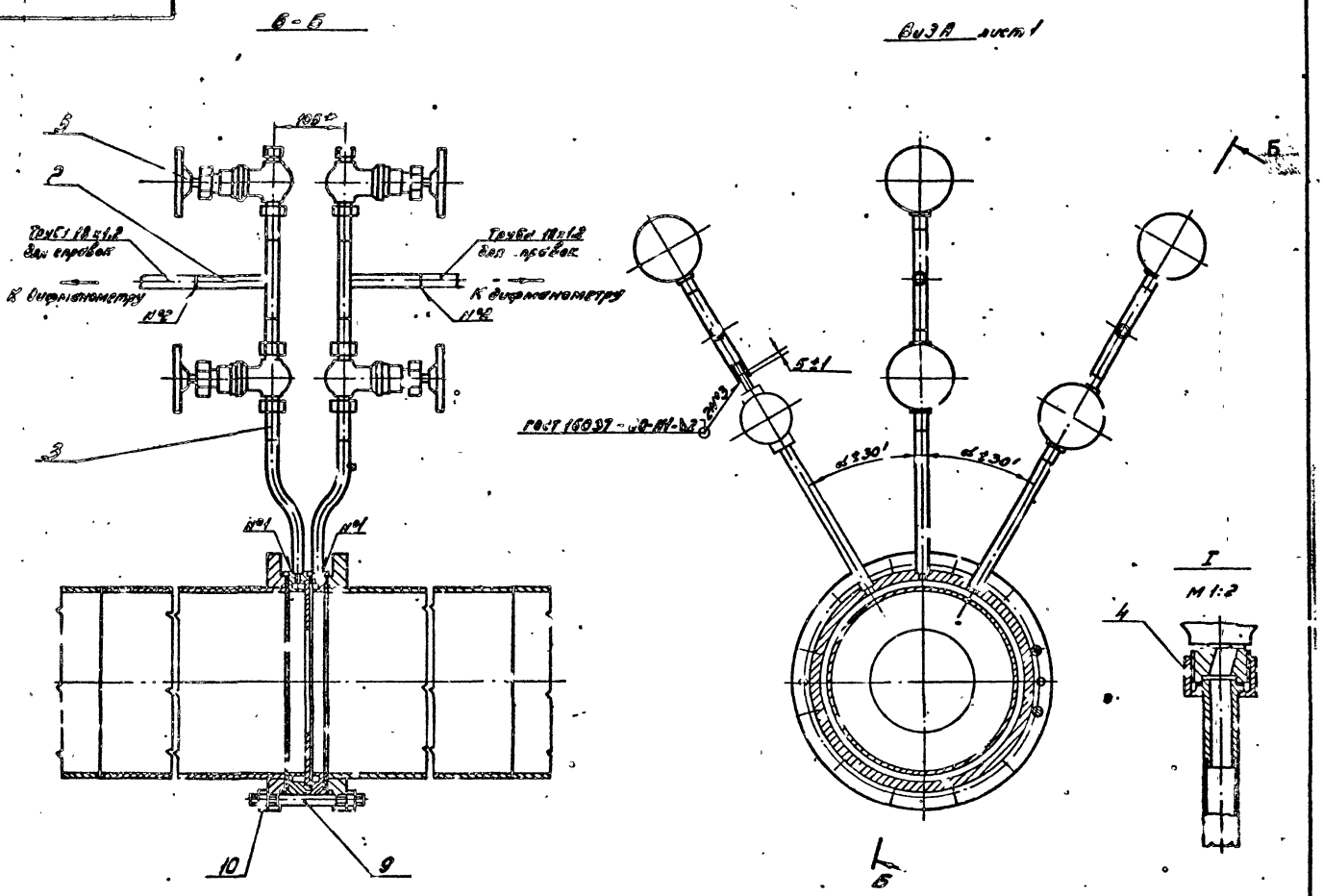

Изм.	Лист	№ докум.	Подп.	Дата

УХИП 23.00СБ

Лист 2

Серия 5.905-16

Серия 5.905-12

Формат	Зона	Поз.	Обозначение	Наименование	Кол.	Примечание
				Документация		
А3			УКИП 24.00СБ	Сборочный чертеж		
А4			УКИП 1.00Д	Технические требования		
				Сборочные единицы		
А4		1	УКИП 24.01.00	Тройник	2	
				Детали		
А3		2	УКИП 24.03	Прокладка	2	
				Прочие изделия		
		5		Вентиль цапковый Ду 10		Каталог ЦКБА ч.I
				ТУ 26-07-1161-71	2	15с 9бк
			Переменные данные	для исполнений:		
				УКИП 24.00		
				Сборочные единицы		
А4		6	УКИП 24.02.00	Кронштейн	1	
				Детали		
Б4		7	УКИП 24.05	Прокладка ф (18х8)		
				Паронит ПМБ-2,0 ГОСТ 481-80	2	
А4		8	УКИП 4.01	Ниппель	1	
А4		9	УКИП 4.02	Штуцер	1	
				Прочие изделия		
		10		Кран трехходовой муфтовый 14М1-16 ТУ-26-07-1061-73	1	Каталог ЦКБА ч. III

Инв. № подл. | Подп. и дата | Взам. инв. № | Инв. № дубл. | Подп. и дата

Изм.	Лист	№ докум.	Подп.	Дата
Разраб.	Гулина			09.85
Провер.	Кудинов			09.85
ГИП	Иосилевич			09.85
Н.контр.	Иосилевич			09.85
Утв.	Зосимов			09.85

УКИП 24.00

Установка дифманометра ДСС и ДСП

Лит.	Лист	Листов
Н	1	2

Институт Мосгазпроект

Копировал: Гаврилова Формат А4

Формат	Зона	Поз.	Обозначение	Наименование	Кол.	Примечание
				УКИП 24.00-01		
				Сборочные единицы		
А4		6		Кронштейн	1	
				УКИП 24.00-02		
				Сборочные единицы		
А4		12	УКИП 24.03.00	Стойка	1	
				Детали		
Б4		7	УКИП 24.05	Прокладка ф (18х8)		
				Паронит ПМБ-2,0 ГОСТ 481-80	2	
А4		8	УКИП 4.01	Ниппель	1	
А4		9	УКИП 4.02	Штуцер	1	
А4		13	УКИП 15.01-02	Болт анкерный	2	
				Стандартные изделия		
		14		Гайка М10.5.096 ГОСТ 5915-70	2	
				Прочие изделия		
		10		Кран трехходовой муфтовый 14М1-16 ТУ26-07-1061-73	1	Каталог ЦКБА ч. III
				УКИП 24.00-03		
				Сборочные единицы		
А		12	УКИП 24.03.00	Стойка	1	
				Детали		
А4		13	УКИП 15.01-02	Болт анкерный	2	
				Стандартные изделия		
		14		Гайка М10.5.096 ГОСТ 5915-70	2	

Инв. № подл. | Подп. и дата | Взам. инв. № | Инв. № дубл. | Подп. и дата

Изм.	Лист	№ докум.	Подп.	Дата

УКИП 24.00

Лист 2

Копировал: Гаврилова Формат А4

УКИП 24.0005

Серия 5.905-12

Рис. 1

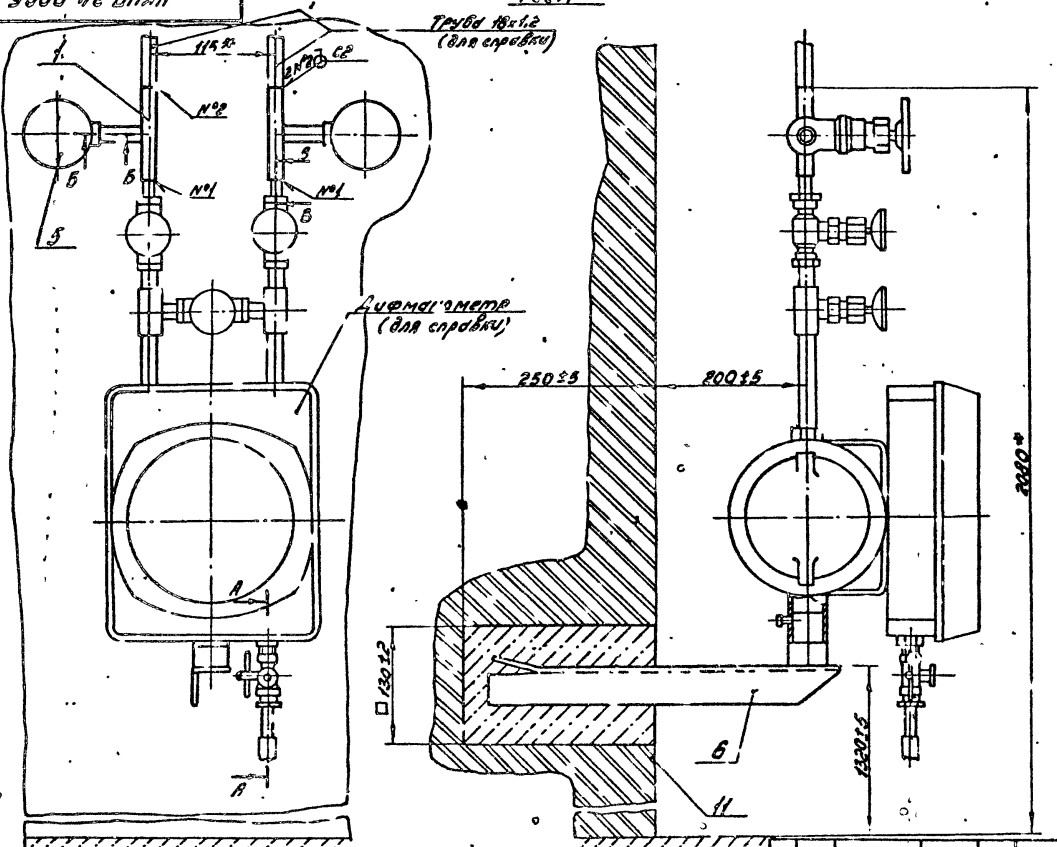

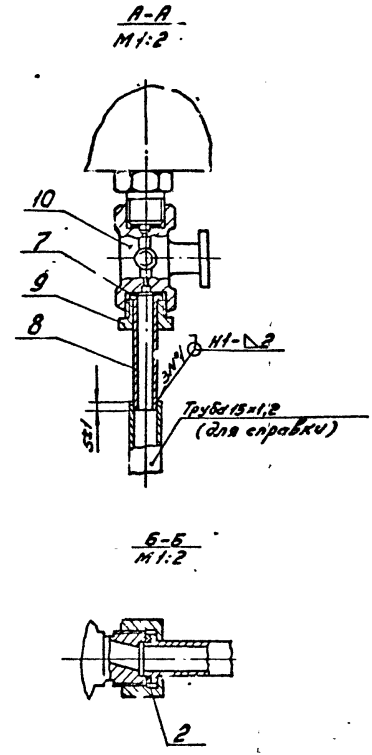

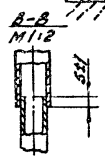

1. Сварные швы по ГОСТ 16037-80
2. * Размеры для справок

Обозначение	Рис.	Масса, кг
УКИП 24.00	1	6,06
-01	2	5,75
-02	3	11,20
-03	4	10,90

Изм.	Лист	№ докум.	Подп.	Дата
Разраб.		Гулина		3 85
Провер.		Г. Динов		9 85
Т.контр.				
ГИП		Иосилевич		04 85
Н.контр.		Иосилевич		04 85
Утв.		Зиславский		09 85

УКИП 24.0005

Установка дифманометра ДСС и ДСП

Сборочный чертеж

Лит.	Масса	Масштаб
Н	см. табл.	1:5

Лист 1 Листов 2

Институт

Мосгаз НИИ

Инв. № подл. | Подп. и дата | Взам. инв. № | Инв. № дубл. | Подп. и дата

Копировал: Сабрилова

Форм.

УКИП 24.0006

Серия 5.905-12

Рис. 2
остальное см. рис. 1

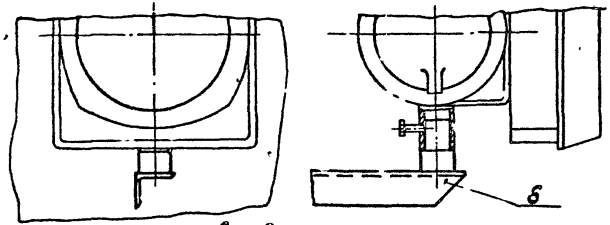

Рис. 3
остальное см. рис. 1

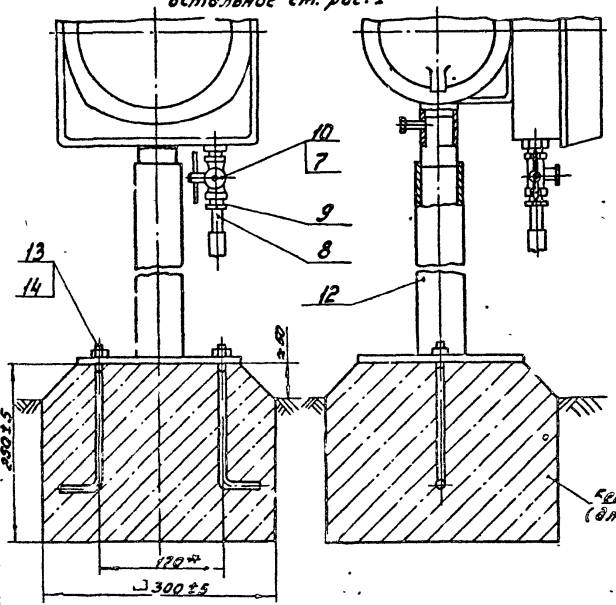

Рис. 4
остальное см. рис. 1

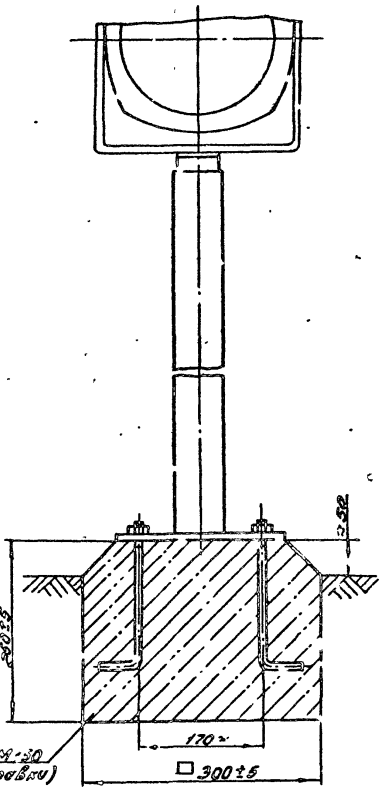

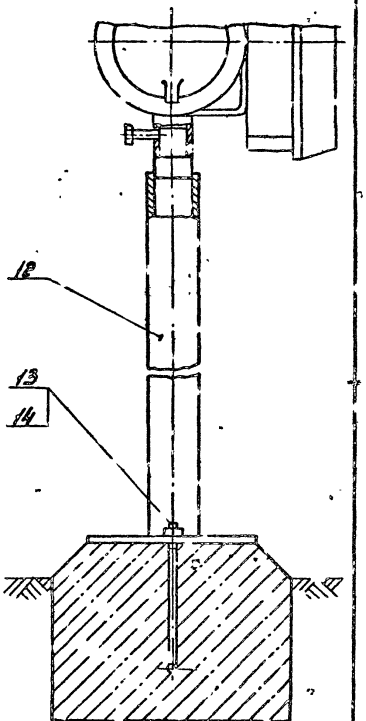

Инв. № подл. | Подп. и дата | Взам. инв. № | Инв. № дубл. | Подп. и дата

Изм.	Лист	№ докум.	Подп.	Дата

УКИП 24.0006 Лист 2

Копировал | Формат А3

Серия 5.905-12

Формат	Зона	Поз.	Обозначение	Наименование	Кол.	Примечание
				Документация		
А4			УКИП 24.01.00СБ	Сборочный чертеж		
				Детали		
А1		1	УКИП 24.01.01	Ниппель	1	
А4		2	УКИП 3.02	Гайка накидная	1	
А4		3	УКИП 5.01.02	Труба	1	

УКИП 24.01.00

Изм.	Лист	№ докум.	Подп.	Дата
Разраб.		Гулина		09.85
Пров.		Кудинов		09.85
Н. контр.		Иосилевич		09.85
Утв.				

Тройник

Лит. | Лист | Листов

Институт Мосгазниипроект

Копировал: Гаврилова

Формат А1

Инв. № подл. | Подп. и дата | Взам. инв. № | Инв. № дубл. | Подп. и дата

УКИП 24.01.00СБ

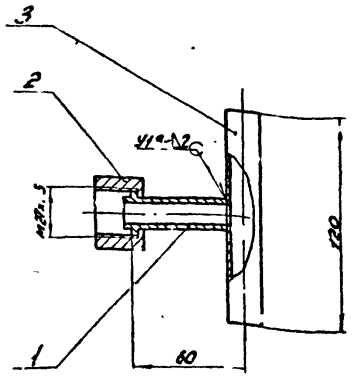

1. Сварной шов по ГОСТ 16037-80.
2. Размеры для справок.

УКИП 24.01.00СБ

Изм.	Лист	№ докум.	Подп.	Дата
Разраб.		Гулина		09.85
Пров.		Кудинов		09.85
Т. контр.				
Н. контр.		Иосилевич		09.85
Утв.				

Тройник

Сборочный чертеж

Лит.	Масса	Масштаб
М	0,21	1:2

Лист | Листов 1

Институт Мосгазниипроект

Копировал: Гаврилова

Фор.

Инв. № подл. | Подп. и дата | Взам. инв. № | Инв. № дубл. | Подп. и дата

УКИП 24.01.01

Серия 5.905-12

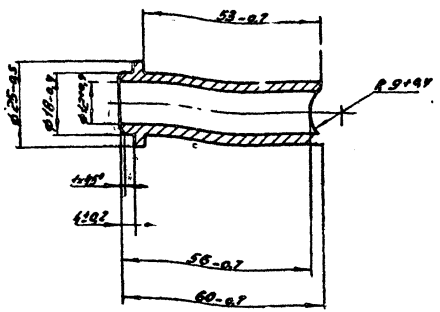

Изм.	Лист	№ докум.	Подп.	Дата
Разраб.		Гулина		09.85
Провер.		Кудинов		09.85
Т.контр.				
Н.контр.		Иосилевич		09.85
Утв.				

УКИП 24.01.01

Ниппель

Лит.	Масса	Масштаб
Н	0,07	1:1

Лист | Листов 1

Сталь 20-4-6 ГОСТ 1050-74

Институт Мосгаз НИИпроект

Копировал: Гаврилова

Формат А4

Инв. № подл. | Подп. и дата | Взам. инв. № | Инв. № дубл. | Подп. и дата

УКИП 24.02.00

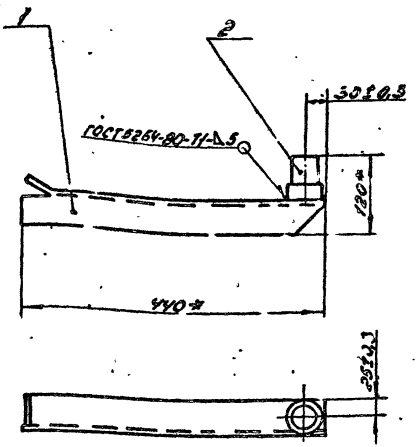

* Размеры для справок

Форм.	Зона	Поз.	Обозначение	Наименование	Кол.	Примечание
				Детали		
А4		1	УКИП 24.02.01	Уголок	1	
А4		2	УКИП 24.02.02	Бобышка	1	

Изм.	Лист	№ докум.	Подп.	Дата
Разраб.		Гулина		09.85
Провер.		Кудинов		09.85
Т.контр.				
Н.контр.		Иосилевич		09.85
Утв.				

УКИП 24.02.00

Кронштейн

Лит.	Масса	Масштаб
Н	2,8	1:5

Лист | Листов 1

Институт Мосгаз НИИпроект

Копировал: Гаврилова

Формат А4

Инв. № подл. | Подп. и дата | Взам. инв. № | Инв. № дубл. | Подп. и дата

УКИП 24.02.01

12,5 (√)

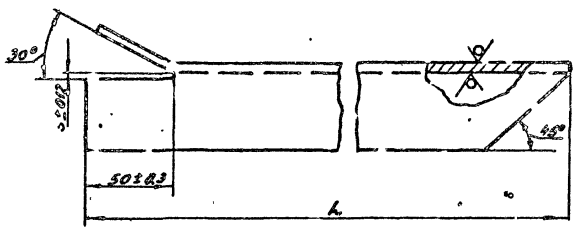

Обозначение	L, мм	Масса, кг
УКИП 24.02.01	440-1,8	1,7
-01	515-1,8	1,9

УКИП 24.02.01

Изм.	Лист	№ докум.	Подп.	Дата
Разраб.		Гилина		09.85
Провер.		Кудинов		09.85
Т.контр.				
Н.контр.				09.85
Утв.				

Уголок

Лит. | Масса | Масштаб

Н | см. табл. | —

Лист | Листов 1

Уголок Б-50х50х5 ГОСТ 8509-72 / Ст3-I-ГОСТ 535-79

Институт Мосгаз. ИЗ-Проект

Копировал: Запорожец Формат А4

Серия 5.905-12

Инв. № подл. | Подп. и дата | Взам. инв. № | Инв. № дубл. | Подп. и дата

УКИП 24.02.02

12,5 (√)

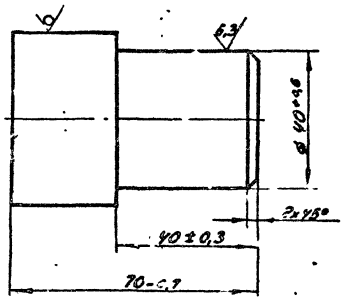

УКИП 24.02.02

Изм.	Лист	№ докум.	Подп.	Дата
Разраб.		Гилина		09.85
Провер.		Кудинов		09.85
Т.контр.				
Н.контр.				09.85
Утв.				

Бобышка

Лит. | Масса | Масштаб

Н | 0,85 | 1:1

Лист | Листов 1

Круг 50-В-ГОСТ 2590-71 / Ст3-I-ГОСТ 535-79

Институт Мосгаз. ИЗ-Проект

Копировал: Запорожец Формат А4

Инв. № подл. | Подп. и дата | Взам. инв. № | Инв. № дубл. | Подп. и дата

Серия 5.905-12

Форм.	Зона	Поз.	Обозначение	Наименование	Кол.	Примечание
				Документация		
А4			УКИП 24.03.00СБ	Сборочный чертеж		
				Детали		
Б4		1	УКИП 24.03.01	Пластина		
				Лист Б-ПН-5 ГОСТ 19903-74 / В Ст3сп4 ГОСТ 14637-79		
				(200×200)-1,15	1	1,5кг
Б4		2	УКИП 24.03.02	Труба		
				Труба 57×3 ГОСТ 10704-76 / В-В Ст3сп3 ГОСТ 10705-80		
				L = 1285-3,0	1	5,2кг
А4		3	УКИП 24.02.02	Бобышка	1	

Изм.	Лист	№ докум.	Подп.	Дата
Разраб.		Гулина		09.85
Провер.		Кузьмов		09.85
Н.контр.		Иосиф		09.85
Утв.				

УКИП 24.03.00

Стойка

Лит. | Лист | Листов

Институт Мосгаз НИИпроект.

Инв. № подл. | Подп. и дата | Взам. инв. № | Инв. № дубл. | Подп. и дата

Копировал: Гаврилова Формат А4

УКИП 24.03.00СБ

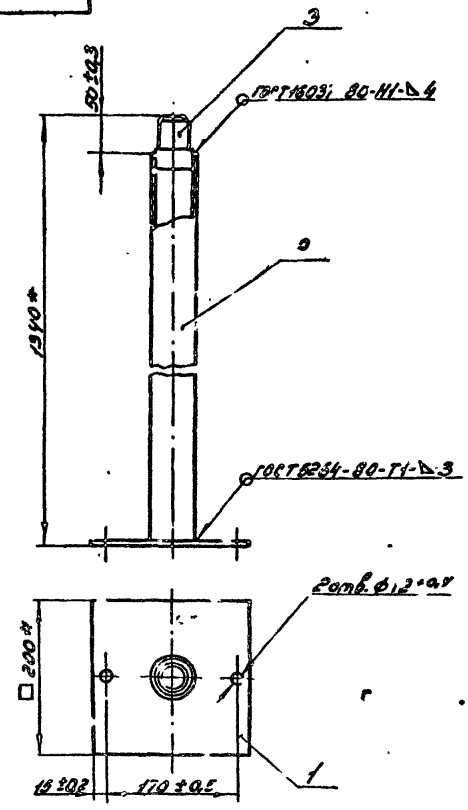

* Размеры для справок.

Изм.	Лист	№ докум.	Подп.	Дата
Разраб.		Гулина		09.85
Провер.		Кузьмов		09.85
Т.контр.				
Н.контр.		Иосиф		09.85
Утв.				

УКИП 24.03.00СБ

Стойка

Сборочный чертеж

Лит.	Масса	Масштаб
Н	7,6	1:5

Лист | Листов

Институт Мосгаз НИИпроект.

Инв. № подл. | Подп. и дата | Взам. инв. № | Инв. № дубл. | Подп. и дата

Копировал: Гаврилова Формат А4

Серия 5.905-12

Формат	Зона	Поз.	Обозначение	Наименование	Кол.	Примечание
				Документация		
А3			УКИП 25.00СБ	Сборочный чертеж		
А4			УКИП 1.00Д	Технические требования		
				Сборочные единицы		
А4		1	УКИП 24.01.00	Тройник	2	
				Детали		
А3		2	УКИП 24.03	Прокладка	2	
				Стандартные изделия		
		3		Болт М10×25.58.096		
				ГОСТ 7798-70	4	
				Прочие изделия		
		4		Вентиль цапковый Ду10		Катал-2 ЦКБА 4 1
				ТУ 26-07-1161-74	2	15с 96
			Переменные данные	для исполнений:		
				УКИП 25.00		
				Сборочные единицы		
А4		5	УКИП 25.01.00	Кронштейн	1	
				Стандартные изделия		
		6		Гайка М10.5.096		
				ГОСТ 5915-70	4	

Изм.	Лист	№ докум.	Подп.	Дата
Разраб.		Гусина	[illegible]	03.85
Провер.		Кудинов	[illegible]	09.85
ГИП		Ижилевич	[illegible]	09.85
Н.контр.		Носилевич	[illegible]	09.85
Утв.		[illegible]	[illegible]	[illegible]

УКИП 25.00

Установка дифманометра ДМ

Лит.	Лист	Листов
	1	2

Институт Мосгазниипроект

Копировал: [illegible]

Формат А4

Подп. и дата | Взам. инв. № | Инв. № дубл. | Подп. и дата | Инв. № подл.

Формат	Зона	Поз.	Обозначение	Наименование	Кол.	Примечание
				УКИП 25.00-01		
				Сборочные единицы		
А4		7	УКИП 25.02.00	Стойка	1	
				Детали		
А4		8	УКИП 15.01-02	Болт анкерный	2	
				Стандартные изделия		
		9		Гайка М10.5.096		
				ГОСТ 5915-70	6	

Изм.	Лист	№ докум.	Подп.	Дата

УКИП 25.00

Лист

УКИП 25.00СБ

Серия 5.905-12

Рис. 1

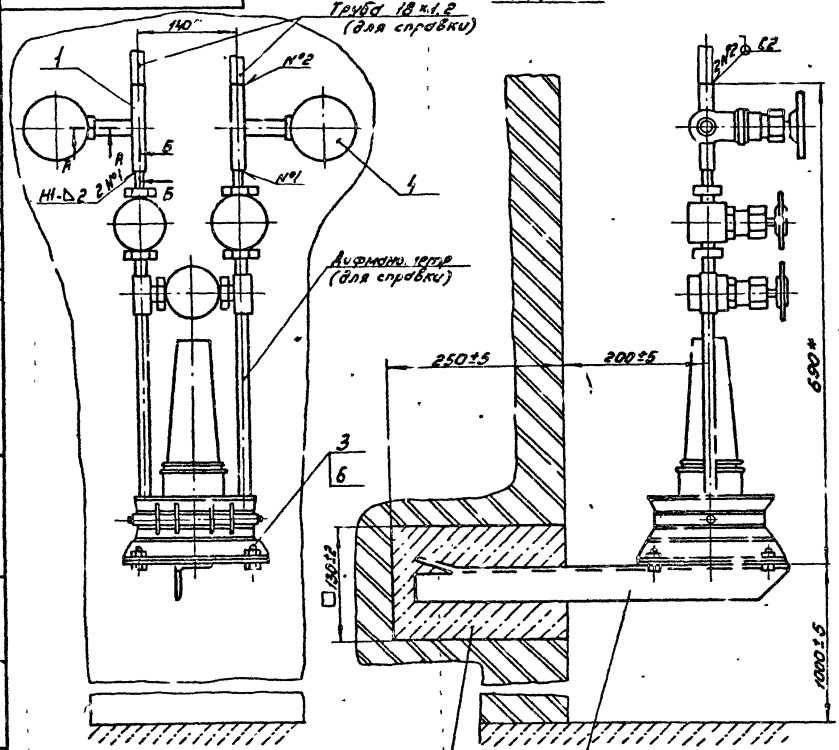

Рис. 2
остальное см. рис.1

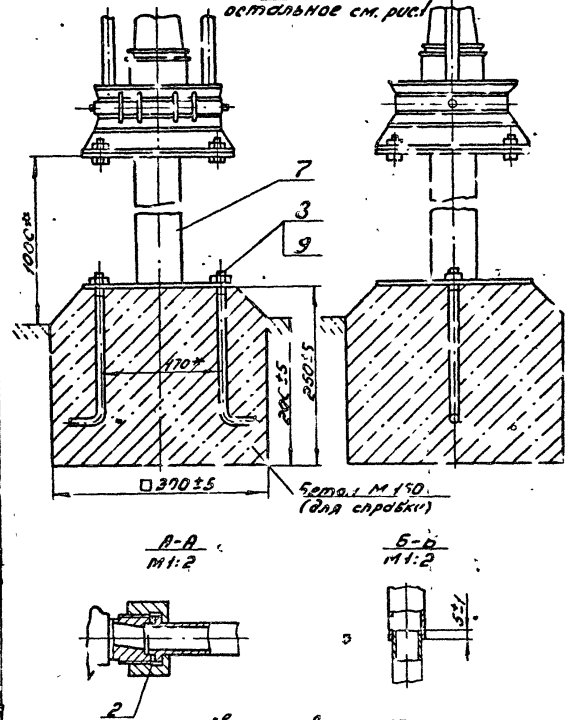

1. Сварные швы по ГОСТ 15037-80
2.* Размеры для справок

Обозначение	Рис.	Масса, кг
УКИП 25.00	1	8,75
-01	2	10,6

Изм.	Лист	№ докум.	Подп.	Дата
Разраб.		Гулина		10.85
Провер.		Кудинов		10.85
Т.контр.				
ГИП		Иосилевич		10.85
Н.контр.		Иосилевич		10.85
Утв.		Заславский		10.85

УКИП 25 00СБ

Установка дифманометра ДМ
Сборочный чертеж

Лит.	Масса	Масштаб
Н	см. табл.	1:5

Лист | Листов 1

Институт Мосгазниипроект

Копировал: Гаврилова

Формат А3

Инв. № подл. | Подп. и дата | Взам. инв. № | Инв. № дубл. | Подп. и дата

Серия 5.905-12

Формат	Зона	Поз.	Обозначение	Наименование	Кол.	Примечание
				Документация		
А4			УКИП 25.01.00СБ	Сборочный чертеж		
				Детали		
Б4		1	УКИП 25.01.01	Пластина		
				Лист Б-ПН-5.0 ГОСТ 19903-74 8 Ст3сп4 ГОСТ 14637-79		
				200-1.15	2	1,5 кг
А4		2	УКИП 24.02.01-01	Уголок	1	

Инв. № подл. | Подп. и дата | Взам. инв. № | Инв. № дубл. | Подп. и дата

Изм.	Лист	№ докум.	Подп.	Дата
Разраб.	Гудилов			09.85
Пров.	Кудинов			09.85
Н. контр.	Васильев			09.85
Утв.				

УКИП 25.01.00

Кронштейн

Лит.	Масса	Масштаб
Лист	Листов	
	1	

Институт Мосгазниипроект

Копировал: Гаврилова Формат А4

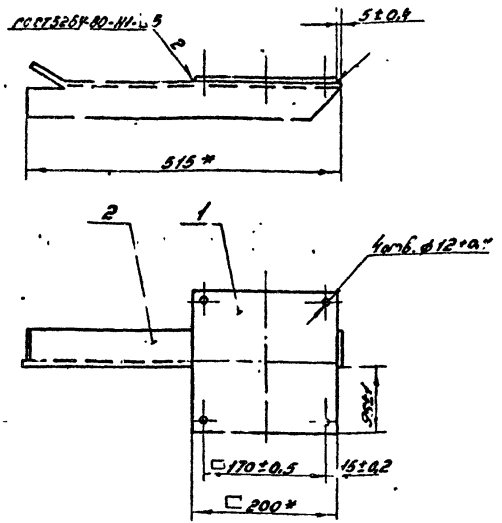

* Размеры для справок.

УКИП 25.01.00СБ

Кронштейн

Сборочный чертеж

Лит.	Масса	Масштаб
	4.9	1:5
Лист	Листов	
	1	

Институт Мосгазниипроект

Копировал: Гаврилова Формат А4

Серия Б.905-12

Формат	Зона	Поз.	Обозначение	Наименование	Кол.	Примечание
				Документация		
А4			УКИП 25.02.00СБ	Сборочный чертеж		
				Детали		
Б4		1	УКИП 25.02.01	Пластина		
				Лист Б-ПН 5,0 ГОСТ 19903-74 / ВСт3сп4 ГОСТ 14637-79		
				200-1,15	2	1,5кг
Б4		2	УКИП 25.02.02	Труба		
				Труба 57х3 ГОСТ 10704-76 / В-ВСт3сп3 ГОСТ 10705-80		
				h=940-2,3	1	3,76

Подп. и дата | Взам. инв. № | Инв. № дубл. | Подп. и дата | Инв. № подл.

Изм.	Лист	№ докум.	Подп.	Дата
Разраб.		Гулина		09.85
Пров.		Кудинов		09.85
Н. контр.		Иосилевич		09.85
Утв.				

УКИП 25.02.00

Стойка

Лит.	Лист	Листов
Н		1

Институт Моегаз НИИпроект

Копировал: Гаврилова

Формат А4

УКИП 25.02.00СБ

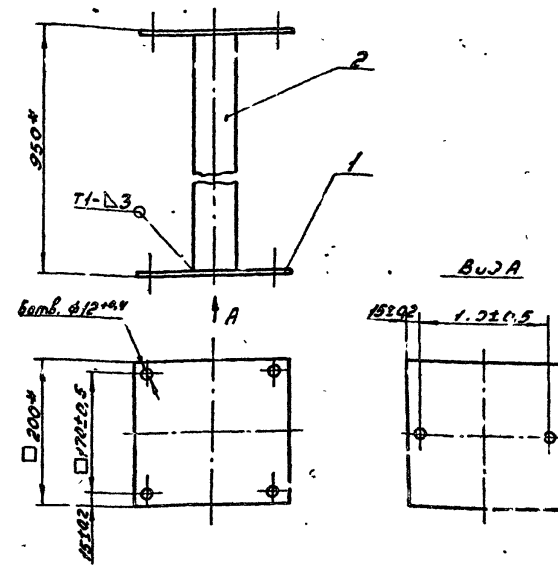

1. Сварные швы ГОСТ 5264-80.
2. * Размеры для справок.

Подп. и дата | Взам. инв. № | Инв. № дубл. | Подп. и дата | Инв. № подл.

Изм.	Лист	№ докум.	Подп.	Дата
Разраб.		Гулина		09.85
Пров.		Кудинов		09.85
Т. контр.				
Н. контр.		Иосилевич		09.85
Утв.				

УКИП 25.02.00СБ

Стойка

Сборочный чертеж

Лит.	Масса	Масштаб
Н	6,8	1:5

Лист | Листов 1

Институт Моегаз НИИпроект

Копировал: Гаврилова

Формат А4

Серия 5.905-12

Формат	Зона	Поз.	Обозначение	Наименование	Кол.	Примечание
				Документация		
А3			УКИП 26.00С5	Сборочный чертеж		
А4			УКИП 1.00Д	Технические требования		
				Сборочные единицы		
А4		1	УКИП 24.01.00	Тройник	2	
				Детали		
А3		2	УКИП 24.03	Прокладка	2	
				Стандартные изделия		
		3		Болт М10х40.58.096		
				ГОСТ 7798-70	4	
				Прочие изделия		
		4		Вентиль цапковый Ду10		Каталог ЦКБР 42
				ТУ26-07-1161-71	2	15с 96к
			Переменные данные для исполнений:			
				УКИП 26.00		
				Сборочные единицы		
А4		5	УКИП 25.01.00	Кронштейн	1	
				Стандартные изделия		
		6		Гайка М10.5.096		
				ГОСТ 5915-70	4	

УКИП 26.00

Изм.	Лист	№ докум.	Подп.	Дата
Разраб.	Гулина	[illegible]		09.85
Провер.	Кудинов	[illegible]		03.85
Н. контр.	Иосилевич	[illegible]		[illegible].85
Утв.	[illegible]	[illegible]		09.85

Установка дифманометра ДКО

Лит.	Лист	Листов
1	1	2

Институт Мосгаз НИИпроект

Копировал [illegible] формат А4

Подп. и дата | Инв. № дубл. | Взам. инв. № | Подп. и дата | Инв. № подл.

Формат	Зона	Поз.	Обозначение	Наименование	Кол.	Примечание
				УКИП 26.00-01		
				Сборочные единицы		
А4		7	УКИП 25.02.00	Стойка	1	
				Детали		
А4		8	УКИП 15.01-02	Болт анкерный	2	
				Стандартные изделия		
		9		Гайка М10.5.096		
				ГОСТ 5915-70	6	

УКИП 26.00

Лист 2

УКИП 26.00С6

Серия 5.905-12

Рис. 1

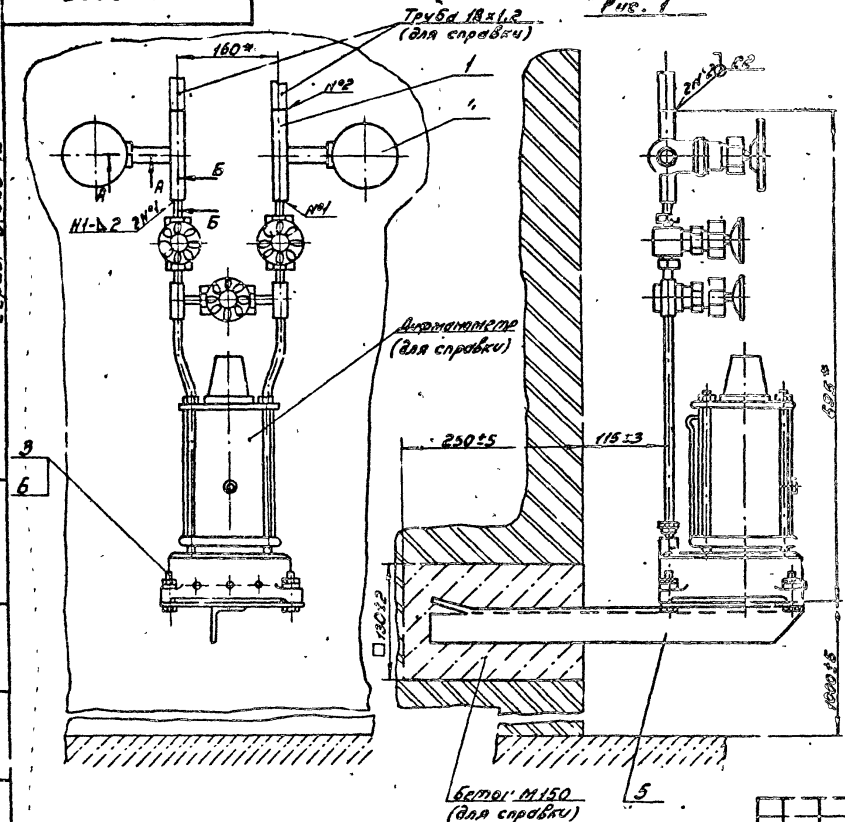

Рис. 2

остальное см. рис. 1

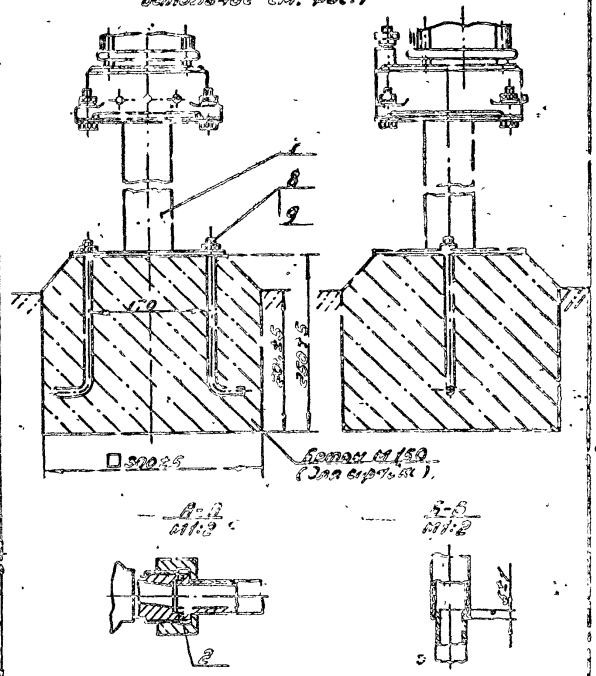

1. Сварные швы по ГОСТ 16037-80

2. * Размеры для справок

Обозначение	Рис.	Масса, кг
УКИП 26.00	1	7,80
-01	2	10,00

Изм.	Лист	№ докум.	Подп.	Дата
Разраб.		Гурина		10.85
Провер.		Чудинов		10.85
Т.контр.				
ГИП		Ульяновский		10.85
Н.контр.		Ульяновский		10.85
Утв.		Ульяновский		10.85

УКИП 26.00С6

Установка дифманометра АКО

Сборочный чертеж

Лит.	Масса	Масштаб
	см. табл.	1:3

Лист | Листов 1

Институт

Мосгаз НИПроект

Копировал: Г. Врилова

Формат А3

Инв. № подл. | Подп. и дата | Взам. инв. № | Инв. № дубл. | Подп. и дата

Формат	Зона	Поз.	Обозначение	Наименование	Кол.	Примечание
				Документация		
А4			УКИП 27.00СБ	Сборочный чертеж		
А4			УКИП 1.00Д	Техническое требования		
				Переменные данные для исполнений:		
				УКИП 27.00		
				Сборочные единицы		
А4		1	УКИП 27.01.00	Расширитель	1	
				УКИП 27.00-01		
				Сборочные единицы		
А4		1	УКИП 27.01.00-01	Расширитель	1	
				УКИП 27.00-02		
				Сборочные единицы		
А4		1	УКИП 27.01.00-02	Расширитель	1	
				УКИП 27.00-03		
				Сборочные единицы		
А4		1	УКИП 27.01.00-03	Расширитель	1	
				УКИП 27.00-04		
				Сборочные единицы		
А4		1	УКИП 27.01.00-04	Расширитель	1	

Инв.№ подл. | Подп. и дата | Взам. инв.№ | Инв.№ дубл. | Подп. и дата

Изм.	Лист	№ докум.	Подп.	Дата
Разраб.	Гурина			11.85
Провер.	Кудачов			11.85
Гл.инж.	Иосиф-ов			11.85
Н.контр.	Иосиф-ов			11.85
Утв.	Зам.-ский			11.85

УКИП 27.00

Установка 2х электроподогревателей с противообмерзающими устройствами на газопроводе D_{y} 300 ÷ 1200

Лит.	Лист	Листов
	1	

Институт Газстройпроект

Копировал: Гурина

Формат А4

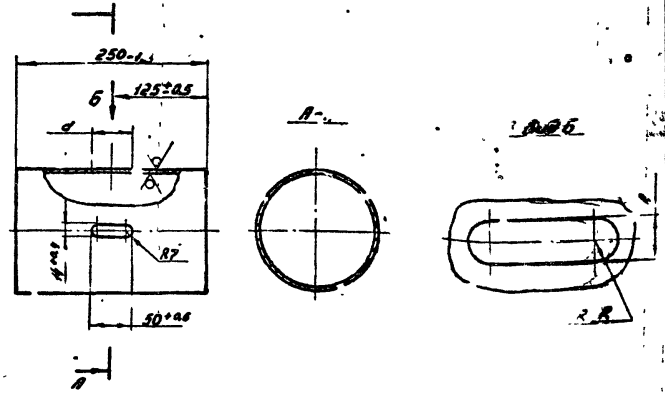

Обозначение	d, мм	D, мм	R, мм
УКИП 27.01.01	50+0,6	14+0,4	7
-01	78+0,7	24+0,5	12

Инв.№ подл. | Подп. и дата | Взам. инв.№ | Инв.№ дубл. | Подп. и дата

Изм.	Лист	№ докум.	Подп.	Дата
Разраб.	Гурина			11.85
Пров.	Кудачов			11.85
Т.контр.				
Н.контр.				
Утв.				

УКИП 27.01.01

Труба

Лит.	Масса	Масштаб
Н	2,9	—
Лист	Листов 1	

Труба 133×4,5 ГОСТ 10704-76 / В-ВСт3сп 3 ГОСТ 10705-80

Институт Газстройпроект

Копировал: Гурина

Формат А4

УКИП 27.00СБ

Серия 5.905-12

А-А

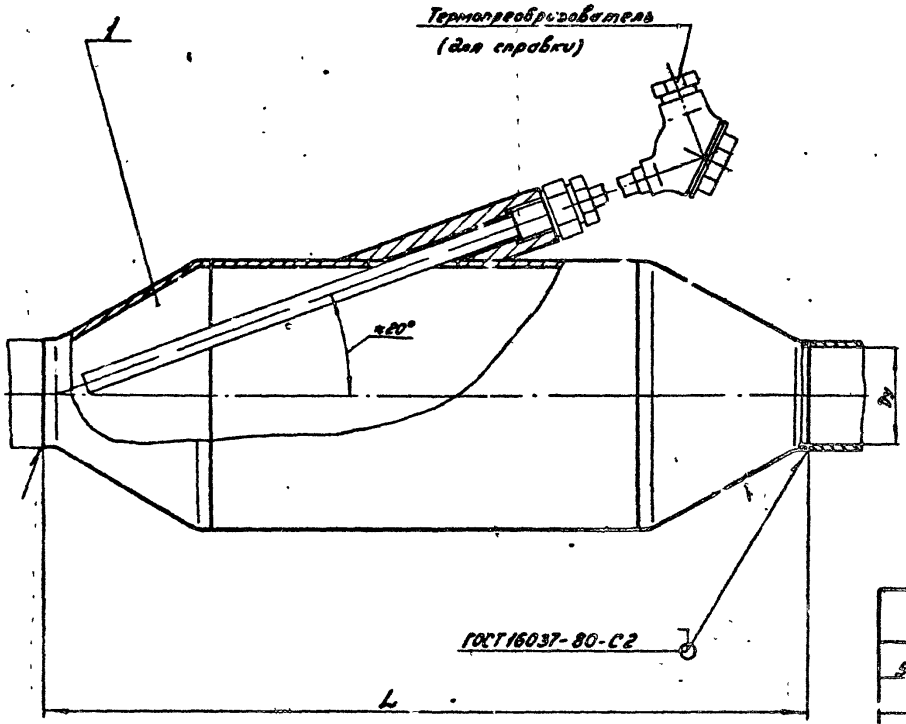

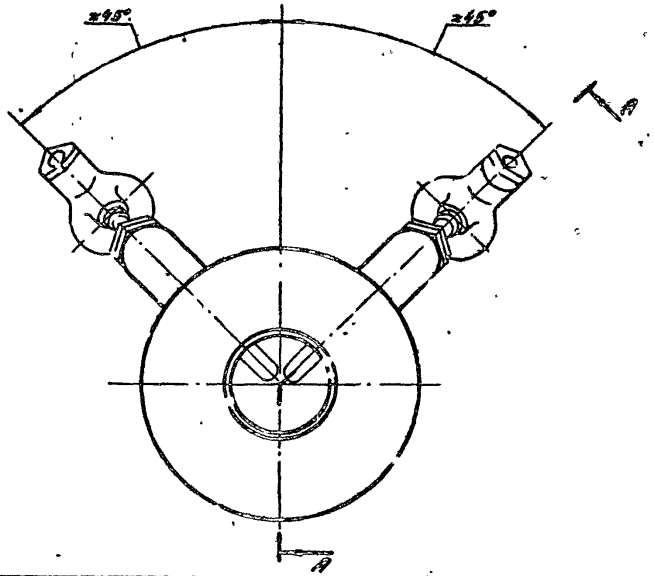

Обозначение	Условный проход Ду, мм	L, мм	Масса, кг
УКИП 27.00	50	400	7,16
-01	65		
-02	80		8,16
-03	100	510	
-04	125		8,56

Размеры для справок

Изм.	Лист	№ докум.	Подп.	Дата
Разраб.		Гулина		12.85
Провер.		Кудинов		12.85
Т. контр.				
ГИП		Иосифович		12.85
Н. контр.		Иосифович		12.85
Утв.		Заславский		12.85

Установка 27 терм. преобразователей сопротивления на газопроводе Ду 50÷125

Сборочный чертеж

УКИП 27.00СБ

Лит.	Масса	Масштаб
Н		—

Лист | Листов

Институт Мосгазниипроект

Копировал: Говорилова

Формат А3

Инв. № подл. | Подп. и дата | Взам. инв. № | Инв. № дубл. | Подп. и дата

Серия 5 905-12

Формат	Зона	Поз.	Обозначение	Наименование	Кол.	Примечание
				Документация		
А3			УКИП 27.01.00СБ	Сборочный чертеж		
				Детали		
А4		1	УКИП 6.01.01	Бобышка	1	
			Переменные данные	для исполнений		
				УКИП 27.01.00		
				Детали		
А4		2	УКИП 27.01.01	Труба	1	
А4		3	УКИП 6.01.01	Бобышка	1	
				Стандартные изделия		
		4		Переход К 159х4,5-57х4,5		
				ГОСТ 17378-83	2	
				УКИП 27.01.00-01		
				Детали		
А4		2	УКИП 27.01.01	Труба	1	
А4		3	УКИП 6.01.01	Бобышка	1	
				Стандартные изделия		
		4		Переход К 159х4,5-76х4,5		
				ГОСТ 17378-83	2	
				УКИП 27.01.00-02		
				Детали		
А4		2	УКИП 27.01.01	Труба	1	
А4		3	УКИП 6.01.01	Бобышка	1	
				Стандартные изделия		
		4		Переход К 159х4,5-89х4,5		
				ГОСТ 17378-83	2	

Подп. и дата | Взам. инв. № | Инв. № дубл. | Подп. и дата | Инв. № подл.

Изм.	Лист	№ докум.	Подп.	Дата
Разраб.	Гаврилова			11.85
Пров.	Кудинов			12.85
Н. контр.	Носилевич			12.85
Утв.				

УКИП 27.01.00

Расширитель

Лит.	Лист	Листов
1	1	4

Институт Мосгаз. ЧИУ проект.

Копировал: Гаврилова Формат А4

Формат	Зона	Поз.	Обозначение	Наименование	Кол.	Примечание
				УКИП 27.01.00-03		
				Детали		
А4		2	УКИП 27.01.01	Труба	1	
А4		3	УКИП 6.01.01	Бобышка	1	
				Стандартные изделия		
		4		Переход К 159х4,5-108х4,5		
				ГОСТ 17378-83	2	
				УКИП 27.01.00-04		
				Детали		
А4		2	УКИП 27.01.01	Труба	1	
А4		3	УКИП 6.01.01	Бобышка	1	
				Стандартные изделия		
		4		Переход К 159х4,5-133х4,5		
				ГОСТ 17378-83	2	
				УКИП 27.01.00-05		
				Детали		
А4		2	УКИП 27.01.01	Труба	1	
А4		3	УКИП 6.01.01-01	Бобышка	1	
				Стандартные изделия		
		4		Переход К 159х4,5-57х4,5		
				ГОСТ 17378-83	2	
				УКИП 27.01.00-06		
				Детали		
А4		2	УКИП 27.01.01	Труба	1	
А4		3	УКИП 6.01.01-01	Бобышка	1	
				Стандартные изделия		
		4		Переход К 159х4,5-76х4,5		
				ГОСТ 17378-83	2	

Подп. и дата | Взам. инв. № | Инв. № дубл. | Подп. и дата | Инв. № подл.

Изм.	Лист	№ докум.	Подп.	Дата

УКИП 27.01.00

Лист 2

Копировал: Гаврилова Формат А4

Серия 5.905-12

Формат	Зона	Поз.	Обозначение	Наименование	Кол.	Примечание
				УКИП 27.01.00-07		
				Детали		
А4		2	УКИП 27.01.01	Труба	1	
А4		3	УКИП 6.01.01-01	Бобышка	1	
				Стандартные изделия		
		4		Переход К 159х4,5-89х4,5		
				ГОСТ 17378-83	2	
				УКИП 27.01.00-03		
				Детали		
А4		2	УКИП 27.01.01	Труба	1	
А4		3	УКИП 6.01.01-01	Бобышка	1	
				Стандартные изделия		
		4		Переход К 159х4,5-108х4,5		
				ГОСТ 17378-83	2	
				УКИП 27.01.00-09		
				Детали		
А4		2	УКИП 27.01.01	Труба	1	
А4		3	УКИП 6.01.01-01	Бобышка	1	
				Стандартные изделия		
		4		Переход К 159х4,5-133х4,5		
				ГОСТ 17378-83	2	
				УКИП 27.01.00-10		
				Детали		
А4		2	УКИП 27.01.01-01	Труба	1	
А4		3	УКИП 6.01.01-03	Бобышка	1	
				Стандартные изделия		
				Переход К 159х4,6-57х4,5		
		4		ГОСТ 17378-83	2	

Инв. № подл. | Подп. и дата | Взам. инв. № | Инв. № дубл. | Подп. и дата

Изм. Лист № докум. Подп. Дата

УКИП 27.01.00 Лист 3

Копировал: Гаврилова Формат А4

Формат	Зона	Поз.	Обозначение	Наименование	Кол.	Примечание
				УКИП 27.01.00-11		
				Детали		
А4		2	УКИП 27.01.01-01	Труба	1	
А4		3	УКИП 6.01.01-02	Бобышка	1	
				Стандартные изделия		
		4		Переход К 159х4,5-76х4,5		
				ГОСТ 17378-83	2	
				УКИП 27.01.00-12		
				Детали		
А4		2	УКИП 27.01.01-01	Труба	1	
А4		3	УКИП 6.01.01-02	Бобышка	1	
				Стандартные изделия		
		4		Переход К 159х4,5-89х4,5		
				ГОСТ 17378-83	2	
				УКИП 27.01.00-13		
				Детали		
А4		2	УКИП 27.01.01-01	Труба	1	
А4		3	УКИП 6.01.01-02	Бобышка	1	
				Стандартные изделия		
		4		Переход К 159х4,5-108х4,5		
				ГОСТ 17378-83	2	
				УКИП 27.01.00-14		
				Детали		
А4		2	УКИП 27.01.01-01	Труба	1	
С4		3	УКИП 6.01.01-02	Бобышка	1	
				Стандартные изделия		
		4		Переход К 159х4,5-133х4,5		
				ГОСТ 17378-83	2	

Инв. № подл. | Подп. и дата | Взам. инв. № | Инв. № дубл. | Подп. и дата

Изм. Лист № докум. Подп. Дата

УКИП 27.01.00 Лист 4

Копировал: Гаврилова Формат А4

УКИП 27.01.00СБ

Серия 5.905-12

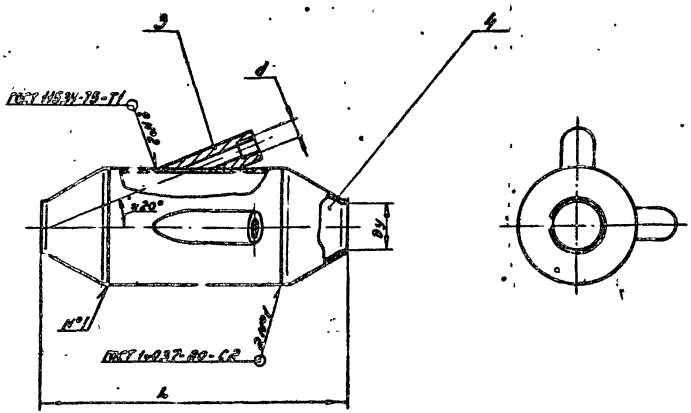

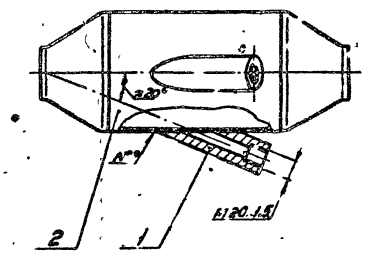

Обозначение	Dy, мм	d, мм	L, мм	Масса, кг
УКИП 27.01.00	50	М20×1,5	400	7,16
-01	65			
-02	80			8,16
-03	100		510	
-04	125			8,56
-05	50	М27×2,0	400	7,64
-06	65			
-07	80			8,64
-08	100		510	
-09	125			9,04
-10	50	М33×2,0	400	7,80
-11	65			
-12	80			8,80
-13	100		510	
-14	125			9,20

Размеры для справок

					УКИП 27.01.00СБ			
Изм.	Лист	№ докум.	Подп.	Дата	Расширитель	Лит.	Масса	Масшт.
Разраб.		Гулина		11.85		Н	см.табл.	–
Провер.		Кудинов		11.85	Сборочный чертеж	Лист	Листов 1	
Т.контр.						Институт		
Н.контр.		Шакилевич		11.85		Мосгиз НИИ		
Утв.								

Копировал: Гаврилова Фо...

Серия 5.905-12

Формат	Зона	Поз.	Обозначение	Наименование	Кол.	Примечание
				Документация		
А3			УКИП 28.00СБ	Сборочный чертеж		
А4			УКИП 1.00 Д	Технические требования		
			Переменные данные	для исполнений		
				УКИП 28.00		
				Сборочные единицы		
А4		1	УКИП 27.01.00-05	Расширитель	1	
				УКИП 28.00-01		
				Сборочные единицы		
А4		1	УКИП 27.01.00-06	Расширитель	1	
				УКИП 28.00-02		
				Сборочные единицы		
А4		1	УКИП 27.01.00-07	Расширитель	1	
				УКИП 28.00-03		
				Сборочные единицы		
А4		1	УКИП 27.01.00-08	Расширитель	1	
				УКИП 28.00-04		
				Сборочные единицы		
А4		1	УКИП 27.01.00-09	Расширитель	1	

Изм.	Лист	№ докум.	Подп.	Дата
Разраб.		Гурина		12.85
Провер.		Кудинов		12.85
ГИП		Иосилевич		12.85
Н.контр.		Иосилевич		12.85
Утв.		Заславский		12.85

УКИП 28.00

Установка термопреобразователя сопротивления и термобаллона термометра манометрического на газопроводе Ду 50 ÷ 125

Лит.	Лист	Листов
Н	1	2

Институт Мосгаз НИИ проект

Инв. № подл. | Подп. и дата | Взам. инв. № | Инв. № дубл. | Подп. и дата

Копировал: Гаврилова Формат А4

Формат	Зона	Поз.	Обозначение	Наименование	Кол.	Примечание
				УКИП 28.00-05		
				Сборочные единицы		
А4		1	УКИП 27.01.00-10	Расширитель	1	
				УКИП 28.00-06		
				Сборочные единицы		
А4		1	УКИП 27.01.00-11	Расширитель	1	
				УКИП 28.00-07		
				Сборочные единицы		
А4		1	УКИП 27.01.00-12	Расширитель	1	
				УКИП 28.00-03		
				Сборочные единицы		
А4		1	УКИП 27.01.00-13	Расширитель	1	
				УКИП 28.00-09		
				Сборочные единицы		
А4		1	УКИП 27.01.00-14	Расширитель	1	

Изм.	Лист	№ докум.	Подп.	Дата

УКИП 28.00

Лист 2

Инв. № подл. | Подп. и дата | Взам. инв. № | Инв. № дубл. | Подп. и дата

Копировал: Гаврилова Формат А4

УКИП 28.00СБ

Серия 5.905-12

А-А

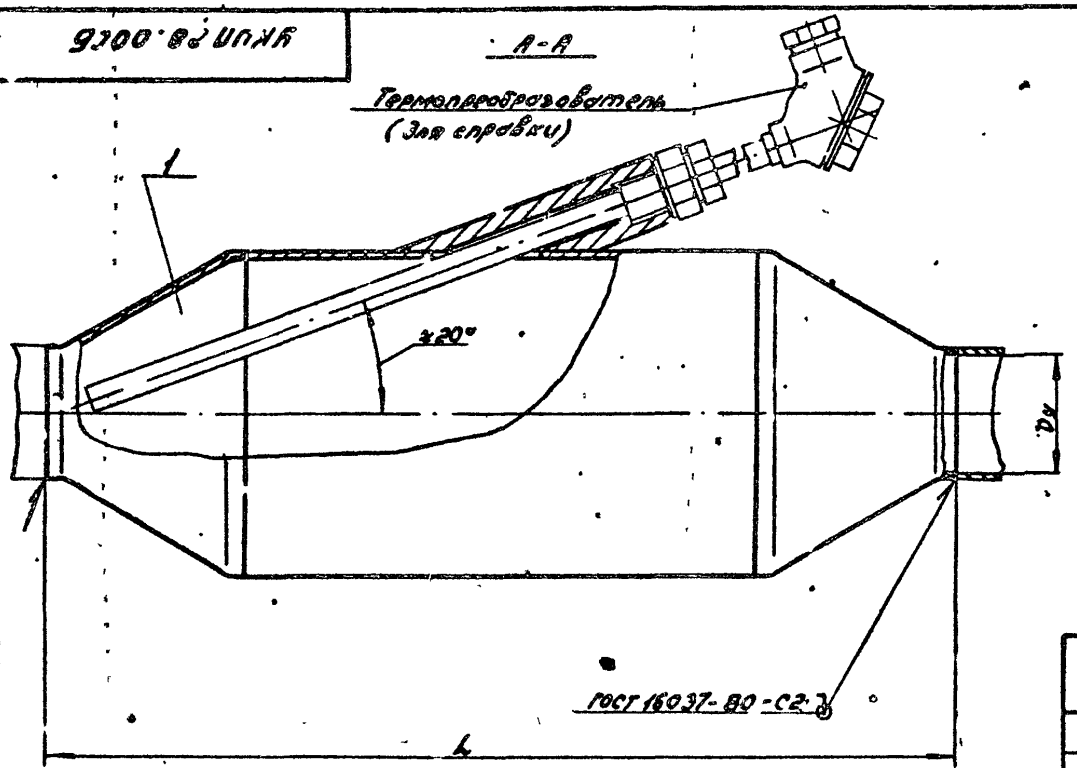

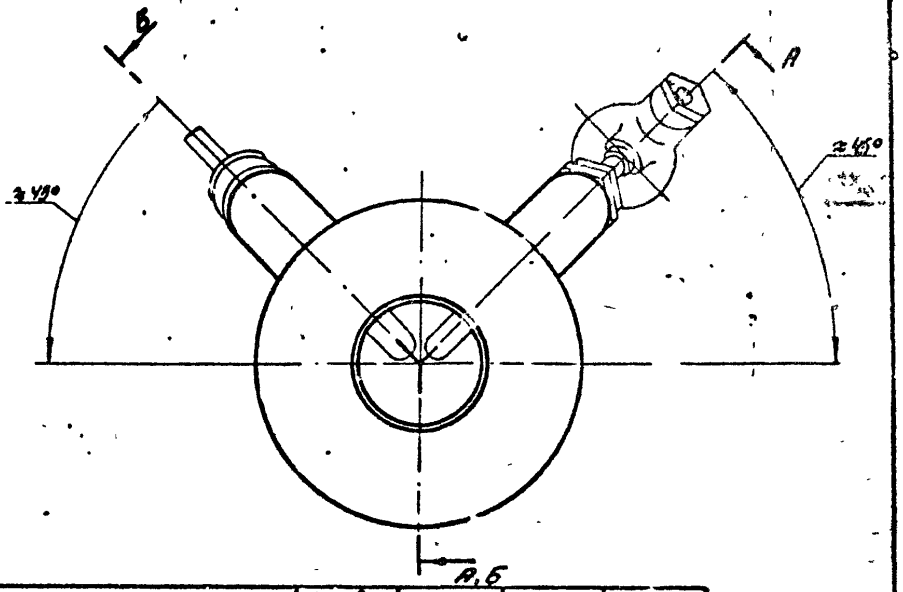

Б-Б

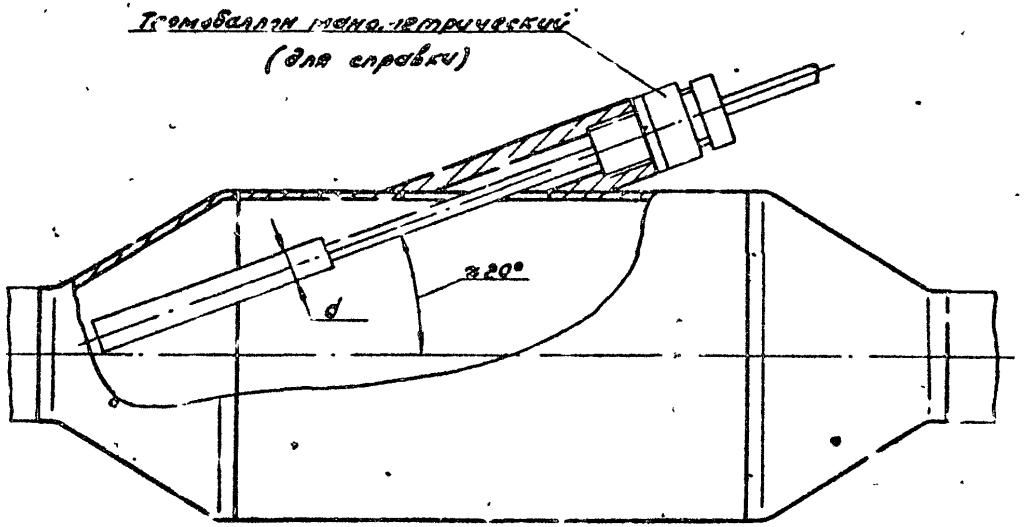

Обозначение	Условный проход Dy, мм	Диаметр термобаллона d, мм	L, мм	Масса, кг
УКИП 28.00	50	12	400	7,64
-01	65			
-02	80			8,64
-03	100		510	
-04	125			9,04
-05	50	20	400	7,80
-06	65			
-07	80			8,60
-08	100		510	
-09	125			9,20

Размеры для справок

Изм.	Лист	№ докум.	Подп.	Дата
Разраб.		Гулина		11.85
Провер.		Кудинов		11.85
Т.контр.				
Г.И.П.		Иосифевич		11.85
Н.контр.		Ласкевич		11.85
Утв.		Заславский		11.85

УКИП 28.00СБ

Установка термопреобразователя сопротивления и термобаллона термометра манометрического на газопроводе Dy 50 ÷ 125

Сборочный чертеж

Лит.	Масса	Масштаб
Н	см. табл.	—

Лист | Листов 1

Инв. № подл. | Подп. и дата | Взам. инв. № | Инв. № дубл. | Подп. и дата

Копировал: Гаврилова

Формат А3

Формат	Зона	Поз.	Обозначение	Наименование	Кол.	Примечание
				Документация		
А4			УКИП 29.00СБ	Сборочный чертеж		
А4			УКИП 1.00Д	Технические условия		
				Детали		
Б4		1	УКИП 29.01	Труба		
				Труба М2-М5-1		
				ГОСТ 517-72		
				L = 2000-3	1	0,22кг
				Стандартные изделия		
		2		Болт М5 х20.58		
				ГОСТ 7805-70	4	
		3		Гайка М5.5 ГОСТ 5927-70	4	
		4		Шайба 5.02		
				ГОСТ 11371-78	4	

Серия 5.905-12

Взам. инв. № | Инв. № дубл. | Подп. и дата

Изм.	Лист	№ докум.	Подп.	Дата
Разраб.		Гулина		11.85
Пров.		Кудинов		11.85
ГИП		Иосилевич		11.85
Н.контр.		Иосилевич		11.85
Утв.		Заславский		11.85

УКИП 29.00СБ

Установка тягонапоромера ТНМП-100 и напоромера НМП-100

Лит.	Лист	Листов
Н		1

Институт Мосгаз НИИпроект

Копировал: Гаврилова

Формат А4

УКИП 29.00СБ

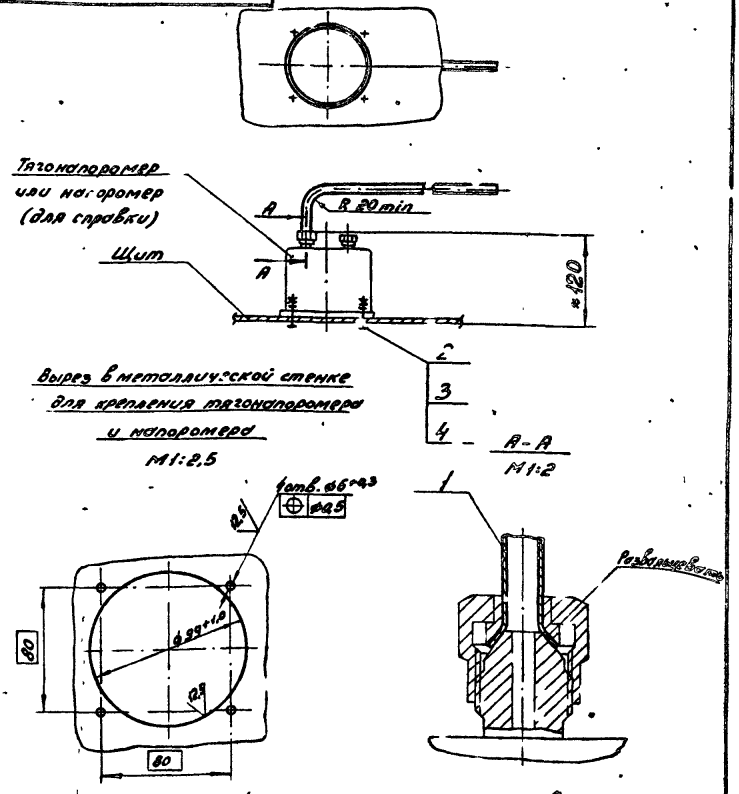

1. Длину трубы поз. 1 уточнить при проектировании
2. * Размеры для справок

Подп. и дата | Взам. инв. № | Инв. № дубл. | Подп. и дата | Инв. № подл.

Изм.	Лист	№ докум.	Подп.	Дата
Разраб.		Гулина		11.85
Провер.		Кудинов		11.85
Т.контр.				
ГИП		Иосилевич		11.85
Н.контр.		Иосилевич		11.85
Утв.		Заславский		11.85

УКИП 29.00СБ

Установка тягонапоромера ТНМП-100 и напоромера НМП-100

Сборочный чертеж

Лит.	Масса	Масштаб
Н	0,25	1:5

Лист | Листов 1

Институт Мосгаз НИИпроект

Копировал: Гаврилова

Формат А4

Госстрой СССР
Таллинский филиал
ЦИТП
Типовой проект /серия/
№ 5-900-12
Заказ № 105
Цена 3 руб. 91 коп.
Тираж 1200
Дата "6" 7 1987 г.

gost.e-ecolog.ru