ТИПОВАЯ ДОКУМЕНТАЦИЯ НА КОНСТРУКЦИИ, ИЗДЕЛИЯ И УЗЛЫ ЗДАНИЙ И СООРУЖЕНИЙ

СЕРИЯ 5.905-11

ГАЗОРЕГУЛЯТОРНЫЕ ПУНКТЫ (ГРП) ШКАФНОГО ТИПА ДЛЯ СНИЖЕНИЯ ДАВЛЕНИЯ ГАЗА

ВЫПУСК 4

ОБОГРЕВ ШКАФНЫХ РЕГУЛЯТОРНЫХ ПУНКТОВ

РАБОЧИЕ ЧЕРТЕЖИ

РАЗРАБОТАНЫ
ИНСТИТУТОМ „МОСГАЗНИИПРОЕКТ"
Главный инженер института Маевский
Главный инженер проек а Иосилевич

УТВЕРЖДЕНЫ ГОССТРОЕМ СССР
ПРОТОКОЛ №ИИ-6 ОТ 04.03.1986г.
ВВЕДЕНЫ В ДЕЙСТВИЕ ИНСТИТУТОМ
„МОСГАЗНИИПРОЕКТ" С 12.05.1986г,
ПРИКАЗ № 66 ОТ 23.04.1986г

gost.e-ecolog.ru

905-11 Выпуск 4

Содержание

Обозначение	Наименование	Стр.
	Титульный лист	
	Содержание	2
ОШРП1.00Д	Обогреватели шкафных ГРП	
	Общие указания	2
ОШРП1.00	Обогреватель газовый шкафного ГРП	3
ОШРП1.01.00	Горелка	3
ОШРП1.00СБ	Обогреватель газовый шкафного ГРП	4
ОШРП1.00МЧ	Обогреватель газовый шкафного ГРП	5
ОШРП1.01.00СБ	Горелка	8
ОШРП1.01.01.00	Смеситель	9
ОШРП1.01.01.00СБ	Смеситель	9
ОШРП1.01.01.01	Втулка	9
ОШРП1.01.01.02	Труба	10
ОШРП1.01.01.03	Конус	10
ОШРП1.01.01.04	Кронштейн	10
ОШРП1.01.01.05	Отражатель	10
ОШРП1.01.02.00	Газопровод	11
ОШРП1.01.02.00СБ	Газопровод	11
ОШРП1.01.02.01	Труба	11
ОШРП1.01.02.02	Кольцо	12
ОШРП1.01.02.03	Патрубок	12
ОШРП1.01.02.04	Кронштейн	12
ОШРП1.01.02.05	Гайка	12
ОШРП1.01.02.06	Патрубок	13
ОШРП1.01.02.07	Переходник	13
ОШРП1.01.03.00	Угольник	13
ОШРП1.01.03.01	Штуцер	13
ОШРП1.01.03.02	Ниппель	14
ОШРП1.01.05	Штуцер	14
ОШРП1.01.06	Кольцо	14
ОШРП1.01.07	Крышка	14
ОШРП1.01.08	Преграда	15
ОШРП1.01.09	Сопло	15
ОШРП1.02.00	Кожух	15
ОШРП1.02.06	Кольцо	15
ОШРП1.02.00СБ	Кожух	16
ОШРП1.02.01	Ушко	17

Продолжение

Обозначение	Наименование	Стр.
ОШРП1.02.02	Заслонка	17
ОШРП1.02.03	Обечайка	17
ОШРП1.02.04	Огнепреградитель	18
ОШРП1.02.05	Фланец	18
ОШРП1.07	Накладка	18
ОШРП1.08	Дно	18
ОШРП1.03.00	Термопреобразователь	19
ОШРП1.03.00СБ	Термопреобразователь	19
ОШРП1.03.01	Штуцер	20
ОШРП1.03.02	Шайба	20
ОШРП1.03.03	Термоэлектрод	20
ОШРП1.03.04	Оболочка	20
ОШРП1.04.00	Кожух	21
ОШРП1.04.00СБ	Кожух	21
ОШРП1.04.01	Цилиндр	21
ОШРП1.04.02	Основание	21
ОШРП1.05.00	Трубка	22
ОШРП1.05.00СБ	Трубка	22
ОШРП1.05.01	Гайка накидная	22
ОШРП1.05.02	Ниппель	23
ОШРП1.05.03	Трубка	23
ОШРП1.06.00	Трубка	23
ОШРП1.06.01	Трубка	23
ОШРП1.06.00СБ	Трубка	24
ОШРП1.09	Ниппель	24
ОШРП1.10	Прокладка	24
ОШРП2.00	Обогреватель водяной шкафного ГРП	25
ОШРП2.00СБ	Обогреватель водяной шкафного ГРП	25
ОШРП2.01.00	Коллектор	25
ОШРП2.00МЧ	Обогреватель водяной шкафного ГРП	26
ОШРП2.01.00СБ	Коллектор	27
ОШРП2.01.01	Патрубок	27
ОШРП2.01.02	Ушко	27
ОШРП2.01.03	Труба	28
ОШРП2.01.04	Труба	28
ОШРП2.01.05	Труба	28
ОШРП2.01.06	Заглушка	28

1. Введение.

Корректировка рабочих чертежей типовой документации серии 5.905-2 „Газорегуляторные пункты (ГРП) шкафного типа для снижения давления газа" произведена институтом „МосгазНИИпроект" в соответствии с планом типового проектирования на 1985г, утвержденным постановлением Госстроя СССР от 10.12.84 № 204 (п. 8.4.1.6).

Данные рабочие чертежи применяются при изготовлении обогревателей ШРП.

2. Назначение и область применения.

Обогреватели ШРП применяются для обогрева ШРП при установке и эксплуатации их в районах с расчетной зимней температурой окружающего воздуха от плюс 5°С до минус 30°С.

Обогреватели ШРП разработаны в двух вариантах:

а) обогреватель газовый, использующий тепло, получаемое от сжигания газа.

б) обогреватель водяной, использующий тепло, получаемое от системы теплоснабжения.

3. Техническая характеристика

3.1. Основные параметры и размеры обогревателя газового.

3.1.1. Тепловая мощность, Вт (ккал/ч):

при давлении газа 0,9кПа (0,009кгс/см²) - 1279 (1100)

при давлении газа 2,0 кПа (0,020кгс/см²) - 1977 (1700)

3.1.2. Давление газа перед горелкой обогревателя кПа (кгс/см²) 0,9 - 2,0 (0,009 - 0,02)

3.1.3. Расход газа, м³/ч

при давлении газа 0,9кПа (0,009кгс/см²) - 0,13

при давлении газа 2,0кПа (0,02 кгс/см²) - 0,20

3.1.4. Максимальная температура на поверхности обогревателя не должна превышать 368°К (95°С)

3.1.5. Габаритные размеры, мм

диаметр - 325

высота - 443

3.1.6. Масса, кг - 18,1

3.2. Основные параметры и размеры обогревателя водяного.

3.2.1. Предельная температура теплоносителя, К (°С) - 383 (110)

3.2.2. Габаритные размеры и масса обогревателя водяного должны соответствовать указанным в таблице

Тип ШРП	Условный проход, мм	Длина, мм	Высота, мм	Масса, кг
ШРП1	40	840	1250	13,6
ШРП2	50	1500	1300	20,5
ШРП3		1750	1280	24,3

4. Требования к изготовлению

4.1. Изготовление газового обогревателя должно производиться в соответствии с требованиями ТУ 204 РСФСР-861-76

4.2 Изготовление водяного обогревателя должно производиться в соответствии с требованиями общих указаний для изготовления ШРП.

Изм.	Лист	№ докум.	Подп.	Дата
Разраб.		Гулина		11.85
Пров.		Иосилевич		11.85
Н. контр.		Иосилевич		11.85
Утв.				

ОШРП1.00Д

Обогреватели шкафных ГРП
Общие указания

Лит.	Лист	Листов
Н	1	2

Институт МосгазНИИпроект

Инв. № подл. | Подп. и дата | Взам. инв. № | Инв. № дубл. | Подп. и дата

Копировал: Гаврилова Формат А4

Изм.	Лист	№ докум.	Подп.	Дата

ОШРП1.00Д

Лист 2

Копировал: Гаврилова Формат А4

Серия 5.905-11 Выпуск 4

Формат	Зона	Поз.	Обозначение	Наименование	Кол.	Примечание
				Документация		
А2			ОШРП 1.00СБ	Сборочный чертеж		
А2			ОШРП 1.00МЧ	Монтажный чертеж		
А4			ОШРП 1.00Д	Общие указания		
				Сборочные единицы		
А4		1	ОШРП 1.01.00	Горелка	1	
А4		2	ОШРП 1.02.00	Кожух	1	
А4		3	ОШРП 1.03.00	Термопреобразователь	1	
А4		4	ОШРП 1.04.00	Кожух	1	
				Детали		
А4		6	ОШРП 1.07	Накладка	1	
А4		7	ОШРП 1.08	Дно	2	
А4		8	ОШРП 1.01.06-02	Кольцо	1	
А4		9	ОШРП 1.01.06-03	Кольцо	1	
				Стандартные изделия		
		12		Болт М10х35.58.096 ГОСТ 7798-70	2	
		13		Винты ГОСТ 17473-80 2 М4х8.58.096	4	
		14		2 М4х14.58.096	4	

Инв.№ подл. | Подп. и дата | Взам. инв.№ | Инв.№ дубл. | Подп. и дата

Изм.	Лист	№ докум.	Подп.	Дата
Разраб.	Гулина			11.85
Провер.	Кудинов			11.85
Н.контр.	Юсупевич			11.85
Утв.				

ОШРП 1.00

Обогреватель газовый шкафного ГРП

Лит. | Лист 1 | Листов 2

Институт Мосгазниипроект

Копировал: Гаврилова Формат А4

Формат	Зона	Поз.	Обозначение	Наименование	Кол.	Примечание
				Гайки ГОСТ 5915-70		
		15		М10.5.096	2	
		16		М16.5.096	1	
		17		Гайка М4.5.096 ГОСТ 5916-70	8	
		18		Шайба 16.65Г.05 ГОСТ 6402-70	1	
		19		Шайба 10.01.05 ГОСТ 11371-78	2	

Инв.№ подл. | Подп. и дата | Взам. инв.№ | Инв.№ дубл. | Подп. и дата

Изм.	Лист	№ докум.	Подп.	Дата

ОШРП 1.00

Лист 2

Копировал: Гаврилова Формат А4

Формат	Зона	Поз.	Обозначение	Наименование	Кол.	Примечание
				Документация		
А2			ОШРП 1.01.00СБ	Сборочный чертеж		
				Сборочные единицы		
А4		1	ОШРП 1.01.01.00	Смеситель	1	
А4		2	ОШРП 1.01.02.00	Газопровод	1	
А4		3	ОШРП 1.01.03.00	Угольник	1	
				Детали		
А4		5	ОШРП 1.01.05	Штуцер	1	
А4		6	ОШРП 1.01.06	Кольцо	1	
		7	-01	Кольцо	2	
А4		8	ОШРП 1.01.07	Крышка	1	
		9	-01	Крышка	1	
А4		10	ОШРП 1.01.08	Преграда	1	
А4		11	ОШРП 1.01.09	Сопло	1	
Б4		12	ОШРП 1.01.10	Прокладка Паронит ПМБ-2.0 ГОСТ 481-80 ф (18х14)	1	0,001кг
				Стандартные изделия		
		13		Угольник 15 ГОСТ 8946-75	1	

Инв.№ подл. | Подп. и дата | Взам. инв.№ | Инв.№ дубл. | Подп. и дата

Изм.	Лист	№ докум.	Подп.	Дата
Разраб.	Гулина			11.85
Пров.	Кудинов			11.85
Н.контр.	Юсупевич			11.85
Утв.				

ОШРП 1.01.00

Горелка

Лит. | Лист 1 | Листов 2

Институт Мосгазниипроект

Копировал: Гаврилова Формат А4

Формат	Зона	Поз.	Обозначение	Наименование	Кол.	Примечание
		14		Контргайка 15 ГОСТ 8968-75	3	
		15		Болт М6х20.58.096 ГОСТ 7798-70	6	
		16		Гайка М6.5.096 ГОСТ 5915-70	6	
		17		Шайба 6.02.096 ГОСТ 11371-78	6	
				Прочие изделия		
		18		Клапан электромагнитный ЭМК-Т-15 ТУ51-752-77	1	

Инв.№ подл. | Подп. и дата | Взам. инв.№ | Инв.№ дубл. | Подп. и дата

Изм.	Лист	№ докум.	Подп.	Дата

ОШРП 1.01.00

Лист 2

Копировал: Гаврилова Формат А4

ОШРП 1.00СБ

Серия 5.905-11 Выпуск 4

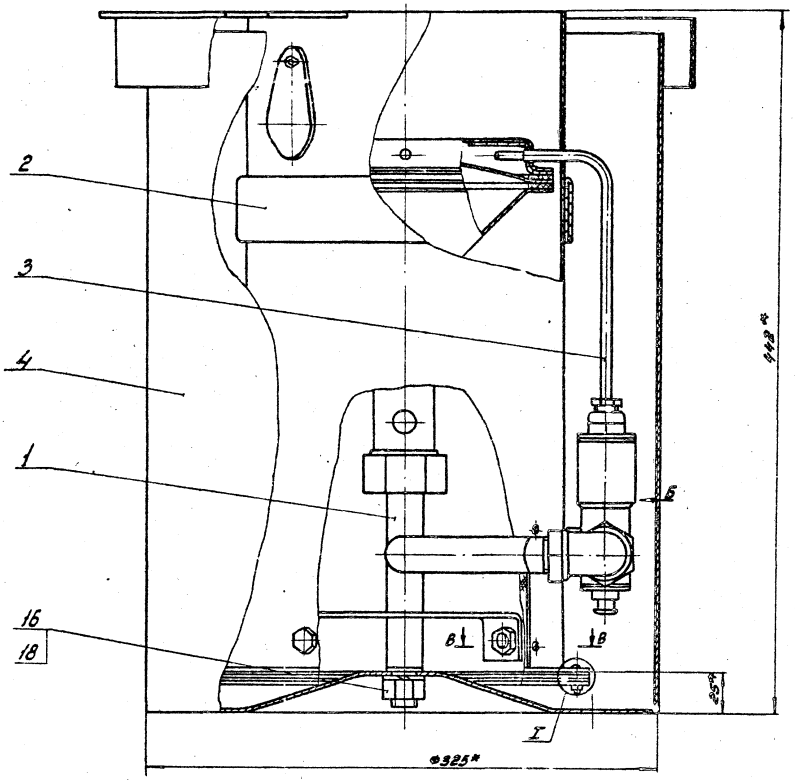

Вид Б
М1:1

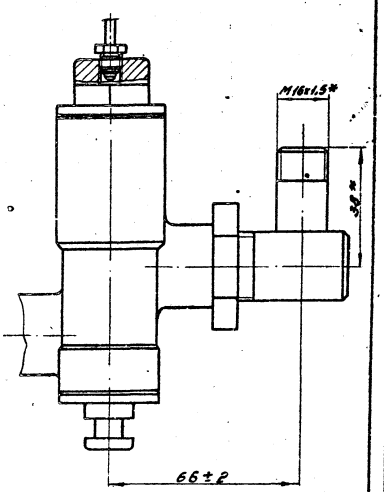

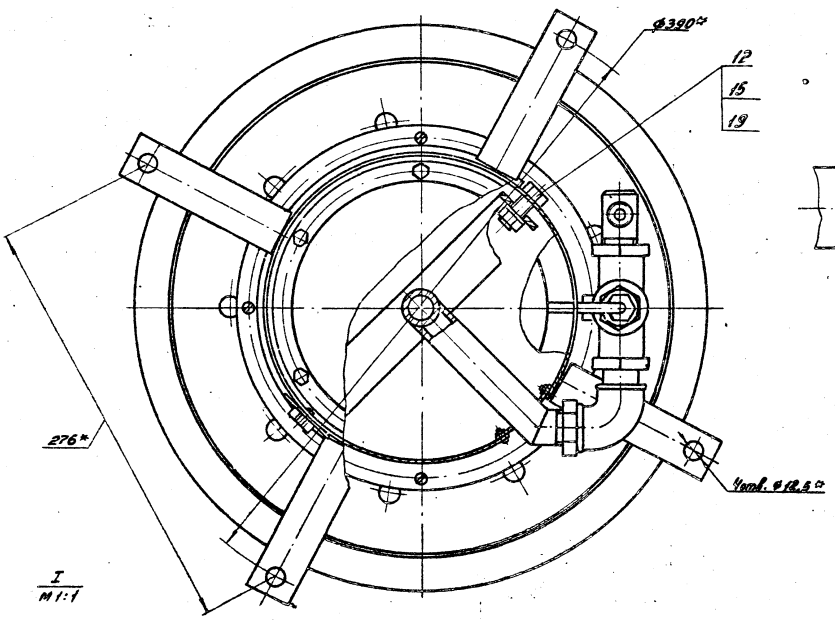

I
М1:1

В-В повернуто
М1:1

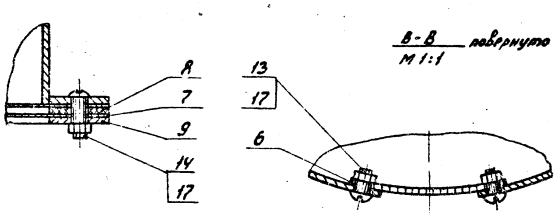

1. Обогреватель испытать в течение 5 мин. на стабильность горения. Отрыва, проскока и выхода пламени за излучатель не допускается.
2. * Размеры для справок.

					ОШРП 1.00СБ			
Изм.	Лист	№ докум.	Подп.	Дата	Обогреватель газовый шкафного ГРП Сборочный чертеж	Лит.	Масса	Масштаб
Разраб.		Гулина		11.85		И	17,12	1:2
Провер.		Кудинов		11.85		Лист	Листов 1	
Т.контр.						Институт Мосгазниипроект		
Н.контр.		Иосилевич		11.85				
Утв.								

Копировал: Гаврилова Формат А2

Инв. № подл. | Подп. и дата | Взам. инв. № | Инв. № дубл. | Подп. и дата

ОШРП1. 00 МЧ

Серия 5.905-11 Выпуск 4

Рис. 1

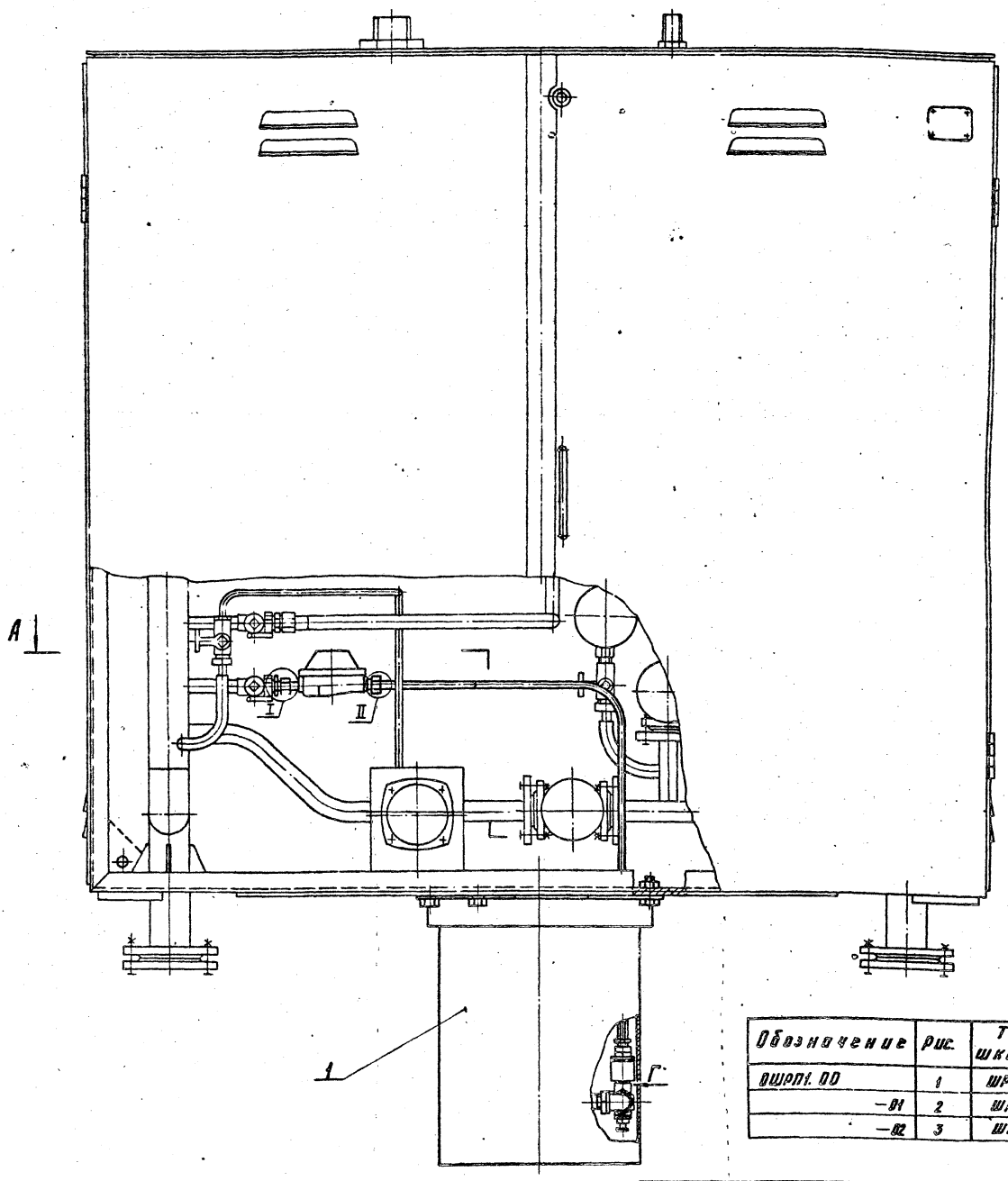

Вид Г
М1:1

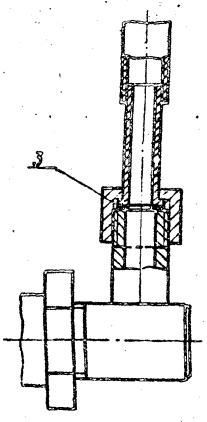

А Лист 2

Обозначение	Рис.	Тип шкафа
ОШРП1. 00	1	ШРП1
-01	2	ШРП2
-02	3	ШРП3

I
М1:1

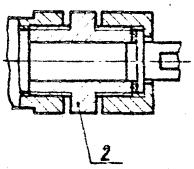

II
М1:1

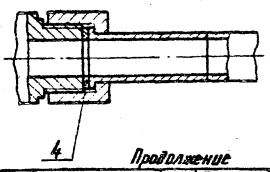

Поз.	Обозначение	Наименование	Кол.	Примечание
		Сборочные единицы		
1	ОШРП1. 00	Обогреватель газовый		
		шкафного ГРП	1	
		Детали		
2	ОШРП1. 09	Ниппель	1	
3	ОШРП1. 10	Прокладка	1	
4	-01	Прокладка	1	
		Стандартные изделия		
5		РДСГ1-1,2 ГОС21805-83	1	
6		Болт М12×25.58.096		
		ГОСТ 7798-70	4	
7		Гайка М12.5.096 ГОСТ5915-70	4	

Продолжение

Поз.	Обозначение	Наименование	Кол.	Примечание
	Переменные данные	для исполнений		
		ОШРП1. 00		
		Сборочные единицы		
8	ОШРП1. 05. 00	Трубка	1	
		ОШРП1. 00-01		
		Сборочные единицы		
9	ОШРП1. 06. 00	Трубка	1	
		ОШРП1. 00-02		
		Сборочные единицы		
10	ОШРП1. 07. 00	Трубка	1	

Размеры для справок

Изм	Лист	№ докум.	Подп.	Дата
Разраб.		Гулина		11.85
Провер.		Кудинов		11.85
Т.контр.				
ГИП		Носилевич		11.85
Н.контр.		Носилевич		11.85
Утв.		Заславский		11.85

ОШРП1. 00 МЧ

Обогреватель газовый шкафного ГРП

Монтажный чертеж

Лит.	Масса	Масштаб
И	См. табл.	1:5

Лист 1 Листов 3

Институт Мосгазнишпроект

Инв. № подл. | Подпись и дата | Взам. инв. № | Инв. № дубл. | Подпись и дата

копировал: Карынова

Формат А2

А-А

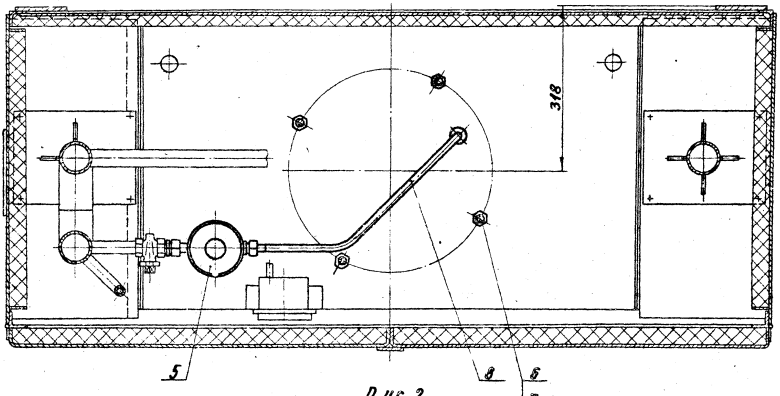

Рис. 2
Остальное см. рис. 1
М1:10

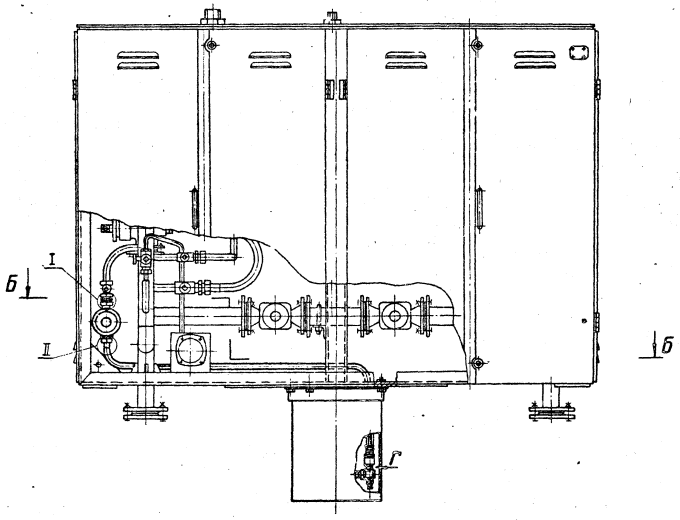

Б-Б

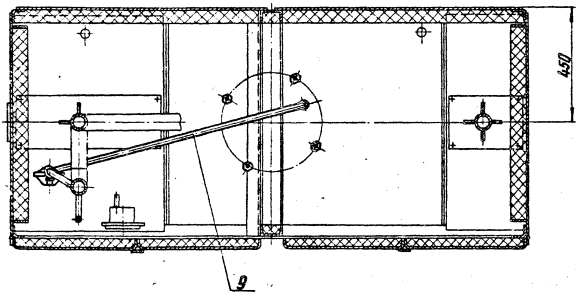

Инв. № подл.	Подпись и дата	Взам. инв. №	Инв. № дубл.	Подпись и дата

Изм.	Лист	№ докум.	Подп.	Дата	ОШРП1.00М4	Лист 2

Копировал: Карамзова Формат А2

Рис. 3

Остальное см. рис. 1

М 1:10

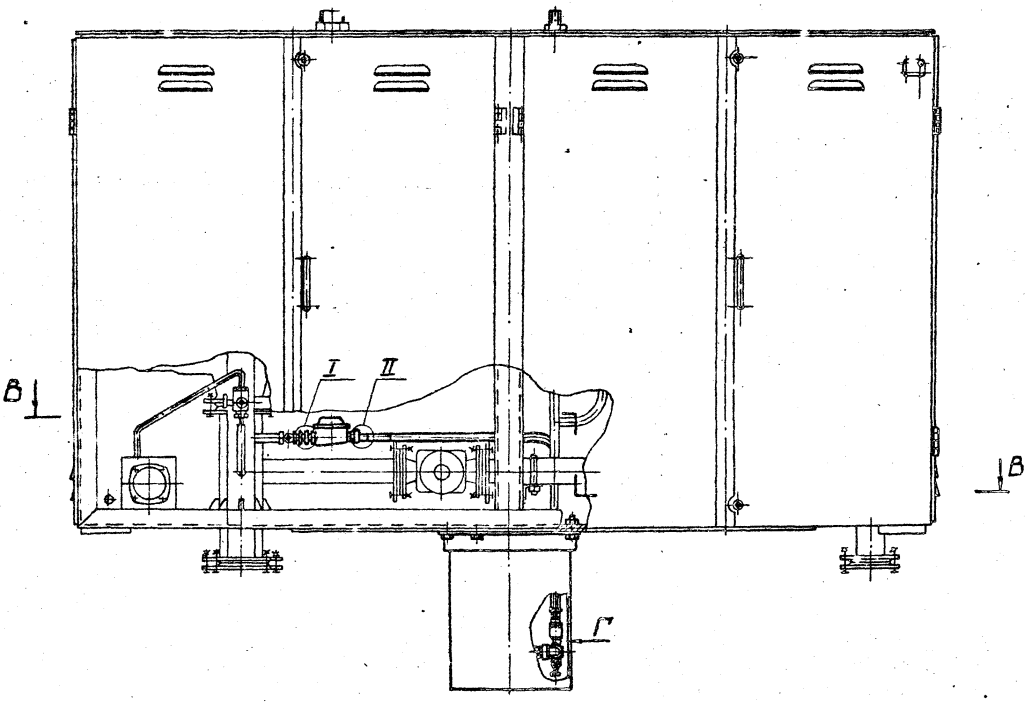

В-В

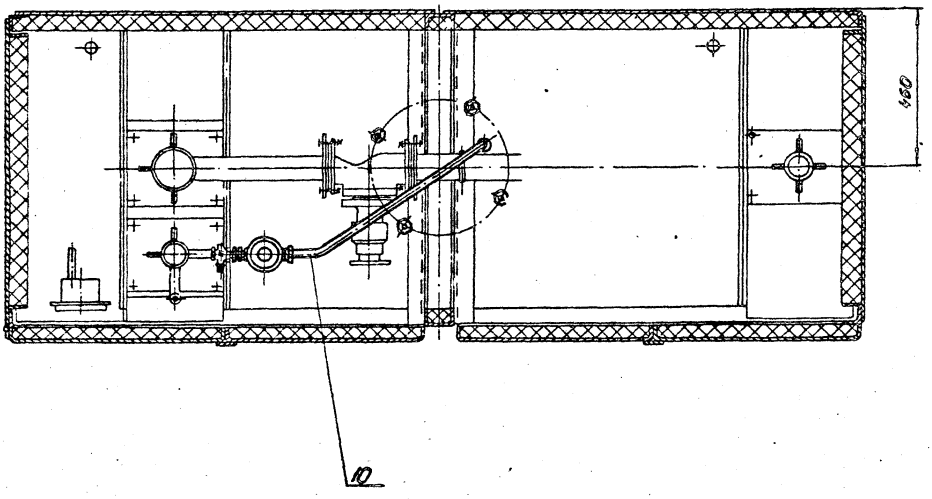

Серия 5.905-11 Выпуск 4

ОШРП 1.01.00СБ

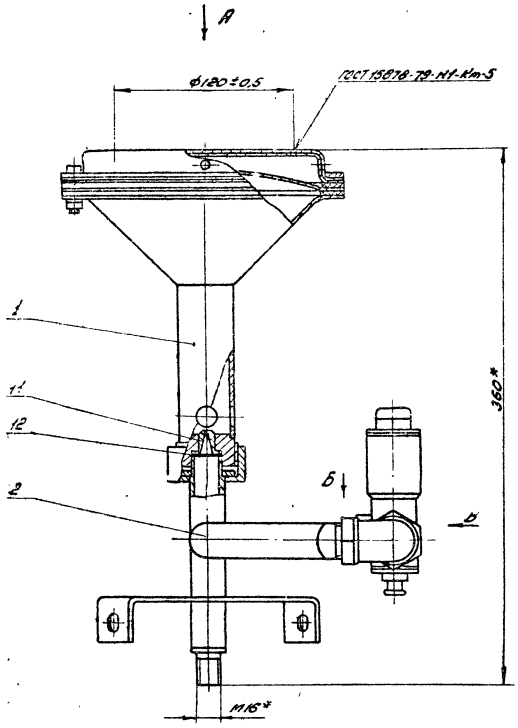

Вид А

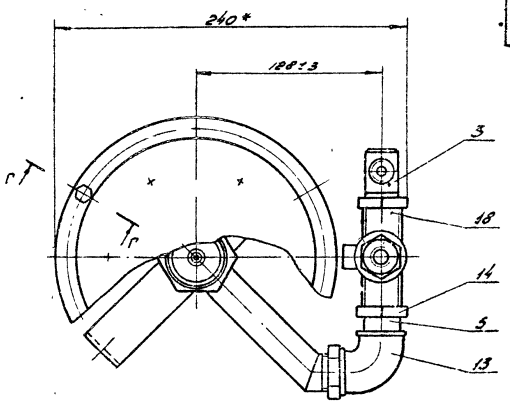

Вид Б
М1:1

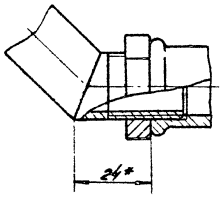

Вид В
М1:1

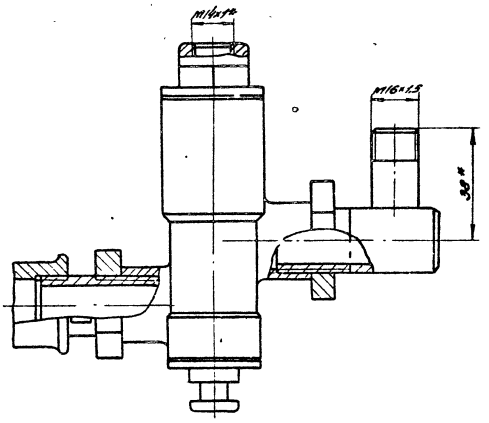

Г-Г
М1:1

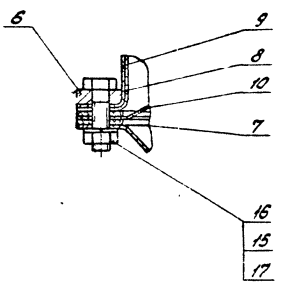

1. Соединения на трубных цилиндрических резьбах должны производиться на свинцовых белилах по ГОСТ 12887-77 с подмоткой трепаного льна № 10 ГОСТ 10330-76
2. После сборки горелку испытать на герметичность воздухом давлением 0,1 МПа (1 кгс/см²) при этом утечки воздуха не допускаются
3. * Размеры для справок.

Изм.	Лист	N докум.	Подп.	Дата	ОШРП 1.01.00СБ		
Разраб.		Гулина		11.85	Горелка Сборочный чертеж	Лит	Масса	Масштаб
Пров.		Кудинов		11.85		Н	3,10	1:2
Т.контр.						Лист	Листов 1
Н.контр.		Иосилевич		11.85		институт Мосгаз НИИпроектр	
Утв.							

Копировал: [signature] Формат А2

Инв. № подл. | Подп. и дата | Взам. инв. № | Инв. № дубл. | Подп. и дата

Серия 5.905-11 Выпуск 4

Формат	Зона	Поз.	Обозначение	Наименование	Кол.	Примечание
				Документация		
А3			ОШРП 1. 01 01.00 СБ	Сборочный чертеж		
				Детали		
А4		1	ОШРП 1. 01.01 01	Втулка	1	
А4		2	ОШРП 1. 01.01 02	Труба	1	
А4		3	ОШРП 1. 01.01.03	Конус	1	
А4			ОШРП 1. 01.01.04	Кронштейн	3	
А4		5	ОШРП 1. 01.01.05	Отражатель	1	

Изм.	Лист	№ докум.	Подп.	Дата
Разраб.		Гулина		11.85
Пров.		Кудинов		11.85
Н. конт.		Иосилевич		11.85
Утв.				

ОШРП 1. 01. 01.00

Смеситель

Лит.	Лист	Листов
И		1

Институт МосгазНИИпроект

Инв. № подл. | Подп. и дата | Взам. инв. № | Инв. № дубл. | Подп. и дата

Копировал: Формат А4

ОШРП 1. 01 01.01

12.5 (√)

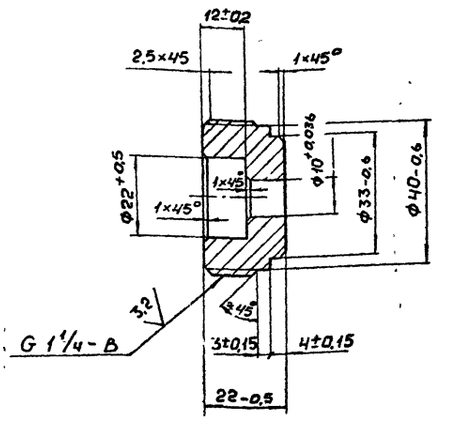

Изм.	Лист	№ докум.	Подп.	Дата
Разраб.		Гулина		11.85
Пров.		Кудинов		11.85
Т. конт.				
Н. конт.		Иосилевич		11.85
Утв.				

ОШРП 1. 01. 01. 01

Втулка

Лит.	Масса	Масш.
И	0,18	1:1

Лист | Листов 1

Ст3 ГОСТ 380-71

Институт МосгазНИИпроект

Инв. № подл. | Подп. и дата | Взам. инв. № | Инв. № дубл. | Подп. и дата

Копировал: Формат А4

ОШРП 1.01.01 00 СБ

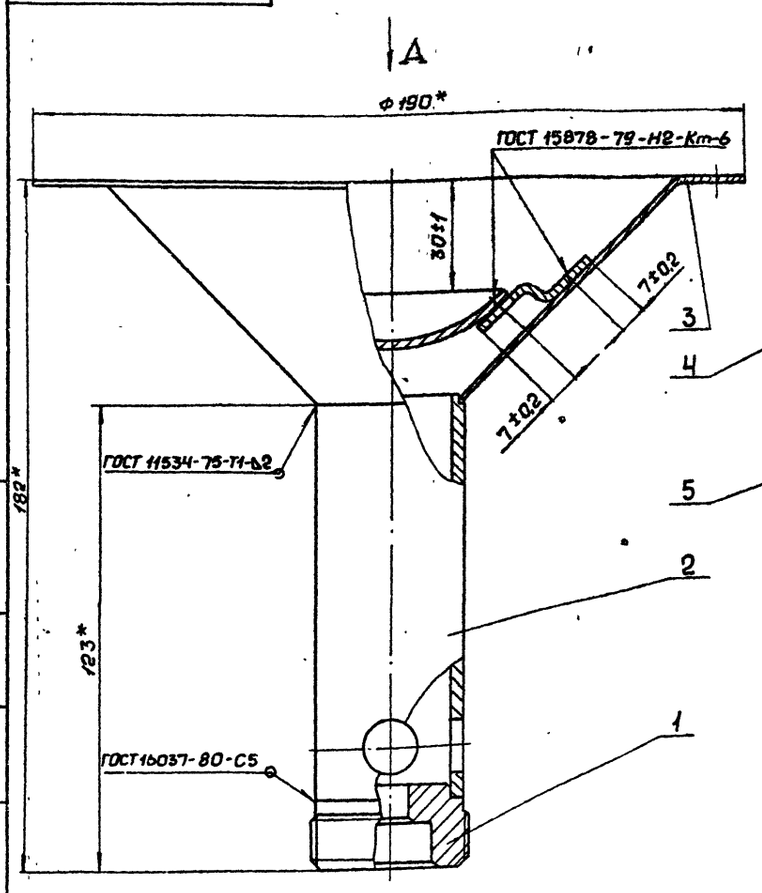

Вид А

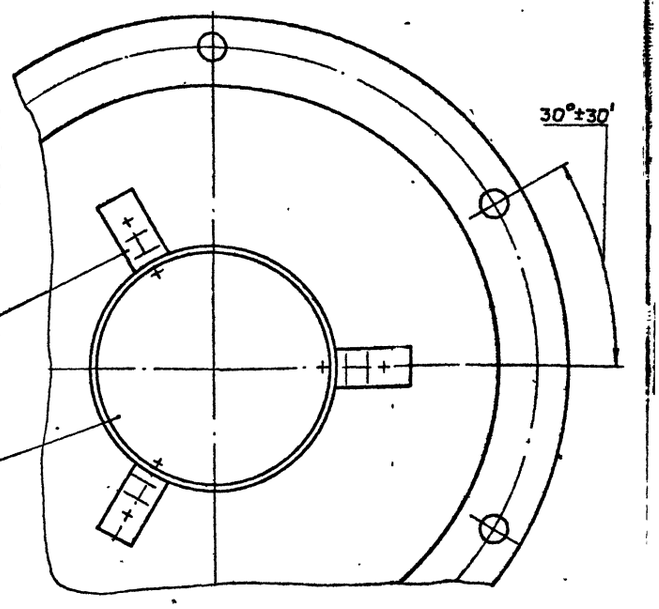

1. Покрытие: эмаль алюминиевая ПФ-837ТУ6-101309-77. VII. У3.
2. * Размеры для справок.

Изм.	Лист	№ докум.	Подп.	Дата
Разраб.		Гулина		11.85
Пров.		Кудинов		11.85
Т. конт.				
Н. конт.		Иосилевич		11.85
Утв.				

ОШРП 1. 01. 01.00 СБ

Смеситель

Сборочный чертеж

Лит.	Масса	Масш.
И	0,970	1:1

Лист | Листов 1

Институт МосгазНИИпроект

Инв. № подл. | Подп. и дата | Взам. инв. № | Инв. № дубл. | Подп. и дата

Копировал: Формат А3

Серия 5.905-11 Выпуск 4

ОШРП 1.01.01.02

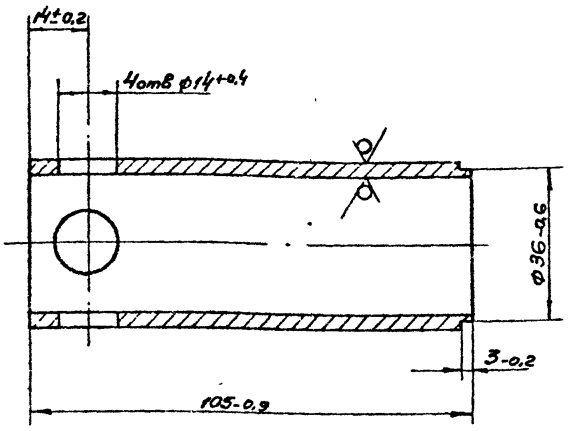

Изм.	Лист	№ докум.	Подп.	Дата
Разраб.		Сулина		11.85
Пров.		Кудинов		11.85
Т. контр.				
Н. контр.		Иосилевич		11.85
Утв.				

ОШРП 1.01.01.02

Труба

Лит.	Масса	Масштаб
И	0,33	1:1

Лист | Листов 1

Труба 40х3,5 ГОСТ 10704-76 / Д ГОСТ 10705-80

Институт МосгазНИИпроект

Копировал Формат А4

ОШРП 1.01.01.03

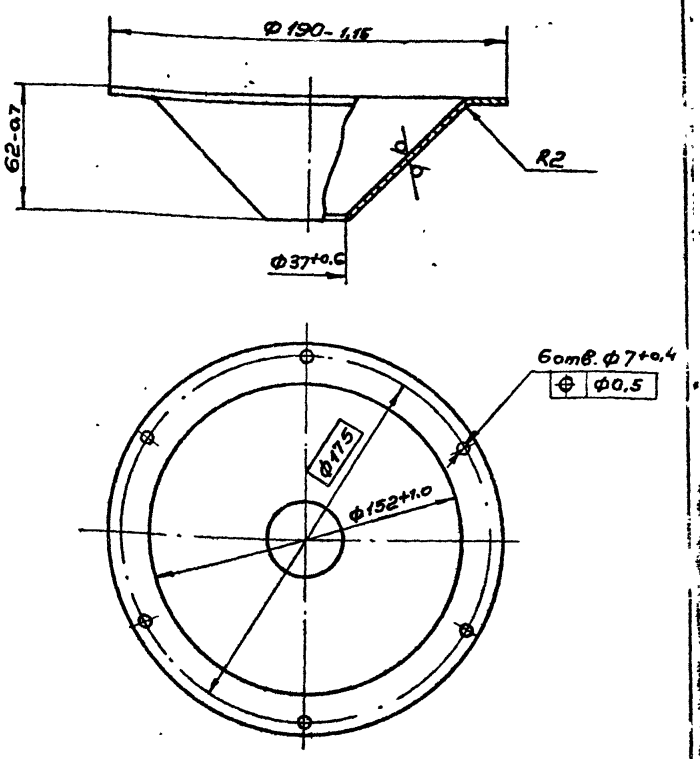

Изм.	Лист	№ докум.	Подп.	Дата
Разраб.		Астахов		11.85
Пров.		Иосилевич		11.85
Т. контр.				
Н. контр.		Иосилевич		11.85
Утв.				

ОШРП 1.01.01.03

Конус

Лит.	Масса	Масштаб
И	0,39	1:2

Лист | Листов 1

Лист: Б-ПН-1,6 ГОСТ 19903-74 / 3-IV-Ст.3 ГОСТ 16523-70

Институт МосгазНИИпроект

Копировал Формат А4

ОШРП 1.01.01.04

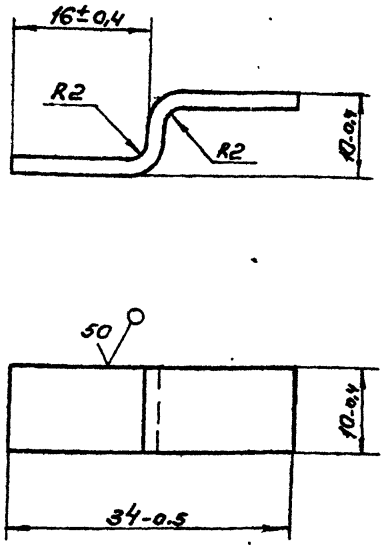

Изм.	Лист	№ докум.	Подп.	Дата
Разраб.		Астахов		11.85
Пров.		Иосилевич		11.85
Т. контр.				
Н. контр.		Иосилевич		11.85
Утв.				

ОШРП 1.01.01.04

Кронштейн

Лит.	Масса	Масштаб
И	0,007	2:1

Лист | Листов 1

Лист: Б-ПН-2,0 ГОСТ 19903-74 / 3-IV-Ст.3 ГОСТ 16523-70

Институт МосгазНИИпроект

Копировал Формат А4

ОШРП 1.01.01.05

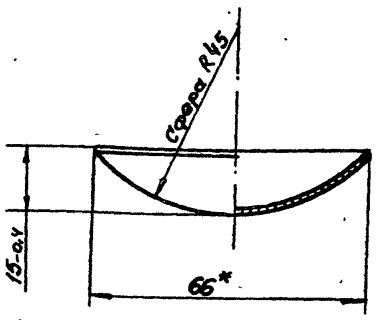

Изм.	Лист	№ докум.	Подп.	Дата
Разраб.		Астахов		11.85
Пров.		Иосилевич		11.85
Т. контр.				
Н. контр.		Иосилевич		11.85
Утв.				

ОШРП 1.01.01.05

Отражатель

Лит.	Масса	Масштаб
И	0,048	1:1

Лист | Листов 1

Лист: Б-ПН-1,6 ГОСТ 19903-74 / 15х25 Т-Н1 ГОСТ 5582-75

Институт МосгазНИИпроект

Копировал Формат А4

Серия 5.905-11 Выпуск 4

Формат	Зона	Поз.	Обозначение	Наименование	Кол.	Примечание
				Документация		
А3			ОШРП 1.01.02.00СБ	Сборочный чертеж		
				Детали		
А4		1	ОШРП 1.01.02.01	Труба	1	
А4		2	ОШРП 1.01.02.02	Кольцо	1	
А4		3	ОШРП 1.01.02.03	Патрубок	1	
А4		4	ОШРП 1.01.02.04	Кронштейн	1	
А4		5	ОШРП 1.01.02.05	Гайка	1	
А4		6	ОШРП 1.01.02.06	Патрубок	1	
А4		7	ОШРП 1.01.02.07	Переходник	1	

Инв.№ подл. | Подп. и дата | Взам. инв.№ | Инв.№ дубл. | Подп. и дата

Изм.	Лист	№ докум.	Подп.	Дата
Разраб.	Сухина			11.85
Пров.	Кудинов			11.85
Н.контр.	Осипкевич			11.85
Утв.				

ОШРП 1.01.02.00

Газопровод

Лит. | Масса | Масштаб

Лист | Листов 1

Институт Мосгазниипроект

Копировал: Радин Формат А4

ОШРП 1.01.02.01

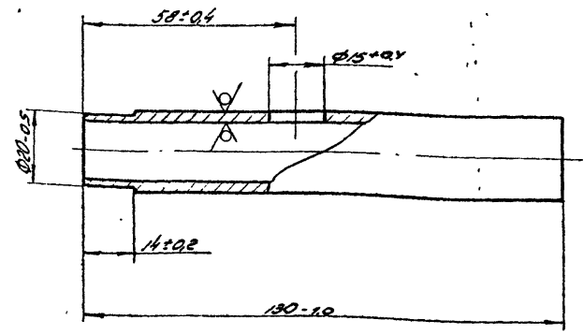

Изм.	Лист	№ докум.	Подп.	Дата
Разраб.	Сухина			11.85
Пров.	Кудинов			11.85
Т.контр.				
Н.контр.	Осипкевич			11.85
Утв.				

Труба

Лит. | Масса | Масштаб

0,183 | 1:1

Лист | Листов 1

Труба 22×3,0 ГОСТ 10704-76 / В-В Ст3. ст3 10705-80

Институт Мосгазниипроект

Копировал: Радин Формат А4

ОШРП 1.01.02.00СБ

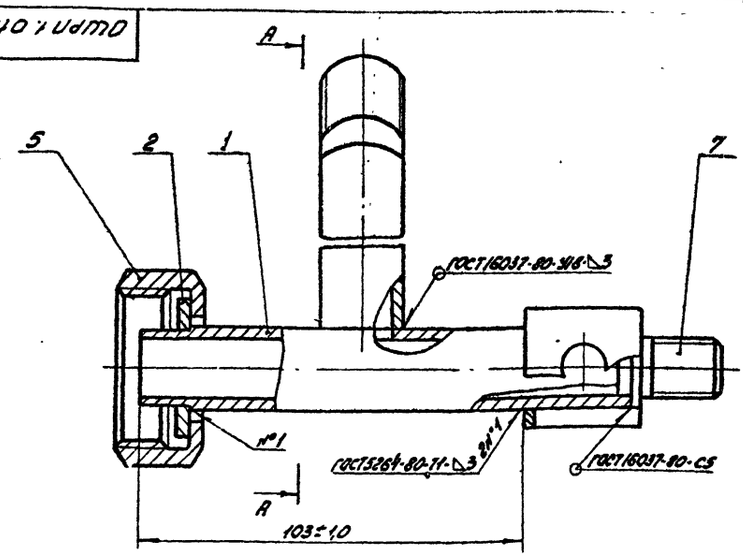

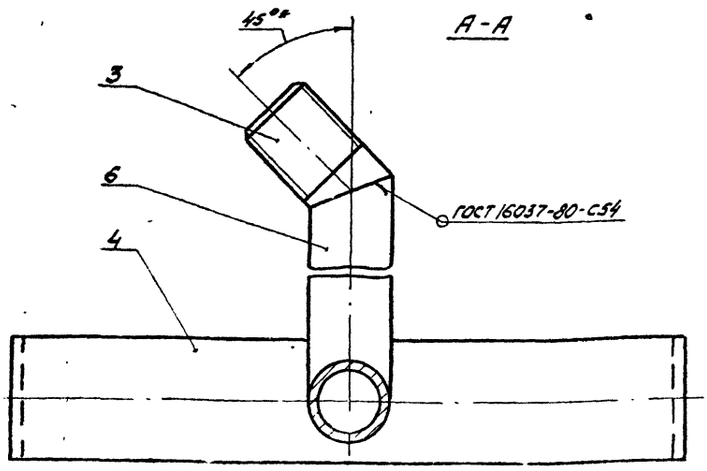

1. Газопровод испытать на прочность и плотность воздухом давлением 0,1 МПа (1 кгс/см²)
2. Продолжительность испытаний на прочность и плотность определяется временем, необходимым для осмотра мест сварки, но не менее 1 мин. При этом падение давления не допускается
3. Покрытие эмаль алюминиевая ПФ-837 ТУ6-10-1309-77. М. УЗ
4. *Размер для справки

Изм.	Лист	№ докум.	Подп.	Дата
Разраб.	Сухина			11.85
Пров.	Кудинов			11.85
Т.контр.				
Н.контр.	Осипкевич			11.85
Утв.				

ОШРП 1.01.02.00СБ

Газопровод

Сборочный чертеж

Лит. | Масса | Масштаб

И | 0,70 | 1:1

Лист | Листов 1

Институт Мосгазниипроект

Копировал: Радин Формат А3

ОШРП 1.01.02.02

12,5 √(√)

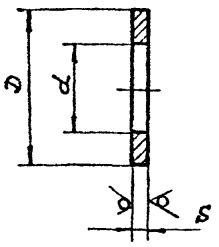

Обозначение	D, мм	d, мм	S, мм	Материал	Масса, кг
ОШРП1.01.02.02	$\phi 38_{-0,5}$	$\phi 20^{+0,5}$	4,0	Лист Б-ПН-4,0 ГОСТ 19903-74 / Вст3сп3 ГОСТ 14637-79	0,0230
-01	$\phi 10,5_{-0,1}$	$\phi 2,2^{+0,2}$	1,5	Текстолит А-1,5 ГОСТ 2910-74	0,0002

ОШП 1.01.02.02

Изм.	Лист	№ докум.	Подп.	Дата
Разраб.		Зулина		11.85
Пров.		Кувинов		11.85
Т.контр.				
Н.контр.		Иосилевич		11.85
Утв.				

Кольцо

Лит.	Масса	Масштаб
И	см. табл.	-
Лист	Листов 1	

см. табл.

Институт МосгазНИИпроект

Копировал Формат А4

ОШРП 1.01.02.03

12,5 √(√)

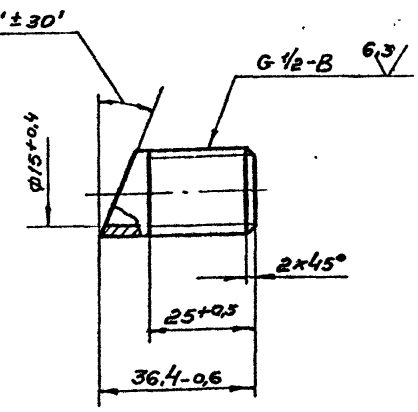

ОШРП 1.01.02.03

Изм.	Лист	№ докум.	Подп.	Дата
Разраб.		Астахов		11.85
Пров.		Иосилевич		11.85
Т.контр.				
Н.контр.		Иосилевич		11.85
Утв.				

Патрубок

Лит.	Масса	Масштаб
И	0,038	1:1
Лист	Листов 1	

Сталь 20-4 б ГОСТ 1050-74

Институт МосгазНИИпроект

Копировал Формат А4

ОШРП 1.01.02.04

12,5 √(√)

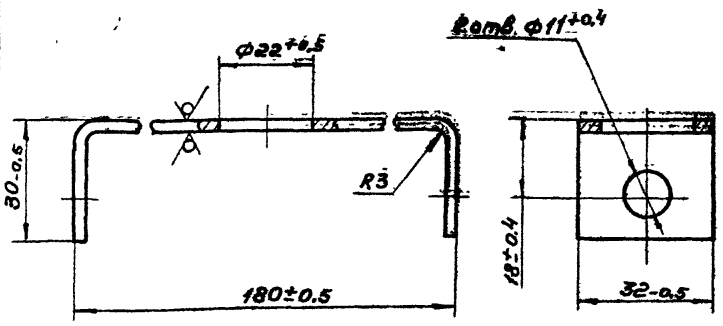

ОШРП 1.01.02.04

Изм.	Лист	№ докум.	Подп.	Дата
Разраб.		Астахов		11.85
Пров.		Иосилевич		11.85
Т.контр.				
Н.контр.		Иосилевич		11.85
Утв.				

Кронштейн

Лит.	Масса	Масштаб
И	0,17	1:1
Лист	Листов 1	

Лист 5-ПН-3,0 ГОСТ 19903-74 / 3-IV-Ст.3 ГОСТ 16523-70

Институт МосгазНИИпроект

Копировал Формат А4

ОШРП 1.01.02.05

12,5 √(√)

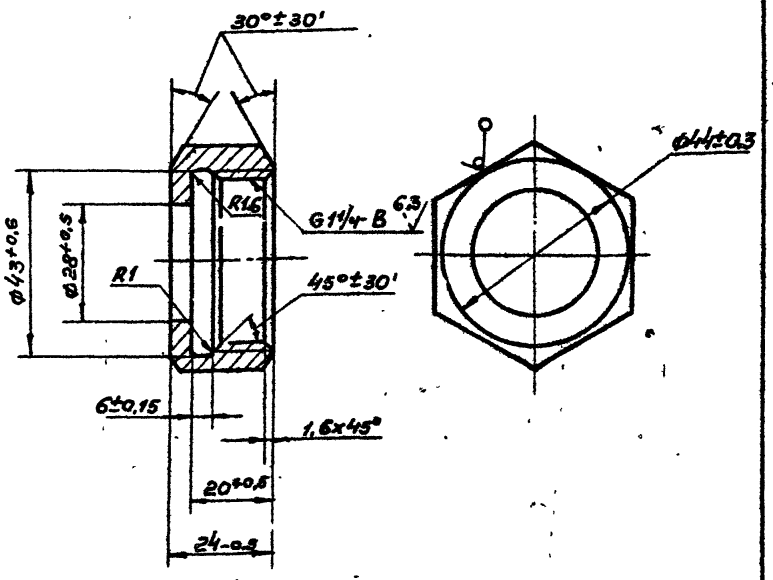

Покрытие Ц.12.

ОШРП 1.01.02.05

Изм.	Лист	№ докум.	Подп.	Дата
Разраб.		Астахов		11.85
Пров.		Иосилевич		11.85
Т.контр.				
Н.контр.		Иосилевич		11.85
Утв.				

Гайка

Лит.	Масса	Масштаб
И	0,1	1:1
Лист	Листов 1	

Шести-46-5 ГОСТ 8560-78 гранник 45-4-б ГОСТ 1051-73

Институт МосгазНИИпроект

Копировал Формат А4

Серия 5.905-11 Выпуск 4

ОШРП 1.01.02.06

25

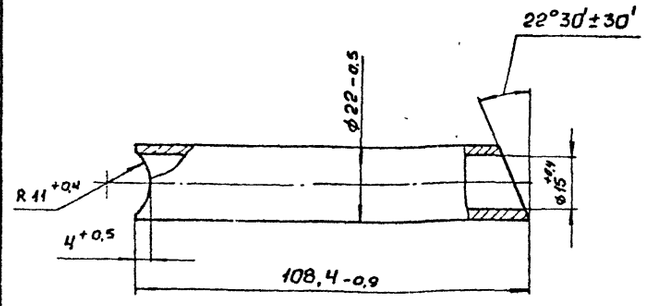

* Размер для справок.

Изм	Лист	№ докум	Подп	Дата	ОШРП 1.01.02.06	Лит.	Масса	Масш.
Разраб		Астахов		11.85	Патрубок	И	0,13	1:1
Пров.		Носилевич		11.85		Лист	Листов 1	
Т. конт						Институт МосгазНИИпроект		
Н. конт		Носилевич		11.85	Сталь 20-4-Б ГОСТ 1050-74			
Утв								

Инв. № подл. | Подп. и дата | Вз. инв. № | Инв. № дуб. | Подп. и дата

Копировал: Сеф формат: А4

ОШРП 1.01.02.07

25

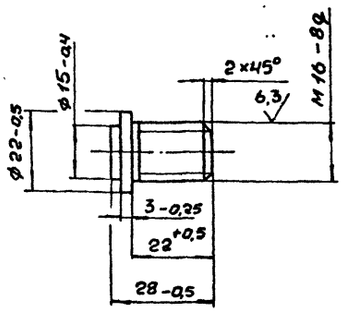

Изм	Лист	№ докум.	Подп.	Дата	ОШРП 1.01.02.07	Лит.	Масса	Масш.
Разраб		Астахов		11.85	Переходник	И	0,05	1:1
Пров		Носилевич		11.85		Лист	Листов 1	
Т. конт.						Институт МосгазНИИпроект		
Н. конт.		Носилевич		11.85	Сталь 20-4-Б ГОСТ 1050-74			
Утв.								

Инв. № подл. | Подп. и дата | Вз. инв. № | Инв. № дуб. | Подп. и дата

Копировал: Сеф формат А4

ОШРП 1.01.03.00

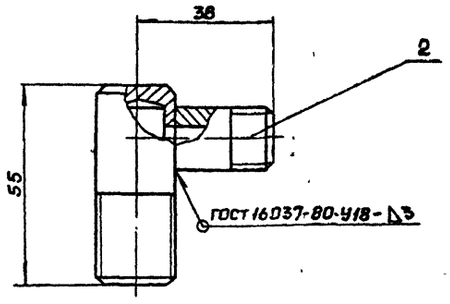

1. Угольник испытать на прочность и плотность воздухом давлением 0,1 МПа (1 кгс/см²).
2. Продолжительность испытаний на прочность и плотность определяется временем, необходимым для осмотра места сварки; но не менее 1 мин. При этом утечки воздуха не допускаются.
3. Покрытие: эмаль аллюминиевая ПФ-237 ТУ6-10-1309-77. VII. У3

Формат	Зона	Поз.	Обозначение	Наименование	Кол.	Примечание
				Детали		
А4		1	ОШРП 1.01.03.01	Штуцер	1	
А4		2	ОШРП 1.01.03.02	Ниппель	1	

Изм	Лист	№ докум	Подп	Дата	ОШРП 1.01.03.00	Лит.	Масса	Масш.
Разраб.		Гулина		11.85	Угольник	И	0,124	1:1
Пров		Кудинов		11.85		Лист	Листов 1	
Т. конт.						Институт МосгазНИИпроект		
Н. конт.		Носилевич		11.85				
Утв								

Инв. № подл. | Подп. и дата | Вз. инв. № | Инв. № дуб. | Подп. и дата

Копировал: Сеф формат А4

ОШРП 1.01.03.01

12,5

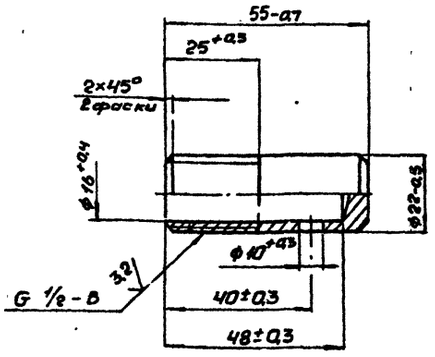

Изм	Лист	№ докум	Подп.	Дата	ОШРП 1.01.03.01	Лит.	Масса	Масш.
Разраб		Гулина		11.85	Штуцер	И	0,084	1:1
Пров.		Кудинов		11.85		Лист	Листов 1	
Т. конт.						Институт МосгазНИИпроект		
Н. конт.		Носилевич		11.85	Сталь 20-4-Б ГОСТ 1050-74			
Утв.								

Инв. № подл. | Подп. и дата | Вз. инв. № | Инв. № дуб. | Подп. и дата

Копировал: Сеф формат А4

Серия 5.905-11 Выпуск 4

ОШРП1.01.03.02

12,5 (√)

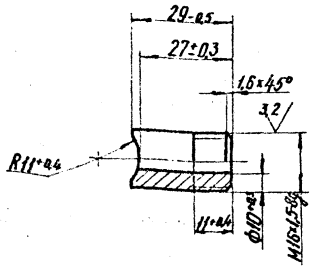

Изм.	Лист	N Докум.	Подп.	Дата
Разраб.		Гулина		11.85
Провер.		Кудинов		12.85
Т.контр.				
Н.контр.		Носилевич		12.85

Ниппель

Лит.	Масса	Масштаб
И	0,04	1:1

Лист | Листов 1

Сталь 20-4-Б ГОСТ 1050-74

Институт Мосгаз НИИпроект

копировал: [signature] формат А4

ОШРП1.01.05

25 (√)

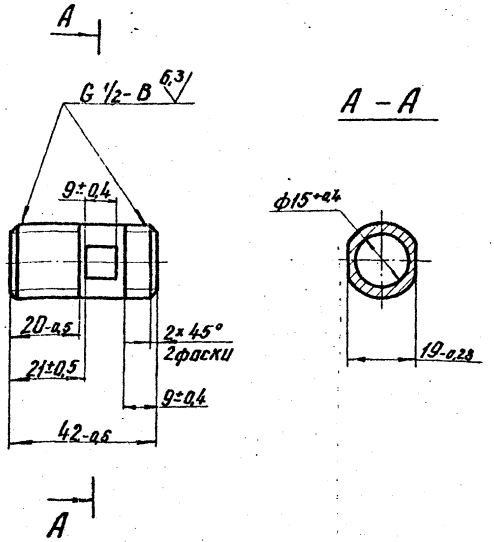

Покрытие: Хим. Окс. прм.

Изм.	Лист	N Докум.	Подп.	Дата
Разраб.		Астахов		12.85
Провер.		Носилевич		12.85
Т.контр.				
Н.контр.		Носилевич		12.85

Штуцер

Лит.	Масса	Масштаб
И	0,045	1:1

Лист | Листов 1

Сталь 20-4-Б ГОСТ 1050-74

Институт Мосгаз НИИпроект

копировал: [signature] формат А4

ОШРП1.01.06

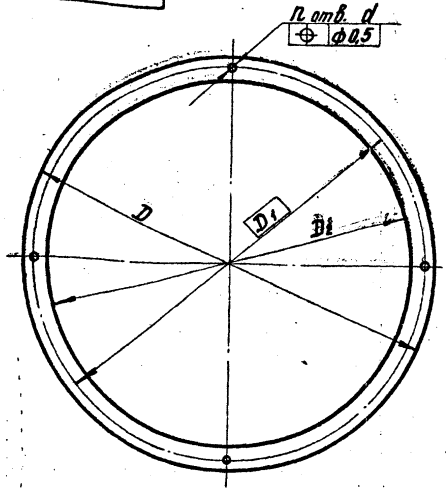

Обозначение	D, мм	D_1, мм	D_2, мм	d, мм	n, шт.	Материал	Масса, кг
ОШРП1.01.06	190-1,0	175	160+1,0	7+0,4	6	Лист Б-ПН-5 ГОСТ 19903-74 / Ст3 ГОСТ 14637-79	0,310
–01	190-1,0	175	160+1,0	7+0,4		Картон асбестовый КАПН-2-2 ГОСТ 2850-80	0,010
–02	235-1,0	220	200+1,0	5+0,4	4	Паронит ПОН-2 ГОСТ 481-80	0,015
–03	235-1,0	220	200+1,0	5+0,4		Лист Б-ПН-2,0 ГОСТ 19903-74 / 3-IV-Ст3 ГОСТ 16523-70	0,180

Размеры в исполнениях ОШРП1.01.06-01; -02 обеспеч. инструментом

Изм.	Лист	N Докум.	Подп.	Дата
Разраб.		Гулина		11.85
Провер.		Кудинов		12.85
Т.контр.				
Н.контр.		Носилевич		12.85

Кольцо

Лит.	Масса	Масштаб
И	См. табл.	—

Лист | Листов 1

См. табл.

Институт Мосгаз НИИпроект

ОШРП1.01.07

50 (√)

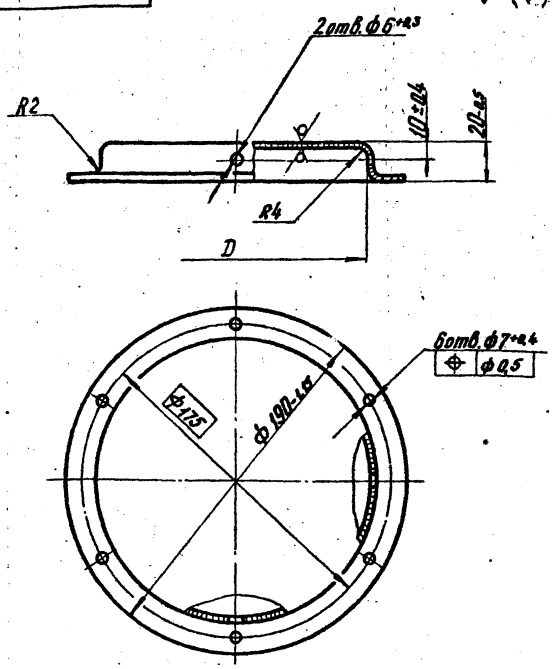

Обозначение	D, мм	Масса, кг
ОШРП1.01.07	ф155+1	0,07
–01	ф156+1	0,10

Изм.	Лист	N Докум.	Подп.	Дата
Разраб.		Астахов		11.85
Провер.		Носилевич		11.85
Т.контр.				
Н.контр.		Носилевич		11.85

Крышка

Лит.	Масса	Масштаб
И	См. табл.	1:2

Лист | Листов 1

Сетка 045-0,25×15 ЮЗ ГОСТ 3826-82

Институт Мосгаз НИИпроект

копировал: [signature] формат А4

Серия 5.905-11 Выпуск 4

ОШРП 1.01.08

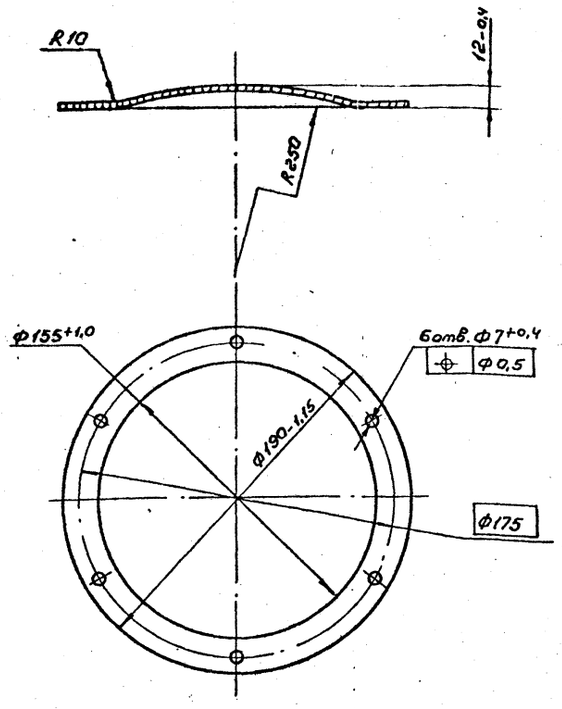

Изм.	Лист	№ докум.	Подп.	Дата
Разраб.		Астахов		11.85
Пров.		Иосилевич		11.85
Т. контр.				
Н. контр.		Иосилевич		11.85
Утв.				

ОШРП 1.01.08

Преграда

Лит.	Масса	Масштаб
И	0,037	1:2

Лист | Листов 1

Сетка 0,45-0,25х15 ю 5 ГОСТ 3826-82

Институт МосгазНИИпроект

Копировал | Формат А4

ОШРП 1.01.09

12.5 √(√)

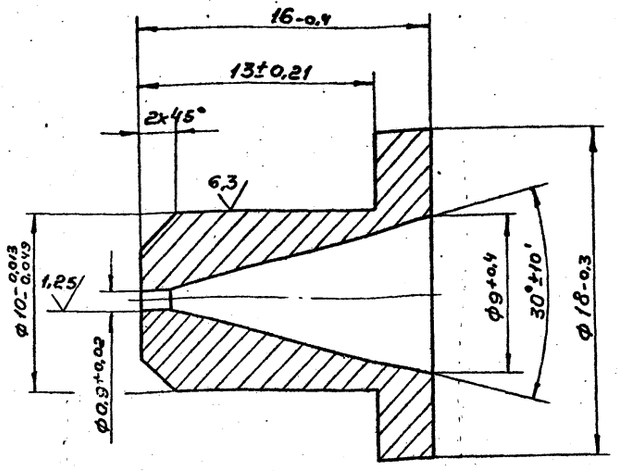

Изм.	Лист	№ докум.	Подп.	Дата
Разраб.		Астахов		11.85
Пров.		Иосилевич		11.85
Т. контр.				
Н. контр.		Иосилевич		11.85
Утв.				

ОШРП 1.01.09

Сопло

Лит.	Масса	Масштаб
И	0,01	5:1

Лист | Листов 1

Латунь ЛС59-1 ГОСТ 15527-70

Институт МосгазНИИпроект

Копировал | Формат А4

Формат	Зона	Поз.	Обозначение	Наименование	Кол.	Примечание
				Документация		
А2			ОШРП 1.02.00СБ	Сборочный чертеж		
				Детали		
А3		1	ОШРП 1.02.01	Ушко	4	
А4		2	ОШРП 1.02.02	Заслонка	1	
А4		3	ОШРП 1.02.03	Обечайка	1	
А4		4	ОШРП 1.02.04	Огнепреградитель	1	
А4		5	ОШРП 1.02.05	Фланец	1	
А4		6	ОШРП 1.02.06	Кольцо	1	
				Стандартные изделия		
		7		Шплинт 5х28.2-0212 ГОСТ 397-79	1	

Изм.	Лист	№ докум.	Подп.	Дата
Разраб.		Гулина		11.85
Пров.		Кудинов		11.85
Н. контр.		Иосилевич		11.85
Утв.				

ОШРП 1.02.00

Кожух

Лит	Лист	Листов
И		1

Институт МосгазНИИпроект

Копировал | Формат А4

ОШРП 1.02.06

50 √(√)

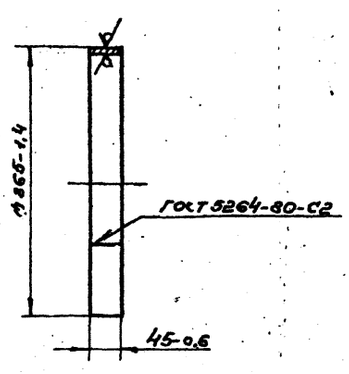

Изм.	Лист	№ докум.	Подп.	Дата
Разраб.		Астахов		11.85
Пров.		Иосилевич		11.85
Т. контр.				
Н. контр.		Иосилевич		11.85
Утв.				

ОШРП 1.02.06

Кольцо

Лит.	Масса	Масштаб
И	0,81	1:5

Лист | Листов 1

Лист Б-ПН-2,0 ГОСТ 19903-74
3-IV-Ст3 ГОСТ 16523-70

Институт МосгазНИИпроект

Копировал | Формат А4

ОШРП 1.02.00СБ

Серия 5.905-11 Выпуск 4

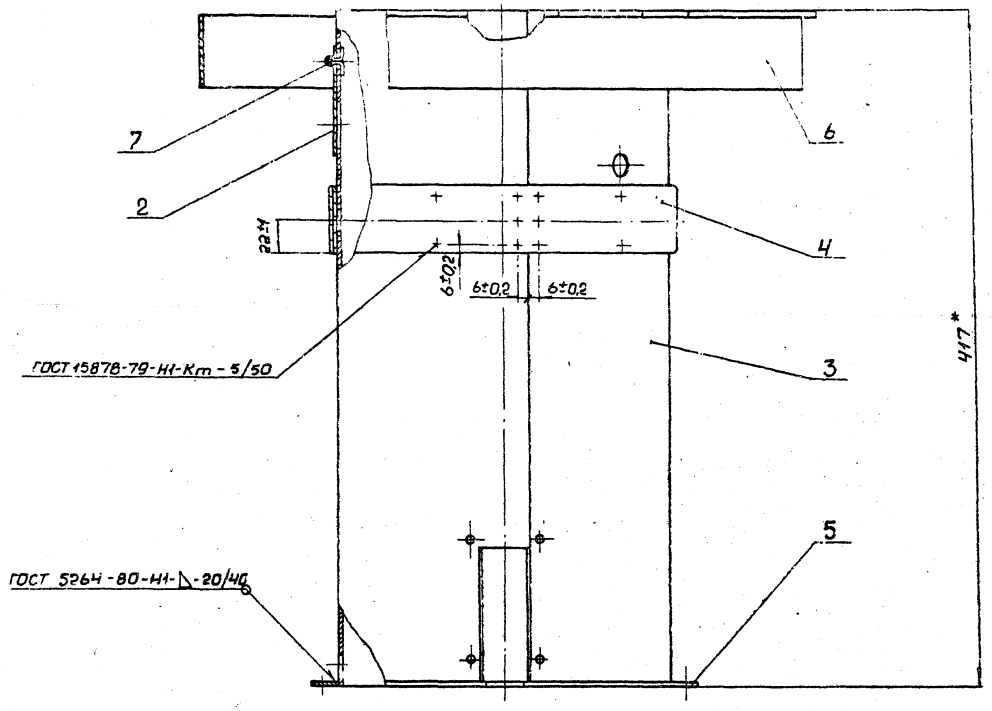

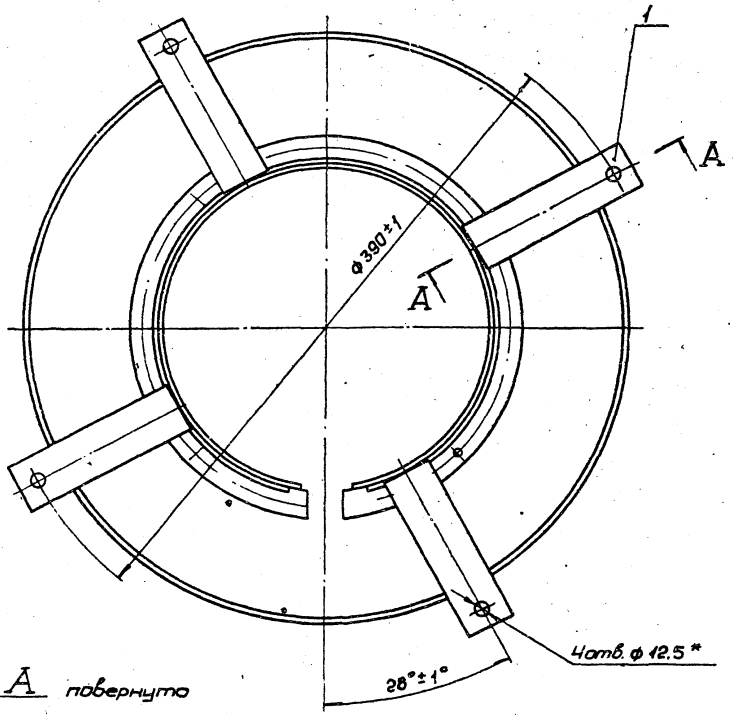

А – А повернуто

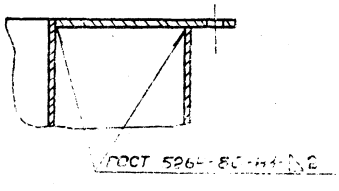

1. Покрытие эмаль алюминиевая ПФ-837 ТУ6-10-1309-77.VII.43
2.* Размеры для справок.

					ОШРП 1.02.00СБ			
Изм.	Лист	№ докум.	Подп.	Дата	Кожух	Лит.	Масса	Масш.
Разраб.		Гулина				И	5,5	1:2
Пров.		Кудинов			Сборочный чертеж	Лист	Листов 1	
Т. конт.						Институт		
Н. конт.		Носилевич				Мосгазнилпроект		
Утв.								

Копировал: Сеф Формат А2

Подп. и дата | Взам. инв. № | Инв. № дубл. | Подп. и дата

Серия 5.905-11 Выпуск 4

ОШРП 1.02.01

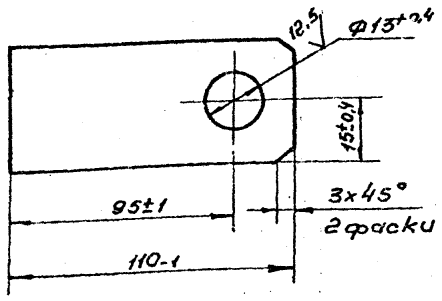

Изм.	Лист	№ докум.	Подп.	Дата	ОШРП 1.02.01
Разраб.		Астахов		11.85	Ушко
Пров.		Осипевич		11.85	Лит. И; Масса 0,1; Масштаб 1:1
Т. контр.					Лист; Листов 1
Н. контр.		Осипевич		11.85	Полоса Б-24х30 ГОСТ 103-76 / Ст3-I-ГОСТ 535-79
Утв.					Институт Мосгазниипроект

Копировал Формат А4

ОШРП 1.02.02

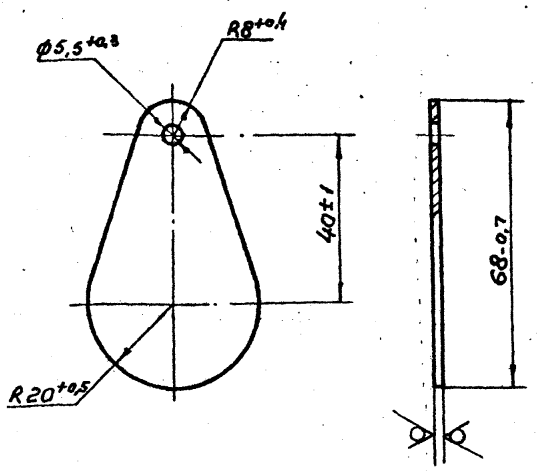

Изм.	Лист	№ докум.	Подп.	Дата	ОШРП 1.02.02
Разраб.		Зулина		11.85	Заслонка
Пров.		Кудинов		11.85	Лит. И; Масса 0,03; Масштаб 1:1
Т. контр.					Лист; Листов 1
Н. контр.		Осипевич		11.85	Лист Б-ЛН-2.0 ГОСТ 19903-74 / 3-IV-Ст3 ГОСТ 16523-70
Утв.					Институт Мосгазниипроект

Копировал Формат А4

ОШРП 1.02.03

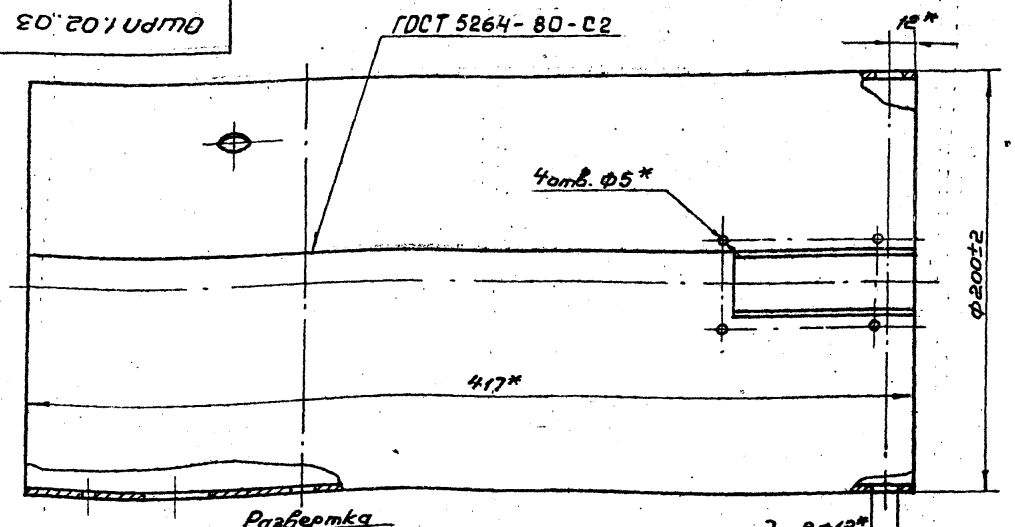

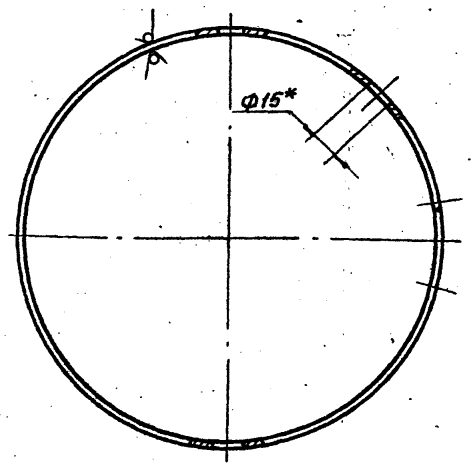

1. Предельные отклонения между осями двух любых отв. Ф 12 мм ±0,5
2. * Размеры для справок

Изм.	Лист	№ докум.	Подп.	Дата	ОШРП 1.02.03
Разраб.		Астахов		11.85	Обечайка
Пров.		Осипевич		11.85	Лит. И; Масса 3,9; Масштаб 1:2
Т. контр.					Лист; Листов 1
Н. контр.		Осипевич		11.85	Лист Б-ЛН-2.0 ГОСТ 19903-74 / 3-IV-Ст.3 ГОСТ 16523-70
Утв.					Институт Мосгазниипроект

Копировал Формат А3

Инв. № подл. | Подп. и дата | Взам. инв. № | Инв. № дубл. | Подп. и дата

Серия 5.905-11 Выпуск 4

ОШРП 1.07

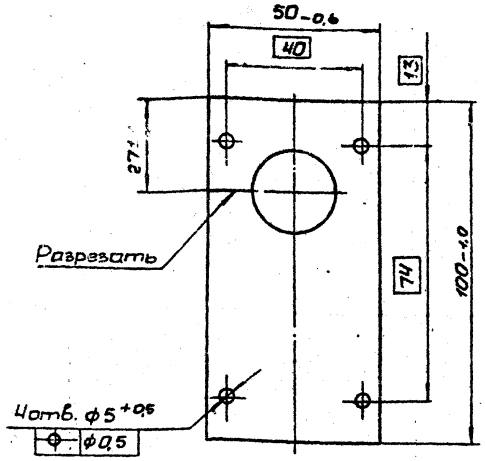

Изм.	Лист	№ докум.	Подп.	Дата
Разраб.		Астахов		11.85
Пров.		Иосилевич		11.85
Т. конт.				
Н. конт.		Иосилевич		11.85
Утв.				

ОШРП 1.07

Накладка

Лит.	Масса	Масш.
И	0,006	1:1

Лист | Листов 1

Сетка 045-0,25 Х 15 Ю5 ГОСТ 3826-82

Институт МосгазНИИпроект

Копировал: Формат А4

ОШРП 1.08

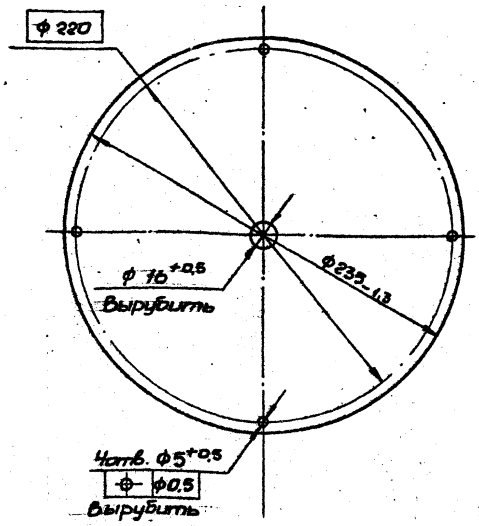

Изм.	Лист	№ докум.	Подп.	Дата
Разраб.		Астахов		11.85
Пров.		Иосилевич		11.85
Т. конт.				
Н. конт.		Иосилевич		11.85
Утв.				

ОШРП 1.08

Дно

Лит.	Масса	Масш.
И	0,05	1:2

Лист | Листов 1

Сетка 045-0,25Х15Ю5 ГОСТ 3826-82

Институт МосгазНИИпроект

Копировал: Формат А4

ОШРП 1.02.04

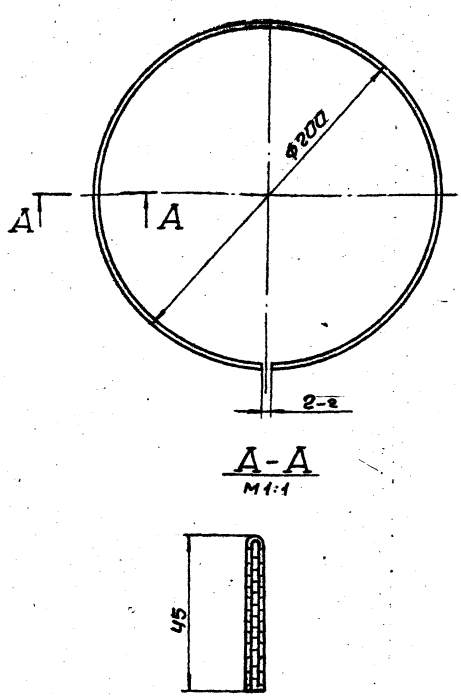

Изм.	Лист	№ докум.	Подп.	Дата
Разраб.		Астахов		11.85
Пров.		Иосилевич		11.85
Н. конт.		Иосилевич		11.85
Утв.				

ОШРП 1.02.04

Огнепреградитель

Лит.	Масса	Масш.
И	0,1	1:2

Лист | Листов 1

Сетка 045-0,25 Х 15 Ю5 ГОСТ 3826-82

Институт МосгазНИИпроект

Копировал: Формат А4

ОШРП 1.02.05

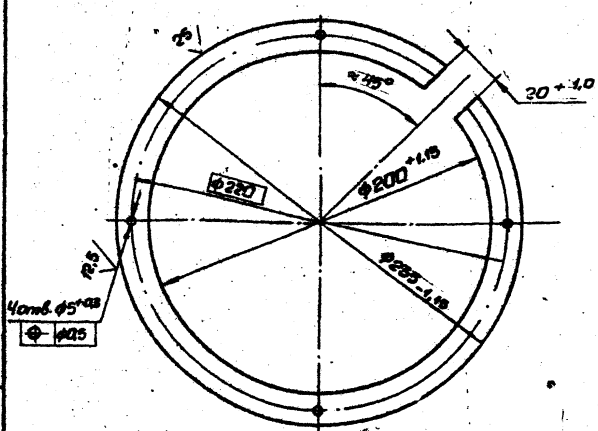

Изм.	Лист	№ докум.	Подп.	Дата
Разраб.		Астахов		11.85
Пров.		Иосилевич		11.85
Т. конт.				
Н. конт.		Иосилевич		11.85
Утв.				

ОШРП 1.02.05

Фланец

Лит.	Масса	Масш.
И	0,18	1:2

Лист | Листов 1

Лист Б-20 ГОСТ 19903-74 / 3-IV Ст3 ГОСТ 16523-70

Институт МосгазНИИпроект

Копировал: Формат А4

Серия 5.905-11 Выпуск 4

Формат	Зона	Поз.	Обозначение	Наименование	Кол.	Примечание
				Документация		
А3			ОШРП 1.03.00СБ	Сборочный чертеж		
				Детали		
А4		1	ОШРП 1.03.01	Штуцер	1	
А4		2	ОШРП 1.03.02	Шайба	1	
А4		3	ОШРП 1.03.03	Термоэлектрод	1	
А4		4	ОШРП 1.03.04	Оболочка		
БЧ		6	ОШРП 1.03.06	Сердечник		
				Проволока ММ2		
				ГОСТ 2112-79		
				L = 241-1,5	1	0,014кг
БЧ		7	ОШРП 1.03.07	Изолятор		
				Труба III ТВ-40-230		
				2х0,5 ГОСТ 19034-82		
				L = 30-0,5	1	0,001кг
БЧ		8	ОШРП 1.03.08	Изолятор		
				Шнур чулок АС34(Б)		
				ф3,5 ТУ17 РСФСР14-5873-71		
				L = 250-1,3	1	0,0024кг
БЧ		9	ОШРП 1.03.09	Термоэлектрод		
				Проволока АКРНМ1,2		
				МНМЦу 43-05		
				ГОСТ 1790-77		
				L = 30-0,3	1	0,0013кг

Инв.№подл. | Подп. и дата | Взам. инв.№ | Инв.№дубл. | Подп. и дата

Изм.	Лист	№ докум.	Подп.	Дата
Разраб.	Гурина			11.85
Провер.	Кудинов			11.85
Н.контр.	Иосилевич			11.85
Утв.				

ОШРП 1.03.00

Термопреобразователь

Лит.	Масса	Масштаб
Н		

Лист	Листов
1	2

Институт Мосгазниипроект

Копировал: Гаврилова Формат А4

Формат	Зона	Поз.	Обозначение	Наименование	Кол.	Примечание
БЧ		10	ОШРП 1.03.10	Бандаж		
				Нить отшнур чулка		
				АС 34 (Б) ф3,5		
				L = 140-1,0	1	0,0004кг
А4		11	ОШРП 1.01.02.02-01	Шайба	1	

Инв.№подл. | Подп. и дата | Взам. инв.№ | Инв.№дубл. | Подп. и дата

Изм.	Лист	№ докум.	Подп.	Дата

ОШРП 1.03.00

Лист 2

Копировал: Гаврилова Формат А4

ОШРП 1.03.00СБ

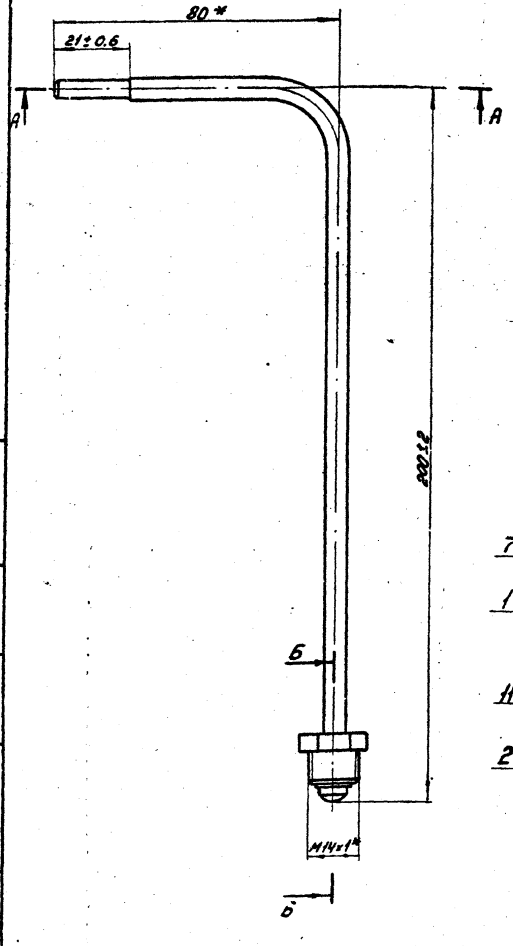

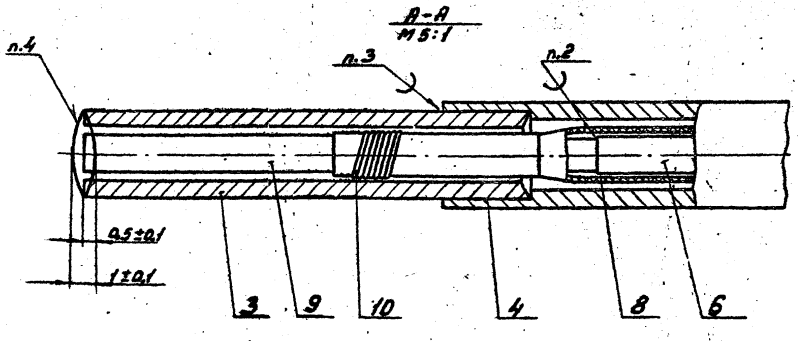

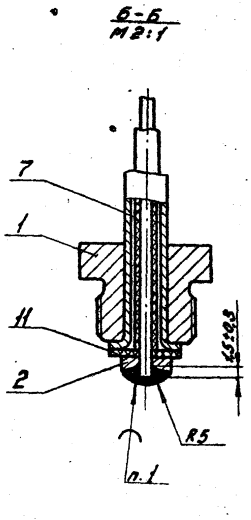

1. Припой ПРг ПОС 61 ГОСТ 21931-76 с применением флюса КЭ. (Состав флюса КЭ - канифоль сосновая ГОСТ 19113-84 - 30%, спирт этиловый технический 96° ГОСТ 17299-78 - 70%).
2. Проволока АКРНМ1,2 МНМЦу 43-05 ГОСТ 1790-77.
3. Припой Л-63 ГОСТ 15527-70.
4. Варить проволокой К1,2Т ГОСТ 1790-77 в защитной среде.
5. Термопреобразователь испытать нагреванием термоэлектродов в пламени газовой горелки, при этом в течение 25-30 секунд термопреобразователь должен вырабатывать термо-э.д.с. необходимую для получения силы тока не менее 1,3 А, при сопротивлении внешней цепи равной сопротивлению обмотки каждого электромагнитного ЭМК-III-15 черт. КЭ-00-00, но не более 0,060м.
6. * Размеры для справок.

Инв.№подл. | Подп. и дата | Взам. инв.№ | Инв.№дубл. | Подп. и дата

Изм.	Лист	№ докум.	Подп.	Дата
Разраб.	Гурина			11.85
Провер.	Кудинов			11.85
Т.контр.				
Н.контр.	Иосилевич			11.85
Утв.				

ОШРП 1.03.00СБ

Термопреобразователь

Сборочный чертеж

Лит.	Масса	Масштаб
Н	0,06	1:1

Лист	Листов 1

Институт Мосгазниипроект

Копировал: Гаврилова Формат А3

Серия 5.905-11 Выпуск 4

ОШРП 1.03.01

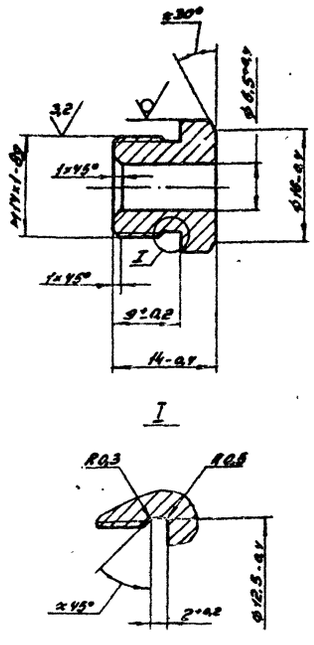

Изм.	Лист	№ докум.	Подп.	Дата	ОШРП 1.03.01	
Разраб.		Гудинов		11.85	Штуцер	Лит. Масса Масштаб: Н, 0,012, 2:1
Провер.		Кудинов		11.85		Лист Листов 1
Т.контр.					Пруток ЛС-59-1т.ш.Н.М. 17 ГОСТ 2060-73	Институт Мосгазнипроект
Н.контр.		Иосилевич		11.85		
Утв.						

Копировал: Гаврилова Формат А4

ОШРП 1.03.02

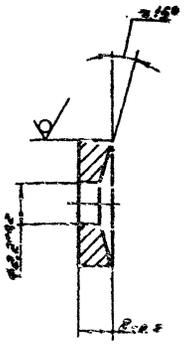

Изм.	Лист	№ докум.	Подп.	Дата	ОШРП 1.03.02	
Разраб.		Гудинов		11.85	Шток	Лит. Масса Масштаб: Н, 0,015, 5:1
Провер.		Кудинов		11.85		Лист Листов 1
Т.контр.					Пруток ЛС-59-1т. кр. Н.Р1.7 ГОСТ 2060-73	Институт Мосгазнипроект
Н.контр.		Иосилевич		11.85		
Утв.						

Копировал: Гаврилова Формат А4

ОШРП 1.03.03

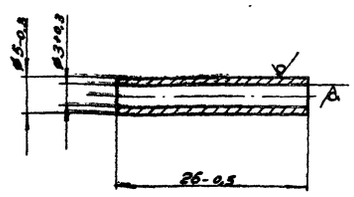

Изм.	Лист	№ докум.	Подп.	Дата	ОШРП 1.03.03	
Разраб.		Гудинов		11.85	Термоэлектрод	Лит. Масса Масштаб: Н, 0,002, 2:1
Провер.		Кудинов		11.85		Лист Листов 1
Т.контр.					Хромель ТНХ 9,5 ГОСТ 492-73	Институт Мосгазнипроект
Н.контр.		Иосилевич		11.85		
Утв.						

Копировал: Гаврилова Формат А4

ОШРП 1.03.04

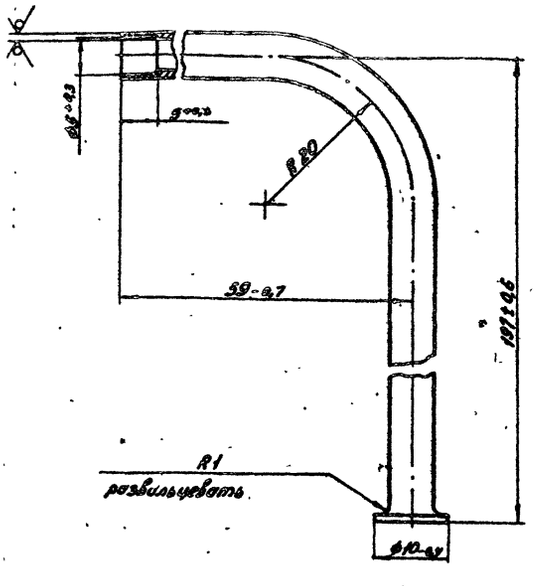

Изм.	Лист	№ докум.	Подп.	Дата	ОШРП 1.03.04	
Разраб.		Ястребов		11.85	Оболочка	Лит. Масса Масштаб: Н, 0,025, 2:1
Провер.		Иосилевич		11.85		Лист Листов 1
Т.контр.					Труба М3Т 8×1 ГОСТ 617-72	Институт Мосгазнипроект
Н.контр.		Иосилевич		11.85		
Утв.						

Копировал: Гаврилова Формат А4

Формат	Зона	Поз.	Обозначение	Наименование	Кол.	Примечание
				Документация		
А4			ОШРП 1. 04. 00 СБ	Сборочный чертеж		
				Детали		
А4		1	ОШРП1. 04. 01	Цилиндр	1	
А4		2	ОШРП1. 04. 02	Основание	1	

Изм.	Лист	№ докум.	Подп.	Дата
Разраб.		Гулина		11.85
Пров.		Кудинов		11.85
Н. конт.		Иосилевич		11.85
Утв.				

ОШРП 1. 04. 00

Кожух

Лит.	Лист	Листов
И		1

Институт МосгазНИИпроект

Копировал: Сам Формат А4

ОШРП 1. 04. 00 СБ

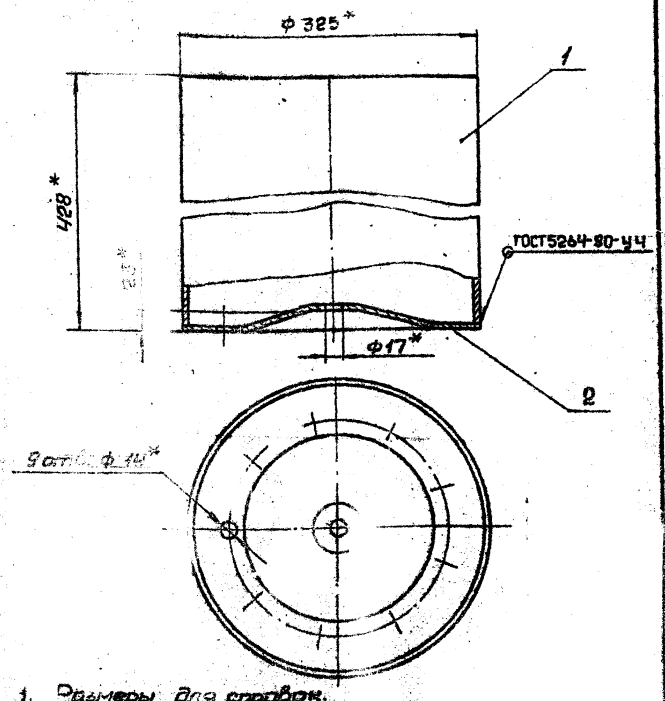

1. Размеры для справок.
2. Покрытие: эмаль [illegible] ГУ6-10-1309-77. VII У3.

ОШРП 1. 04. 00 СБ

Кожух

Сборочный чертеж

Лит.	Масса	Масш.
И	7,97	1:4

Лист Листов 1

Институт МосгазНИИпроект

ОШРП 1. 04. 01

50

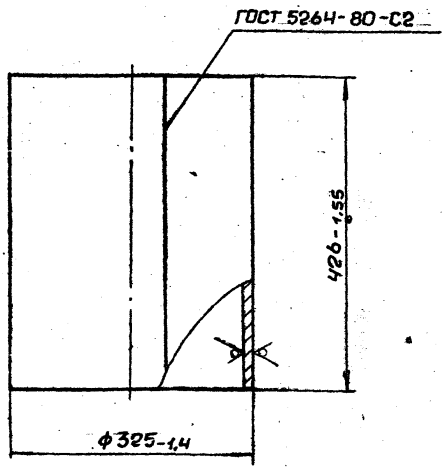

ОШРП 1. 04. 01

Цилиндр

Лит.	Масса	Масш.
И	6,7	1:5

Лист Листов 1

Лист Б-ПН-2,0 ГОСТ 19903-74 / 3-IV-СТ3ГОСТ 16523-70

Институт МосгазНИИпроект

Копировал: Сам Формат А4

ОШРП 1. 04. 02

25

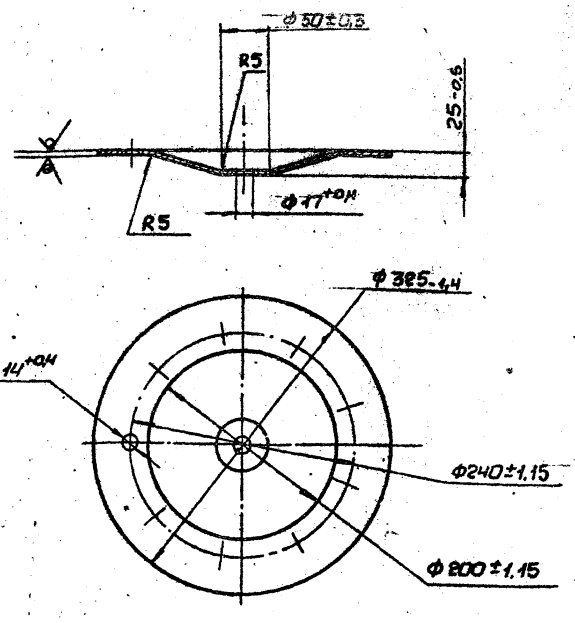

ОШРП 1. 04. 02

Основание

Лит.	Масса	Масш.
И	1,2	1:4

Лист Листов 1

Лист Б-ПН-2,0 ГОСТ 19903-74 / 3-IV-СТ3ГОСТ 16523-70

Институт МосгазНИИпроект

Копировал: Сам Формат А4

Серия 5.905-11 Выпуск 4

Формат	Зона	Поз.	Обозначение	Наименование	Кол.	Примечание
				Документация		
А3			ОШРП 1.05.00	Сборочный чертеж		
				Детали		
А4		1	ОШРП 1.05.01	Гайка накидная	1	
		2	-01	Гайка накидная	1	
А4		3	ОШРП 1.05.02	Ниппель	1	
		4	-01	Ниппель	1	
			Переменные данные	для исполнений		
				ОШРП 1.05.00		
				Детали		
А4		5	ОШРП 1.05.03	Трубка	1	
				ОШРП 1.05.00-01		
				Детали		
А4		5	ОШРП 1.05.03-01	Трубка	1	

Изм.	Лист	№ докум.	Подп.	Дата
Разраб.		Гулина		11.85
Пров.		Кудинов		11.85
Н.конт.		Иосилевич		11.85
Утв.				

ОШРП 1.05.00

Трубка

Лит.	Лист	Листов
И		1

Институт МосгазНИИпроект

Инв. № подл. | Подп. и дата | Взам. инв. № | Инв. № дубл. | Подп. и дата

Копировал: Сеф

Формат А4

ОШРП 1.05.01

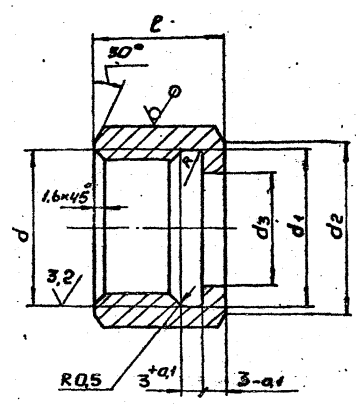

Обозначение	d, мм	S, мм	d_1, мм	d_2, мм	d_3, мм	l, мм	R, мм	Масса, кг
ОШРП 1.05.01	М16×1,5-7Н	22	$16{,}7^{+0{,}4}$	$20_{-0{,}5}$	$10{,}5^{+0{,}4}$	$16_{-0{,}4}$	1,0	0,03
-01	G 1/2-B	27	$21{,}5^{+0{,}5}$	$24_{-0{,}5}$	$14{,}5^{+0{,}4}$	$18_{-0{,}4}$	1,6	0,04

ОШРП 1.05.01

Изм.	Лист	№ докум.	Подп.	Дата
Разраб.		Гулина		11.85
Пров.		Кудинов		11.85
Т. конт.				
Н. конт.		Иосилевич		11.85
Утв.				

Гайка накидная

Стандартизованные: 9-5 ГОСТ 8560-78, 45-В ГОСТ 1051-73

Лит.	Масса	Масш.
И	см. табл.	—

Листов 1

Институт МосгазНИИпроект

Инв. № подл. | Подп. и дата | Взам. инв. № | Инв. № дубл. | Подп. и дата

Копировал: Сеф

Формат А4

ОШРП 1.05.00 СБ

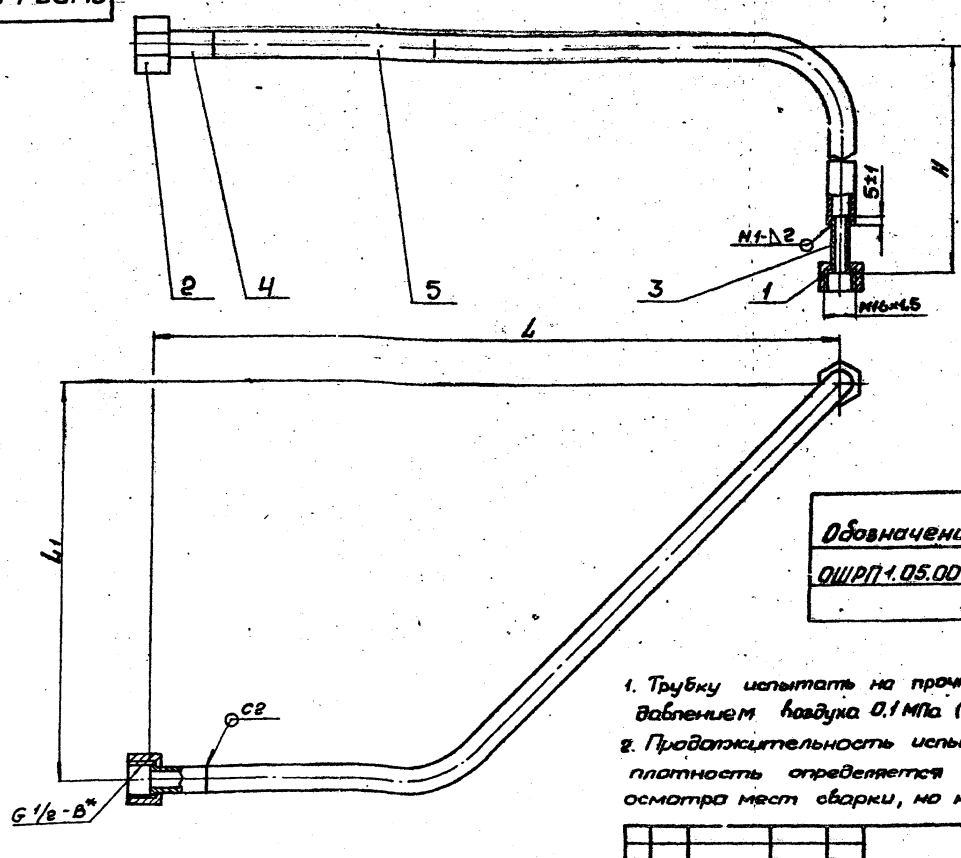

Обозначение	L, мм	L_1, мм	H, мм	Масса, кг
ОШРП 1.05.00	410	236	610	0,80
-01	548	316	515	1,00

1. Трубку испытать на прочность и плотность давлением воздуха 0,1 МПа (1 кгс/см²).
2. Продолжительность испытания на прочность и плотность определяется временем, необходимым для осмотра мест сварки, но не менее 1 мин. на каждое испытание. При этом падение давления не допускается.
3. Сварные швы по ГОСТ 16037-80.
4. Размеры для справок.

ОШРП 1.05.00 СБ

Изм.	Лист	№ докум.	Подп.	Дата
Разраб.		Гулина		11.85
Пров.		Кудинов		11.85
Т. конт.				
Н. конт.		Иосилевич		11.85
Утв.				

Трубка

Сборочный чертеж

Лит.	Масса	Масш.
И	см. табл.	—

Лист | Листов 1

Институт МосгазНИИпроект

Инв. № подл. | Подп. и дата | Взам. инв. № | Инв. № дубл. | Подп. и дата

Копировал: Сеф

Формат А3

Серия 5.905-11 Выпуск 4

ОШРП1. 05. 02

63

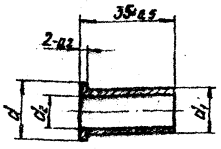

Обозначение	d, мм	d_1, мм	d_2, мм	Масса, кг
ОШРП1. 05. 02	14-0,4	10-0,4	7+0,4	0,012
-01	18-0,4	14-0,4	10+0,4	0,03

Изм. Лист	N докум.	Подп.	Дата
Разраб.	Гулина		11.85
Провер.	Кудинов		11.85
Т. контр.			
Н. контр.	Василевич		11.85

ОШРП1. 05. 02

Ниппель

Лит.	Масса	Масштаб
И	См. табл.	—

Лист Листов 1

Институт МосгазНИИпроект

Сталь 20-4-б ГОСТ 1050-74

ОШРП1. 05. 03

12,5

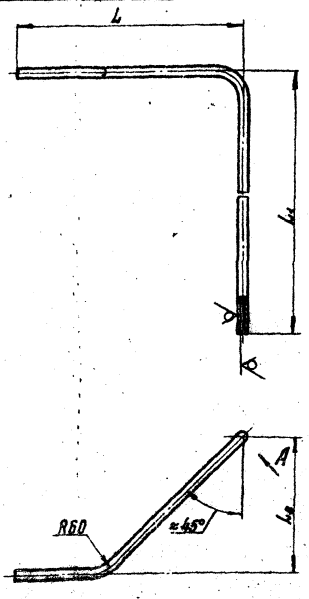

Обозначение	L, мм	L_1, мм	L_2, мм	Масса, кг
ОШРП1. 05. 03	375±2	580±2	216±2	0,60
-01	413±2	485±2	286±2	0,65

Изм. Лист	N докум.	Подп.	Дата
Разраб.	Гулина		11.85
Провер.	Кудинов		11.85
Т. контр.			
Н. контр.	Василевич		11.85
Утв.			

ОШРП1. 05. 03

Трубка

Лит.	Масса	Масштаб
И	См. табл.	1:5

Лист Листов 1

Институт МосгазНИИпроект

Труба 14х1,6 ГОСТ 10704-76 / В-В Ст3сп3 ГОСТ 10705-80

Формат А4

Формат	Зона	Поз.	Обозначение	Наименование	Кол.	Примечание
				Документация		
А3			ОШРП1. 08. 00СБ	Сборочный чертеж		
				Детали		
А4		1	ОШРП1. 08. 01	Трубка	1	
А4		2	ОШРП1. 05. 01	Гайка накидная	1	
		3	-01	Гайка накидная	1	
А6		4	ОШРП1. 05. 02	Ниппель	1	
		5	-01	Ниппель	1	

Изм. Лист	N докум.	Подп.	Дата
Разраб.	Гулина		11.85
Провер.	Кудинов		11.85
Н. контр.	Василевич		11.85

ОШРП1. 06. 00

Трубка

Лит.	Масса	Масштаб
И		

Лист Листов 1

Институт МосгазНИИпроект

ОШРП1. 06. 01

12,5

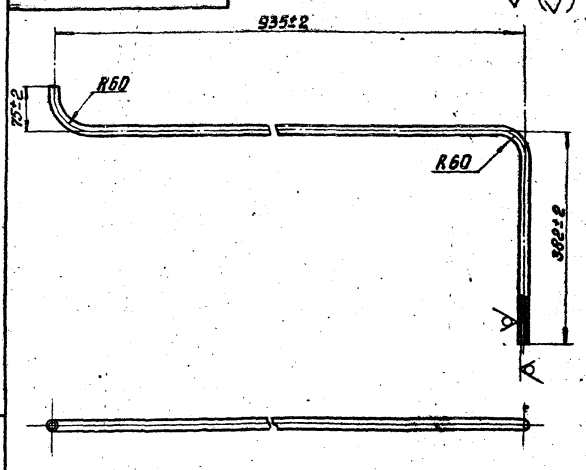

Изм. Лист	N докум.	Подп.	Дата
Разраб.	Гулина		11.85
Провер.	Кудинов		11.85
Т. контр.			
Н. контр.	Василевич		11.85
Утв.			

ОШРП1. 06. 01

Трубка

Лит.	Масса	Масштаб
И	0,70	1:5

Лист Листов 1

Институт МосгазНИИпроект

Труба 14х1,6 ГОСТ 10704-76 / В-ВСт3сп3 ГОСТ 10705-80

Копировал Fol

Формат А4

Серия 5.905-4 Выпуск 4

ОШРП 1.06.00СБ

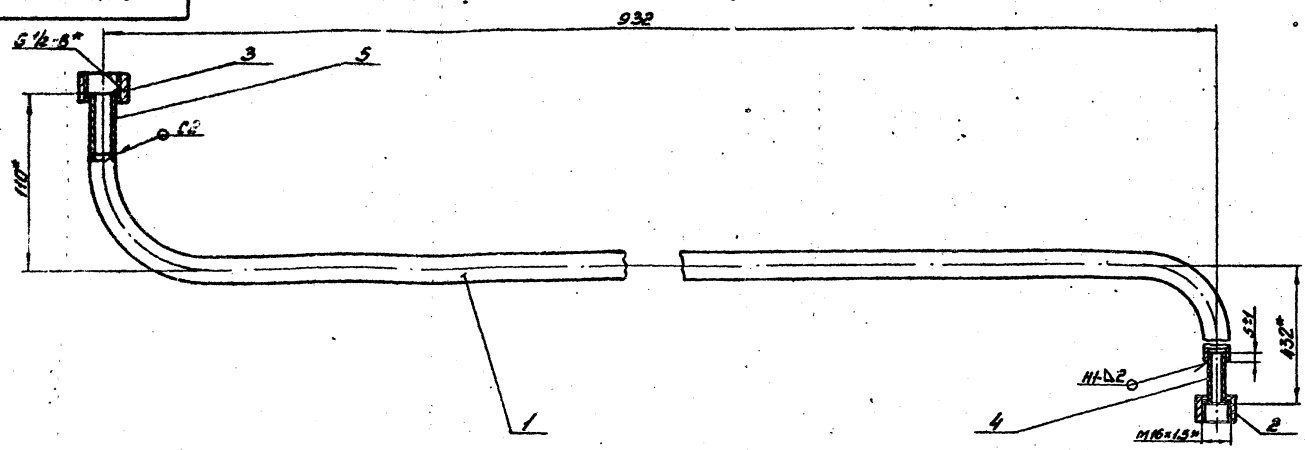

1. Трубку испытать на прочность и плотность давлением воздуха 0,1 МПа (1 кгс/см²).
2. Продолжительность испытания на прочность и плотность определяется временем необходимым для осмотра мест сварки, но не менее 1 мин. на каждое испытание.
3. Сварные швы по ГОСТ 16037-80.
4. *Размеры для справок.

Изм.	Лист	№ докум.	Подп.	Дата
Разраб.	Гурина			11.85
Провер.	Кудинов			11.85
Т.контр.				
Н.контр.	Иосилевич			11.85
Утв.				

ОШРП 1.06.00СБ

Трубка
Сборочный чертеж

Лит.	Масса	Масштаб
И	0,82	1:2

Лист | Листов 1

Институт Мосгазниипроект

Копировал: Гаврилова Формат А3

ОШРП 1.09

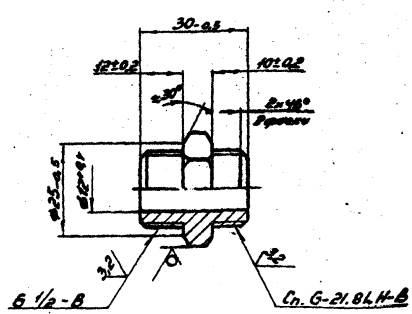

Изм.	Лист	№ докум.	Подп.	Дата
Разраб.	Гурина			11.85
Провер.	Кудинов			11.85
Т.контр.				
Н.контр.	Иосилевич			11.85

ОШРП 1.09

Ниппель

Лит.	Масса	Масштаб
И	0,074	1:1

Лист | Листов 1

Институт Мосгазниипроект

Шестигранник 27-5 ГОСТ 8560-78
45-В ГОСТ 1051-73

Копировал: Гаврилова Формат А4

ОШРП 1.10

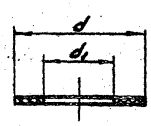

Обозначение	d, мм	d₁, мм	Масса, кг
ОШРП 1.10	14	7	0,0006
-01	18	10	0,0008

Размеры обеспечить инструментом

Изм.	Лист	№ докум.	Подп.	Дата
Разраб.	Гурина			11.85
Провер.	Кудинов			11.85
Т.контр.				
Н.контр.	Иосилевич			11.85
Утв.				

ОШРП 1.10

Прокладка

Лит.	Масса	Масштаб
И	см. табл.	2:1

Лист | Листов 1

Институт Мосгазниипроект

Паронит ПМБ-2.01 ГОСТ 481-80

Копировал: Гаврилова Формат А4

Серия 5.905-4 Выпуск 1

Формат	Зона	Поз.	Обозначение	Наименование	Кол.	Примечание
				Документация		
А3			ОШРП 2. ООСБ	Сборочный чертеж		
А2			ОШРП 2. ООМУ	Монтажный чертеж		
А4			ОШРП1. ООВ	Общие указания		
				Стандартные изделия		
		1		Кран пробковый проходной сальниковый на P_y 1 МПа (10 кгс/см^2) исполнение 2 Ду 15 ГОСТ 19193-73	1	
			Переменные данные	для исполнений ОШРП 2.00		
				Сборочные единицы		
А4	2		ОШРП 2.01.00	Коллектор	1	
				ОШРП 2.00-01		
				Сборочные единицы		
А4	2		ОШРП 2.01.00-01	Коллектор	1	
				ОШРП 2.00-02		
				Сборочные единицы		
А4	[redacted]		ОШРП 2.01.00-02	Коллектор	1	

Инв.№ подл. | Подп. и дата | Взам. инв.№ | Инв.№ дубл. | Подп. и дата

Изм.	Лист	№ докум.	Подп.	Дата
Разраб.	Подшивалин			12.85
Провер.	Кудинов			12.85
Н. контр.	Васильевич			12.85
Утв.				

ОШРП 2.00

Обогреватель водяной шкафного ГРП

Лит.	Масса	Масштаб
И		
Лист	Листов	
	1	

Институт Мосгазниипроект

Копировал: Гаврилова Формат А4

Формат	Зона	Поз.	Обозначение	Наименование	Кол.	Примечание
				Документация		
А3			ОШРП 2.01.00СБ	Сборочный чертеж		
				Детали		
А4	1		ОШРП 2.01.01	Патрубок	2	
А4	2		ОШРП 2.01.02	Ушко	1	
			Переменные данные	для исполнений ОШРП 2.01.00		
				Детали		
А4	3		ОШРП 2.01.03	Труба	1	
А4	4		ОШРП 2.01.04	Труба	1	
А4	5		ОШРП 2.01.05	Труба	1	
А4	6		ОШРП 2.01.06	Заглушка	2	
				ОШРП 2.01.00-01		
				Детали		
А4	3		ОШРП 2.01.03-01	Труба	1	
А4	4		ОШРП 2.01.04-01	Труба	1	
А4	5		ОШРП 2.01.05-01	Труба	1	
А4	6		ОШРП 2.01.06-01	Заглушка	2	
				ОШРП 2.01.00-02		
				Детали		
А4	3		ОШРП 2.01.03-02	Труба	1	
А4	4		ОШРП 2.01.04-02	Труба	1	
А4	5		ОШРП 2.01.06-01	Труба	1	
А4	6		ОШРП 2.01.06-01	Заглушка	2	

Инв.№ подл. | Подп. и дата | Взам. инв.№ | Инв.№ дубл. | Подп. и дата

Изм.	Лист	№ докум.	Подп.	Дата
				12.85
				12.85
				12.85

ОШРП 2.01.00

Коллектор

Лит.	Масса	Масштаб
Лист	Листов	
	1	

Институт Мосгазниипроект

Копировал: [redacted] Формат А4

ОШРП 2.00СБ

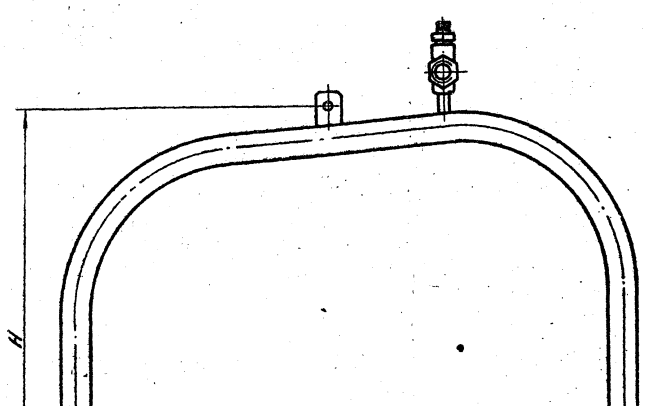

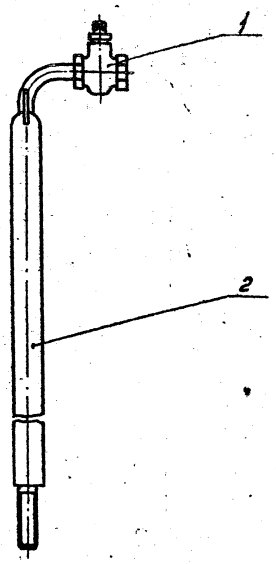

Обозначение	L, мм	H, мм	Масса, кг
ОШРП 2.00	840	1250	13,5
-01	1300	1360	20,5
-02	1750	1280	24,3

Изм.	Лист	№ докум.	Подп.	Дата
Разраб.	Подшивалин			12.85
Провер.	Кудинов			12.85
Т. контр.				
Н. контр.	Васильевич			12.85
Утв.				

Обогреватель водяной шкафного ГРП Сборочный чертеж

Лит.	Масса	Масштаб
И	см. табл.	1:5
Лист	Листов 1	

Институт Мосгазниипроект

Копировал: Гаврилова Формат А3

ОШРП2. 00МЧ

Серия 5.905-11 Выпуск 4

Рис. 1

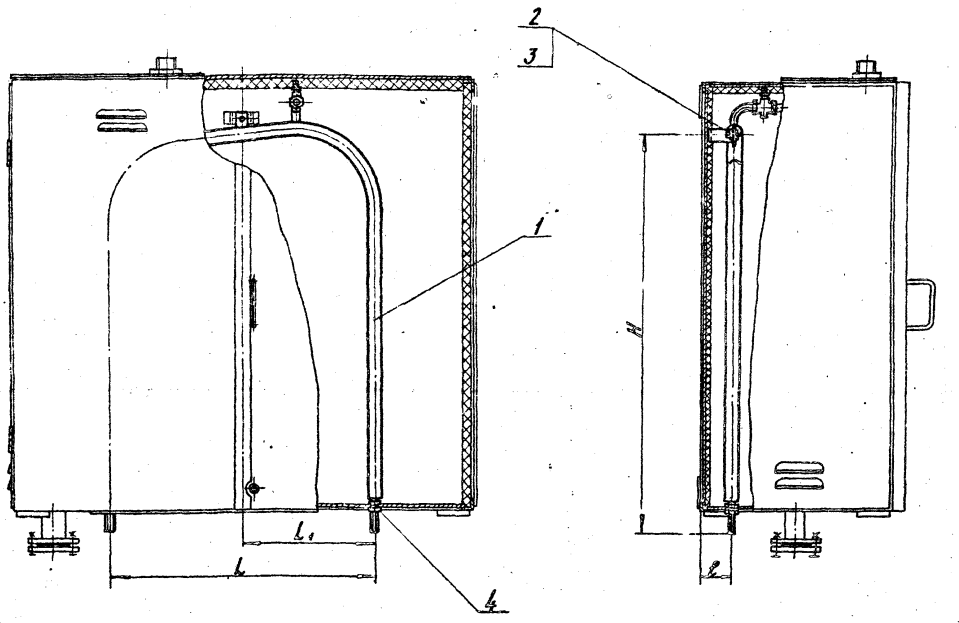

Рис. 2
Остальное см. рис. 1

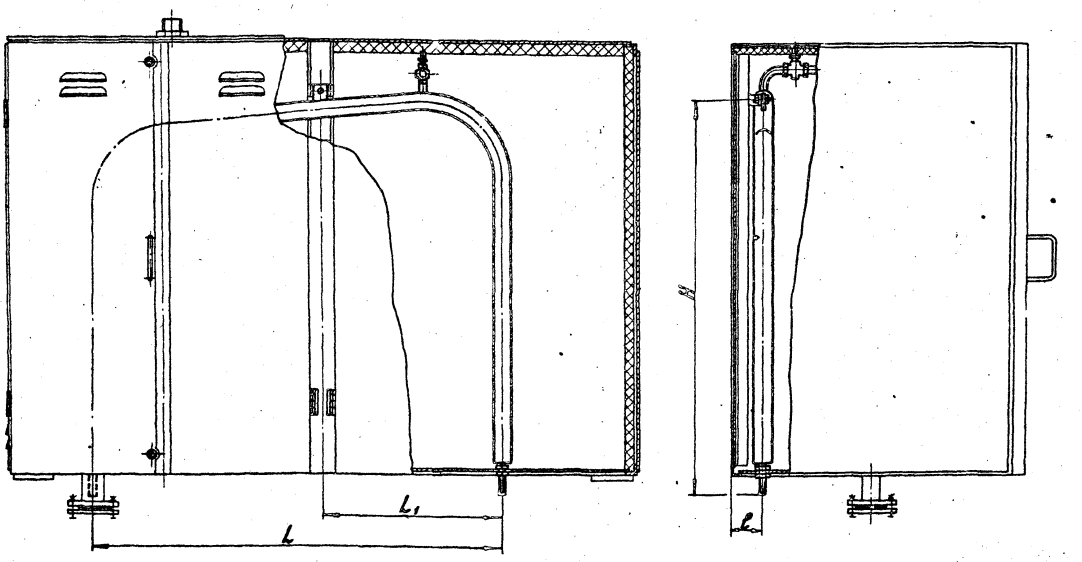

Поз.	Обозначение	Наименование	Кол.	Примечание
		Сборочные единицы		
1	ОШРП2. 00	Обогреватель водяной		
		шкафного ГРП	1	
		Стандартные изделия		
2		Болт М8×16.58. СПС ГОСТ 7798-70	1	
3		Гайка М8.5.0.96 ГОСТ 5915-70	1	
4		Контргайка 20-Ц		
		ГОСТ 8968-75	4	

Обозначение	Рис.	Тип шкафа	L, мм	L_1, мм	l, мм	H, мм
ОШРП2. 00	1	ШРП1	840	420	100	1250
-01	2	ШРП2	1300	570	90	1300
-02	2	ШРП3	1750	570	90	1280

Изм.	Лист	№ докум.	Подп.	Дата
Разраб.		Подшивалин		12.85
Провер.		Кудинов		12.85
Т. контр.				
Гип.		Носилевич		12.85
Н. контр.		Носилевич		12.85
Утв.		Засловский		12.85

ОШРП2. 00МЧ

Обогреватель водяной шкафного ГРП
Монтажный чертеж

Лит.	Масса	Масштаб
Ч	см. табл.	1:10

Лист | Листов 1

Институт МосгазНИИпроект

Инв. № подл. | Подпись и дата | Взам. инв. № | Инв. № дубл. | Подпись и дата

копировал: Карымова

формат 92

Серия 5.905-11 Выпуск 4

ОШРП2.01.00СБ

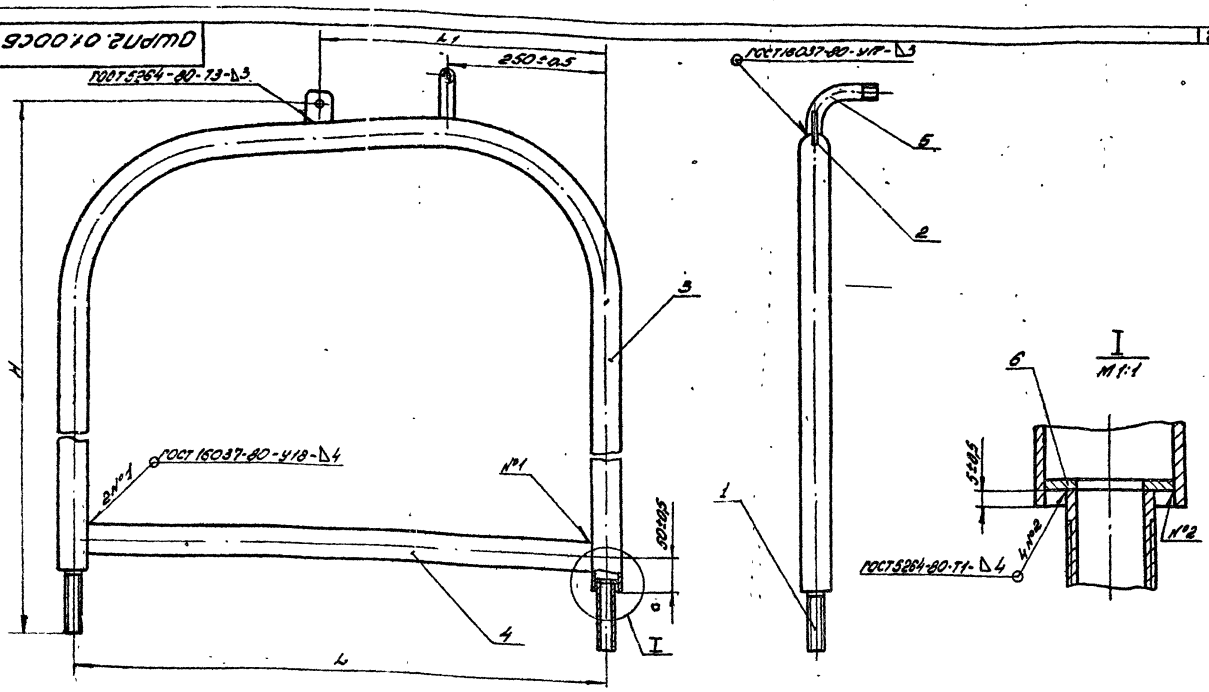

Обозначение	L, мм	L_1, мм	H, мм	Масса, кг
ОШРП2.01.00	840	420	1250	14,6
-01	1300	570	1300	21,2
-02	1750	770	1280	23,6

Изм.	Лист	№ докум.	Подп.	Дата	ОШРП2.01.00СБ			
Разраб.		Подшивалин		11.85	Коллектор Сборочный чертеж	Лит.	Масса	Масштаб
Пров.		Кудинов		11.85		И	см. табл.	—
Т.контр.						Лист	Листов 1	
Н.контр.		Иосилевич		11.85		институт Мосгазниипроект		
Утв.								

Копировал: Родин Формат А3

ОШРП2.01.01

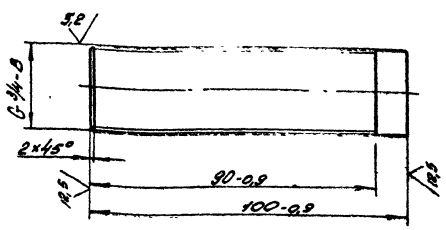

Изм.	Лист	№ докум.	Подп.	Дата	ОШРП2.01.01			
Разраб.		Подшивалин		11.85	Патрубок	Лит.	Масса	Масштаб
Пров.		Кудинов		11.85		И	0,16	1:1
Т.контр.						Лист	Листов 1	
Н.контр.		Иосилевич		11.85	Труба 20×2,8 ГОСТ 3262-75	институт Мосгазниипроект		

Формат А4

ОШРП2.01.02

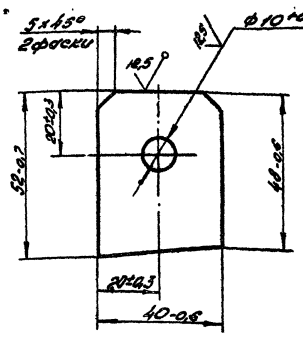

Изм.	Лист	№ докум.	Подп.	Дата	ОШРП2.01.02			
Разраб.		Подшивалин		11.85	Ушко	Лит.	Масса	Масштаб
Пров.		Кудинов		11.85		И	0,06	1:1
Т.контр.						Лист	Листов 1	
Н.контр.		Иосилевич		11.85	Лист Б-ПН-4,0 ГОСТ 19903-74 / ст3 ГОСТ 14637-79	институт Мосгазниипроект		
Утв.								

Копировал: Родин Формат А4

Серия 5.905-41 Выпуск 4

ОШРП2.01.03

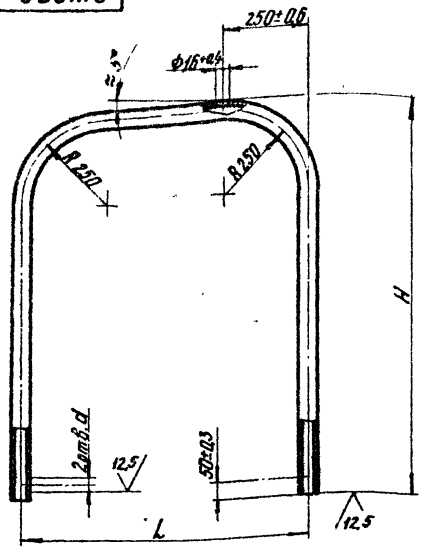

Обозначение	$D_y \times S$, мм	L, мм	H, мм	d, мм	Масса, кг
ОШРП2.01.03	40×3,5	1160-2	1130-2,6	20+0,6	10,8
-01	50×3,5	1300-5	1180-2,6	25+0,6	16,8
-02		1750-5	1450-2,6		18,8

Изм.	Лист	№ докум.	Подп.	Дата
Разраб.		Подшивалин		II.85
Провер.		Кудинов		II.85
Т.контр.				
Н.контр.		Посылевич		II.85
Утв.				

Труба

Труба Dy×S ГОСТ 3262-75

Лит.	Масса	Масштаб
Н	См. табл.	—
Лист	Листов 1	

Институт Мосгазниипроект

Копировал Ред.

Формат А4

ОШРП2.01.04

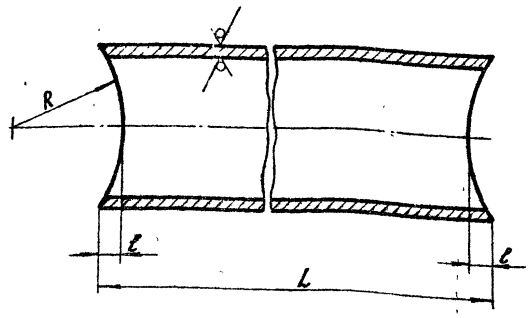

Обозначение	$D_y \times S$, мм	L, мм	ℓ, мм	R, мм	Масса, кг
ОШРП2.01.04	20×3,5	820-2	4+0,4	24+0,5	1,34
-01	25×3,5	1250-2	5+0,4	30+0,5	3,0
		1780-2			4,1

Изм.	Лист	№ докум.	Подп.	Дата
Разраб.		Подшивалин		II.85
Провер.		Кудинов		II.85
Т.контр.				
Н.контр.		Посылевич		II.85
Утв.				

Труба

Труба Dy×S ГОСТ 3262-75

Лит.	Масса	Масштаб
Н	См. табл.	—
Лист	Листов 1	

Институт Мосгазниипроект

Копировал Ред.

Формат А4

ОШРП2.01.05

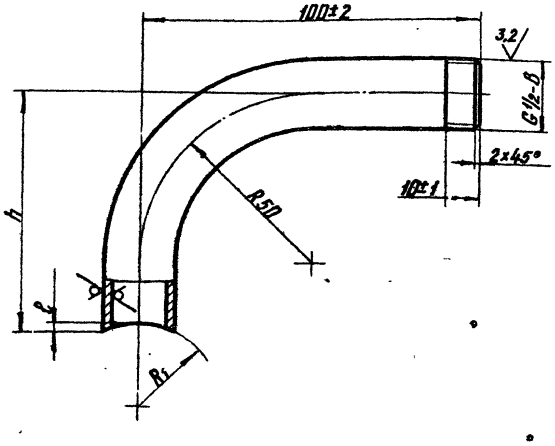

Обозначение	h, мм	ℓ, мм	R, мм
ОШРП2.01.05	68±2,0	3+0,25	24+0,5
-01	62±2,0	2+0,25	30+0,5

Изм.	Лист	№ докум.	Подп.	Дата
Разраб.		Подшивалин		II.85
Провер.		Кудинов		II.85
Т.контр.				
Н.контр.		Посылевич		II.85
Утв.				

Трубы

Труба 15×2,8 ГОСТ 3262-75

Лит.	Масса	Масштаб
Н	0,2	1:1
Лист	Листов 1	

Институт Мосгазниипроект

Формат А4

ОШРП2.01.06

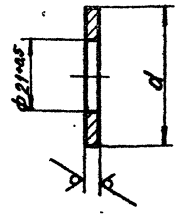

Обозначение	d, мм	Масса, кг
ОШРП2.01.06	40-0,6	0,028
-01	52-0,7	0,056

Изм.	Лист	№ докум.	Подп.	Дата
Разраб.		Подшивалин		II.85
Провер.		Кудинов		II.85
Т.контр.				
Н.контр.		Посылевич		II.85
Утв.				

Заглушка

Б-ПН-40 ГОСТ 19903-74
Стэ ГОСТ 14637-79

Лит.	Масса	Масштаб
Н	См. табл.	1:1
Лист	Листов 1	

Институт Мосгазниипроект

Копировал Ред.

Формат А4

gost.e-ecolog.ru