ТИПОВАЯ ДОКУМЕНТАЦИЯ НА КОНСТРУКЦИИ, ИЗДЕЛИЯ И УЗЛЫ ЗДАНИЙ И СООРУЖЕНИЙ

СЕРИЯ 5.905-11

ГАЗОРЕГУЛЯТОРНЫЕ ПУНКТЫ (ГРП) ШКАФНОГО ТИПА ДЛЯ СНИЖЕНИЯ ДАВЛЕНИЯ ГАЗА

ВЫПУСК 3

ШКАФНОЙ РЕГУЛЯТОРНЫЙ ПУНКТ С РЕГУЛЯТОРОМ ДАВЛЕНИЯ ГАЗА РДБК1-100

ШРП 3.00

РАБОЧИЕ ЧЕРТЕЖИ

РАЗРАБОТАНЫ
ИНСТИТУТОМ „МОСГАЗНИИПРОЕКТ"
Главный инженер института Маевский
Главный инженер проекта Иосилевич

УТВЕРЖДЕНЫ ГОССТРОЕМ СССР
ПРОТОКОЛ №ИИ-6 ОТ 04.03.1986 г.
ВВЕДЕНЫ В ДЕЙСТВИЕ ИНСТИТУТОМ „МОСГАЗНИИПРОЕКТ" С 12.05.1986 г.
ПРИКАЗ № 66 ОТ 23.04.1986 г

gost.e-ecolog.ru

Содержание

Обозначение	Наименование	Стр.
	Титульный лист	
	Содержание	2
ШРП 3.00	Пункт регуляторный шкафной	
	с регулятором давления газа РДБК1-100	3
ШРП 3.03	Прокладка	6
ШРП 3.04	Прокладка	6
ШРП 3.05	Крышка	6
ШРП 3.00СБ	Пункт регуляторный шкафной с	
	регулятором давления газа РДБК1-100	7
ШРП 3.00Д	Пункт регуляторный шкафной с	
	регулятором давления газа РДБК1-100	9
ШРП 3.00МЧ	Пункт регуляторный шкафной с ре-	
	гулятором давления газа РДБК1-100	14
ШРП 3.01.00	Патрубок входной	17
ШРП 3.01.01	Пластина	17
ШРП 3.01.02	Косынка	17
ШРП 3.01.03	Труба	17
ШРП 3.01.00СБ	Патрубок входной	18
ШРП 3.01.04	Труба	19
ШРП 3.02.00	Колено	19
ШРП 3.02.01	Ниппель	19
ШРП 3.02.02	Штуцер	19
ШРП 3.02.00СБ	Колено	20
ШРП 3.02.03	Трубка	21
ШРП 3.02.04	Труба	21
ШРП 3.03.00	Патрубок	21
ШРП 3.03.01	Фланец	21
ШРП 3.03.00СБ	Патрубок	22
ШРП 3.04.00	Патрубок	22
ШРП 3.04.01	Трубка	22
ШРП 3.04.00СБ	Патрубок	23
ШРП 3.04.02	Труба	24
ШРП 3.05.00	Патрубок	24
ШРП 3.06.00	Колено	24
ШРП 3.05.00СБ	Патрубок	25
ШРП 3.06.00СБ	Колено	26
ШРП 3.07.00	Катушка	26
ШРП 3.07.01	Труба	26
ШРП 3.07.00СБ	Катушка	27
ШРП 3.08.00	Свеча	28
ШРП 3.08.01	Штуцер	28
ШРП 3.08.02	Труба	28
ШРП 3.08.03	Труба	28
ШРП 3.08.00СБ	Свеча	29
ШРП 3.09.00	Трубка импульсная	30
ШРП 3.09.01	Гайка накидная	30
ШРП 3.09.00СБ	Трубка импульсная	30
ШРП 3.10.00	Трубка импульсная	31
ШРП 3.10.01	Труба	31
ШРП 3.10.00СБ	Трубка импульсная	31
ШРП 3.11.00	Шкаф	32
ШРП 3.11.06	Дверь	32
ШРП 3 11.07	Ось	32
ШРП 3.11.08	Планка	32
ШРП 3.11.00СБ	Шкаф	33
ШРП 3.11.01.00	Дверь	34
ШРП 3.11.01.01	Ручка	34
ШРП 3.11.01.00СБ	Дверь	34
ШРП 3.11.01.02	Планка	35
ШРП 3.11.01.03	Короб	35
ШРП 3.11.01.04	Втулка	35
ШРП 3.11.02.00	Щит	35
ШРП 3.11.02.00СБ	Щит	36
ШРП 3.11.02.03	Лист	36
ШРП 3.11.03.00	Каркас шкафа	37
ШРП 3.11.03.01	Уголок	37
ШРП 3.11.03.02	Швеллер	37

Продолжение

Обозначение	Наименование	Стр.
ШРП 3.11.03.00СБ	Каркас шкафа	38
ШРП 3.11.03.03	Уголок	39
ШРП 3.11.03.04	Скоба	39
ШРП 3.11.03.05	Косынка	39
ШРП 3.11.03.16	Щиток	39
ШРП 3.12.00	Трубка импульсная	40
ШРП 3.12.00СБ	Трубка импульсная	40
ШРП 3.13.00	Ограничитель поворота	40
ШРП 3.12.01	Трубка	40
ШРП 3.13.00СБ	Ограничитель поворота	41
ШРП 3.13.01	Планка	41
ШРП 3.13.02	Втулка	41
ШРП 3.13.03	Планка	42
ШРП 3.14.00	Ограничитель поворота	42
ШРП 3.14.00СБ	Ограничитель поворота	42
ШРП 3.14.01	Фланец	43
ШРП 3.14.02	Втулка	43
ШРП 3.15.00	Трубка импульсная	43
ШРП 3.16.00	Колено	43
ШРП 3.15.00СБ	Трубка импульсная	44
ШРП 3.16.00СБ	Колено	44
ШРП 3.16.01	Трубка	45
ШРП 3.16.02	Трубка	45
ШРП 3.17.00	Переходник	45
ШРП 3.17.00СБ	Переходник	45
ШРП 3.18.00	Катушка	46
ШРП 3.19.00	Колено	46
ШРП 3.18.00СБ	Катушка	46
ШРП 3.19.00СБ	Колено	47
ШРП 3.01	Штуцер	47
ШРП 3.02	Штуцер	47
ШРП 3.06	Пружина	47
ШРП 3.23.00	Коллак	48
ШРП 3.23.00СБ	Коллак	48
ШРП 3.23.01	Фланец	48
ШРП 3.23.02	Обечайка	48
ШРП 3.20.00	Свеча	49
ШРП 3.20.01.00	Насадка для свечи	49
ШРП 3.20.00СБ	Свеча	49
ШРП 3.20.01.00СБ	Насадка для свечи	50
ШРП 3.20.01.01	Короб	50
ШРП 3.20.01.02	Косынка	50
ШРП 3.20.01.03	Рассекатель	51
ШРП 3.20.02	Труба	51
ШРП 3.20.03	Штуцер	51
ШРП 3.20.04	Труба	52
ШРП 3.21.00	Свеча	52
ШРП 3.21.00СБ	Свеча	52
ШРП 3.21.02	Труба	53
ШРП 3.22.00	Рама	53
ШРП 3.22.01	Швеллер	53
ШРП 3.22.02	Швеллер	53
ШРП 3.22.00СБ	Рама	54
ШРП 3.22.06	Косынка	55
ШРП 3.17	Уголок	55
ШРП 3.16	Кронштейн	55
ШРП 3.15	Болт анкерный	55

Серия 5.905-11 Выпуск 3

Формат	Зона	Поз.	Обозначение	Наименование	Кол.	Примечание
				Документация		
А2			ШРП3. 00 СБ	Сборочный чертеж		
А4			ШРП3. 00 Д	Общие указания		
А2			ШРП3. 00 МЧ	Монтажный чертеж		
				Сборочные единицы		
А4		1	ШРП3. 01. 00	Патрубок входной	1	
А4		2	ШРП3. 02. 00	Колено	1	
А4		3	ШРП3. 03. 00	Катушка	1	
А4		4	ШРП3. 04. 00	Патрубок	1	
А4		5	ШРП3. 05. 00	Патрубок	1	
А4		6	ШРП3. 06. 00	Колено	1	
А4		7	ШРП3. 07. 00	Катушка	1	
А4		8	ШРП3. 08. 00	Свеча	1	
А4		9	ШРП3. 09. 00	Трубка импульсная	1	
А4		10	ШРП3. 10. 00	Трубка импульсная	1	
А4		11	ШРП3. 11. 00	Шкаф	1	
А4		12	ШРП3. 12. 00	Трубка импульсная	2	
А4		13	ШРП3. 13. 00	Ограничитель поворота	3	
		14	-01	Ограничитель поворота	1	
А4		15	ШРП3. 14. 00	Ограничитель поворота	1	
				Детали		
А4		16	ШРП3. 01	Штуцер	1	
А4		17	ШРП3. 02	Штуцер	1	
		18	-01	Штуцер	1	
А4		19	ШРП3. 03	Прокладка	10	
		20	-01	Прокладка	1	
		21	-02	Прокладка	4	

Изм	Лист	N Докум.	Подп.	Дата
Разраб.		Кудинов		11.85
Пров.		Носилевич		11.85
ГИП		Носилевич		11.85
Н.контр.		Носилевич		11.85
Утв.		Заславский		11.85

ШРП3. 00

Пункт регуляторный шкафной с регулятором давления газа РДБК1-100

Лит.	Лист	Листов
И	1	13

Институт Мосгазпроект

Инв. N подл. | Подпись и дата | Взам. инв. N | Инв. N дубл. | Подпись и дата

копировал: [signature] формат А4

3

Формат	Зона	Поз.	Обозначение	Наименование	Кол.	Примечание
А4		22	ШРП 3. 03-06	Прокладка	1	
		23	-07	Прокладка	4	
А4		24	ШРП3. 04	Прокладка	1	
				Стандартные изделия		
		27		Контргайка 20 ГОСТ 8968-75	2	
				Фланцы ГОСТ 12820-80		
		28		1-50-6 ст 25	1	
		29		1-50-16 ст 25	1	
		30		1-100-6 ст 25	1	
				Краны конусные проходные сальниковые муфтовые латунные на Ру 1 МПа (10 кгс/см²) ГОСТ 2704-77		
		31		Ду 15	3	11Б6бк
		32		Ду 32	1	11Б6бк
		36		Кран пробковый проходной сальниковый фланцевый Ду 50 ГОСТ 16394-70	1	11Б7бк
		37		Вентиль запорный проходной угловой стальной для аммиака на Ру 2,5 МПа (25 кгс/см²) исполнение 1, Ду 6 ГОСТ 10094-75	2	15с 13бк1

ШРП3. 00 Лист 2

Изм | Лист | N Докум. | Подп. | Дата

копировал: [signature] формат А4

Формат	Зона	Поз.	Обозначение	Наименование	Кол.	Примечание
				Болты ГОСТ 7798-70		
		39		М6×20. 58. 096	4	
		40		М12×30. 58. 096	12	
		41		М16×75. 58. 096	32	
				Гайки ГОСТ 5915-70		
		42		М6. 5. 096	4	
		43		М10. 5. 096	4	
		44		Хомут 60-Ст3 ГОСТ 24137-80	2	
		45		Манометр показывающий пружинный типа ОБМ1-100 с верхним пределом измерения 1,6 МПа (16 кгс/см²) ГОСТ 2405-80	2	
				Прочие изделия		
		50		Кран пробковый проходной натяжной со смазкой Ду 100 ТУ 26-07-1190-78	1	КСР-16
		51		Кран трехходовой натяжной муфтовый с фланцем для контрольного манометра 14М1-00-00 ТУ 26-07-1061-73	4	
		52		Фильтр ФГ9-50-12 ТУ 51-746-76	1	
				Вентили фланцевые ТУ 26-07-022-76		
		53		Ду 20	2	15кч32п
		54		Ду 50	3	15кч80п

ШРП3. 00 Лист 3

Изм | Лист | N Докум. | Подп. | Дата

копировал: [signature] формат А4

Формат	Зона	Поз.	Обозначение	Наименование	Кол.	Примечание
			Переменные данные	для исполнения ШРП3. 00		
				Сборочные единицы		
А4		56	ШРП3. 15. 00	Трубка импульсная	1	
А4		57	ШРП3. 16. 00	Колено	1	
А4		58	ШРП3. 17. 00	Переходник	1	
А4		59	-01	Переходник	1	
				Детали		
А4		61	ШРП3. 03-03	Прокладка	2	
		62	-04	Прокладка	12	
А4		63	ШРП3. 05	Крышка	1	
				Стандартные изделия		
		66		Контргайка 50 ГОСТ 8968-75	3	
				Болты ГОСТ 7798-70		
		67		М12×45. 58. 096	24	
		68		М16×55. 58. 096	52	
		69		Болт М5×14. 58. 096 ГОСТ 7805-70	4	
				Гайки ГОСТ 5915-70		
		70		М12. 5. 096	36	
		71		М16. 5. 096	84	
		72		Гайка М5. 5. 096 ГОСТ 5916-70	4	
				Прочие изделия		
		74		Клапан предохранительный запорный ПКН-50 ТУ 204 РСФСР-598-79Е	1	

ШРП3. 00 Лист 4

Изм | Лист | N Докум. | Подп. | Дата

копировал: [signature] формат А4

Серия 5.905-11 Выпуск 3

Формат	Зона	Поз.	Обозначение	Наименование	Кол.	Примечание
		75		Регулятор давления газа РДБК1-100 ТУ400-10-40-79	1	
		76		Напоромер мембранный показывающий в круглом корпусе НМП-100 с верхним пределом измерения 6 кПа (600 кгс/м²) ТУ25.02.1730-74	1	
		77		Клапан пружинный сбросной ПСК-50Н/0,05 ТУ204 РСФСР-806-76	1	
				ШРП3.00-01		
				Сборочные единицы		
А4		56	ШРП3.15.00	Трубка импульсная	1	
А4		57	ШРП3.16.00	Колено	1	
А4		58	ШРП3.17.00	Переходник	1	
		59	-01	Переходник	1	
				Детали		
А4		61	ШРП3.03 -03	Прокладка	2	
		62	-04	Прокладка	12	
А4		63	ШРП3.05	Крышка	1	
А4		64	ШРП3.06	Пружина	1	

Инв. № подл. | Подпись и дата | Взам. инв. № | Инв. № дубл. | Подпись и дата

Изм. | Лист | № докум. | Подп. | Дата

ШРП3.00 Лист 5

копировал: [illegible] формат А4

Формат	Зона	Поз.	Обозначение	Наименование	Кол.	Примечание
				Стандартные изделия		
		66		Контргайка 50 ГОСТ 8968-75	3	
				Болты ГОСТ 7798-70		
		67		М12х45.58.096	24	
		68		М16х55.58.096	52	
		69		Болт М5х14.58.096 ГОСТ 7805-70	4	
				Гайки ГОСТ 5915-70		
		70		М12.5.096	36	
		71		М16.5.096	84	
				Гайка М5.6.096		
		72		ГОСТ 5916-70	4	
				Прочие изделия		
		74		Клапан предохранительный запорный ПКН-50 ТУ204-РСФСР-598-79Е	1	
		75		Регулятор давления газа РДБК1-100 ТУ400-10-40-79	1	
		76		Напоромер мембранный показывающий в круглом корпусе НМП-100 с верхним пределом измерения 25 кПа (2500 кгс/м²) ТУ25.02.1730-74	1	
		77		Клапан пружинный сбросной ПСК-50Н/0,05 ТУ204 РСФСР-806-76	1	

Инв. № подл. | Подпись и дата | Взам. инв. № | Инв. № дубл. | Подпись и дата

Изм. | Лист | № докум. | Подп. | Дата

ШРП3.00 Лист 6

копировал: [illegible] формат А4

Формат	Зона	Поз.	Обозначение	Наименование	Кол.	Примечание
				ШРП3.00-02		
				Сборочные единицы		
А4		57	ШРП3.16.00	Колено	1	
А4		58	ШРП3.17.00	Переходник	1	
		59	-01	Переходник	1	
				Детали		
А4		61	ШРП3.03 -03	Прокладка	2	
		62	-04	Прокладка	12	
А4		63	ШРП3.05	Крышка	1	
				Стандартные изделия		
		66		Контргайка 50 ГОСТ 8968-75	3	
				Болты ГОСТ 7798-70		
		67		М12х45.58.096	24	
		68		М16х55.58.096	52	
				Гайки ГОСТ 5915-70		
		70		М12.5.096	36	
		71		М16.5.096	84	
				Прочие изделия		
		74		Клапан предохранительный запорный ПКН-50 ТУ204 РСФСР-598-79Е	1	
		75		Регулятор давления газа РДБК1-100 ТУ400-10-40-79	1	

Инв. № подл. | Подпись и дата | Взам. инв. № | Инв. № дубл. | Подпись и дата

Изм. | Лист | № докум. | Подп. | Дата

ШРП3.00 Лист 7

копировал: [illegible] формат А4

Формат	Зона	Поз.	Обозначение	Наименование	Кол.	Примечание
		76		Манометр показывающий пружинный типа ОБМП-100 с верхним пределом измерения 0,1 МПа (1 кгс/см²) ГОСТ 2405-80	1	
		77		Клапан пружинный сбросной ПСК-50С/0,5 ТУ204 РСФСР-806-76	1	
				ШРП3.00-03		
				Сборочные единицы		
А4		57	ШРП3.16.00	Колено	1	
А4		58	ШРП3.17.00	Переходник	1	
		59	-01	Переходник	1	
				Детали		
А4		61	ШРП3.03 -03	Прокладка	2	
		62	-04	Прокладка	12	
А4		63	ШРП3.05	Крышка	1	
				Стандартные изделия		
		66		Контргайка 50 ГОСТ 8968-75	3	
				Болты ГОСТ 7798-70		
		67		М12х45.58.096	24	
		68		М16х55.58.096	52	

Инв. № подл. | Подпись и дата | Взам. инв. № | Инв. № дубл. | Подпись и дата

Изм. | Лист | № докум. | Подп. | Дата

ШРП3.00 Лист 8

копировал: [illegible] формат А4

Серия 5.905.11 Выпуск 3

Формат	Зона	Поз.	Обозначение	Наименование	Кол.	Примечание
				Гайки ГОСТ 5915-70		
		70		М12. 5. 096	36	
		71		М16. 5. 096	84	
				Прочие изделия		
		74		Клапан предохранительный запорный ПКВ-50 ТУ204 РСФСР-598-79Е	1	
		75		Регулятор давления газа РДБК1П-100ТУ400-10-40-75	1	
		76		Манометр показывающий пружинный типа ОБМ1-100 с верхним пределом измерения 0,16 МПа (1,6 кгс/см²) ГОСТ 2405-80	1	
		77		Клапан пружинный сбросной ПСК-50С/1,25 ТУ 204 РСФСР-806-76	1	
				ШРП3 00-04		
				Сборочный единицы		
А4		57	ШРП3. 18. 00	Катушка	1	
А4		58	ШРП3. 19. 00	Колено	1	
А4		60	ШРП3. 23. 00	Колпак	1	
				Детали		
А4		61	ШРП3. 03 — 03	Прокладка	1	
		62	— 04	Прокладка	13	
		65	— 05	Прокладка	1	

Изм. Лист № докум. Подп. Дата

ШРП3. 00 Лист 9

копировал: [illegible] формат А4

Формат	Зона	Поз.	Обозначение	Наименование	Кол.	Примечание
				Стандартные изделия		
		66		Контргайка 50 ГОСТ 8968-75	2	
				Болты ГОСТ 7798-70		
		67		М12×45. 58. 096	20	
		68		М16×55. 58. 096	60	
				Гайки ГОСТ 5915-70		
		70		М12. 5. 096	32	
		71		М16. 5. 096	92	
				Прочие изделия		
		74		Клапан предохранительный запорный ПКВ-50 ТУ204 РСФСР-598-79Е	1	
		75		Регулятор давления газа РДБК1П-100ТУ400-10-40-79	1	
		76		Манометр показывающий пружинный типа ОБМ1-100 с верхним пределом измерения 0,25 МПа (2,5 кгс/см²) ГОСТ 2405-80	1	
		77		Клапан предохранительный пружинный полноподъемный фланцевый стальной на Ру=1,6 и 4,0 МПа с пружиной №102, исполнение 3 ГОСТ 9789-75	1	[illegible]

Изм. Лист № докум. Подп. Дата

ШРП3. 00 Лист 10

копировал: [illegible] формат А4

Формат	Зона	Поз.	Обозначение	Наименование	Кол.	Примечание
				ШРП3. 00-05		
				Сборочный единицы		
А4		57	ШРП3. 18. 00	Катушка	1	
А4		58	ШРП3. 19. 00	Колено	1	
А4		60	ШРП3. 23. 00	Колпак	1	
				Детали		
А4		61	ШРП3. 03 — 03	Прокладка	1	
		62	— 04	Прокладка	13	
		65	— 05	Прокладка	1	
				Стандартные изделия		
		66		Контргайка 50 ГОСТ 8968-75	2	
				Болты ГОСТ 7798-70		
		67		М12×45. 58. 096	20	
		68		М16×55. 58. 096	60	
				Гайки ГОСТ 5915-70		
		70		М12. 50. 096	32	
		71		М16. 5. 096	92	
				Прочие изделия		
		74		Клапан предохранительный запорный ПКВ-50 ТУ204 РСФСР-598-79Е	1	
		75		Регулятор давления газа РДБК1П-100ТУ400-10-40-79	1	
		76		Манометр показывающий пружинный типа ОБМ1-100 с верхним пределом измерения 0,4 МПа (4 кгс/см²) ГОСТ 2405-80	1	

Изм. Лист № докум. Подп. Дата

ШРП3. 00 Лист 11

копировал: [illegible] формат А4

Формат	Зона	Поз.	Обозначение	Наименование	Кол.	Примечание
		77		Клапан предохранительный пружинный полноподъемный фланцевый стальной на Ру=1,6 и 4,0 МПа с пружиной №103 исполнение 3 ГОСТ 9789-75	1	[illegible]
				ШРП3. 00-06		
				Сборочные единицы		
А4		57	ШРП3. 18. 00	Катушка	1	
А4		58	ШРП3. 19. 00	Колено	1	
А4		60	ШРП3. 23. 00	Колпак	1	
				Детали		
А4		61	ШРП3. 03 — 03	Прокладка	1	
		62	— 04	Прокладка	13	
		65	— 05	Прокладка	1	
				Стандартные изделия		
		66		Контргайка 50 ГОСТ 8968-75	2	
				Болты ГОСТ 7798-70		
		67		М12×45. 58. 096	20	
		68		М16×55. 58. 096	60	
				Гайки ГОСТ 5915-70		
		70		М12. 5. 096	32	
		71		М16. 5. 096	92	

Изм. Лист № докум. Подп. Дата

ШРП3. 00 Лист 12

копировал: [illegible] формат А4

Серия 5.905-11 Выпуск 3

Формат	Зона	Поз.	Обозначение	Наименование	Кол.	Примечание
				Прочие изделия		
		74		Клапан предохранительный запорный ПКВ-50 ТУ 204 РСФСР-598-79Е	1	
		75		Регулятор давления газа РДБК1П-100ТУ 400-10-40-79	1	
		76		Манометр показывающий пружинный типа ОБМ1-100 с верхним пределом измерения 1,0 мПа (10 кгс/см²) ГОСТ 2405-80	1	
		77		Клапан предохранительный пружинный полноподъемный фланцевый стальной на Ру=1,6 и 4,0 мПа с пружиной №104 ГОСТ 9789-75	1	СЛПК4Р16

Изм.	Лист	N Докум.	Подп.	Дата	ШРП3.00	Лист 13

Инв. N подл. | Подпись и дата | Взам. инв. N | Инв. N дубл. | Подпись и дата

копировал: [illegible] формат А4

ШРП3.03

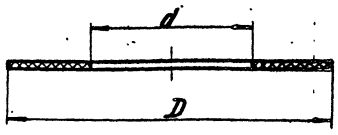

Обозначение	D, мм	d, мм	Масса, кг
ШРП3.03	18	10	0,0005
-01	44	32	0,0013
-02	58	25	0,0066
-03	90	57	0,0110
-04	102	57	0,0160
-05	128	89	0,0200
-06	148	108	0,0250
-07	158	108	0,0330

Размеры обеспечить инструментом

Изм.	Лист	N Докум.	Подп.	Дата	Прокладка	Лит.	Масса	Масштаб
Разраб.		Астахов	[illegible]	12.85		И	см. табл.	—
Провер.		Иосилевич	[illegible]	12.85		Лист	Листов 1	
Т. контр.					Паронит ПМБ-2,0 ГОСТ 481-80	Институт МосгазНИИпроект		
Н. контр.		Иосилевич	[illegible]	12.85				
Утв.								

Инв. N подл. | Подпись и дата | Взам. инв. N | Инв. N дубл. | Подпись и дата

копировал: [illegible] формат А4

ШРП3.04

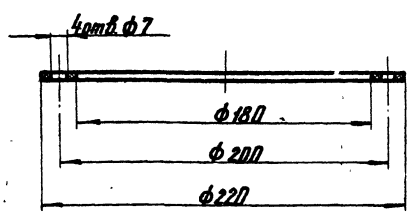

Размеры обеспечить инструментом

Изм.	Лист	N Докум.	Подп.	Дата	Прокладка	Лит.	Масса	Масштаб
Разраб.		Астахов	[illegible]	12.85		И	0,058	1:2
Провер.		Иосилевич	[illegible]	12.85		Лист	Листов 1	
Т. контр.					Пластина I, лист ОБМ-С-3,0-1,1 ГОСТ 7338-77	Институт МосгазНИИпроект		
Н. контр.		Иосилевич	[illegible]	12.85				
Утв.								

Инв. N подл. | Подпись и дата | Взам. инв. N | Инв. N дубл. | Подпись и дата

копировал: [illegible] формат А4

ШРП3.05

50 √ (√)

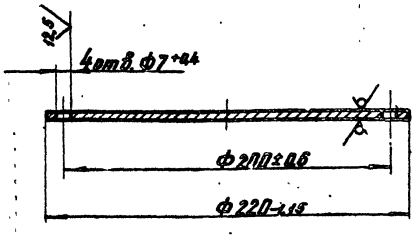

Изм.	Лист	N Докум.	Подп.	Дата	Крышка	Лит.	Масса	Масштаб
Разраб.		Астахов	[illegible]	12.85		И	0,89	1:2
Провер.		Иосилевич	[illegible]	12.85		Лист	Листов 1	
Т. контр.						Институт МосгазНИИпроект		
Н. контр.		Иосилевич	[illegible]	12.85	Лист Б-ПН-3,0 ГОСТ 19903-74 I-IV-Ст3 ГОСТ 16523-70			
Утв.								

Инв. N подл. | Подпись и дата | Взам. инв. N | Инв. N дубл. | Подпись и дата

копировал: [illegible] формат А4

ШРП3. 00 СБ

Серия 5 905-11 Выпуск 3

Рис. 1

Двери не показаны

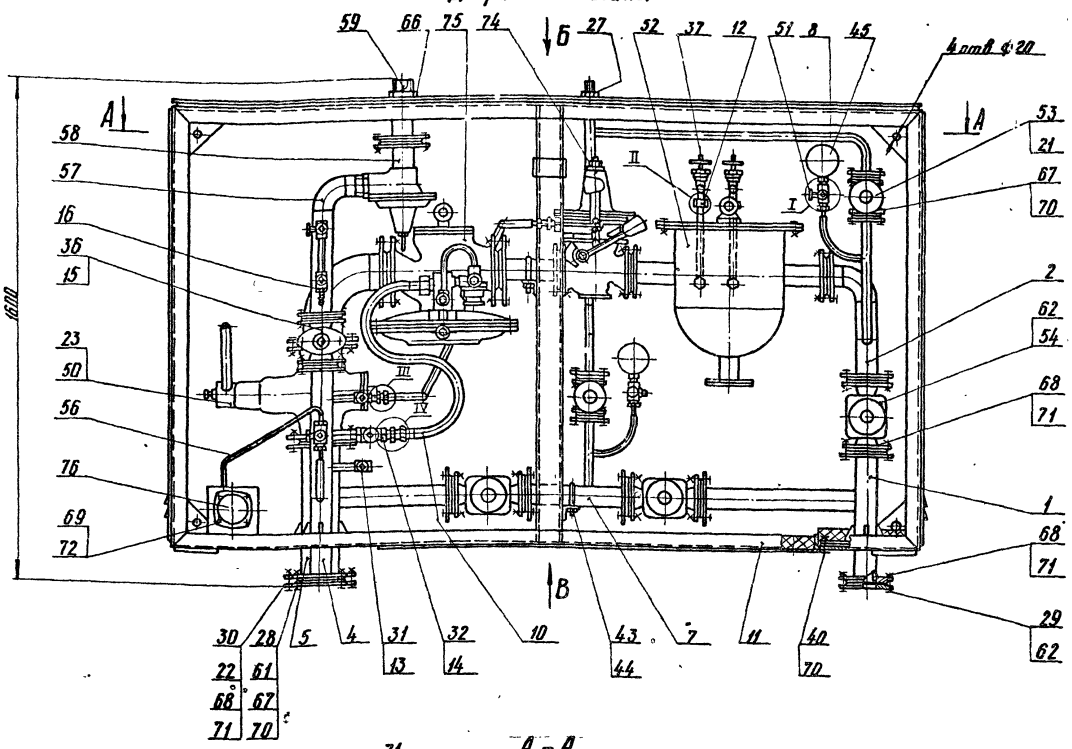

А – А

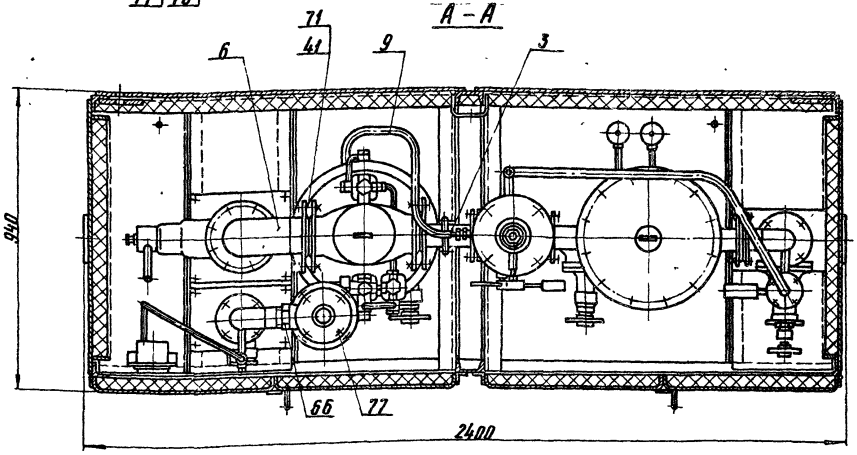

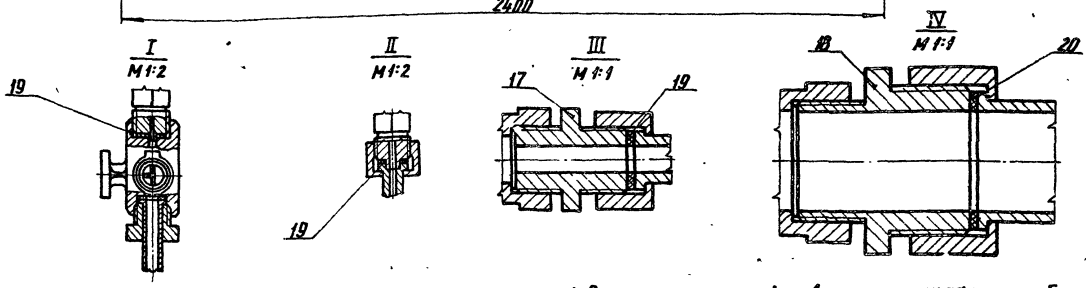

Обозначение	Рис.	Давление рабочее на выходе мПа (кгс/см²)	Масса, кг
ШРП3. 00	1	до ≈ 0,005 (0,05)	850
-01	2	свыше 0,005 (0,05) до ≈ 0,02 (0,2)	
-02	3	свыше 0,02 (0,2) до ≈ 0,05 (0,5)	
-03		свыше 0,05 (0,5) до ≈ 0,12 (1,2)	
-04	4	свыше 0,12 (1,2) до ≈ 0,19 (1,9)	867
-05		свыше 0,19 (1,9) до ≈ 0,35 (3,5)	
-06		свыше 0,35 (3,5) до ≈ 0,6 (6,0)	

1. Покрытие наружной поверхности шкафа и трубопроводов, кроме резьб, таблички, предохранительной, регулирующей и запорной арматуры, эмаль ПФ-115 серая ГОСТ 6465-76, II Ж, с предварительной грунтовкой ПФ 020 ГОСТ 18186-79
2. Размеры для справок

Изм.	Лист	N Докум.	Подп.	Дата
Разраб.		Кудинов		12.85
Провер.		Носилевич		12.85
Н.контр.				
ГИП		Носилевич		12.85
Н.контр.		Носилевич		12.85
Утв.		Зосл. кий		12.85

Пункт регуляторный шкафной с регулятором давления газа РДБК 1-100

Сборочный чертеж

ШРП3. 00СБ

Лит.	Масса	Масштаб
И	см. табл.	1:10

Лист 1 Листов 2

Институт Мосгазниипроект

копировал: [illegible]

формат А2

Инв. N подл. | Подпись и дата | Взам. инв. N | Инв. N дубл. | Подпись и дата

Вид Б Лист 1

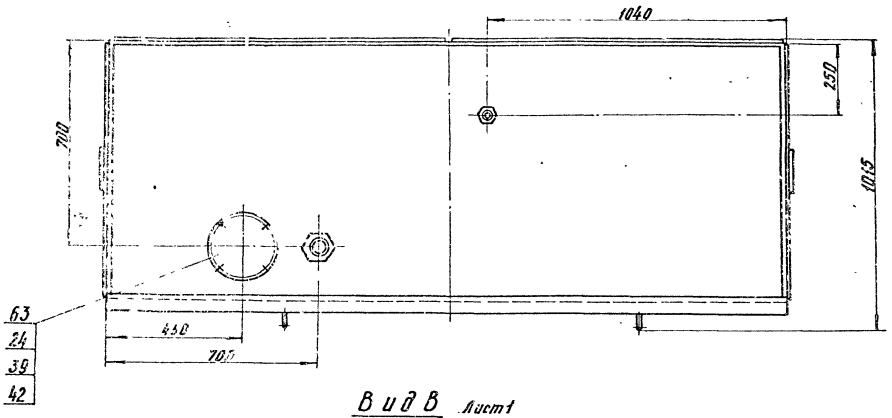

Вид В Лист 1

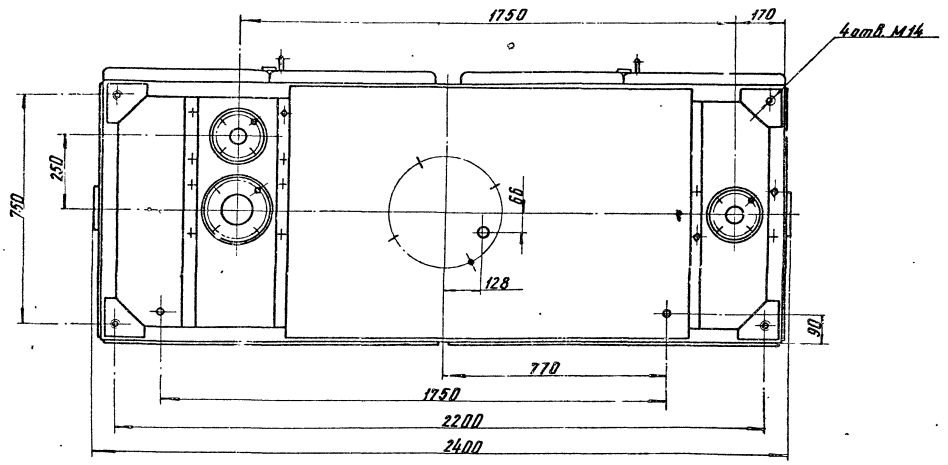

Рис. 2

Остальное см. рис. 1

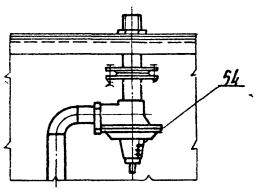

Рис. 3

Остальное см. рис. 1

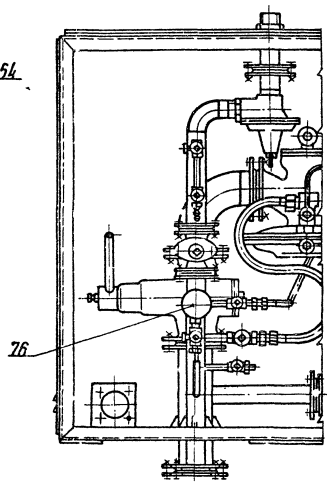

Рис. 4

Остальное см. рис. 1

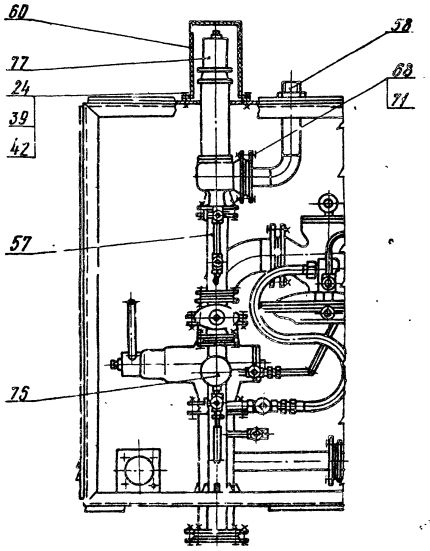

Серия 5.905-11 Выпуск 3

1. Введение

Корректировка рабочих чертежей типовых конструкций „Газорегуляторные пункты (ГРП) шкафного типа для снижения давления газа" произведена институтом „Мосгазниипроект" в соответствии с планом типового проектирования на 1985г., утвержденным постановлением Госстроя СССР от 10.12.1984г. № 204 (п. 8.4.1.6).

Рабочие чертежи типовых конструкций служат исходным материалом для разработки конструкторской документации и постановки „Газорегуляторных пунктов (ГРП) шкафного типа для снижения давления газа" на серийное производство. Рабочие чертежи типовой документации настоящей серии могут применяться также при проектировании и строительстве систем газоснабжения.

2. Назначение и область применения

Шкафной регуляторный пункт с регулятором давления газа РДБК1-100 (далее ШРП) применяется в системах газоснабжения природным газом и служит для снижения давления газа и поддержания его на заданных уровнях.

Установка ШРП может производиться в районах со следующими климатическими условиями:

а) территория – без подработки горными выработками

б) расчетная зимняя температура 243°К (минус 30°С)

в) грунты в основаниях непучинистые, непросадочные.

Изм.	Лист	№ докум.	Подп.	Дата
Разраб.	Кудинов			12.85
Пров.	Осипович			12.85
Н. контр.	Осипович			12.85

ШРП3.00Д

Пункт регуляторный шкафной с регулятором давления газа РДБК1-100

Лит. | Лист 1 | Листов 20

Институт

Инв. № подл. | Подп. и дата | Взам. инв. № | Инв. № дубл. | Подп. и дата

Копировал: Гаврилова Формат А4

3. Техническая характеристика

3.1. Давление газа на входе, МПа (кгс/см²) – 1,2 (12)

3.2. Давление регулируемое на выходе, МПа (кгс/см²) – 0,001-0,6 (0,01-6)

3.3. Пределы срабатывания предохранительного запорного клапана, МПа (кгс/см²):

а) при повышении давления – 0,002-0,06 (0,02-0,6)

б) при понижении давления – 0,0003-0,003 (0,003-0,03)

3.4. Пределы срабатывания предохранительного сбросного клапана, МПа (кгс/см²):

а) типа ПСК-50 – 0,002-0,125 (0,02-1,25)

б) типа СППК4Р-16 – 0,12-0,6 (1,2-6)

3.5. Допустимая потеря давления на сетке фильтра МПа (кгс/см²) – 0,005 (0,05)

3.6. Теплопотери шкафа Вт (ккал/ч) – 464 (400)

3.7. Габаритные размеры, мм

ширина	2400
высота	1400
глубина	940

3.8. Масса, кг 857

3.9. Максимальная пропускная способность ШРП при плотности газа 0,73 кг/м³ и температуре 273°К (0°С) должна соответствовать величинам, указанным в таблице 1.

Таблица 1

Давление газа на входе МПа (кгс/см²)	Давление газа на выходе МПа (кгс/см²)	Величина, м³/ч при диаметре седла 50мм
0,05 (0,5)	0,001 (0,01)	1066
0,1 (1)	0,001-0,010 (0,01-0,10)	1421
0,15 (1,5)	0,001-0,037 (0,01-0,37)	1776
0,2 (2)	0,001-0,065 (0,01-0,65)	2132
0,3 (3)	0,001-0,120 (0,01-1,20)	2842

ШРП3.00Д Лист

Копировал: Гаврилова Формат А4

Продолжение табл. 1

Давление газа на входе, МПа (кгс/см²)	Давление газа на выходе, МПа (кгс/см²)	Величина, м³/ч при диаметре седла 50мм
0,4 (4)	0,001-0,175 (0,01-1,75)	3553
0,5 (5)	0,001-0,230 (0,01-2,30)	4264
0,6 (6)	0,001-0,285 (0,01-2,85)	4975
0,7 (7)	0,001-0,340 (0,01-3,40)	5685
0,8 (8)	0,001-0,395 (0,01-3,95)	6396
0,9 (9)	0,001-0,450 (0,01-4,50)	7106
1,0 (10)	0,001-0,505 (0,01-5,05)	7817
1,1 (11)	0,001-0,560 (0,01-5,60)	8527
1,2 (12)	0,001-0,615 (0,01-6,15)	9237

4. Оборудование

4.1. Основным элементом ШРП является регулятор давления газа, с помощью которого производится снижение давления газа и поддержание его на заданном уровне.

4.2. Максимальная пропускная способность ШРП приведена в табл. 1. Для определения пропускной способности ШРП при плотности газа, отличающейся от 0,73 кг/м³, величину пропускной способности, указанную в табл. 1, следует умножить на коэффициент, вычисленный по формуле

$$K = \frac{0,855}{\sqrt{\rho}}$$

где ρ – плотность газа в кг/м³

Определение пропускной способности ШРП при различных давлениях газа на входе и выходе следует производить по формуле

$$Q = 1595 f \cdot P_1 \cdot Y \cdot \alpha \sqrt{\frac{1}{\rho_0}}$$

где f – площадь седла клапана регулятора давления в см², для регулятора РДБК1-100 $f = 19,6$ см²

α – коэффициент расхода $\alpha = 0,65$

P_1 – абсолютное давление газа на входе в МПа

Y – коэффициент, зависящий от отношения $\frac{P_2}{P_1}$ и (где P_2 – абсолютное давление газа на выходе в МПа) определяемый по графику.

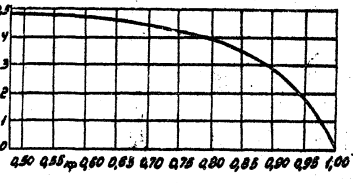

Пропускную способность ШРП надлежит принимать на 15-20% больше максимального расчетного расхода газа.

4.3. Помимо регулятора давления ШРП имеет следующее оборудование: предохранительный запорный клапан, предохранительный сбросной клапан, фильтр, запорную арматуру и манометр на входе, выходе и на байпасе.

4.4. Предохранительный запорный клапан типа ПКН (ТУ-50 установлен в ШРП перед регулятором давления и служит для автоматического отключения потока газа при повышении и понижении давления газа против установленных пределов.

Предохранительный запорный клапан должен настраиваться на закрытие при давлении, превышающем максимальное рабочее давление на 20-25%

ШРП3.00Д Лист 4

Копировал: Гаврилова Формат А4

ШРП3.00Д Лист 3

Копировал: Гаврилова Формат А4

4.5. Предохранительный сбросной клапан установлен в ШРП за регулятором давления и служат для автоматического сброса газа в случае повышения давления сверх установленного в качестве предохранительного сбросного клапана при выходном давлении газа до 0,125 мПа (1,25 кгс/см²), установлен клапан типа ПСК-50, а при выходном давлении газа свыше 0,125-0,6 мПа (1,25-6) установлен клапан СППК4Р-16 Ду 50 мм

Предохранительные сбросные клапаны, должны обеспечивать начало открытия при повышении установленного максимального рабочего давления не более чем на 5% и полное открытие при превышении этого давления не более, чем на 15%.

4.6. **Фильтр** сетчатый предназначен для очистки газа от механических примесей, повреждающих уплотнительные от механических примесей, повреждающих уплотнительные поверхности клапана регулятора давления, предохранительных клапанов и и другой арматуры.

Фильтр имеет штуцеры, к которым должны присоединяться манометры для определения степени засорения кассеты. Измерение перепада давления на фильтре рекомендуется производить с помощью дифманометров типа ДТ, при этом измерение следует производить при максимальном (или близком к нему) расходе газа.

5. Отопление

5.1. Необходимость отопления ШРП определяется в соответствии с требованиями п. 5.10 главы СНиП II-37-76 „Нормы проектирования. Газоснабжение. Внутренние и наружные устройства."

5.2. Отопление ШРП разработано в 2-х вариантах:

а) с подачей теплоносителя в нагревательную систему;

б) с системой газового обогрева

5.3. В качестве теплоносителя могут использоваться горячая вода или пар. Предельная температура теплоносителя 383°К (110°С).

5.4. Технические данные горелки системы газового обогрева:

5.4.1. Давление газа, кПа (мм. вод.ст.) – ≈ 0,9-2 (90-200)

5.4.2. Тепловая мощность, Вт (ккал/ч):

а) при давлении газа 0,9 кПа (90 мм. вод.ст.) – 1279 (1100)

б) при давлении газа 2 кПа (200 мм. вод.ст.) – 1977 (1700)

5.4.3. Расход газа, м³/ч:

а) при давлении газа 0,9 кПа (90 мм. вод.ст.) – 0,13

б) при давлении газа 2 кПа (200 мм. вод.ст.) – 0,2

6. Молниезащита

6.1. ШРП должен быть защищен от прямых ударов молнии и от заноса высоких потенциалов через подземные металлические трубопроводы.

6.2. Необходимость устройства специальной молниезащиты ШРП должна определяться в соответствии с требованиями указаний по проектированию и устройству молниезащиты зданий и сооружений. Импульсное сопротив-

ление заземлителя растеканию должно быть не более 10 ом.

7. Указания по размещению

7.1. ШРП должен устанавливаться на несгораемой стене снаружи газифицируемого здания или на отдельно стоящей несгораемой опоре.

7.2. ШРП, устанавливаемый на отдельно стоящей несгораемой опоре, следует размещать в садах, скверах внутри жилых кварталов на территориях промышленных коммунальных предприятий на расстояниях от зданий и

Таблица 5

Наименование показателей	До зданий и сооружений	До железн. дорожн. и трамвайн. путей (до ближ. рельса)	До автомобильных дорог (до обочины)	До воздушных линий электропередачи
Минимальные расстояния от отдельно стоящих ШРП до зданий и сооружений (по горизонтали, в свету), м	10	10	5	Не менее 1,5 высоты опоры

сооружений, не менее указанных в таблице 5.

7.3. ШРП допускается устанавливать на стенах газифицируемых зданий не ниже II степени огнестойкости для газоснабжения объектов коммунально-бытового назначения, в том числе и жилых домов при давлении газа на входе в ШРП до ≈ 0,3 мПа (3 кгс/см²) для газоснабжения промышленных и коммунальных предприятий при давлении газа на входе в ШРП до ≈ 0,6 мПа (6 кгс/см²).

При установке ШРП с давлением газа на входе до ≈ 0,3 мПа (3 кгс/см²) на стене здания расстояние от шкафа до окна или двери и других проемов по горизонтали должно быть не менее 1 м.

ШРП с давлением газа на входе выше ≈ 0,3 до ≈ 0,6 мПа (3 до 6 кгс/см²) должны размещаться на стенах зданий, не имеющих дверных и оконных проемов

Установка ШРП на стенах зданий над окнами и балконами не допускается.

7.4. Сбросной газопровод (свеча), отводящий газ от предохранительного сбросного клапана ШРП, устанавливаемого на отдельно стоящих опорах, должны выводиться на высоту не менее 4 м от уровня земли, а при установке ШРП на стенах зданий – на 1 м выше карниза здания

8. Указания по применению чертежей типовых конструкций

8.1. При проектировании систем газоснабжения с применением ШРП следует руководствоваться требованиями глав СНиП II-37-76. Нормы проектирования. Газоснабжение. Внутренние и наружные устройства"; III-29-76 „Правила производства и приемки работ. Газоснабжение. Внутренние устройства. Наружные сети и сооружения"; „Правила безопасности в газовом хозяйстве", а также другими нормативными документами.

8.2. Проекты газоснабжения с применением ШРП должны согласовываться с организациями, существляющими эксплуатацию газового хозяйства в населенных пунктах (горгазами или организациями, выполняющими функции гор. газов)

8.3. Изменения в чертежи типовых конструкций ШРП могут быть внесены только по согласованию с институтом „МосгазНИИпроект"

9. Указание мер безопасности

9.1. В целях обеспечения требований безопасности при изготовлении, монтаже и эксплуатации ШРП следует руководствоваться следующими нормативными документами:

а) „Правилами безопасности в газовом хозяйстве" Госгортехнадзора СССР,

б) главой СНиП III-29-76 „Правила производства и приемки работ. Газоснабжение. Внутренние устройства. Наружные сети и сооружения" Госстроя СССР;

в) другими действующими нормативными материалами, утвержденными в установленном порядке.

9.2. На внутренней стороне ШРП должна быть прикреплена схема устройства регуляторного пункта с подробным обозначением всех узлов с указанием параметров настройки регулятора, предохранительных запорного и сбросного клапанов, и инструкция по эксплуатации, технике безопасности и пожарной безопасности.

Снаружи ШРП на видном месте должна располагаться предупредительная надпись – „Огнеопасно!".

10. Технические требования к изготовлению

10.1. По химическому составу и механическим свойствам материалы, применяемые для изготовления ШРП, должны удовлетворять требованиям государственных стандартов и технических условий.

10.2. Изготовление деталей ШРП из сортового проката, имеющего расслоения в целом сечении или в части его,

плены, раковины, пережоги и трещины, обнаруженные при внешнем осмотре, в производство не допускаются.

10.3. При вытяжке, выдавливании и вырубке штампованных деталей в местах изгиба по периметру вырубки не допускается утяжка металла свыше 1/3 его начальной толщины.

10.4. После механической обработки наличие заусенцев на деталях не допускается. Если на чертеже детали нет указаний о форме кромок, то они должны быть притуплены радиусом 0,2÷0,5 мм или фаской (0,2÷0,5)×45°.

10.5. Шероховатости поверхностей деталей должны соответствовать требованиям рабочих чертежей.

10.6. Допускаемые отклонения размеров обрабатываемых деталей должны соответствовать требованиям рабочих чертежей.

10.7. Предельные отклонения формы и расположение поверхностей деталей должны соответствовать V степени точности по ГОСТ 24643-81.

10.8. Резьбы на деталях должны выполняться в соответствии с требованиями рабочих чертежей ГОСТ 6357-81, ГОСТ 8724-81, ГОСТ 9150-81, ГОСТ 24705-81 и ГОСТ 16093-81.

10.9. На поверхностях резьб не допускаются забоины, вмятины и заусенцы, препятствующие навинчиванию проходных калибров, а также рванины и выкрашивания, если глубина их выходит за пределы среднего диаметра или длина превышает половину диаметра.

10.10. Сварка деталей должна производиться в соответствии с требованиями рабочих чертежей.

При этом наплывы, прожоги, незаваренные кратеры, под-

резы, наружные трещины в швах и в околошовной зоне, выпуклости, непровары корня шва и несоответствие конструктивных элементов сварного шва не допускаются.

10.11. Сварка деталей должна производиться электродами типа Э-42А ГОСТ 9467-75.

10.12. По внешнему виду лакокрасочные покрытия должны соответствовать IV классу ГОСТ 9.032-74, а по условиям эксплуатации группе „Ж3" ГОСТ 9.104-79.

10.13. Все детали ШРП, поступающие на сборку, должны быть приняты ОТК предприятия-изготовителя. Детали, не имеющие клейма ОТК, на сборку не допускаются.

10.14. На деталях, поступающих на сборку, не допускаются забоины, трещины и другие дефекты. Детали должны быть тщательно очищены от грязи, масел, влаги.

10.15. Вся запорная, регулирующая и предохранительная арматура должна соответствовать требованиям соответствующих стандартов или ТУ и иметь паспорта предприятий-изготовителей.

10.16. Соединения на трубных цилиндрических резьбах должны производиться на цинковых белилах марки М ГОСТ 202-84, разведенных на натуральной олифе по ГОСТ 7931-75 с подмоткой трепаного льна № 10 ГОСТ 10330-76.

10.17. ШРП должны иметь следующие показатели надежности:

а) межремонтный срок службы не менее 10000ч;

б) срок службы до списания не менее 5 лет.

11. Комплектность, маркировка, упаковка, транспортирование и хранение

11.1. В комплект поставки ШРП должны входить:

а) шкафной регуляторный пункт;

б) паспорт на шкафной регуляторный пункт;

в) паспорта или инструкции по эксплуатации и монтажу на запорную, регулирующую и предохранительную арматуру.

11.2. Упаковка в специальную тару ШРП не производится.

11.3. Все трубопроводы ШРП во время транспортировки должны быть заглушены.

11.4. Неокрашенные поверхности ШРП должны быть подвергнуты консервации в соответствии с требованиями ГОСТ 9.014-78 для изделий группы II и категории условий хранения „С" при промышленном характере атмосферы.

11.5. Паспорта должны быть завернуты в водонепроницаемую бумагу ГОСТ 8828-75 и положены в ШРП.

11.6. Транспортирование и хранение ШРП – по группе С ГОСТ 15150-69.

ШРП могут транспортироваться любым видом транспорта с соблюдением мер предосторожности, сохраняющих внешний вид и качество изделий.

11.7. Каждый ШРП должен иметь табличку, соответствующую требованиям рабочих чертежей и ГОСТ 12969-67.

12. Правила приемки

12.1. Для проверки качества и соответствия требованиям рабочих чертежей и настоящих технических требований ШРП должны подвергаться приемо-сдаточным и периодическим испытаниям.

12.2. При приемо-сдаточных испытаниях каждый ШРП должен быть подвергнут внешнему осмотру и следующим испытаниям:

а) на герметичность всех соединений;

б) на работоспособность.

12.3. При периодических испытаниях ШРП должен быть подвергнут проверке в объеме приемо-сдаточных испытаний, а также надежности в соответствии с требованиями п.12.18.

12.4. Периодические испытания должны проводиться в сроки, достаточные для обеспечения проверки соответствия серийно выпускаемых ШРП требованиям настоящих технических условий, но не реже одного раза в два года.

12.5. Периодическим испытаниям должны подвергаться 10% ШРП от партий, принятых техническим контролем предприятия-изготовителя. Размер партии должен соответствовать сменной выработке.

12.6. При получении неудовлетворительных результатов периодических испытаний, хотя бы по одному из показателей, должна производиться повторная проверка удвоенного количества ШРП от партии.

Если и в этом случае будет обнаружено несоответствие ШРП требованиям настоящих технических требований, то партия должна быть забракована.

12.7. В качестве сопроводительной документации каждая партия ШРП должна иметь документ установленной формы.

13. Методы контроля.

13.1. Все узлы и детали газопровода, устанавливаемые в ШРП, должны быть подвергнуты пневматическим испытаниям на прочность и плотность при давлениях, указанных в табл.2.

Таблица 2

Вид испытания	Место установки узлов и деталей	
	До регулятора	После регулятора
	Давление, МПа (кгс/см²)	
на прочность	1,5 (15)	0,75 (7,5)
на плотность	1,2 (12)	0,6 (6)

13.2. После окончательной сборки ШРП должен быть подвергнут пневматическим испытаниям на герметичность всех соединений при рабочем давлении на входе и выходе.

13.3. Продолжительность испытаний на прочность и плотность деталей и узлов, а также герметичность всех соединений, определяется временем, необходимым для тщательного осмотра, но не менее 1 мин. на каждое испытание. При этом падение давления не допускается.

13.4. Испытание на работоспособность должно производиться на специально оборудованном стенде. Оборудование стенда должно обеспечивать возможность установки дросселей на выходе из ШРП и включать в себя контрольно-измерительную аппаратуру, регулятор давления и запорную арматуру на входе в ШРП.

13.5. Для проверки работоспособности ШРП необходимо (см. рис.):

а) подсоединить оборудование стенда к ШРП, установив на выходе дроссель диаметром 6 мм;

б) к сбросному газопроводу присоединить резиновую трубку, конец которой опустить в емкость с водой;

в) разгрузить полностью пружину регулятора управления, регулятора 4 и малую пружину предохранительного запорного клапана 3, нагрузить до отказа пружину предохранительного сбросного клапана 5 и большую пружину предохранительного запорного клапана 3;

г) открыть краны 9(1), 9(2), 9(5), 9(6), 6 и убедиться в том, что остальная запорная арматура закрыта;

д) подать в входной газопровод ШРП воздух давлением 0,6 МПа (6 кгс/см²);

е) открыть вентиль 1(1), клапан 3;

ж) нагружая пружину регулятора давления, создать в выходном газопроводе давление ≈ 1 кПа (100 мм вод. ст.).

Убедиться в течение 1 мин. в том, что эта величина поддерживается постоянно. Далее, нагружая пружину, поднять давление до ≈ 60 кПа (6000 мм вод. ст.) и также убедиться в поддержании давления на заданном уровне.

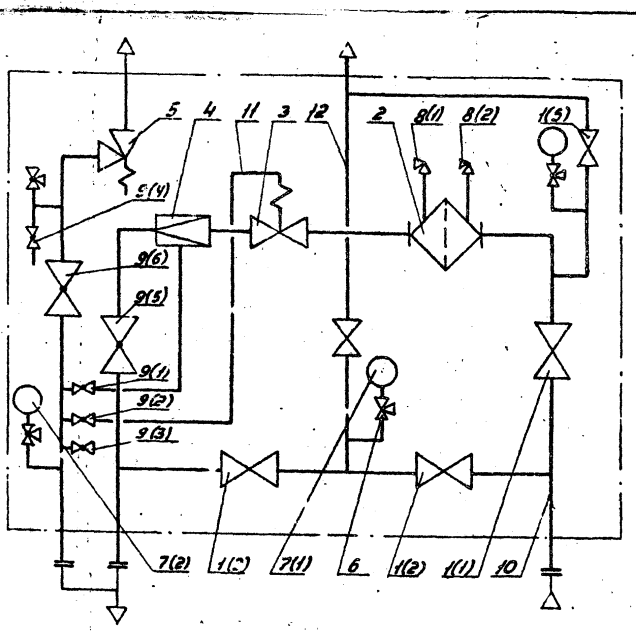

Рис. Пневматическая принципиальная схема ШРП

1(1)... 1(5) - вентили 15кч32п, 15кч80п; 2 - фильтр ФГ9-50-12; 3 - клапан ПКН(В); 4 - регулятор давления РДБК1-100, 5 - клапан ПСКБ(СППКУР-16); 6 - трехходовой кран 14М1-16; 7(1), 7(2) - манометр СБМ1-100 (НМП-100); 8(1), 8(2) - вентиль угловой 15с136к1; 9(1)...9(4) - кран 11Б66к; 9(5) - кран КСР-16; 9(6) - кран 11Б76к; 10, 11 - линия связи; 12 - линия дренажа.

Примечание. Кран 9(4) предназначен для настройки ПСК-50; кран 9(3) служит для подсоединения горелки газового обогрева

3) при помощи регулятора 4 создать в выходном газопроводе давление равное ≈ 0,5 кПа (50 мм. вод. ст). Нагружая малую пружину клапана 3, убедиться в срабатывании клапана при этом давлении. Открыть клапан 3 и поднять давление в импульсном газопроводе до ≈ 3 кПа (300 мм. вод. ст)

Дальнейшим нагружением пружины клапана 3 убедиться в его срабатывании и при этом давлении, открыть клапан 3 и подав давление сначала ≈ 60 кПа (6000 мм. вод. ст), а затем ≈ 2 кПа (200 мм. вод. ст) убедиться в срабатывании клапана 3 при разгрузке большой пружины;

4) создать в выходном газопроводе давление ≈ 70 кПа (7000 мм. вод. ст). Разгружая пружину предохранительного сбросного клапана 5, убедиться в начале срабатывания его по появлению пузырьков из резиновой трубки, опущенной в емкость с водой. За счет регулятора стенда поднять давление в импульсном газопроводе до ≈ 2 кПа (200 мм. вод. ст). Продолжая разгружать пружину клапана 5, убедиться в его срабатывании и при этом давлении

13.6. Проверка массы ШРП должна производиться взвешиванием на товарных весах ГОСТ 11219-71

Проверка соответствия требованиям пунктов 10.6; 10.7; 10.8 должна производиться путем обмера инструментами:

а) штангенциркулем ГОСТ 166-80;
б) микрометром с ценой деления 0,01 мм ГОСТ 6507-78;
в) угломером с нониусом ГОСТ 5378-66;
г) линейкой поверочной ГОСТ 8026-75;
д) шаблонами резьбовыми ГОСТ 519-77.

13.7. Проверка требований к деталям после механической обработки (п. п. 10.4; 10.9; 10.14; 10.15; 10.16; 10.17) должна производиться визуально.

13.8. Шероховатости поверхностей деталей (п. 10.5) должны проверяться визуально путем сравнения с образцами шероховатости поверхности (рабочими) ГОСТ 9378-75

13.9. Проверка качества лакокрасочного покрытия должна производиться определением прочности пленки при ударе по ГОСТ 4765-73 на приборе У-1а и У-1 и определением укрывистости по ГОСТ 8784-75 по шахматной доске вязкости эмали 20-22с при температуре 20°С по вискозиметру ВЗ-4.

13.10. Проверка качества сборки должна производиться визуально. Сила и равномерность затяжки болтов, шпилек, гаек должна проверяться при помощи ключей с регулируемым крутящим моментом.

13.11. Проверка комплектности и маркировки (п. п. 11.1; 13.2) должна производиться визуально.

13.12. Проверка показателей надежности производится сбором статистических данных о надежности регуляторов в эксплуатационных условиях в соответствии с требованиями ГОСТ 16468-70

14. Указания по эксплуатации

14.1. На каждый ШРП эксплуатационная организация должна составить паспорт, содержащий основные характеристики оборудования и контрольно-измерительных приборов.

В каждом ШРП должны быть вывешены схемы их устройства и инструкции по эксплуатации технике безопасности и пожарной безопасности.

14.2. Оборудование ШРП должно проходить планово-предупредительные осмотры и ремонты в сроки предусмотренные графиком. При этом не менее одного раза в год должна предусматриваться ревизия с разборкой регуляторов давления, предохранительных клапанов, фильтров, если, согласно паспортам заводов-изготовителей на это оборудование не требуется проведение ревизий в более короткие сроки

Проверка настройки предохранительных клапанов должна производиться не реже одного раза в два месяца.

Результаты ревизий оборудования ШРП, а также ремонтов, связанных с заменой деталей и узлов оборудования должны заноситься в паспорт.

О всех других работах по планово-предупредительному осмотру и ремонту должны делаться записи в эксплуатационном журнале.

В этом журнале должны также указываться все нарушения нормальной эксплуатации оборудования ШРП и работы, выполненные по их устранению.

14.3. Манометры в процессе эксплуатации должны проходить государственную проверку (клеймение) один раз в год.

14.4. Подача потребителям газа по обводной линии (байпасу) допускается только на время, необходимое для ревизии и ремонта регуляторов

или арматуры, при условии постоянного наблюдения дежурного за ШРП, регулирующего давление газа на выходе.

14.5. ШРП должны настраиваться таким образом, чтобы давление газа перед приборами и у потребителей соответствовало паспортным данным приборов.

Типовой проект разработан в соответствии с действующими нормами и правилами и предусматривает мероприятия, обеспечивающие взрывную, взрывопожарную и пожарную безопасность при эксплуатации здания.

Главный инженер проекта /Васильевич/

	Обозначение	Наименование		примечание
		Сборочные единицы		
1	ШРП 3.00	Пункт регуляторный шкафной	1	
		Детали		
2	ШРП3.15	Болт анкерный	4	
		Стандартные изделия		
3		Колпак Ц-20 ГОСТ 8962-75	1	
4		Колпак Ц-50 ГОСТ 8962-75	1	
5		Муфта 20-Ц ГОСТ 8966-75	3	
6		Муфта 50-Ц ГОСТ 8966-75	1	
7		Контргайка 20-Ц ГОСТ 8968-75	10	
8		Контргайка 50-Ц ГОСТ 8968-75	4	
9		Гайка М16-5.09б ГОСТ 5915-70	4	
10		Шайба 1.16.01.059 ГОСТ 11371-78	4	
	Переменные данные для исполнений			
		ШРП3.00		
		Сборочные единицы		
11	ШРП3.20.00	Свеча	1	
12	ШРП3.21.00	Свеча	1	
13	ШРП3.22.00	Рама	1	
14	0ШРП2.00	Обогреватель водяной шкафного ГРП	1	
		Детали		
15	ШРП3.16	Кронштейн	1	
16	ШРП3.17	Уголок	1	
		Стандартные изделия		
17		Болт М12х25.58.09б ГОСТ 7798-70	4	
18		Гайка М8.5.09б ГОСТ 5915-70	4	
19		Гайка М10.5.09б ГОСТ 5915-70	4	
20		Хомут 20-В Ст3сп ГОСТ 24137-80	2	
21		Хомут 50-В Ст3сп ГОСТ 24137-80	2	
		ШРП3.00-01		
		Сборочные единицы		
11	ШРП3.20.00	Свеча	1	
12	ШРП3.21.00	Свеча	1	
13	ШРП3.22.00	Рама	1	
14	0ШРП1.00	Обогреватель газовый шкафного ГРП	1	
		Детали		
15	ШРП3.16	Кронштейн	1	
16	ШРП3.17	Уголок	1	
		Стандартные изделия		
17		Болт М12х20.58.09б ГОСТ 7798-70	4	
18		Гайка М8.5.09б ГОСТ 5915-70	4	
19		Гайка М10.5.09б ГОСТ 5915-70	4	
20		Хомут 20-В Ст3сп ГОСТ 24137-80	2	
21		Хомут 50-В Ст3сп ГОСТ 24137-80	2	
		ШРП3.00-02		
		Сборочные единицы		
11	ШРП3.20.00-01	Свеча	1	
12	ШРП3.21.00-01	Свеча	1	
13	0ШРП2.00	Обогреватель водяной шкафного ГРП		
		Детали		
14	ШРП3.17-01	Уголок	-	Количество уточнить при проектировании
		Стандартные изделия		
15		Гайка М8.5.09б ГОСТ 5915-70	-	Кол-во уточнить при проектировании
16		Гайка М10.5.09б ГОСТ 5915-70	-	Кол-во уточнить при проектировании
18		Хомут 20-В Ст3сп ГОСТ 24137-80	-	Кол-во уточнить при проектировании
19		Хомут 50-В Ст3сп ГОСТ 24137-80	-	Количество уточнить при проектировании
		ШРП3.00-03		
		Сборочные единицы		
11	ШРП3.20.00-01	Свеча	1	
12	ШРП3.21.00-01	Свеча	1	
13	0ШРП1.00	Обогреватель газовый шкафного ГРП	1	
		Детали		
14	ШРП3.17-01	Уголок	-	Кол-во уточнить при проектировании
		Стандартные изделия		
15		Гайка М8.5.09б ГОСТ 5915-70	4	Кол-во уточнить при проектировании
16		Гайка М10.5.09б ГОСТ 5915-70	-	Кол-во уточнить при проектировании
18		Хомут 20-В Ст3сп ГОСТ 24137-80	4 -	Количество уточнить при проектировании
19		Хомут 50-В Ст3сп ГОСТ 24137-80	-	Количество уточнить при проектировании

Обозначение	Рис.	Вид отопления	Место установки
ШРП3.00	1	Водяное	На отдельно стоящей опоре
-01	2	Газовое	На стене
-02	3	Водяное	На отдельно стоящей опоре
-03	4	Газовое	На стене

*Размеры для справок

Изм.	Лист	№ докум.	Подп.	Дата
Разраб.		Кудинов		12.85
Пров.		Усилевич		12.85
Т. контр.				
ГИП		Усилевич		12.85
Н. контр.		Усилевич		12.85
Утв.		Заславский		12.85

ШРП3.00 М4

Пункт регуляторный шкафной с регулятором давления газа РДБК 1-100

Монтажный чертеж

Лит	Масса	Масштаб
И	-	1:10

Лист 1 Листов 5

Институт Мосгазпроект

Копировал

Формат А2

Инв. № подл. | Подп. и дата | Взам. инв. № | Инв. № дубл. | Подп. и дата

План заземляющего устройства
М 1:100

Уголок Б-63х63х6 ГОСТ 8509-72 / Ст3-1-ГОСТ 535-79 L=3000мм

Рис. 1

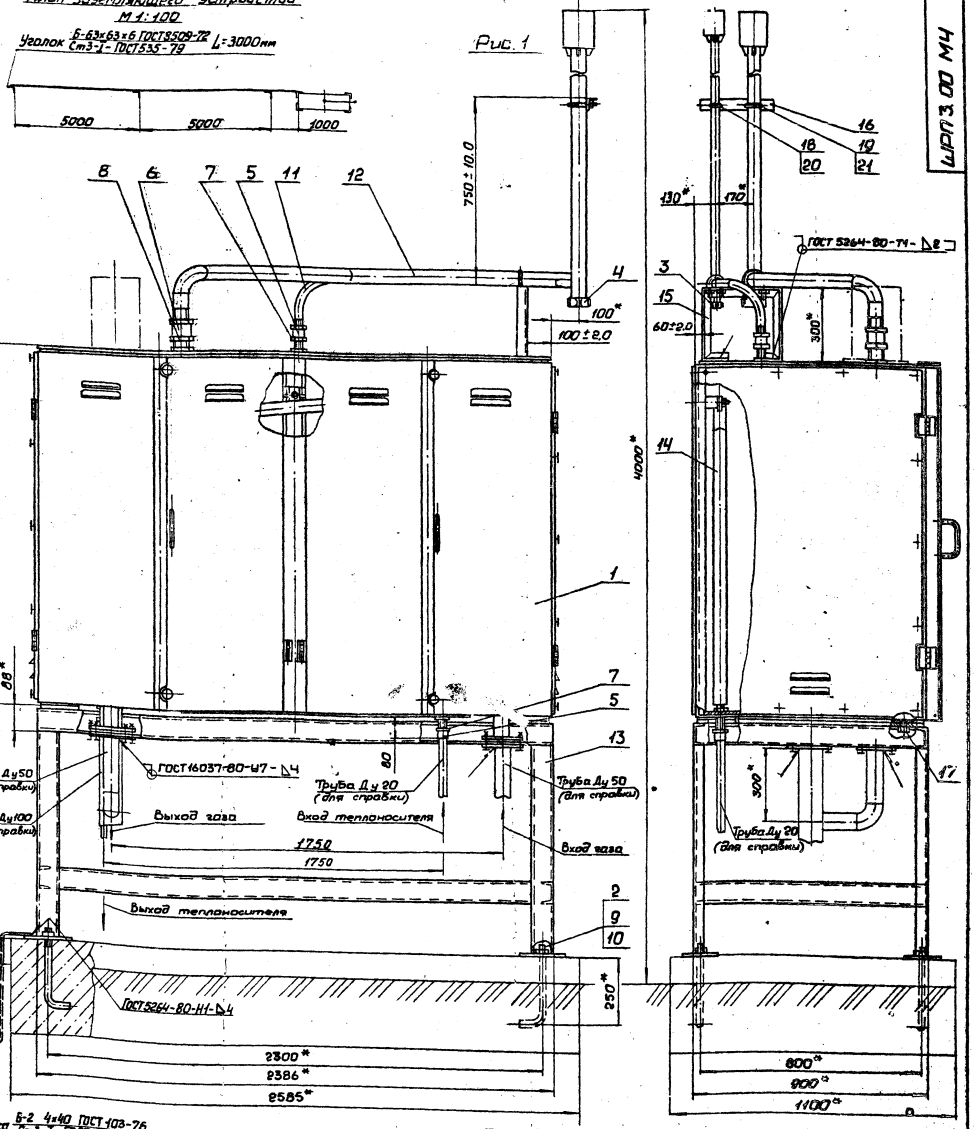

Рис. 2

Остальное - см. рис. 1

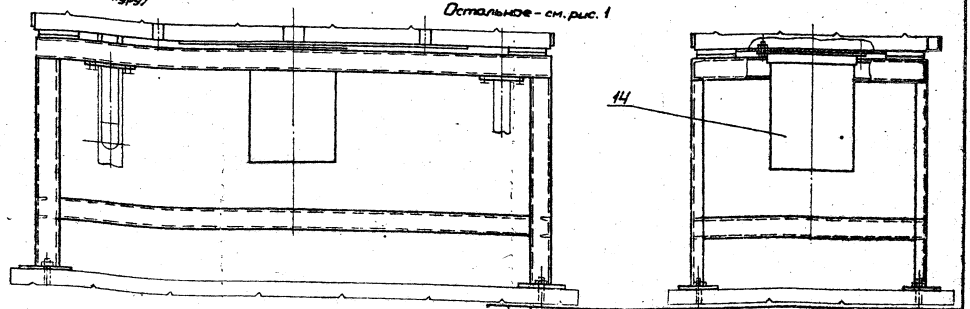

ШРП 3.00 МЧ

Рис. 3

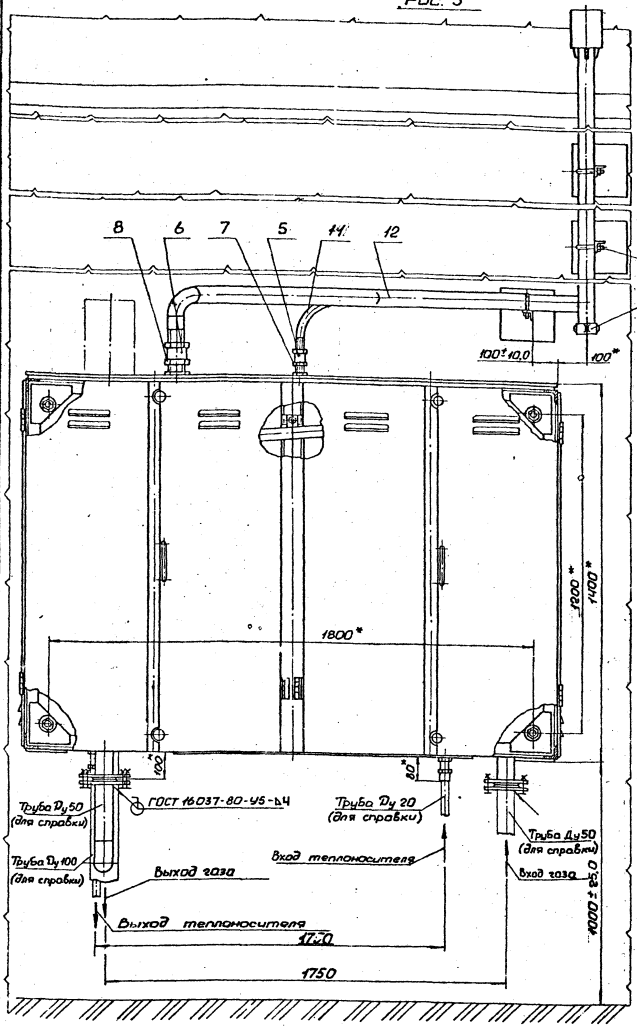

Рис. 4

Остальное см. рис. 3

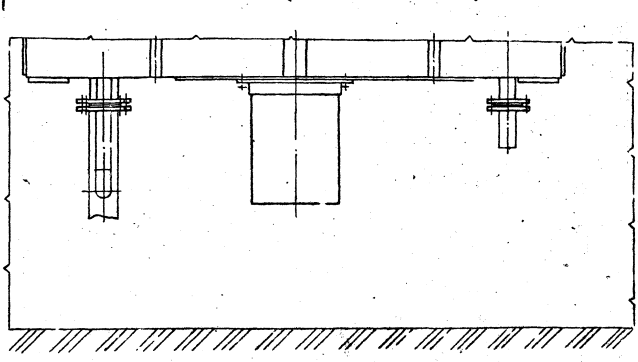

Серия 5.905-11 Выпуск 3

Формат	Зона	Поз.	Обозначение	Наименование	Кол.	Примечание
				Документация		
А2			ШРПЗ. 01. 00СБ	Сборочный чертеж		
				Детали		
А4		1	ШРПЗ. 01. 01	Пластина	1	
А4		2	ШРПЗ. 01. 02	Косынка	4	
А4		3	ШРПЗ. 01. 03 - 04	Труба	1	
А4		4	ШРПЗ. 01. 04- 01	Труба	1	
				Стандартные изделия		
				Фланцы ГОСТ 12820-80		
		6		1-50-16 ст. 25.	1	
		7		2-50-16 ст. 25	2	

Изм.	Лист	№ докум.	Подп.	Дата
Разраб.		Позняковский		11.85
Провер.		Кудинов		11.85
Н.контр.		Иосилевич		11.85
Утв.				

ШРПЗ.01.00

Патрубок входной

Лит. И | Лист | Листов 1

Институт МосгазНИИпроект

Копировал: Кол. Формат А4

ШРПЗ.01.01

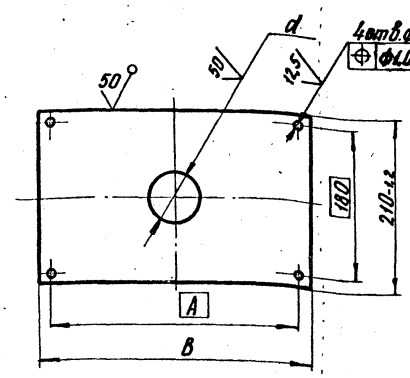

Обозначение	B, мм	A, мм	d, мм	Масса, кг
ШРПЗ.01.01	330±1,4	300	59+0,7	1,9
-01	370±1,4	340		2,15
-02			110+2,9	2,05

Изм.	Лист	№ докум.	Подп.	Дата
Разраб.		Подшивалин		11.85
Провер.		Кудинов		11.85
Т.контр.				
Н.контр.		Иосилевич		11.85
Утв.				

ШРПЗ.01.01

Пластина

Лит. | Масса, кг | Масштаб
И | Ст. табл. | 1:4

Лист | Листов 1

Институт МосгазНИИпроект

Лист 6-ПН-4 ГОСТ 19903-74 Ст3 ГОСТ 14637-79

Копировал: Кол. Формат А4

ШРПЗ.01.02

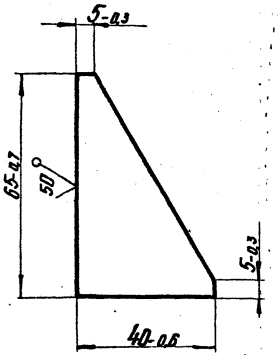

Изм.	Лист	№ докум.	Подп.	Дата
Разраб.		Подшивалин		11.85
Провер.		Кудинов		11.85
Т.контр.				
Н.контр.		Иосилевич		11.85
Утв.				

ШРПЗ.01.02

Косынка

Лит. | Масса | Масштаб
И | 0,04 | 1:1

Лист | Листов 1

Институт МосгазНИИпроект

Лист 6-ПН-4 ГОСТ 19903-74 Ст3 ГОСТ 14637-79

Копировал: Кол. Формат А4

ШРПЗ.01.03

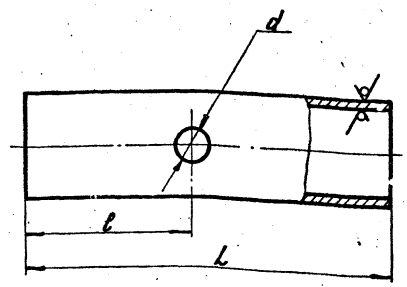

Обозначение	D×S	L	ℓ	d	Масса, кг
ШРПЗ. 01. 03	57±3	267±1,3	119±0,9	20+0,5	1,00
-01		270±1,3	197±1,2	15+0,4	1,08
-02		322±1,4	197±1,2	15+0,4	1,28
-03		324±1,4	197±1,2	20+0,5	1,30
-04		396±1,4	247±1,2	51+0,7	1,58
-05	108±3	439±1,6	247±1,2	5,1+0,7	3,40

Изм.	Лист	№ докум.	Подп.	Дата
Разраб.		Посилевич		11.85
Провер.		Кудинов		11.85
Т.контр.				
Н.контр.		Иосилевич		11.85
Утв.				

ШРПЗ.01.03

Труба

Лит. | Масса, кг | Масштаб
И | Ст. табл. | —

Лист | Листов 1

Институт МосгазНИИпроект

Труба D×S ГОСТ 10704-76 / В-ВСт3сп3 ГОСТ 10706-80

Копировал: Кол. Формат А4

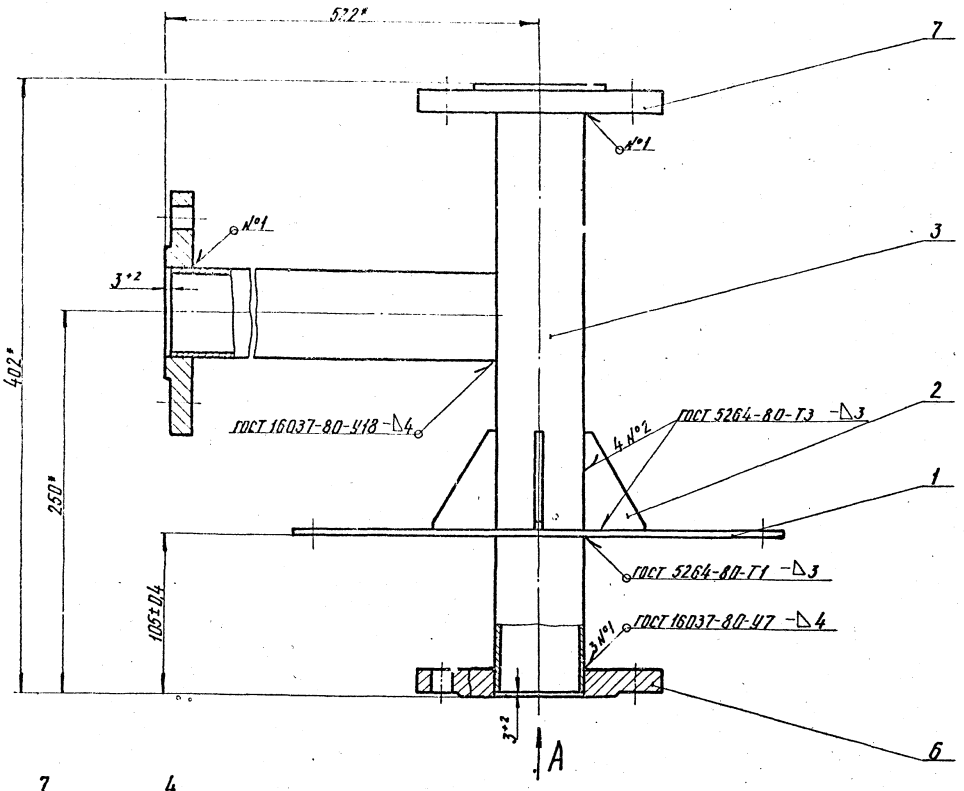

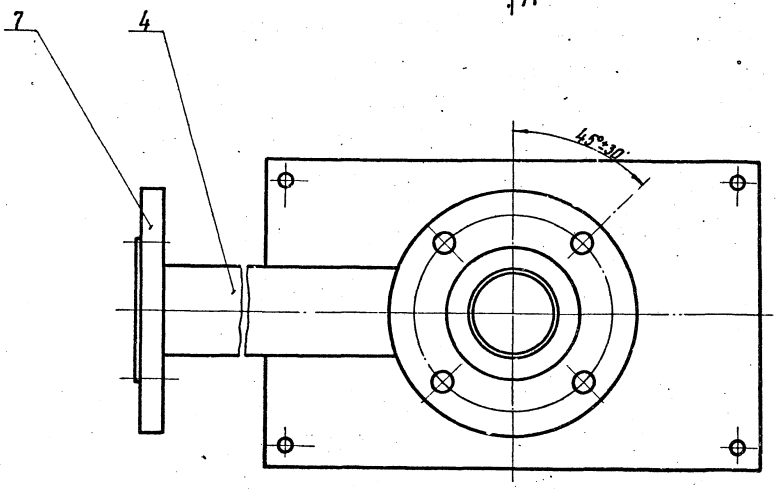

Вид А

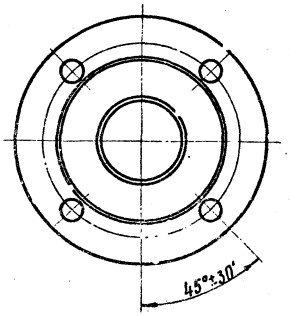

1. Патрубок испытать на прочность водой давлением 1,5 МПа (15 кгс/см²) и плотность воздухом давлением 1,2 МПа (12 кгс/см²)
2. Продолжительность испытания на прочность и плотность определяется временем, необходимым для осмотра мест сварки, но не менее 1 мин. на каждое испытание. При этом падение давления не допускается.
3. * Размеры для справок

				ШРП3.01.00СБ		
Изм.	Лист	№ докум.	Подп.	Дата	Патрубок входной Сборочный чертеж	Лит.	Масса	Масштаб
Разраб.		Пашинбаев		10.85		И	13,5	1:2
Провер.		Кудинов		10.85				
Т.контр.						Лист	Листов 1	
Н.контр.		Василевич		10.85		Институт Мосгазпроект		
Утв.								

Копировал: Кол

Формат А2

Инв.№подл. | Подпись и дата | Взам.инв.№ | Инв.№дубл. | Подпись и дата

Серия 5.905-11 Выпуск 3

ШРП3.01.04

12,5 (√)

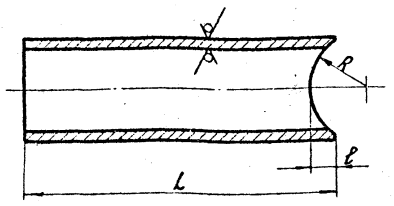

Размеры в мм

Обозначение	L	ℓ	R	Масса, кг
ШРП3.01.04	393-1,4	8+0,4	54-0,7	1,55
—01	508-1,8	18+0,4	28,5-0,5	2,00

Изм.	Лист	N Докум.	Подп.	Дата
Разраб.		Подшивалин		11.85
Провер.		Кудинов		11.85
Т.контр.				
Н.контр.		Носилевич		11.85
Утв.				

Труба

Труба 57х3 ГОСТ 10704-76 / В-ВСт3сп3 ГОСТ 10705-80

Лит.	Масса	Масштаб
И	см. табл.	—

Лист | Листов 1

Институт Мосгаз НИИпроект

Инв. N подл. | Подпись и дата | Взам. инв. N | Инв. N дубл. | Подпись и дата

копировал: [illegible] формат А4

Формат	Зона	Поз.	Обозначение	Наименование	Кол.	Примечание
				Документация		
А2			ШРП3.02.00СБ	Сборочный чертеж		
				Детали		
А4		1	ШРП3.02.01	Ниппель	1	
А4		2	ШРП3.02.02	Штуцер	1	
А4		3	ШРП3.02.03 - 01	Трубка	1	
А4		4	ШРП3.02.04	Труба	1	
Б4		5	ШРП3.02.05	Труба		
				Труба 57х3 ГОСТ 10704-76 / В-ВСт3сп3 ГОСТ 10705-80		
				L=47-0,6	1	0,18 кг
А4		6	ШРП3.01.03	Труба	1	
				Стандартные изделия		
		8		Отвод 90° 57х3 ГОСТ 17375-83	1	
				Фланцы ГОСТ 12820-80		
		9		1-50-16 ст. 25	1	
		10		2-20-16 ст. 25	1	
		11		2-50-16 ст. 25	1	

Изм.	Лист	N Докум.	Подп.	Дата
Разраб.		Подшивалин		11.85
Провер.		Кудинов		11.85
Н.контр.		Носилевич		11.85
Утв.				

Колено

ШРП3.02.00

Лит.	Лист	Листов
И		1

Институт Мосгаз НИИпроект

Инв. N подл. | Подпись и дата | Взам. инв. N | Инв. N дубл. | Подпись и дата

копировал: [illegible] формат А4

ШРП3.02.01

12,5 (√)

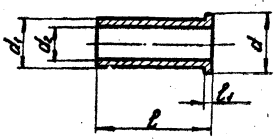

Размеры в мм

Обозначение	d	d_1	d_2	ℓ	$ℓ_1$	Масса, кг
ШРП3.02.01	18-0,4	15-0,4	10+0,4	35-0,6	2-0,2	0,027
—01	42-0,6	38-0,6	32+0,5	75-0,7	4-0,3	0,200

Изм.	Лист	N Докум.	Подп.	Дата
Разраб.		Подшивалин		11.85
Провер.		Кудинов		11.85
Т.контр.				
Н.контр.		Носилевич		11.85
Утв.				

Ниппель

Сталь 20-4-Б ГОСТ 1050-74

Лит.	Масса	Масштаб
И	см. табл.	1:1

Лист | Листов 1

Институт Мосгаз НИИпроект

Инв. N подл. | Подпись и дата | Взам. инв. N | Инв. N дубл. | Подпись и дата

копировал: [illegible] формат А4

ШРП3.02.02

12,5 (√)

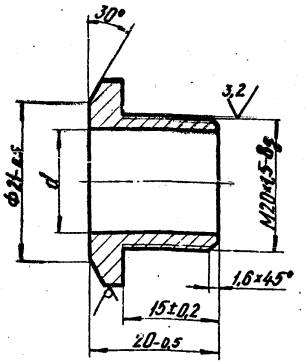

Обозначение	d, мм	Масса, кг
ШРП3.02.02	15,5+0,4	0,02
—01	6+0,3	0,06

Изм.	Лист	N Докум.	Подп.	Дата
Разраб.		Подшивалин		11.85
Провер.		Кудинов		11.85
Т.контр.				
Н.контр.		Носилевич		11.85
Утв.				

Штуцер

Шестигранник 24-5 ГОСТ 8560-78 / 45-В ГОСТ 1051-73

ШРП3.02.02

Лит.	Масса	Масштаб
И	0,02	2:1

Лист | Листов 1

Институт Мосгаз НИИпроект

Инв. N подл. | Подпись и дата | Взам. инв. N | Инв. N дубл. | Подпись и дата

копировал: [illegible] формат А4

ШРП3.02.00СБ

Серия 6.905-11 Выпуск 3

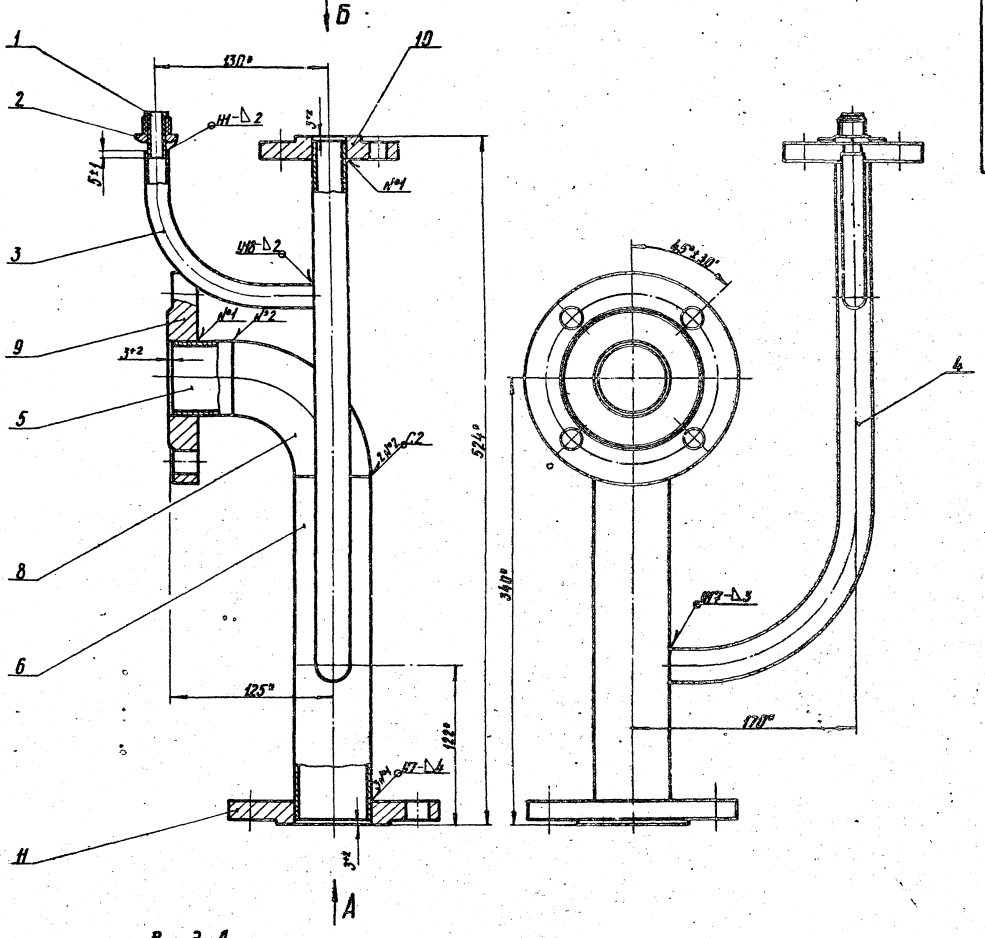

Вид А

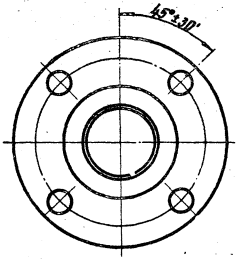

Вид Б

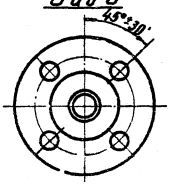

1. Патрубок испытать на прочность водой давлением 1,5 МПа (15 кгс/см²) и плотность воздухом давлением 1,2 МПа (12 кгс/см²)
2. Продолжительность испытания на прочность и плотность определяется временем, необходимым для осмотра мест сварки, но не менее 1 мин. на каждое испытание. При этом падение давления не допускается.
3. Сварные швы по ГОСТ 16037-80
4. *Размеры для справок

Изм.	Лист	№ докум.	Подп.	Дата	ШРП3.02.00СБ			
Разраб.		Подгайский		12.81	Колено Сборочный чертеж	Лит.	Масса	Масштаб
Провер.		Кувшинов		10.85		4	2.2	1:2
Т. контр.						Лист	Листов 1	
Ч. контр.		Овсянников		12.81		Институт Массажмашпроект		
Утв.								

копировал: [illegible] Формат А2

Серия 5.905-11 Выпуск 3

ШРП3.02.03

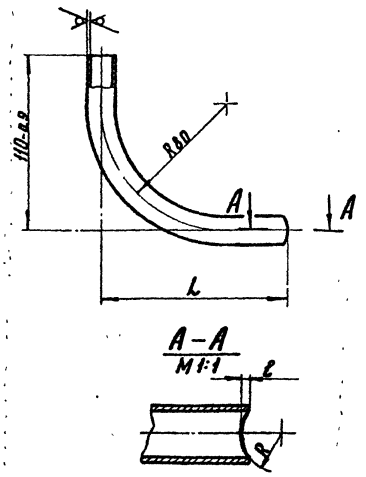

Обозначение	L_1, мм	l_1, мм	R_1, мм	Масса, кг
ШРП3.02.03	102-0,9	$1^{+0,25}$	28,5	0,09
—01	120-0,9	$3^{+0,25}$	12,5	0,10

Изм.	Лист	N Докум.	Подп.	Дата
Разраб.		Подшивалин		
Провер.		Кудинов		
Т.контр.				
Н.контр.		Посилевич		
Утв.				

Трубка

Лит.	Масса	Масштаб
И	См. табл.	1:2

Лист | Листов 1

Труба 18×1,2 ГОСТ 10704-76 / В-ВСт3сп3 ГОСТ 10705-80

Институт МосгазНИИпроект

Инв. N подл. | Подпись и дата | Взам. инв. N | Инв. N дубл. | Подпись и дата

ШРП3.02.04

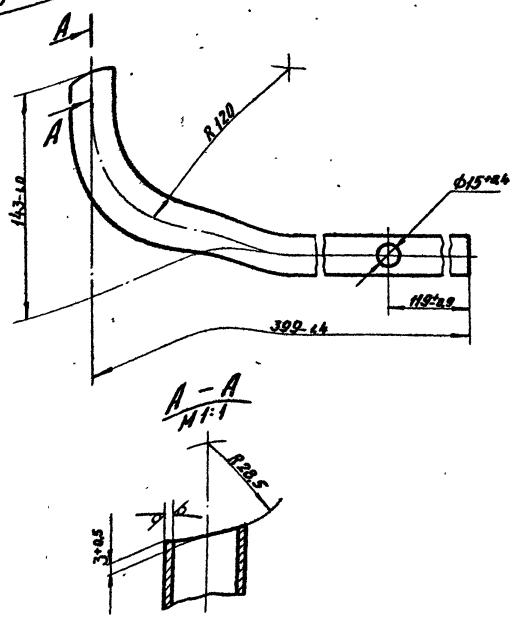

Труба

Лит.	Масса	Масштаб
И	0,68	1:2

Лист | Листов 1

Труба 25×2,5 ГОСТ 10704-76 / В-ВСт3сп3 ГОСТ 10705-80

Институт МосгазНИИпроект

копировал: [illegible] формат А4

Формат	Зона	Поз.	Обозначение	Наименование	Кол.	Примечание
				Документация		
А3			ШРП3.03.00СБ	Сборочный чертеж		
				Детали		
А4		1	ШРП3.03.01-01	Фланец	1	
Б.4		2	ШРП3.03.02	Труба		
				Труба 57×3 ГОСТ 10704-76 / В-ВСт3сп3 ГОСТ 10705-80		
				L=219-1,2	1	0,71 кг
				Стандартные изделия		
		3		Фланец 1-50-16 ст25 ГОСТ 12820-80	1	

Изм.	Лист	N Докум.	Подп.	Дата
Разраб.		Подшивалин		
Провер.		Кудинов		
Н.контр.		Посилевич		
Утв.				

Патрубок

Лит.	Лист	Листов
И		1

Институт МосгазНИИпроект

копировал: [illegible] формат А4

ШРП3.03.01

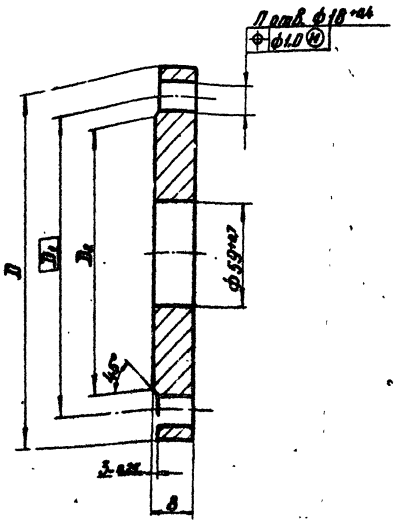

Размеры в мм

Обозначение	D	D_1	D_2	B	D_1, мм	Масса, кг
ШРП3.03.01	185-1,2	150	128-1,0	14-0,4	4	2,97
—01	215-1,2	180	158-1,0	26-0,5	8	6,1

Изм.	Лист	N Докум.	Подп.	Дата
Разраб.		Подшивалин		
Провер.		Кудинов		
Т.контр.				
Н.контр.		Посилевич		
Утв.				

Фланец

Лит.	Масса	Масштаб
И	См. табл.	—

Лист | Листов 1

Сталь 25 ГОСТ 1050-74

Институт МосгазНИИпроект

копировал: [illegible] формат А4

Серия 5.905-11 Выпуск 3

ШРП3.03.00СБ

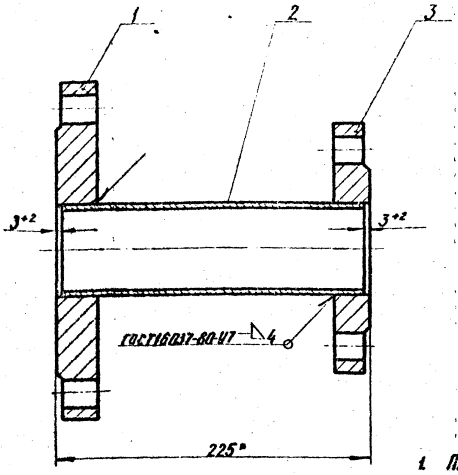

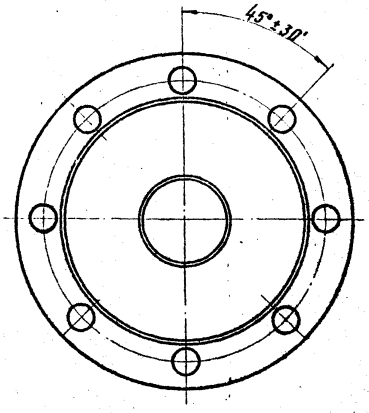

1. Патрубок испытать на прочность водой давлением 1,5 мПа (15 кгс/см²) и плотность воздухом давлением 1,2 мПа (12 кгс/см²)
2. Продолжительность испытания на прочность и плотность определяется временем, необходимым для осмотра мест сварки, но не менее 1 мин. на каждое испытание. При этом падение давления не допускается
3. * Размер для справок.

Изм.	Лист	№ докум.	Подп.	Дата	ШРП3.03.00СБ			
Разраб.		Подшивалин		11.85	Патрубок Сборочный чертеж	Лит.	Масса	Масштаб
Провер.		Кудинов		11.85		Н	9,5	1:2
Т.контр.						Лист	Листов 1	
Н.контр.		Иосилевич		11.85		Институт МосгазНИИпроект		
Утв.								

копировал: [signature] формат А3

Формат	Зона	Поз.	Обозначение	Наименование	Кол.	Примечание
				Документация		
А2			ШРП3.04.00СБ	Сборочный чертеж		
				Детали		
А4		1	ШРП3.04.01	Трубка	2	
		2	-01	Трубка	1	
А3		3	ШРП3.04.02	Труба	1	
А4		4	ШРП3.01.01 -01	Пластина	1	
А4		5	ШРП3.01.02	Косынка	4	
А4		6	ШРП3.02.01	Ниппель	1	
А4		7	ШРП3.02.02	Штуцер	1	
А4		8	ШРП3.02.03	Трубка	1	
				Стандартные изделия		
				Фланцы ГОСТ 12820-80		
		10		1-50-6 ст 25	1	
		11		1-50-10 ст 25	1	

Изм.	Лист	№ докум.	Подп.	Дата	ШРП3.04.00			
Разраб.		Подшивалин		11.85	Патрубок	Лит.	Лист	Листов
Провер.		Кудинов		11.85		Н		1
Н.контр.		Иосилевич		11.85		Институт МосгазНИИпроект		
Утв.								

копировал: [signature] формат А4

ШРП3.04.01

12,5 (√)

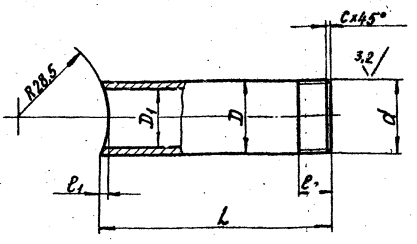

Размеры в мм

Обозначение	L	D	D_1	l_1	l_2	d	C	Масса кг
ШРП3.04.01	73-0,7	21-0,5	15+0,4	2+0,25	9-0,4	G1/2-B	2,0	0,09
-01	76-0,7	42-0,6	32+0,6	5+0,3	13-0,4	G1 1/4-B	2,5	0,35

Изм.	Лист	№ докум.	Подп.	Дата	ШРП3.04.01			
Разраб.		Подшивалин		11.85	Трубка	Лит.	Масса	Масштаб
Провер.		Кудинов		11.85		Н	См. табл.	1:1
Т.контр.						Лист	Листов 1	
Н.контр.		Иосилевич		11.85	Сталь 20-4-б ГОСТ 1050-74	Институт МосгазНИИпроект		
Утв.								

Инв. № подл. | Подпись и дата | Взам. инв. № | Инв. № дубл. | Подпись и дата

копировал: [signature] формат А4

Серия 5.905-Н Выпуск 3

ШРП3.04.00СБ

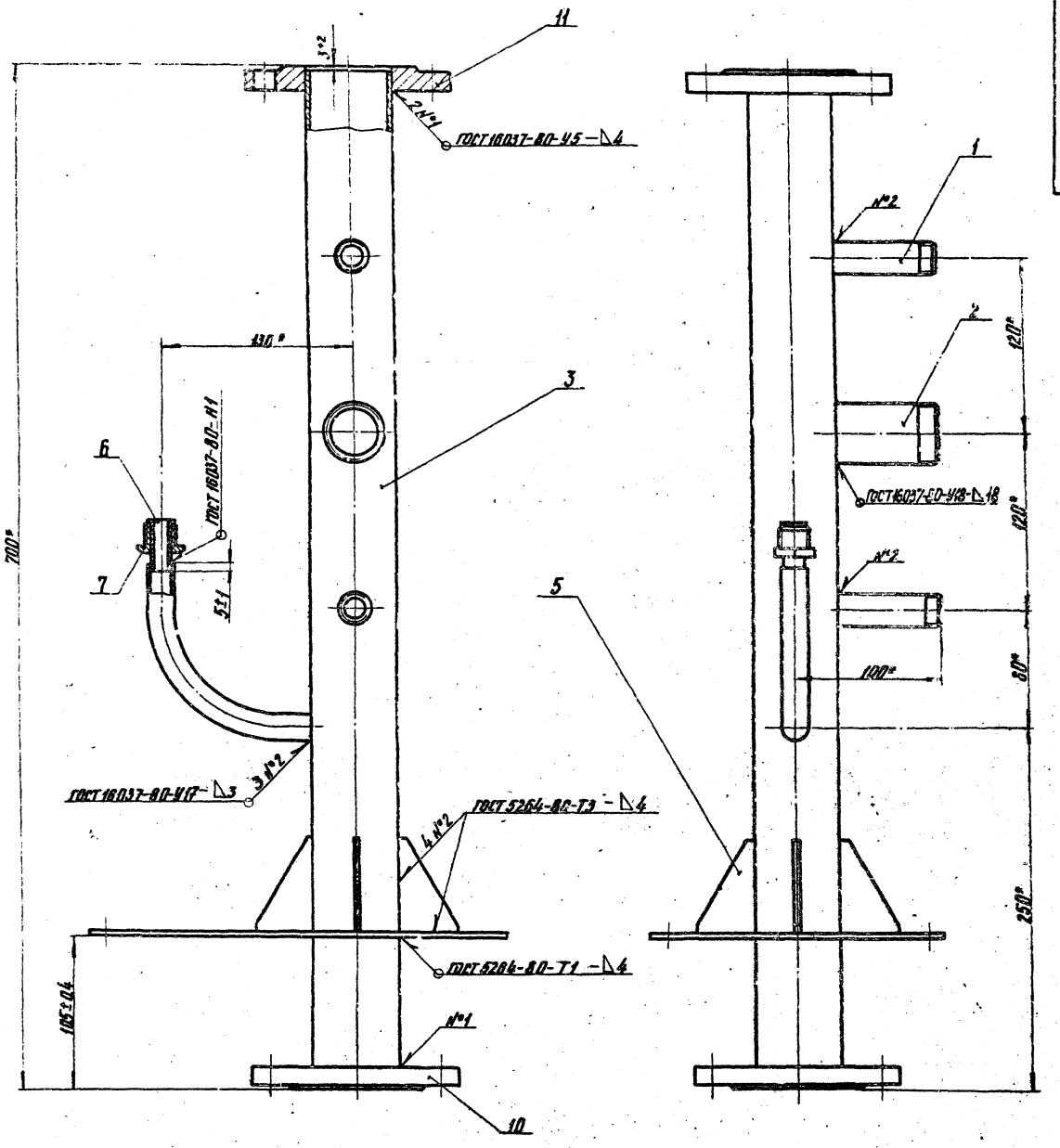

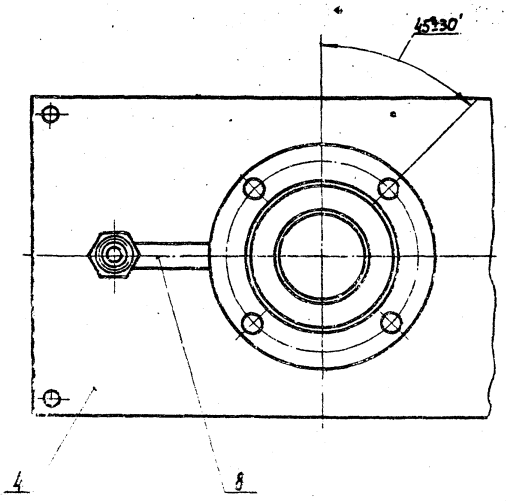

1. Патрубок испытать на прочность водой давлением 0,75 МПа (7,5 кгс/см²) и плотность воздухом давлением 0,6 МПа (6 кгс/см²)
2. Продолжительность испытания на прочность и плотность определяется временем, необходимым для осмотра мест сварки, но не менее 1 мин. на каждое испытание. При этом падение давления не допускается.
3. * Размеры для справок.

					ШРП3.04.00СБ	
Изм.	Лист	№ докум.	Подп.	Дата	Патрубок Сборочный чертеж	Лит. / Масса / Масштаб
Разраб.		Подшивалин		10.85		Н / 8.5 / 1:2
Провер.		Кудинов		10.85		Лист / Листов 1
Т. контр.						Институт Мосгазнишпроект
Н. контр.		Носилевич		10.85		
Утв.						

Инв. № подл. | Подп. и дата | Взам. инв. № | Инв. № дубл. | Подпись и дата

копировал: [illegible]

формат А2

ШРП3.04.02

Серия 5.905-11 Выпуск 3

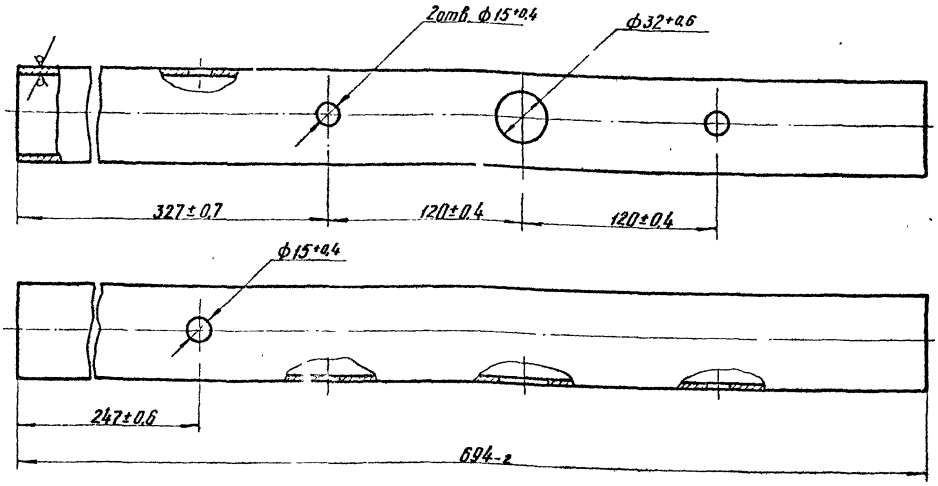

Изм.	Лист	N Докум.	Подп.	Дата	ШРП3.04.02	
Разраб.		Подшивалин		12.85	Труба	Лит. / Масса / Масштаб
Провер.		Кудинов		12.85		2,8 / 1:2
Т. контр.						Лист / Листов 1
Н. контр.		Носилевич		12.85	Труба 57х3 ГОСТ 10704-76 / В-В Ст3сп3 ГОСТ 10705-80	Институт Мосгаз НИИпроект
Утв.						

Копировал: [signature] Формат А3

Формат	Зона	Поз.	Обозначение	Наименование	Кол.	Примечание
				Документация		
А2			ШРП3.05.00СБ	Сборочный чертеж		
				Детали		
А4		1	ШРП3.01.01 - 02	Пластина	1	
А4		2	ШРП3.01.02	Косынка	4	
А4		3	ШРП3.01.03 - 05	Труба	1	
А4		4	ШРП3.01.04	Труба	1	
				Стандартные изделия		
				Фланцы ГОСТ 12820-80		
		6		2-50-16 ст 25	1	
		7		1-100-6 ст. 25	1	
		8		1-100-16 ст. 25	1	

Изм.	Лист	N Докум.	Подп.	Дата	ШРП3.05.00	
Разраб.		Подшивалин		12.85	Патрубок	Лит. / Лист / Листов
Провер.		Кудинов		12.85		И / 1
Н. контр.		Носилевич		12.85		Институт Мосгаз НИИпроект

Копировал [signature] Формат А4

Формат	Зона	Поз.	Обозначение	Наименование	Кол.	Примечание
				Документация		
А3			ШРП3.06.00СБ	Сборочный чертеж		
				Детали		
БЧ		1	ШРП3.06.01	Труба		
				Труба 108х3 ГОСТ 10704-76 / В-В Ст3сп3 ГОСТ 10705-80		
				L=57-0,7	1	0,44кг
БЧ		2	ШРП3.06.02	Труба		
				Труба 108х3 ГОСТ 10704-76 / В-В Ст3сп3 ГОСТ 10705-80		
				L=68-0,7	1	0,6кг
				Стандартные изделия		
		3		Отвод 90° 108х4 ГОСТ 17375-83	1	
		4		Фланец 1-100-16 ст 25 ГОСТ 12820-80	2	

Изм.	Лист	N Докум.	Подп.	Дата	ШРП3.06.00	
Разраб.		Подшивалин		12.85	Колено	Лит. / Лист / Листов
Пров.		Кудинов		12.85		И / 1
Н. контр.		Носилевич		12.85		Институт Мосгаз НИИпроект
Утв.						

Копировал [signature] Формат А4

Серия 5.905-11 Выпуск 3

ШРП3.05.00СБ

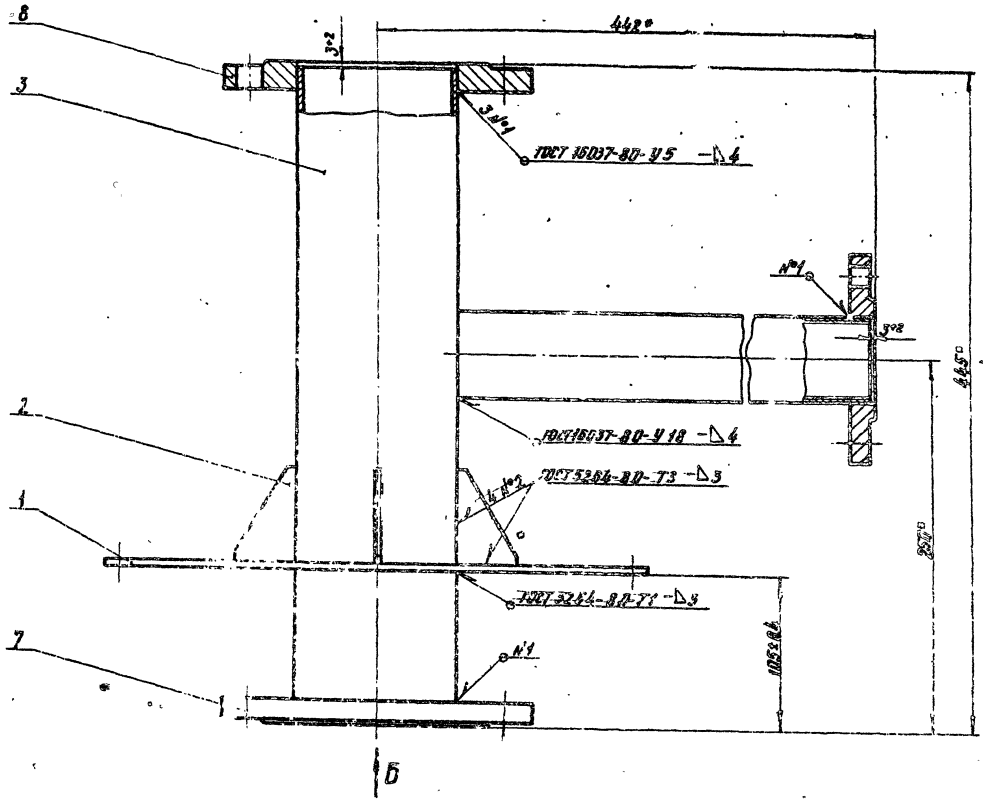

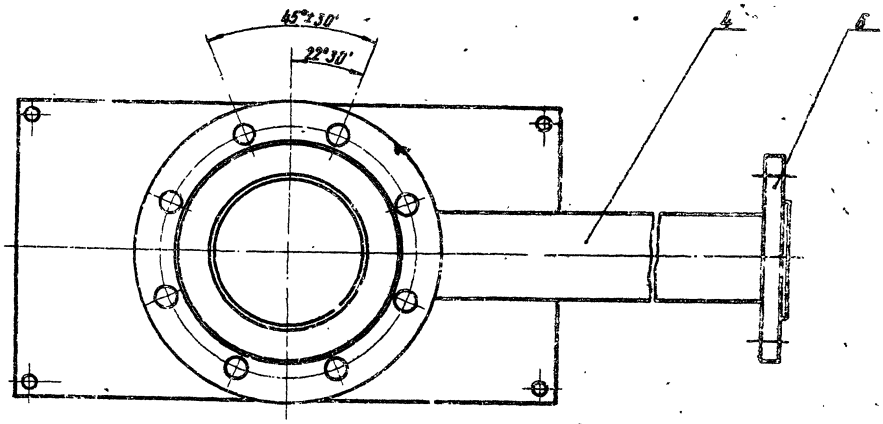

Вид А

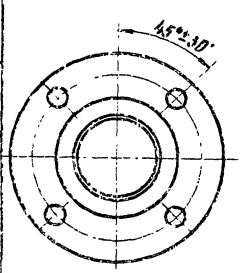

Вид Б

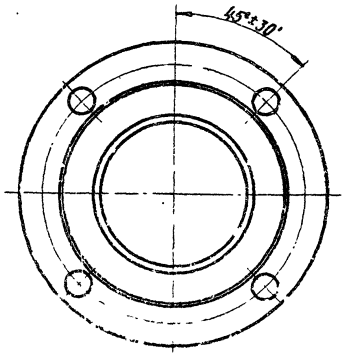

1. Патрубок испытать на прочность водой давлением 0,75 МПа (7,5 кгс/см²) и плотность воздухом давлением 0,6 МПа (6 кгс/см²)
2. Продолжительность испытания на прочность и плотность определяется временем, необходимым для осмотра мест сварки, но не менее 1 мин. на каждое испытание. При этом падение давления не допускается
3. * Размеры для справок.

Изм.	Лист	№ докум.	Подп.	Дат.	Патрубок Сборочный чертеж	Лит.	Масса	Масштаб
Разраб.		Постовалов		10.85		Н	13,5	1:2
Провер.		Кубиков		10.85		Лист	Листов 1	
Т.контр.						Институт Мосгоспроект		
Н.контр.		Постовалов		10.85				
Утв.								

копировал: [illegible]

Формат А2

ШРП3.06.00СБ

Серия 5.905-11 Выпуск 3

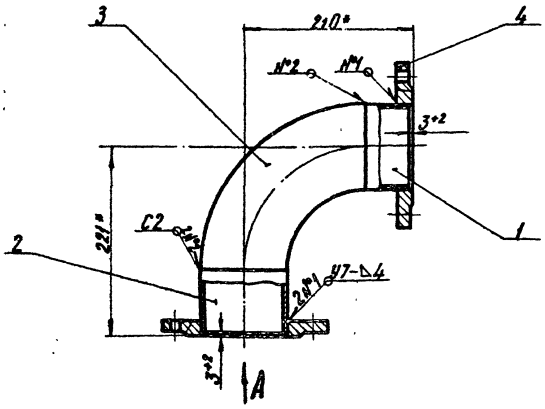

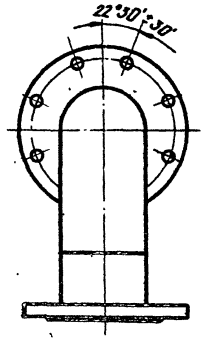

Вид А

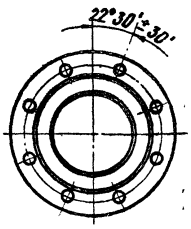

1. Колено испытать на прочность водой давлением 0,75 мПа (7,5 кгс/см²) и плотность воздухом давлением 0,8 мПа (6 кгс/см²)
2. Продолжительность испытания на прочность и плотность определяется временем, необходимым для осмотра мест сварки, но не менее 1 мин. на каждое испытание. При этом падение давления не допускается.
3. Сварные швы по ГОСТ 16037-80
4. * Размеры для справок

					ШРП3.06.00СБ			
Изм.	Лист	№ докум.	Подп.	Дата	Колено	Лит.	Масса	Масштаб
Разраб.		Подшивалин		11.85	Сборочный чертеж	И	0,3	1:4
Провер.		Кудинов		11.85		Лист	Листов 1	
Т. контр.						Институт		
Н. контр.		Иосилевич		11.85		Мосгаз НИИпроект		
Утв.								

копировал: [signature] формат А3

Формат	Зона	Поз.	Обозначение	Наименование	Кол.	Примечание
				Документация		
А2			ШРП3.07.00СБ	Сборочный чертеж		
				Детали		
А4		1	ШРП3.07.01	Труба	1	
А4		2	ШРП3.01.03-03	Труба	1	
А4		3	ШРП3.02.01	Ниппель	1	
А4		4	ШРП3.02.02	Штучер	1	
А4		5	ШРП3.02.03-01	Трубка	1	
				Стандартные изделия		
				Фланцы ГОСТ 12820-80		
		7		2-20-16 ст. 25	1	
		8		2-50-16 ст. 25	2	

					ШРП3.07.00			
Изм.	Лист	№ докум.	Подп.	Дата	Катушка	Лит.	Лист	Листов
Разраб.		Подшивалин		11.85		И		1
Провер.		Кудинов		11.85		Институт		
Н. контр.		Иосилевич		11.85		Мосгаз НИИпроект		
Утв.								

копировал: [signature] формат А4

ШРП3.07.01

12,5 √(√)

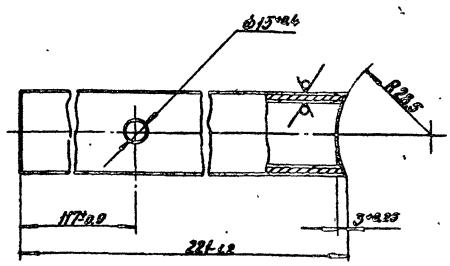

					ШРП3.07.01			
Изм.	Лист	№ докум.	Подп.	Дата	Труба	Лит.	Масса	Масштаб
Разраб.		Подшивалин		11.85		И	0,31	1:2
Провер.		Кудинов		11.85		Лист	Листов 1	
Т. контр.						Институт		
Н. контр.		Иосилевич		11.85	Труба 25×2,5 ГОСТ 10704-76 / В-В Ст3 сп3 ГОСТ 10705-80	Мосгаз НИИпроект		
Утв.								

копировал: [signature] формат А4

ШРП3.07.00СБ

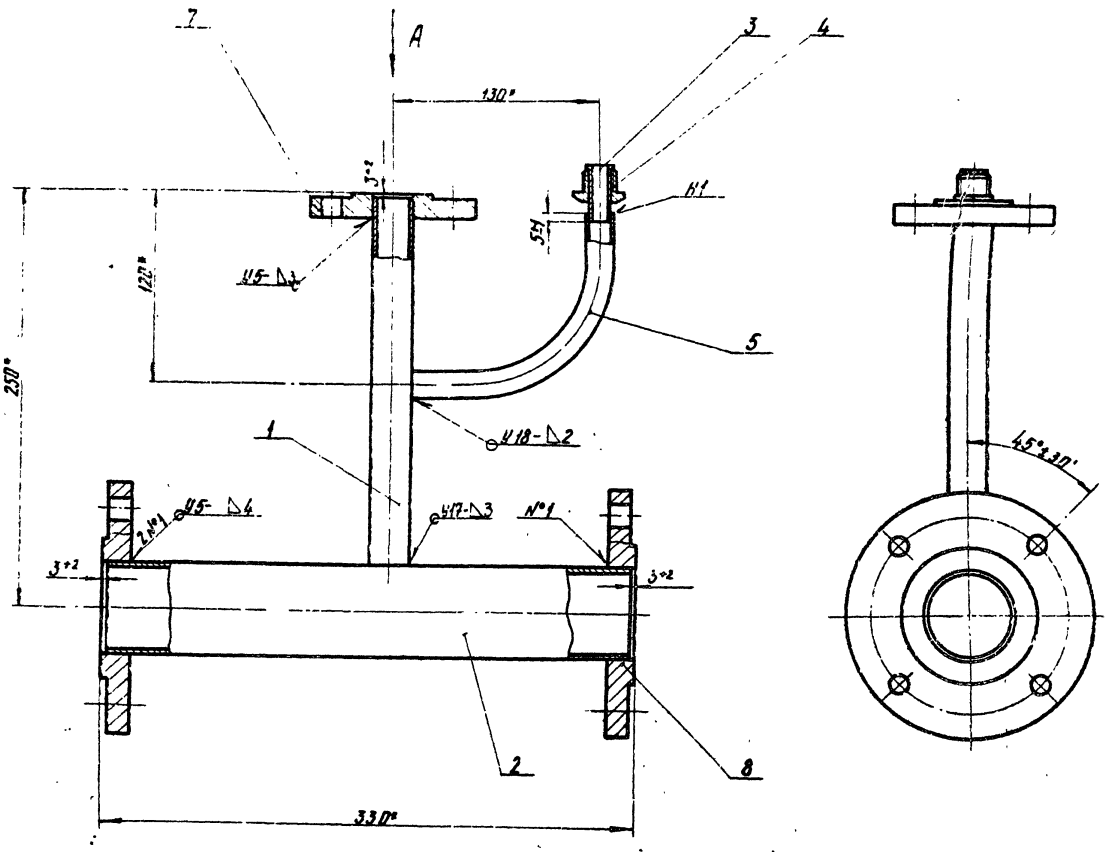

Вид А

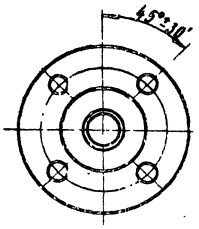

1. Катушку испытать на прочность водой давлением 0,75 МПа (7,5 кгс/см²) и плотность воздухом давлением 0,6 МПа (6 кгс/см²)
2. Продолжительность испытания на прочность и плотность определяется временем, необходимым для осмотра мест сварки, но не менее 1 мин. на каждое испытание. При этом падение давления не допускается.
3. Сварные швы по ГОСТ 16037-80.
4. * Размеры для спр вок

					ШРП3.07.00СБ			
Изм	Лист	N Докум.	Подп.	Дата	Катушка	Лит.	Масса	Масштаб
Разраб.		Подшивалов		10.85		И	5,0	1:2
Провер.		Кулинов		10.85	Сборочный чертеж	Лист	Листов 1	
Т.контр.						Институт		
Н.контр.		Василевич		10.85		Мисгаз НИИпроект		
Утв.								

копировал Кор

формат А2

Серия 5.905-11 Выпуск 3

Формат	Зона	Поз.	Обозначение	Наименование	Кол.	Примечание
				Документация		
А2			ШРП3. 08. 00СБ	Сборочный чертеж		
				Детали		
А4		1	ШРП3. 08. 01	Штуцер	1	
А4		2	ШРП3. 08. 02	Труба	1	
А4		3	ШРП3. 08. 03	Труба	1	
				Стандартные изделия		
		5		Фланец 2-20-16 ст. 25 ГОСТ 12820-80	2	

Инв. № подл. | Подпись и дата | Взам. инв. № | Инв. № дубл. | Подпись и дата

Изм.	Лист	№ докум.	Подп.	Дата
Разраб.		Подшивалов		II.81
Провер.		Куданов		II.81
Н. контр.		Шелкевич		II.81
Утв.				

ШРП3. 08. 00

Свеча

Лит. | Масса | Масштаб
И

Лист | Листов 1

Институт Мосгазниипроект

Копировал: Ред. | Формат А4

ШРП3. 08. 01

12,5 (√)

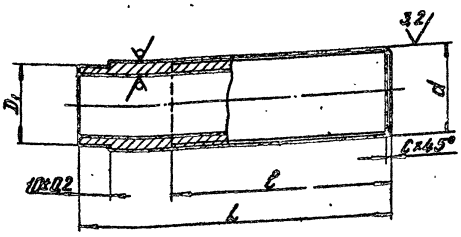

Размеры в мм

Обозначение	D×S	d	D1	L	ℓ	C	Масса, кг
ШРП3. 08. 01	27×3	G¾-B	25-0,5	100-0,9	70±0,4	2	0,23
-01			57-0,7	87-0,7	60±0,6	2,5	0,4
-02	60×4	G2-B	57-0,7	102-0,7	75±0,3	2,5	0,4
-03			57-0,7	132-0,9	105±0,4	2,5	0,45

Инв. № подл. | Подпись и дата | Взам. инв. № | Инв. № дубл. | Подпись и дата

Изм.	Лист	№ докум.	Подп.	Дата
Разраб.		Подшивалов		II.81
Провер.		Куданов		II.81
Т. контр.				
Н. контр.		Шелкевич		II.81
Утв.				

ШРП3. 08. 01

Штуцер

Лит. | Масса | Масштаб
У | ок. 0,4 | 1:1

Лист | Листов 1

Институт Мосгазниипроект

Труба D×S ГОСТ 10704-76 / В-Вст3сп3 ГОСТ 10705-80

Копировал: Ред. | Формат А4

ШРП3. 08. 02

12,5 (√)

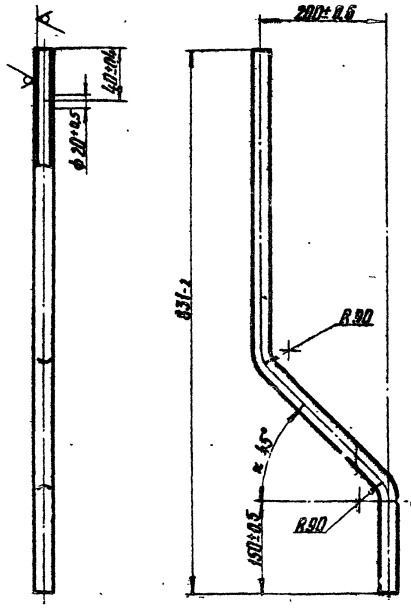

Инв. № подл. | Подпись и дата | Взам. инв. № | Инв. № дубл. | Подпись и дата

Изм.	Лист	№ докум.	Подп.	Дата
Разраб.		Подшивалов		II.81
Провер.		Куданов		II.81
Т. контр.				
Н. контр.		Шелкевич		II.81
Утв.				

ШРП3. 08. 02

Труба

Лит. | Масса | Масштаб
И | 1,4 | 1:5

Лист | Листов 1

Институт Мосгазниипроект

Труба 25×2,5 ГОСТ 10704-76 / В-Вст3сп3 ГОСТ 10705-80

Копировал: Ред. | Формат А4

ШРП3. 08. 03

12,5 (√)

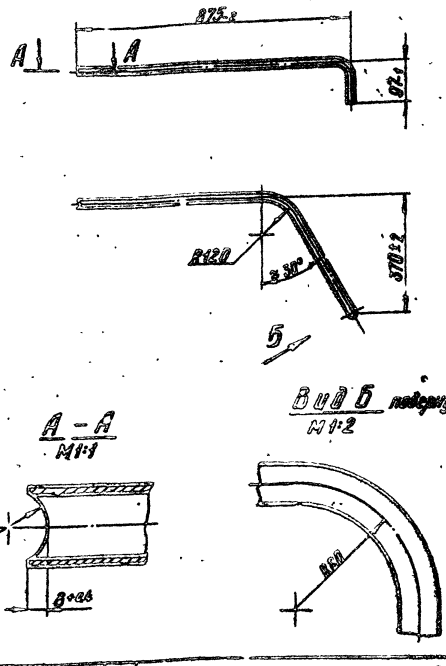

Инв. № подл. | Подпись и дата | Взам. инв. № | Инв. № дубл. | Подпись и дата

Изм.	Лист	№ докум.	Подп.	Дата
Разраб.		Подшивалов		II.81
Пров.		Куданов		II.81
Т. контр.				
Н. контр.		Шелкевич		II.81
Утв.				

ШРП3. 08. 03

Труба

Лит. | Масса | Масштаб
У | 4,8 | 1:10

Лист | Листов 1

Институт Мосгазниипроект

Труба 25×2,5 ГОСТ 10704-76 / В-Вст3сп3 ГОСТ 10705-80

Копировал: Ред. | Формат А4

ШРП3.08.00СБ

Серия 5.905-11 Выпуск 3

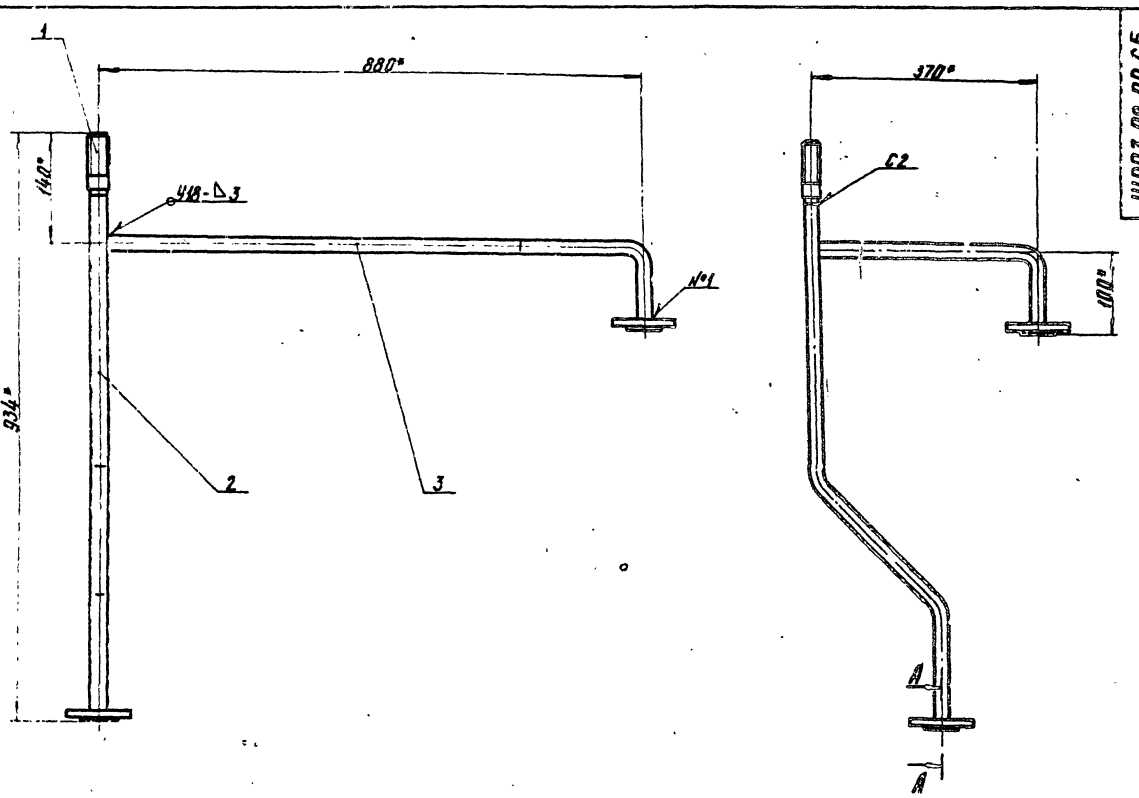

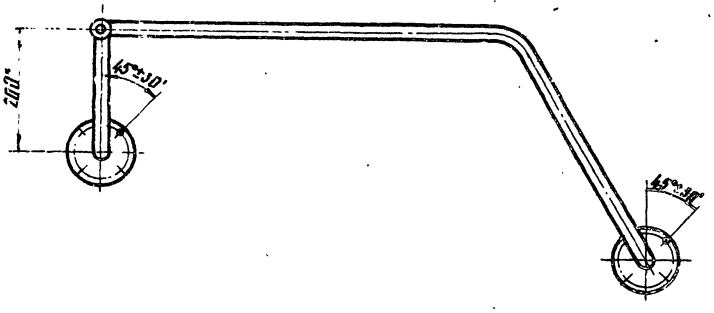

А – А
М 1:2

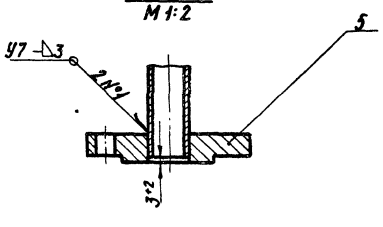

1. Свечу испытать на прочность водой давлением 1,5 МПа (15 кгс/см²) и плотность воздухом давлением 1,2 МПа (12 кгс/см²).
2. Продолжительность испытания на прочность и плотность определяется временем, необходимым для осмотра мест сварки, но не менее 1 мин. на каждое испытание. При этом падение давления не допускается
3. Сварные швы по ГОСТ 16037-80
4. * Размеры для справок

Изм.	Лист	N докум.	Подп.	Дата	Свеча	Лит.	Масса	Масштаб
Разраб.		Подшивалин		10.85	Сборочный чертеж	М	5,0	1:5
Провер.		Кудинов		10.85		Лист	Листов 1	
Т.контр.						Институт		
Н.контр.		Посилевич		10.85		Мисгаз НИИпроект		
Утв.								

Инв. № подл. | Подпись и дата | Взам. инв. № | Инв. № дубл. | Подпись и дата

копировал: [illegible]

формат А2

Серия 5.905-11 Выпуск 3

Формат	Зона	Поз.	Обозначение	Наименование	Кол.	Примечание
				Документация		
А3			ШРП3. 09. 00 СБ	Сборочный чертеж		
				Детали		
А4		1	ШРП3. 09. 01	Гайка накидная	1	
А4		2	ШРП3. 02. 01	Ниппель	1	
				Материалы		
		3		Труба 14×1.6 ГОСТ 10704-76 / В-ВСт3сп3 ГОСТ 10705-80	1,57 п.м	

Изм.	Лист	№ докум.	Подп.	Дата
Разраб.		Подшивалин		11.85
Провер.		Кудинов		
Н. контр.		Иосилевич		11.85
Утв.				

ШРП3.09.00

Трубка импульсная

Лит. | Лист | Листов 1

Институт

копировал: Ю.Л. формат А4

ШРП3. 09. 01

12,5

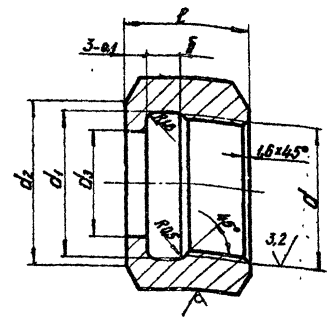

Размеры в мм

Обозначение	d	S	d_1	d_2	d_3	l	б	Масса кг
ШРП3. 09. 01	G 1/2-B	27	$21,5^{+0,5}$	24-0,5	$15,5^{+0,5}$	18-0,4	$5^{+0,3}$	0,05
-01	G 1 1/2-B	65	$48,5^{+0,5}$	60-0,7	$38,5^{+0,5}$	28-0,5	$6^{+0,3}$	0,45
-02	M24×1,5-7H	32	$24,7^{+0,4}$	28-0,5	$18,5^{+0,5}$	24-0,5	$3^{+0,2}$	0,10

Изм.	Лист	№ докум.	Подп.	Дата
Разраб.		Подшивалин		11.85
Провер.		Кудинов		11.85
Т. контр.				
Н. контр.		Иосилевич		11.85
Утв.				

ШРП3.09.01

Гайка накидная

Шестогранник S-5 ГОСТ 8560-78 / 45-В ГОСТ 1051-73

Лит. | Масса | Масштаб

И | Сн. табл. | 2:1

Лист | Листов 1

Институт Мосгаз НИИпроект

копировал: Ю.Л. формат А4

ШРП3. 09. 00 СБ

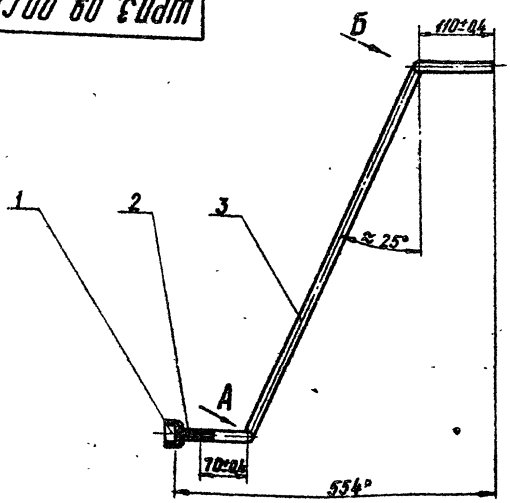

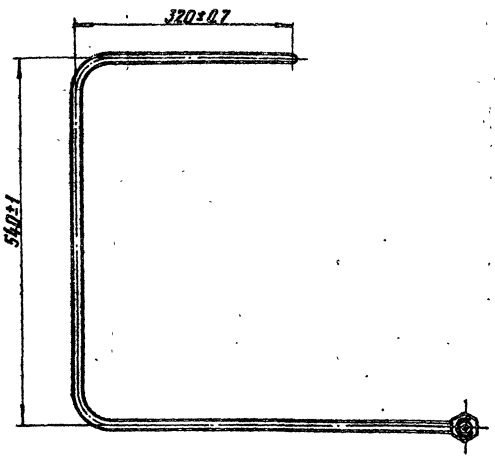

Вид А повернуто

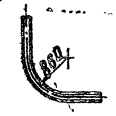

Вид Б повернуто



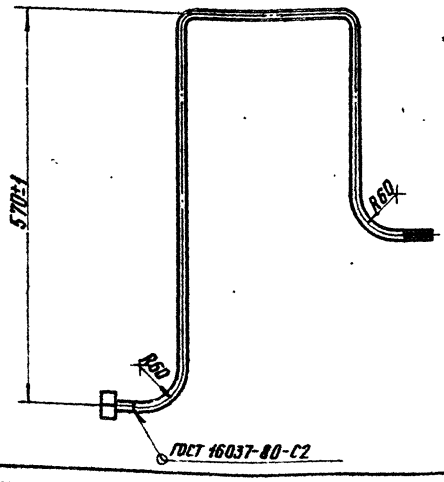

1. Трубку импульсную испытать на прочность водой давлением 0,75 мПа (7,5 кгс/см²) и плотность воздухом давлением 0,6 мПа (6 кгс/см²)
2. Продолжительность испытания на прочность и плотность определяется временем, необходимым для осмотра мест сварки, но не менее 1 мин. на каждое испытание. При этом падение давления не допускается.
3. * Размер для справок.

ШРП3.09.00СБ

Изм.	Лист	№ докум.	Подп.	Дата
Разраб.		Подшивалин		11.85
Провер.		Кудинов		11.85
Т. контр.				
Н. контр.		Иосилевич		11.85
Утв.				

Трубка импульсная Сборочный чертеж

Лит. | Масса | Масштаб

И | 0,85 | 1:5

Лист | Листов 1

Институт Мосгаз НИИпроект

копировал: Ю.Л. формат А4

Выпуск 3
Серия 5.905-11

Формат	Зона	Поз.	Обозначение	Наименование	Кол.	Примечание
				Документация		
А3			ШРП3.10.00СБ	Сборочный чертеж		
				Детали		
А4		1	ШРП3.10.01	Труба	1	
А4		2	ШРП3.02.01-04	Ниппель	1	
А4		3	ШРП3.02.01-01	Гайка накидная	1	

Инв.№ подл. | Подпись и дата | Взам.инв.№ | Инв.№ дубл. | Подпись и дата

Инж.	Докин.		
Разраб.	Подшивалин		12.85
Пров.	Кулинов		12.85
Н.контр.	Щелевич		12.85
Утв.			

ШРП3.10.00

Труба импульсная

Лит.	Лист	Листов
И		1

Институт Мосгазпроект

Копировал: Ред. Формат А4

ШРП3.10.01

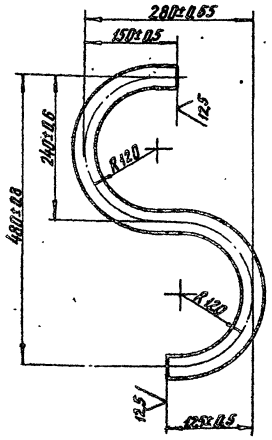

Инж.	Докин.		
Разраб.	Подшивалин		12.85
Пров.	Кулинов		12.85
Т.контр.			
Н.контр.	Щелевич		12.85
Утв.			

ШРП3.10.01

Труба

Лит.	Масса	Масштаб
И	2,2	1:5
Лист	Листов 1	

Институт Мосгазпроект

Труба 38х3 ГОСТ 10704-76 / В-В Ст3сп3 ГОСТ 10705-80

Копировал: Ред. Формат А4

ШРП3.10.00СБ

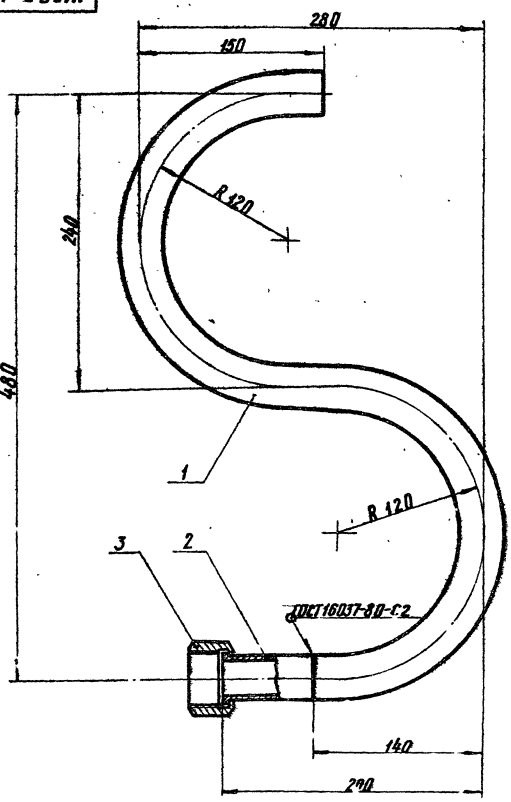

1. Трубку испытать на прочность водой давлением 0,75 МПа (7,5 кгс/см²) и плотность двухкратным давлением 0,6 МПа (6 кгс/см²).
2. Продолжительность испытания на прочность и плотность определяется временем, необходимым для осмотра мест сварки, но не менее 1 мин. на каждое испытание. При этом падение давления не допускается.
3. Размеры для справок.

Инж.	Докин.		
Разраб.	Подшивалин		12.85
Пров.	Кулинов		12.85
Т.контр.			
Н.контр.	Щелевич		12.85
Утв.			

ШРП3.10.00СБ

Труба импульсная

Сборочный чертеж

Лит.	Масса	Масштаб
И	2,9	1:2,5
Лист	Листов 1	

Институт Мосгазпроект

Копировал: Ред. Формат А3

Серия 5.903-11 Выпуск 3

Формат	Зона	Поз.	Обозначение	Наименование	Кол.	Примечание
				Документация		
А2			ШРП3.11.00СБ	Сборочный чертеж		
				Сборочные единицы		
А4		1	ШРП3.11.01.00	Дверь	2	
А4		2	ШРП3.11.02.00	Щит	1	
		3	-01	Щит	1	
А4		4	ШРП3.11.03.00	Каркас шкафа	1	
				Детали		
А4		6	ШРП3.11.06	Дверь	2	
А4		7	ШРП3.11.07	Ось	4	
А4		8	ШРП3.11.08	Планка	4	
				Стандартные изделия		
		10		Болт М6×16.58.096 ГОСТ 7798-70	28	
		11		Гайка М6.5.096 ГОСТ 5915-70	30	
		12		Заклепка 2×6.00 ГОСТ 10299-80	4	
		13		Шайба 6.02.096 ГОСТ 11371-78	2	
		14		Табличка 50×32 ГОСТ 12971-67	1	
				Материал		
		15		П125-40 ГОСТ 9573-82	13	м²

Изм.	Лист	№ докум.	Подп.	Дата
Разраб.		Кудинов		11.85
Провер.		Носилевич		11.85
Н.контр.		Носилевич		11.85
Утв.				

ШРП3.11.00

Шкаф

Лит.	Лист	Листов
И		1

Институт МосгазНИИпроект

Копировал: Формат А4

ШРП3.11.06

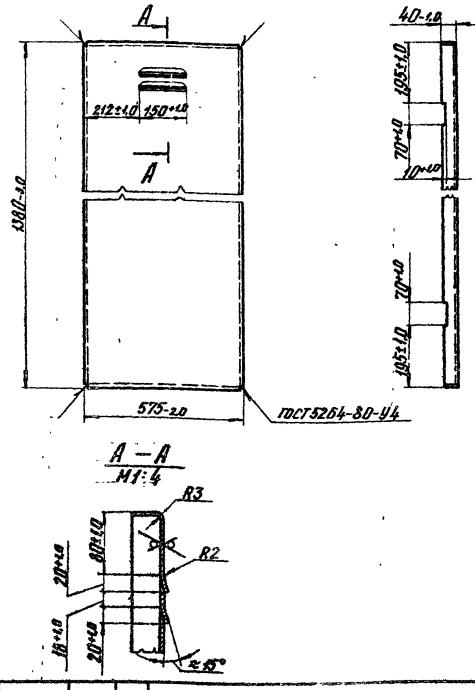

Изм.	Лист	№ докум.	Подп.	Дата
Разраб.		Кудинов		11.85
Провер.		Носилевич		11.85
Т.контр.				
Н.контр.		Носилевич		11.85
Утв.				

ШРП3.11.06

Дверь

Лит.	Масса	Масштаб
И	14,19	1:10

Лист | Листов 1

Лист 6-ПН-[redacted] 3-IV-С[redacted]

Институт МосгазНИИпроект

Копировал: Формат А4

ШРП3.11.07

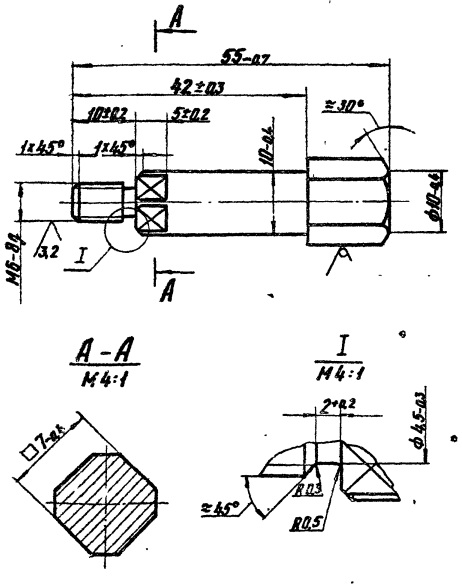

Изм.	Лист	№ докум.	Подп.	Дата
Разраб.		Кудинов		11.85
Провер.		Носилевич		11.85
Т.контр.				
Н.контр.		Носилевич		11.85
Утв.				

ШРП3.11.07

Ось

Лит.	Масса	Масштаб
И	0,034	2:1

Лист | Листов 1

Шестигранник 12-Б-ГОСТ 2879-69 Ст3-I-ГОСТ 535-79

Институт МосгазНИИпроект

Копировал: Формат А4

ШРП3.11.08

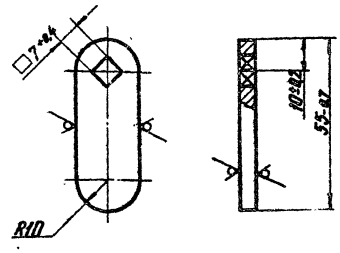

Изм.	Лист	№ докум.	Подп.	Дата
Разраб.		Кудинов		11.85
Провер.		Носилевич		11.85
Т.контр.				
Н.контр.		Носилевич		11.85
Утв.				

ШРП3.11.08

Планка

Лит.	Масса	Масштаб
И	0,04	1:1

Лист | Листов 1

Полоса 5×25-Б-2-ГОСТ 103-76 Ст3-I-ГОСТ 535-79

Институт МосгазНИИпроект

Копировал: Формат А4

ШРП3.11.00СБ

Серия 5.905.11 Выпуск 3

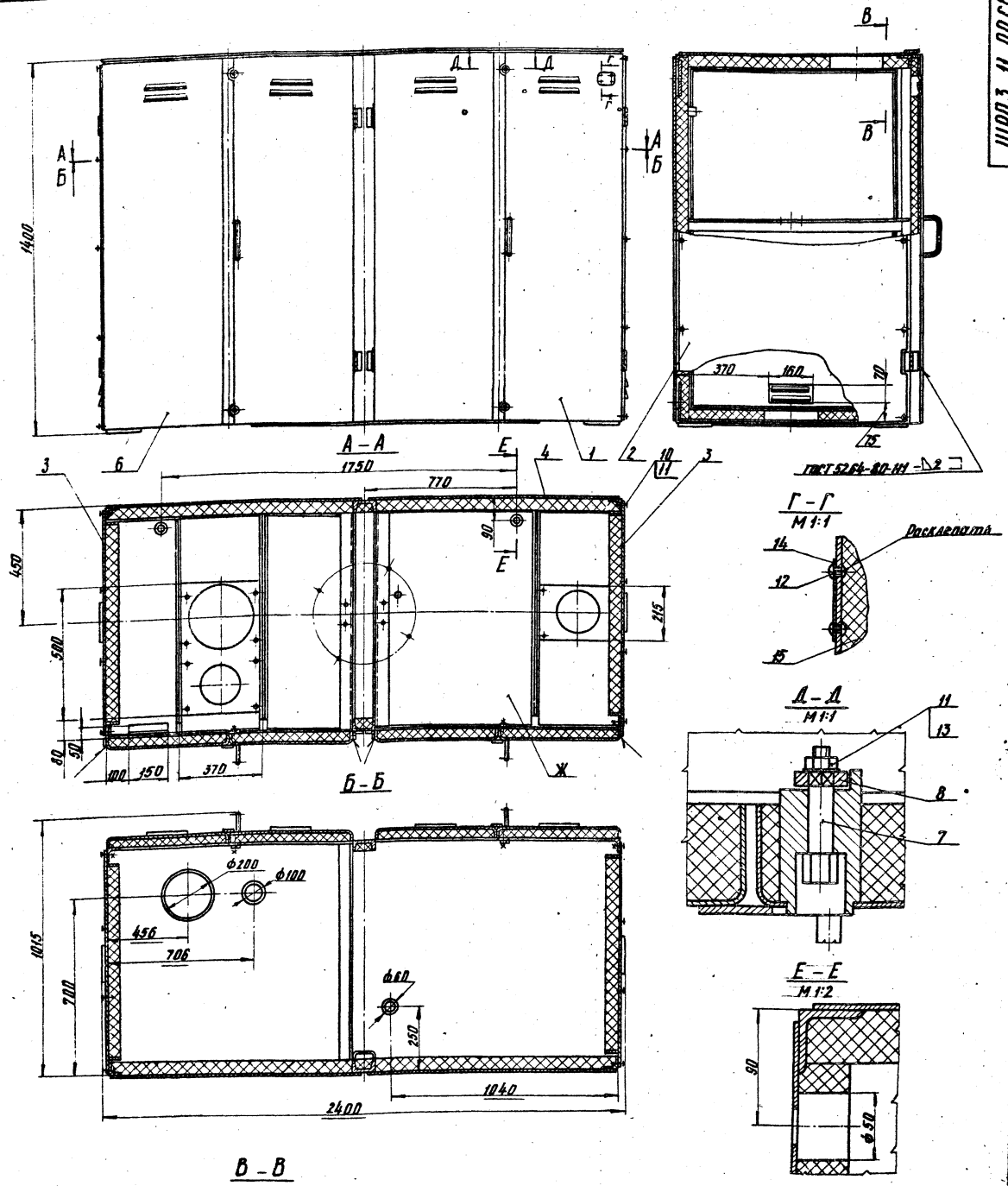

1. При газовом обогреве поверхность шкафа „Ж" не утеплять.
2. Материал поз. 15 клеить к корпусу и дверям шкафа клеем 88 НП ТУ38 105540-79
3. Размеры для справок

Изм.	Лист	N Докум.	Подп.	Дата	Шкаф Сборочный чертеж	Лит.	Масса	Масштаб
Разраб.		Кудинов	Кудин	10.85		И	410,0	1:10
Провер.		Иосилевич		10.85		Лист	Листов 1	
Т. контр.						Институт Мосгазниипроект		
Н. контр.		Иосилевич		10.85				
Утв.								

Копировал: [signature]

Формат А2

Инв. N подл. | Подпись и дата | Взам. инв. N | Инв. N дубл. | Подпись и дата

Серия 5.905-11 Выпуск 3

Формат	Зона	Поз.	Обозначение	Наименование	Кол.	Примечание
				Документация		
А3			ШРПЗ.11.01.00СБ	Сборочный чертеж		
				Детали		
А4		1	ШРПЗ.11.01.01	Ручка	1	
А4		2	ШРПЗ.11.01.02	Планка	1	
А4		3	ШРПЗ.11.01.03	Короб	1	
А4		4	ШРПЗ.11.01.04	Втулка	2	

Инв.№ подл. | Подпись и дата | Взам. инв.№ | Инв.№ дубл. | Подпись и дата

Изм.	Лист	№ докум.	Подп.	Дата	ШРПЗ.11.01.00
Разраб.		Кадинов		12.85	Дверь
Провер.		Василевич		12.85	Лит. И / Лист / Листов 1
Н.контр.		Василевич		12.85	Институт МосгазНИИпроект
Утв.					

Копировал: Ред. Формат А4

ШРПЗ.11.01.01

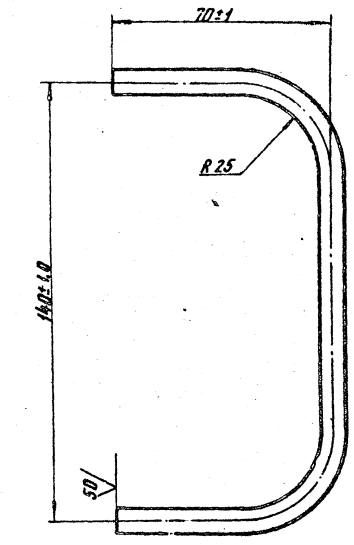

Изм.	Лист	№ докум.	Подп.	Дата	ШРПЗ.11.01.01
Разраб.		Кадинов		11.85	Ручка
Провер.		Василевич		12.85	Лит. / Масса / Масштаб: И / 0,10 / 1:1
Т.контр.					Лист / Листов: Институт
Н.контр.		Василевич		12.85	Круг 8-В-ГОСТ 2590-71
Утв.					Ст3-Т-ГОСТ 535-79 МосгазНИИпроект

Копировал: Ред. Формат А4

ШРПЗ.11.01.00СБ

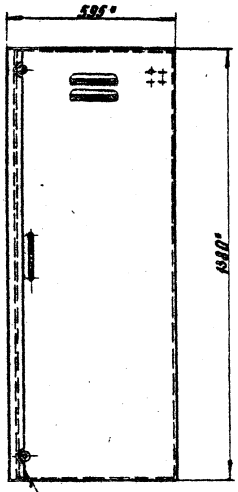

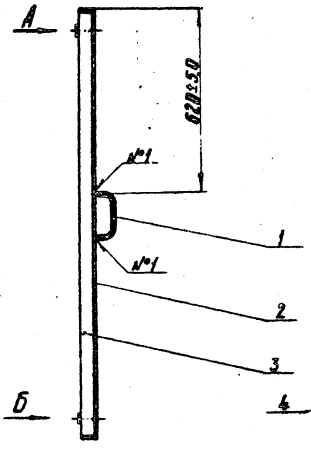

Вид А
М1:1

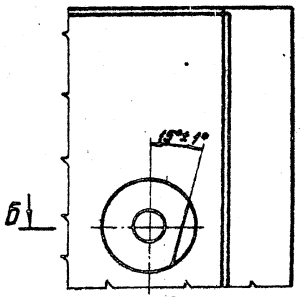

Б–Б
М1:1

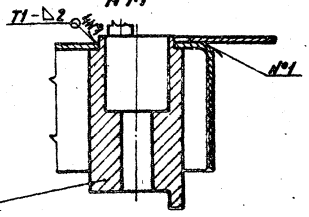

Вид Б
М1:2

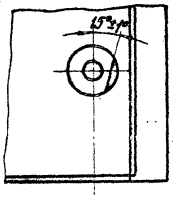

1. Сварные швы по ГОСТ 5264-80
2.* Размеры для справок

Изм.	Лист	№ докум.	Подп.	Дата	ШРПЗ.11.01.00СБ
Разраб.		Кадинов		12.85	Дверь
Провер.		Василевич		12.85	Сборочный чертеж
Т.контр.					Лит. / Масса / Масштаб: / 1:1
Н.контр.		Василевич		12.85	Лист / Листов 1
Утв.					Институт МосгазНИИпроект

Копировал: Ред. Формат А3

Серия 5.905.11 Выпуск 3

ШРП3.11.01.02

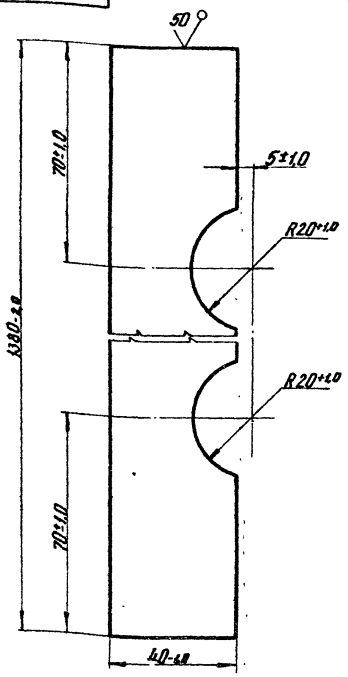

Изм.	Лист	N докум.	Подп.	Дата
Разраб.		Кудинов		11.85
Провер.		Иосилевич		11.85
Т.контр.				
Н.контр.		Иосилевич		11.85
Утв.				

Планка

Лит.	Масса	Масштаб
И	0,86	1:1

Лист | Листов 1

Лист Б-ПН-2.0 ГОСТ 19903-74 / 1-IV-Ст3 ГОСТ 16523-70

Институт МосгазНИИпроект

Формат А4

ШРП3.11.01.03

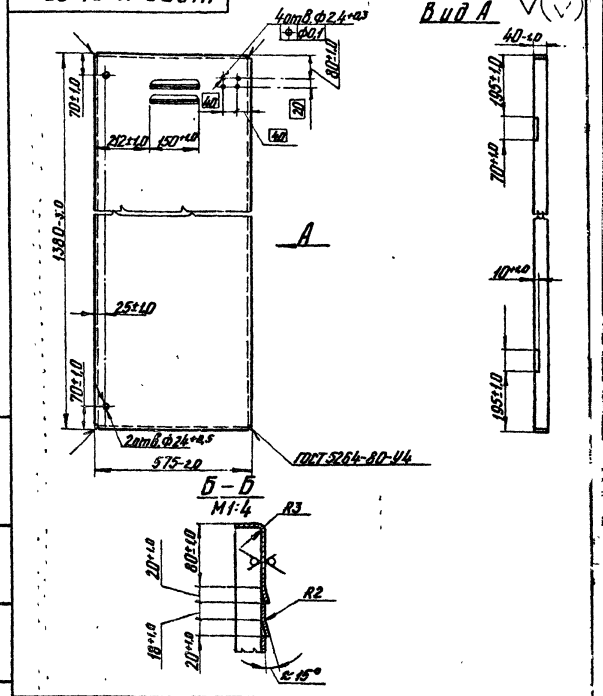

Изм.	Лист	N докум.	Подп.	Дата
Разраб.		Кудинов		11.85
Провер.		Иосилевич		11.85
Т.контр.				
Н.контр.		Иосилевич		11.85
Утв.				

Короб

Лит.	Масса	Масштаб
И	14,19	1:1,7

Лист | Листов 1

Лист Б-ПН-2.0 ГОСТ 19903-74 / 1-IV-Ст3 ГОСТ 16523-70

Институт МосгазНИИпроект

Формат А4

ШРП3.11.01.04

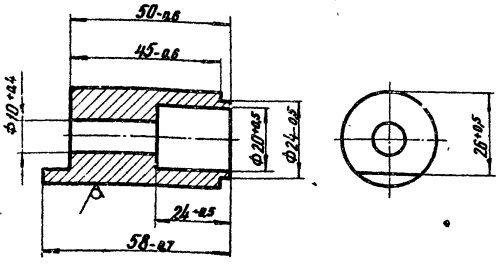

Изм.	Лист	N докум.	Подп.	Дата
Разраб.		Кудинов		11.85
Провер.		Иосилевич		11.85
Т.контр.				
Н.контр.		Иосилевич		11.85
Утв.				

Втулка

Лит.	Масса	Масштаб
И	0,20	1:1

Лист | Листов 1

Круг 30-В-ГОСТ 2590-71 / Ст3-1-ГОСТ 535-79

Институт МосгазНИИпроект

Формат А4

Формат	Зона	Поз.	Обозначение	Наименование	Кол.	Примечание
				Документация		
А3			ШРП3.11.02.00СБ	Сборочный чертеж		
				Детали		
БЧ		1	ШРП3.11.02.01	Полоса		
				Лист Б-ПН-2.0 ГОСТ 19903-74 / 1-IV Ст3 ГОСТ 16523-70		
				40-1,0×790-2,0	2	0,5кг
БЧ		2	ШРП3.11.02.02	Полоса		
				Лист Б-ПН-2.0 ГОСТ 19903-74 / 1-IV Ст3 ГОСТ 16523-70		
				40-1,0×1280-2,0	2	0,81кг
			Переменные данные для исполнений			
				ШРП3.11.02.00		
				Детали		
А3		3	ШРП3.11.02.03	Лист	1	
				ШРП3.11.02.00-01		
				Детали		
А3		3	ШРП3.11.02.03-01	Лист	1	

Изм.	Лист	N докум.	Подп.	Дата
Разраб.		Кудинов		11.85
Провер.		Иосилевич		11.85
Н.контр.		Иосилевич		11.85
Утв.				

Щит

Лит.	Лист	Листов
И		1

Институт МосгазНИИпроект

Формат А4

ШРП3.11.02.00СБ

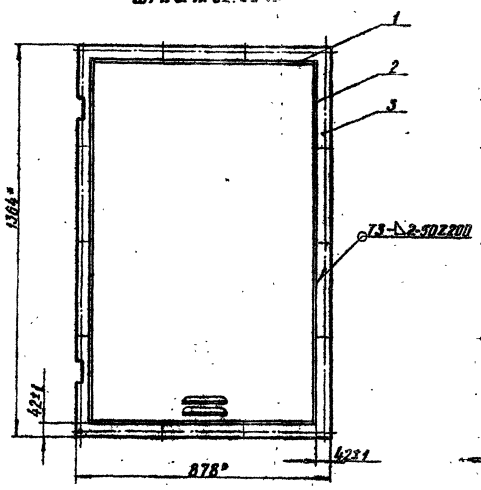

ШРП3.11.02.00-01 зеркальное отражение

Остальное- см. ШРП3.11.02.00СБ

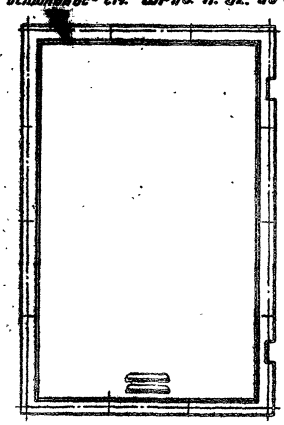

1. Сварные швы по ГОСТ 5264-
2. * Размеры для справок

Инв.№ подл.	Подпись и дата	Взам.инв.№	Инв.№ дубл.	Подпись и дата		ШРП3.11.02.00СБ	
Изм. Лист № докум. Подп. Дата							
Разраб. Кобзанов					Щит	Лит.	Масса	Масштаб
Пров. Васильев						У	21,5	1:10
Т.контр.					Сборочный чертеж	Лист	Листов 1	
Н.контр. Васильев						Ц.институт Мосгазпроект		
Утв.								

Копировал: Ко... Формат А4

50

ШРП3.11.02.03

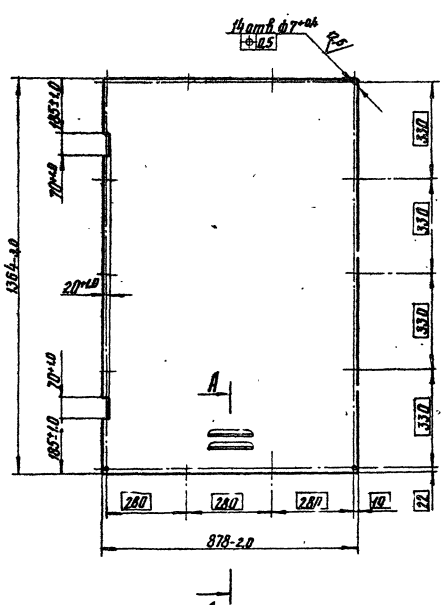

ШРП3.11.02.03-01 зеркальное отражение

Остальное- см. ШРП3.11.02.03

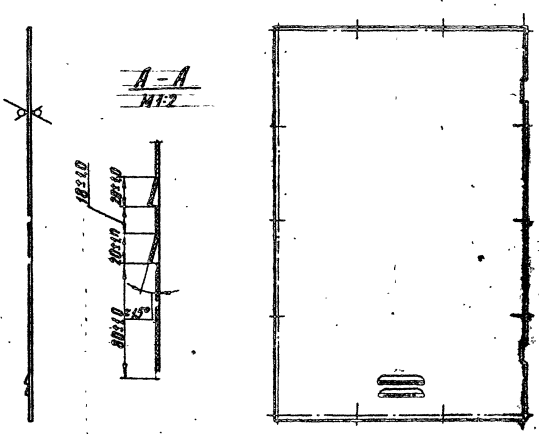

Инв.№ подл.	Подпись и дата	Взам.инв.№	Инв.№ дубл.	Подпись и дата		ШРП3.11.02.03	
Изм. Лист № докум. Подп. Дата							
Разраб. Кобзанов					Лист	Лит.	Масса	Масштаб
Пров. Васильев						У	18,9	1:1
Т.контр.						Лист	Листов 1	
Н.контр. Васильев					Болты 6-Л8-2.0 ГОСТ 19803-74 Лист 6-В-Оп3 ГОСТ 6524-70	Ц.институт Мосгазпроект		
Утв.								

Копировал: Ко... Формат А4

Серия 5.905-11 Выпуск 3

Формат	Зона	Поз.	Обозначение	Наименование	Кол.	Примечание
				Документация		
А2			ШРП3. 11. 03. 00СБ	Сборочный чертеж		
				Детали		
А4		1	ШРП3. 11. 03. 01	Уголок	4	
А4		2	-01	Уголок	4	
А4		3	ШРП3. 11. 03. 02	Швеллер	1	
А4		4	-01	Швеллер	2	
А4		5	ШРП3. 11. 03. 03	Уголок	1	
А4		6	ШРП3. 11. 03. 04	Скоба	1	
А4		7	ШРП3. 11. 03. 05	Косынка	4	
А4		8	-01	Косынка	4	
Б4		9	ШРП3. 11. 03. 07	Уголок		
				Уголок 50×50×5 - Б-ГОСТ 8509-72 / Ст3-I- ГОСТ 535-79		
				L=798-2.0	7	3,01кг
Б4		10	ШРП3. 11. 03. 08	Уголок		
				Уголок 50×50×5-Б-ГОСТ 8509-72 / Ст3-I- ГОСТ 535-79		
				L=878-2.0	2	3,31кг
Б4		11	ШРП3. 11. 03. 09	Полоса		
				Полоса 4×70-Б-2-ГОСТ 103-76 / Ст3-I- ГОСТ 535-79		
				L=2386-4.0	1	5,25кг

ШРП3. 11. 03. 00

Изм.	Лист	№ докум.	Подп.	Дата
Разраб.		Кудинов		11.85
Провер.		Иосилевич		11.85
Н.контр.		Иосилевич		11.85
Утв.				

Каркас шкафа

Лит.	Лист	Листов
Н	1	2

Институт МосгазНИИпроект

Инв. № подл. | Подпись и дата | Взам. инв. № | Инв. № дубл. | Подпись и дата

копировал: [illegible] формат А4

Формат	Зона	Поз.	Обозначение	Наименование	Кол.	Примечание
Б4		12	ШРП3. 11. 03. 10	Лист		
				Лист Б-ПН2.0 ГОСТ 19903-74 / 3-IV-Ст3 ГОСТ 16523-70		
				241-2.0 × 868-2.0	1	3,62кг
Б4		13	ШРП3. 11. 03. 11	Лист		
				Лист Б-ПН-2.0 ГОСТ 19903-74 / 3-IV-Ст3 ГОСТ 16523-70		
				320-2.0 × 868-2.0	1	4,36 кг
Б4		14	ШРП3. 11. 03. 12	Лист		
				Лист Б-ПН-2.0 ГОСТ 19903-74 / 3-IV-Ст3 ГОСТ 16523-70		
				370-2.0 × 868-2.0	1	4,90 кг
Б4		15	ШРП3. 11. 03. 13	Лист		
				Лист Б-ПН 2.0 ГОСТ 19903-74 / 3-IV-Ст3 ГОСТ 16523-70		
				880-2.0 × 1390-3.0	1	21,90кг
Б4		16	ШРП3. 11. 03. 14	Лист		
				Лист Б-ПН2.0 ГОСТ 19903-74 / 3-IV-Ст3 ГОСТ 16523-70		
				1173-3.0 × 1362-3.0	2	23,67кг
Б4		17	ШРП3. 11. 03. 15	Лист		
				Лист Б-ПН 2.0 ГОСТ 19903-74 / 3-IV-Ст3 ГОСТ 16523-70		
				880-2.0 × 2368-4.0	1	32,69кг
А4		18	ШРП3. 11. 03. 16	Щиток	1	
				Стандартные изделия		
		19		Петля ПН560 ГОСТ 5088-78	8	

ШРП3. 11. 03. 00 Лист 2

Инв. № подл. | Подпись и дата | Взам. инв. № | Инв. № дубл. | Подпись и дата

копировал: [illegible] формат А4

ШРП3. 11. 03. 01

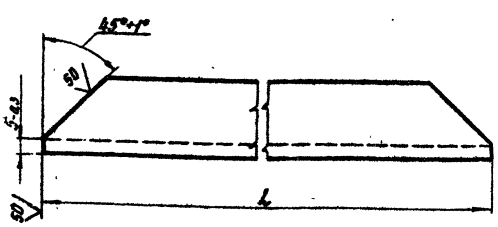

Обозначение	L, мм	Масса, кг
ШРП3. 11. 03. 01	1372-2.0	5,21
-01	2378-4.0	8,99

ШРП3. 11. 03. 01

Изм.	Лист	№ докум.	Подп.	Дата
Разраб.		Кудинов		11.85
Провер.		Иосилевич		11.85
Т.контр.				
Н.контр.		Иосилевич		11.85
Утв.				

Уголок

Лит.	Масса	Масштаб
Н	см. табл.	1:2

Лист | Листов 1

Уголок 50×50×5 - Б-ГОСТ 8509-72 / Ст3-I- ГОСТ 535-79

Институт МосгазНИИпроект

Инв. № подл. | Подпись и дата | Взам. инв. № | Инв. № дубл. | Подпись и дата

копировал: [illegible] формат А4

ШРП3. 11. 03. 02

Рис.1

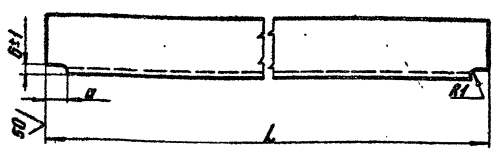

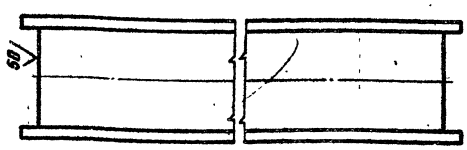

Рис.2

Остальное-см. Рис.1



Обозначение	Рис.	L, мм	a, мм	Масса, кг
ШРП3. 11. 03. 02	1	818-2.0	11±1.0	5,77
-01	2	1372-4.0	45±1.0	9,67

ШРП3. 11. 03. 02

Изм.	Лист	№ докум.	Подп.	Дата
Разраб.		Кудинов		11.85
Провер.		Иосилевич		11.85
Т.контр.				
Н.контр.		Иосилевич		11.85
Утв.				

Швеллер

Лит.	Масса	Масштаб
Н	см. табл.	1:2

Лист | Листов 1

Швеллер 8-ГОСТ 8240-72 / Ст3-I-ГОСТ 535-79

Институт МосгазНИИпроект

Инв. № подл. | Подпись и дата | Взам. инв. № | Инв. № дубл. | Подпись и дата

копировал: [illegible] формат А4

Серия 5.905-11 Выпуск 3

ШРП3.11.03.00СБ

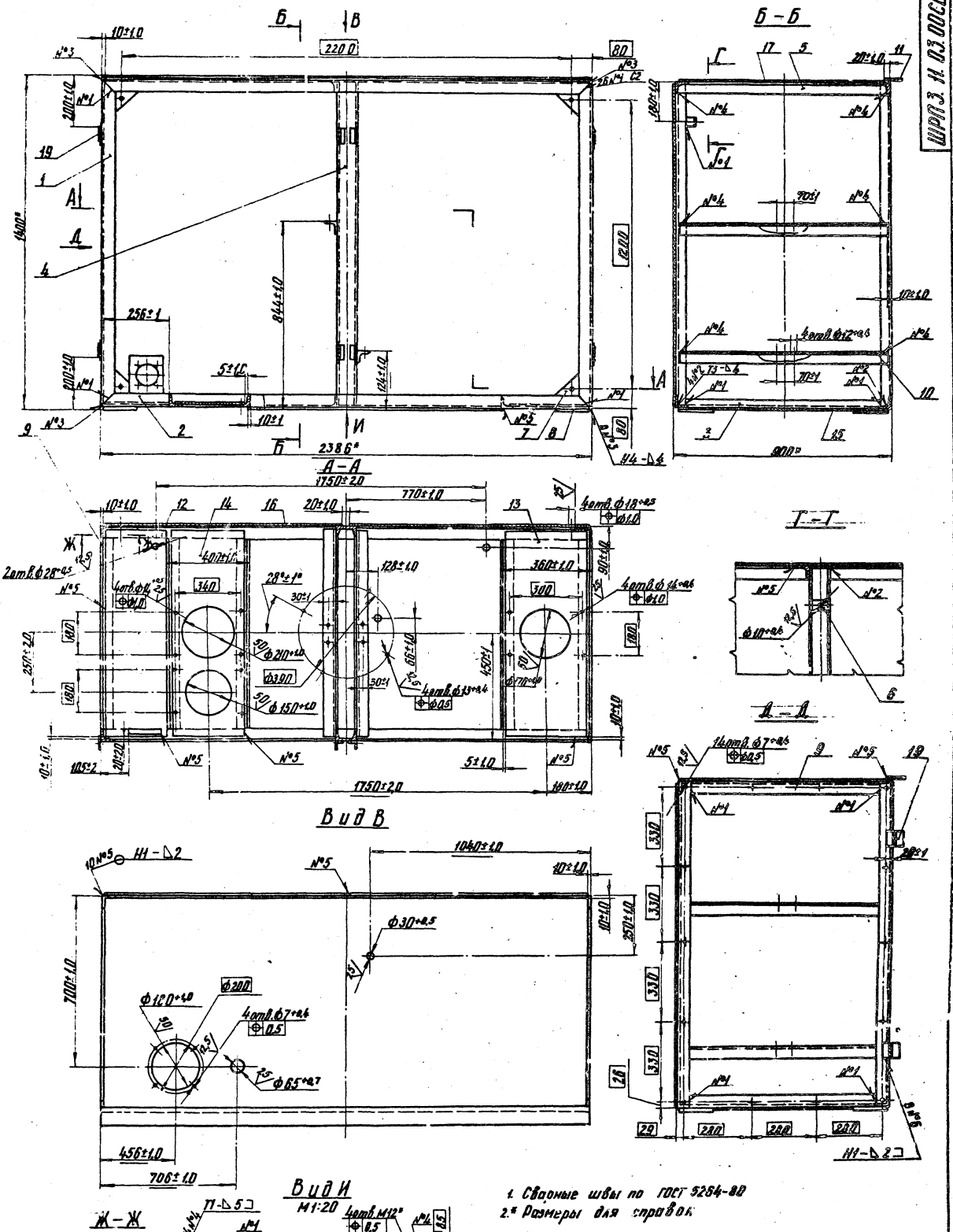

1. Сварные швы по ГОСТ 5264-80
2.* Размеры для справок

Изм.	Лист	N Докум.	Подп.	Дата	Каркас шкафа Сборочный чертеж	Лит.	Масса	Масштаб
Разраб.		Кудинов		12.85		И	246.0	1:10
Провер.		Носилевич		12.85		Лист	Листов 1	
Т.контр.						Институт Мосгазпроект		
Н.контр.		Носилевич		12.85				
Утв.								

Инв. № подл. | Подпись и дата | Взам. инв. № | Инв. № дубл. | Подпись и дата

копировал: [illegible]

Формат А2

ШРП3.11.03.03

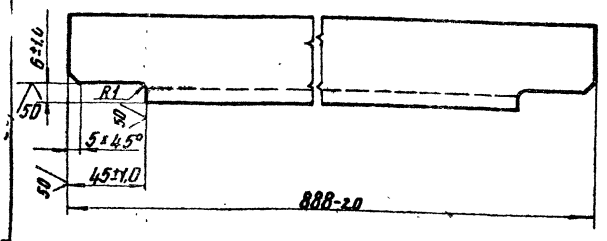

Изм. Лист	N Докум.	Подп.	Дата	Уголок	Лит.	Масса	Масштаб
Разраб.	Кудинов		11.85		И	3,35	1:2
Провер.	Иосилевич		11.85		Лист	Листов 1	
Т.контр.					Институт		
Н.контр.	Иосилевич		11.85	Уголок 50×50×5 - Б-ГОСТ 8509-72 Ст3 - I-ГОСТ 535-79	МосгазНИИпроект		
Утв.							

копировал: [illegible] формат А4

ШРП3.11.03.04

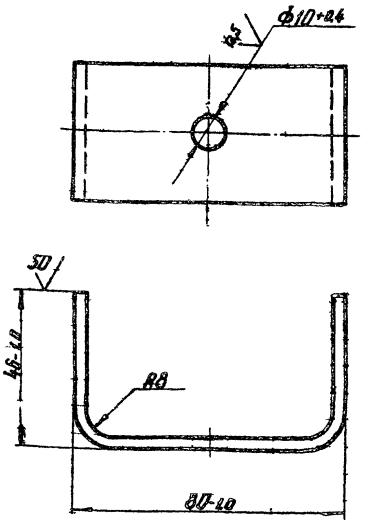

Изм. Лист	N Докум.	Подп.	Дата	Скоба	Лит.	Масса	Масштаб
Разраб.	Кудинов		11.85		И	0,22	1:1
Провер.	Иосилевич		11.85		Лист	Листов 1	
Т.контр.					Институт		
Н.контр.	Иосилевич		11.85	Полоса 4×40-Б-2-ГОСТ 103-78 Ст3 - I-ГОСТ 535-79	МосгазНИИпроект		
Утв.							

копировал: [illegible] формат А4

ШРП3.11.03.05

Рис. 1

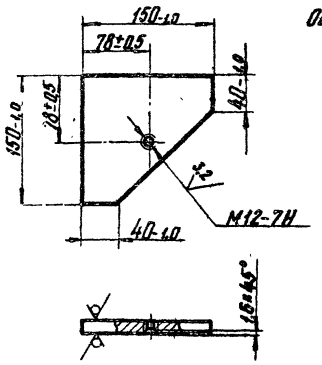

Рис. 2

Остальное см. рис. 1

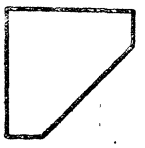

Обозначение	Рис.	S, мм	Масса, кг
ШРП3.11.03.05	1	12	1,89
—01	2	8	1,12

Изм. Лист	N Докум.	Подп.	Дата	Косынка	Лит.	Масса	Масштаб
Разраб.	Кудинов		11.85		И	см. табл.	1:4
Провер.	Иосилевич		11.85		Лист	Листов 1	
Т.контр.					Институт		
Н.контр.	Иосилевич		11.85	Лист Б-ПН-S ГОСТ 19903-74 Ст3 ГОСТ 14637-79	МосгазНИИпроект		
Утв.							

копировал: [illegible] формат А4

ШРП3.11.03.16

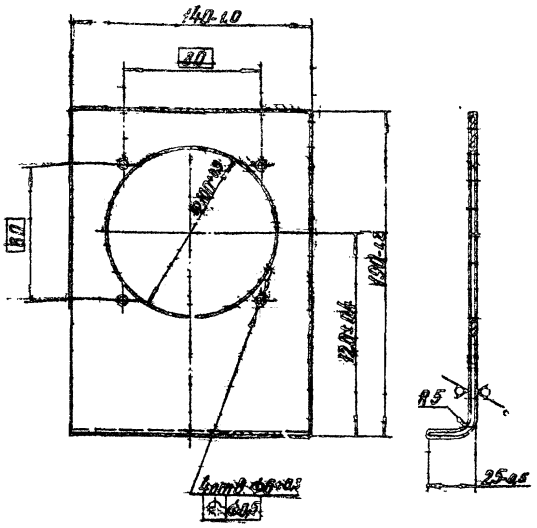

Изм. Лист	N Докум.	Подп.	Дата	Щиток	Лит.	Масса	Масштаб
Разраб.	Кудинов		11.85		И	0,47	1:2
Провер.	Иосилевич		11.85		Лист	Листов 1	
Т.контр.					Институт		
Н.контр.	Иосилевич		11.85	Лист Б-ПН-2,0 ГОСТ 19903-74 3-IV-Ст3 ГОСТ 10523-79	МосгазНИИпроект		
Утв.							

копировал: [illegible] формат А4

Формат	Зона	Поз.	Обозначение	Наименование	Кол.	Примечание
				Документация		
А4			ШРП3.12.00СБ	Сборочный чертеж		
				Детали		
А4		1	ШРП3.12.01	Трубка	1	
А4		2	ШРП3.02.01	Ниппель	1	
А4		3	ШРП3.08.01-02	Гайка накидная	1	

Изм.	Лист	№ докум.	Подп.	Дата	ШРП3.12.00			
Разраб.		Подкопаев		12.85	Трубка импульсная	Лит	Лист	Листов
Пров.		Кудинов		12.85		Н		1
Т.контр.						Институт Мосгазниипроект		
Н.контр.		Иосилевич		12.85				
Утв.								

Инв.№ подл. | Подп. и дата | Взам. инв.№ | Инв.№ дубл. | Подп. и дата

Копировал: Редина Формат А4

ШРП3.12.00СБ

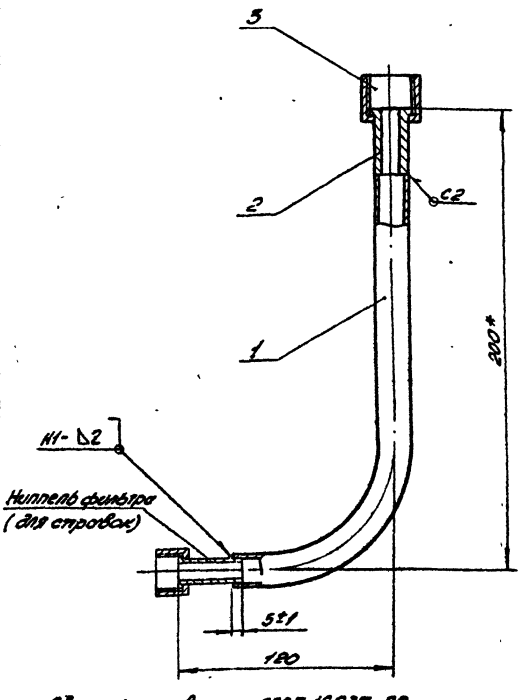

1. Сварные швы по ГОСТ 16037-80
2. * Размер для справок

Изм.	Лист	№ докум.	Подп.	Дата	ШРП3.12.00СБ			
Разраб.		Подкопаев		12.85	Трубка импульсная	Лит	Масса	Масштаб
Пров.		Кудинов		12.85	Сборочный чертеж	Н	0,4	1:2
Т.контр.						Лист	Листов	
Н.контр.		Иосилевич		12.85		Институт Мосгазниипроект		
Утв.								

Инв.№ подл. | Подп. и дата | Взам. инв.№ | Инв.№ дубл. | Подп. и дата

Копировал: Редина Формат А4

Формат	Зона	Поз.	Обозначение	Наименование	Кол.	Примечание
				Документация		
А3			ШРП3.13.00СБ	Сборочный чертеж		
				Стандартные изделия		
		5		Винт М6×8.58.036 ГОСТ 1477-75	1	
				Переменные данные для исполнений		
				ШРП3.13.00		
				Детали		
А4		1	ШРП3.13.01	Планка	1	
А4		2	ШРП3.13.02	Втулка	1	
А4		3	ШРП3.13.03	Планка	1	
				ШРП3.13.00-01		
				Детали		
А4		1	ШРП3.13.01-01	Планка	1	
А4		2	ШРП3.13.02-01	Втулка	1	
А4		3	ШРП3.13.03-01	Планка	1	

Изм.	Лист	№ докум.	Подп.	Дата	ШРП3.13.00			
Разраб.		Подкопаев		12.85	Ограничитель поворота	Лит	Лист	Листов
Пров.		Кудинов		12.85		Н		1
Н.контр.		Иосилевич		12.85		Институт Мосгазниипроект		
Утв.								

Инв.№ подл. | Подп. и дата | Взам. инв.№ | Инв.№ дубл. | Подп. и дата

Копировал: Редина Формат А4

ШРП3.12.01

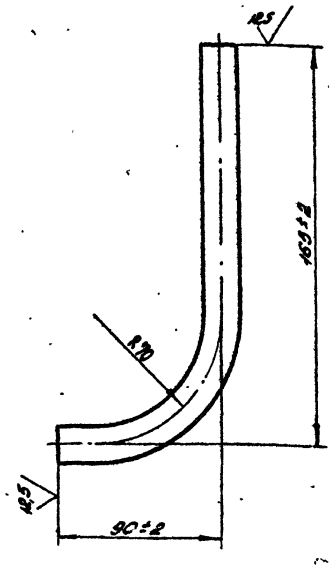

Изм.	Лист	№ докум.	Подп.	Дата	ШРП3.12.01			
Разраб.		Подкопаев		12.85	Трубка	Лит	Масса	Масштаб
Пров.		Кудинов		12.85		Н	0,13	1:2
Т.контр.						Лист	Листов 1	
Н.контр.		Иосилевич		12.85	Труба 18×1,2 ГОСТ 10704-76 / В-ВСт3сп-1 ГОСТ 10705-80	Институт Мосгазниипроект		
Утв.								

Инв.№ подл. | Подп. и дата | Взам. инв.№ | Инв.№ дубл. | Подп. и дата

Копировал: Редина Формат А4

ШРП3.13.00СБ

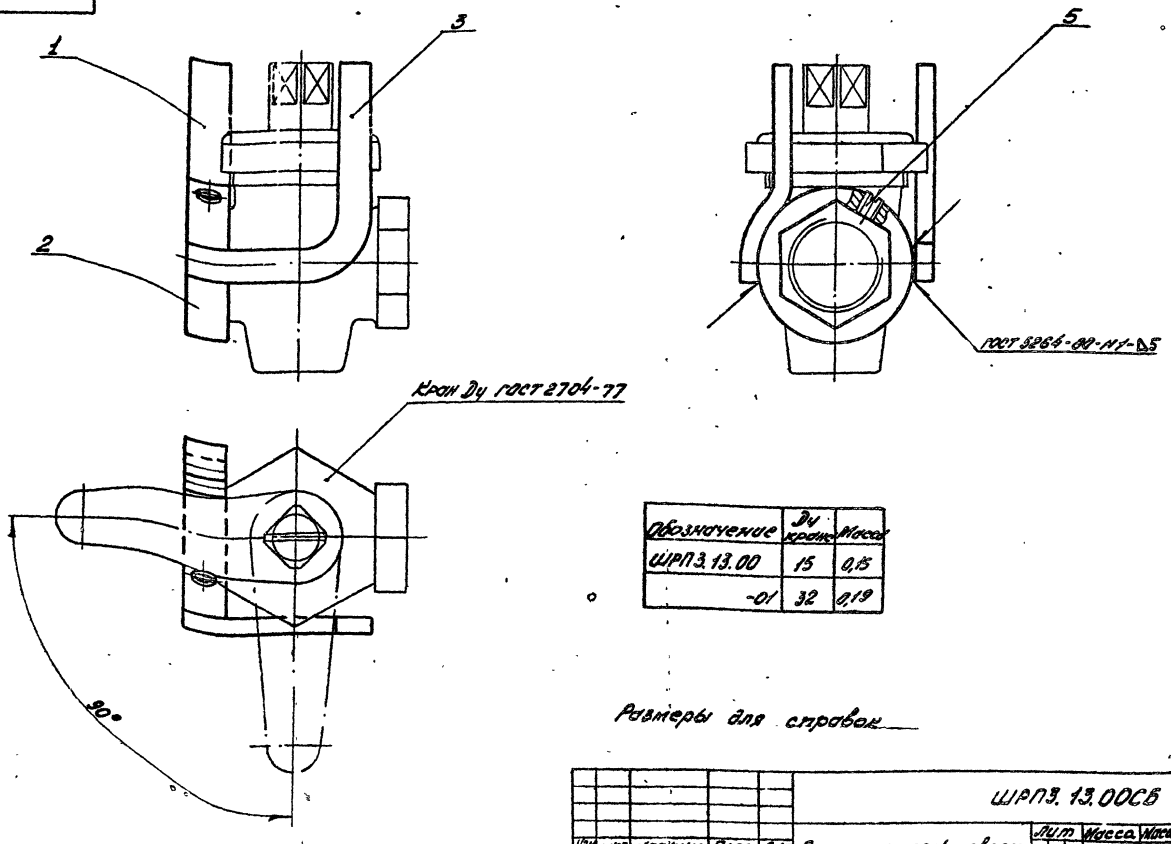

Обозначение	Ду крана	Масса
ШРП3.13.00	15	0,15
-01	32	0,19

Размеры для справок

Изм.	Лист	№ докум.	Подп.	Дата	ШРП3.13.00СБ			
Разраб.	Подшибякин			12.85	Ограничитель поворота	Лит.	Масса	Масштаб
Пров.	Кудинов			12.85	Сборочный чертеж		см. табл.	1:1
Т.контр.						Лист	Листов 1	
Н.контр.	Васильев			12.85		Институт Мосгазниипроект		
Утв.								

Копировал: Радина Формат А3

ШРП3.13.01

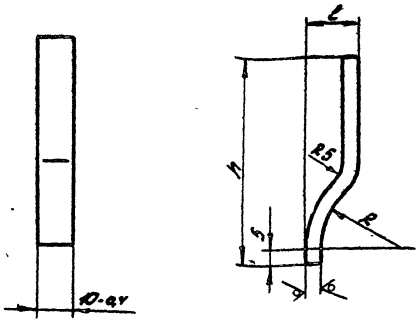

Обозначение	R	h	l	Масса
ШРП3.13.01	21+0,5	55-0,7	14-0,4	0,023
-01	32,5+0,5	85-0,9	23-0,5	0,035

Изм.	Лист	№ докум.	Подп.	Дата	ШРП3.13.01			
Разраб.	Подшибякин			12.85	Планка	Лит.	Масса	Масштаб
Пров.	Кудинов			12.85			см. табл.	1:1
Т.контр.						Лист	Листов 1	
Н.контр.	Васильев			12.85		Институт Мосгазниипроект		
Утв.								

Б-ПЛ-5.0 ГОСТ 19903-74 / Ст3 ГОСТ 14637-79

Копировал: Радина Формат А4

ШРП3.13.02

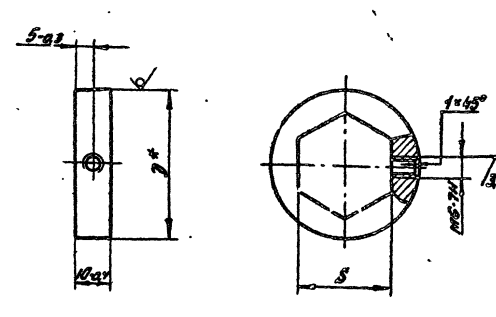

Обозначение	D	S	Масса
ШРП3.13.02	1/2	27+0,5	0,06
-01	65	50+0,6	0,09

*Размеры для справок

Изм.	Лист	№ докум.	Подп.	Дата	ШРП3.13.02			
Разраб.	Подшибякин			12.85	Втулка	Лит.	Масса	Масштаб
Пров.	Кудинов			12.85			см. табл.	1:1
Т.контр.						Лист	Листов 1	
Н.контр.	Васильев			12.85		Институт Мосгазниипроект		
Утв.								

Круг Д·В ГОСТ 2590-71 / Ст3-1-ГОСТ 535-73

Копировал: Радина Формат А4

Серия 5.905-14 Выпуск 3

ШРП3.13.03

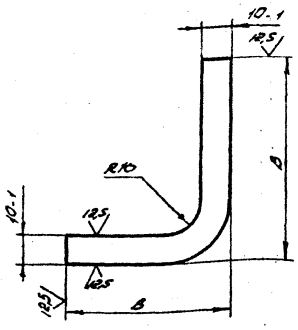

Обозначение	B	B1	Масса
ШРП3.13.03	43-0,6	55-0,7	0,04
-01	72-0,7	85-0,9	0,06

Изм.	Лист	№ докум.	Подп.	Дата
Разраб.	Подшивенин			12.85
Пров.	Носилевич			12.85
Т.контр.				
Н.контр.	Носилевич			12.85
Утв.				

ШРП3.13.03

Планка

Лит	Масса	Масштаб
И	см. табл.	1:1

Лист 5-ПН-5.0 ГОСТ 19903-74 Ст3 ГОСТ 14637-79

Лист | Листов

институт Мосгазниипроект

Копировал: Редина

Формат А4

Формат	Зона	Поз.	Обозначение	Наименование	Кол.	Примечание
				Документация		
А3			ШРП3.14.00СБ	Сборочный чертеж		
				Детали		
А4		1	ШРП3.14.01	Фланец	1	
А4		2	ШРП3.14.02	Втулка	1	

Инв.№ подл. | Подп. и дата | Взам. инв.№ | Инв.№ дубл. | Подп. и дата

Изм.	Лист	№ докум.	Подп.	Дата
Разраб.	Подшивенин			12.85
Пров.	Кудинов			12.85
Т.контр.				
Н.контр.	Носилевич			12.85
Утв.				

ШРП3.14.00

Ограничитель поворота

Лит	Лист	Листов
И		1

институт Мосгазниипроект

Копировал: Редина

Формат А4

ШРП3.14.00СБ

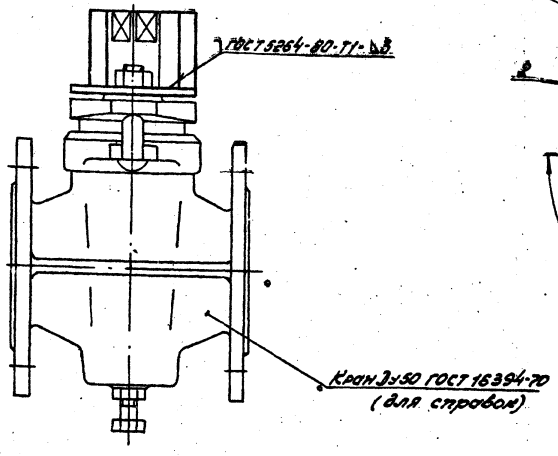

Вид А

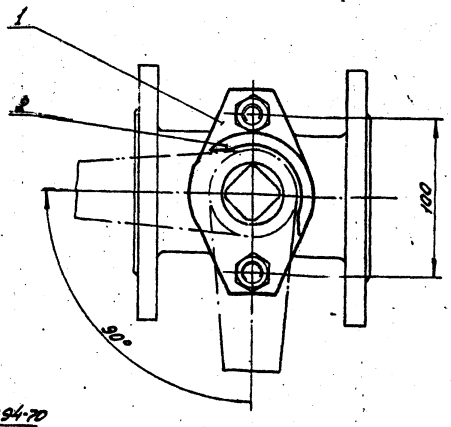

Размеры для справок

Изм.	Лист	№ докум.	Подп.	Дата
Разраб.	Подшивенин			12.85
Пров.	Кудинов			12.85
Т.контр.				
Н.контр.	Носилевич			12.85
Утв.				

ШРП3.14.00СБ

Ограничитель поворота

Сборочный чертеж

Лит	Масса	Масштаб
И	0,18	1:2

Лист | Листов 1

институт Мосгазниипроект

Копировал: Редина

Формат А3

Серия 5.905-11 Выпуск 3

ШРП3.14.01

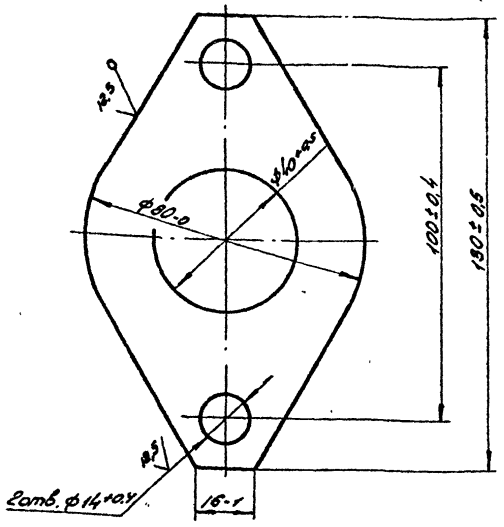

Изм	Лист	N докум.	Подп.	Дата	ШРП3.14.01			
Разраб.		Подшивалин		12.85	Фланец	Лит	Масса	Масштаб
Пров.		Кудинов		12.85		И	0,12	1:1
Т.контр.						Лист	Листов 1	
Н.контр.		Иосилевич		12.85	Лист Б-ПН-3,0 ГОСТ 19903-74 / 1-II ст 3 ГОСТ 16523-70	институт МосгазНИИпроект		
Утв.								

Инв. N подл. | Подп. и дата | Взам. инв. N | Инв. N дубл. | Подп. и дата

Копировал: Родин Формат А4

ШРП3.14.02

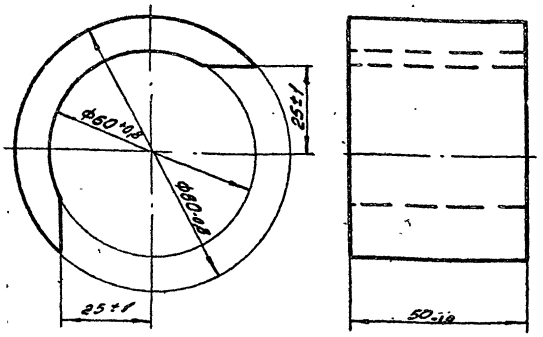

*Размер для справок

Изм	Лист	N докум.	Подп.	Дата	ШРП3.14.02			
Разраб.		Подшивалин		12.85	Втулка	Лит.	Масса	Масштаб
Пров.		Кудинов		12.85		И	0,055	1:1
Т.контр.						Лист	Листов 1	
Н.контр.		Иосилевич		12.85	Ст 3 ГОСТ 380-71	институт МосгазНИИпроект		
Утв.								

Инв. N подл. | Подп. и дата | Взам. инв. N | Инв. N дубл. | Подп. и дата

Копировал: Родин Формат А4

Формат	Зона	Поз.	Обозначение	Наименование	Кол.	Примечание
				Документация		
А3			ШРП3.15.00СБ	Сборочный чертеж		
				Детали		
А4		1	ШРП3.02.02-01	Штуцер	1	
				Материалы		
		2		Труба М2-М-5×1 ГОСТ 617-72	С,Вм	

Изм	Лист	N докум.	Подп.	Дата	ШРП3.15.00			
Разраб.		Подшивалин		12.85	Трубка импульсная	Лит	Лист	Листов
Пров.		Кудинов		12.85		И		1
Н.контр.		Иосилевич		12.85		институт МосгазНИИпроект		
Утв.								

Инв. N подл. | Подп. и дата | Взам. инв. N | Инв. N дубл. | Подп. и дата

Копировал: Родин Формат А4

Формат	Зона	Поз.	Обозначение	Наименование	Кол.	Примечание
				Документация		
А3			ШРП3.16.00СБ	Сборочный чертеж		
				Детали		
А4		1	ШРП3.16.01	Трубка	1	
А4		2	ШРП3.16.02	Трубка	1	
А4		3	ШРП3.01.03-02	Труба	1	
А4		4	ШРП3.02.01	Ниппель	1	
А4		5	ШРП3.02.02	Штуцер	1	
А4		6	ШРП3.08.01-01	Штуцер	1	
				Стандартные изделия		
		8		Отвод 90° 57×3 ГОСТ 17375-83	1	
		9		Фланец 1-50-10 ст 25 ГОСТ 12820-80	1	

Изм	Лист	N докум.	Подп.	Дата	ШРП3.16.00			
Разраб.		Подшивалин		12.85	Колено	Лит	Лист	Листов
Пров.		Кудинов		12.85		И		1
Н.контр.		Иосилевич		12.85		институт МосгазНИИпроект		
Утв.								

Инв. N подл. | Подп. и дата | Взам. инв. N | Инв. N дубл. | Подп. и дата

Копировал: Родин Формат А4

ШРП3.15.00СБ

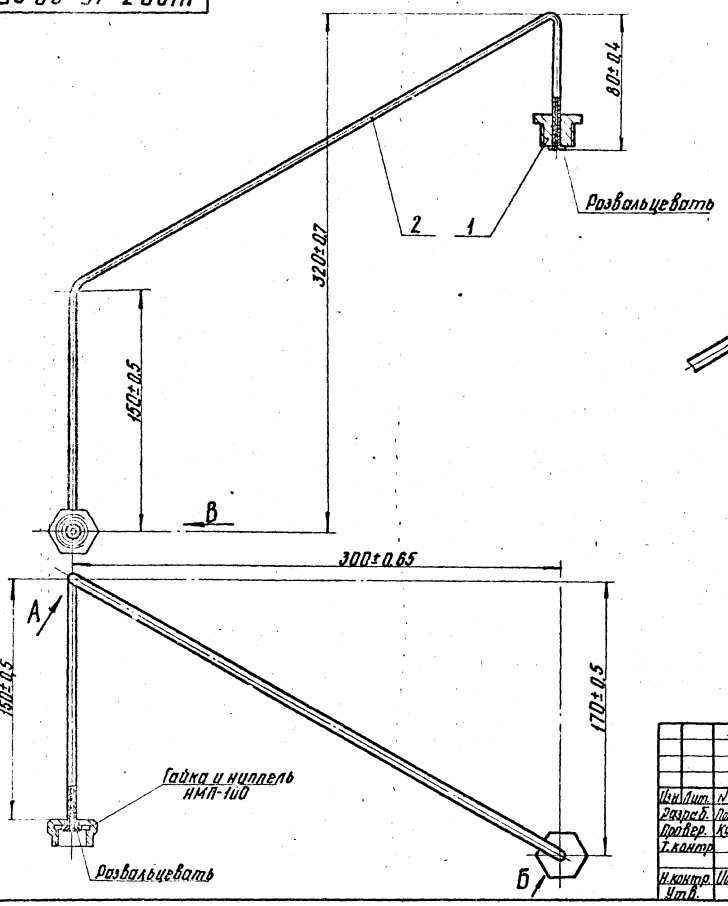

Вид А
М1:1 повернуто

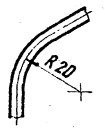

Вид Б
М1:1 повернуто

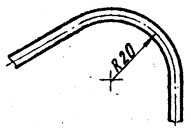

Вид В
М1:1

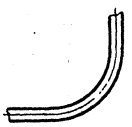

Изм. Лист	N докум.	Подп.	Дата	ШРП3.15.00СБ			
Разраб.	Подшивалин		10.85	Трубка импульсная Сборочный чертеж	Лит.	Масса	Масштаб
Провер.	Кудинов		10.85		И	0,16	1:2
Т.контр.					Лист	Листов 1	
Н.контр.	Иосилевич		10.85		Институт МосгазНИИпроект		
Утв.							

Копировал: Ал-1 Формат А3

ШРП3.16.00СБ

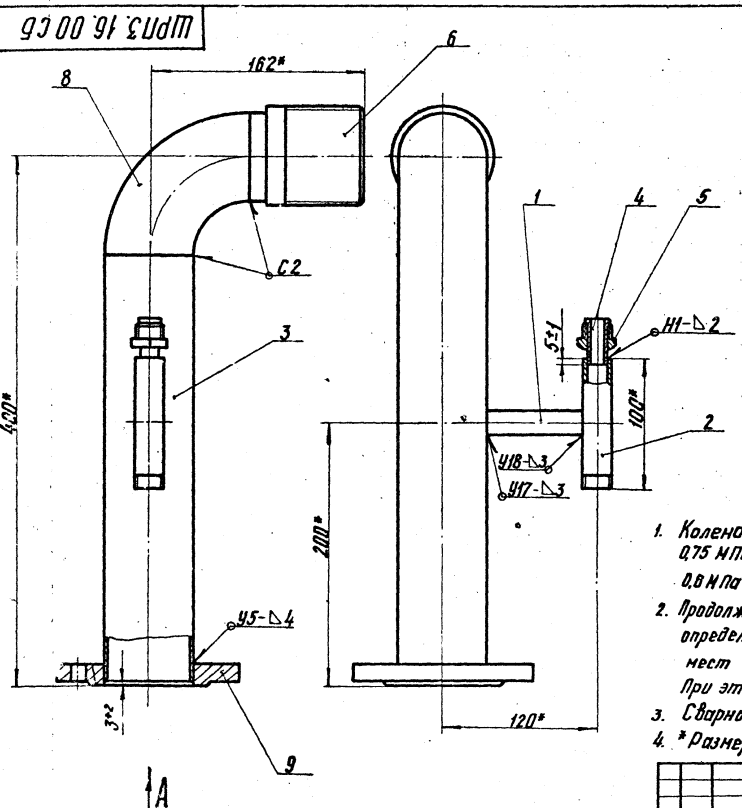

Вид А

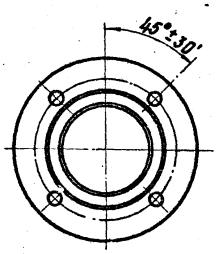

1. Колено испытать на прочность водой давлением 0,75 МПа (7,5 кгс/см²) и плотность воздухом давлением 0,6 МПа (6 кгс/см²).
2. Продолжительность испытания на прочность и плотность определяется временем, необходимым для осмотра мест сварки, но не менее 1 мин. на каждое испытание. При этом падение давления не допускается.
3. Сварные швы по ГОСТ 16037-80
4. * Размеры для справок.

Изм. Лист	N докум.	Подп.	Дата	ШРП3.16.00СБ			
Разраб.	Подшивалин		10.85	Колено Сборочный чертеж	Лит.	Масса	Масштаб
Провер.	Кудинов		10.85		И	3,75	1:2,5
Т.контр.					Лист	Листов 1	
Н.контр.	Иосилевич		10.85		Институт МосгазНИИпроект		
Утв.							

Копировал: Ал-1 Формат А3

Инв. № подл. | Подпись и дата | Взам. инв. № | Инв. № дубл. | Подпись и дата

Серия 5.905-14 Выпуск 3

ШРП 3.16.01

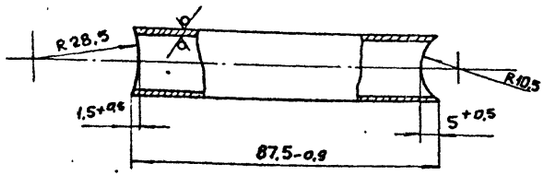

Изм.	Лист	№ докум.	Подп.	Дата
Разраб.	Подшивалин			12.85
Пров.	Кудинов			12.85
Т. конт.				
Н. конт.	Иосилевич			12.85
Утв.				

Трубка

Лит.	Масса	Масш.
И	0,04	1:1

Лист | Листов 1

Труба 18×1,2 ГОСТ 10704-76 / В-ВСт3сп3 ГОСТ 10705-80

Институт МосгазНИИпроект

Копировал: Соф Формат А4

Инв. № подл. | Подп. и дата | Взам. инв. № | Инв. № дубл. | Подп. и дата

ШРП 3.16.02

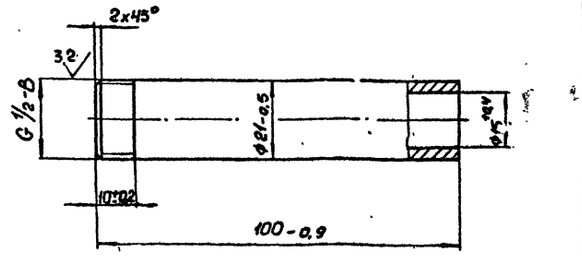

Изм.	Лист	№ докум.	Подп.	Дата
Разраб.	Подшивалин			12.85
Пров.	Кудинов			12.85
Т. конт.				
Н. конт.	Иосилевич			12.85
Утв.				

Трубка

Лит.	Масса	Масш.
И	0,13	1:1

Лист | Листов 1

Сталь 20-Ч-Б ГОСТ 1050-74

Институт МосгазНИИпроект

Копировал: Соф Формат А4

Инв. № подл. | Подп. и дата | Взам. инв. № | Инв. № дубл. | Подп. и дата

Формат	Зона	Поз.	Обозначение	Наименование	Кол.	Примечание
				Документация		
А4			ШРП 3.17.00 СБ	Сборочный чертеж		
				Стандартные изделия		
		1		Фланец 1-50-1 ст.25 ГОСТ 12820-80	1	
			Переменные данные	для исполнений ШРП3.17.00		
				Детали		
А4		2	ШРП 3.08.01-02	Штуцер	1	
				ШРП3.17.00-01		
				Детали		
А4		2	ШРП 3.08.01-03	Штуцер	1	

ШРП 3.17.00

Изм.	Лист	№ докум.	Подп.	Дата
Разраб.	Подшивалин			12.85
Пров.	Кудинов			12.85
Н. контр.	Иосилевич			12.85
Утв.				

Переходник

Лит.	Ал-т	Листов
И		1

Институт МосгазНИИпроект

Копировал Соф Формат А4

Инв. № подл. | Подп. и дата | Инв. № дубл. | Взам. инв. № | Инв. № подл. | Подп. и дата

ШРП 3.17.00 СБ

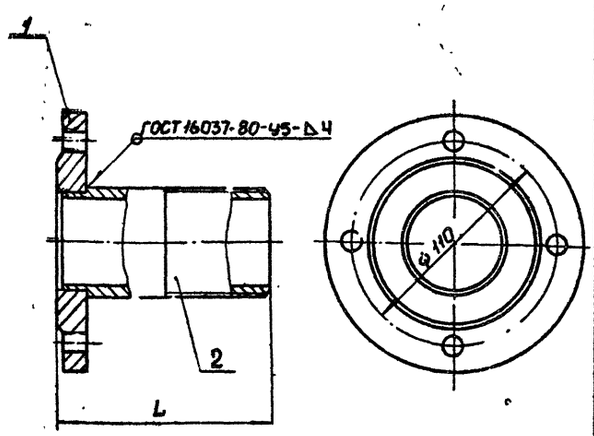

Обозначение	L, мм	Масса
ШРП 3.17.00	105	1,6
-01	145	1,9

Размеры для справок.

Изм.	Лист	№ докум.	Подп.	Дата
Разраб.	Подшивалин			11.85
П-об	Кудинов			12.85
Т. конт.				
Н. кон.	Иосилевич			12.85
Утв.				

Переходник
Сборочный чертеж

Лит.	Мс-са	Масш.
*1	см. табл.	1:2

*Лист | Листов 1

Институт МосгазНИИпроект

Копировал: Соф Формат А4

Инв. № подл. | Подп. и дата | Инв. № дубл. | Взам. инв. № | Инв. № подл. | Подп. и дата

Серия 5.905-11 Выпуск 3

Формат	Зона	Поз.	Обозначение	Наименование	Кол.	Примечание
				Документация		
А3			ШРП 3.18.00СБ	Сборочный чертеж		
				Детали		
А4		1	ШРП 3.01.03-01	Труба	1	
А4		2	ШРП 3.02.01	Ниппель	1	
А4		3	ШРП 3.02.02	Штуцер	1	
А4		4	ШРП 3.16.01	Трубка	1	
А4		5	ШРП 3.16.02	Трубка	1	
				Стандартные изделия		
		7		Фланец 1-50-10 ст. 25 ГОСТ 12820-80	2	

Инв. № подл. | Подп. и дата | Взам. инв. № | Инв. № дубл. | Подп. и дата

Изм.	Лист	№ докум.	Подп.	Дата
Разраб.		Подшивалин		12.85
Пров.		Кудинов		12.85
Н. контр.		Овсиевич		12.85
Утв.				

ШРП 3.18.00

Катушка

Лит. | Лист | Листов: Н | 1

Институт МосгазНИИпроект

Копировал: Гаврилова Формат А4

Формат	Зона	Поз.	Обозначение	Наименование	Кол.	Примечание
				Документация		
А3			ШРП 3.19.00СБ	Сборочный чертеж		
				Детали		
Б4		1	ШРП 3.19.01	Трубка		
				Труба 57х3 ГОСТ 10704-76 / В-ВСт3сп3 ГОСТ 10705-80		
				L = 70 - 0,7	1	0,29 кг
Б4		2	ШРП 3.19.02	Трубка		
				Труба 57х3 ГОСТ 10704-76 / В-ВСт3сп3 ГОСТ 10705-80		
				L = 63 - 1	1	0,6 кг
А4		3	ШРП 3.03.01	Фланец	1	
А4		4	ШРП 3.08.01-03	Штуцер	1	
				Стандартные изделия		
		6		Отвод 90° 57х3 ГОСТ 17375-83	1	

Инв. № подл. | Подп. и дата | Взам. инв. № | Инв. № дубл. | Подп. и дата

Изм.	Лист	№ докум.	Подп.	Дата
Разраб.		Подшивалин		12.85
Пров.		Кудинов		12.85
Н. контр.		Овсиевич		12.85
Утв.				

ШРП 3.19.00

Колено

Лит. | Лист | Листов: Н | 1

Институт МосгазНИИпроект

Копировал: Гаврилова Формат А4

ШРП 3.18.00СБ

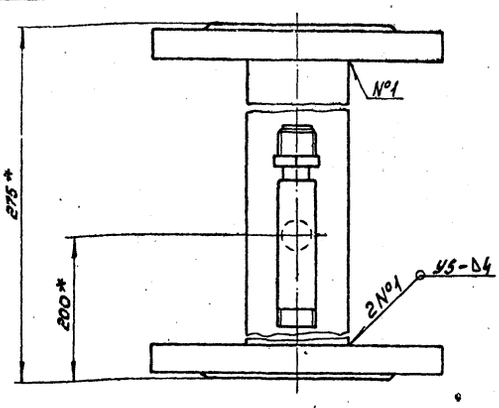

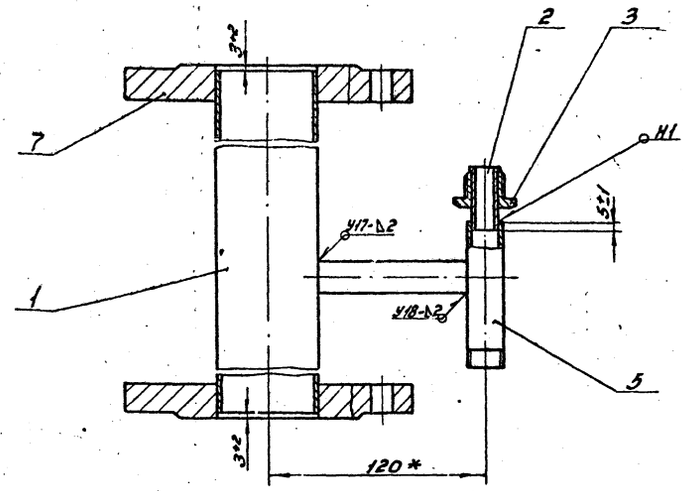

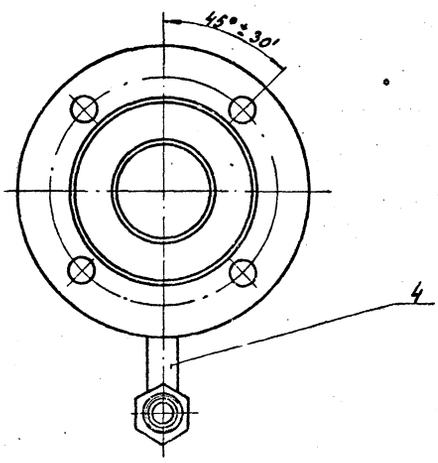

1. Катушку испытать на прочность водой давлением 0,75 МПа (7,5 кгс/см²) и плотность воздухом давлением 0,6 МПа (6 кгс/см²).
2. Продолжительность испытания на прочность и плотность определяется временем необходимым для осмотра мест сварки, но не менее 1 мин. на каждое испытание. При этом падение давления не допускается.
3. Сварные швы по ГОСТ 16037-80.
4. * Размеры для справок.

Изм.	Лист	№ докум.	Подп.	Дата
Разраб.		Подшивалин		12.85
Пров.		Кудинов		12.85
Т. контр.				
Н. контр.		Овсиевич		12.85
Утв.				

ШРП 3.18.00СБ

Катушка

Сборочный чертеж

Лит. | Масса | Масштаб: Н | 3,5 | 1:2

Лист | Листов 1

Институт МосгазНИИпроект

Копировал: Гаврилова Формат А3

Серия 5.905-11 Выпуск 3

ШРП3.19.00СБ

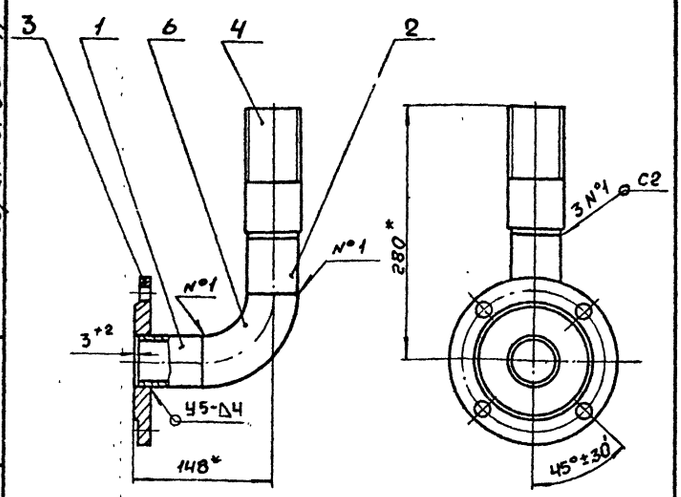

1. Сварные швы по ГОСТ 16037-80
2. *Размеры для справок.

Изм.	Лист	N° докум.	Подп.	Дата	ШРП3.19.00СБ	Лит.	Масса	Масш.
Разраб		Подшивалин		12.81	Колено	И	4,9	1:4
Пров		Иосилевич		12.81	Сборочный чертеж	Лист	Листов 1	
Т. конт						Институт Мосгазниипроект		
Н. конт		Иосилевич		12.81				
Утв.								

Инв. N° подл. | Подп. и дата | Взам. инв. N° | Инв. N° дубл. | Подп. и дата

Копировал | Формат А4

ШРП3.01

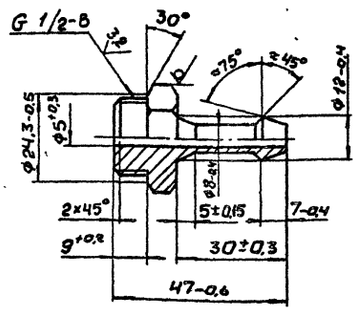

Изм.	Лист	N° докум.	Подп.	Дата	ШРП3.01	Лит.	Масса	Масш.
Разраб		Гулина		11.81	Штуцер	И	0,08	1:1
Пров		Кудинов		12.81		Лист	Листов 1	
Т. конт						Институт Мосгазниипроект		
Н. конт		Иосилевич		12.81	Шестигранник 27-5 ГОСТ 8560-78 / 45-8 ГОСТ 1051-73			
Утв.								

Инв. N° подл. | Подп. и дата | Взам. инв. N° | Инв. N° дубл. | Подп. и дата

Копировал | Формат А4

ШРП3.02

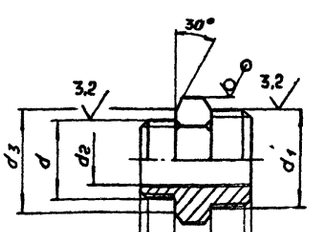

Обозначение	d	d1	d2, мм	d3, мм	S, мм	c	Масса кг
ШРП3.02	G 1/2-В	G 3/4-В	15 +0,4	29,5 -0,25	30	2	0,10
-01	G 1 1/4-В	G 1 1/2-В	32 +0,5	34-0,6	50	2,5	0,44

Изм.	Лист	N° докум.	Подп.	Дата	ШРП3.02	Лит.	Масса	Масш.
Разраб		Гулина		11.81	Штуцер	И	см. табл.	—
Пров.		Кудинов		12.81		Лист	Листов 1	
Т. конт.						Институт Мосгазниипроект		
Н. конт.		Иосилевич		12.81	Шестигранник S-5 ГОСТ 8560-78, 45-8 ГОСТ 1051-73			
Утв.								

Инв. N° подл. | Подп. и дата | Взам. инв. N° | Инв. N° дубл. | Подп. и дата

Копировал | Формат А4

ШРП3.06

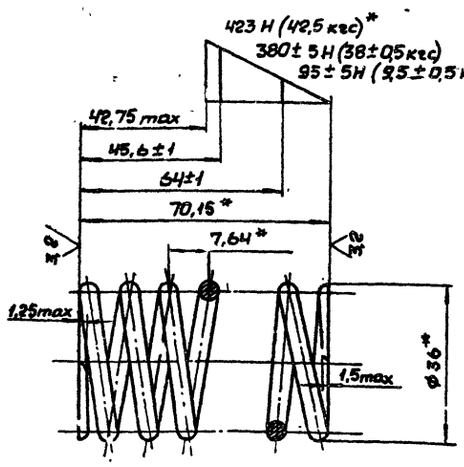

1. $G = 8 \cdot 10^4$ МПа ($8 \cdot 10^5$ кгс/см²)
2. τ_3 = 750.... 875 МПа (7500... 8750 кгс/см²)
3. σ_3 = 1500.... 1750 МПа (15000... 17500 кгс/см²)
4. Пружина N°482 ГОСТ 13766-68.
5. Направление навивки пружины – правое
6. n = 8,5
7. n_1 = 10
8. D_2 = 39 мм
9. * Размеры и параметры для справок.

Изм.	Лист	N° докум.	Подп.	Дата	ШРП3.06	Лит.	М сса	Масш.
Разраб		Гулина		11.81	Пружина	И	0,12	1:1
Пров		Кудинов		12.81		Лист	Листов 1	
Т. конт.						Институт Мосгазниипроект		
Н. конт.		Иосилевич		12.81	Проволока I-4,5 ГОСТ 9389-75			
Утв.								

Инв. N° подл. | Подп. и дата | Взам. инв. N° | Инв. N° дубл. | Подп. и дата

Копировал | Формат А4

Серия 5.905-11 Выпуск 3

Формат	Зона	Поз.	Обозначение	Наименование	Кол.	Примечание
				Документация		
А4			ШРП3.23.00СБ	Сборочный чертеж		
				Детали		
А4		1	ШРП3.23.01	Фланец	1	
А4		2	ШРП3.23.02	Обечайка	1	
Б4		3	ШРП3.23.03	Заглушка		
				Лист Б-ПН-2,0 ГОСТ 19903-74 / 3-II-Ст3 ГОСТ 16523-70		
				Ф180-1,0	1	0,4кг

Изм.	Лист	N докум.	Подп.	Дата
Разраб.		Гулина		11.85
Пров.		Кудинов		11.85
Т.контр.				
Н.контр.		Иосилевич		11.85
Утв.				

ШРП3.23.00

Колпак

Лит	Лист	Листов
И		1

институт МосгазНИИпроект

Копировал: Радин Формат А4

ШРП3.23.00СБ

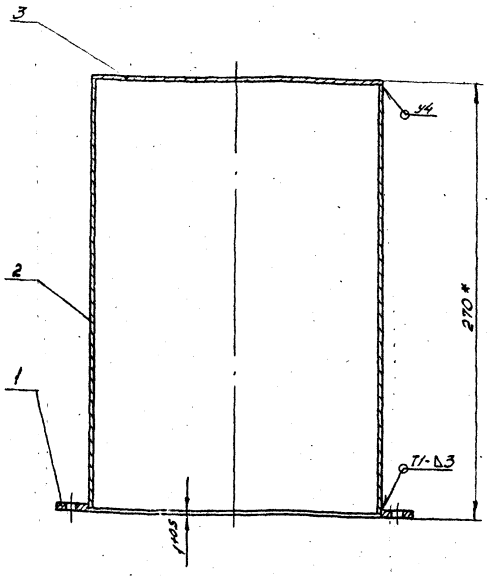

1. Сварные швы по ГОСТ 5264-80
2* Размер для справки

Изм.	Лист	N докум.	Подп.	Дата
Разраб.		Гулина		11.85
Пров.		Кудинов		11.85
Т.контр.				
Н.контр.		Иосилевич		11.85
Утв.				

Колпак
Сборочный чертеж

Лит	Масса	Масштаб
И	3,1	1:2

Лист Листов 1

институт МосгазНИИпроект.

Копировал: Радин Формат А4

ШРП3.23.01

12,5 (√)

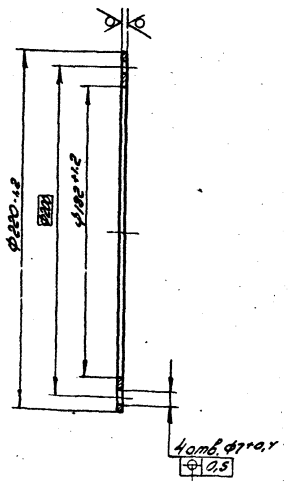

Изм.	Лист	N докум.	Подп.	Дата
Разраб.		Гулина		11.85
Пров.		Кудинов		11.85
Т.контр.				
Н.контр.		Иосилевич		11.85
Утв.				

ШРП3.23.01

Фланец

Лит	Масса	Масштаб
И	0,280	1:2

Лист Листов 1

Лист Б-ПН-3,0 ГОСТ 19903-74 / 3-II-Ст3 ГОСТ 16523-70

институт МосгазНИИпроект

Копировал: Радин Формат А4

ШРП3.23.02

12,5 (√)

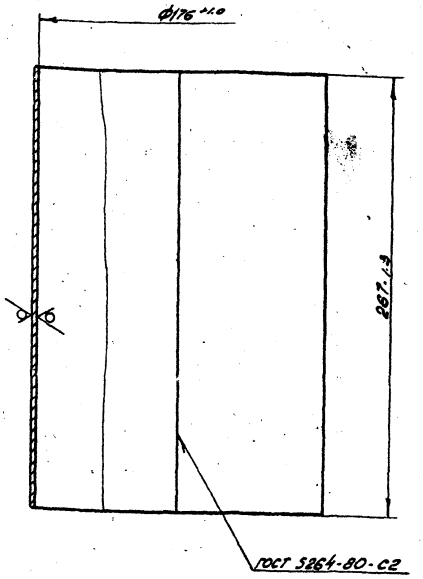

Изм.	Лист	N докум.	Подп.	Дата
Разраб.		Гулина		11.85
Пров.		Кудинов		11.85
Т.контр.				
Н.контр.		Иосилевич		11.85
Утв.				

ШРП3.23.02

Обечайка

Лит	Масса	Масштаб
	2,4	1:2

Лист Листов 1

Лист Б-ПН-2,0 ГОСТ 19903-74 / 3-II-Ст3 ГОСТ 16523-70

институт МосгазНИИпроект

Копировал: Радин Формат А4

Серия 3.903-1 Выпуск 3

Формат	Зона	Поз.	Обозначение	Наименование	Кол.	Примечание
				Документация		
А3			ШРП 3 [illegible] 00 СБ	Сборочный чертеж		
				Сборочные единицы		
А4		1	ШРП [illegible] 0.01.00	Насадка для свечи		
				Детали		
А4		2	ШРП 3.20.02	Труба	1	
А4		3	ШРП 3.20.03	Штуцер	1	
А4		4	ШРП 3.20.03-01	Штуцер	1	
			Переменные данные	для исполнений		
				ШРП 2.20.00		
				Детали		
А4		5	ШРП 3.20.04	Труба	1	
				ШРП 2.20.00-01		
				Детали		
А4		5	ШРП 3.20.04-01	Труба	1	

Изм.	Лист	№ докум.	Подп.	Дата
Разраб.		Кудинов		12.85
Пров.		Иосилевич		12.85
Н. контр.		Иосилевич		12.85
Утв.				

ШРП 3.20.00

Свеча

Лит.	Лист	Листов
И		1

Институт МосгазНИИпроект

Копировал: Сач Формат А4

Инв. № подл. | Подп. и дата | Взам. инв. № | Инв. № дубл. | Подп. и дата

Формат	Зона	Поз.	Обозначение	Наименование	Кол.	Примечание
				Документация		
А3			ШРП 3.20.01.00 СБ	Сборочный чертеж		
				Сборочные единицы		
			Переменные данные	для исполнений		
				ШРП 3.20.01.00		
				Детали		
А4		1	ШРП 3.20.01.01.	Короб	1	
А4		2	ШРП 3.20.01.02	Косынка	2	
А3		3	ШРП 3.20.01.03	Рассекатель	1	
БЧ		4	ШРП 3.20.01.04	Труба		
				Труба 25×2 ГОСТ 10704-76 / Д ГОСТ 10705-80		
				L = 60-1,0	1	0,07кг
				ШРП 2.20.01.00-01		
				Детали		
А4		1		Короб	1	
А4		2		Косынка	2	
А3		3		Рассекатель	1	
БЧ		4		Труба		
				Труба 57×3 ГОСТ 10704-76 / Д ГОСТ 10705-70		
				L = 60-1,0	1	0,24кг

Изм.	Лист	№ докум.	Подп.	Дата
Разраб.		Кудинов		12.85
Пров.		Иосилевич		12.85
Н. контр.		Иосилевич		12.85
Утв.				

ШРП 3.20.01.00

Насадка для свечи

Лит.	Лист	Листов
И		1

Институт МосгазНИИпроект

Копировал: Сач Формат А4

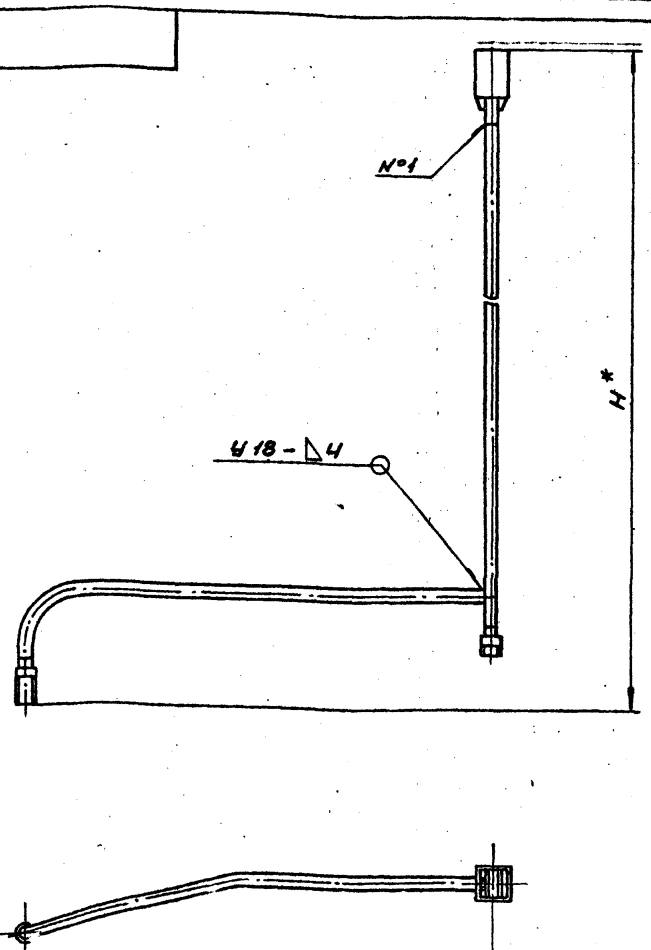

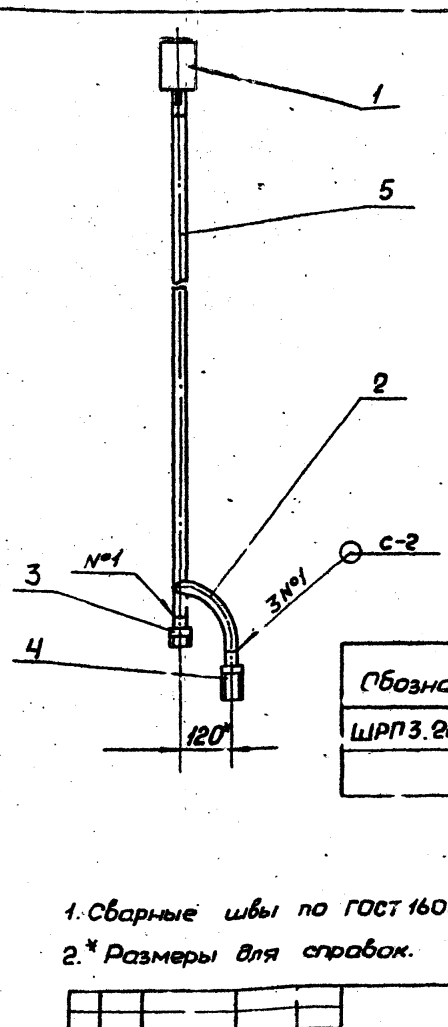

Обозначение	H*, мм	Масса, кг
ШРП 3.20.00	1550	5,2
-01	Уточнить при проектировании	—

1. Сварные швы по ГОСТ 16037-80
2. * Размеры для справок.

Изм.	Лист	№ докум.	Подп.	Дата
Разраб.		Кудинов		12.85
Пров.		Иосилевич		12.85
Т. контр.				
Н. контр.		Иосилевич		12.85
Утв.				

ШРП 3.20.00 СБ

Свеча

Сборочный чертеж

Лит.	Масса	Масш.
И	см. табл.	—
Лист	Листов 1	

Институт МосгазНИИпроект

Копировал: Сач Формат А3

Инв. № подл. | Подп. и дата | Взам. инв. № | Инв. № дубл. | Подп. и дата

ШРП 3.20.01.00СБ

Серия 5.905-14 Выпуск 3

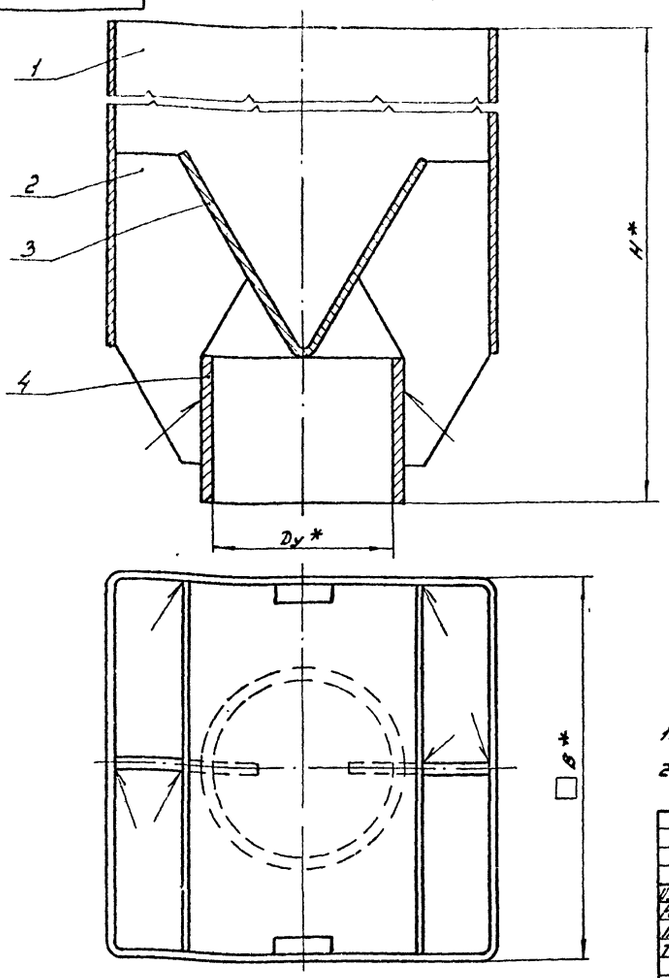

Обозначение	Dy*, мм	B*, мм	H*, мм	Масса, кг
ШРП 3.20.01.00	20	80	170	0,76
-01	50	105	200	1,47

1. Сварные швы по ГОСТ 5264-80-Т3-△3.
2. * Размеры для справок.

Изм.	Лист	№ докум.	Подп.	Дата
Разраб.		Кудинов		12.85
Провер.		Иосилевич		12.85
Т.контр.				
Н.контр.		Иосилевич		12.85
Утв.				

ШРП 3.20.01.00СБ

Насадка для свечи
Сборочный чертеж

Лит.	Масса	Масштаб
Н	см.табл.	—
Лист	Листов 1	

Институт Мосгазниипроект

Копировал: Гаврилова Формат А3

ШРП 3.20.01.01

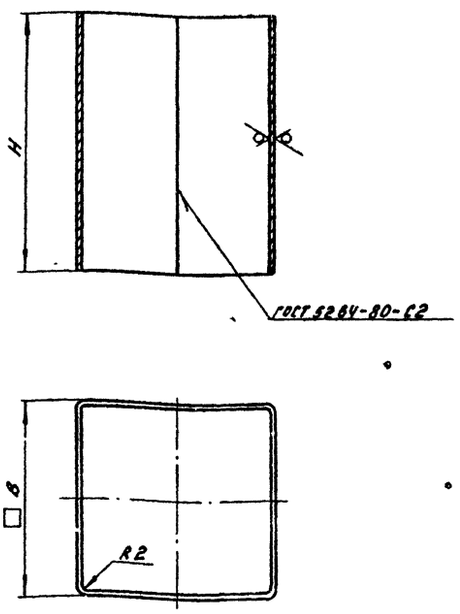

Обозначение	B, мм	H, мм	Длина развертки, мм	Масса, кг
ШРП 3.20.01.01	80-1,0	110-1,0	295-1,3	0,52
-01	105-1,0	140-1,0	431-1,5	0,95

Изм.	Лист	№ докум.	Подп.	Дата
Разраб.		Кудинов		12.85
Провер.		Иосилевич		12.85
Т.контр.				
Н.контр.		Иосилевич		12.85
Утв.				

ШРП 3.20.01.01

Короб

Лит.	Масса	Масштаб
Н	см.табл.	—
Лист	Листов 1	

Институт Мосгазниипроект

Лист Е-ПН-2,0 ГОСТ 19903-74
1-IV-Ст3 ГОСТ 16523-70

Формат А4

ШРП 3.20.01.02

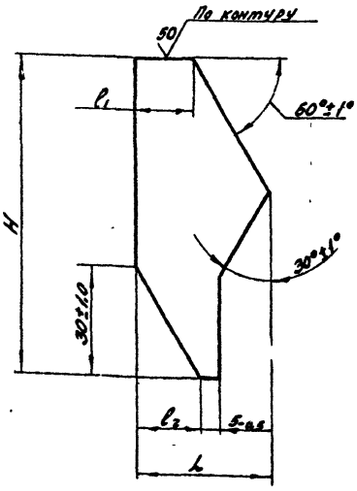

Обозначение	H, мм	L, мм	l1, мм	l2, мм	Масса, кг
ШРП 3.20.01.02	75-1,0	35-0,6	13-0,5	16-0,5	0,03
-01	85-1,0	36-0,6	15-0,5	17-0,5	0,04

Изм.	Лист	№ докум.	Подп.	Дата
Разраб.		Кудинов		12.85
Провер.		Иосилевич		12.85
Т.контр.				
Н.контр.		Иосилевич		12.85
Утв.				

ШРП 3.20.01.02

Косынка

Лит.	Масса	Масштаб
Н	см.табл.	—
Лист	Листов 1	

Институт Мосгазниипроект

Лист Е-ПН-3,0 ГОСТ 19903-74
1-IV-Ст3 ГОСТ 16523-70

Копировал: Гаврилова Формат А4

Инв. № подл. | Подп. и дата | Взам. инв. № | Инв. № дубл. | Подп. и дата

ШРП 3.20.01.03

Развертка

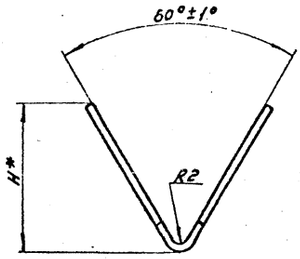

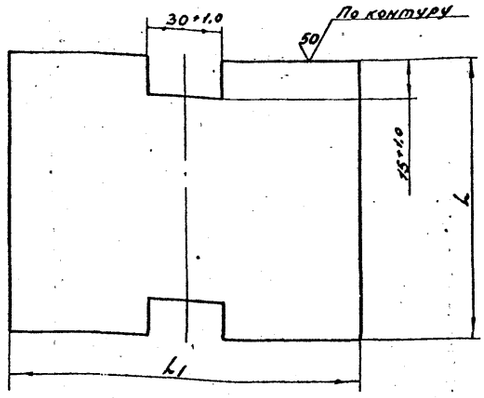

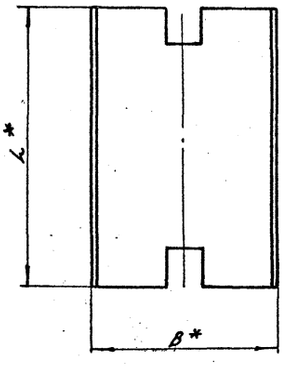

Обозначение	B*, мм	H*, мм	L, мм	L1, мм	Масса, кг
ШРП3.20.01.03	50	40	76-1,0	95-1,0	0,11
-01	70	58	103-1,0	130-1,0	0,20

*Размеры для справок

ШРП 3.20.01.03

Изм.	Лист	№ докум.	Подп.	Дата
Разраб.		Кудинов		11.85
Провер.		Иосилевич		11.85
Т.контр.				
Н.контр.		Иосилевич		11.85
Утв.				

Рассекатель

Лит.	Масса	Масштаб
Н	см.табл.	–
Лист	Листов 1	

Институт Мосгаз НИИпроект

Лист 6-ПН-2.0 ГОСТ 19903-74
1-IV-Ст3 ГОСТ 16523-70

Копировал: Гаврилова Формат А3

ШРП 3.20.02

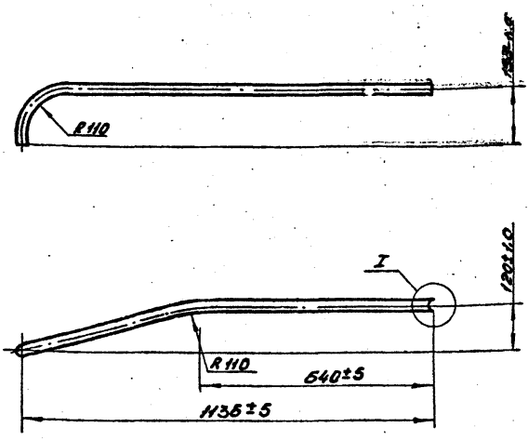

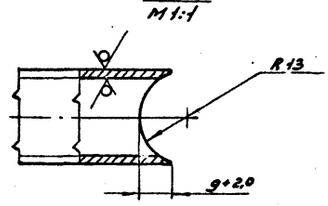

ШРП 3.20.02

Изм.	Лист	№ докум.	Подп.	Дата
Разраб.		Кудинов		
Провер.		Иосилевич		
Т.контр.				
Н.контр.		Иосилевич		
Утв.				

Труба

Лит.	Масса	Масштаб
Н	1,5	1:10
Лист	Листов 1	

Институт Мосгаз НИИпроект

Труба 25×2 ГОСТ 10704-76 / А ГОСТ 10705-80

Копировал: Гаврилова Формат А4

ШРП 3.20.03

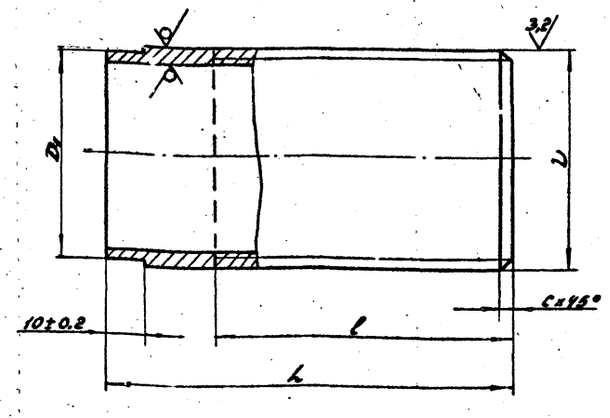

Обозначение	Dx,S мм	D	D1, мм	L, мм	l, мм	C, мм	Масса, кг
ШРП 3.20.03	28×3	G 3/4-B	25-0,5	90-0,6	15±0,2	2,0	0,09
-01				110-0,9	70±0,4		0,20
-02	50×4	G1-B	57-0,7	60-0,8	25±0,3	2,5	0,33
-03				190-0,5	80±0,4		1.05

ШРП 3.20.03

Изм.	Лист	№ докум.	Подп.	Дата
Разраб.		Кудинов		
Пр. Вер.		Иосилевич		
Т.контр.				
Н.контр.		Иосилевич		
Утв.				

Штуцер

Лит.	Масса	Масштаб
Н	см.табл.	–
Лист	Листов 1	

Институт Мосгаз НИИпроект

Труба DxS ГОСТ 10704-76 / А ГОСТ 10705-80

Копировал: Гаврилова Формат А4

Инв.№ подл. | Подп. и дата | Взам. инв.№ | Инв.№ дубл. | Подп. и дата

ШРП 3. 20. 04

12,5 √(√)

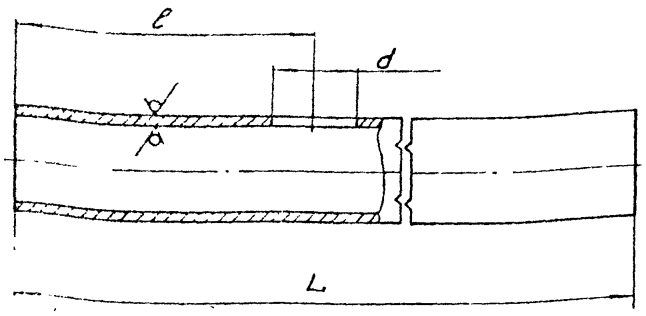

Обозначение	D×S, мм	L, мм	l, мм	d, мм	Масса, кг
ШРП 3 20. 04	25×2	$2340_{-4,0}$ Уточнить при проектировании	80±0,4	$21^{+0,5}$	2,64
-01					—
-02	57×3	$2290_{-4,0}$ Уточнить при проектировании	70±0,4	$51^{+0,7}$	9,16
-03					—

Изм.	Лист	№ докум.	Подп.	Дата
Разраб.		Кудинов		11.85
Пров.		Носилевич		11.85
Т. конт.				
Н. конт.		Носилевич		11.85
Утв.				

ШРП 3. 20. 04

Труба

Лит.	Масса	Масш.
И	см. табл.	—

Лист | Листов 1

Труба D×S ГОСТ 10704-76 / Д ГОСТ 10705-80

Институт МосгазНИИпроект

Копировал: Сац. Формат А4

Формат	Зона	Поз	Обозначение	Наименование	Кол	Примечание
				Документация		
А3			ШРП 3 21 00 СБ	Сборочный чертеж		
				Сборочные единицы		
А4		1	ШРП 3 20 01.00 -01	Насадка для свечи	1	
				Детали		
А4		2	ШРП 3 21 02	Труба	1	
А4		3	ШРП 3.20.03 -02	Штуцер	1	
А4		4	-03	Штуцер	1	
				Стандартные изделия		
		5		Отвод 90°57×3 ГОСТ 17375-83	1	
			Переменные данные	для исполнений		
				ШРП 3. 21 00		
				Детали		
		6	ШРП 3.20.04-02	Труба	1	
				ШРП 3. 21.00-01		
				Детали		
		6	ШРП 3. 20. 04-03	Труба	1	

Изм.	Лист	№ докум.	Подп.	Дата
Разраб.		Кудинов		11.85
Пров.		Носилевич		11.85
Н. конт.		Носилевич		11.85
Утв.				

ШРП 3. 21. 00

Свеча

Лит.	Лист	Листов
И		1

Институт МосгазНИИпроект

Копировал: Сац. Формат А4

Инв. № подл. | Подп. и дата | Вз. инв. № | Инв. № дуб. | Подп. и дата

ШРП 3. 21. 00 СБ

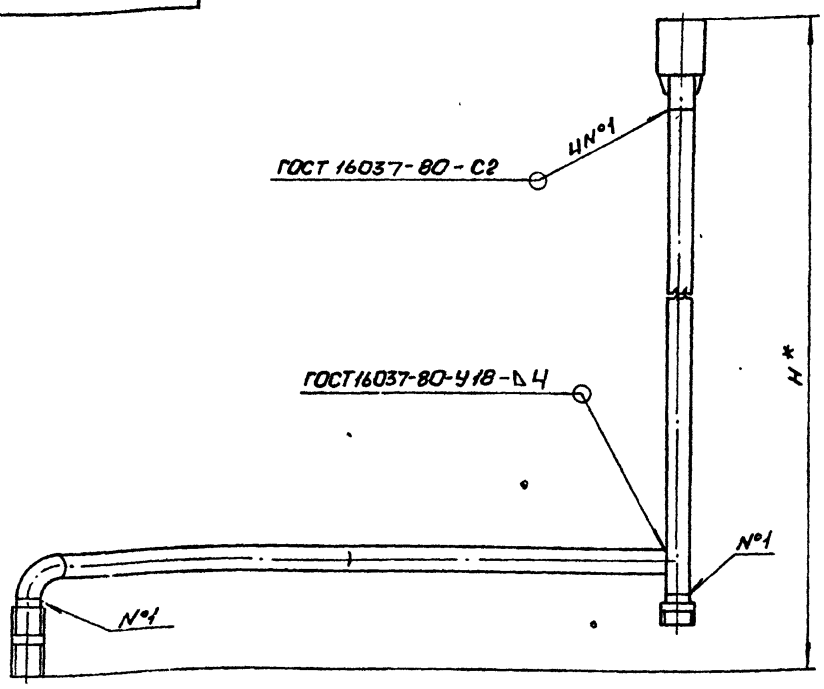

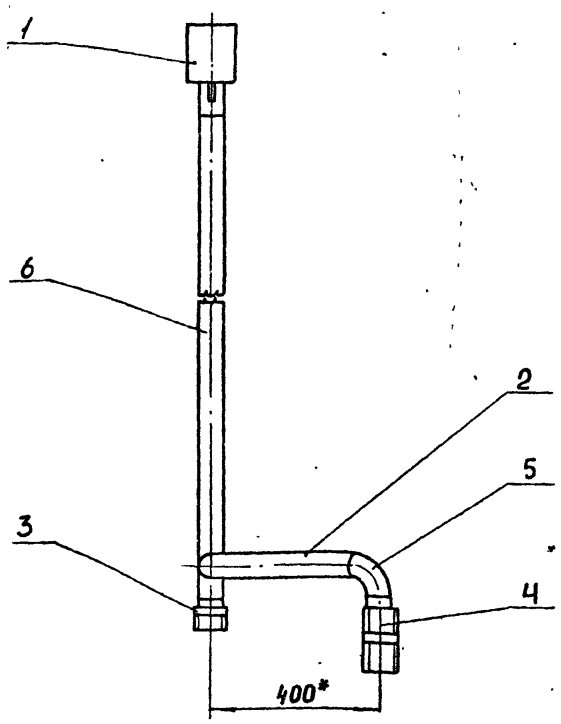

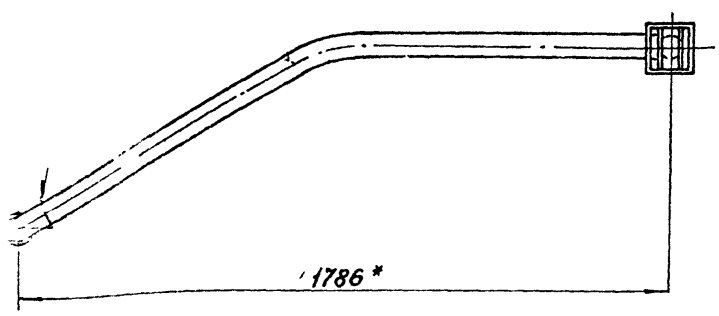

Обозначение	H,* мм	Масса, кг
ШРП 3. 21. 00	1550	20,0
-01	Уточнить при проектировании	—

* Размеры для справок.

Изм.	Лист	№ докум.	Подп.	Дата
Разраб.		Кудинов		11.85
Пров.		Носилевич		11.85
Т. конт.				
Н. конт.		Носилевич		11.85
Утв.				

ШРП 3. 21. 00 СБ

Свеча

Сборочный чертеж

Лит.	Масса	Масш.
И	см. табл.	1:10

Лист | Листов 1

Институт МосгазНИИпроект

Копировал: Сац. Формат А3

Инв. № подл. | Подп. и дата | Вз. инв. № | Инв. № дубл. | Подп. и дата

Формат	Зона	Поз.	Обозначение	Наименование	Кол.	Примечание
				Документация		
А3			ШРП 3.22.00СБ	Сборочный чертеж		
				Детали		
А4		1	ШРП 3.22.01	Швеллер	2	
А4		2	ШРП 3.22.02	Швеллер	2	
Б4		3	ШРП 3.22.03	Швеллер		
				Швеллер 8-ГОСТ 8240-72 Ст3-I- ГОСТ 535-79		
				L = 800-2,0	4	5,64кг
Б4		4	ШРП 3.22.04	Швеллер		
				Швеллер 8-ГОСТ 8240-72 Ст3-I- ГОСТ 535-79		
				L = 2225-4,0	2	15,70кг
Б4		5	ШРП 3.22.05	Швеллер		
				Швеллер 8-ГОСТ 8240-72 Ст3-I- ГОСТ 535-79		
				L = 2386-4,0	2	16,82кг
А4		6	ШРП 3.22.06	Косынка	4	
Б4		7	ШРП 3.22.07	Лист		
				Лист Б-ПН-Д0 ГОСТ 19903-74 Ст3 ГОСТ 14637-79		
				□ 180-1,0	4	1,27кг

Инв.№ подл. | Подп. и дата | Взам. инв.№ | Инв.№ дубл. | Подп. и дата

Изм.	Лист	№ докум.	Подп.	Дата	ШРП 3.22.00	Лит.	Масса	Масштаб
Разраб.		Кудинов		12.85	Рама			
Провер.		Иосилевич		12.85		Лист	Листов 1	
Т.контр.						Институт Мосгазниипроект		
Н.контр.		Иосилевич		12.85				
Утв.								

Копировал: Гаврилова Формат А4

20.12 -1т

50

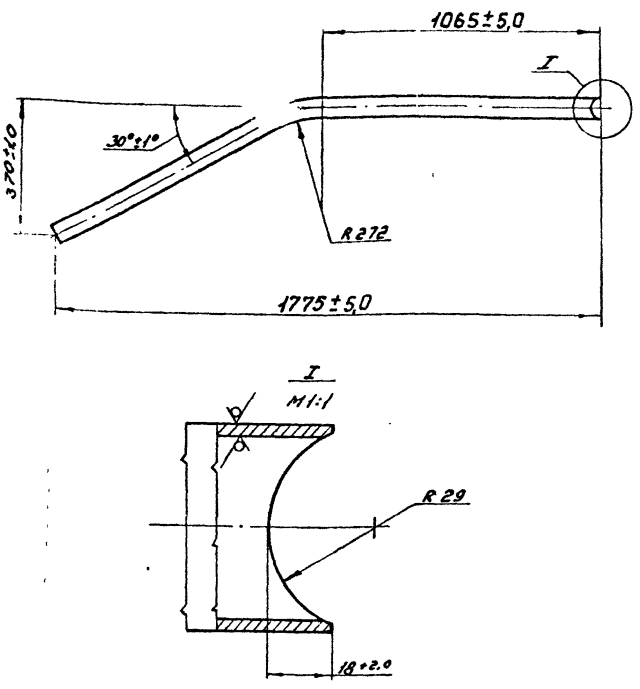

Изм.	Лист	№ докум.	Подп.	Дата	ШРП 3.21.02	Лит.	Масса	Масштаб
Разраб.		Кудинов		12.85	Труба			1:10
Провер.		Иосилевич		12.85		Лист	Листов 1	
Т.контр.						Институт Мосгазниипроект		
Н.контр.		Иосилевич		12.85	Труба 57×3 ГОСТ 10704-76 / А ГОСТ 10705-80			
Утв.								

Копировал: Гаврилова Формат А4

ШРП 3.22.01

50

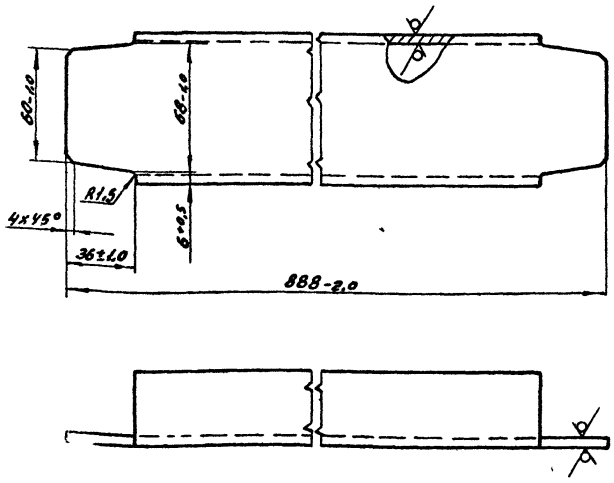

Изм.	Лист	№ докум.	Подп.	Дата	ШРП 3.22.01	Лит.	Масса	Масштаб
Разраб.		Кудинов		12.85	Швеллер		6,23	1:2
Провер.		Иосилевич		12.85		Лист	Листов 1	
Т.контр.						Институт Мосгазниипроект		
Н.контр.		Иосилевич		12.85	Швеллер 8-ГОСТ 8240-72 Ст3-I- ГОСТ 535-79			
Утв.								

Копировал: Гаврилова Формат А4

ШРП 3.22.02

50

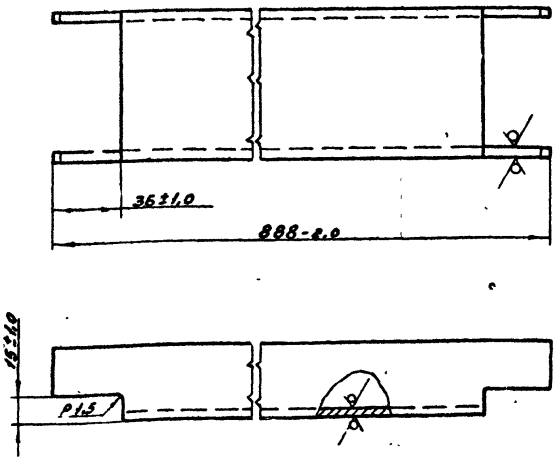

Изм.	Лист	№ докум.	Подп.	Дата	ШРП 3.22.02	Лит.	Масса	Масштаб
Разраб.		Кудинов		12.85	Швеллер		6,20	1:2
Провер.		Иосилевич		12.85		Лист	Листов 1	
Т.контр.						Институт Мосгазниипроект		
Н.контр.		Иосилевич		12.85	Швеллер 8-ГОСТ 8240-72 Ст3-I- ГОСТ 535-79			
Утв.								

Копировал: Гаврилова Формат А4

Серия 5.905-11 Выпуск 3

ШРП3.22.00СБ

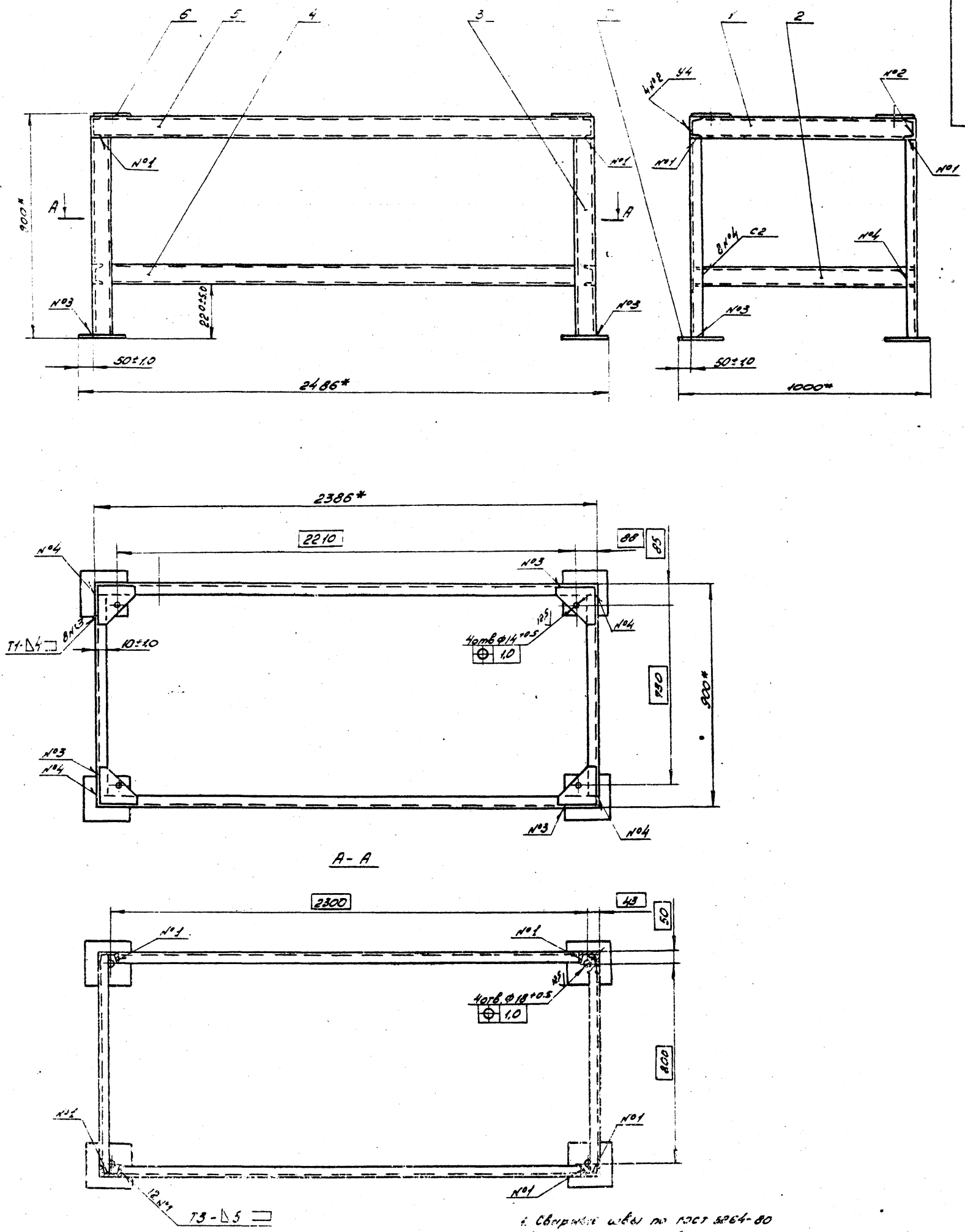

А-А

1. Сварные швы по ГОСТ 5264-80
2* Размеры для справок

				ШРП3.22.00СБ			
Изм.	Лист	№ докум.	Подп.	Дата	Рама	Лит.	Масса	Масштаб
Разраб.		Кузнецов		12.85	Сборочный чертеж	И	125.0	1:10
Пров.		Косилевич		12.85		Лист	Листов 1	
Т.контр.						Институт		
Н.контр.		Косилевич		12.85		Мосгазниипроект		
Утв.								

Копировал: Родин

Формат А2

Серия 5.905-11 Выпуск 3

ШРП 3.22.06

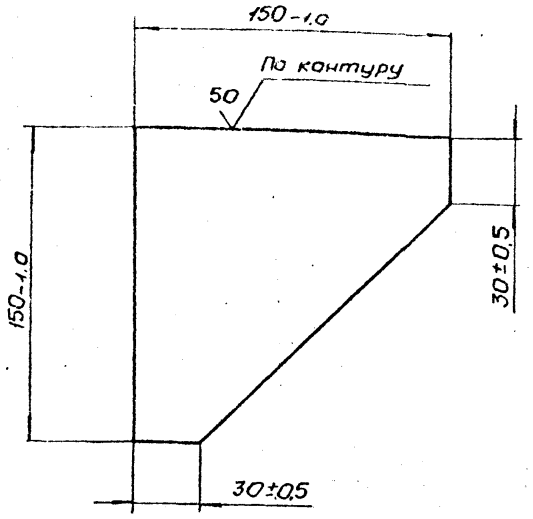

Изм.	Лист	№ докум.	Подп.	Дата
Разраб.		Кудинов		12.85
Пров.		Насилевич		12.85
Т. контр.				
Н. контр.		Насилевич		12.85
Утв.				

ШРП 3.22.06

Косынка

Лит.	Масса	Масш.
И	1,8	1:2
Лист	Листов 1	

Институт МосгазНИИпроект

Лист б-ПН-120 ГОСТ 19903-74

Инв. № подл. | Подп. и дата | Взам. инв. № | Инв. № дубл. | Подп. и дата

ШРП 3.17

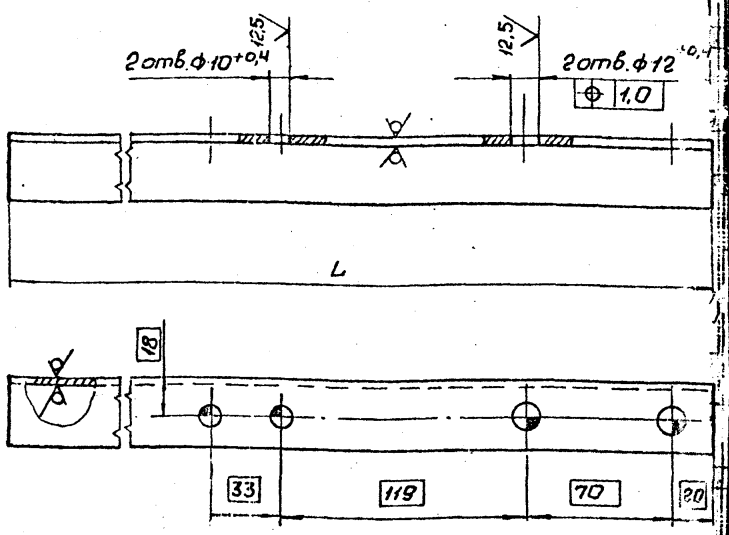

Обозначение	L, мм	Масса, кг
ШРП 3.17	262-1,5	0,35
-01	600-2,0	0,88

Изм.	Лист	№ докум.	Подп.	Дата
Разраб.		Кудинов		12.85
Пров.		Насилевич		12.85
Т. контр.				
Н. контр.		Насилевич		12.85
Утв.				

ШРП 3.17

Уголок

Лит.	Масса	Масш.
И	см. табл.	—
Лист	Листов 1	

Институт МосгазНИИпроект

Уголок 32×32×3-Б-ГОСТ 8509-72 / Ст3-I- ГОСТ 535-79

Копировал: Соч Формат А4

Инв. № подл. | Подп. и дата | Взам. инв. № | Инв. № дубл. | Подп. и дата

ШРП 3.16

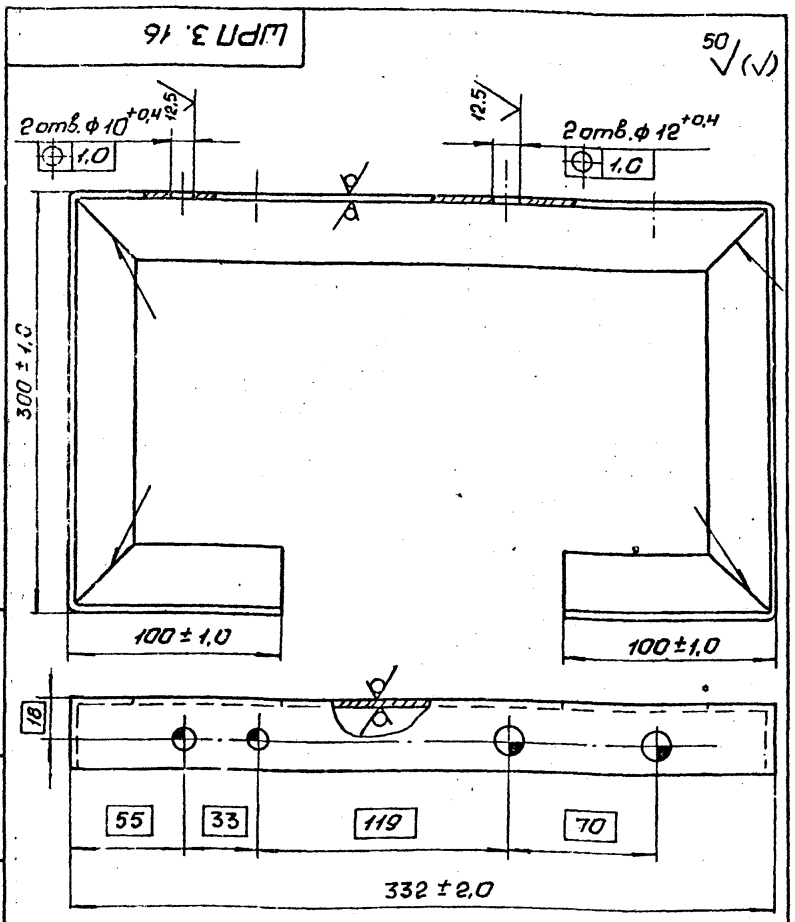

Сварные швы по ГОСТ 5264-80-С2.

Изм.	Лист	№ докум.	Подп.	Дата
Разраб.		Кудинов		12.85
Пров.		Насилевич		12.85
Т. контр.				
Н. контр.		Насилевич		12.85
Утв.				

ШРП 3.16

Кронштейн

Лит.	Масса	Масш.
И	1,66	1:2
Лист	Листов 1	

Институт МосгазНИИпроект

Уголок 32×3-Б-ГОСТ 8509-72 / Ст3-I- ГОСТ 535-79

Копировал: Соч Формат А4

Инв. № подл. | Подп. и дата | Взам. инв. № | Инв. № дубл. | Подп. и дата

ШРП 3.15

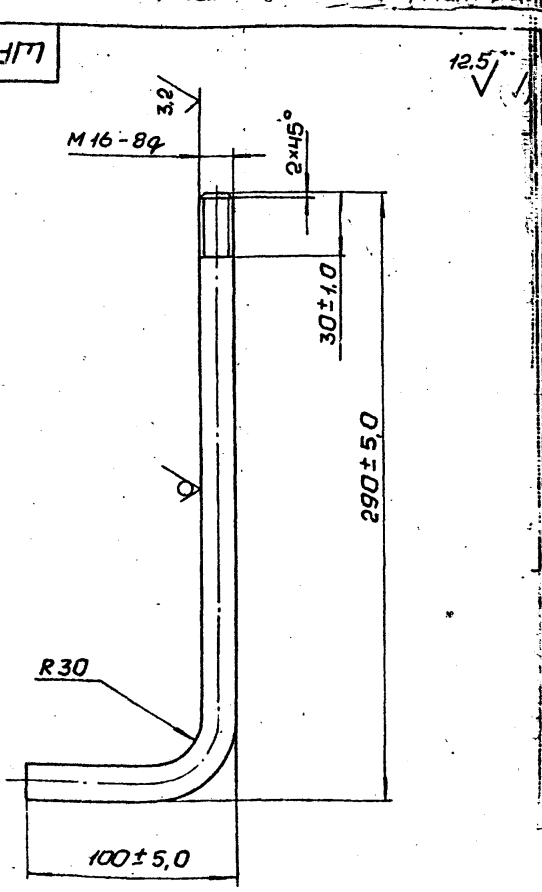

Изм.	Лист	№ докум.	Подп.	Дата
Разраб.		Кудинов		12.85
Пров.		Насилевич		12.85
Т. контр.				
Н. контр.		Насилевич		12.85
Утв.				

ШРП 3.15

Болт анкерный

Лит.	Масса	Масш.
И	0,63	1:2
Лист	Листов 1	

Институт МосгазНИИпроект

Круг 16-В-ГОСТ 2590-71 / Ст3-I- ГОСТ 535-79

Копировал: Соч Формат А4

Госстрой СССР
Технический филиал
ЦИТП
Типовой проект /серия/
№ 5-905-11 83
Заказ № 90
Цена 4 руб 33 коп
Тираж 1800
Дата 8 [illegible] 1989

gost.e-ecolog.ru