ТИПОВАЯ ДОКУМЕНТАЦИЯ НА КОНСТРУКЦИИ, ИЗДЕЛИЯ И УЗЛЫ ЗДАНИЙ И СООРУЖЕНИЙ

СЕРИЯ 5.905-11

ГАЗОРЕГУЛЯТОРНЫЕ ПУНКТЫ (ГРП) ШКАФНОГО ТИПА ДЛЯ СНИЖЕНИЯ ДАВЛЕНИЯ ГАЗА

ВЫПУСК 2

ШКАФНОЙ РЕГУЛЯТОРНЫЙ ПУНКТ С РЕГУЛЯТОРОМ ДАВЛЕНИЯ ГАЗА РДБК1-50

ШРП 2.00

РАБОЧИЕ ЧЕРТЕЖИ

РАЗРАБОТАНЫ
ИНСТИТУТОМ „МОСГАЗНИИПРОЕКТ"
Главный инженер института Маевский
Главный инженер проекта Иосилевич

УТВЕРЖДЕНЫ ГОССТРОЕМ СССР
ПРОТОКОЛ №ИИ-6 ОТ 04.03.1986г.
ВВЕДЕНЫ В ДЕЙСТВИЕ ИНСТИТУТОМ
„МОСГАЗНИИПРОЕКТ" С 12.05.1986г,
ПРИКАЗ № 66 ОТ 23.04.1986г

gost.e-ecolog.ru

Содержание

Обозначение	Наименование	Стр.
	Титульный лист	
	Содержание	2
ШРП 2.00	Пункт регуляторный шкафной с регулятором давления газа РДБК1-50	3
ШРП 2.04	Прокладка	6
ШРП 2.05	Прокладка	6
ШРП 2.06	Крышка	6
ШРП 2.00СБ	Пункт регуляторный шкафной с регулятором давления газа РДБК1-50	7
ШРП 2.00Д	Пункт регуляторный шкафной с регулятором давления газа РДБК1-50	9
ШРП 2.00МЧ	Пункт регуляторный шкафной с регулятором давления газа РДБК1-50	14
ШРП 2.01.00	Патрубок входной	17
ШРП 2.01.01	Пластина	17
ШРП 2.01.02	Косынка	17
ШРП 2.01.03	Труба	17
ШРП 2.01.00СБ	Патрубок входной	18
ШРП 2.01.04	Труба	19
ШРП 2.02.00	Патрубок	19
ШРП 2.02.01	Ниппель	19
ШРП 2.02.02	Штуцер	19
ШРП 2.02.00СБ	Патрубок	20
ШРП 2.02.03	Трубка	21
ШРП 2.02.04	Труба	21
ШРП 2.03.00	Катушка	21
ШРП 2.03.00СБ	Катушка	21
ШРП 2.04.00	Стояк	22
ШРП 2.04.02	Трубка	22
ШРП 2.04.01	Труба	22
ШРП 2.04.04	Труба	22
ШРП 2.04.00СБ	Стояк	23
ШРП 2.05.00	Катушка	24
ШРП 2.05.01	Труба	24
ШРП 2.05.00СБ	Катушка	24
ШРП 2.06.00	Колено	25
ШРП 2.07.00	Свеча	25
ШРП 2.06.00СБ	Колено	25
ШРП 2.07.00СБ	Свеча	26
ШРП 2.04.03	Штуцер	27
ШРП 2.07.02	Труба	27
ШРП 2.07.03	Труба	27
ШРП 2.08.00	Трубка импульсная	27
ШРП 2.08.00СБ	Трубка импульсная	28
ШРП 2.08.01	Гайка накидная	29
ШРП 2.09.00	Трубка импульсная	29
ШРП 2.09.00СБ	Трубка импульсная	29
ШРП 2.09.01	Труба	30
ШРП 2.10.00	Трубка импульсная	30
ШРП 2.10.00СБ	Трубка импульсная	30
ШРП 2.10.01	Трубка	30
ШРП 2.11.00	Шкаф	31
ШРП 2.11.06	Дверь	31
ШРП 2.11.07	Ось	31
ШРП 2.11.08	Планка	31
ШРП 2.11.00СБ	Шкаф	32
ШРП 2.11.01.00	Дверь	33
ШРП 2.11.01.01	Ручка	33
ШРП 2.11.01.00СБ	Дверь	33
ШРП 2.11.01.02	Планка	34
ШРП 2.11.01.03	Короб	34
ШРП 2.11.01.04	Втулка	34
ШРП 2.11.02.00	Щит	34
ШРП 2.11.02.00СБ	Щит	35
ШРП 2.11.02.03	Лист	35
ШРП 2.11.03.00	Каркас шкафа	36
ШРП 2.11.03.01	Уголок	36

Продолжение

Обозначение	Наименование	Стр.
ШРП 2.11.03.02	Швеллер	36
ШРП 2.11.03.00СБ	Каркас шкафа	37
ШРП 2.11.03.03	Уголок	38
ШРП 2.11.03.04	Скоба	38
ШРП 2.11.03.05	Косынка	38
ШРП 2.11.03.15	Щиток	38
ШРП 2.12.00	Ограничитель поворота	39
ШРП 2.12.01	Планка	39
ШРП 2.12.00СБ	Ограничитель поворота	39
ШРП 2.12.02	Втулка	40
ШРП 2.12.03	Планка	40
ШРП 2.13.00	Ограничитель поворота	40
ШРП 2.13.01	Фланец	40
ШРП 2.13.00СБ	Ограничитель поворота	41
ШРП 2.13.02	Втулка	41
ШРП 2.14.00	Трубка импульсная	41
ШРП 2.14.00СБ	Трубка импульсная	42
ШРП 2.15.00	Переходник	42
ШРП 2.15.00СБ	Переходник	42
ШРП 2.16.00	Колено	43
ШРП 2.16.00СБ	Колено	43
ШРП 2.16.01	Трубка	43
ШРП 2.16.02	Трубка	43
ШРП 2.17.00	Катушка	44
ШРП 2.18.00	Колено	44
ШРП 2.17.00СБ	Катушка	44
ШРП 2.18.00СБ	Колено	45
ШРП 2.01	Штуцер	45
ШРП 2.02	Штуцер	45
ШРП 2.07	Пружина	45
ШРП 2.19.00	Коллок	46
ШРП 2.19.00СБ	Коллок	46
ШРП 2.19.01	Фланец	46
ШРП 2.19.02	Обечайка	46
ШРП 2.20.00	Свеча	47
ШРП 2.20.01.00	Насадка для свечи	47
ШРП 2.20.00СБ	Свеча	47
ШРП 2.20.01.00СБ	Насадка для свечи	48
ШРП 2.20.01.01	Короб	48
ШРП 2.20.01.02	Косынка	48
ШРП 2.20.01.03	Рассекатель	49
ШРП 2.20.02	Труба	49
ШРП 2.20.03	Штуцер	49
ШРП 2.20.04	Труба	50
ШРП 2.21.00	Свеча	50
ШРП 2.21.00СБ	Свеча	50
ШРП 2.21.02	Труба	51
ШРП 2.22.00	Рама	51
ШРП 2.22.01	Швеллер	51
ШРП 2.22.02	Швеллер	51
ШРП 2.22.00СБ	Рама	52
ШРП 2.22.06	Косынка	53
ШРП 2.17	Уголок	53
ШРП 2.16	Кронштейн	53
ШРП 2.15	Болт анкерный	53

Серия 5.905-14 Вып. 1.1

Формат	Зона	Поз.	Обозначение	Наименование	Кол.	Примечание
				Документация		
А3			ШРП2.00СБ	Сборочный чертеж		
А4			ШРП 2.00ОВ	Общие указания		
А2			ШРП2.00МЧ	Монтажный чертеж		
				Сборочные единицы		
А4		1	ШРП2.01.00	Патрубок входной	1	
А4		2	ШРП2.02.00	Патрубок	1	
А4		3	ШРП 2.03.00	Катушка	1	
А4		4	ШРП 2.04.00	Стояк	1	
А4		5	ШРП 2.05.00	Катушка	1	
А4		6	ШРП 2.06.00	Колено	1	
А4		7	ШРП 2.07.00	Свеча	1	
А4		8	ШРП 2.08.00	Трубка импульсная	1	
А4		9	ШРП 2.09.00	Трубка импульсная	1	
А4		10	ШРП 2.10.00	Трубка импульсная	2	
А4		11	ШРП 2.11.00	Шкаф	1	
А4		12	ШРП 2.12.00	Ограничитель поворота	3	
		13	-01	Ограничитель поворота	1	
А4		14	ШРП 2.13.00	Ограничитель поворота	2	
				Детали		
А4		15	ШРП 2.01	Штуцер	1	
А4		16	ШРП 2.02	Штуцер	1	
А4		17	-01	Штуцер	1	
А4		19	ШРП 2.04	Прокладка	11	
		20	-01	Прокладка	1	
		21	-02	Прокладка	4	

Изм.	Лист	№ докум.	Подп.	Дата	ШРП 2.00			
Разраб.		Кудинов		12.81	Пункт регуляторный шкафной с регулятором давления газа РДБК1-50	Лит.	Лист	Листов
Пров.		Устименко		12.81		А1	1	13
ГИП		Устименко		12.81		Институт Мосгазниигаспроект		
Н.контр.		Устименко		12.81				
Утв.				12.81				

Инв. № подл. | Подп. и дата | Взам. инв. № | Инв. № дубл. | Подп. и дата

Копировал: Гаврилова Формат А4

Формат	Зона	Поз.	Обозначение	Наименование	Кол.	Примечание
А4		22	ШРП 2.04-03	Прокладка	6	
А4		26	ШРП 2.05	Прокладка	1	
				Стандартные изделия		
		30		Контргайка 20 ГОСТ 8968-75	2	
				Фланцы ГОСТ 12820-80		
		31		1-50-6 ст 25	1	
		32		1-50-16 ст 25	1	
				Краны конусные проходные сальниковые муфтовые латунные на Ру 1МПа (10кгс/см²) ГОСТ 2704-77		Н566к
		33		Ду 15	3	
		34		Ду 25	1	
		37		Кран пробковый проходной сальниковый фланцевый Ду 50 ГОСТ 16314-70	2	Н576к
		38		Вентиль запорный проходной угловой стальной для аммиака на Ру 2,5МПа (25кгс/см²) исполнение 1, Ду 6 ГОСТ 10944-75	2	Вс 13бк1

				ШРП 2.00	Лист 2

Инв. № подл. | Подп. и дата | Взам. инв. № | Инв. № дубл. | Подп. и дата

Копировал: Гаврилова Формат А4

Формат	Зона	Поз.	Обозначение	Наименование	Кол.	Примечание
				Болты ГОСТ 7798-70		
		39		М6х20.68.096	4	
		40		М12х30.58.096	8	
				Гайки ГОСТ 5915-70		
		42		М6.5.096	4	
		44		М10.5.096	2	
		46		Хомут 60-Ст3 ГОСТ 24137-80	1	
		49		Манометр показывающий пружинный типа ОБМ1-100 с верхним пределом измерения 0,6МПа (6кгс/см²) У1 кл.т.1,5-2,5	2	
				Прочие изделия		
		51		Кран трехходовой монтажный муфтовый с фланцем для контрольного манометра 11М1-00.00-ТУ26-07-1061-73	4	
		52		Фильтр ФГ 9-50-12 ТУ-51-746-76	1	
				Вентили фланцевые ТУ26-07-022-76		
		53		Ду 20	2	
		54		Ду 50	3	

				ШРП 2.00	Лист 3

Инв. № подл. | Подп. и дата | Взам. инв. № | Инв. № дубл. | Подп. и дата

Копировал: Гаврилова Формат А4

Формат	Зона	Поз.	Обозначение	Наименование	Кол.	Примечание
			Переменные данные	Для исполнения ШРП 2.00		
				Сборочные единицы		
А4		56	ШРП 2.14.00	Трубка импульсная	1	
А4		57	ШРП 2.15.00	Переходник	1	
		58	-01	Переходник	1	
А4		59	ШРП 2.16.00	Колено	1	
				Детали		
А4		61	ШРП 2.04-04	Прокладка	2	
		62	-05	Прокладка	11	
А4		63	ШРП 2.06	Крышка	1	
				Стандартные изделия		
		66		Контргайка 50 ГОСТ 8968-75	3	
				Болты ГОСТ 7798-70		
		67		М12х45.58.096	24	
		68		М16х55.58.096	64	
		69		Болт М8х1Ч.58.016 ГОСТ 7805-70	4	
				Гайки ГОСТ 5915-70		
		70		М12.5.096	32	
		71		М16.5.096	64	
		72		Гайка М8.5.096 ГОСТ 5915-70	4	
				Прочие изделия		
		74		Клапан предохранительный запорный 11М1-50 ТУ26-07-1061-86 РСФСР-698-79	1	

				ШРП 2.00	Лист 4

Инв. № подл. | Подп. и дата | Взам. инв. № | Инв. № дубл. | Подп. и дата

Копировал: Гаврилова Формат А4

Формат	Зона	Поз.	Обозначение	Наименование	Кол.	Примечание
				Регулятор давления газа		
				РДБК1-50 ТУ400-10-40-79	1	
		76		Напоромер мембранный показывающий в		
				круглом корпусе НМП-100		
				с верхним пределом измерения 5КПа (600кгс/м²)		
				ТУ 25.02.1730-74	1	
		77		Клапан пружинный		
				сбросной ПСК-50Н/0,05		
				ТУ 204 РСФСР-806-76	1	
				ШРП 2.00-01		
				Сборочные единицы		
А4		56	ШРП 2.14.00	Трубка импульсная	1	
А4		57	ШРП 2.15.00	Переходник	1	
		58	-01	Переходник	1	
А4		59	ШРП 2.16.00	Колено	1	
				Детали		
А4		61	ШРП 2.04-04	Прокладка	2	
		62	-05	Прокладка	10	
А4		63	ШРП 2.06	Крышка	1	
А4		64	ШРП 2.07	Пружина	1	

Изм. Лист № докум. Подп. Дата — ШРП 2.00 — Лист 5

Копировал: Гаврилова — Формат А4

Формат	Зона	Поз.	Обозначение	Наименование	Кол.	Примечание
				Стандартные изделия		
		66		Контргайка 50 ГОСТ 8968-75	3	
				Болты ГОСТ 7798-70		
		67		М 12×45.58.036	24	
		68		М16×55.58.036	64	
		69		Болт М5×14.58.036		
				ГОСТ 7805-70	4	
				Гайки ГОСТ 5915-70		
		70		М 12.5.036	32	
		71		М 16.5.036	64	
		72		Гайка М5.5.036 ГОСТ 5915-70	4	
				Прочие изделия		
		74		Клапан предохранитель-		
				ный запорный ПКН-50		
				ТУ 204 РСФСР-598-79Е	1	
		75		Регулятор давления газа		
				РДБК1-50 ТУ400-10-40-79	1	
		76		Напоромер мембранный		
				показывающий в круг-		
				лом корпусе НМП-100		
				с верхним пределом из-		
				мерения 25КПа (2500кгс/м²)		
				ТУ 25.02.1730-74	1	
		77		Клапан пружинный		
				сбросной ПСК-50Н/0,05		
				ТУ 204 РСФСР-806-76	1	

Изм. Лист № докум. Подп. Дата — ШРП 2.00 — Лист 6

Копировал: Гаврилова — Формат А4

Формат	Зона	Поз.	Обозначение	Наименование	Кол.	Примечание
				ШРП 2.00-02		
				Сборочные единицы		
А4		57	ШРП 2.15.00	Переходник	1	
			-01	Переходник	1	
А4		59	ШРП 2.16.00	Колено	1	
				Детали		
А4		61	ШРП 2.04-04	Прокладка	2	
		62	-05	Прокладка	10	
А4		63	ШРП 2.06	Крышка	1	
				Стандартные изделия		
		66		Контргайка 50 ГОСТ 8968-75	3	
				Болты ГОСТ 7798-70		
		67		М12×45.58.096	24	
		68		М16×55.58.096	64	
				Гайки ГОСТ 5916-70		
		70		М12.5.096	32	
		71		М16.5.096	64	
				Прочие изделия		
		74		Клапан предохранитель-		
				ный запорный ПКН-50		
				ТУ 204 РСФСР-598-79Е	1	
		75		Регулятор давления газа		
				РДБК1-50 ТУ400-10-40-79	1	

Изм. Лист № докум. Подп. Дата — ШРП 2.00 — Лист 7

Копировал: Гаврилова — Формат А4

Формат	Зона	Поз.	Обозначение	Наименование	Кол.	Примечание
		76		Манометр показываю-		
				щий пружинный типа		
				ОБМ1-100 с верхним преде-		
				лом измерения 0,1МПа		
				(1кгс/см²) ГОСТ 2405-80	1	
		77		Клапан пружинный		
				сбросной ПСК-50С/0,5		
				ТУ 204 РСФСР-806-76	1	
				ШРП 2.00-03		
				Сборочные единицы		
А4		57	ШРП 2.15.00	Переходник	1	
		58	-01	Переходник	1	
		59	ШРП 2.16.00	Колено	1	
				Детали		
А4		61	ШРП 2.04-04	Прокладка	2	
		62	-05	Прокладка	10	
А4		63	ШРП 2.06	Крышка	1	
				Стандартные изделия		
		66		Контргайка 50 ГОСТ 8968-75	3	
				Болты 7798-70		
		67		М12×45.58.096	24	
		68		М16×55.58.096	64	

Изм. Лист № докум. Подп. Дата — ШРП 2.00 — Лист 8

Копировал: Гаврилова — Формат А4

Серия 5.905-11

Инв. № подл. | Подп. и дата | Взам. инв. № | Инв. № дубл. | Подп. и дата

Серия 5.903-11

Формат	Зона	Поз.	Обозначение	Наименование	Кол.	Примечание
				Гайки ГОСТ 5915-70		
		70		М12.5.096	32	
		71		М16.5.096	64	
				Прочие изделия		
		74		Клапан предохранительный запорный ПКВ-50 ТУ204 РСФСР-598-79Е	1	
		75		Регулятор давления газа РДБК1П-50ТУ400-10-40-79	1	
		76		Манометр показывающий пружинный типа ОБМ1-100с верхним пределом измерения 0,16мпа (1,6кгс/см²) ГОСТ 2405-80	1	
		77		Клапан пружинный сбросной ПСК-50с/1,25 ТУ204 РСФСР-806-76	1	
				ШРП2.00-04		
				Сборочный чертеж		
А4		58	ШРП2.17.00	Катушка	1	
А4		59	ШРП2.18.00	Колено	1	
А4		60	ШРП2.19.00	Колпак	1	
				Детали		
А4		61	ШРП2.04 -04	Прокладка	1	
		62	-05	Прокладка	11	
		65	-06	Прокладка	1	

Инв. № подл. | Подп. и дата | Взам. инв. № | Инв. № дубл. | Подп. и дата

ШРП2.00 Лист 9

Копировал

Формат	Зона	Поз.	Обозначение	Наименование	Кол.	Примечание
				Стандартные изделия		
		66		Контргайка 50 ГОСТ	2	
				Болты ГОСТ 7798-70		
		67		М12х45.58.096	20	
		68		М16х55.58.096	72	
				Гайки ГОСТ 5915-70		
		70		М12.5.096	28	
		71		М16.5.096	72	
				Прочие изделия		
		74		Клапан предохранительный запорный ПКВ-50 ТУ204 РСФСР-598-79Е	1	
		75		Регулятор давления газа РДБК1П-50ТУ400-10-40-79	1	
		76		Манометр показывающий пружинный типа ОБМ1-100с верхним пределом измерения 0,25мпа (2,5кгс/см²) ГОСТ 2405-80	1	
		77		Клапан предохранительный пружинный полно подъемный фланцевый стальной на Ру=1,6и4,0мпа с пружиной №102 исполнение 3 ГОСТ 9789-75	1	СПКУР-16

Инв. № подл. | Подп. и дата | Взам. инв. № | Инв. № дубл. | Подп. и дата

ШРП2.00 Лист 10

Изм. | Лист | № докум. | Подп. | Дата

Копировал Формат А4

Формат	Зона	Поз.	Обозначение	Наименование	Кол.	Примечание
				ШРП2.00-05		
				Сборочный чертеж		
А4		58	ШРП2.17.00	Катушка	1	
А4		59	ШРП2.18.00	Колено	1	
А4		60	ШРП2.19.00	Колпак	1	
				Детали		
А4		61	ШРП2.04 -04	Прокладка	1	
		62	-05	Прокладка	11	
		65	-06	Прокладка	1	
				Стандартные изделия		
		66		Контргайка 50 ГОСТ 8968-75	2	
				Болты ГОСТ 7798-70		
		67		М12х45.58.096	20	
		68		М16х55.58.096	72	
				Гайки ГОСТ 5915-70		
		70		М12.5.096	28	
		71		М16.5.096	72	
				Прочие изделия		
		74		Клапан предохранительный запорный ПКВ-50 ТУ204 РСФСР-598-79Е	1	
		75		Регулятор давления газа РДБК1П-50ТУ400-10-40-79	1	
		76		Манометр показывающий пружинный типа ОБМ1-100 с верхним пределом измерения 0,4мпа (4кгс/см²) ГОСТ [illegible]	1	

Инв. № подл. | Подп. и дата | Взам. инв. № | Инв. № дубл. | Подп. и дата

ШРП2.00 Лист 11

Изм. | Лист | № докум. | Подп. | Дата

Копировал Формат А4

Формат	Зона	Поз.	Обозначение	Наименование	Кол.	Примечание
		77		Клапан предохранительный пружинный полно подъемный фланцевый стальной на Ру=1,6и4,0мпа с пружиной №103 исполнение 3 ГОСТ 9789-75	1	СПКУР-16
				ШРП2.00-06		
				Сборочные единицы		
А4		58	ШРП2.17.00	Катушка	1	
А4		59	ШРП2.18.00	Колено	1	
А4		60	ШРП2.19.00	Колпак	1	
				Детали		
А4		61	ШРП2.04 -04	Прокладка	1	
		62	-05	Прокладка	11	
		65	-06	Прокладка	1	
				Стандартные изделия		
		66		Контргайка 50 ГОСТ 8968-75	2	
				Болты ГОСТ 7798-70		
		67		М12х45.58.096	20	
		68		М16х55.58.096	72	
				Гайки ГОСТ 5915-70		
		70		М12.5.096	28	
		71		М16.5.096	72	

Инв. № подл. | Подп. и дата | Взам. инв. № | Инв. № дубл. | Подп. и дата

ШРП 2.00 Лист 12

Изм. | Лист | № докум. | Подп. | Дата

Копировал Формат А4

Серия 5.905-11 Выпуск 1

Позиция	Обозначение	Наименование	Кол.	Примечание
		Прочие изделия		
74		Клапан предохранительный запорный ПКВ-50 ТУ 204 РСФСР-588-78Е	1	
75		Регулятор давления газа РДБК 10-50ТУ 400-10-40-75	1	
76		Манометр показывающий пружинный типа ОБМ1-100с верхним пределом измерения 1,0МПа (10кгс/см²) ГОСТ 2405-80	1	
77		Клапан предохранительный пружинный полноподъемный фланцевый стальной на Ру=1,6 МПа (16 кгс/см²) с пружиной №104 ГОСТ 9789-75	1	100КУР-16

ШРП 2.00

Лист 15

Копировал

Формат А4

---

40 2 ШРП

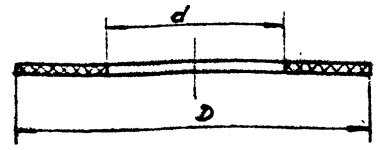

Обозначение	D, мм	d, мм	Масса, кг
ШРП 2.04	78	10	0,00054
-01	38	25	0,00108
-02	51	25	0,00126
-03	88	57	0,00584
-04	80	57	0,00792
-05	102	57	0,00972
-06	128	89	0,0126

Размеры обеспеч. интер.

ШРП 2.04

Прокладка

Паронит ПМБ-2,0 ГОСТ 481-80

Лит. | Масса: см. табл. | Масштаб: –

Лист | Листов 1

Институт Мосгазниипроект

---

50 2 ШРП

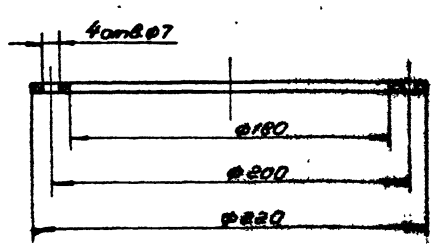

Размеры обеспеч. интер.

ШРП 2.05

Прокладка

Лит | Масса: 0,058 | Масштаб: 1:2

Лист | Листов 1

Пластина 2 лист ОБМ-Г-3,0-Т1 ГОСТ 7338-77

Институт Мосгазниипроект

Копировал

Формат А4

---

90 2 ШРП

60 √(√)

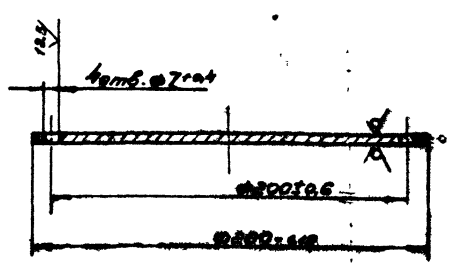

ШРП 2.06

Крышка

Лит | Масса: 0,89 | Масштаб: 1:2

Лист | Листов 1

Лист Б-ЛМ-3,0 ГОСТ 19903-74 / 3-Ц ст. 3 ГОСТ 16523-70

Институт Мосгазниипроект

Копировал

Формат А4

Серия 5.905-17

Рис. 1

Двери не показаны

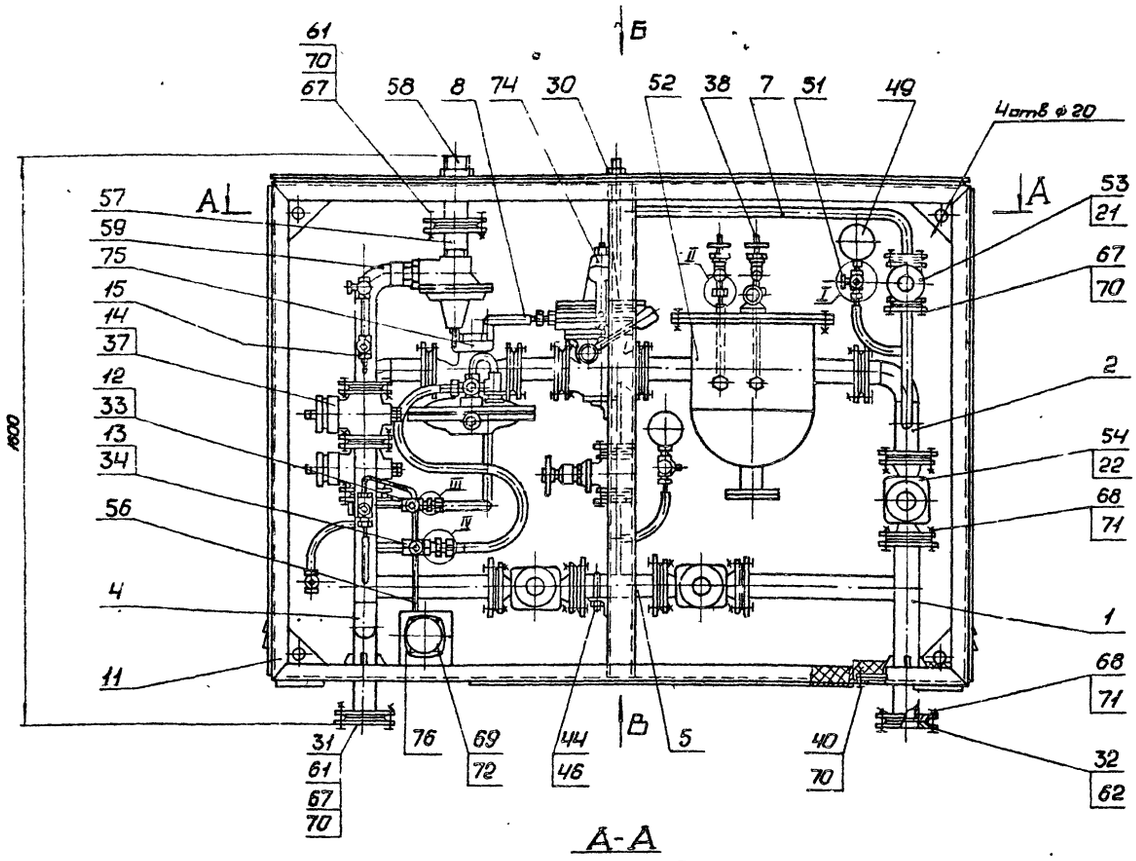

А-А

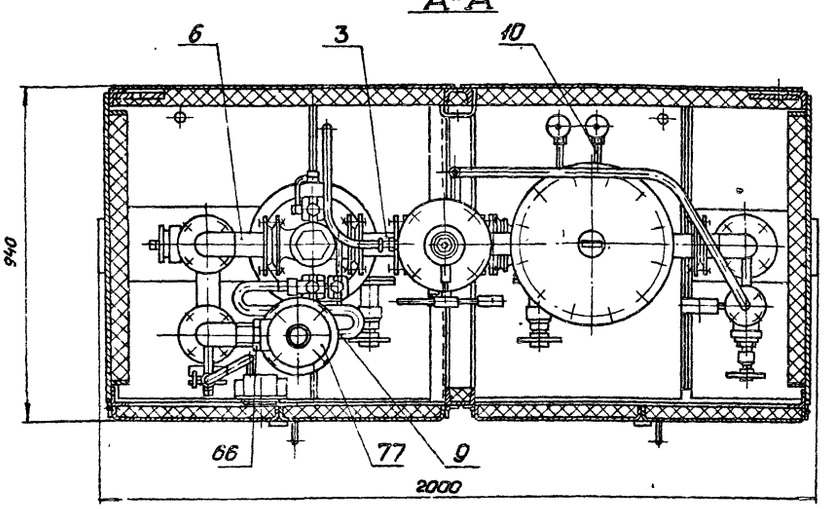

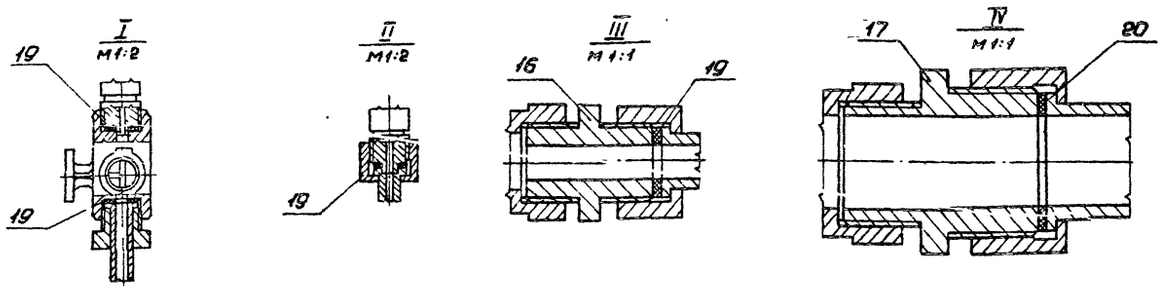

Обозначение	Рис.	Давление рабочее на выходе МПа (кгс/см²)	Масса, кг
ШРП 2 00	1	до ≈ 0,005 (0,05)	682
-01	2	свыше 0,005(0,05) до ≈ 0,02 (0,2)	
-02	3	свыше 0,02(0,2) до ≈ 0,05 (0,5)	
-03		свыше 0,05 (0,5) до ≈ 0,12 (1,2)	
-04	4	свыше 0,12(1,2) до ≈ 0,19 (1,9)	705
-05		свыше 0,19(1,2) до ≈ 0,35 (3,5)	
-06		свыше 0,35(3,5) до ≈ 0,6 (6,0)	

1. Покрытие наружной поверхности шкафа и трубопроводов, кроме резьб, таблички, предохранительной, регулирующей и запорной арматуры, эмаль ПФ-115 серая ГОСТ 6465-76, I Жз с предварительной грунтовкой ПФ 020 ГОСТ 18186-79.

2. Размеры для справок.

Изм.	Лист	№ докум.	Подп.	Дата	ШРП 2.00 СБ
Разраб		Кудинов		12.85	Пункт регуляторный шкафной с регулятором давления газа РДБК1-50 Сборочный чертеж
Пров		Иосилевич		12.85	
Т.контр.					
Н.контр.		Иосилевич		12.85	
Утв.		Заславский		12.85	

Лит	Масса	Масш.
И	см. табл	1:10

Лист 1 Листов 2

Институт МосгазНИИпроект

Копировал Формат А2

Инв. № подл. | Подп. и дата | Взам. инв. № | Инв. № дубл. | Подп. и дата

Вид Б лист 1

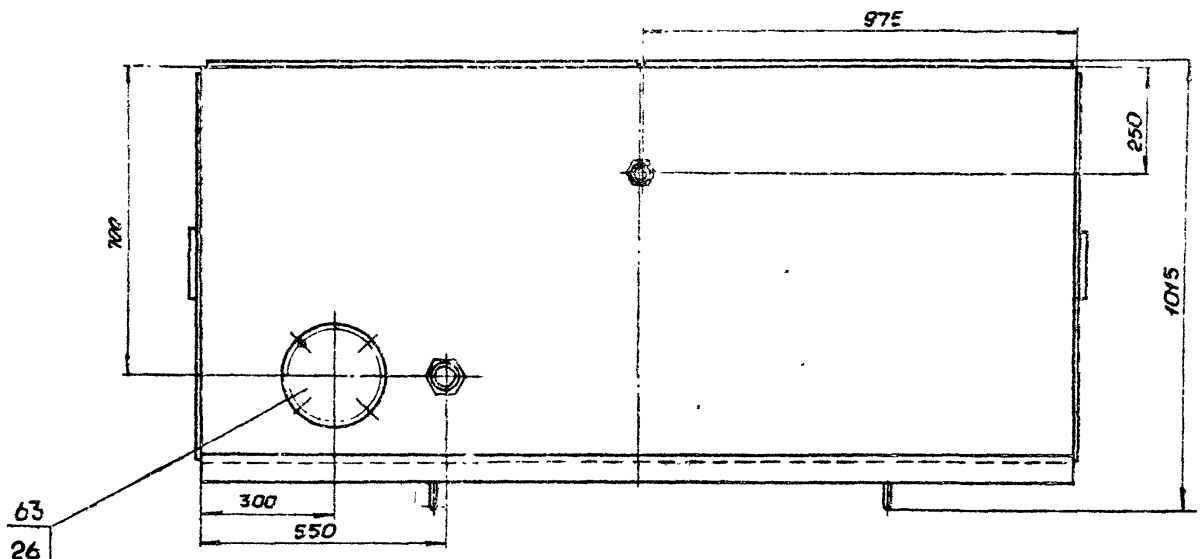

Вид В лист 1

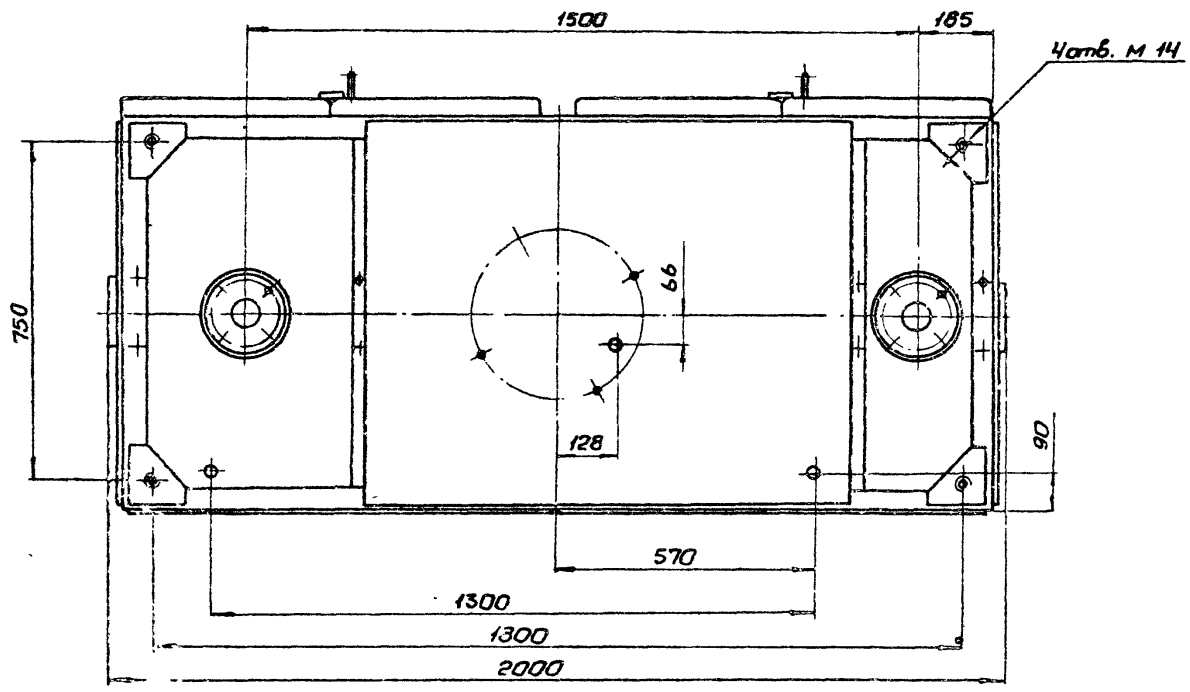

Рис. 2

Остальное см. рис. 1

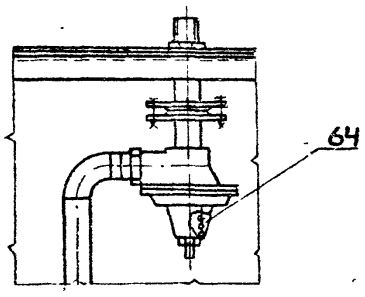

Рис. 3

Остальное см. рис. 1

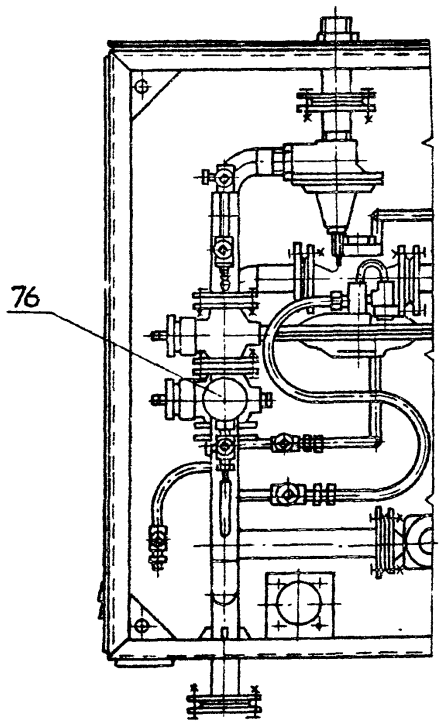

Рис. 4

Остальное см. Рис. 1

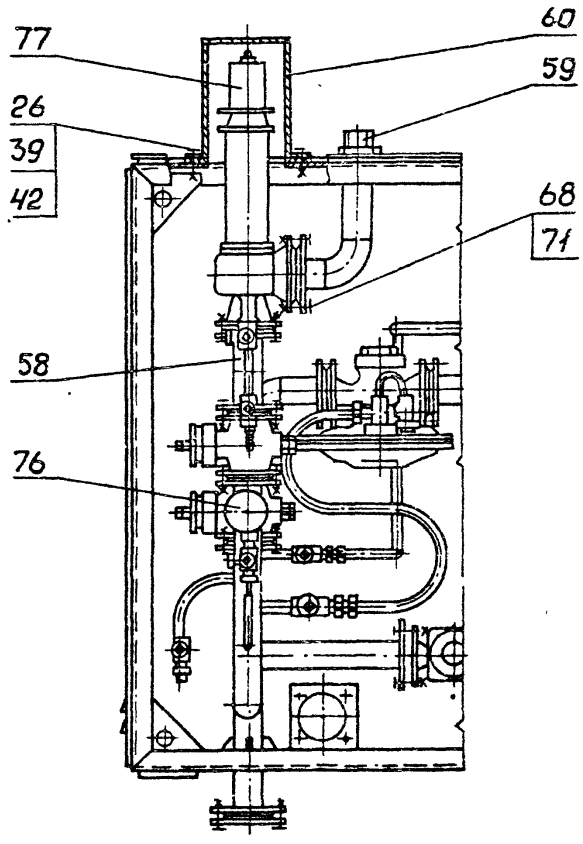

1. Введение

Корректировка рабочих чертежей типовых конструкций. Газорегуляторные пункты (ГРП) шкафного типа для снижения давления газа" произведена институтом „Мосгазниипроект" в соответствии с планом типового проектирования на 1985 г, утвержденным постановлением Госстроя СССР от 10. 12. 1984 г № 204 (п. 8.4.1.6).

Рабочие чертежи типовых конструкций служат исходным материалом для разработки конструкторской документации и постановки „Газорегуляторных пунктов (ГРП) шкафного типа для снижения давления газа" на серийное производство. Рабочие чертежи типовой документации настоящей серии могут применяться также при проектировании и строительстве систем газоснабжения.

2. Назначение и область применения.

Шкафной регуляторный пункт с регулятором давления газа РДБК1-50 (далее ШРП) применяется в системах газоснабжения природным газом, служит для снижения давления газа и поддержания его на заданных уровнях.

Установка ШРП может производиться в районах со следующими климатическими условиями:

а) территория - без подработки горными выработками

б) расчетная зимняя температура 243°К (минус 30°С)

в) грунты в основаниях непучинистые, непросадочные

Изм.	Лист	№ докум.	Подп.	Дата
Разраб.		Кудинов		11.85
Пров.		Носилевич		11.85
Н.конт.		Носилевич		11.85
Утв.		Зословский		

ШРП 2.00Д

Пункт регуляторный шкафной с регулятором давления газа РДБК1-50 Общие указания

Лит.	Лист	Листов
Н	1	20

Институт Мосгазниипроект

Серия 5.905-11

Инв. № подл. | Подп. и дата | Взам. инв. № | Инв. № дубл. | Подп. и дата

Копировал: Сеф Формат А4

3. Техническая характеристика

3.1. Давление газа на входе, МПа (кгс/см²) - 1,2 (12)

3.2. Давление регулируемое на выходе, МПа (кгс/см²) - 0,001-0,6 (0,01-6)

3.3. Пределы срабатывания предохранительного запорного клапана, МПа (кгс/см²):

а) при повышении давления - 0,002-0,06 (0,02-0,6)

б) при понижении давления - 0,0003-0,003 (0,003-0,03)

3.4. Пределы срабатывания предохранительного сбросного клапана, МПа (кгс/см²):

а) типа ПСК-50 - 0,002-0,125 (0,02-1,25)

б) типа СППК4Р-1Б - 0,12-0,6 (1,2-6)

3.5. Допустимая потеря давления на сетке фильтра МПа (кгс/см²) - 0,005 (0,05)

3.6. Теплопотери шкафа Вт (ккал/ч) - 464 (400)

3.7. Габаритные размеры, мм

ширина	2000
высота	1400
глубина	940

3.8. Масса, кг 705

3.9. Максимальная пропускная способность ШРП при плотности газа 0,73 кг/м³ и температуре 273°К (0°С) должна соответствовать величинам, указанным в таблице 1.

Таблица 1

Давление газа на входе МПа (кгс/см²)	Давление газа на выходе МПа (кгс/см²)	Величина, м³/ч
0,05 (0,5)	0,001 (0,01)	672
0,1 (1)	0,001-0,010 (0,01-0,10)	895
0,15 (1,5)	0,001-0,037 (0,01-0,37)	1120
0,2 (2)	0,001-0,065 (0,01-0,65)	1344
0,3 (3)	0,001-0,120 (0,01-1,20)	1792

ШРП 2.00Д Лист 2

Копировал: Сеф Формат А4

Продолжение табл. 1

Давление газа на входе, МПа (кгс/см²)	Давление газа на выходе, МПа (кгс/см²)	Величина, м³/ч
0,4 (4)	0,001-0,175 (0,01-1,75)	2240
0,5 (5)	0,001-0,230 (0,01-2,30)	2608
0,6 (6)	0,001-0,285 (0,01-2,85)	3136
0,7 (7)	0,001-0,340 (0,01-3,40)	3584
0,8 (8)	0,001-0,395 (0,01-3,95)	4032
0,9 (9)	0,001-0,450 (0,01-4,50)	4480
1,0 (10)	0,001-0,505 (0,01-5,05)	4929
1,1 (11)	0,001-0,560 (0,01-5,60)	5377
1,2 (12)	0,001-0,615 (0,01-6,15)	5825

4. Оборудование

4.1. Основным элементом ШРП является регулятор давления газа, с помощью которого производится снижение давления газа и поддержание его на заданном уровне.

4.2. Максимальная пропускная способность ШРП приведена в табл. 1. Для определения пропускной способности ШРП при плотности газа, отличающейся от 0,73 кг/м³, величину пропускной способности, указанную в табл. 1, следует умножить на коэффициент, вычисленный по формуле:

$$K = \frac{0,855}{\sqrt{\rho}}$$

где ρ - плотность газа в кг/м³

Определение пропускной способности ШРП при различных давлениях газа на входе и выходе следует производить по формуле

$$Q = 1595 f \cdot P_1 \cdot \varphi \cdot \alpha \sqrt{\frac{1}{\rho_0}}$$

ШРП 2.00Д Лист 3

Копировал: Сеф Формат А4

где f - площадь седла клапана регулятора давления в см² для регулятора РДБК1-50 $f = 9,6$ см².

α - коэффициент расхода $\alpha = 0,65$

P_1 - абсолютное давление газа на входе в МПа

φ - коэффициент, зависящий от отношения $\frac{P_2}{P_1}$ и (где P_2 - абсолютное давление газа на выходе в МПа) определяемый по графику

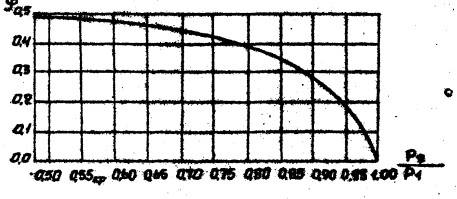

Пропускную способность ШРП надлежит принимать на 15-20% больше максимального расчетного расхода газа.

4.3. Помимо регулятора давления ШРП имеет следующее оборудование: предохранительный запорный клапан, предохранительный сбросной клапан, фильтр, запорную арматуру и манометр на входе, выходе и на байпасе.

4.4. Предохранительный запорный клапан типа ПКН(В)-50 установлен в ШРП перед регулятором давления и служит для автоматического отключения потока газа при повышении и понижении давления газа против установленных пределов.

Предохранительный запорный клапан должен настраиваться на закрытие при давлении, превышающем максимальное рабочее давление на 20-25%.

Изм.	Лист	№ докум.	Подп.	Дата

ШРП 2.00Д Лист 4

Копировал: Сеф Формат А4

4. 5. Предохранительный сбросной клапан установлен в ШРП за регулятором давления и служат для автоматического сброса газа в случае повышения давления сверх установленного в качестве предохранительного сбросного клапана при выходном давлении газа до 0,125 МПа (1,25 кгс/см²), установлен клапан типа ПСК-50, а при выходном давление газа свыше 0,125–0,6 МПа (1,25–6) установлен клапан СППК4Р-16 Ду 50 мм.

Предохранительные сбросные клапаны должны обеспечивать начало открытия при повышении установленного максимального рабочего давления не более чем на 5% и полное открытие при превышении этого давления не более чем на 15%.

4. 6. Фильтр сетчатый предназначен для очистки газа от механических примесей, повреждающих уплотнительные поверхности клапана регулятора давления, предохранительных клапанов и другой арматуры.

Фильтр имеет штуцеры, к которым должны присоединяться манометры для определения степени засорения кассеты. Измерение перепада давления на фильтре рекомендуется производить с помощью дифманометров типа ДТ, при этом измерение следует производить при максимальном (или близком к нему) расходе газа.

5. Отопление

5. 1. Необходимость отопления ШРП определяется в соответствии с требованиями п. 5.10 главы СНиП II-37-76 „Нормы проектирования. Газоснабжение. Внутренние и наружные устройства."

5. 2. Отопление ШРП разработано в 2х вариантах:

а) с подачей теплоносителя в нагревательную систему;

б) с системой газового обогрева.

5. 3. В качестве теплоносителя могут использоваться горячая вода или пар. Предельная температура теплоносителя 383° К (110° С).

5. 4. Технические данные горелки системы газового обогрева:

5. 4. 1. Давление газа, КПа (мм. вод. ст) — ≈ 0,9-2 (90-200)

5. 4. 2. Тепловая мощность, Вт (ккал/ч):

а) при давлении газа 0,9 кПа (90 мм. вод. ст) — 1279 (1100)

б) при давлении газа 2 кПа (200 мм. вод. ст) — 1977 (1700)

5. 4. 3. Расход газа, м³/ч:

а) при давлении газа 0,9 кПа (90 мм. вод. ст) — 0,13

б) при давлении газа 2 кПа (200 мм. вод. ст) — 0,2

6. Молниезащита

6. 1. ШРП должен быть защищен от прямых ударов молнии и от заноса высоких потенциалов через подземные металлические трубопроводы.

6. 2. Необходимость устройства специальной молниезащиты ШРП должна определяться в соответствии с требованиями указаний по проектированию и устройству молниезащиты зданий и сооружений. Импульсное сопротивление заземлителя растеканию должно быть не более 10 ом.

7. Указания по размещению

7. 1. ШРП должен устанавливаться на несгораемой стене снаружи газифицируемого здания или на отдельно стоящей несгораемой опоре.

7. 2. ШРП, устанавливаемый на отдельно стоящей несгораемой опоре следует размещать в садах, скверах, внутри жилых кварталов, на территориях промышленных коммунальных предприятий на расстояниях от зданий и сооружений, не менее указанных в таблице 5.

Таблица 5

Наименование показателей	До зданий и сооружений	До железнодорожн. и трамвайн. путей (до ближ. рельс)	До автомобильных дорог (до обочины)	До воздушных линий электропередачи
Минимальные расстояния от отдельно стоящих ШРП до зданий и сооружений (по горизонтали, в свету), м	10	10	5	Не менее 1,5 высоты опоры

7. 3. ШРП допускается устанавливать на стенах газифицируемых зданий не ниже II степени огнестойкости для газоснабжения объектов коммунально-бытового назначения, в том числе и жилых домов при давлении газа на входе в ШРП до ≈ 0,3 МПа (3 кгс/см²), для газоснабжения промышленных и коммунальных предприятий при давлении газа на входе в ШРП до ≈ 0,6 МПа (6 кгс/см²).

При установке ШРП с давлением газа на входе до ≈ 0,3 МПа (3 кгс/см²) на стене здания расстояние от шкафа до окна или двери и других проемов по горизонтали должно быть не менее 1 м

ШРП с давлением газа на входе выше ≈ 0,3 до ≈ 0,6 МПа (3 до 6 кгс/см²) должны размещаться на стенах зданий, не имеющих дверных и оконных проемов.

Установка ШРП на стенах зданий под окнами и балконами не допускается.

7. 4. Сбросной газопровод (свеча), отводящий газ от предохранительного сбросного клапана ШРП, устанавливаемого на отдельно стоящих опорах, должен выводиться на высоту не менее 4 м от уровня земли, а при установке ШРП на стенах зданий — на 1 м выше карниза здания.

8. Указания по применению чертежей типовых конструкций

8. 1. При проектировании систем газоснабжения с применением ШРП следует руководствоваться требованиями глав СНиП II-37-76 „Нормы проектирования. Газоснабжение. Внутренние и наружные устройства"; III-29-76 „Правила производства и приемки работ. Газоснабжение. Внутренние устройства. Наружные сети и сооружения", „Правил безопасности в газовом хозяйстве", а так же другими нормативными документами.

8. 2. Проекты газоснабжения с применением ШРП должны согласовываться с организациями, осуществляющими эксплуатацию газового хозяйства в населенных пунктах (горгазами или организациями, выполняющими функции горгазов).

8. 3. Изменения в чертежи типовых конструкций ШРП могут быть внесены только по согласованию с институтом „МосгазНИИпроект"

Серия 5.905-11 Выпуск 2

9 Указание мер безопасности.

9.1. В целях обеспечения требований безопасности при изготовлении, монтаже и эксплуатации ШРП следует руководствоваться следующими нормативными документами:

а) „Правилами безопасности в газовом хозяйстве" Госгортехнадзора СССР;

б) главой СНиП III-29-76„ Правила производства и приемки работ. Газоснабжение. Внутренние устройства. Наружные сети и сооружения" Госстроя СССР;

в) другими действующими нормативными материалами, утвержденными в установленном порядке.

9.2. На внутренней стороне ШРП должна быть прикреплена схема устройства регуляторного пункта с подробным обозначением всех узлов, с указанием параметров настройки регулятора, предохранительных запорного и сбросного клапанов, и инструкция по эксплуатации, технике безопасности и пожарной безопасности.

Снаружи ШРП на видном месте должна располагаться предупредительная надпись-„Огнеопасно."

10. Технические требования к изготовлению.

10.1. По химическому составу и механическим свойствам материалы, применяемые для изготовления ШРП, должны удовлетворять требованиям государственных стандартов и технических условий.

10.2. Изготовление деталей ШРП из сортового проката, имеющего расслоения в целом сечении или в части его,

Копировал: Сауг Формат А4

плены, раковины, пережоги и трещины, обнаруженные при внешнем осмотре, в производство не допускаются.

10.3. При вытяжке, выдавливании и вырубке штампованных деталей в местах изгиба по периметру вырубки не допускается утяжка металла свыше 1/3 его начальной толщины.

10.4. После механической обработки наличие заусенцев на деталях не допускается. Если на чертеже детали нет указаний о форме кромок, то они должны быть притуплены радиусом 0,2÷0,5 мм или фаской (0,2÷0,5) ×45°.

10.5. Шероховатости поверхностей деталей должны соответствовать требованиям рабочих чертежей.

10.6. Допускаемые отклонения размеров обрабатываемых деталей должны соответствовать требованиям рабочих чертежей.

10.7. Предельные отклонения формы и расположение поверхностей деталей должны соответствовать X степени точности по ГОСТ 24643-81.

10.8. Резьбы на деталях должны выполняться в соответствии с требованиями рабочих чертежей ГОСТ 6357-81, ГОСТ 8724-81, ГОСТ 9150-81. ГОСТ 24705-81 и ГОСТ 16093-81.

10.9. На поверхностях резьб не допускаются забоины, вмятины и заусенцы, препятствующие навинчиванию проходных калибров, а также рванины и выкрашивания, если глубина их выходит за пределы среднего диаметра или длина превышает половину диаметра.

10.10. Сварка деталей должна производиться в соответствии с требованиями рабочих чертежей.

При этом наплывы, прожоги, незаваренные кратеры, под-

Копировал: Сауг Формат А4

резы, наружные трещины в швах и в околошовной зоне, выпуски, непровары корня шва и несоответствие конструктивных элементов сварного шва не допускаются.

10.11. Сварка деталей должна производиться электродами типа Э-42А ГОСТ 9467-75.

10.12. По внешнему виду лакокрасочные покрытия должны соответствовать IV классу ГОСТ 9032-74, а по условиям эксплуатации группе „Ж3" ГОСТ 9.104-79.

10.13. Все детали ШРП, поступающие на сборку, должны быть приняты ОТК предприятия-изготовителя. Детали, не имеющие клейма ОТК, на сборку не допускаются.

10.14. На деталях, поступающих на сборку, не допускаются забоины, трещины и другие дефекты. Детали должны быть тщательно очищены от грязи, масел, влаги.

10.15. Вся запорная, регулирующая и предохранительная арматура должна соответствовать требованиям соответствующих стандартов или ТУ и иметь паспорта предприятий-изготовителей.

10.16. Соединения на трубных цилиндрических резьбах должны производиться на цинковых белилах марки М1. ГОСТ 202-84, разведенных на натуральной олифе по ГОСТ 7931-76 с подмоткой тепаного льна №10 ГОСТ 10330-76.

10.17. ШРП должны иметь следующие показатели надежности:

а) межремонтный срок службы не менее 10000ч;

б) срок службы до списания не менее 5лет.

Копировал: Сауг Формат А4

11. Комплектность, маркировка, упаковка, транспортирование и хранение:

11.1. В комплект поставки ШРП должны входить:

а) шкафной регуляторный пункт;

б) паспорт на шкафной регуляторный пункт;

в) паспорта или инструкции по эксплуатации и монтажу на запорную, регулирующую и предохранительную арматуру.

11.2. Упаковка в специальную тару ШРП не производится.

11.3. Все трубопроводы ШРП во время транспортировки должны быть заглушены.

11.4. Неокрашенные поверхности ШРП должны быть подвергнуты консервации в соответствии с требованиями ГОСТ 9.014-78 для изделий группы II и категории условий хранения „С" при промышленном характере атмосферы.

11.5. Паспорта должны быть завернуты в водонепроницаемую бумагу ГОСТ 8828-75 и положены в ШРП.

11.6. Транспортирование и хранение ШРП - по группе С ГОСТ 15150-69.

ШРП могут транспортироваться любым видом транспорта с соблюдением мер предосторожности, сохраняющих внешний вид и качество изделий.

11.7. Каждый ШРП должен иметь табличку, соответствующую требованиям рабочих чертежей и ГОСТ 12969-67.

Копировал: Сауг Формат А4

Серия 5.905-11 Выпуск 2

12. Правила приемки

12.1. Для проверки качества и соответствия требованиям рабочих чертежей и настоящих технических требований ШРП должны подвергаться приемо-сдаточным и периодическим испытаниям.

12.2. При приемо-сдаточных испытаниях каждый ШРП должен быть подвергнут внешнему осмотру и следующим испытаниям:

а) на герметичность всех соединений;

б) на работоспособность.

12.3. При периодических испытаниях ШРП должен быть подвергнут проверке в объеме приемо-сдаточных испытаний, а также надежности в соответствии с требованиями п. 12.18.

12.4. Периодические испытания должны проводиться в сроки, достаточные для обеспечения проверки соответствия серийно выпускаемых ШРП требованиям настоящих технических условий, но не реже одного раза в два года.

12.5. Периодическим испытаниям должны подвергаться 10% ШРП от партий, принятых техническим контролем предприятия-изготовителя. Размер партии должен соответствовать сменной выработке.

12.6. При получении неудовлетворительных результатов периодических испытаний, хотя бы по одному из показателей, должна производиться повторная проверка удвоенного количества ШРП от партии.

Если и в этом случае будет обнаружено несоответствие ШРП требованиям настоящих технических требований, то партия должна быть забракована.

12.7. В качестве сопроводительной документации каждая партия ШРП должна иметь документ установленной формы.

13. Методы контроля

13.1. Все узлы и детали газопровода, устанавливаемые в ШРП, должны быть подвергнуты пневматическим испытаниям на прочность и плотность при давлениях, указанных в табл. 2

Таблица 2

Вид испытания	Место установки узлов и деталей	
	До регулятора	После регулятора
	Давление, МПа (кгс/см²)	
на прочность	1,5 (15)	0,75 (7,5)
на плотность	1,2 (12)	0,6 (6)

13.2. После окончательной сборки ШРП должен быть подвергнут пневматическим испытаниям на герметичность всех соединений при рабочем давлении на выходе и входе.

13.3. Продолжительность испытаний на прочность и плотность деталей и узлов, а также герметичность всех соединений, определяется временем, необходимым для тщательного осмотра, но не менее 1 мин. на каждое испытание. При этом падение давления не допускается.

Копировал: Гаврилова Формат А4

13.4. Испытание на работоспособность должно производиться на специально оборудованном стенде. Оборудование стенда должно обеспечивать возможность установки дросселей на выходе из ШРП и включать в себя контрольно-измерительную аппаратуру, регулятор давления и запорную арматуру на входе в ШРП.

13.5. Для проверки работоспособности ШРП необходимо (см. рис.):

а) подсоединить оборудование стенда к ШРП, установив на выходе дроссель диаметром 6 мм;

б) к сбросному газопроводу присоединить резиновую трубку, конец которой опустить в емкость с водой;

в) разгрузить полностью пружину регулятора управления регулятора 4 и малую пружину предохранительного запорного клапана 3, нагрузить до отказа пружину предохранительного сбросного клапана 5 и большую пружину предохранительного запорного клапана 3;

г) открыть краны 9(1), 9(2), 9(5), 9(6), 8 и убедиться в том, что остальная запорная арматура закрыта,

д) подать в входной газопровод ШРП воздух давлением 0,6 МПа (6 кгс/см²);

е) открыть вентиль 1(1), клапан 3;

ж) нагружая пружину регулятора давления, создать в выходном газопроводе давление ≈ 1 кПа (100 мм вод. ст.).

Убедиться в течение 1 мин. в том, что эта величина поддерживается постоянно. Далее, нагружая пружину, поднять давление до ≈ 60 кПа (6000 мм вод. ст.) и также убедиться в поддержании давления на заданном уровне.

Копировал: Гаврилова Формат А4

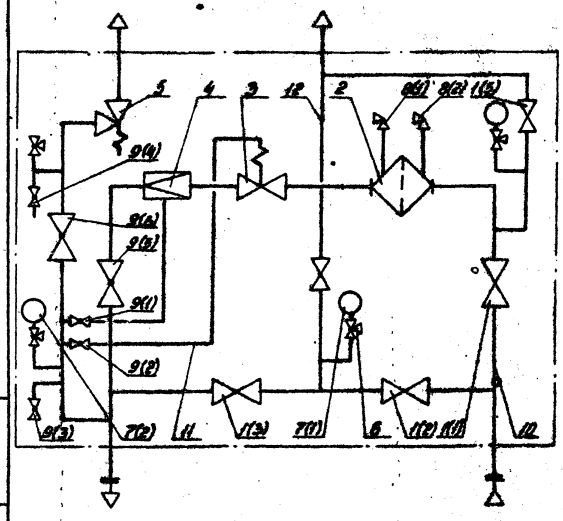

Рис. Пневматическая принципиальная схема ШРП

1(1)... 1(5) - вентили 15кч32п, 15кч80п; 2 - фильтр ФГ9-50-12; 3 - клапан ПКН (8); 4 - регулятор давления РДБК 1-50; 5 - клапан ПСК-50 (СППК УР-16); 6 - трехходовой кран 14М1-16; 7(1), 7(2) - манометр ОБМ1-100 (НМП-100); 8(1), 8(2) - вентиль угловой 15с106с1; 9(1)... 9(4) - кран 11Б 6бк; 9(5), 9(6) - кран 11Б 76к; 10, 11 - линии связи; 12 - линии дренажа.

Примечание. Кран 9(4) предназначен для настройки ПСК-50; кран 9(3) служит для подсоединения горелки газового обогрева.

Копировал: Гаврилова Формат А4

3) при помощи регулятора 4 создать в выходном газопроводе давление равное ≈ 0,5 кПа (50 мм. вод. ст). Нагружая малую пружину клапана 3, убедиться в срабатывании клапана при этом давлении. Открыть клапан 3 и поднять давление в импульсном газопроводе до ≈ 3 кПа (3000 мм. вод. ст.) Дальнейшим нагружением пружины клапана 3 убедиться в его срабатывании и при этом давлении открыть клапан 3, и подав давление сначала ≈ 60 кПа (6000 мм. вод. ст), а затем ≈ 2 кПа (200 мм. вод. ст) убедиться в срабатывании клапана 3 при разгрузке большой пружины;

4) создать в выходном газопроводе давление ≈ 70 кПа (7000 мм. вод. ст). Разгружая пружину предохранительного сбросного клапана 5, убедиться в начале срабатывания его по появлению пузырьков из резиновой трубки, опущенной в емкость с водой. За счет регулятора стенда поднять давление в импульсном газопроводе до ≈ 2 кПа (200 мм. вод. ст). Продолжая разгружать пружину клапана 5, убедиться в его срабатывании и при этом давлении.

13.6. Проверка массы ШРП должна производиться взвешиванием на товарных весах ГОСТ 11219-71.

13.10. Проверка соответствия требованиям пунктов 10,6; 10,7; 10,8 должна производиться путем обмера инструментами:

а) штангенциркулем ГОСТ 166-80;
б) микрометром с ценой деления 0,01 мм ГОСТ 6507-78;
в) угломером с мониусом ГОСТ 5378-66;
г) линейкой поверочной ГОСТ 8026-75;
д) шаблонами резьбовыми ГОСТ 519-77

13.7. Проверка требований к деталям после механической обработки (п. п. 10,4; 10,9; 10,14; 10,15; 10,16; 10,17) должна производиться визуально.

13.8. Шероховатости поверхностей деталей (п. 10,5) должны проверяться визуально путем сравнения с образцами шероховатости поверхности (рабочими) ГОСТ 9378-75

13.9. Проверка качества лакокрасочного покрытия должна производиться определением прочности пленки при ударе по ГОСТ 4765-73 на приборе У-1а и У-1 и определением укрывистости по ГОСТ 8784-75 по шахматной доске. Вязкости эмали 20-22 с при температуре 20°С по вискозиметру ВЗ-4.

13.10. Проверка качества сборки должна производиться визуально. Сила и равномерность затяжки болтов, шпилек, гаек должны проверяться при помощи ключей с регулируемым крутящим моментом.

13.11. Проверка комплектности и маркировки (п. п. 11,1; 13,2) должна производиться визуально.

13.12. Проверка показателей надежности производится сбором статистических данных о надежности регуляторов в эксплуатационных условиях в соответствии с требованиями ГОСТ 18488-70

14. Указания по эксплуатации

14.1. На каждый ШРП эксплуатационная организация должна составить паспорт, содержащий основные характеристики оборудования и контрольно-измерительных приборов.

копировал: Ко/ Формат А4

В каждом ШРП должны быть вывешены схемы их устройства и инструкции по эксплуатации, технике безопасности и пожарной безопасности.

14.2. Оборудование ШРП должно проходить планово-предупредительные осмотры и ремонты в сроки, предусмотренные графиком. При этом не менее одного раза в год должна предусматриваться ревизия с разборкой регуляторов давления, предохранительных клапанов, фильтров, если, согласно паспортам заводов-изготовителей на это оборудование не требуется проведение ревизий в более короткие сроки.

Проверка настройки предохранительных клапанов должна производиться не реже одного раза в два месяца.

Результаты ревизий оборудования ШРП, а также ремонтов, связанных с заменой деталей и узлов оборудования, должны заноситься в паспорт.

О всех других работах по планово-предупредительному осмотру и ремонту должны делаться записи в эксплуатационном журнале.

В этом журнале должны также указываться все нарушения нормальной эксплуатации оборудования ШРП и работы, выполненные по их устранению.

14.3. Манометры в процессе эксплуатации должны проходить государственную проверку (клеймение) один раз в год.

14.4. Подача потребителям газа по обводной линии (байпасу) допускается только на время необходимое для ревизии и ремонта регуляторов или арматуры, при условии постоянного наблюдения дежурного за ШРП, регулирующего давление газа на выходе.

копировал: Ко/ Формат А4

14.5. ШРП должны настраиваться таким образом, чтобы давление газа перед приборами и у потребителей соответствовало паспортным данным приборов.

Типовой проект разработан в соответствии с действующими нормами и правилами и предусматривает мероприятия, обеспечивающие взрывную, взрывопожарную и пожарную безопасность при эксплуатации здания.

Главный инженер проекта [подпись] (Иосилевич)

копировал: Ко/ Формат А4

Поз.	Обозначение	Наименование	Кол.	Примечание
		Сборочные единицы		
1	ШРП 2.00	Пункт регуляторный шкафной	1	
		Детали		
2	ШРП 2.15	Болт анкерный	4	
		Стандартные изделия		
3		Колпак Ц-20 ГОСТ 8962-75	1	
4		Колпак Ц-50 ГОСТ 8962-75	1	
5		Муфта 20-Ц ГОСТ 8966-75	3	
6		Муфта 50-Ц ГОСТ 8966-75	1	
7		Контргайка 20-Ц ГОСТ 8968-75	10	
8		Контргайка 50-Ц ГОСТ 8968-75	4	
9		Гайка М16.5.096 ГОСТ 5915-70	4	
10		Шайба 1.16.01.059 ГОСТ 11371-78	4	
	Переменные данные	для исполнений		
		ШРП 2.00		
		Сборочные единицы		
11	ШРП 2.20.00	Свеча	1	
12	ШРП 2.21.00	Свеча	1	
13	ШРП 2.22.00	Рама	1	
14	ОШРП 2.00	Обогреватель водяной шкафного ГРП	1	
		Детали		
15	ШРП 2.16	Кронштейн	1	
16	ШРП 2.17	Уголок	1	
		Стандартные изделия		
17		Болт М12×25.58.096 ГОСТ 7798-70	4	
18		Гайка М8.5.096 ГОСТ 5915-70	4	
19		Гайка М10.5.096 ГОСТ 5915-70	4	
20		Хомут 20-В Ст3сп ГОСТ 24137-80	2	
21		Хомут 50-В Ст3сп ГОСТ 24137-80	2	
		ШРП 2.00-01		
		Сборочные единицы		
11	ШРП 2.20.00	Свеча	1	
12	ШРП 2.21.00	Свеча	1	
13	ШРП 2.22.00	Рама	1	
14	ОШРП 1.00	Обогреватель газовый шкафного ГРП	1	
		Детали		
15	ШРП 2.16	Кронштейн	1	
16	ШРП 2.17	Уголок	1	
		Стандартные изделия		
		Болт М12×20.58.096 ГОСТ 7798-70	4	

Поз.	Обозначение	Наименование	Кол.	Примечание
18		Гайка М8.5.096 ГОСТ 5915-70	4	
19		Гайка М10.5.096 ГОСТ 5915-70	4	
20		Хомут 20-В Ст3сп ГОСТ 24137-80	2	
21		Хомут 50-В Ст3сп ГОСТ 24137-80	2	
		ШРП 2.00-02		
		Сборочные единицы		
11	ШРП 2.20.00-01	Свеча	1	
12	ШРП 2.21.00-01	Свеча	1	
13	ОШРП 2.00	Обогреватель водяной шкафного ГРП	1	
		Детали		
14	ШРП 2.17-01	Уголок	—	Количество уточнить при монтаже
		Стандартные изделия		
15		Гайка М8.5.096 ГОСТ 5915-70	—	Количество уточнить при монтаже
16		Гайка М10.5.096 ГОСТ 5915-70	—	Количество уточнить при монтаже
18		Хомут 20-В Ст3сп ГОСТ 24137-80	—	Количество уточнить при монтаже
19		Хомут 50-В Ст3сп ГОСТ 24137-80	—	Количество уточнить при монтаже
		ШРП 2.00-03		
		Сборочные единицы		
11	ШРП 2.20.00-01	Свеча	1	
12	ШРП 2.21.00-01	Свеча	1	
13	ОШРП 1.00	Обогреватель газовый шкафного ГРП	1	
		Детали		
14	ШРП 2.17-01	Уголок	—	Количество уточнить при монтаже
		Стандартные изделия		
15		Гайка М8.5.096 ГОСТ 5915-70	—	Количество уточнить при монтаже
16		Гайка М10.5.096 ГОСТ 5915-70	—	Количество уточнить при монтаже
18		Хомут 20-В Ст3сп ГОСТ 24137-80	—	Количество уточнить при монтаже
19		Хомут 50-В Ст3сп ГОСТ 24137-80	—	Количество уточнить при монтаже

Обозначение	Рис.	Вид отопления	Место установки
ШРП 2.00	1	Водяное	На отдельно стоящей опоре
-01	2	Газовое	На стене
-02	3	Водяное	На отдельно стоящей опоре
-03	4	Газовое	На стене

* Размеры для справок

Изм.	Кол.уч.	Лист	№ докум.	Подп.	Дата
Разраб.			Кудинов		12.85
Провер.			Юсупович		12.85
Т.контр.					
ГИП			Юсупович		12.85
Н.контр.			Юсупович		12.85
Утв.			Ярославский		12.85

ШРП 2.00МЧ

Пункт регуляторный шкафной с регулятором давления газа РДБК1-50

Монтажный чертеж

Лит.	Масса	Масштаб
М	—	1:10

Лист 1 Листов 3

Институт Мосгазниипроект

Копировал: Гаврилова Формат А2

Инв.№ подл. | Подп. и дата | Взам.инв.№ | Инв.№ дубл. | Подп. и дата

План заземляющего устройства

М 1:100

Уголок Б-63х63х8 ГОСТ 8509-72 / Ст3-1-ГОСТ 535-79 L=3000мм

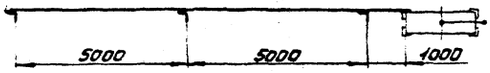

Рис. 1

Полоса Б-2 4х40 ГОСТ 103-76 / Ст3-1-ГОСТ 535-79
(к заземляющему контуру)

Рис. 2
остальное см. рис. 1

Рис. 2
остальное - см. рис. 1

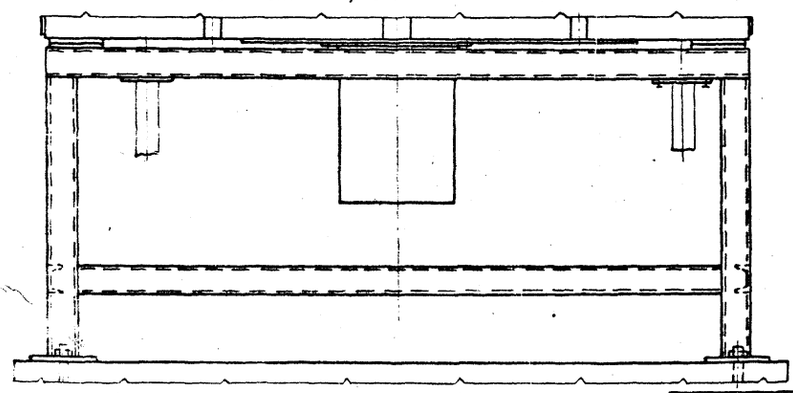

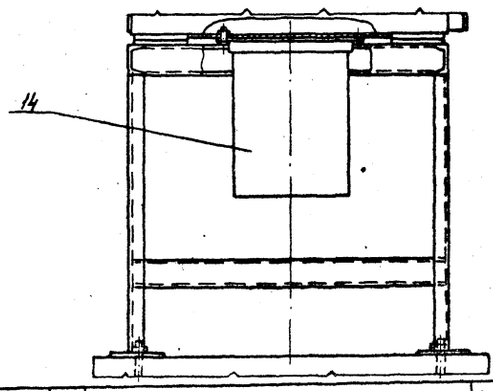

Инв. № подл. | Подп. и дата | Взам. инв. № | Инв. № дубл. | Подп. и дата

Изм.	Лист	№ докум.	Подп.	Дата

ШРП 2.00МЧ

Лист 2

Копировал: Гаврилова

Формат А2

Рис. 3

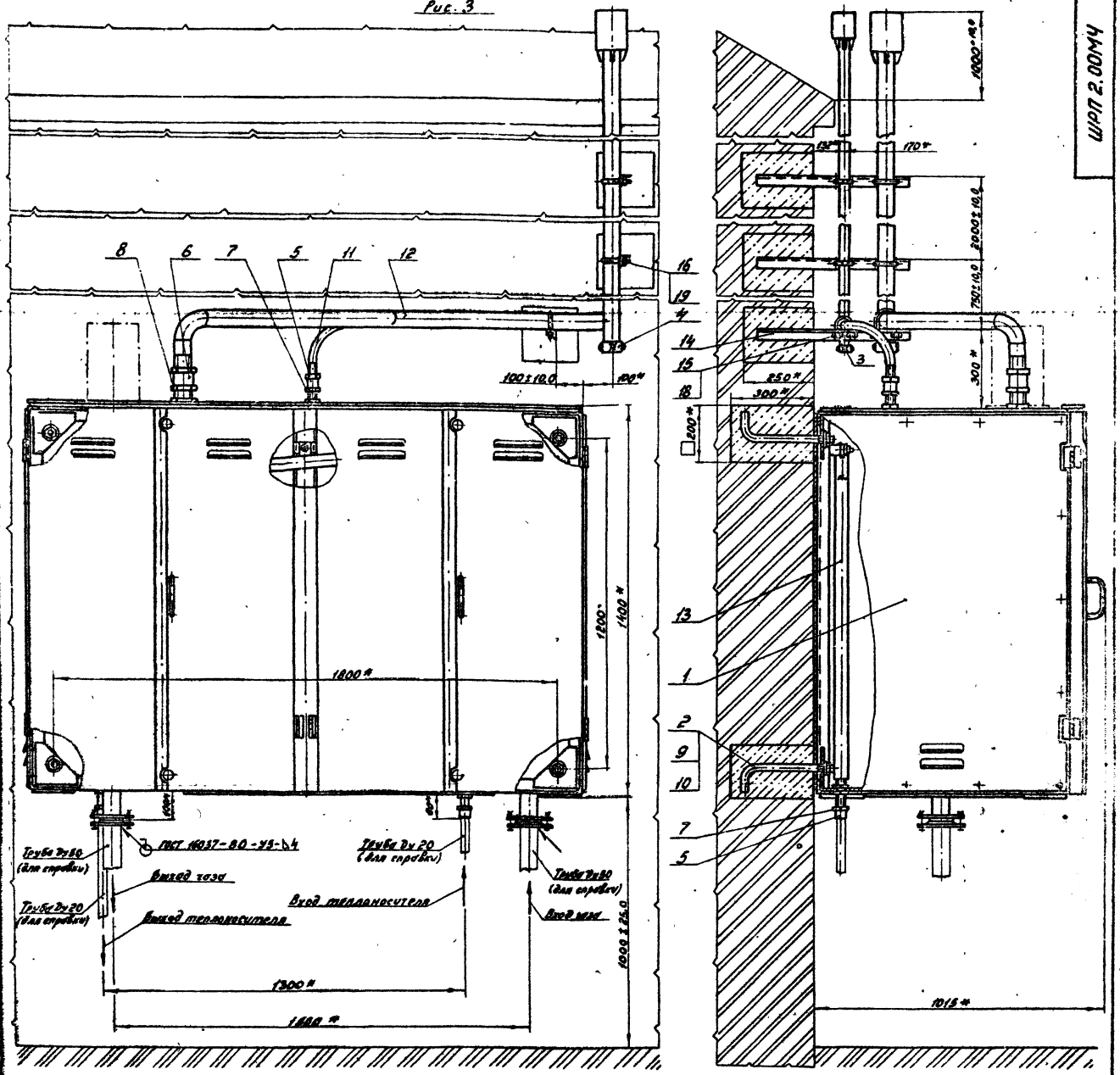

Рис. 4

остальное см. рис. 3

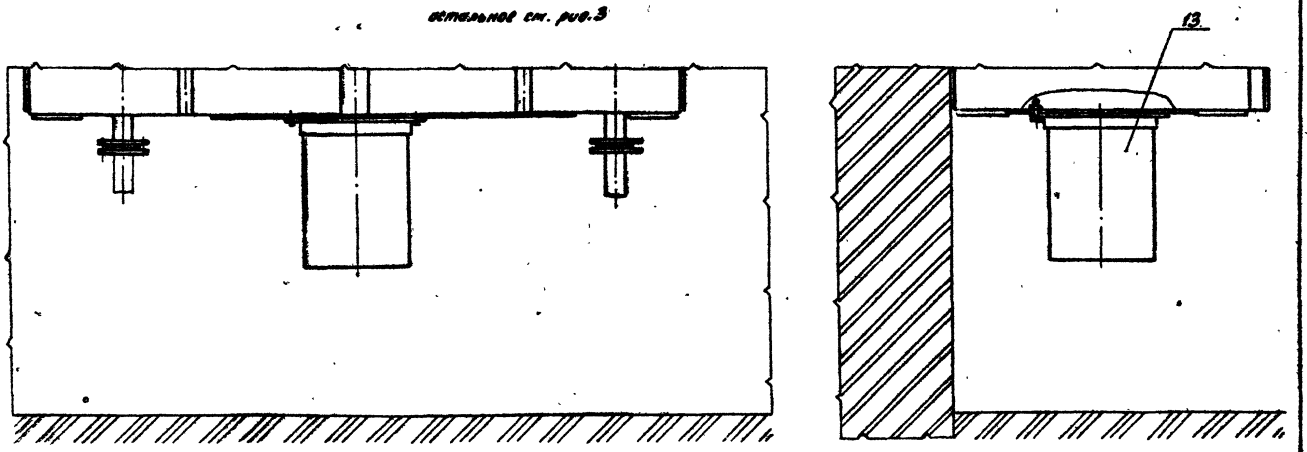

Серия 5.905-11 Выпуск 2

Поз.	Обозначение	Наименование	Кол.	Примечание
		Документация		
А2	ШРП2.01.00СБ	Сборочный чертеж		
		Детали		
А4	1 ШРП2.01.01	Пластина	1	
А4	2 ШРП2.01.02	Косынка	4	
А4	3 ШРП2.01.03-04	Труба	1	
А4	4 ШРП2.01.04-01	Труба	1	
		Стандартные изделия		
		Фланцы ГОСТ 12820-80		
	6	1-50-16 Ст.25	1	
	7	2-50-16 Ст.25	2	

Инв.№ подл. | Подп. и дата | Взам. инв.№ | Инв.№ дубл. | Подп. и дата

Изм.	Лист	№ докум.	Подп.	Дата
Разраб.	Павлинович		12.85	
Пров.	Кудинов		12.85	
Н. контр.	Иосидович		12.85	
Утв.				

ШРП2.01.00

Патрубок входной

Лит. | Масса | Масштаб

Институт Мосгазниипроект

Копировал Формат А4

ШРП2.01.01

√(√)

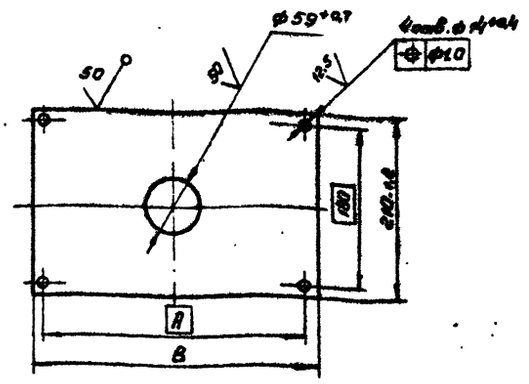

Обозначение	B, мм	R, мм	Масса, кг
ШРП2.01.01	360 -0,5	350	2,1
-01	339 -0,5	550	3,65

Изм.	Лист	№ докум.	Подп.	Дата
Разраб.	Павлинович		12.85	
Пров.	Кудинов		12.85	
Т. контр.				
Н. контр.				
Утв.				

ШРП2.01.01

Пластина

Лит. | Масса | Масштаб
И | | см. табл. | 1:4

Лист | Листов 1

Б-ПН-4 ГОСТ 19903-74
Отв. 3 ГОСТ 14637-79

Институт Мосгазниипроект

Копировал Формат А4

ШРП2.01.02

√(√)

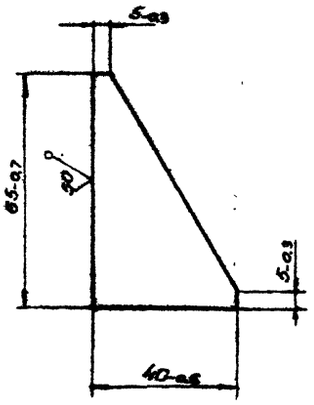

Изм.	Лист	№ докум.	Подп.	Дата
Разраб.	Павлинович		12.85	
Пров.	Кудинов		12.85	
Т. контр.				
Н. контр.	Василенко		12.85	
Утв.				

ШРП2.01.02

Косынка

Лит. | Масса | Масштаб
И | | | 1:1

Лист

Б-ПН-4 ГОСТ 19903-74
Ст.3 ГОСТ 14637-79

Институт Мосгазниипроект

Копировал

ШРП2.01.03

12,5/(√)

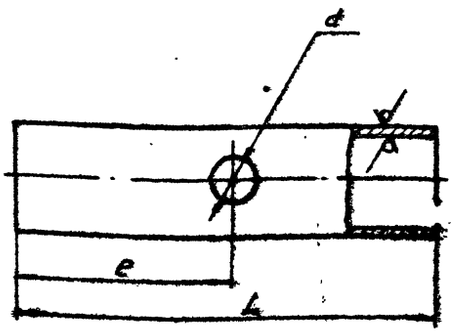

Обозначение	L, мм	e, мм	d	Масса, кг
ШРП2.01.03	170 -0,5	100 -0,3	18	0,82
-01	200 -0,5	130 -0,3		0,94
-02	175 -0,5		15	0,82
-03	155 -0,5	130 -0,3		0,73
-04	170 -0,5	100 -0,3	22	1,07

Изм.	Лист	№ докум.	Подп.	Дата
Разраб.			12.85	
Пров.	Кудинов		12.85	
Т. контр.				
Н. контр.				
Утв.				

ШРП2.01.03

Труба

Лит. | Масса | Масштаб
И | | см. табл. | 1:2

Лист | Листов 1

Труба Б ПС Т 32а ГОСТ 10704-76
Б ПС Т 32а ГОСТ 10705-80

Институт Мосгазниипроект

Копировал Формат А4

Серия 5.905-11 Выпуск 2

ШРП2.01.00СБ

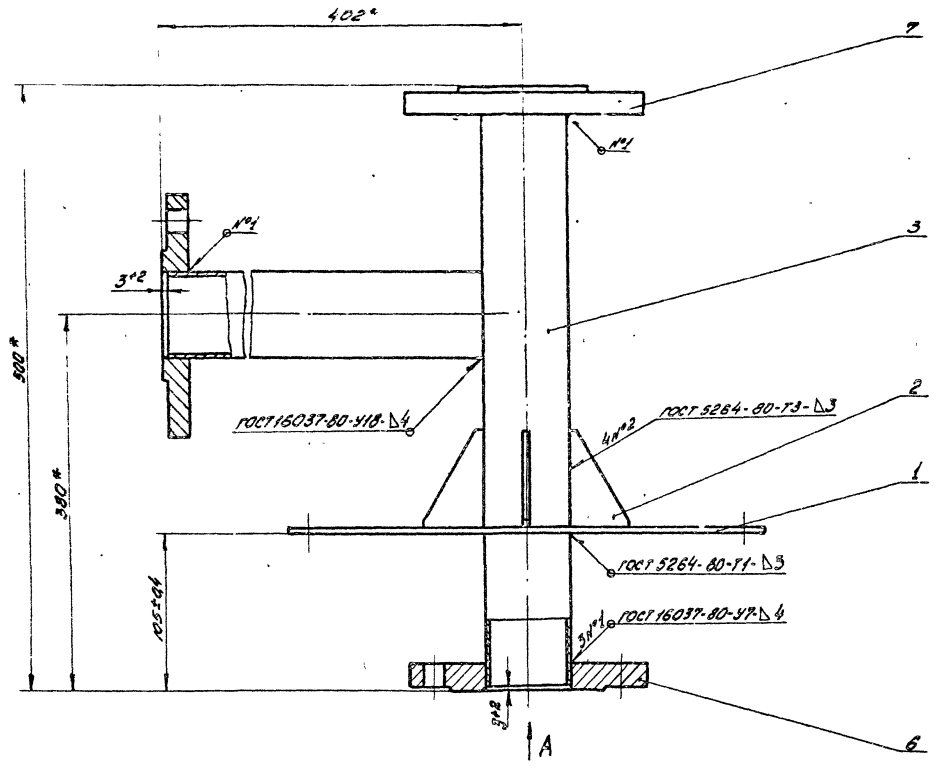

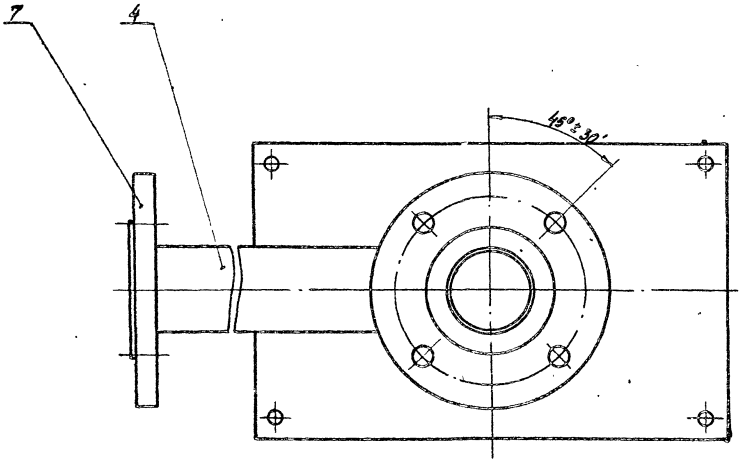

Вид А

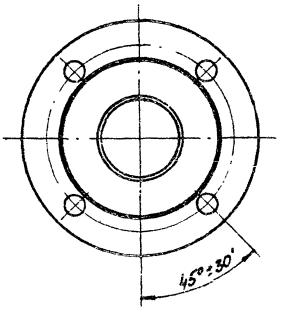

1. Патрубок испытать на прочность водой давлением 1,5 МПа (15 кгс/см²) и плотность воздухом давлением 1,2 МПа (12 кгс/см²)
2. Продолжительность испытания на прочность и плотность определяется временем, необходимым для осмотра мест сварки, но не менее 1 мин. на каждое испытание. При этом падение давления не допускается
3. * Размеры для справок

					ШРП2.01.00СБ			
Изм.	Лист	№ докум.	Подп.	Дата	Патрубок входной Сборочный чертеж	Лит	Масса	Масштаб
Разраб.		Подшивалин		12.85		И	13,5	1:2
Пров.		Кудинов		12.85		Лист	Листов 1	
Т.контр.						Институт Мосгазниипроект		
Н.контр.		Иосилевич		12.85				
Утв.								

Инв.№ подл. | Подп. и дата | Взам.инв.№ | Инв.№ дубл. | Подп. и дата

Копировал: Радинка

Формат А2

ШРП 2.01.04

Серия 5.905-11 Вып.

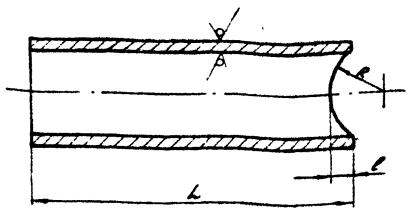

Обозначение	L, мм	l, мм	R, мм	Масса, кг
ШРП 2.01.04	164			0,66
-01	391-1,6	18+0,4	28,5-0,6	2,00

Изм.	Лист	№ докум.	Подп.	Дата
Разраб.		Подшивалин		12.85
Провер.		Кудинов		12.85
Т.контр.				
Н.контр.		Иосилевич		12.85
Утв.				

ШРП 2.01.04

Труба

Труба 57×3 ГОСТ 10704-76 / 8-В Ст3сп3 ГОСТ 10705-80

Лит.	Масса	Масштаб
Н	см. табл.	1:1

Лист | Листов 1

Институт Мосгаз НИИпроект

Копировал: Гаврилова

Формат	Зона	Поз.	Обозначение	Наименование	Кол.	Примечание
				Документация		
А2			ШРП 2.02.00СБ	Сборочный чертеж		
				Детали		
А4		1	ШРП 2.02.01	Ниппель	1	
А4		2	ШРП 2.02.02	Штуцер	1	
А4		3	ШРП 2.02.03-01	Трубка	1	
А4		4	ШРП 2.02.04	Труба	1	
Б4		5	ШРП 2.02.05	Труба		
				Труба 57×3 ГОСТ 10704-76 / 8-В Ст3сп3 ГОСТ 10705-80		
				L = 47-0,6	1	0,18 кг
А4		6	ШРП 2.01.03	Труба		
				Стандартные изделия		
		8		Отвод 90° 57×3		
				ГОСТ 17375-83	1	
				Фланцы ГОСТ 12820-80		
		9		1-20-16 ст. 25	1	
		10		1-50-16 ст. 25	1	
		11		2-50-16 ст. 25	1	

Изм.	Лист	№ докум.	Подп.	Дата
Разраб.		Подшивалин		12.85
Провер.		Кудинов		12.85
Н.контр.		Иосилевич		12.85
Утв.				

ШРП 2.02.00

Патрубок

Лит.	Лист	Листов
Н		1

Институт Мосгаз НИИпроект

Копировал: Гаврилова Формат А4

ШРП 2.02.01

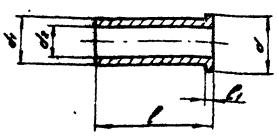

Размеры в мм

Обозначение	d	d1	d2	l	l1	Масса
ШРП 2.02.01	18-0,4	15-0,4	10+0,4	35-0,6	2-0,8	0,027
-01	38-0,6	32-0,6	26+0,5	60-0,7	4-0,3	0,200

ШРП 2.02.01

Ниппель

Сталь 20-4-6 ГОСТ 1050-74

Лит.	Масса	Масштаб
Н	см. табл.	1:1

Лист | Листов 1

Институт Мосгаз НИИпроект

Копировал: Гаврилова Формат А4

ШРП 2.02.02

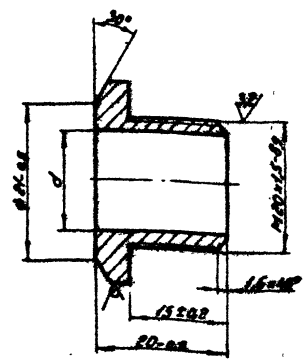

Обозначение	d	Масса
ШРП 2.02.02	15,5+0,2	0,02
-01	6+0,2	0,06

ШРП 2.02.02

Штуцер

Шестигранник 24-5 ГОСТ 8560-78 / 45-В ГОСТ 1051-73

Лит.	Масса	Масштаб
Н	0,02	2:1

Лист | Листов 1

Институт Мосгаз НИИпроект

Копировал: Гаврилова Формат А4

ШРП 2.02.00СБ

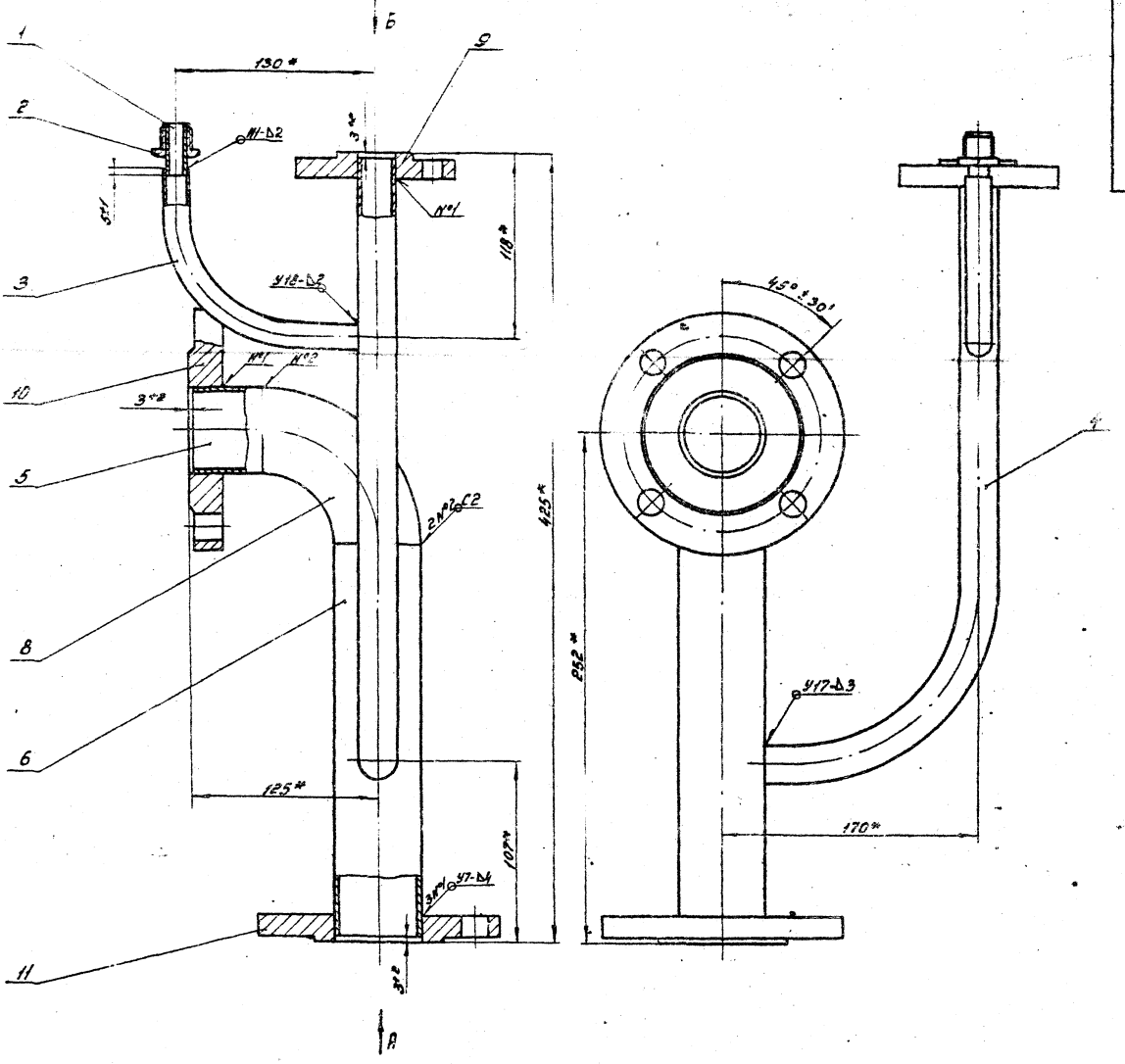

Вид А

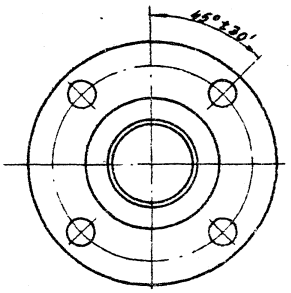

Вид Б

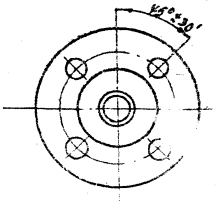

1. Патрубок испытать на прочность водой давлением 1,5 МПа (15кгс/см²) и плотность воздухом давлением 1,2 МПа (12кгс/см²)
2. Продолжительность испытания на прочность и плотность определяется временем, необходимым для осмотра мест сварки, но не менее 1мин. на каждое испытание. При этом падение давления не допускается.
3. Сварные швы по ГОСТ 16037-80.
4. * Размеры для справок.

					ШРП 2.02.00СБ			
Изм.	Лист	№ докум.	Подп.	Дата	Патрубок Сборочный чертеж	Лит.	Масса	Масштаб
Разраб.						Н	9,2	1:2
Провер.						Лист	Листов 1	
						Институт Мосгазниипроект		

Копировал: Гаврилова

Формат А2

Инв. № подл. | Подп. и дата | Взам. инв. № | Инв. № дубл. | Подп. и дата

ШРП2.02.03

12.5

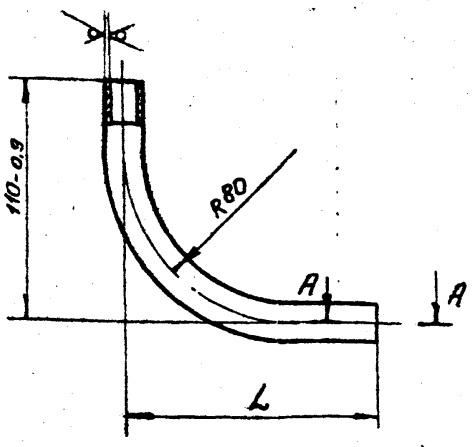

A-A
М1:1

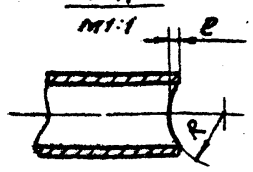

Обозначение	L	e	R	Масса
ШРП2.02.03	103-0,9	$1^{+0,25}$	28,5	0,09
-01	122-0,9	$5^{+0,25}$	12,5	0,1

ШРП2.02.03

Изм.	Лист	№ докум.	Подп.	Дата
Разраб.		Подшивалин		11.85
Пров.		Кудинов		11.85
Т. контр.				
Н. контр.		Усилевич		11.85
Утв.				

Труба

Лит.	Масса	Масштаб
И	см. табл.	1:2
Лист	Листов 1	

Институт Мосгазниипроект

Труба 18х1,2 ГОСТ 10704-76 / В-Вст3сп3 ГОСТ 10705-80

Подп. и дата | Инв. № подл. | Взам. инв. № | Инв. № дубл. | Подп. и дата

ШРП2.02.04

12.5

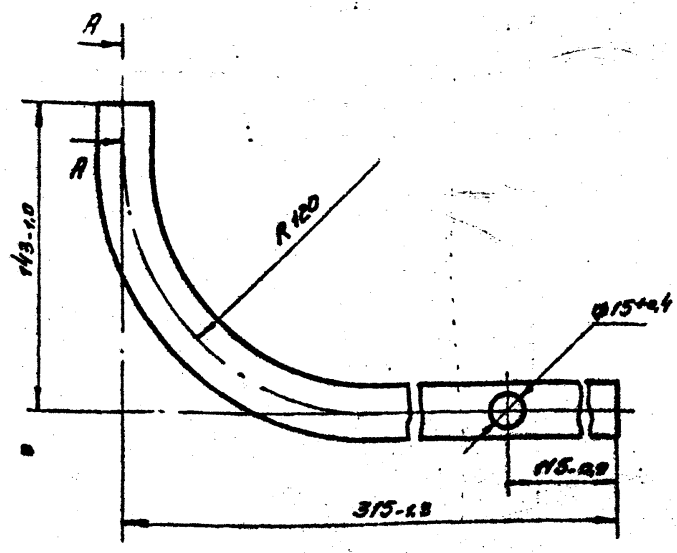

A-A
М1:1

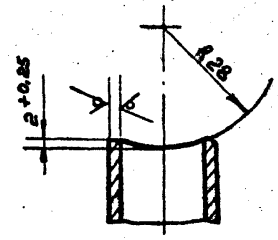

ШРП2.02.04

Изм.	Лист	№ докум.	Подп.	Дата
Разраб.		Подшивалин		11.85
Пров.		Кудинов		11.85
Т. контр.				
Н. контр.		Усилевич		11.85
Утв.				

Труба

Лит.	Масса	Масштаб
И	0,43	1:2
Лист	Листов 1	

Институт Мосгазниипроект

Труба 25х2,5 ГОСТ 10704-76 / В-Вст3сп3 ГОСТ 10705-80

Подп. и дата | Инв. № подл. | Взам. инв. № | Инв. № дубл. | Подп. и дата

Формат	Зона	Поз.	Обозначение	Наименование	Кол.	Примечание
				Документация		
А4			ШРП2.03.00СБ	Сборочный чертеж		
				Детали		
Б4		1	ШРП2.03.01	Труба		
				Трубы 57х3 ГОСТ 10704-76 / В-Вст3сп3 ГОСТ 10705-80		
				L=124-1,0	1	0,5кг
				Стандартные изделия		
		2		Фланец 1-50-16 ст25 ГОСТ 12820-80	2	

ШРП2.03.00

Изм.	Лист	№ докум.	Подп.	Дата
Разраб.		Подшивалин		11.85
Пров.		Кудинов		11.85
Н. контр.		Усилевич		11.85
Утв.				

Катушка

Лит	Лист	Листов
И		1

Институт Мосгазниипроект

Копировал Формат А4

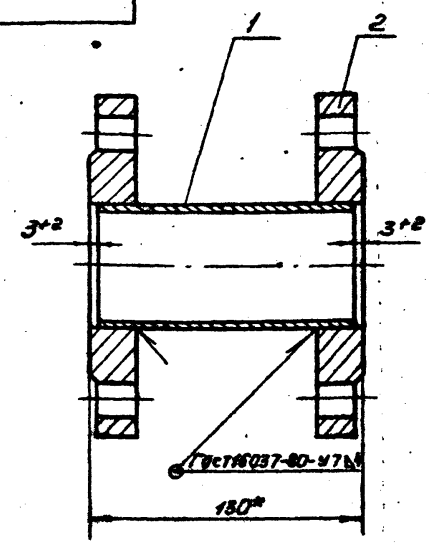

1. Катушку испытать на прочность водой давлением 1.5 МПа (15 кгс/см²) и плотность воздухом давлением 1,2 МПа (12 кгс/см²)
2. Продолжительность испытания на прочность и плотность определяется временем, необходимым для осмотра мест сварки, но не менее 1 мин. на каждое испытание. При этом падение давления не допускается
3. * Размер для справок

ШРП2.03.00СБ

Изм.	Лист	№ докум.	Подп.	Дата
Разраб.		Подшивалин		11.85
Пров.		Кудинов		11.85
Т. контр.				
Н. контр.		Усилевич		11.85
Утв.				

Катушка
Сборочный чертеж

Лит.	Масса	Масштаб
И	5,8	1:2
Лист	Листов 1	

Институт Мосгазниипроект

Копировал Формат А4

Формат	Зона	Поз.	Обозначение	Наименование	Кол.	Примечание
				Документация		
А2			ШРП2.04.00СБ	Сборочный чертеж		
				Детали		
А3		1	ШРП2.04.01	Труба	1	
А4		2	ШРП2.04.02	Трубка	1	
		3	-01	Трубка	1	
А4		4	ШРП2.04.03	Штуцер	1	
А4		5	ШРП2.04.04	Труба	1	
А4		6	ШРП2.01.01-01	Пластина	1	
А4		7	ШРП2.01.02	Косынка	4	
А4		8	ШРП2.01.04	Труба	1	
А4		9	-01	Труба	1	
А4		10	ШРП2.02.01	Ниппель	1	
А4		11	ШРП2.02.02	Штуцер	1	
А4		12	ШРП2.02.03	Трубка	2	
				Стандартные изделия		
				Фланцы ГОСТ 12820-80		
		13		1-50-6 ст.25	1	
		14		1-50-10 ст.25	2	
		15		2-50-16 ст.25	1	
		16		Отвод 90°57х3 ГОСТ 17375-83	1	

Инв.№ подл. | Подп. и дата | Взам.инв.№ | Инв.№ дубл. | Подп. и дата

Изм.	Лист	№ докум.	Подп.	Дата
Разраб.		Повшивалин		12.85
Пров.		Кудинов		12.85
Н.контр.		Шкилевич		12.85

ШРП2.04.00

Стояк

Лит.	Лист	Листов
И		1

Институт Мосгазниипроект

Копировал: Сау Формат А4

ШРП2.04.02

12.5 √(√)

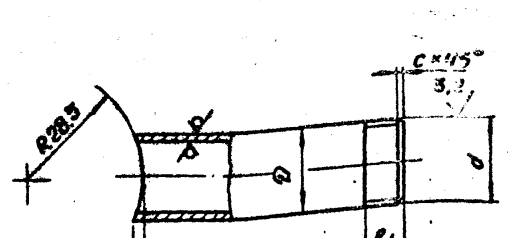

Обозначение	D×S	L, мм	l, мм	l1, мм		C, см	Масса, кг
ШРП2.04.02	22×3.0	73-0.7	$2^{+0.3}$	9-0.4	$G\frac{1}{2}$-B	2	0.09
-01	34×3.5	76-0.7	$4^{+0.3}$	11-0.4	G1-B	3.5	0.17

Инв.№ подл. | Подп. и дата | Взам.инв.№ | Инв.№ дубл. | Подп. и дата

Изм.	Лист	№ докум.	Подп.	Дата
Разраб.		Повшивалин		12.85
Пров.		Кудинов		12.85
Т.контр.				

Трубка

Лит.	Масса	Масш.
Н	См. табл.	1:1
Лист	Листов 1	

Мосгазниипроект

Копировал: Сау Формат А4

ШРП2.04.01

12.5 √(√)

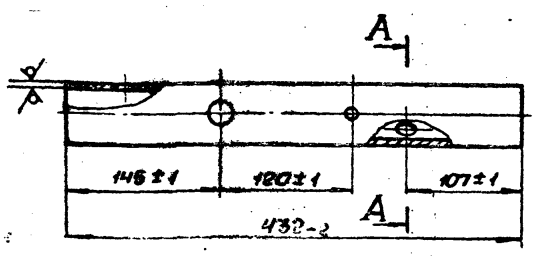



A-A

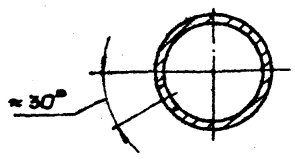

Инв.№ подл. | Подп. и дата | Взам.инв.№ | Инв.№ дубл. | Подп. и дата

Изм.	Лист	№ докум.	Подп.	Дата
Разраб.		Повшивалин		11.85
Пров.		Кудинов		11.85
Т.контр.				
Н.контр.		Шкилевич		11.85
Утв.				

ШРП2.04.01

Труба

Лит.	Масса	Масш.
И	1.65	1:2
Лист	Листов 1	

Труба 57×3 ГОСТ 10704-76 / В-ВСт3сп3 ГОСТ 10705-80

Институт Мосгазниипроект

Копировал: Сау Формат А4

ШРП2.04.04

√(√)

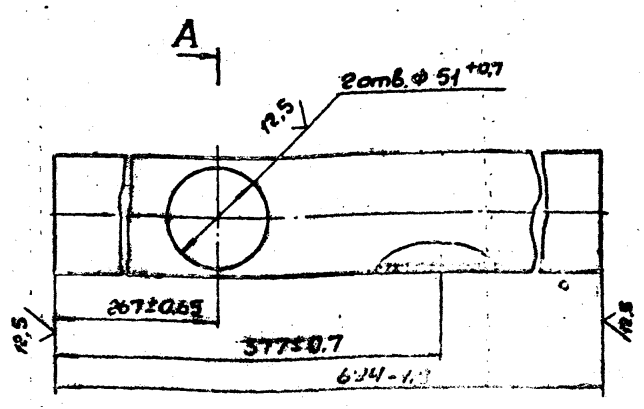

A-A

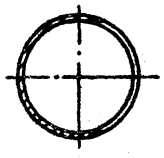

Инв.№ подл. | Подп. и дата | Взам.инв.№ | Инв.№ дубл. | Подп. и дата

Изм.	Лист	№ докум.	Подп.	Дата
Разраб.		Повшивалин		11.85
Пров.		Кудинов		11.85
Т.контр.				
Н.контр.		Шкилевич		11.85
Утв.				

ШРП2.04.04

Труба

Лит.	Масса	Масш.
И	2.5	1:2
Лист	Листов 1	

Труба 57×3 ГОСТ 10704-76 / В-ВСт3сп3 ГОСТ 10705-80

Институт Мосгазниипроект

Копировал: Сау Формат А4

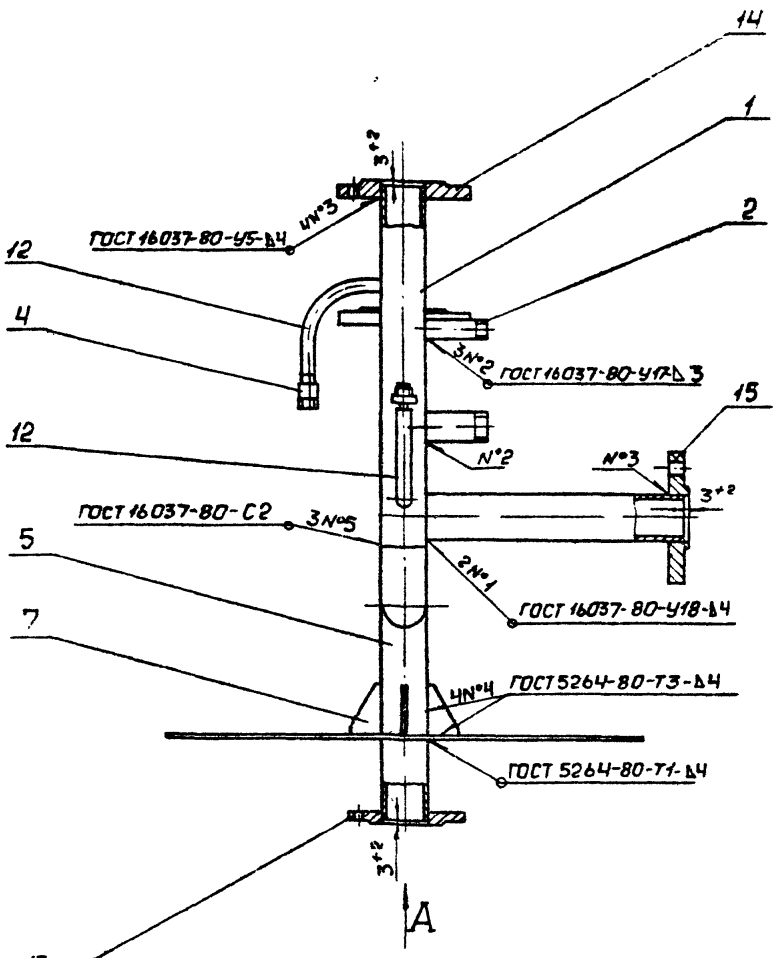

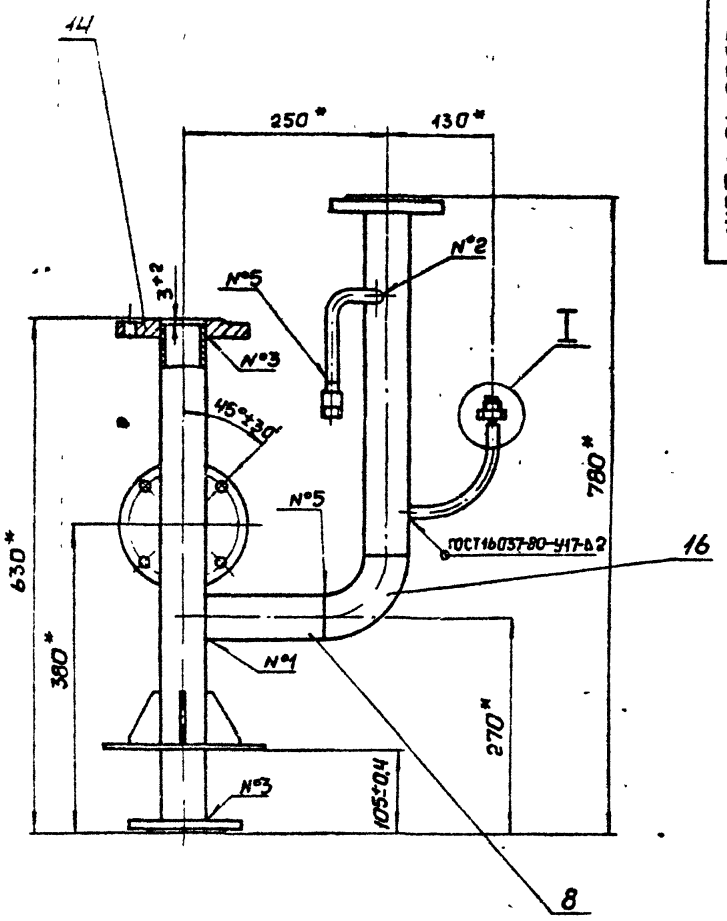

Вид А

М 1:2

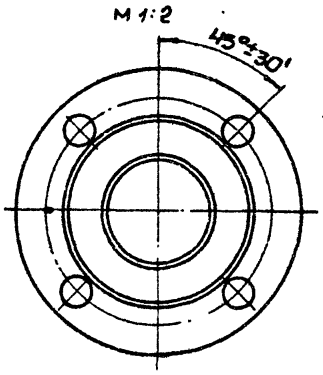

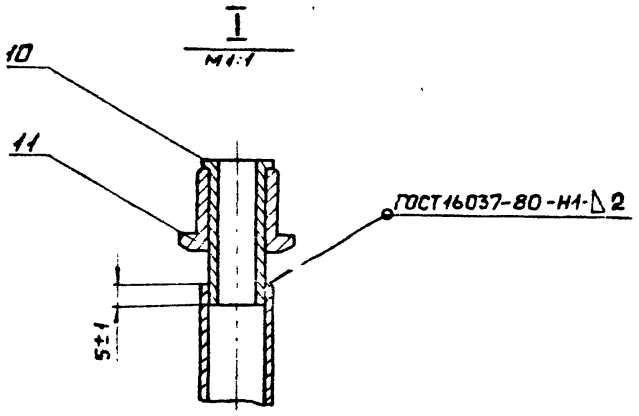

1. Стояк испытать на прочность водой давлением 0,75 МПа (7,5 кгс/см²) и плотность воздухом давлением 0,6 МПа (6 кгс/см²).
2. Продолжительность испытания на прочность и плотность определяется временем, необходимым для осмотра мест сварки, но не менее 1 мин на каждое испытание. При этом падение давления не допускается.
3. *Размеры для справок.

Изм.	Лист	№ докум.	Подп.	Дата	ШРП2.04.00СБ		
Разраб		Подшивалов		12.85	Стояк	Лит.	Масса	Масш.
Провер		Кудинов		12.85	Сборочный чертеж	И	18.7	1:5
Т. контр.						Лист	Листов 1	
Н. контр.		Васильевич		12.85		Институт Мосгазниипроект		
Утв.								

Инв. № подл. | Подп. и дата | Взам. инв. № | Инв. № дубл. | Подп. и дата

Копировал Сеф

Формат А2

Серия 5 905-11 Выпуск 2

Формат	Зона	Поз	Обозначение	Наименование	Кол	Примечание
				Документация		
А2			ШРП2 05.00СБ	Сборочный чертеж		
				Детали		
А4	1		ШРП2.05 01	Труба	1	
А4	2		ШРП2.01.03-01	Труба	1	
А4	3		ШРП2 02 01	Ниппель	1	
А4	4		ШРП.2 02.02	Штуцер	1	
А4	5		ШРП 2.02.03-01	Трубка	1	
				Стандартные изделия		
				Фланцы ГОСТ 12820-80		
	7			2-20-16 ст.25	1	
	8			2-50-16 ст.25	2	

Изм	Лист	№ докум	Подп	Дата
Разраб		Подшивалин		12.85
Пров		Кудинов		12.85
Н конт		Иосилевич		12.85

ШРП2.05.00

Катушка

Лит	Лист	Листов
И		1

Институт МосгазНИИпроект

Копировал Сеф. Формат А4

Инв № подл | Подп. и дата | Взам. инв № | Инв. № дубл | Подп. и дата

ШРП2.05.01

12.5 √ (√)

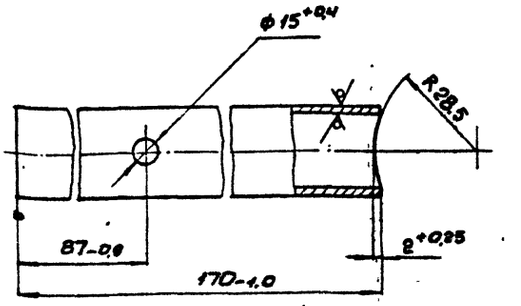

Изм	Лист	№ докум	Подп	Дата
Разраб		Подшивалин		12.85
Пров		Кудинов		12.85
Т конт				
Н конт		Иосилевич		12.85

ШРП2.05.01

Труба

Лит.	Масса	Масш.
И	0,23	1:1

Лист | Листов 1

Труба 25×2,5 ГОСТ 10704-76 / В-8Ст3сп3 ГОСТ 10705-80

Институт МосгазНИИпроект

Копировал Сеф. Формат А4

Инв № подл | Подп. и дата | Взам. инв № | Инв. № дубл | Подп. и дата

ШРП2.05.00СБ

Вид А

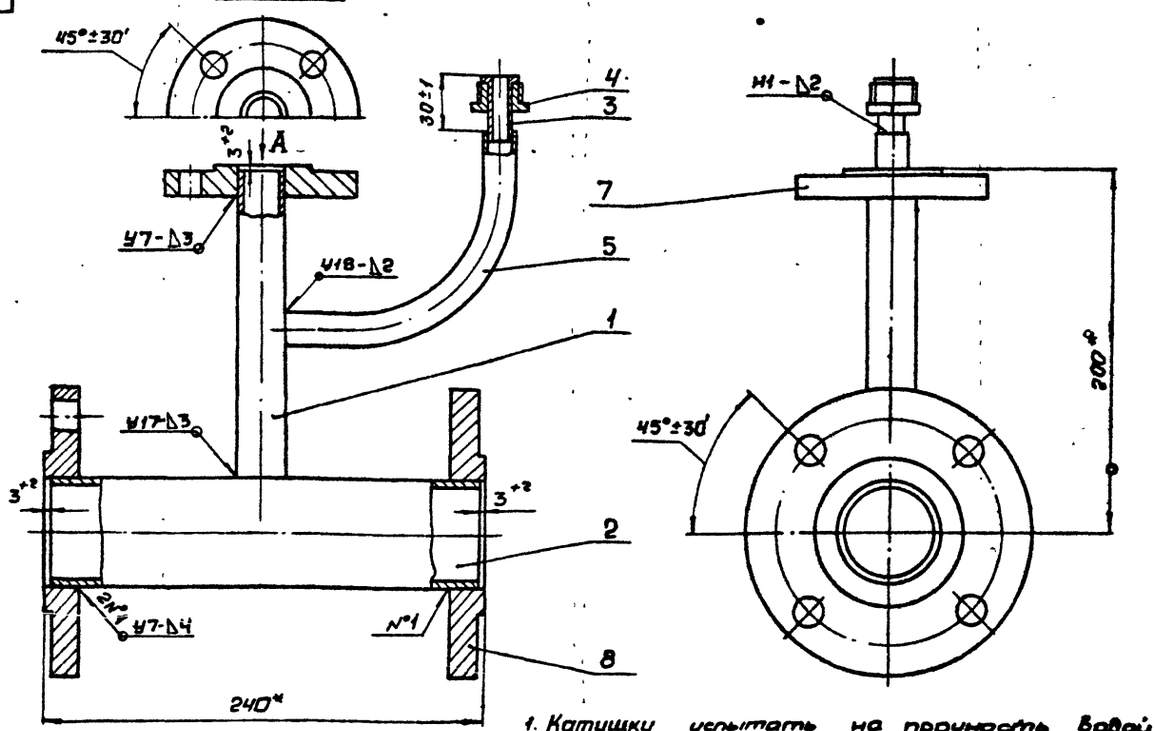

1. Катушку испытать на прочность водой давлением 0,75 МПа (7,5 кгс/см²) и плотность воздухом давлением 0,6 МПа (6 кгс/см²)

2 Продолжительность испытания на прочность и плотность определяется временем, необходимым для осмотра мест сварки, но не менее 1 мин на каждое испытание При этом падение давления не допускается.

3 Сварные швы по ГОСТ 16037-80.

4 * Размеры для справок.

Изм	Лист	№ докум	Подп	Дата
Разраб		Подшивалин		12.85
Пров		Иосилевич		12.85
Т конт				
Н конт		Иосилевич		12.85
Утв				

ШРП2.05.00СБ

Катушка

Сборочный чертеж

Лит.	Масса	Масш.
И	4,55	1:2

Лист | Листов 1

Институт МосгазНИИпроект

Копировал Сеф. Формат А3

Инв № подл | Подп. и дата | Взам. инв № | Инв. № дубл | Подп. и дата

Серия 5.905-11 Выпуск 2

Формат	Зона	Поз.	Обозначение	Наименование		Примечание
				Документация		
А3			ШРП2.06.00СБ	Сборочный чертеж		
				Детали		
Б4		1	ШРП2.06.01	Труба		
				Труба 57×3 ГОСТ 10704-76 / В-В Ст3сп3 ГОСТ 10705-80		
				L = 97-0,9	1	0,69кг
Б4		2	ШРП2.06.02	Труба		
				Труба 57×3 ГОСТ 10704-76 / В-В Ст3сп3 ГОСТ 10705-80		
				L = 118-0,9	1	0,43кг
				Стандартные изделия		
		3		Отвод 90° 57×3		
				ГОСТ 17375-83	1	
		4		Фланец 1-50-10 ст.25		
				ГОСТ 12820-80	2	

Изм.	Лист	№ докум.	Подп.	Дата
Разраб.		Подшивалин		12.85
Пров.		Кудинов		12.85
Н.контр.		Иосилевич		12.85
Утв.				

ШРП2.06.00

Колено

Лит.	Лист	Листов
Н		1

Институт Массазнаи Ипроект

Копировал: Родин Формат А4

Формат	Зона	Поз.	Обозначение	Наименование	Кол.	Примечание
				Документация		
А2			ШРП2.07.00СБ	Сборочный чертеж		
				Детали		
А4		1	ШРП2.07.03-02	Штуцер	1	
А4		2	ШРП2.07.02	Труба	1	
А4		3	ШРП2.07.03	Труба	1	
				Стандартные изделия		
		5		Фланец 2-20-16 ст.25		
				ГОСТ 12820-80	2	

Изм.	Лист	№ докум.	Подп.	Дата
Разраб.		Подшивалин		12.85
Пров.		Кудинов		12.85
Н.контр.		Иосилевич		12.85

ШРП2.07.00

Свеча

Лит.	Лист	Листов
Н		1

Институт Массазнаи Ипроект

Копировал: Родин Формат А4

9300 90 ГОСТ

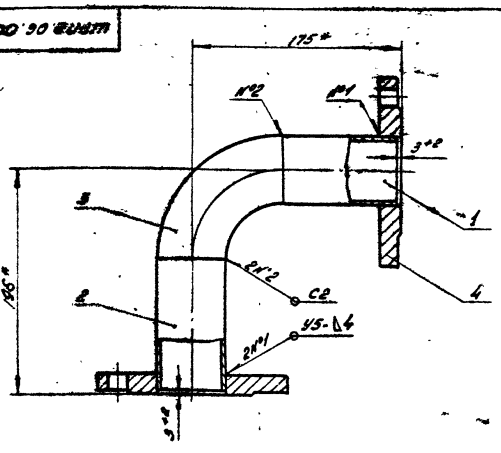

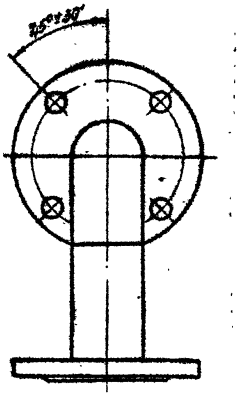

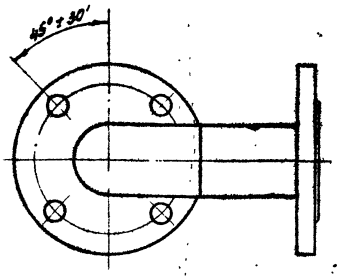

1. Колено испытать на прочность водой давлением 0,75 МПа (7,5кгс/см²) и плотность воздухом давлением 0,6 МПа (6кгс/см²)
2. Продолжительность испытания на прочность и плотность определяется временем, необходимым для осмотра мест сварки, но не менее 1мин. на каждое испытание. При этом падение давления не допускается
3. Сварные швы по ГОСТ 16037-80
4. * Размеры для справок

Изм.	Лист	№ докум.	Подп.	Дата
Разраб.		Подшивалин		12.85
Пров.		Кудинов		12.85
Т.контр.				
Н.контр.		Иосилевич		12.85
Утв.				

ШРП2.06.00СБ

Колено
Сборочный чертеж

Лит.	Масса	Масштаб
Н	5,7	1:2,5

Лист | Листов 1

Институт Массазнаи Ипроект

Копировал: Родин Формат А3

Инв. № подл. | Подп. и дата | Взам. инв. № | Инв. № дубл. | Подп. и дата

ШРП2.07.00СБ

Серия 5.905-11 Выпуск 2

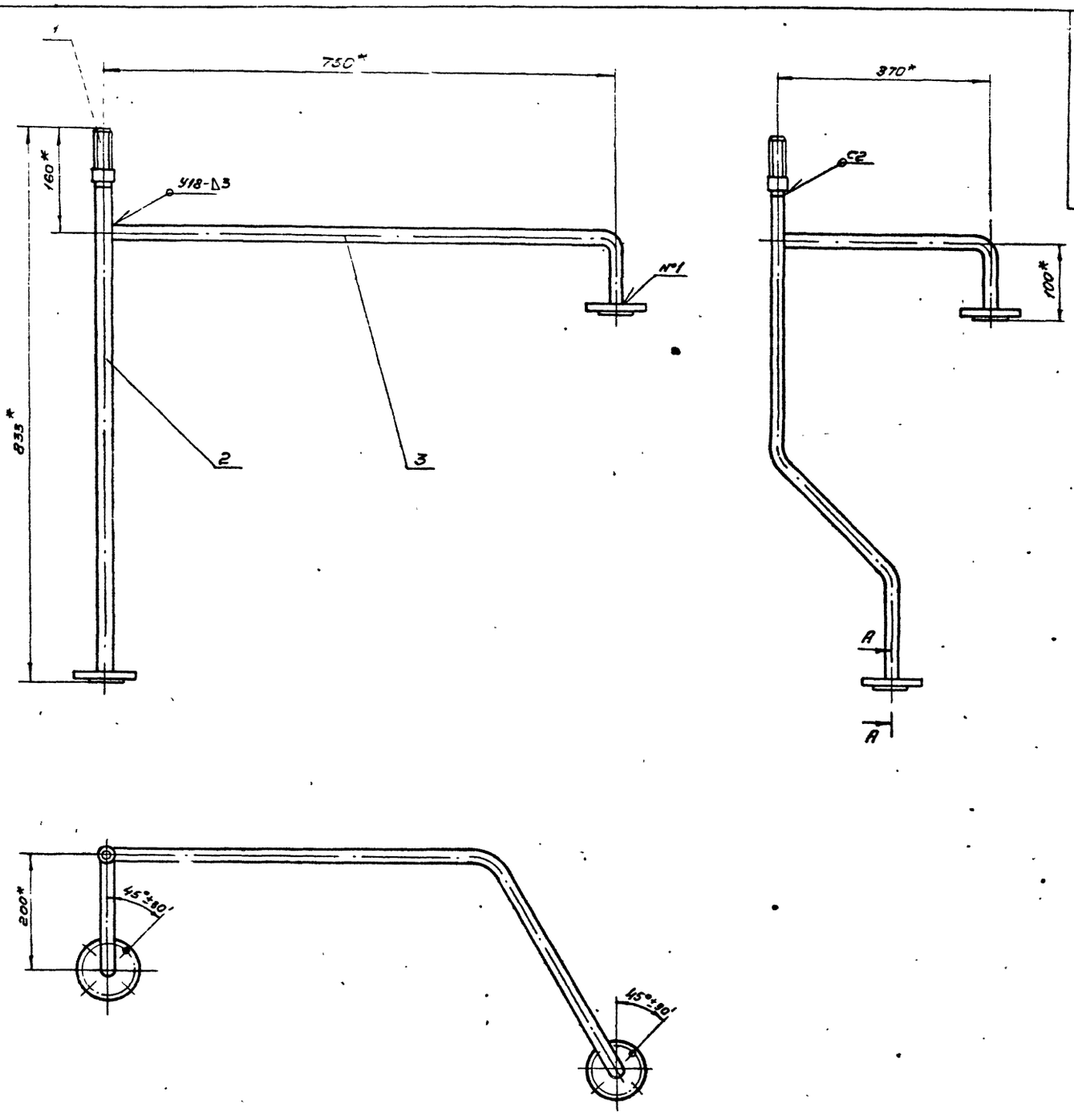

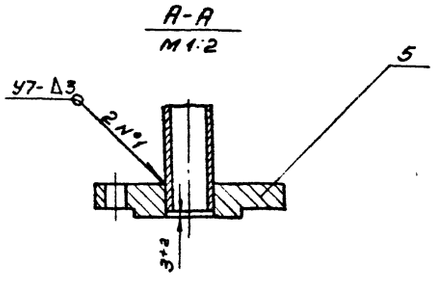

1. Свечу испытать на прочность водой давлением 1,5 МПа (15 кгс/см²) и плотность давлением 1,2 МПа (12 кгс/см²)
2. Продолжительность испытания на прочность и плотность определяется временем, необходимым для осмотра мест сварки, но не менее 1 мин. на каждое испытание. При этом падение давления не допускается.
3. Сварные швы по ГОСТ 16037-80
4. * Размеры для справок.

					ШРП2.07.00СБ			
Изм.	Лист	№ докум.	Подп.	Дата	Свеча Сборочный чертеж	Лит	Масса	Масштаб
Разраб.		Подшивалин		12.85		М	4.8	1:5
Пров.		Кудинов		12.85		Лист	Листов 1	
Т. контр.						Институт Мосгазнийпроект		
Н. контр.		Иосилевич		12.85				
Утв.								

Копировал

Формат А2

Инв. № подл. | Подп. и дата | Взам. инв. № | Инв. № дубл. | Подп. и дата

Серия 5.905-11 Выпуск 2

ШРП 2.04.03

12.5 (√)

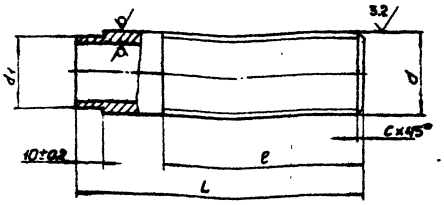

Обозначение	D×S	d, мм	d1, мм	L, мм	l, мм	C, мм	Масса, кг
ШРП2.04.03	28×3	G1/2-B	19-0,5	40-0,5	10±0,4	2	0,07
-01	28×3	G3/4-B	25-0,5	100-0,5	70±0,4	2	0,25
-02				85-0,5	65±0,5		0,36
-03	60×3	G2-B	57-0,5	102-0,5	25±0,5	2,5	0,42
-04				142-1,4	80±0,5		0,60

ШРП2.04.03

Изм.	Лист	№ докум.	Подп.	Дата
Разраб.		Подшивалин		
Пров.		Кудинов		
Т. конт.				
Н. конт.		Носилевич		

Штуцер

Лит. | Масса | Масш.
И | см. табл. | 1:1

Лист | Листов 1

Труба D×S ГОСТ 10704-76

Институт Мосгазниипроект

Копировал: Сеф. Формат А4

ШРП 2.07.02

12.5 (√)

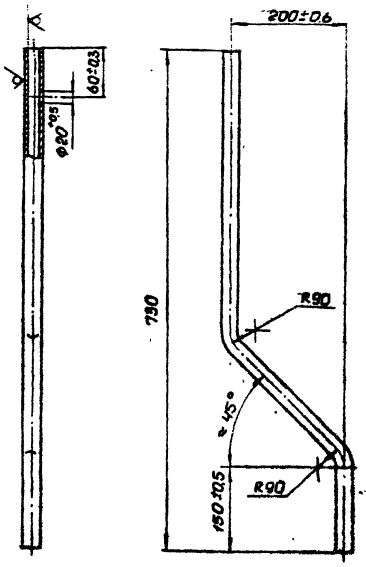

ШРП2.07.02

Изм.	Лист	№ докум.	Подп.	Дата
Разраб.		Подшивалин		
Пров.		Кудинов		
Т. конт.				

Труба

Лит. | Масса | Масш.
И | 1,2 | 1:5

Лист | Листов 1

Институт Мосгазниипроект

Утв. Труба 25×2,5 ГОСТ 10704-76 / В-ВСт3сп3 ГОСТ 10705-80

Копировал: Сеф. Формат А4

ШРП 2.07.03

12.5 (√)

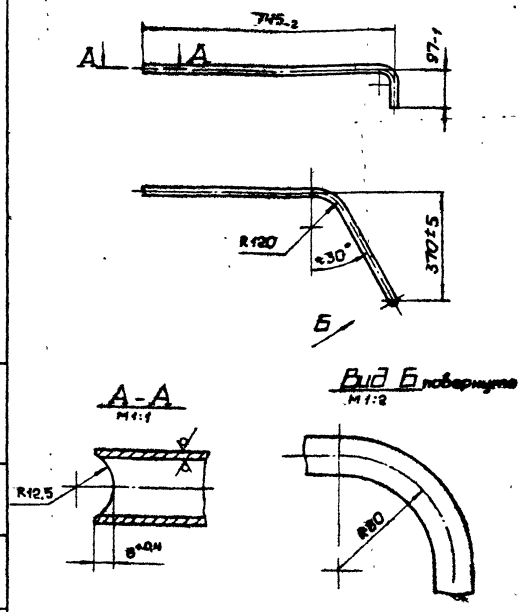

ШРП2.07.03

Изм.	Лист	№ докум.	Подп.	Дата
Разраб.		Подшивалин		
Пров.		Кудинов		
Т. конт.				
Н. конт.		Носилевич		

Труба

Лит. | Масса | Масш.
И | 1,5 | 1:10

Труба 25×2,5 ГОСТ 10704-76 / В-ВСт3сп3 ГОСТ 10705-80

Институт Мосгазниипроект

Копировал: Сеф. Формат А4

Формат	Зона	Поз.	Обозначение	Наименование	Кол.	Примечание
				Документация		
А2			ШРП2.08.00 СБ	Сборочный чертеж		
				Детали		
А4		1	ШРП2.08.01	Гайка накидная	1	
А4		2	ШРП2.02.01	Ниппель	1	
				Материалы		
		3		Труба 14×1,6 ГОСТ 10704-76 / В-ВСт3сп3 ГОСТ 10705-80	1,98	

ШРП2.08.00

Изм.	Лист	№ докум.	Подп.	Дата
Разраб.		Подшивалин		
Пров.		Кудинов		
Н. конт.		Носилевич		

Трубка импульсная

Лист 1

Институт Мосгазниипроект

Копировал: Сеф. Формат А4

Серия 5.905-11 Выпуск 2

ШРП2.08.00СБ

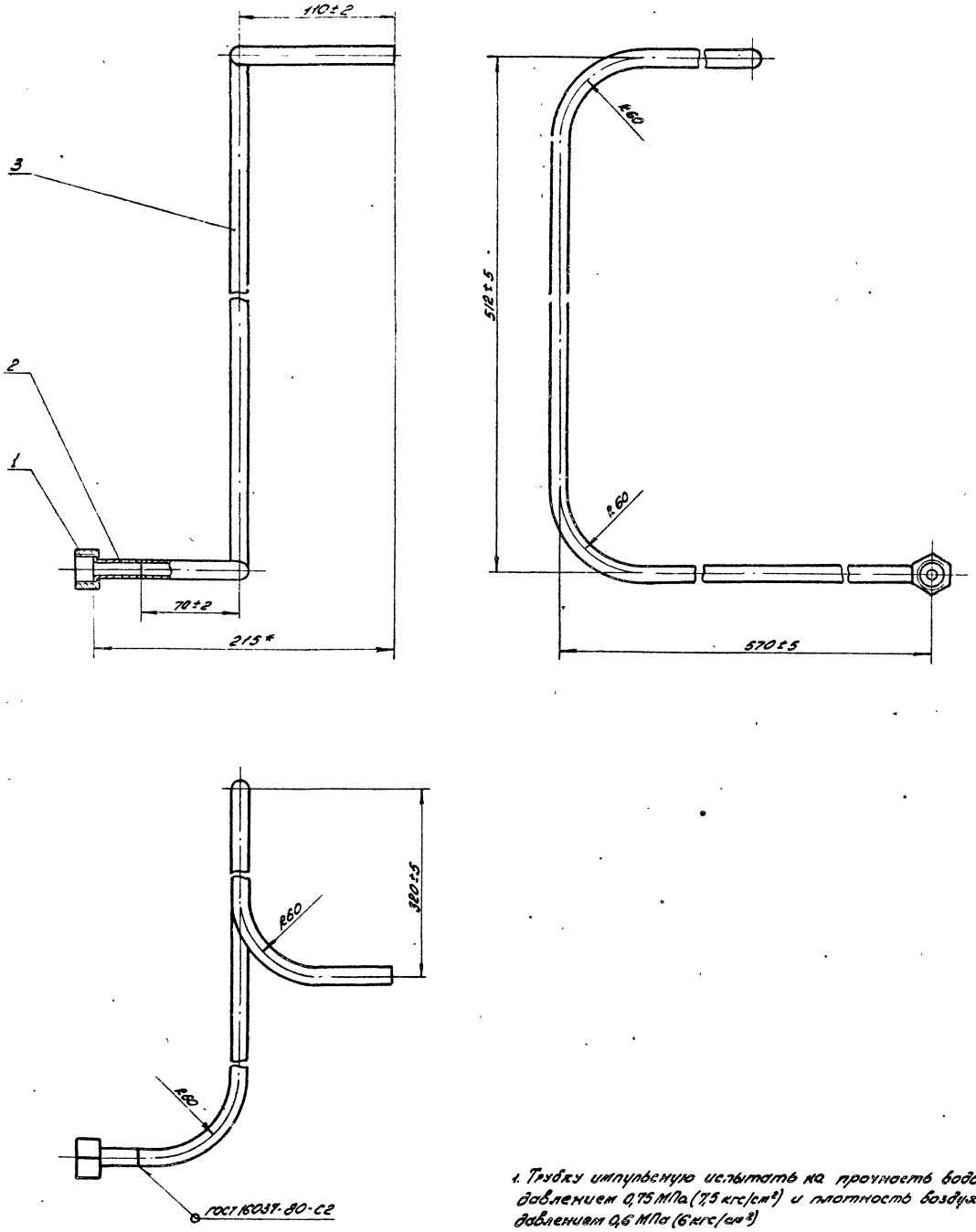

1. Трубку импульсную испытать на прочность водой давлением 0,75 МПа (7,5 кгс/см²) и плотность воздухом давлением 0,6 МПа (6 кгс/см²)
2. Продолжительность испытания на прочность и плотность определяется временем, необходимым для осмотра мест сварки, но не менее 1 мин. на каждое испытание. При этом падение давления не допускается
3. * Размер для справок

					ШРП2.08.00СБ			
Изм	Лист	№ докум.	Подп.	Дата	Трубка импульсная Сборочный чертеж	Лит	Масса	Масштаб
Разраб.		Подшивалов		12.85		Н	0,81	1:2
Пров		Кудинов		12.85		Лист	Листов 1	
Т.контр.						Институт МосгазНИИпроект		
Н.контр.		Иосилевич		12.85				
Утв								

Копировал: Родина

Формат А2

Инв. № подл.	Подп. и дата	Взам. инв. №	Инв. № дубл.	Подп. и дата

Серия 5.905-11 Выпуск 2

ШРП2.08.01

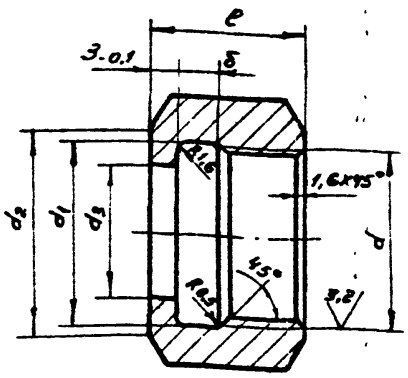

Обозначение	d	S, мм	d_1, мм	d_2, мм	d_3, мм	e, мм	δ, мм	Масса, кг
ШРП2.08.01	G 1/2-B	27	$21{,}5^{+0{,}6}$	$26_{-0{,}5}$	$15{,}5^{+0{,}4}$	$18_{-0{,}4}$	$5^{+0{,}3}$	0,05
-01	G 1 1/4-B	55	$43^{+0{,}6}$	$52_{-0{,}6}$	$32{,}5^{+0{,}6}$	$18_{-0{,}5}$	$6^{+0{,}3}$	0,20
-02	M20x1,5-7H	27	$20{,}7^{+0{,}6}$	$26_{-0{,}5}$	$15{,}5^{+0{,}4}$	$15_{-0{,}5}$	$3^{+0{,}3}$	0,06

ШРП2.08.01

Изм.	Лист	№ докум.	Подп.	Дата
Разраб.	Подшивалин			12.85
Пров.	Кудинов			12.85
Т. контр.				
Н. контр.	Иосилевич			12.85

Гайка накидная

Лит.	Масса	Масштаб
И	см табл	2:1

Лист | Листов 1

Шестигранник S-5 ГОСТ 8560-78

Институт

Инв. № подл. | Подп. и дата | Взам. инв. № | Инв. № дубл. | Подп. и дата

Копировал | формат А4

Формат	Зона	Поз.	Обозначение	Наименование	Кол.	Примечание
				Документация		
А3			ШРП2.09.00СБ	Сборочный чертеж		
				Детали		
А4		1	ШРП2.09.01	Труба	1	
А4		2	ШРП2.02.01-01	Ниппель	1	
А4		3	ШРП2.08.01-01	Гайка накидная	1	

ШРП2.09.00

Изм.	Лист	№ докум.	Подп.	Дата
Разраб.	Подшивалин			12.85
Пров.	Кудинов			12.85
Н. контр.	Иосилевич			12.85

Трубка импульсная

Лит.	Лист	Листов
И		1

Институт Мосгаз НИИпроект

Инв. № подл. | Подп. и дата | Взам. инв. № | Инв. № дубл. | Подп. и дата

Копировал | формат А4

ШРП2.09.00СБ

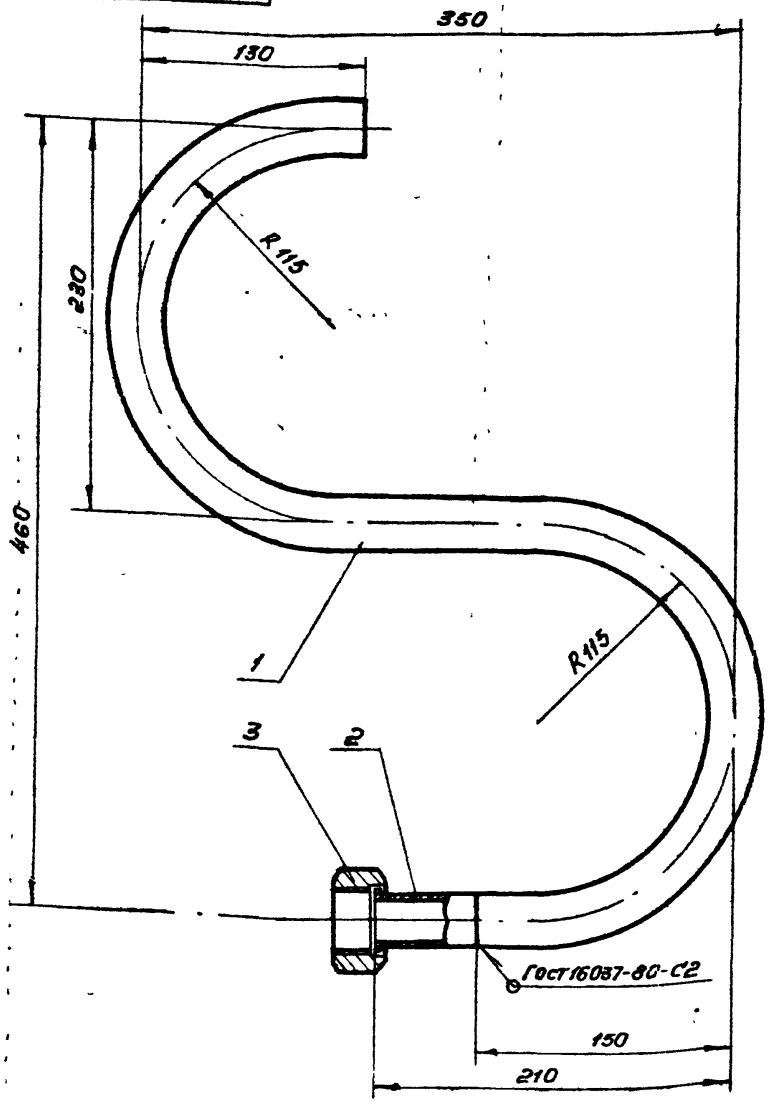

1. Трубку испытать на прочность водой давлением 0,75 МПа (7,5 кгс/см²) и плотность воздухом давлением 0,6 МПа (6 кгс/см²)
2. Продолжительность испытания на прочность и плотность определяется временем, необходимым для осмотра мест сварки, но не менее 1 мин. на каждое испытание. При этом падение давления не допускается.
3. Размеры для справок

ШРП2.09.00СБ

Изм.	Лист	№ докум.	Подп.	Дата
Разраб.	Подшивалин			12.85
Пров.	Кудинов			12.85
Т. контр.				
Н. контр.	Иосилевич			12.85
Утв.				

Трубка импульсная

Сборочный чертеж

Лит.	Масса	Масштаб
И	2,45	1:2,5

Лист | Листов 1

Институт Мосгаз НИИпроект

Инв. № подл. | Подп. и дата | Взам. инв. № | Инв. № дубл. | Подп. и дата

Копировал | формат А3

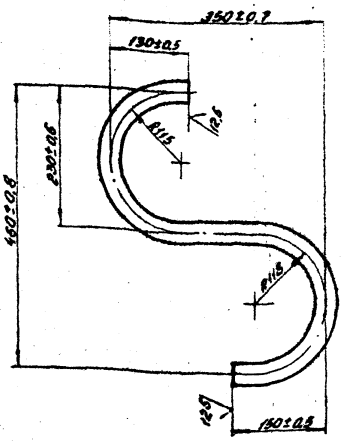

Поз.	Обозначение	Наименование	Кол.	Примечание
		Документация		
А4	ШРП 2.10.00СБ	Сборочный чертеж		
		Детали		
А4	1 ШРП 2.10.01	Трубка	1	
А4	2 ШРП 2.02.01	Ниппель	1	
А4	3 ШРП 2.08.01-02	Гайка накидная	1	

ШРП 2.09.01

Труба

Труба 32×3 ГОСТ 10704-76 / В-Ст3сп3 ГОСТ 10705-80

Лит. И | Масса 1,9 | Масштаб 1:5

Лист | Листов 1

Институт Мосгазпроект

Копировал: Гаврилова Формат А4

ШРП 2.10.00

Трубка импульсная

Лит. А1 | Масса | Масштаб

Институт Мосгазпроект

Копировал: Гаврилова Формат А4

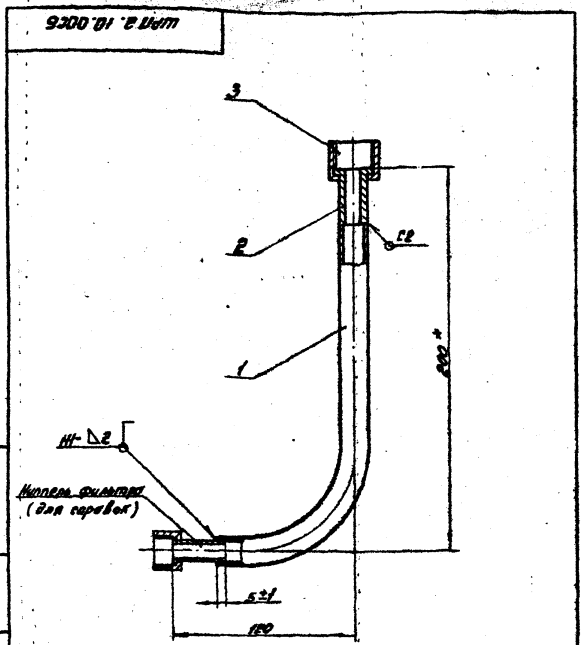

1. Сварные швы по ГОСТ 16037-80.
2. *Размер для справок.

ШРП 2.10.00СБ

Трубка импульсная

Сборочный чертеж

Лит. И | Масса 0,4 | Масштаб 1:2

Лист | Листов 1

Институт Мосгазпроект

Копировал: Гаврилова Формат А4

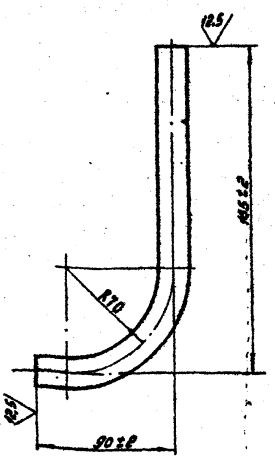

ШРП 2.10.01

Трубка

Труба 18×1,2 ГОСТ 10704-76 / В-Ст3сп3 ГОСТ 10705-80

Лит. И | Масса 0,13 | Масштаб 1:2

Лист | Листов 1

Институт Мосгазпроект

Копировал: Гаврилова Формат А4

Серия 5.905-11 Выпуск 2

Формат	Зона	Поз.	Обозначение	Наименование	Кол.	Примечание
				Документация		
А2			ШРП2.11.00СБ	Сборочный чертеж		
				Сборочные единицы		
А4		1	ШРП2.11.01.00	Дверь	2	
А4		2	ШРП2.11.02.00	Щит	1	
		3	-01	Щит	1	
А4		4	ШРП2.11.03.00	Каркас шкафа	1	
				Детали		
А4		6	ШРП2.11.06	Дверь	2	
А4		7	ШРП2.11.07	Ось	4	
А4		8	ШРП2.11.08	Планка	4	
				Стандартные изделия		
		10		Болт М6×18.58.096 ГОСТ 7798-70	28	
		11		Гайка М6.5.096 ГОСТ 5915-70	30	
		12		Заклепка 2×6.09 ГОСТ 10299-80	4	
		13		Шайба 6.02.096 ГОСТ 11371-78	2	
		14		Табличка 50×32 ГОСТ 12971-67	1	
				Материал		
		15		П125-40 ГОСТ 9573-82	10	м²

Изм.	Лист	№ докум.	Подп.	Дата
Разраб.		Кудинов		11.85
Провер.		Иосилевич		11.85
Н.контр.		Иосилевич		11.85
Утв.				

ШРП2.11.00

Шкаф

Лит. | Масса | Масштаб

Институт Мосгаз НИИпроект

Инв. № подл. | Подпись и дата | Взам. инв. № | Инв. № дубл. | Подпись и дата

ШРП2.11.06

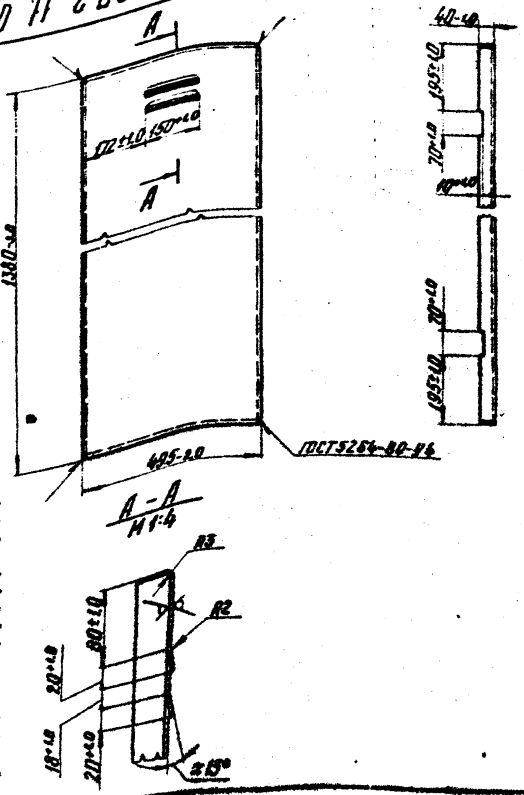

Изм.	Лист	№ докум.	Подп.	Дата
Разраб.		Кудинов		
Провер.		Иосилевич		
Т.контр.				
Н.контр.		Иосилевич		

Дверь

Лит. | Масса | Масштаб

И | 11,80 | 1:10

Лист | Листов 1

Лист 8-ПН-2.0 ГОСТ 19903-74

Институт Мосгаз НИИпроект

Инв. № подл. | Подпись и дата | Взам. инв. № | Инв. № дубл. | Подпись и дата

ШРП2.11.07

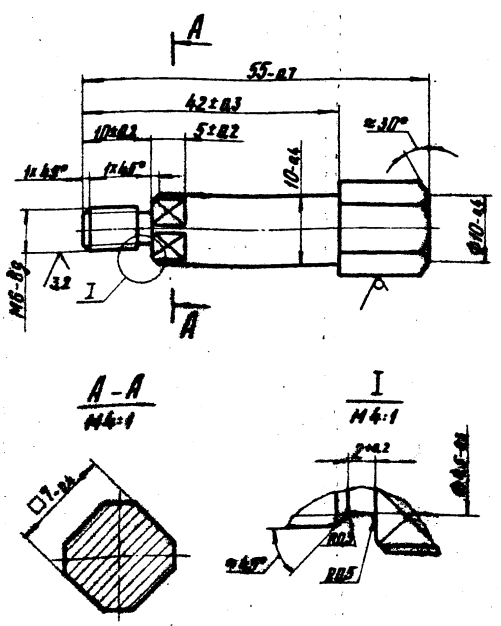

Изм.	Лист	№ докум.	Подп.	Дата
Разраб.		Кудинов		11.85
Провер.		Иосилевич		11.85
Т.контр.				
Н.контр.		Иосилевич		11.85
Утв.				

ШРП2.11.07

Ось

Лит. | Масса | Масштаб

И | 0,034 | 2:1

Лист | Листов 1

Шестигранник 12-Б-ГОСТ 2879-69 Ст3-I-ГОСТ 535-79

Институт Мосгаз НИИпроект

Инв. № подл. | Подпись и дата | Взам. инв. № | Инв. № дубл. | Подпись и дата

ШРП2.11.08

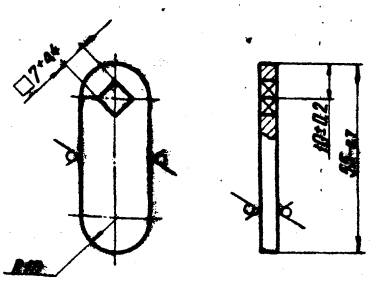

Изм.	Лист	№ докум.	Подп.	Дата
Разраб.		Кудинов		11.85
Провер.		Иосилевич		11.85
Т.контр.				
Н.контр.		Иосилевич		11.85
Утв.				

Планка

Лит. | Масса | Масштаб

И | 0,04 | 1:1

Лист | Листов 1

Полоса 5-25-Б-2-ГОСТ 103-76 Ст3-I-ГОСТ 535-79

Институт Мосгаз НИИпроект

Инв. № подл. | Подпись и дата | Взам. инв. № | Инв. № дубл. | Подпись и дата

копировал: | формат А4

ШРП 2.11.00СБ

Серия 5.905-11

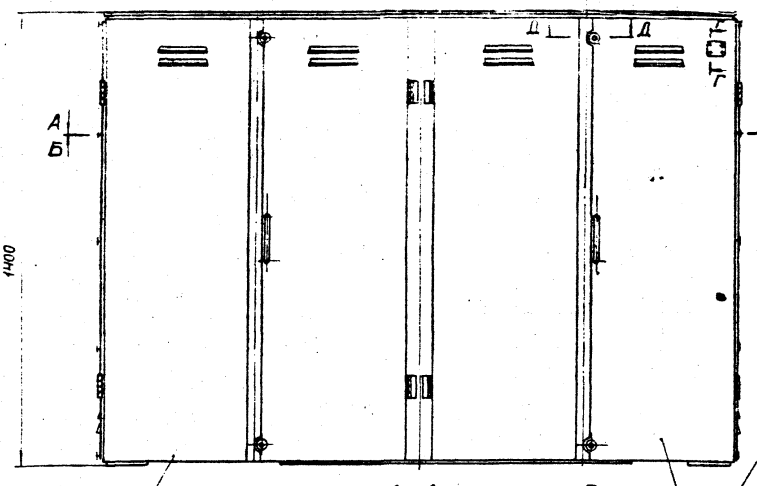

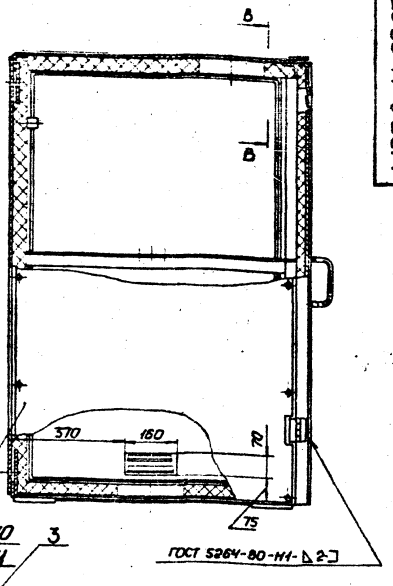

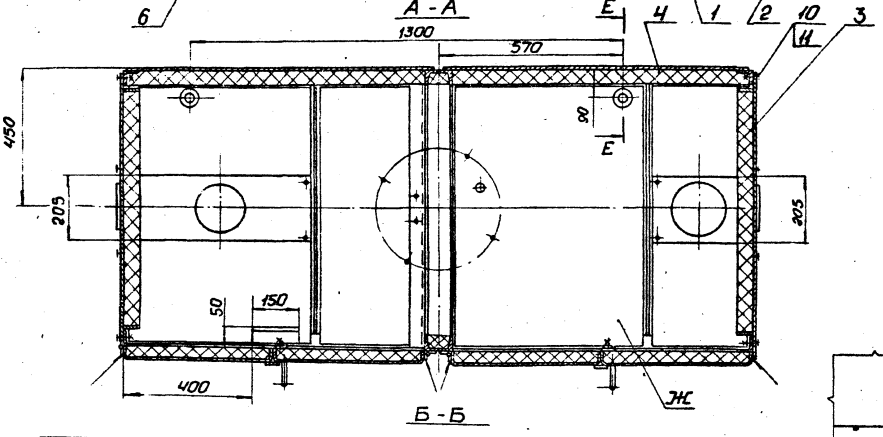

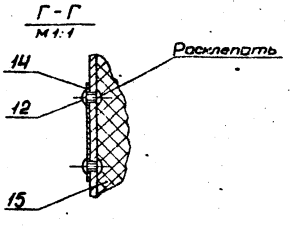

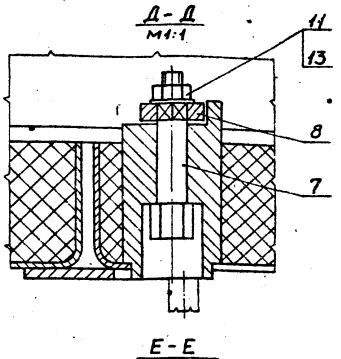

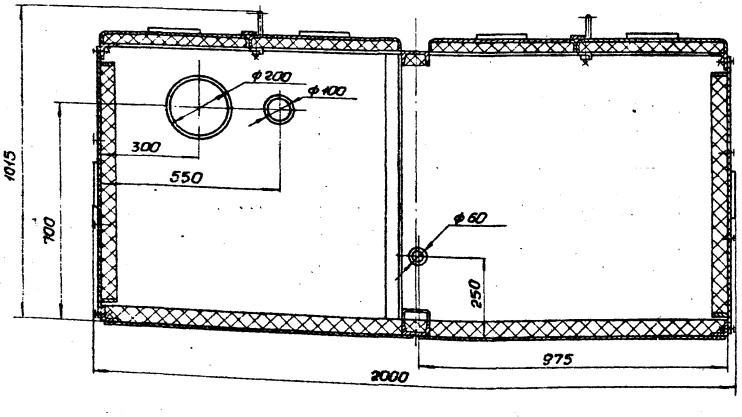

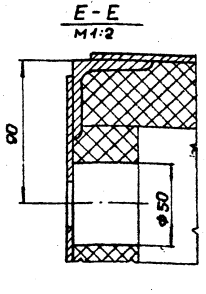

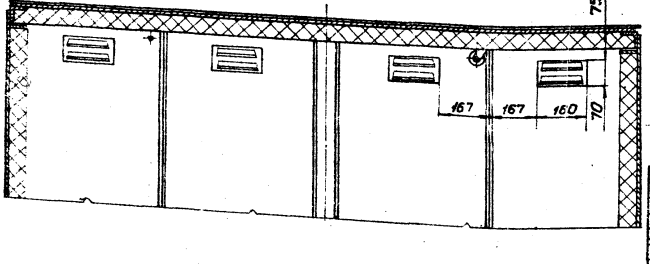

1. При газовом обогреве, поверхность шкафа „Ж" не утеплять.
2. Материал поз. 15 клеить к корпусу и дверям шкафа клеем 88 НП ТУ 38 105540-79.
3. Размеры для справок.

Изм.	Лист	№докум.	Подп.	Дата	ШРП 2.11.00СБ		
Разраб.		Кудинов		12.81	Шкаф	Лит.	Масса	Масш.
Пров.		Мошлевич		12.81	Сборочный чертеж	Н	360,0	1:10
Т. контр.						Лист	Листов 1	
Н. контр.		Мошлевич		12.81		Институт		
Утв.						МосгазНИИпроект		

Копировал

Формат А2

Инв. № подл. | Подп. и дата | Взам. инв. № | Инв. № дубл. | Подп. и дата

Серия 5.905-11 Выпуск 2

Формат	Зона	Поз.	Обозначение	Наименование	Кол.	Примечание
				Документация		
А3			ШРП2.11.01.00СБ	Сборочный чертеж		
				Детали		
А4		1	ШРП2.11.01.01	Ручка	1	
А4		2	ШРП2.11.01.02	Планка	1	
А4		3	ШРП2.11.01.03	Короб	1	
А4		4	ШРП2.11.01.04	Втулка	2	

Изм.	Лист	№ докум.	Подп.	Дата
Разраб.		Кудинов		12.85
Провер.		Иосилевич		12.85
Н.контр.		Иосилевич		12.85

Дверь

Лит.	Лист	Листов
Н		1

Институт МосгазНИИпроект

Инв. № подл. | Подпись и дата | Взам. инв. № | Инв. № дубл. | Подпись и дата

копировал: Хол

формат А4

ШРП2.11.01.01

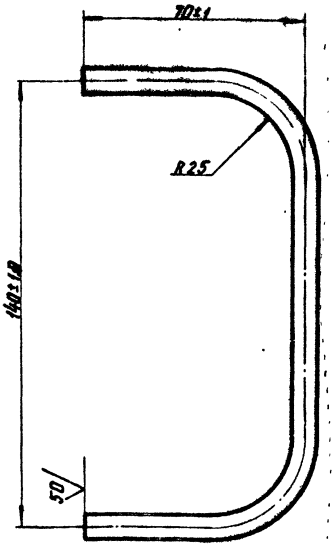

Изм.	Лист	№ докум.	Подп.	Дата
Разраб.		Кудинов		12.85
Провер.		Иосилевич		12.85
Т.контр.				
Н.контр.		Иосилевич		12.85

Ручка

Круг 8-В-ГОСТ 2590-71 Ст3-I-ГОСТ 535-79

Лит.	Масса	Масштаб
Н	0,10	1:1

Лист | Листов 1

Институт МосгазНИИпроект

Инв. № подл. | Подпись и дата | Взам. инв. № | Инв. № дубл. | Подпись и дата

копировал: Хол

формат А4

ШРП2.11.01.00СБ

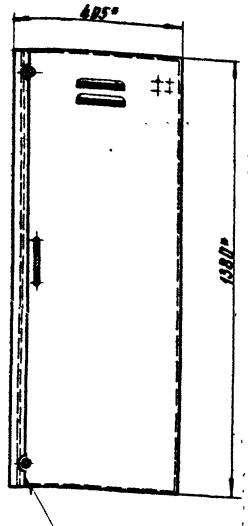

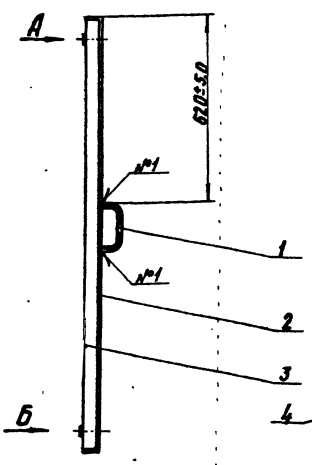

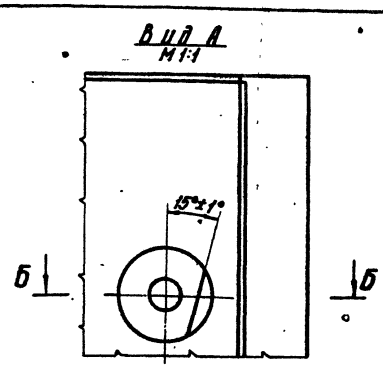

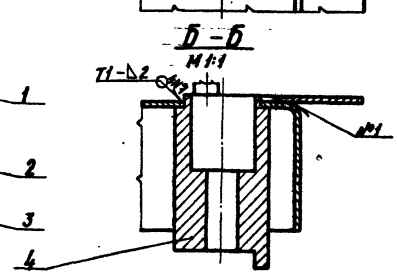

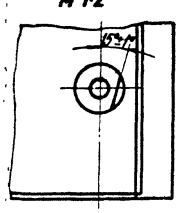

1. Сварные швы по ГОСТ 5264-80
2.* Размеры для справок

Изм.	Лист	№ докум.	Подп.	Дата
Разраб.		Кудинов		12.85
Провер.		Иосилевич		12.85
Т.контр.				
Н.контр.		Иосилевич		12.85
Утв.				

Дверь
Сборочный чертеж

Лит.	Масса	Масштаб
Н	12,9	1:1

Лист | Листов 1

Институт МосгазНИИпроект

Инв. № подл. | Подпись и дата | Взам. инв. № | Инв. № дубл. | Подпись и дата

копировал: Хол

формат А3

Серия 5.905-11

ШРП2.11.01.02

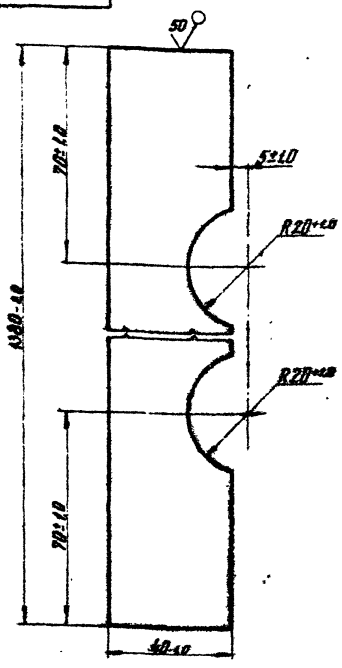

Изм.	Лист	N докум.	Подп.	Дата
Разраб.		Кудинов		
Провер.		Иосилевич		
Т.контр.				
Н.контр.		Иосилевич		
Утв.				

Планка

Лит.	Масса	Масштаб
И	0,86	1:1

Лист | Листов 1

Лист Б-ПН-2.0 ГОСТ 19903-74 / 1-IV-Ст3 ГОСТ 16523-70

Институт МосгазНИИпроект

Инв. N подл. | Подпись и дата | Взам. инв. N | Инв. N дубл. | Подпись и дата

копировал: [illegible] формат А4

ШРП2.11.01.03

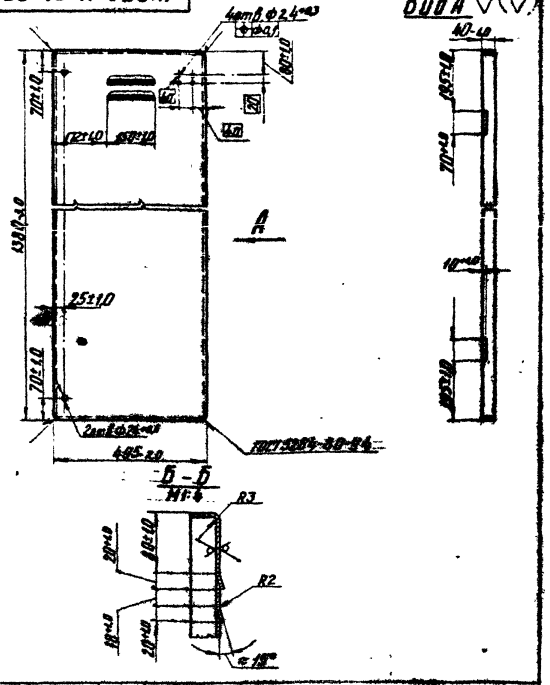

Изм.	Лист	N докум.	Подп.	Дата
Разраб.		Кудинов		
Провер.		Иосилевич		
Т.контр.				
Н.контр.		Иосилевич		
Утв.				

Короб

Лит.	Масса	Масштаб
И	11,80	1:10

Лист | Листов 1

Лист Б-ПН-2.0 ГОСТ 19903-74 / 1-IV-Ст3 ГОСТ 16523-70

Институт МосгазНИИпроект

Инв. N подл. | Подпись и дата | Взам. инв. N | Инв. N дубл. | Подпись и дата

копировал: [illegible] формат А4

ШРП2.11.01.04

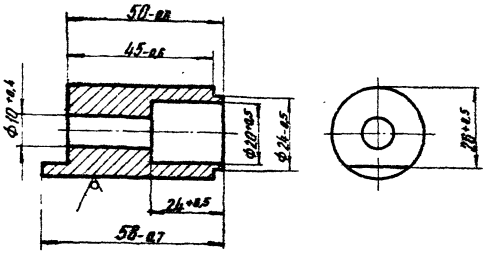

Изм.	Лист	N докум.	Подп.	Дата
Разраб.		Кудинов		
Провер.		Иосилевич		
Т.контр.				
Н.контр.		Иосилевич		
Утв.				

Втулка

Лит.	Масса	Масштаб
И	0,20	1:1

Лист | Листов 1

Круг 30-Б ГОСТ 2590-71 / Ст3-2 ГОСТ 535-79

Институт МосгазНИИпроект

Инв. N подл. | Подпись и дата | Взам. инв. N | Инв. N дубл. | Подпись и дата

копировал: [illegible] формат А4

Формат	Зона	Поз.	Обозначение	Наименование	Кол.	Примечание
				Документация		
А3			ШРП2.11.02.00СБ	Сборочный чертеж		
				Детали		
БЧ		1	ШРП2.11.02.01	Полоса		
				Лист Б-ПН-2.0 ГОСТ 19903-74 / 1-IV Ст3 ГОСТ 16523-70		
				40-1,0×790-2,0	2	0,5кг
БЧ		2	ШРП2.11.02.02	Полоса		
				Лист Б-ПН-2.0 ГОСТ 19903-74 / 1-IV Ст3 ГОСТ 16523-70		
				40-1,0×1280-2,0	2	[illegible]
			Переменные данные для исполнений			
				ШРП2.11.02.00		
				Детали		
А3		3	ШРП2.11.02.03	Лист	1	
				ШРП2.11.02.00-01		
				Детали		
А3		3	ШРП2.11.02.03-01	Лист	1	

Изм.	Лист	N докум.	Подп.	Дата
Разраб.		Кудинов		
Провер.		Иосилевич		
Н.контр.		Иосилевич		
Утв.				

Щит

Лит.	Лист	Листов
И		1

Институт МосгазНИИпроект

Инв. N подл. | Подпись и дата | Взам. инв. N | Инв. N дубл. | Подпись и дата

копировал: [illegible] формат А4

Серия 5.905-11 Выпуск 2

ШРП2.11.02.00СБ

ШРП2.11.02.00СБ

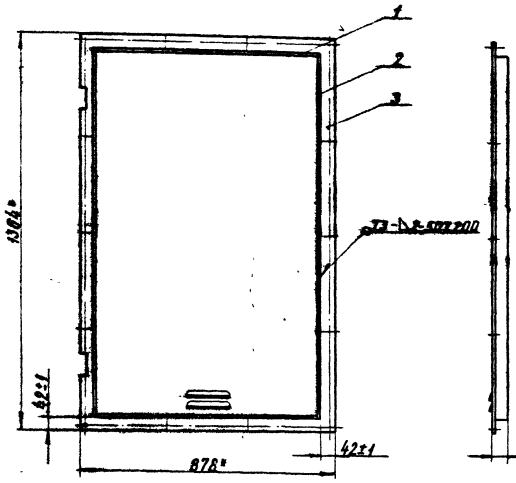

ШРП2.11.02.00-01 зеркальное отражение остальное - см. ШРП2.11.02.00СБ

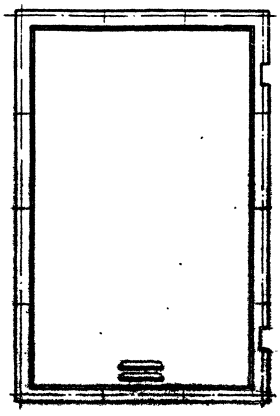

1. Сварные швы по ГОСТ 5264-80
2.* Размеры для справок

Изм.	Лист	№ докум.	Подп.	Дата	ШРП2.11.02.00СБ		
Разраб.		Кудинов		12.85	Щит	Лит.	Масса	Масштаб
Провер.		Носилевич		12.85	Сборочный чертеж	Н	21.5	1:10
Т. контр.						Лист	Листов 1	
Н. контр.		Носилевич		12.85		Институт Мосгазпроект		

Копировал: [illegible] Формат А3

ШРП2.11.02.03

ШРП2.11.02.03

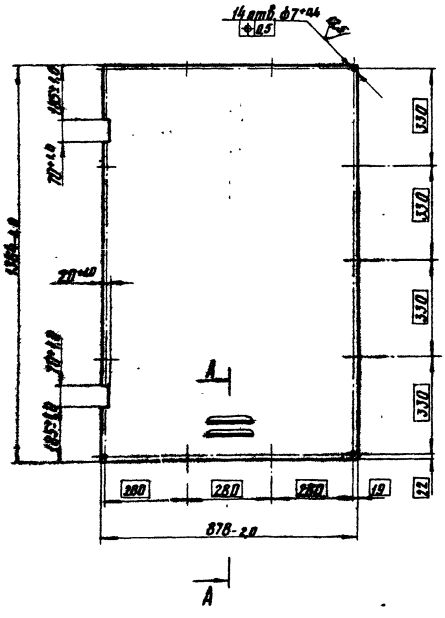

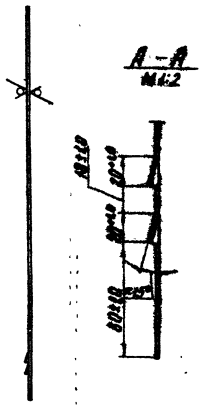

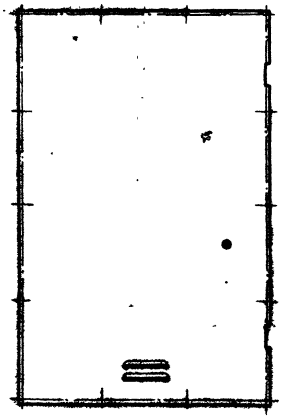

ШРП2.11.02.03-01 зеркальное отражение остальное - см. ШРП2.11.02.03

Изм.	Лист	№ докум.	Подп.	Дата	ШРП2.11.02.03		
Разраб.		Кудинов		12.85	Лист	Лит.	Масса	Масштаб
Провер.		Носилевич		12.85		Н	18.9	1:1
Т. контр.						Лист	Листов 1	
Н. контр.		Носилевич		12.85	Лист Б-ПН-2.0 ГОСТ 19903-74 / 1-IV-Ст3 ГОСТ 16523-70	Институт Мосгазпроект		
Утв.								

Копировал: [illegible] Формат А3

Серия 5.905-11

Формат	Зона	Поз.	Обозначение	Наименование	Кол.	Примечание
				Документация		
А2			ШРП2.11.03.00СБ	Сборочный чертеж		
				Детали		
А4		1	ШРП2.11.03.01	Уголок	4	
А4		2	-01	Уголок	4	
А4		3	ШРП2.11.03.02	Швеллер	1	
А4		4	-01	Швеллер	2	
А4		5	ШРП2.11.03.03	Уголок	1	
А4		6	ШРП2.11.03.04	Скоба	1	
А4		7	ШРП2.11.03.05	Косынка	4	
А4		8	-01	Косынка	4	
Б4		9	ШРП2.11.03.07	Уголок		
				Уголок 50×50×5-Б-ГОСТ8509-72 / Ст3-I-ГОСТ535-79		
				L=798-2,0	6	3,01кг
Б4		10	ШРП2.11.03.08	Уголок		
				Уголок 50×50×5-Б-ГОСТ8509-72 / Ст3-I-ГОСТ535-79		
				L=878-2,0	2	3,31кг
Б4		11	ШРП2.11.03.09	Полоса		
				Полоса 4×70-Б-2-ГОСТ103-76 / Ст3-I-ГОСТ535-79		
				L=1986-2,0	1	4,48кг

ШРП2.11.03.00

Изм.	Лист	№ докум.	Подп.	Дат.
Разраб.		Кудинов		
Провер.		Иосилевич		
Н.контр.		Иосилевич		
Утв.				

Каркас шкафа

Лит.	Лист	Листов
Н		2

Институт МосгазНИИпроект

Формат	Зона	Поз.	Обозначение	Наименование	Кол.	Примечание
Б4		12	ШРП2.11.03.10	Лист		
				Лист Б-ПН2,0 ГОСТ 19903-74 / 3-IV-Ст3 ГОСТ 16523-70		
				350-2,0×868	1	5,2кг
Б4		13	ШРП2.11.03.11	Лист		
				Лист Б-ПН2,0 ГОСТ 19903-74 / 3-IV-Ст3 ГОСТ 16523-70		
				580-2,0×868-2,0	1	7,89кг
Б4		14	ШРП2.11.03.12	Лист		
				Лист Б-ПН2,0 ГОСТ 19903-74 / 3-IV-Ст3 ГОСТ 16523-70		
				880-2,0×1036-3,0	1	14,32кг
Б4		15	ШРП2.11.03.13	Лист		
				Лист Б-ПН2,0 ГОСТ 19903-74 / 3-IV-Ст3 ГОСТ 16523-70		
				973-3,0×1362-3,0	2	20,85кг
Б4		16	ШРП2.11.03.14	Лист		
				Лист Б-ПН2,0 ГОСТ 19903-74 / 3-IV-Ст3 ГОСТ 16523-70		
				880-2,0×1966-4,0	1	27,16кг
А4		17	ШРП2.11.03.15	Щиток	1	
				Стандартные изделия		
		18		Петля ПН5Б0 ГОСТ5088-78	8	

ШРП2.11.03.00 Лист 2

Изм. Лист № докум. Подп. Дат.

Инв. № подл. | Подпись и дата | Взам. инв. № | Инв. № дубл. | Подпись и дата

копировал: [illegible] формат А4

ШРП2.11.03.01

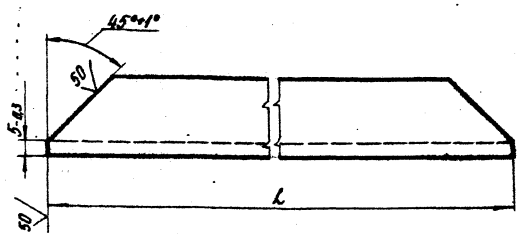

Обозначение	L, мм	Масса, кг
ШРП2.11.03.01	1372-2,0	5,21
-01	1976-4,0	7,45

ШРП2.11.03.01

Изм.	Лист	№ докум.	Подп.	Дат.
Разраб.		Кудинов		11.85
Провер.		Иосилевич		11.85
Т.контр.				
Н.контр.		Иосилевич		11.85

Уголок

Лит.	Масса	Масштаб
Н	см. табл.	1:2

Лист | Листов 1

Уголок 50×50×5-Б-ГОСТ8509-72 / Ст3-I-ГОСТ535-79

Институт МосгазНИИпроект

копировал: [illegible] формат А4

ШРП2.11.03.02

Рис.1

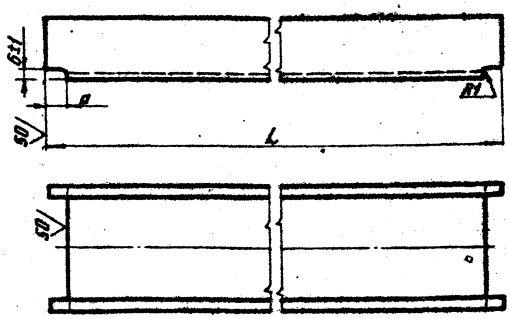

Рис.2

Остальное-см. Рис.1

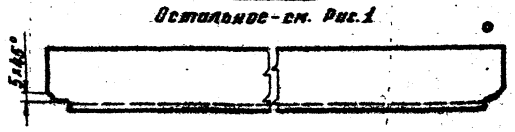

Обозначение	Рис.	L, мм	a, мм	Масса, кг
ШРП2.11.03.02	1	818-2,0	11±1,0	5,77
-01	2	1372-2,0	45±1,0	9,67

ШРП2.11.03.02

Изм.	Лист	№ докум.	Подп.	Дат.
Разраб.		[illegible]		11.85
Провер.		[illegible]		11.85
Т.контр.				
Н.контр.		Иосилевич		11.85
Утв.				

Швеллер

Лит.	Масса	Масштаб
Н	см. табл.	1:2

Лист | Листов 1

Швеллер 8-ГОСТ8240-72 / Ст3-I-ГОСТ535-79

Институт МосгазНИИпроект

копировал: [illegible] формат А4

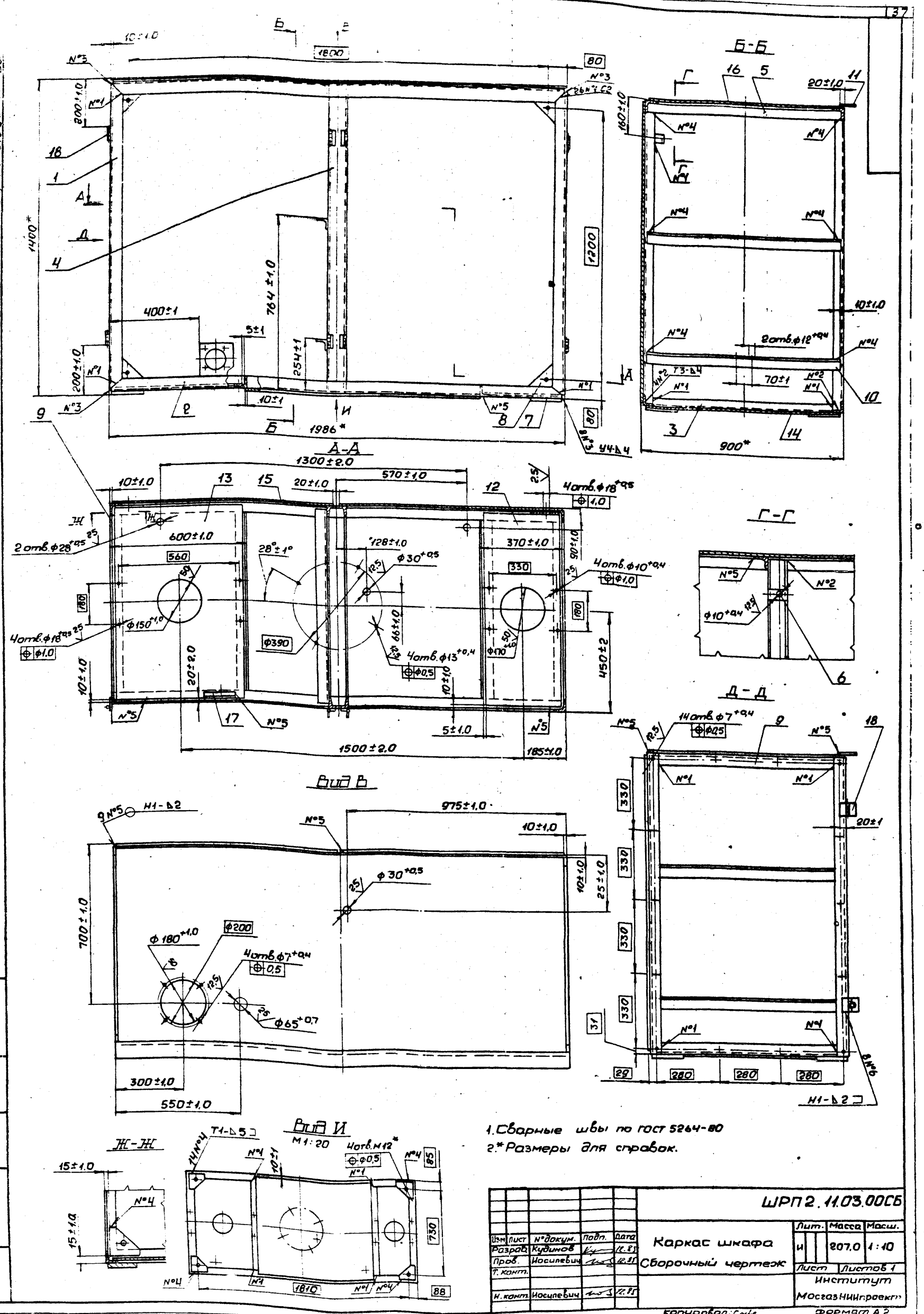

1. Сварные швы по ГОСТ 5264-80
2.* Размеры для справок.

					ШРП 2.11.03.00СБ			
Изм	Лист	№ докум.	Подп.	Дата	Каркас шкафа Сборочный чертеж	Лит.	Масса	Масш.
Разраб.		Кудинов		12.85		И	207.0	1:10
Пров.		Носилевич		12.85		Лист	Листов 1	
Т. конт.						Институт Мосгазниипроект		
Н. конт.		Носилевич		12.85				

Копировал: Сорт Формат А2

Серия 5.905-11 Выпуск 2

ШРП2.11.03.03

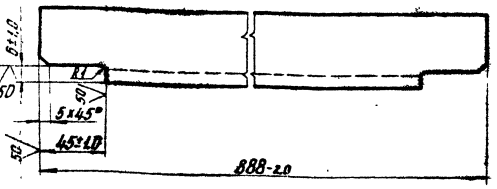

Изм.	Лист	№ Докум.	Подп.	Дата	ШРП2.11.03.03	
Разраб.		Кудинов		11.85	Уголок	Лит. / Масса / Масштаб
Провер.		Василевич		11.85		И / 3,35 / 1:2
Т.контр.						Лист / Листов 1
Н.контр.		Василевич		11.85	Уголок 50×50×5 - Б-ГОСТ 8509-72 / Ст3 - I-ГОСТ 5.1.1	Институт

Инв. № подл. | Подпись и дата | Взам. инв. № | Инв. № дубл. | Подпись и дата

копировал: Kal

формат А4

ШРП2.11.03.04

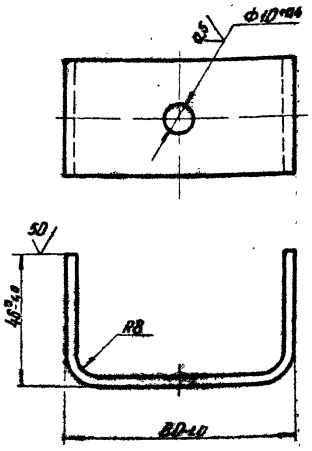

Изм.	Лист	№ Докум.	Подп.	Дата	ШРП2.11.03.04	
Разраб.		Кудинов		11.85	Скоба	Лит. / Масса / Масштаб
Провер.		Василевич		11.85		И / 0,22 / 1:1
Т.контр.						Лист / Листов 1
Н.контр.		Василевич		11.85	Полоса 4×40-Б-2-ГОСТ 103-76 / Ст3 - I-ГОСТ 535-79	Институт Массаж НИИпроект

Инв. № подл. | Подпись и дата | Взам. инв. № | Инв. № дубл. | Подпись и дата

копировал: Kal

ШРП2.11.03.05

Рис. 1

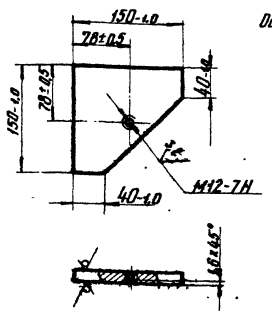

Рис. 2

Остальное см. рис. 1

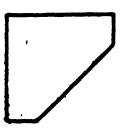

Обозначение	Рис.	S, мм	Масса, кг
ШРП2.11.03.05	1	12	1,89
—01	2	8	1,12

Изм.	Лист	№ Докум.	Подп.	Дата	ШРП2.11.03.05	
Разраб.		Кудинов		11.85	Косынка	Лит. / Масса / Масштаб
Провер.		Василевич		11.85		И / см. табл. / 1:4
Т.контр.						Лист / Листов 1
Н.контр.		Василевич		11.85	Лист 6-ПН-8 ГОСТ 19903-74 / Ст3 ГОСТ 14637-79	Институт Массаж НИИпроект

Подпись и дата | Взам. инв. № | Инв. № дубл. | Подпись и дата

копировал: Kal

формат А4

ШРП2.11.03.15

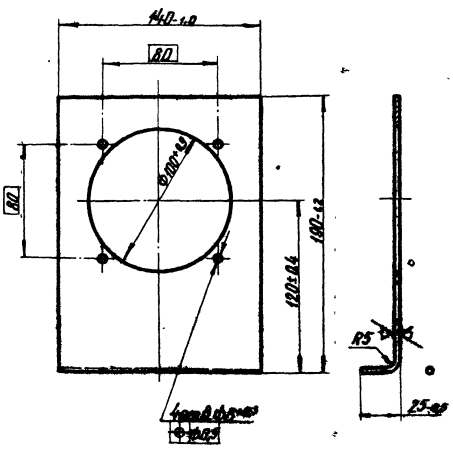

Изм.	Лист	№ Докум.	Подп.	Дата	ШРП2.11.03.15	
Разраб.		Кудинов		11.85		Лит. / Масса / Масштаб
Провер.		Василевич		11.85		И / 0,47 / 1
Т.контр.						
Н.контр.		Василевич		11.85	Лист 6-ПН-2 ГОСТ 19903-74 / 3-IV-Ст3 ГОСТ 14637-79	

Инв. № подл. | Подпись и дата | Взам. инв. № | Инв. № дубл. | Подпись и дата

копировал: Kal

Серия 5.905-11 Выпуск 2

Формат	Зона	Поз.	Обозначение	Наименование	Кол.	Примечание
				Документация		
А3			ШРП2.12.00СБ	Сборочный чертеж		
				Стандартные изделия		
		5		Винт М6х1.38.036 ГОСТ 1477-75	1	
				Перечень данных для исполнений		
				ШРП3.13.00		
				Детали		
А4		1	ШРП2.12.01	Планка	1	
А4		2	ШРП2.12.02	Втулка	1	
А4		3	ШРП2.12.03	Планка	1	
				ШРП3.13.00-01		
				Детали		
А4		1	ШРП2.12.01-01	Планка	1	
А4		2	ШРП2.12.02-01	Втулка	1	
А4		3	ШРП2.12.03-01	Планка	1	

Инв.№ подл. | Подп. и дата | Взам.инв.№ | Инв.№ дубл. | Подп. и дата

Изм.	Лист	№ докум.	Подп.	Дата
Разраб.		Порошкевич		12.85
Пров.		Кудинов		12.85
Т.контр.				
Н.контр.		Осколевич		12.85
Утв.				

ШРП2.12.00

Ограничитель поворота

Лит	Масса	Масштаб
Н		
Лист	Листов	
1		

институт Мосэазнипроект

Копировал: Гор. Формат А4

ШРП2.12.01

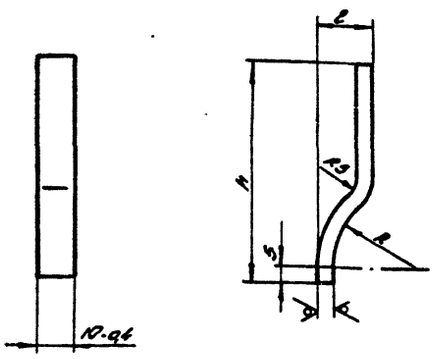

Обозначение	R, мм	h, мм	L, мм	Масса, кг
ШРП2.12.01	8 ГОСТ	35-0,7	14-0,4	0,023
-01	29+0,5	75-0,7	21-0,5	0,032

Изм.	Лист	№ докум.	Подп.	Дата
Разраб.		Порошкевич		12.85
Пров.		Кудинов		12.85
Т.контр.				
Н.контр.		Осколевич		12.85
Утв.				

Планка

Лит	Масса	Масштаб
Н	см. табл.	1:1
Лист	Листов	

Лист Б-ПН-30 ГОСТ 19903-74 / Ст.3 ГОСТ 14637-79

институт Мосэазнипроект

Копировал: Гор. Формат А4

ШРП2.12.00СБ

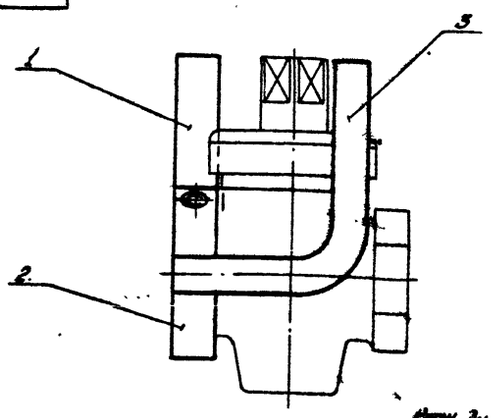

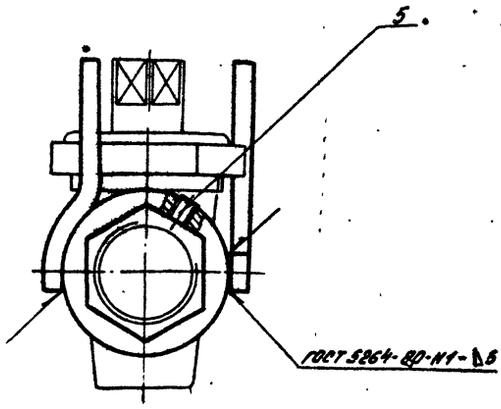

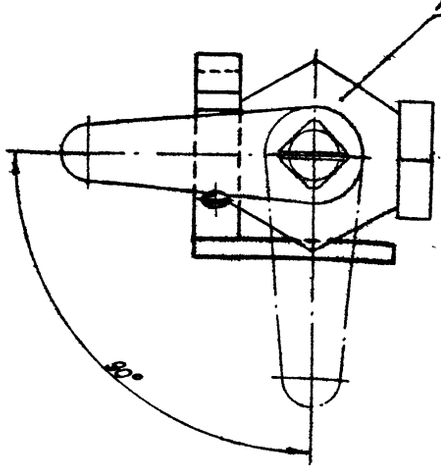

Обозначение	Зу кратно	Масса кг
ШРП2.12.00	15	0,15
-01	25	0,17

Размеры для справок

Инв.№ подл. | Подп. и дата | Взам.инв.№ | Инв.№ дубл. | Подп. и дата

Изм.	Лист	№ докум.	Подп.	Дата
Разраб.		Порошкевич		12.85
Пров.		Кудинов		12.85
Т.контр.				
Н.контр.		Осколевич		12.85
Утв.				

ШРП2.12.00СБ

Ограничитель поворота

Сборочный чертеж

Лит	Масса	Масштаб
Н	см. табл.	1:1
Лист	Листов	
	1	

институт Мосэазнипроект

Копировал: Гор. Формат А3

ШРП2.12.02

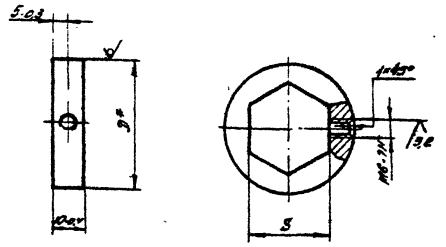

Обозначение	D, мм	S, мм	Масса кг
ШРП2.12.02	42	$27^{+0,5}$	0,06
-01	58	$41^{+0,6}$	0,08

*Размер для справок

ШРП2.12.02

Изм.	Лист	N докум.	Подп.	Дата	Втулка	Лит	Масса	Масштаб
Разраб.		Подшивалов		12.85		И	см. табл.	1:1
Пров.		Кудинов		12.85		Лист	Листов 1	
Т.контр.								
Н.контр.		Иосилевич		12.85	Круг Д-В-ГОСТ 2590-71 / Ст3-[illegible] ГОСТ 535-79	Институт Мосгазниипроект		
Утв.								

Серия 5.905-11

Инв. N подл. | Подп. и дата | Взам. инв. N | Инв. N дубл. | Подп. и дата

ШРП2.12.03

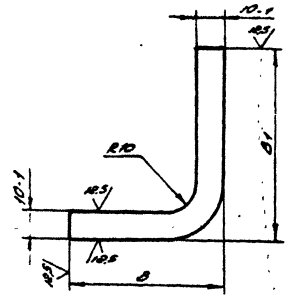

Обозначение	B, мм	B_1, мм	Масса кг
ШРП2.12.03	$43_{-0,6}$	$55_{-0,7}$	0,04
-01	$63_{-0,7}$	$75_{-0,7}$	0,055

ШРП2.12.03

Изм.	Лист	N докум.	Подп.	Дата	Планка	Лит	Масса	Масштаб
Разраб.		Подшивалов		12.85		И	см. табл.	1:1
Пров.		Кудинов		12.85		Лист	Листов 1	
Т.контр.								
Н.контр.		Иосилевич		12.85	Лист Б-ПН-5,0 ГОСТ 19903-74 / Ст3-[illegible] ГОСТ 14637-79	Институт Мосгазниипроект		
Утв.								

Копировал: Родин Формат А4

Формат	Зона	Поз.	Обозначение	Наименование	Кол.	Примечание
				Документация		
А3			ШРП2.13.00СБ	Сборочный чертеж		
				Детали		
А4		1	ШРП2.13.01	Фланец	1	
А4		2	ШРП2.13.02	Втулка	1	

ШРП2.13.00

Изм.	Лист	N докум.	Подп.	Дата	Ограничитель поворота	Лит	Лист	Листов
Разр.		Подшивалов		12.85		И		1
Пров.		Кудинов		12.85		Институт Мосгазниипроект		
Т.контр.								

Копировал: Родин Формат А4

ШРП2.13.01

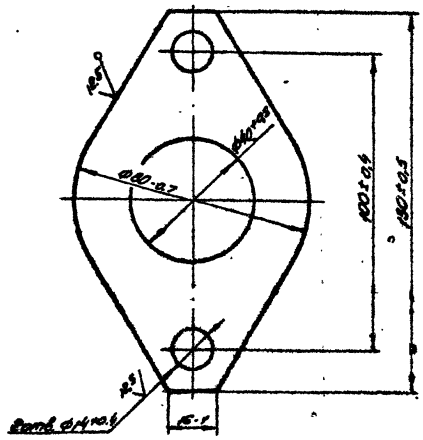

ШРП2.13.01

Изм.	Лист	N докум.	Подп.	Дата	Фланец	Лит	Масса	Масштаб
Разраб.		Подшивалов		12.85		И	0,12	1:1
Пров.		Кудинов		12.85		Лист	Листов 1	
Т.контр.								
Н.контр.		Иосилевич		12.85	Лист Б-ПН 3,0 ГОСТ 1[illegible] / 1-Ст3 ГОСТ 16[illegible]	Институт Мосгазниипроект		
Утв.								

Копировал: Родин Формат А4

ШРП2.13.00СБ

Серия 5.905-11 Выпуск 2

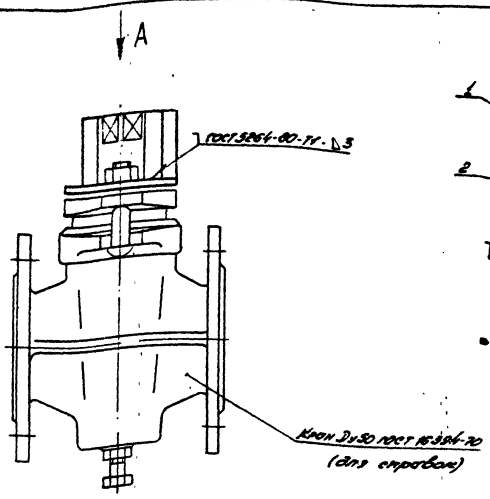

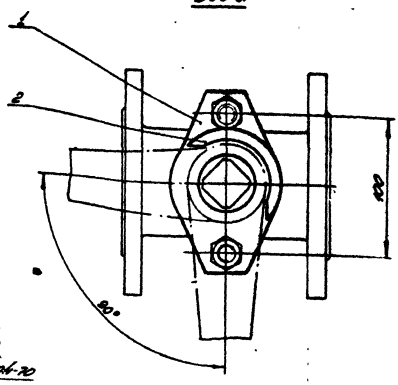

Размеры для справок

Изм	Лист	N докум.	Подп.	Дата	ШРП2.13.00СБ	Лит	Масса	Масштаб
Разраб.		Подшивалин		12.85	Ограничитель поворота Сборочный чертеж	И	0,18	1:2
Пров.		Кудинов		12.85		Лист	Листов 1	
Т.контр.						Институт Мосгазниипроект		

Инв. № подл. | Подп. и дата | Взам. инв. № | Инв. № дубл. | Подп. и дата

Копировал: Родин

Формат А3

ШРП2.13.02

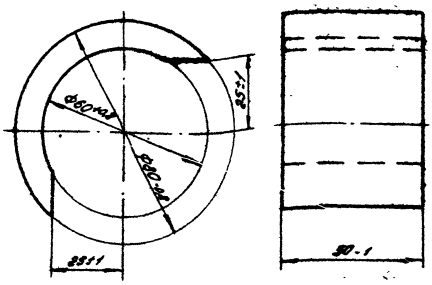

*Размер для справок

Изм	Лист	N докум.	Подп.	Дата	ШРП2.13.02	Лит	Масса	Масштаб
Разраб.		Подшивалин		12.85	Втулка	И	0,055	1:1
Пров.		Кудинов		12.85		Лист	Листов 1	
Т.контр.					Ст.3 ГОСТ 380-71	Институт Мосгазниипроект		
Н.контр.		Иосилевич		12.85				
Утв.								

Инв. № подл. | Подп. и дата | Взам. инв. № | Инв. № дубл. | Подп. и дата

Копировал: Родин

Формат А4

Формат	Зона	Поз.	Обозначение	Наименование	Кол.	Примечание
				Документация		
А3			ШРП2.14.00СБ	Сборочный чертеж		
				Детали		
А4		1	ШРП2.02.02-01	Штуцер	1	
				Материалы		
		2		Труба М2-М-5×1 ГОСТ 617-72	0,97м	

Изм	Лист	N докум.	Подп.	Дата	ШРП2.14.00	Лит	Лист	Листов
Разраб.		Подшивалин		12.85	Трубка импульсная	И		1
Пров.		Кудинов		12.85		Институт Мосгазниипроект		
Н.контр.		Иосилевич		12.85				
Утв.								

Инв. № подл. | Подп. и дата | Взам. инв. № | Инв. № дубл. | Подп. и дата

Копировал: Родин

Формат А4

Серия 5.905-11

ШРП 2.14.00СБ

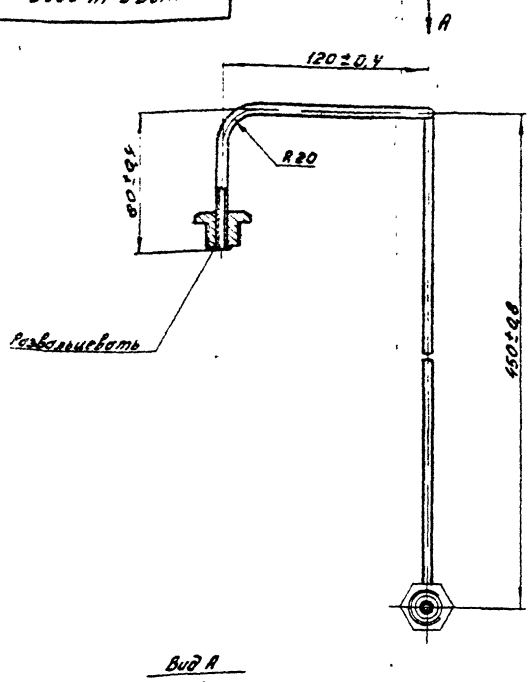

Вид А
М1:1

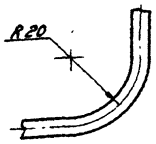

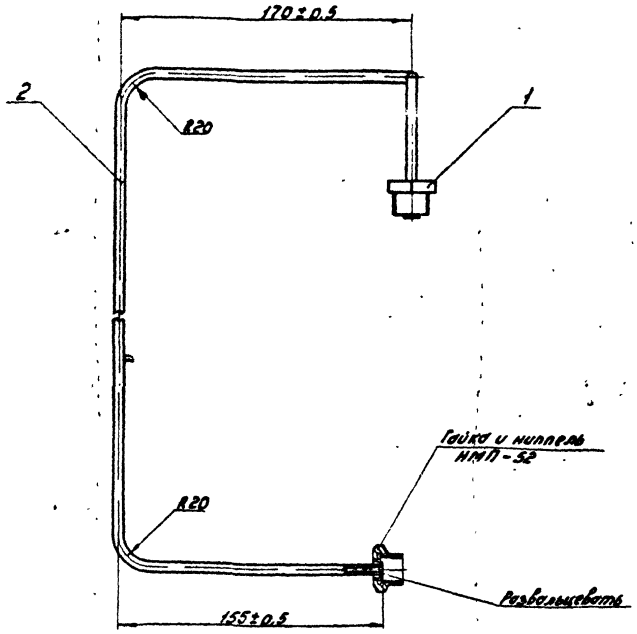

Изм.	Лист	№ докум.	Подп.	Дата	ШРП 2.14.00СБ		
Разраб.		Подшивалин		12.81	Трубка импульсная	Лит.	Масса	Масштаб
Провер.		Кудинов		12.81		И	0,2	1:2
Т. контр.					Сборочный чертеж	Лист	Листов 1	
Н. контр.		Косиневич		12.81		Институт Мосгазниипроект		
Утв.								

Копировал: Гаврилова Формат А3

Формат	Зона	Поз.	Обозначение	Наименование	Кол.	Примечание
				Документация		
А4			ШРП 2.15.00СБ	Сборочный чертеж		
				Стандартные изделия		
		1		Фланец 1-50-1 ст.25 ГОСТ 12820-80	1	
			Переменные данные	для исполнений ШРП 2.15.00		
				Детали		
А4		2	ШРП 2.04.03-03	Штуцер	1	
				ШРП 2.15.00-01		
				Детали		
А4		2	ШРП 2.04.03-04	Штуцер	1	

Изм.	Лист	№ докум.	Подп.	Дата	ШРП 2.15.00		
Разраб.		Подшивалин		12.81	Переходник	Лит.	Лист	Листов
Провер.		Кудинов		12.81			1	1
Т. контр.						Институт Мосгазниипроект		
Н. контр.		Косиневич		12.81				
Утв.								

Копировал: Гаврилова Формат А4

ШРП 2.15.00СБ

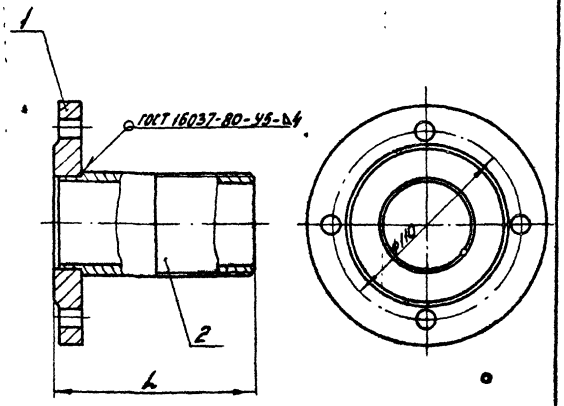

Обозначение	L, мм	Масса, кг
ШРП 2.15.00	105	1,6
-01	145	1,9

Размеры для справок.

Изм.	Лист	№ докум.	Подп.	Дата	ШРП 2.15.00СБ		
Разраб.		Подшивалин		12.81	Переходник	Лит.	Масса	Масштаб
Провер.		Кудинов		12.81			см.	
Т. контр.					Сборочный чер.	И	прим.	
Н. контр.		Косиневич		12.81		Инв. №		
Утв.						Мосгазниипроект		

Копировал: Гаврилова Формат А4

Серия 5.905-14 Выпуск 2

Формат	Зона	Поз.	Обозначение	Наименование	Кол.	Примечание
				Комплектация		
А4			ШРП 2.16 00СБ	Сборочный чертеж		
				Детали		
А4		1	ШРП 2.16.01	Трубка	1	
А4		2	ШРП 2.16.02	Трубка	1	
А4		3	ШРП2.01.03-03	Труба	1	
А4		4	ШРП2.02.01	Муфта	1	
А4		5	ШРП2.02.02	Штуцер	1	
А4		6	ШРП2.04.03-02	Штуцер	1	
				Стандартные изделия		
		8		Отвод 90° 57х3 ГОСТ 17375-83	1	
		9		Фланец 1-50-10 ст.25 ГОСТ 12820-80	1	

Инв. № подл. | Подп. и дата | Взам. инв. № | Инв. № дубл. | Подп. и дата

Изм.	Лист	№ докум.	Подп.	Дата	ШРП 2.16.00			
Разраб.		Подшивалин		11.85	Колено	Лит.	Лист	Листов
Провер.		Кудинов		11.85				
Н. контр.		Иосилевич		11.85		Институт Мосгазниипроект		
Утв.								

Копировал: Гаврилова

Формат А4

ШРП 2.16.00СБ

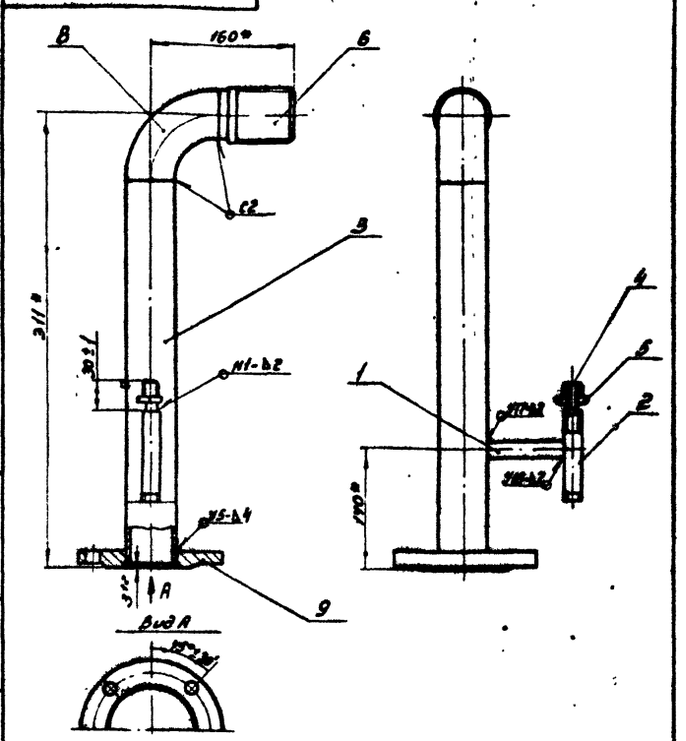

Изм.	Лист	№ докум.	Подп.	Дата	ШРП 2.16.00СБ			
Разраб.		Подшивалин		11.85	Коленo	Лит.	Масса	Масштаб
Провер.		Кудинов		11.85	Сборочный чертеж	Н	4,1	1:4
Т. контр.						Лист	Листов 1	
Н. контр.		Иосилевич		11.85		Институт Мосгазниипроект		
Утв.								

Копировал: Гаврилова

Формат А4

ШРП 2.16.01

12.5 (√)

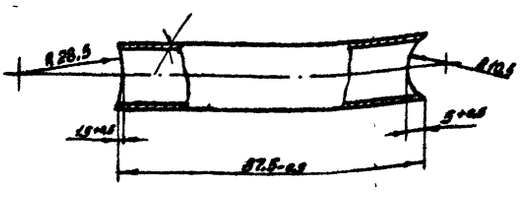

Изм.	Лист	№ докум.	Подп.	Дата	ШРП 2.16.01			
Разраб.		Подшивалин		12.85	Трубка	Лит.	Масса	Масштаб
Провер.		Кудинов		11.85		Н	0,04	1:1
Т. контр.						Лист	Листов 1	
Н. контр.		Иосилевич		12.85	Труба 18х1.2 ГОСТ 10704-76 / В-Ст3сп3 ГОСТ 10705-80	Институт Мосгазниипроект		
Утв.								

Копировал: Гаврилова

Формат А4

ШРП 2.16.02

12.5 (√)

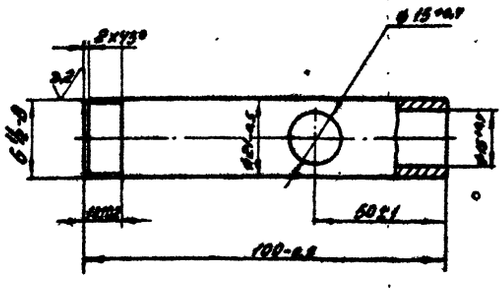

Изм.	Лист	№ докум.	Подп.	Дата	ШРП 2.16.02			
Разраб.		Подшивалин		11.85	Трубка	Лит.	Масса	Масштаб
Провер.		Кудинов		11.85		Н	0,13	1:1
Т. контр.						Лист	Листов 1	
Н. контр.		Иосилевич		11.85	Сталь 20-4-Б ГОСТ 1050-74	Институт Мосгазниипроект		
Утв.								

Копировал: Гаврилова

Формат А4

Серия 5.905-11 Вып.

Формат	Зона	Поз.	Обозначение	Наименование	Кол.	Примечание
				Документация		
А3			ШРП 2.17.00СБ	Сборочный чертеж		
				Детали		
А4		1	ШРП 2.01.03-02	Труба	1	
А4		2	ШРП 2.02.01	Ниппель	1	
А4		3	ШРП 2.02.02	Штуцер	1	
А4		4	ШРП 2.16.01	Трубка	1	
А4		5	ШРП 2.16.02	Трубка	1	
				Стандартные изделия		
		7		Фланец 1-50-10 ст.25 ГОСТ 12820-80	2	

Изм.	Лист	№ докум.	Подп.	Дата
Разраб.	Подшивалин			12.85
Провер.	Кудинов			12.85
Н.контр.	Иосилевич			12.85
Утв.				

ШРП 2.17.00

Катушка

Лит.	Лист	Листов
Н		1

Институт МосгазНИИпроект

Копировал: Гаврилова Формат А4

Формат	Зона	Поз.	Обозначение	Наименование	Кол.	Примечание
				Документация		
А4			ШРП 2.18.00СБ	Сборочный чертеж		
				Детали		
Б4		1	ШРП 2.18.01	Трубка		
				Труба 57×3 ГОСТ 10704-76 / В-В Ст3 ст3 ГОСТ 10705-80		
				L=113-0,9	1	0,45 кг
А4		2	ШРП 2.04.03-03	Штуцер	1	
				Стандартные изделия		
		4		Отвод 90° 57×3 ГОСТ 17375-83	1	
		5		Переход К 89×3,5-57×3 ГОСТ 17378-83	1	
		6		Фланец 1-80-6 ст.25 ГОСТ 12820-80	1	

Изм.	Лист	№ докум.	Подп.	Дата
Разраб.	Подшивалин			12.85
Провер.	Кудинов			12.85
Н.контр.	Иосилевич			12.85

ШРП 2.18.00

Колено

Лит.	Лист	Листов
Н		1

Институт МосгазНИИпроект

Копировал: Гаврилова Формат А4

ШРП 2.17.00СБ

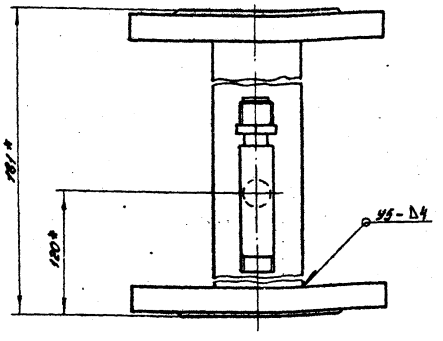

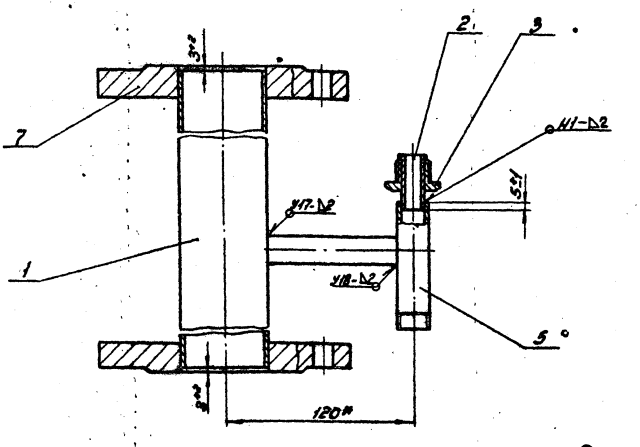

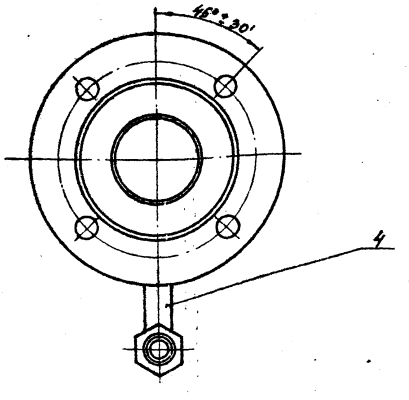

1. Катушку испытать на прочность водой давлением 0,75 МПа (7,5 кгс/см²) и плотность воздухом давлением 0,6 МПа (6 кгс/см²).
2. Продолжительность испытания на прочность и плотность определяется временем необходимым для осмотра мест сварки, но не менее 1 мин. на каждое испытание. При этом падение давления не допускается.
3. Сварные швы по ГОСТ 16037-80.
4. *Размеры для справок.

Изм.	Лист	№ докум.	Подп.	Дата
Разраб.	Подшивалин			12.85
Провер.	Кудинов			12.85
Т.контр.				
Н.контр.	Иосилевич			12.85
Утв.				

ШРП 2.17.00СБ

Катушка
Сборочный чертеж

Лит.	Масса	Масштаб
Н	3,5	1:2

Лист. Листов 1

Институт НИИ

Копировал: Гаврилова Формат

Инв. № подл. | Подп. и дата | Взам. инв. № | Инв. № дубл. | Подп. и дата

Серия 5.906-11 Выпуск 2

ШРП2 18.00 СБ

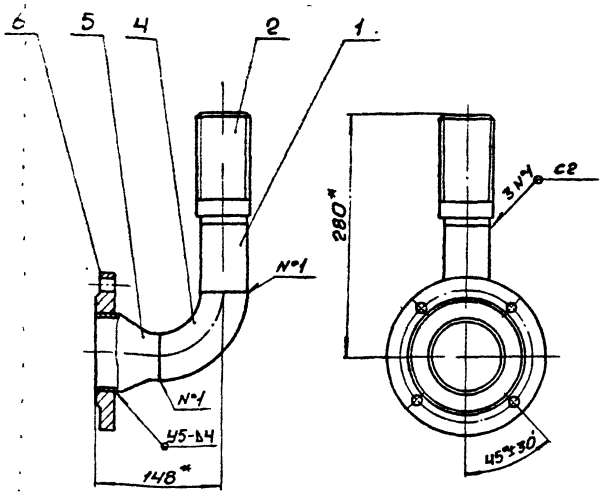

1. Сварные швы по ГОСТ 16037-80
2. * Размеры для справок.

Изм.	Лист	N° докум.	Подп.	Дата	ШРП2.18.00 СБ	Лит.	Масса	Масш.
Разраб.		Подшивалин		12.85	Колено	И	4,9	1:4
Пров.		Кудинов		12.85	Сборочный чертеж	Лист	Листов 1	
Т. конт.						Институт		
Н. конт.		Носилевич		12.85		МосгазНИИпроект		
Утв.								

Инв. N° подл. | Подп. и дата | Взам. инв. N° | Инв. N° дубл. | Подп. и дата

ШРП2 01

12,5 (√)

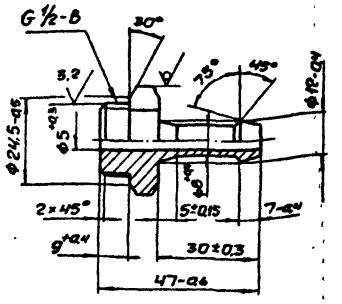

Изм.	Лист	N° докум.	Подп.	Дата	ШРП2.01	Лит.	Масса	Масш.
Разраб.		Подшивалин		12.85	Штуцер	И	0,08	1:1
Пров.		Кудинов		12.85		Лист	Листов 1	
Т. конт.						Институт		
Н. конт.		Носилевич		12.85	Шестигранник 27-5 ГОСТ 8560-78 / 45-В ГОСТ 1051-73	МосгазНИИпроект		
Утв.								

Инв. N° подл. | Подп. и дата | Взам. инв. N° | Инв. N° дубл. | Подп. и дата

ШРП2 02

12,5 (√)

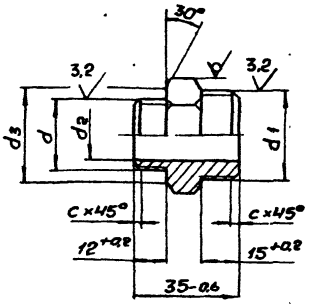

Обозначение	d	d1	d_2, мм	d_3, мм	S, мм	c	Масса, кг
ШРП2.02	G 1/2-B	G 3/4-B	$15^{+0,4}$	$28,5_{-0,5}$	30	2	0,10
-01	G 1-B	G 1 1/4-B	$25^{+0,5}$	$43,5_{-0,6}$	46	2,5	0,22

Изм.	Лист	N° докум.	Подп.	Дата	ШРП2.02	Лит.	Масса	Масш.
Разраб.		Гулина		12.85	Штуцер	И	см. табл.	—
Пров.		Кудинов		12.85		Лист	Листов 1	
Т. конт.						Институт		
Н. конт.		Носилевич		12.85	Шестигранник S-5 ГОСТ 8560-78 / 45-В ГОСТ 1051-73	МосгазНИИпроект		
Утв.								

Инв. N° подл. | Подп. и дата | Взам. инв. N° | Инв. N° дубл. | Подп. и дата

Копировал: Сеф

Формат А4

ШРП2 07

(√)

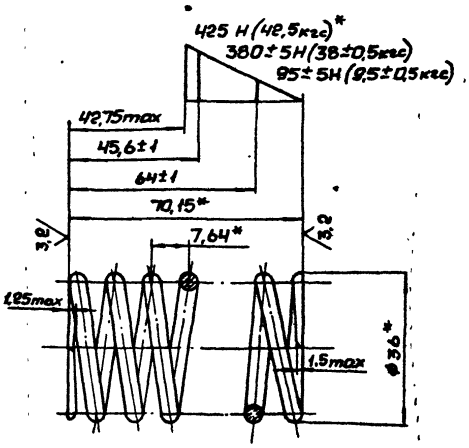

1. $G = 8 \cdot 10^4$ МПа ($8 \cdot 10^5$ кгс/см²)
2. $\tau_3 = 750 \ldots 875$ МПа (7500 ... 8750 кгс/см²)
3. $\sigma_3 = 1500 \ldots 1750$ МПа (1500 ... 17500 кгс/см²)
4. Пружина N° 482 ГОСТ 13766-68.
5. Направление навивки пружины – правое
6. $n = 8,5$
7. $n_1 = 10$
8. $D_2 = 39$ мм
9. * Размеры и параметры для справок.

Изм.	Лист	N° докум.	Подп.	Дата	ШРП2.07	Лит.	Масса	Масш.
Разраб.		Гулина			Пружина	И	0,12	1:1
Пров.		Кудинов				Лист	Листов 1	
Т. конт.						Институт		
Н. конт.		Носилевич			Проволока I-4,5 ГОСТ 9389-75	МосгазНИИпроект		
Утв.								

Инв. N° подл. | Подп. и дата | Взам. инв. N° | Инв. N° дубл. | Подп. и дата

Копировал: Сеф

Формат А4

Серия 5.905-11

Поз.	Обозначение	Наименование	Кол.	Примечание
		Документация		
	ШРП2.19.00СБ	Сборочный чертеж		
		Детали		
А4	1 ШРП2.19.01	Фланец	1	
А4	2 ШРП2.19.02	Обечайка	1	
Б4	3 ШРП2.19.03	Заглушка		
		Лист Б-ПН-2,0 ГОСТ 19903-74 / 3-IV-Ст3 ГОСТ 16523-10		
		⌀180-40	1	0,4 кг

ШРП2.19.00

Коллок

Инв.№ подл. | Подп. и дата | Взам. инв.№ | Инв.№ дубл. | Подп. и дата

ШРП2.19.00СБ

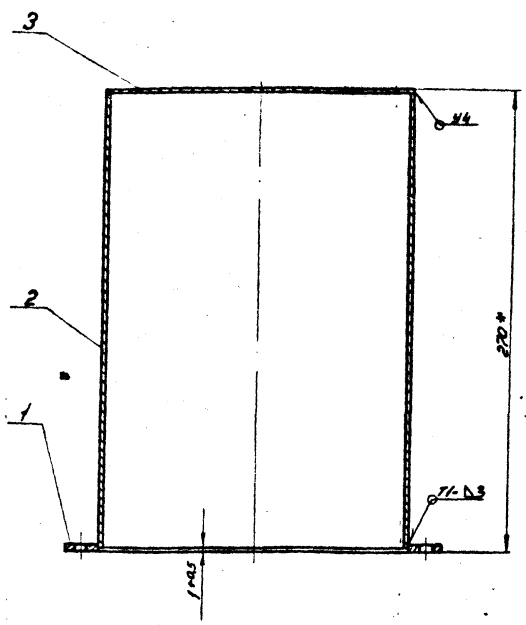

1. Сварные швы по ГОСТ 6264-80
2.* Размер для справок

Коллок

Сборочный чертеж

Лит. | Масса | Масштаб
Н | 3,1 | 1:2
Лист | Листов 1
Институт Мосгазниипроект

Копировал: Гаврилова Формат А4

ШРП2.19.01

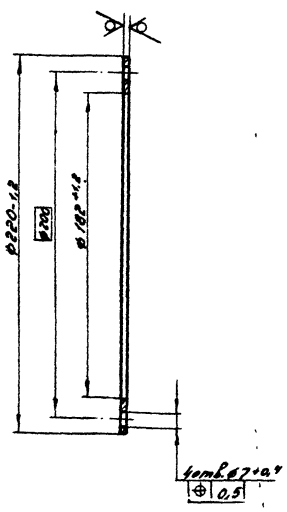

12,5 (√)

ШРП2.19.01

Фланец

Лит. | Масса | Масштаб
Н | 0,280 | 1:2
Лист | Листов 1
Институт Мосгазниипроект

Лист Б-ПН-3,0 ГОСТ 19903-74 / 3-IV-Ст3 ГОСТ 16523-10

Копировал: Гаврилова Формат А4

ШРП2.19.02

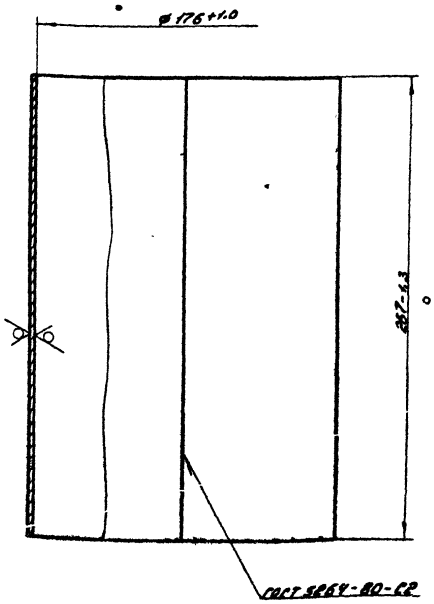

12,5 (√)

ШРП2.19.02

Обечайка

Лит. | Масса | Масштаб
Н | 2,4 | 1:2
Лист | Листов 1
Институт Мосгазниипроект

Лист Б-ПН-2,0 ГОСТ 19903-74 / 3-IV-Ст3 ГОСТ 16523-10

Копировал: Гаврилова Формат А4

Серия 5.905-11

Формат	Зона	Поз	Обозначение	Наименование	Кол	Примечание
				Документация		
А3			ШРП2.20.00 СБ	Сборочный чертеж		
				Сборочные единицы		
А4		1	ШРП2.20.01.00	Насадка для свечи	1	
				Детали		
А4		2	ШРП2.20.02	Труба	1	
А4		3	ШРП2.20.03	Штуцер	1	
А4		4	ШРП2.20.03-01	Штуцер	1	
			Переменные данные для исполнений			
				ШРП2.20.00		
				Детали		
А4		5	ШРП2.20.04	Труба	1	
				ШРП2.20.00-01		
				Детали		
А4		5	ШРП2.20.04-01	Труба	1	

ШРП2.20.00

Изм	Лист	№ Докум	Подп.	Дата
Разраб.	Кудинов			11.85
Провер.	Носилевич			11.85
Н.контр.	Носилевич			11.85

Свеча

Лит.	Лист	Листов
Н		1

Институт

Инв. № подл. | Подпись и дата | Взам. инв. № | Инв. № дубл. | Подпись и дата

копировал: Кол. Формат А4

Формат	Зона	Поз	Обозначение	Наименование	Кол.	Примечание
				Документация		
А3			ШРП2.20.01.00 СБ	Сборочный чертеж		
			Переменные данные для исполнений			
				ШРП2.20.01.00		
				Детали		
А4		1	ШРП2.20.01.01	Короб	1	
А4		2	ШРП2.20.01.02	Косынка	2	
А3		3	ШРП2.20.01.03	Рассекатель	1	
Б4		4	ШРП2.20.01.04	Труба		
				Труба 25×2 ГОСТ 10704-76 / Д ГОСТ 10705-80		
				L=60-г.о.	1	0,07кг
				ШРП2.20.01.00-01		
				Детали		
А4		1	ШРП2.20.01.01-01	Короб	1	
А4		2	ШРП2.20.01.02-01	Косынка	2	
А3		3	ШРП2.20.01.03-01	Рассекатель	1	
Б4		4	ШРП2.20.01.04-01	Труба		
				Труба 57×3 ГОСТ 10704-76 / Д ГОСТ 10705-80		
				L=60-г.о.	1	0,24кг

ШРП2.20.01.00

Изм	Лист	№ Докум.	Подп.	Дата
Разраб.	Кудинов			11.85
Провер.	Носилевич			11.85

Насадка

Лит.	Лист	Листов
Н		1

Институт Мосгаз НИИпроект

Инв. № подл. | Подпись и дата | Взам. инв. № | Инв. № дубл. | Подпись и дата

копировал: Кол. Формат А4

ШРП2.20.00СБ

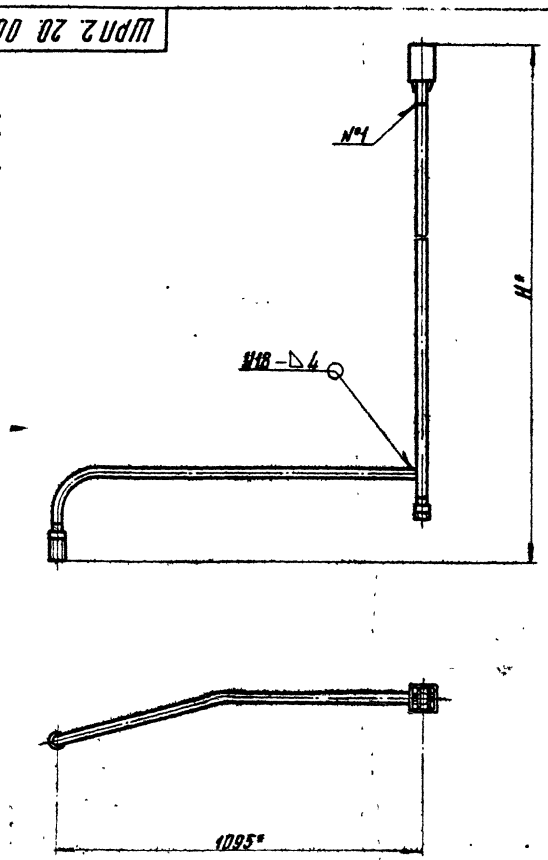

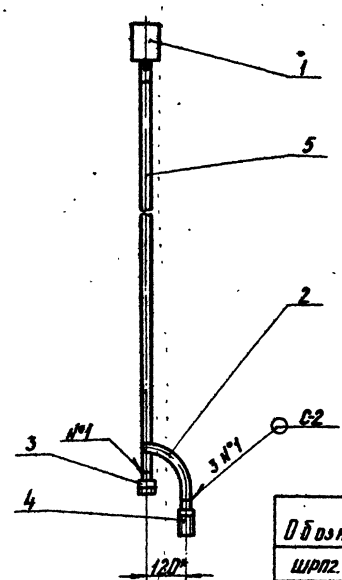

Обозначение	Н,* мм	Масса, кг
ШРП2.20.00	1550	5,20
-01	Уточнить при проектировании	—

1. Сварные швы по ГОСТ 16037-80
2.* Размеры для справок

ШРП2.20.00СБ

Изм	Лист	№ Докум.	Подп.	Дата
Разраб.	Кудинов			11.85
Провер.	Носилевич			11.85
Т.контр.				
Н.контр.	Носилевич			11.85
Утв.				

Свеча
Сборочный чертеж

Лит.	Масса	Масштаб
Н	Вн. табл.	

Лист | Листов 1

Институт Мосгаз НИИпроект

копировал: Кол. Формат А3

ШРП 2.20.01.01

Серия 5.905-11 Выпуск 2

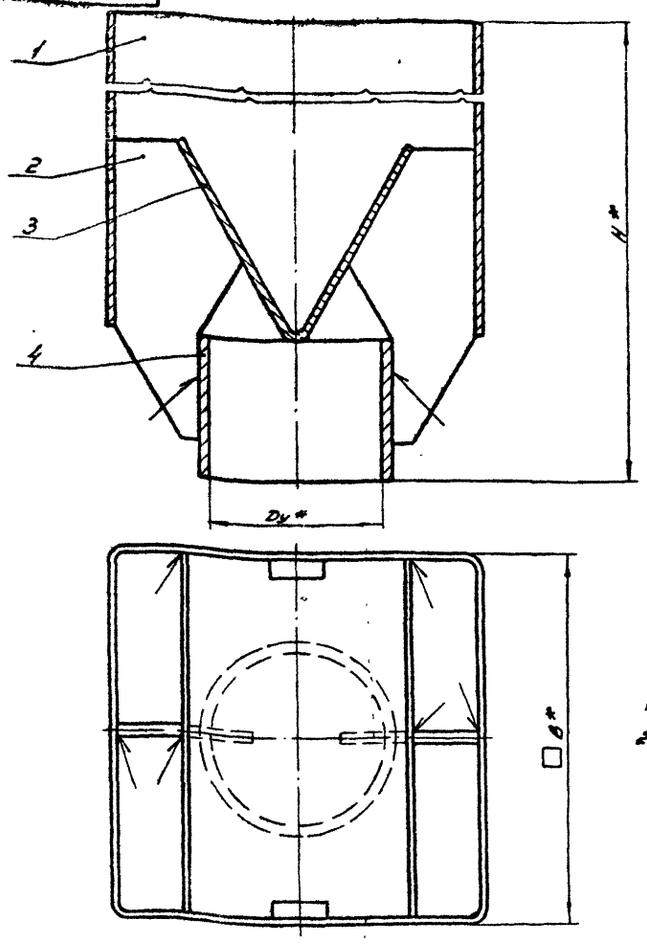

Обозначение	Dy*, мм	B*, мм	H*, мм	Масса, кг
ШРП 2.20.01.00	20	80	170	0,76
-01	50	105	200	1,47

1. Сварные швы по ГОСТ 5264-80-Т3 – ⊿3
2.* Размеры для справок

ШРП 2.20.01.00СБ

Изм.	Лист	№ докум.	Подп.	Дата
Разраб.		Кудинов		12.85
Пров.		Носилевич		
Т.контр.				
Н.контр.		Носилевич		12.85

Насадка для свечи
Сборочный чертеж

Лит.	Масса	Масштаб
Н	см.табл.	–

Лист | Листов 1

Институт Мосгаз НИИпроект

Копировал: Гаврилова

ШРП 2.20.01.01

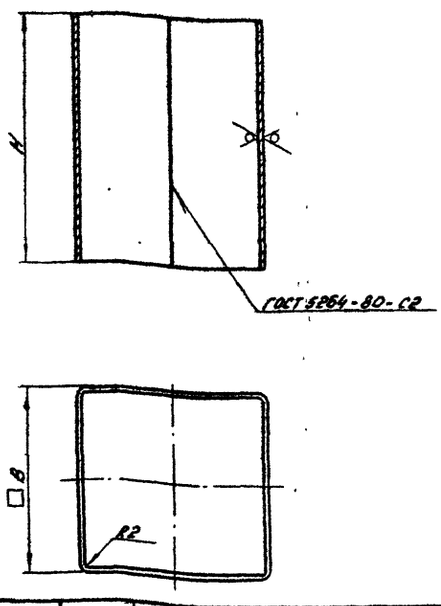

Обозначение	B, мм	H, мм	Длина развертки, мм	Масса, кг
ШРП 2.20.01.01	80-1,0	110-1,0	295-1,3	0,52
-01	105-1,0	140-1,0	431-1,5	0,95

ШРП 2.20.01.01

Изм.	Лист	№ докум.	Подп.	Дата
Разраб.		Кудинов		12.85
Пров.		Носилевич		12.85
Т.контр.				
Н.контр.		Носилевич		12.85
Утв.				

Короб

Лит.	Масса	Масшт.
Н	см.табл.	–

Лист | Листов 1

Лист 6-ПН-20 ГОСТ 19903-74
3-IV-Ст3 ГОСТ 16523-70

Институт Мосгаз НИИпроект

Копировал: Гаврилова

Формат А4

ШРП 2.20.01.02

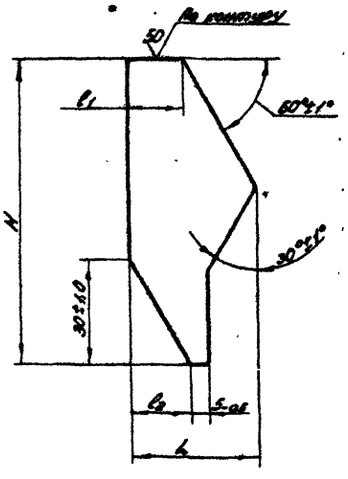

Обозначение	H, мм	L, мм	l_1, мм	l_2, мм	Масса, кг
ШРП 2.20.01.02	75-1,0	35-0,5	13-0,5	16-0,5	0,03
-01	85-1,0	36-0,5	16-0,5	17-0,5	0,04

ШРП 2.20.01.02

Изм.	Лист	№ докум.	Подп.	Дата
Разраб.		Кудинов		12.85
Пров.		Носилевич		12.85
Т.контр.				
Н.контр.		Носилевич		12.85
Утв.				

Косынка

Лит.	Масса	Масштаб
Н	см.табл.	–

Лист | Листов 1

Лист 6-ПН-3.0 ГОСТ 19903-74
3-IV-Ст3 ГОСТ 16523-70

Институт Мосгаз НИИпроект

Копировал: Гаврилова

Формат А4

Серия 5.905-11 Выпуск 2

Развертка

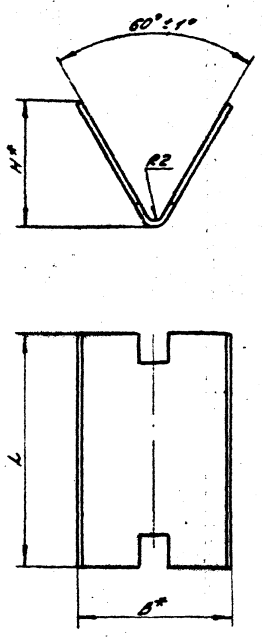

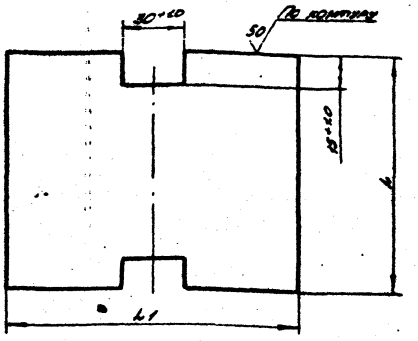

Обозначение	B*, мм	H*, мм	L, мм	L1, мм	Масса, кг
ШРП2.20.01.03	50	40	76-1,0	95-1,0	0,11
-01	70	58	103-1,0	130-1,0	0,20

*Размеры для справок

Изм.	Лист	№ докум.	Подп.	Дата	ШРП2.20.01.03			
Разраб.		Кудинов		12.85	Рассекатель	Лит.	Масса	Масштаб
Пров.		Иосилевич		12.85		И	см.табл.	—
Т.контр.						Лист	Листов 1	
					6-ПН-2.0 ГОСТ 19903-74	Институт Мосгазниипроект		

Копировал: Родин Формат А3

ШРП2.20.02

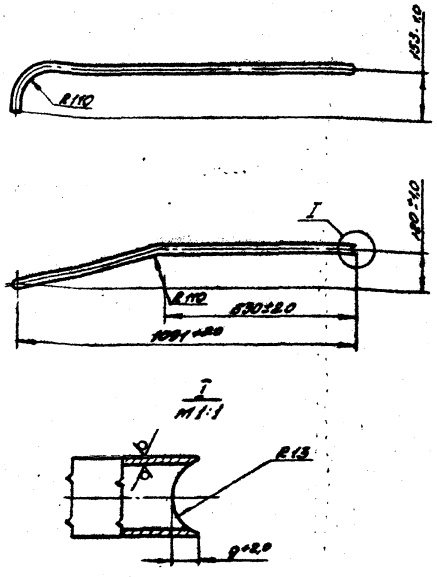

Изм.	Лист	№ докум.	Подп.	Дата	ШРП2.20.02			
Разраб.		Кудинов		12.85	Труба	Лит.	Масса	Масштаб
Пров.		Иосилевич		12.85		И	1.47	1:10
Т.контр.						Лист	Листов 1	
Н.контр.		Иосилевич		12.85	Труба 25×2 ГОСТ 10704-76 / Д ГОСТ 10705-80	Институт Мосгазниипроект		
Утв.								

Копировал: Родин Формат А4

ШРП2.20.03

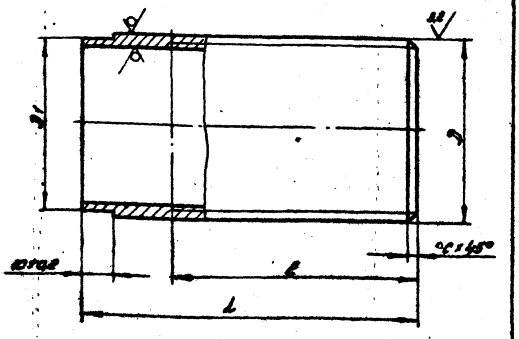

Обозначение	D×S мм	D	D1, мм	L, мм	l, мм	c, мм	Масса, кг
ШРП2.20.03	28×3	G3/4-B	25-0,5	50-0,6	15±0,2	2,0	0,09
-01				110-0,9	70±0,4		0,20
-02	60×4	G2-B	57-0,7	60-0,8	25±0,3	2,5	0,83
-03				190-0,9	80±0,4		1,05

Изм.	Лист	№ докум.	Подп.	Дата	ШРП2.20.03			
Разраб.		Кудинов		12.85	Штуцер	Лит.	Масса	Масштаб
Пров.		Иосилевич		12.85		И	см.табл.	—
Т.контр.						Лист	Листов 1	
Н.контр.		Иосилевич		12.85	Труба D×S ГОСТ 10704-76 / Д ГОСТ 10705-80	Институт Мосгазниипроект		
Утв.								

Копировал: Родин Формат А4

ШРП 2.20.04

Серия 5.905-11

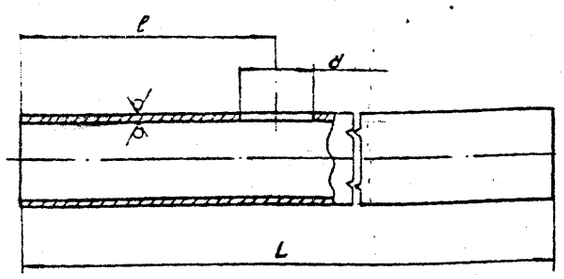

Обозначение	D×S, мм	L, мм	ℓ, мм	d, мм	Масса, кг
ШРП 2.20.04	25×2	2340 Уточнить при проектировании	80±0,4	21 +0,5	2,64
-01					—
-02	57×3	2290 Уточнить при проектировании	70±0,4	51 +0,7	9,16
-03					—

Изм.	Лист	№ докум.	Подп.	Дата
Разраб.		Кудинов		12.87
Пров.		Носилевич		12.87
Т. конт.				
Н. конт.		Носилевич		12.87
Утв.				

ШРП 2.20.04

Труба

Лит. | Масса | Масш.
И | см. табл. | —
Лист | Листов 1

Труба D×S ГОСТ 10704-76 / Д ГОСТ 10705-80

Институт МосгазНИИпроект

Формат	Зона	Поз.	Обозначение	Наименование	Кол.	Примечание
				Документация		
А3			ШРП 2.21.00 СБ	Сборочный чертеж		
				Сборочные единицы		
А4		1	ШРП 2.20.01.00-01	Насадка для свечи	1	
				Детали		
А4		2	ШРП 2.21.08	Труба	1	
А4		3	ШРП 2.20.03-02	Штуцер	1	
А4		4	-03	Штуцер	1	
				Стандартные изделия		
		5		Отвод 90°57×3 ГОСТ 17375-85	1	
			Переменные данные	для исполнений		
				ШРП 2.21.00		
				Детали		
		6	ШРП 2.20.04-02	Труба	1	
				ШРП 2.21.00-01		
				Детали		
		6	ШРП 2.20.04-03	Труба	1	

Изм.	Лист	№ докум.	Подп.	Дата
Разраб.		Кудинов		12.87
Пров.		Носилевич		12.87
Н. конт.		Носилевич		12.87
Утв.				

ШРП 2.21.00

Свеча

Лит. | Лист | Листов
И | | 1

Институт МосгазНИИпроект

Копировал: Сем Формат А4

ШРП 2.21.00 СБ

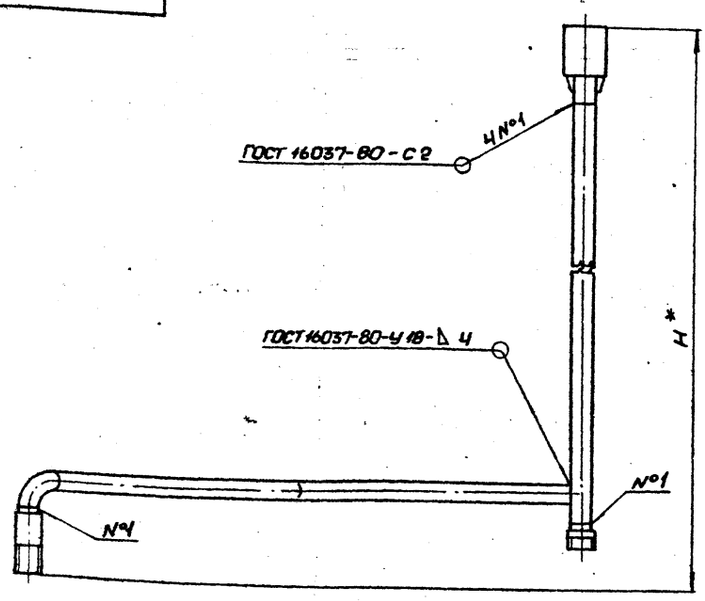

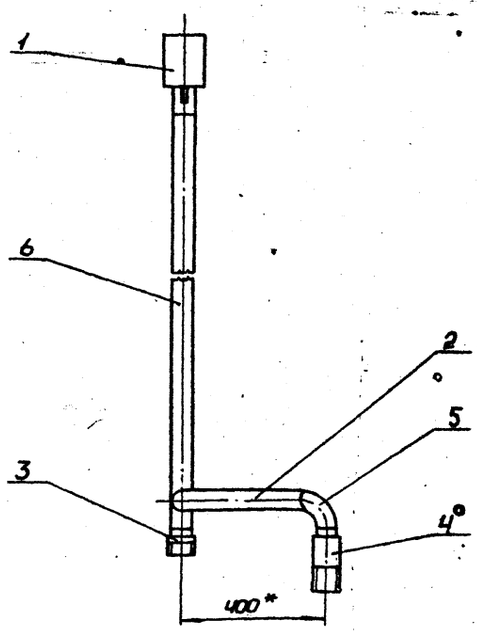

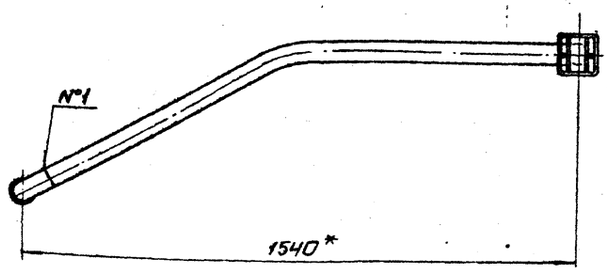

Обозначение	H,* мм	Масса, кг
ШРП 2.21.00	1550	10,0
-01	Уточнить при проектировании	—

* Размеры для справок.

Изм.	Лист	№ докум.	Подп.	Дата
Разраб.		Кудинов		12.87
Пров.		Носилевич		12.87
Т. конт.				
Н. конт.		Носилевич		12.87
Утв.				

ШРП 2.21.00 СБ

Свеча

Сборочный чертеж

Лит. | Масса | Масш.
И | см. табл. | 1:10
Лист | Листов 1

Институт МосгазНИИпроект

Копировал: Сем Формат А3

Инв. № подл. | Подп. и дата | Взам. инв. № | Инв. № дубл. | Подп. и дата

Серия 5.905-11

ШРП2.21.02

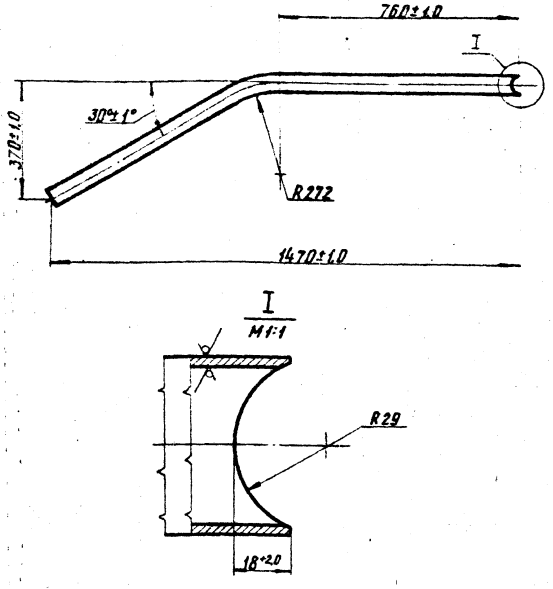

Изм.	Лист	№ докум.	Подп.	Дата
Разраб.	Кудинов			11.85
Провер.	Иосилевич			11.85
Т.контр.				
Н.контр.	Иосилевич			11.85
Утв.				

Труба

Труба 57×3 ГОСТ 10704-76 / Д ГОСТ 10705-80

Лит.	Масса	Масштаб
И	6.26	1:10

Лист | Листов 1

Институт МосгазНИИпроект

Формат	Зона	Поз.	Обозначение	Наименование	Кол.	Примечание
				Документация		
А3			ШРП2.22.00 СБ	Сборочный чертеж		
				Детали		
А6		1	ШРП2.22.01	Швеллер	2	
А6		2	ШРП2.22.02	Швеллер	2	
Б4		3	ШРП2.22.03	Швеллер		
				Швеллер 8-ГОСТ 8240-72 / Ст3 -I- ГОСТ535-79		
				L = 800-2.0	4	5.64 кг
Б4		4	ШРП2.22.04	Швеллер		
				Швеллер 8-ГОСТ 8240-72 / Ст3 -I- ГОСТ535-79		
				L = 1826-4.0	2	12.87 кг
Б4		5	ШРП2.22.05	Швеллер		
				Швеллер 8-ГОСТ 8240-72 / Ст3 -I- ГОСТ535-79		
				L = 1986-4	2	14.00 кг
А4		6	ШРП2.22.06	Косынка	4	
Б4		7	ШРП2.22.07	Пята		
				Лист Б-ПН-8.0 ГОСТ19903-74 / Ст3 ГОСТ14637-79		
				□ 180-1.0	4	1.27 кг

ШРП2.22.00

Изм.	Лист	№ докум.	Подп.	Дата
Разраб.	Кудинов			11.85
Провер.	Иосилевич			11.85
Н.контр.	Иосилевич			11.85
Утв.				

Рама

Лит.	Лист	Листов
И		1

Институт МосгазНИИпроект

ШРП2.22.01

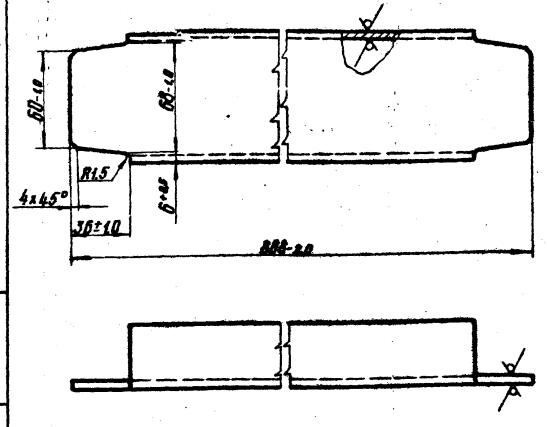

Изм.	Лист	№ докум.	Подп.	Дата
Разраб.	Кудинов			11.85
Провер.	Иосилевич			11.85
Т.контр.				
Н.контр.	Иосилевич			11.85
Утв.				

Швеллер

Швеллер 8-ГОСТ 8240-72 / Ст3 -I- ГОСТ535-79

Лит.	Масса	Масштаб
И	6.23	1:2

Лист | Листов 1

Институт МосгазНИИпроект

ШРП2.22.02

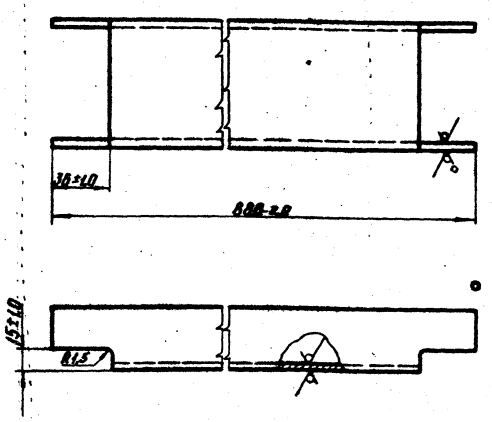

Изм.	Лист	№ докум.	Подп.	Дата
Разраб.	Кудинов			11.85
Провер.	Иосилевич			11.85
Т.контр.				
Н.контр.	Иосилевич			11.85
Утв.				

Швеллер

Швеллер 8-ГОСТ 8240-72 / Ст3 -I- ГОСТ535-79

Лит.	Масса	Масштаб
И	6.20	1:2

Лист | Листов 1

Институт МосгазНИИпроект

Инв. № подл. | Подпись и дата | Взам. инв. № | Инв. № дубл. | Подпись и дата

копировал: | формат А4

ШРП2.22.00СБ

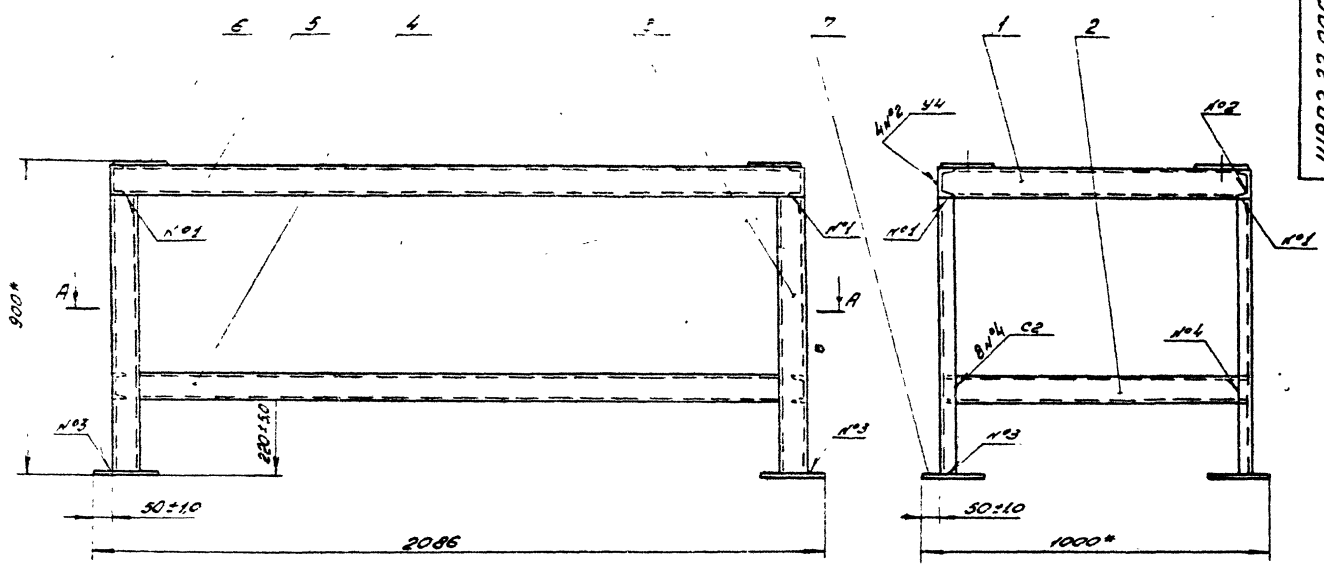

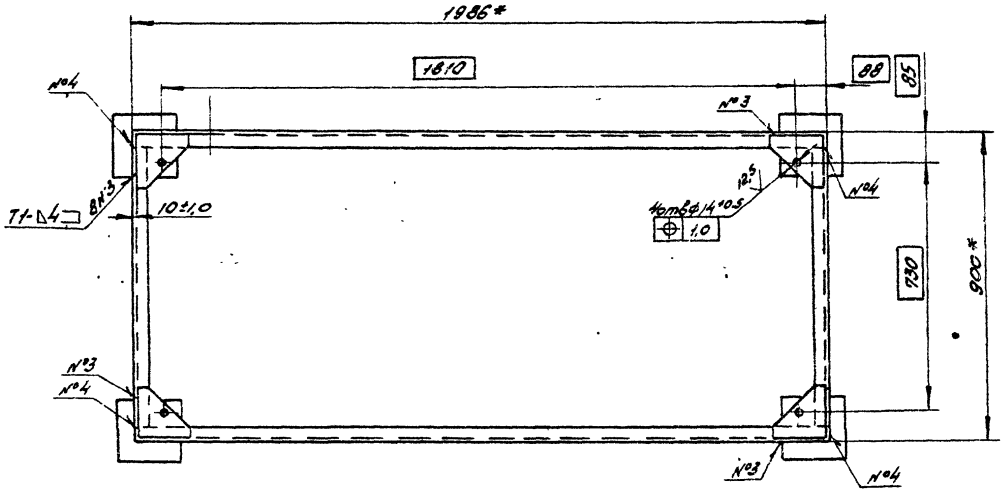

А - А

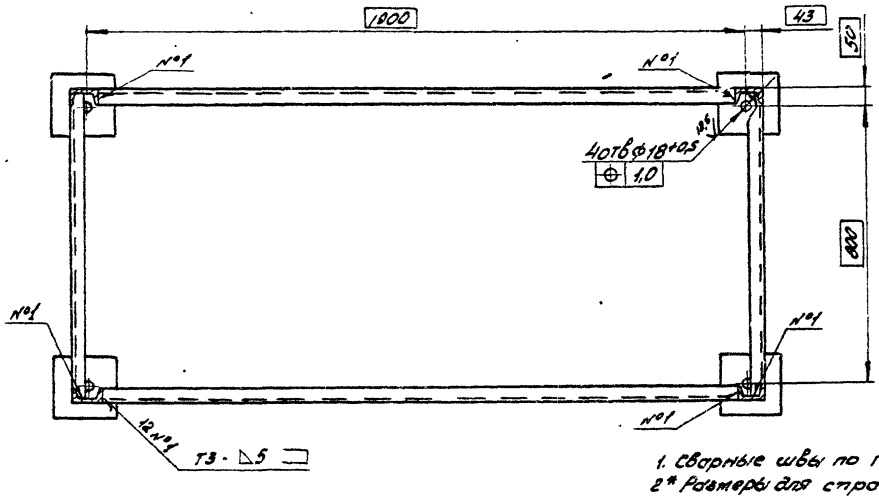

1. Сварные швы по ГОСТ 5264-80
2* Размеры для справок

					ШРП2.22.00СБ		
Изм.	Лист	N докум.	Подп.	Дата	Рама	Лит	Масса	Масштаб
Разраб.		Кудинов		12.81	Сборочный чертеж	И	107,0	1:10
Пров.		Арсиевич		12.81		Лист	Листов 1
Т.контр.							
Н.контр.		Арсиевич		12.81		Институт Мосгазниипроект	
Утв.							

Копировал: Радин Формат А2

Серия 5.905-11

ШРП2.22.06

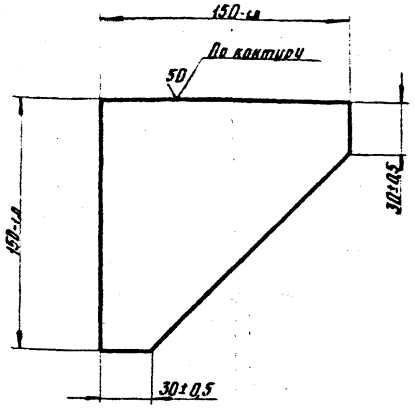

Изм.	Лист	№ докум.	Подп.	Дата
Разраб.		Кудинов		11.85
Провер.		Иосилевич		11.85
Т. контр.				
Н. контр.		Иосилевич		11.85
Утв.				

Косынка

Лит.	Масса	Масштаб
И	1,8	1:2

Лист | Листов 1

Лист 6-ПН-12.0 ГОСТ 19903-74 / Ст3 ГОСТ 14637-79

Институт Мосгаз НИИпроект

копировал: [illegible] формат А4

ШРП2.17

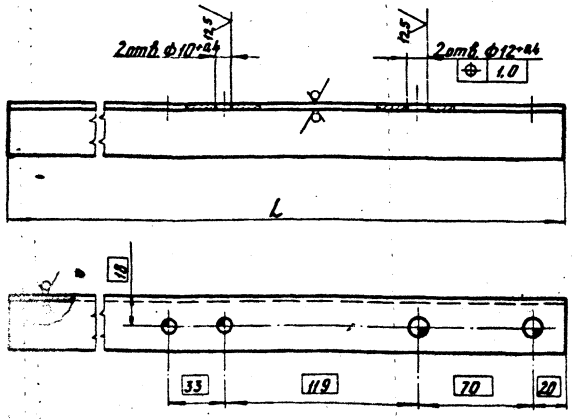

Обозначение	L, мм	Масса, кг
ШРП2.17	262-1,5	0,35
—01	600-2,0	0,88

Изм.	Лист	№ докум.	Подп.	Дата
Разраб.		Кудинов		11.85
Провер.		Иосилевич		11.85
Т. контр.				
Н. контр.		Иосилевич		11.85

Уголок

Лит.	Масса	Масштаб
И	См. табл.	—

Лист | Листов 1

Уголок 32×32×3-Б-ГОСТ 8509-72 / Ст3-1- ГОСТ 535-79

Институт Мосгаз НИИпроект

копировал: [illegible] формат А4

ШРП2.16

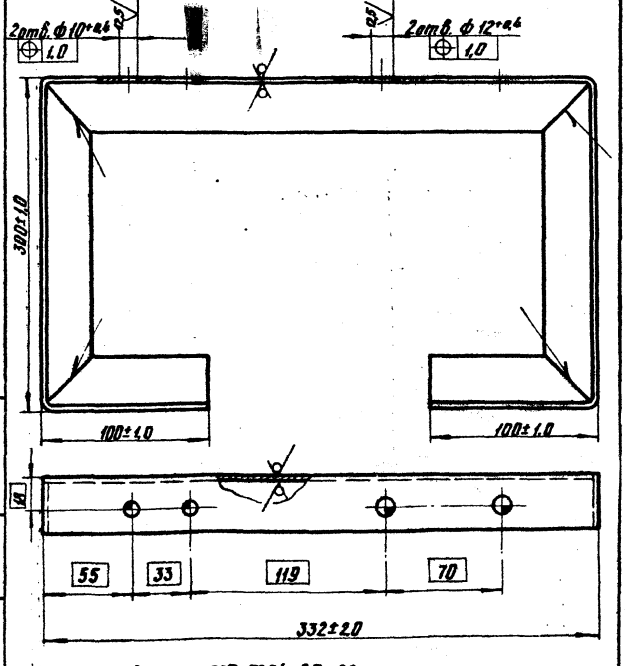

Сварные швы по ГОСТ 5264-80-С2

Изм.	Лист	№ докум.	Подп.	Дата
Разраб.		Кудинов		11.85
Провер.		Иосилевич		11.85
Т. контр.				
Н. контр.		Иосилевич		11.85
Утв.				

Кронштейн

Лит.	Масса	Масштаб
И	1,66	1:2

Лист | Листов 1

Уголок 32×32×3-Б-ГОСТ 8509-72 / Ст3-1- ГОСТ 535-79

Институт Мосгаз НИИпроект

копировал: [illegible] формат А4

ШРП2.15

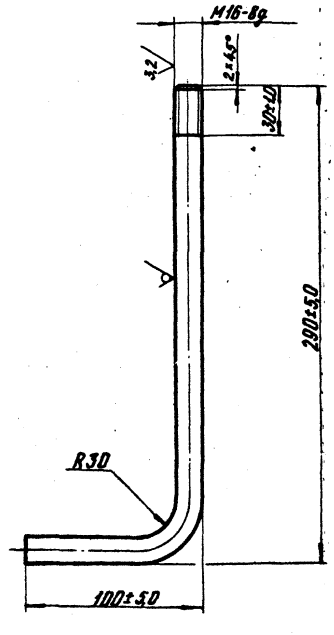

Изм.	Лист	№ докум.	Подп.	Дата
Разраб.		Кудинов		11.85
Провер.		Иосилевич		11.85
Т. контр.				
Н. контр.		Иосилевич		11.85
Утв.				

Болт анкерный

Лит.	Масса	Масштаб
И	0,63	1:2

Лист | Листов 1

Круг 16-8 ГОСТ 2590-71 / Ст3-1- ГОСТ 535-79

Институт Мосгаз НИИпроект

копировал: [illegible] формат А4

Госстрой СССР
Тбилисский филиал
ПИТП
Типовой проект /серия/
№ 5-905-11-62
Заказ № 98
Цена 4 руб. 18 коп.
Тираж 1800
Дата „ „ I 1962
8

gost.e-ecolog.ru