ТИПОВАЯ ДОКУМЕНТАЦИЯ НА КОНСТРУКЦИИ, ИЗДЕЛИЯ И УЗЛЫ ЗДАНИЙ И СООРУЖЕНИЙ

СЕРИЯ 5.905-11

ГАЗОРЕГУЛЯТОРНЫЕ ПУНКТЫ (ГРП) ШКАФНОГО ТИПА ДЛЯ СНИЖЕНИЯ ДАВЛЕНИЯ ГАЗА

ВЫПУСК 1

ШКАФНОЙ РЕГУЛЯТОРНЫЙ ПУНКТ С РЕГУЛЯТОРОМ ДАВЛЕНИЯ ГАЗА РДБК1-25

ШРП1.00

РАБОЧИЕ ЧЕРТЕЖИ

РАЗРАБОТАНЫ
ИНСТИТУТОМ „МОСГАЗНИИПРОЕКТ"
Главный инженер института Маевский
Главный инженер проекта Иосилевич

УТВЕРЖДЕНЫ ГОССТРОЕМ СССР
ПРОТОКОЛ №ИИ-6 ОТ 04.03.1986г.
ВВЕДЕНЫ В ДЕЙСТВИЕ ИНСТИТУТОМ
„МОСГАЗНИИПРОЕКТ" С 12.05.1986г.
ПРИКАЗ № 66 ОТ 23.04.1986г

gost.e-ecolog.ru

Содержание

Обозначение	Наименование	Стр.
	Титульный лист	
	Содержание	2
ШРП1.00	Пункт регуляторный шкафной с регулятором давления газа РДБК1-25	3
ШРП1.04	Прокладка	6
ШРП1.05	Прокладка	6
ШРП1.11	Крышка	6
ШРП1.00СБ	Пункт регуляторный шкафной с регулятором давления газа РДБК1-25	7
ШРП1.00Д	Пункт регуляторный шкафной с регулятором давления газа РДБК1-25	10
ШРП1.00МЧ	Пункт регуляторный шкафной с регулятором давления газа РДБК1-25	15
ШРП1.01.00	Патрубок входной	18
ШРП1.01.01	Пластина	18
ШРП1.01.02	Косынка	18
ШРП1.01.03	Труба	18
ШРП1.01.00СБ	Патрубок входной	19
ШРП1.01.04	Труба	20
ШРП1.02.00	Патрубок	20
ШРП1.03.00	Патрубок	20
ШРП1.04.00	Катушка	20
ШРП1.02.00СБ	Патрубок	21
ШРП1.03.00СБ	Патрубок	22
ШРП1.04.00СБ	Катушка	22
ШРП1.02.01	Труба	23
ШРП1.02.02	Ниппель	23
ШРП1.02.03	Штуцер	23
ШРП1.05.00	Стояк	23
ШРП1.05.00СБ	Стояк	24
ШРП1.05.01	Труба	25
ШРП1.05.02	Труба	25
ШРП1.05.03	Труба	25
ШРП1.05.04	Трубка	25
ШРП1.06.00	Катушка	26
ШРП1.07.00	Свеча	26
ШРП1.06.00СБ	Катушка	26
ШРП1.07.00СБ	Свеча	27
ШРП1.07.01	Труба	27
ШРП1.07.02	Штуцер	27
ШРП1.08.00	Трубка импульсная	28
ШРП1.08.01	Гайка накидная	28
ШРП1.08.00СБ	Трубка импульсная	28
ШРП1.09.00	Трубка импульсная	29
ШРП1.09.01	Труба	29
ШРП1.09.00СБ	Трубка импульсная	29
ШРП1.10.00	Шкаф	30
ШРП1.10.05	Дверь	30
ШРП1.10.06	Ось	30
ШРП1.10.07	Планка	30
ШРП1.10.00СБ	Шкаф	31
ШРП1.10.01.00	Дверь	33
ШРП1.10.01.01	Ручка	33
ШРП1.10.01.00СБ	Дверь	33
ШРП1.10.01.02	Планка	34
ШРП1.10.01.03	Короб	34
ШРП1.10.01.04	Втулка	34
ШРП1.10.02.00	Щит	34
ШРП1.10.02.00СБ	Щит	35
ШРП1.10.02.04	Лист	35
ШРП1.10.03.00	Каркас	36
ШРП1.10.03.01	Скоба	36
ШРП1.10.03.02	Уголок	36
ШРП1.10.03.00СБ	Каркас	37
ШРП1.10.03.03	Скоба	40
ШРП1.10.03.04	Щиток	40
ШРП1.10.03.05	Косынка	40

Продолжение

Обозначение	Наименование	Стр.
ШРП1.10.03.06	Скоба	40
ШРП1.11.00СБ	Ограничитель поворота	41
ШРП1.11.00	Ограничитель поворота	41
ШРП1.11.01	Планка	41
ШРП1.11.02	Втулка	42
ШРП1.11.03	Планка	42
ШРП1.12.00	Ограничитель поворота	42
ШРП1.12.01	Фланец	42
ШРП1.12.00СБ	Ограничитель поворота	43
ШРП1.12.02	Втулка	43
ШРП1.13.00	Колено	43
ШРП1.13.00СБ	Колено	44
ШРП1.13.01	Труба	44
ШРП1.13.02	Труба	44
ШРП1.14.00	Переходник	45
ШРП1.14.00СБ	Переходник	45
ШРП1.15.00	Трубка импульсная	45
ШРП1.15.00СБ	Трубка импульсная	45
ШРП1.16.00	Катушка	46
ШРП1.17.00	Колено	46
ШРП1.16.00СБ	Катушка	46
ШРП1.17.00СБ	Колено	47
ШРП1.17.01	Фланец	47
ШРП1.18.00	Колпак	47
ШРП1.18.00СБ	Колпак	48
ШРП1.18.01	Фланец	48
ШРП1.18.02	Обечайка	48
ШРП1.01	Штуцер	48
ШРП1.02	Штуцер	49
ШРП1.03	Штуцер	49
ШРП1.06	Переходник	49
ШРП1.12	Пружина	49
ШРП1.20.00	Свеча	50
ШРП1.20.01.00	Насадка для свечи	50
ШРП1.20.00СБ	Свеча	50
ШРП1.20.01.00СБ	Насадка для свечи	51
ШРП1.20.01.01	Короб	51
ШРП1.20.01.02	Косынка	51
ШРП1.20.01.03	Рассекатель	52
ШРП1.20.02	Труба	52
ШРП1.20.03	Штуцер	52
ШРП1.20.04	Труба	53
ШРП1.21.00	Свеча	53
ШРП1.21.00СБ	Свеча	53
ШРП1.21.02	Труба	54
ШРП1.22.00	Рама	54
ШРП1.22.01	Швеллер	54
ШРП1.22.02	Швеллер	54
ШРП1.22.00СБ	Рама	55
ШРП1.22.06	Косынка	56
ШРП1.17	Уголок	56
ШРП1.16	Кронштейн	56
ШРП1.15	Болт анкерный	56

Формат	Поз.	Обозначение	Наименование	Кол.	Примечание
			Документация		
А4		ШРП1.00СБ	Сборочный чертеж		
А4		ШРП1.00ОВ	Общие указания		
А4		ШРП1.00МЧ	Монтажный чертеж		
			Сборочные единицы		
А4	1	ШРП1.01.00	Патрубок входной	1	
А4	2	ШРП1.02.00	Патрубок	1	
А4	3	ШРП1.03.00	Патрубок	1	
А4	4	ШРП1.04.00	Катушка	1	
	5	-01	Катушка	1	
А4	6	ШРП1.05.00	Стояк	1	
А4	7	ШРП1.06.00	Катушка	1	
А4	8	ШРП1.07.00	Свеча	1	
А4	9	ШРП1.08.00	Трубка импульсная	1	
А4	10	ШРП1.09.00	Трубка импульсная	1	
А4	11	ШРП1.10.00	Шкаф	1	
А4	12	ШРП1.11.00	Ограничитель поворота	3	
	13	-01	Ограничитель поворота	1	
А4	14	ШРП1.12.00	Ограничитель поворота	2	
			Детали		
А4	15	ШРП1.01	Штуцер	2	
А4	16	ШРП1.02	Штуцер	1	
А4	17	ШРП1.03	Штуцер	1	
	18	-01	Штуцер	1	
А4	19	ШРП1.04	Прокладка	10	
	20	-01	Прокладка	1	
	21	-02	Прокладка	4	

ШРП 1.00

Изм.	Кол.	№ докум.	Подп.	Дата
Разраб.	Кудинов			12.85
Пров.	Иосилевич			12.85
ГИП	Иосилевич			12.85
Н.контр.	Иосилевич			12.85
Утв.	Эдельман			12.85

Пункт регуляторный шкафной с регулятором давления газа РДБК1-25

Лит.	Лист	Листов
А1	1	13

Институт Мосгазниипроект

Копировал: Гавриленко Формат А4

Формат	Зона	Поз.	Обозначение	Наименование	Кол.	Примечание
А4		22	ШРП1.04-03	Прокладка	4	
		23	-04	Прокладка	7	
		24	-05	Прокладка	1	
		25	-06	Прокладка	2	
А4		26	ШРП.1.05	Прокладка	1	
А4		27	ШРП1.06	Переходник	2	
				Стандартные изделия		
		30		Контргайка 2.0 ГОСТ 8968-75	2	
				Фланцы ГОСТ 12820-80		
		31		1-50-6 ст 25	1	
		32		1-50-16 ст 25	1	
				Краны конусные проходные сальниковые муфтовые чугунные на Ру 1 (10) кгс/см² ГОСТ 2704-77		11Б6бк
		33		Ду 15	3	
		34		Ду 20	1	
		37		Кран пробковый проходной сальниковой фланцевый Ду 80 ГОСТ 16314-70	2	11Б76к
		38		Вентиль запорный проходной угловой стальной фланцевый (Ру 16 кгс/см²)		
				Установлен 1 Ду 50 ГОСТ 9698-75	2	15ч90нж

ШРП 1.00

Копировал: Гавриленко Формат А4

Формат	Зона	Поз.	Обозначение	Наименование	Кол.	Примечание
				Болты ГОСТ 7798-70		
		39		М6х20.58.096	4	
		40		М8х30.58.096	8	
				Гайки ГОСТ 5915-70		
		42		М6.6.096	4	
		43		М8.5.096	14	
		44		М10.5.096	2	
				Хомуты ГОСТ 24137-80		
		46		28-Ст3	2	
		47		45-Ст3	1	
		48		60-Ст3	1	
		49		Манометр показывающий пружинный типа ОБМ1-100 с верхним пределом изм. 1 кгс/см² (0,1 МПа) ТУ 25-7310.0029-90	2	
				Прочие изделия		
		51		Кран трехходовой натяжной муфтовый с фланцем для контрольного манометра 11Ч14-00-00-ТУ28-07-1061-73	4	
		52		Фильтр сетчатый Ду 40 ТУ 20 РСФСР 8178-76	1	
				Вентили фланцевые ТУ 26-07-022-76		15ч32п
		53		Ду 20	2	
		54		Ду 25	3	

ШРП 1.00

Копировал: Гавриленко Формат А4

Формат	Зона	Поз.	Обозначение	Наименование	Кол.	Примечание
			Переменные данные для исполнения ШРП 1.00			
				Сборочные единицы		
А4		56	ШРП 1.13.00	Колено	1	
А4		57	ШРП 1.14.00	Переходник	1	
		58	-01	Переходник	1	
А4		59	ШРП 1.15.00	Трубка импульсная	1	
				Детали		
А4		61	ШРП 1.04-07	Прокладка	2	
		62	-08	Прокладка	7	
А4		63	ШРП 1.11	Крышка	1	
				Стандартные изделия		
		66		Контргайка 50 ГОСТ 8968-75	2	
				Болты ГОСТ 7798-70		
		67		М12х45.58.096	56	
		68		М16х65.58.096	36	
		69		Болт М20х90.58.096 ГОСТ 7798-70	4	
				Гайки ГОСТ 5915-70		
		70		М12.5.096	56	
		71		М16.5.096	36	
		72		Гайка М20.5.096 ГОСТ 5915-70	4	
				Прочие изделия		
		74		Клапан предохранительный запорный ППК-50 ТУ 26-07-1061-73	1	

ШРП 1.00

Копировал: Гавриленко Формат А4

Формат	Зона	Поз.	Обозначение	Наименование	Кол.	Примечание
		75		Регулятор давления газа РДБК1-25 ТУ 400-10-40-79	1	
		76		Напоромер мембранный показывающий в круглом корпусе НМП-100 с верхним пределом измерения 6 кПа (600 кгс/м²) ТУ 25.02.1730-74	1	
		77		Клапан пружинный сбросной ПСК-50Н/0,05 ТУ 20У РСФСР 806-76	1	
				ШРП 1.00-01		
				Сборочные единицы		
А4		56	ШРП 1.13.00	Колено	1	
А4		57	ШРП 1.14.00	Переходник	1	
		58	-01	Переходник	1	
А4		59	ШРП 1.15.00	Трубка импульсная	1	
				Детали		
А4		61	ШРП 1.04 -07	Прокладка	2	
		62	-08	Прокладка	7	
А4		63	ШРП 1.11	Крышка	1	
А4		64	ШРП 1.12	Пружина	1	

Инв. № подл. | Подп. и дата | Взам. инв. № | Инв. № дубл. | Подп. и дата

Изм.	Лист	№ докум.	Подп.	Дата	ШРП 1.00	Лист 5

Копировал: Зайчикова Формат А4

Формат	Зона	Поз.	Обозначение	Наименование	Кол.	Примечание
				Стандартные изделия		
		65		Контргайка 20 ГОСТ 8968-75	3	
				Болты ГОСТ 7798-70		
		67		М12х45.58.096	56	
		68		М16х65.58.096	36	
		69		Болт М8х16.58.096 ГОСТ 7805-70	4	
				Гайки ГОСТ 5915-70		
		70		М12.5.096	56	
		71		М16.5.096	36	
		72		Гайка М8.5.096 ГОСТ 5915-70	4	
				Прочие изделия		
		74		Клапан предохранительный запорный ПКН-50 ТУ 20У РСФСР 599-78Е	1	
		75		Регулятор давления газа РДБК1-25 ТУ 4100-10-40-79	1	
		76		Напоромер мембранный показывающий в круглом корпусе НМП-100 с верхним пределом измерения 6 кПа (600 кгс/м²)		
				ТУ 25.02.1730-74	1	
		77		Клапан пружинный сбросной ПСК-50Н/0,05 ТУ 20У РСФСР 806-76	1	

Инв. № подл. | Подп. и дата | Взам. инв. № | Инв. № дубл. | Подп. и дата

Изм.	Лист	№ докум.	Подп.	Дата	ШРП 1.00	Лист 6

Копировал: Зайчикова Формат А4

Формат	Зона	Поз.	Обозначение	Наименование	Кол.	Примечание
				ШРП 1.00-02		
				Сборочные единицы		
А4		56	ШРП 1.13.00	Колено	1	
А4		57	ШРП 1.14.00	Переходник	1	
		58	-01	Переходник	1	
				Детали		
А4		61	ШРП 1.04 -07	Прокладка	2	
		62	-08	Прокладка	7	
А4		63	ШРП 1.11	Крышка	1	
				Стандартные изделия		
		66		Контргайка 20 ГОСТ 8968-75	3	
				Болты ГОСТ 7798-70		
		67		М12х45.58.096	56	
		68		М16х55.58.096	36	
				Гайки ГОСТ 5915-70		
		70		М12.5.096	56	
		71		М16.5.096	36	
				Прочие изделия		
		74		Клапан предохранительный запорный ПКН-50 ТУ 20У РСФСР 599-78Е	1	
		75		Регулятор давления газа РДБК1-25 ТУ 4100-10-40-79	1	

Инв. № подл. | Подп. и дата | Взам. инв. № | Инв. № дубл. | Подп. и дата

Изм.	Лист	№ докум.	Подп.	Дата	ШРП 1.00	Лист 7

Копировал: Зайчикова Формат А4

Формат	Зона	Поз.	Обозначение	Наименование	Кол.	Примечание
		76		Напоромер мембранный показывающий в круглом корпусе НМП-100 с верхним пределом измерения 6 кПа (600 кгс/м²) ГОСТ 2405-80	1	
		77		Клапан пружинный сбросной ПСК-50Н/0,05 ТУ 20У РСФСР 806-76	1	
				ШРП 1.00-03		
				Сборочные единицы		
А4		56	ШРП 1.13.00	Колено	1	
А4		57	ШРП 1.14.00	Переходник	1	
		58	-01	Переходник	1	
				Детали		
А4		61	ШРП 1.04 -07	Прокладка	2	
		62	-08	Прокладка	7	
А4		63	ШРП 1.11	Крышка	1	
				Стандартные изделия		
		66		Контргайка 20 ГОСТ 8968-75	3	
				Болты ГОСТ 7798-70		
		67		М12х45.58.096	56	
		68		М16х55.58.096	36	

Инв. № подл. | Подп. и дата | Взам. инв. № | Инв. № дубл. | Подп. и дата

Изм.	Лист	№ докум.	Подп.	Дата	ШРП 1.00	Лист 8

Копировал: Зайчикова Формат А4

Серия 3.405-11 выпуск 1

Форм.	Зона	Поз.	Обозначение	Наименование	Кол.	Примечание
				Гайки ГОСТ 5915-70		
				М12.5.096	56	
				М16.5.096	36	
				Прочие изделия		
		74		Клапан предохранительный запорный ПКВ-50		
		75		ТУ204РСФСР-598-79Е	1	
				Регулятор давления газа РДБК1П-25 ТУ400-10-40-79	1	
		76		Манометр показывающий пружинный типа ОБМ1-100с верхним пределом измерения 0,16МПа (1,6кгс/см²) ГОСТ 2405-80	1	
		77		Клапан пружинный сбросной ПСК-50С/1,25 ТУ204РСФСР-806-76	1	
				ШРП 1.00-04		
				Сборочный чертеж		
А4		56	ШРП 1.16.00	Катушка	1	
А4		57	ШРП 1.17.00	Колено	1	
А4		60	ШРП 1.18.00	Колпак	1	
				Детали		
А4		61	ШРП 1.04 -07	Прокладка	1	
		62	-08	Прокладка	8	
		65	-09	Прокладка	1	

Изм. Лист № докум. Подп. Дата — ШРП 1.00 — Лист 9

Копировал: Гаврилова Формат А4

Форм.	Зона	Поз.	Обозначение	Наименование	Кол.	Примечание
				Стандартные изделия		
		66		Контргайка 50 ГОСТ 8968-75	2	
				Болты ГОСТ 7798-70		
		67		М12х45.58.096	52	
		68		М16х55.58.096	44	
				Гайки ГОСТ 5915-70		
		70		М12.5.096	52	
		71		М16.5.096	44	
				Прочие изделия		
		74		Клапан предохранительный запорный ПКВ-50 ТУ204РСФСР-598-79Е	1	
		75		Регулятор давления газа РДБК1П-25 ТУ400-10-40-79	1	
		76		Манометр показывающий пружинный типа ОБМ1-100с верхним пределом измерения 0,25МПа (2,5кгс/см²) ГОСТ 2405-80	1	
		77		Клапан предохранительный пружинный полноподъемный фланцевый стальной на Ру=1,6 и 40МПа с пружиной №102, исполнение 3 ГОСТ 9789-75	1	СППКУ-16

Изм. Лист № докум. Подп. Дата — ШРП 1.00 — Лист 10

Копировал: Гаврилова Формат А4

Форм.	Зона	Поз.	Обозначение	Наименование	Кол.	Примечание
				ШРП 1.00-05		
				Сборочный чертеж		
А4		56	ШРП 1.16.00	Катушка	1	
А4		57	ШРП 1.17.00	Колено	1	
А4		60	ШРП 1.18.00	Колпак	1	
				Детали		
А4		61	ШРП 1.04 -07	Прокладка	1	
		62	-08	Прокладка	8	
		65	-09	Прокладка	1	
				Стандартные изделия		
		66		Контргайка 50 ГОСТ 8968-75	2	
				Болты ГОСТ 7798-70		
		67		М12х45.58.096	52	
		68		М16х55.58.096	44	
				Гайки ГОСТ 5915-70		
		70		М12.5.096	52	
		71		М16.5.096	44	
				Прочие изделия		
		74		Клапан предохранительный запорный ПКВ-50 ТУ204РСФСР-598-79Е	1	
		75		Регулятор давления газа РДБК1П-25 ТУ400-10-40-79	1	
		76		Манометр показывающий пружинный типа ОБМ1-100 с верхним пределом измерен. 0,4 [illegible] (4кгс/см²) ГОСТ 2405-80	1	

Изм. Лист № докум. Подп. Дата — ШРП 1.00 — Лист 11

Копировал: Гаврилова Формат А4

Форм.	Зона	Поз.	Обозначение	Наименование	Кол.	Примечание
		77		Клапан предохранительный пружинный полноподъемный фланцевый стальной на Ру=1,6 и 40МПа с пружиной №103 исполнение 3 ГОСТ 9789-75	1	СППКУ-16
				ШРП 1.00-06		
				Сборочные единицы		
А4		56	ШРП 1.16.00	Катушка	1	
А4		57	ШРП 1.17.00	Колено	1	
А4		60	ШРП 1.18.00	Колпак	1	
				Детали		
А4		61	ШРП 1.04 - -07	Прокладка	1	
		62	-08	Прокладка	8	
		65	-09	Прокладка	1	
				Стандартные изделия		
		66		Контргайка 50 ГОСТ 8968-75	2	
				Болты ГОСТ 7798-70		
		67		М12х45.58.096	52	
		68		М16х55.58.096	44	
				Гайки ГОСТ 5915-70		
		70		М12.5.096	52	
		71		М16.5.096	44	

Изм. Лист № докум. Подп. Дата — ШРП 1.00 — Лист 12

Копировал: Гаврилова Формат А4

Серия 5.905-Н Выпуск 1

Форм.	Зона	Поз.	Обозначение	Наименование	Кол.	Примечание
				Прочие изделия		
		74		Клапан предохранительный запорный ПКВ-50 ТУ 204 РСФСР-598-79Е	1	
		75		Регулятор давления газа РДБК1П-25 ТУ 400-10-40-79	1	
		76		Манометр показывающий пружинный типа ОБМ1-100 с верхним пределом измерения 1,0 МПа (10 кгс/см²) ГОСТ 2405-80	1	
		77		Клапан предохранительный пружинный полноподъемный фланцевый стальной на Ру=1,6 и 4,0 МПа с пружиной №104 ГОСТ 9789-75	1	СПТКУР-16

Изм. Лист № докум. Подп. Дата

ШРП 1.00

Лист 13

Копировал: Гаврилова Формат А4

ШРП 1.04

6

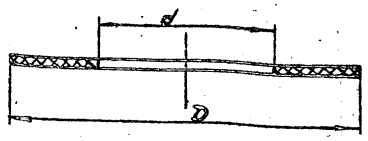

Обозначение	D, мм	d, мм	Масса, кг
ШРП 1.04	18	10	0,00054
-01	30	20	0,00108
-02	32	22	0,00126
-03	51	25	0,00594
-04	58	32	0,00792
-05	80	45	0,00972
-06	88	45	0,0126
-07	90	57	0,0108
-08	102	57	0,01584
-09	128	89	0,01872

Размеры обеспеч. инстр.

ШРП 1.04

Прокладка

Паронит ПМБ-2,0 ГОСТ 481-80

Лит. Масса Масшт. Н см. табл. —

Лист Листов 1

Институт Мосгаз НИИпроект

Изм. Лист № докум. Подп. Дата
Разраб. Астахов 12.85
Провер. Иосилевич 12.85
Т.контр.
Н.контр. Иосилевич 12.85
Утв.

Копировал: Гаврилова Формат А4

ШРП 1.05

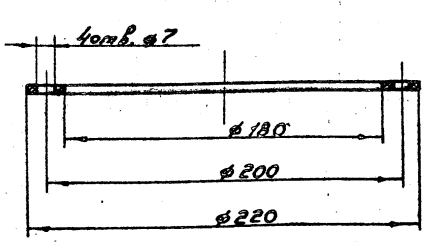

Размеры обеспеч. инстр.

ШРП 1.05

Прокладка

Пластина I лист ОБМ-С-3,0-1,5 ГОСТ 7338-77

Лит. Масса Масшт. Н 0,058 1:2

Лист Листов 1

Институт Мосгаз НИИпроект

Изм. Лист № докум. Подп. Дата
Разраб. Астахов 12.85
Провер. Иосилевич 12.85
Т.контр.
Н.контр. Иосилевич 12.85
Утв.

Копировал: Гаврилова Формат А4

ШРП 1.11

50 (√)

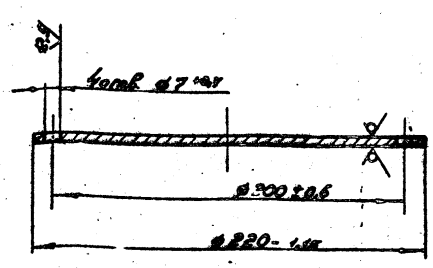

ШРП 1.11

Крышка

Лист Б-ПН-3Д ГОСТ 19903-74 3-IV Ст3 ГОСТ 1.52-70

Лит. Масса Масшт. Н 0,89 1:2

Лист Листов 1

Институт Мосгаз НИИпроект

Изм. Лист № докум. Подп. Дата
Разраб. Асп.Ахов 12.85
Провер. Иосилевич 12.85
Т.контр.
Н.контр. Иосилевич 12.85
Утв.

Копировал: Гаврилова Формат А4

Рис. 1
двери не показаны

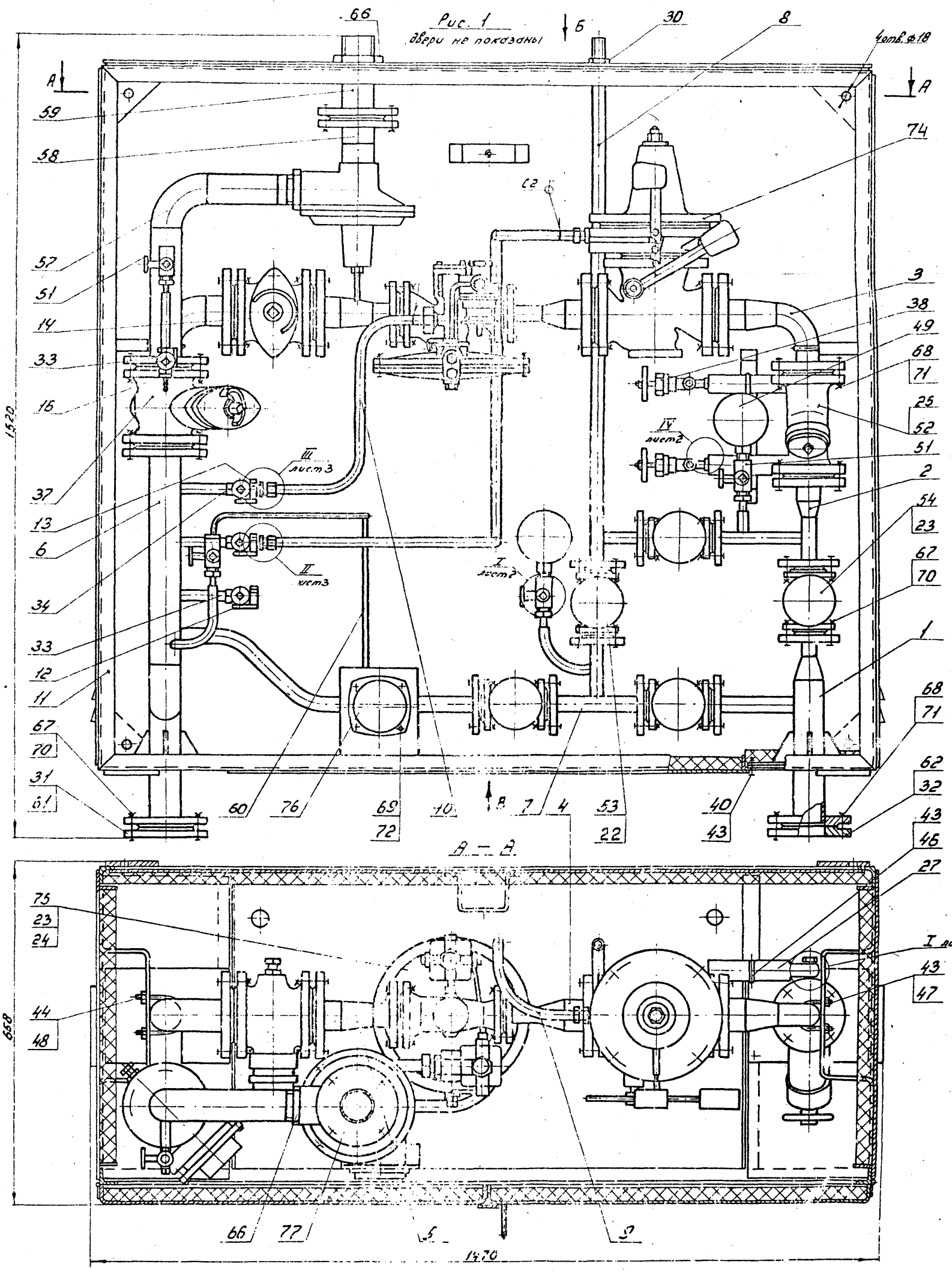

Обозначение	Рис.	Давление рабочее на выходе МПа (кгс/см²)	Масса, кг
ШРП 1.00	1	до ≈ 0,005 (0,05)	375
-01	2	свыше 0,005 (0,05) до ≈ 0,02 (0,2)	
-02	3	свыше 0,02 (0,2) до ≈ 0,05 (0,5)	
-03		свыше 0,05 (0,5) до ≈ 0,12 (1,2)	
-04	4	свыше 0,12 (1,2) до ≈ 0,19 (1,9)	400
-05		свыше 0,19 (1,9) до ≈ 0,35 (3,5)	
-06		свыше 0,35 (3,5) до ≈ 0,6 (6,0)	

1. Покрытие наружной поверхности шкафа и трубопроводов, кроме резьб, таблички, предохранительной, регулирующей и запорной арматуры, эмаль ПФ-115 серая ГОСТ 6465-76 II ж₃ с предварительной грунтовкой ПФ 020 ГОСТ 18186-79.
2. Сварные швы по ГОСТ 16037-80.

Изм.	Кол. докум.	Подп.	Дата
Разраб.	Кудинов		
Провер.	Чигилевич		
Т. контр.			
Н. контр.			
Утв.			

ШРП 1.00 СБ

Пункт регуляторный шкафной с регулятором давления РДБК-1-25

Лит. | Масса | Масштаб

3. [illegible]

Серия 5.905-11 Выпуск 1

ШРП 1.00СБ

Вид Б лист 1

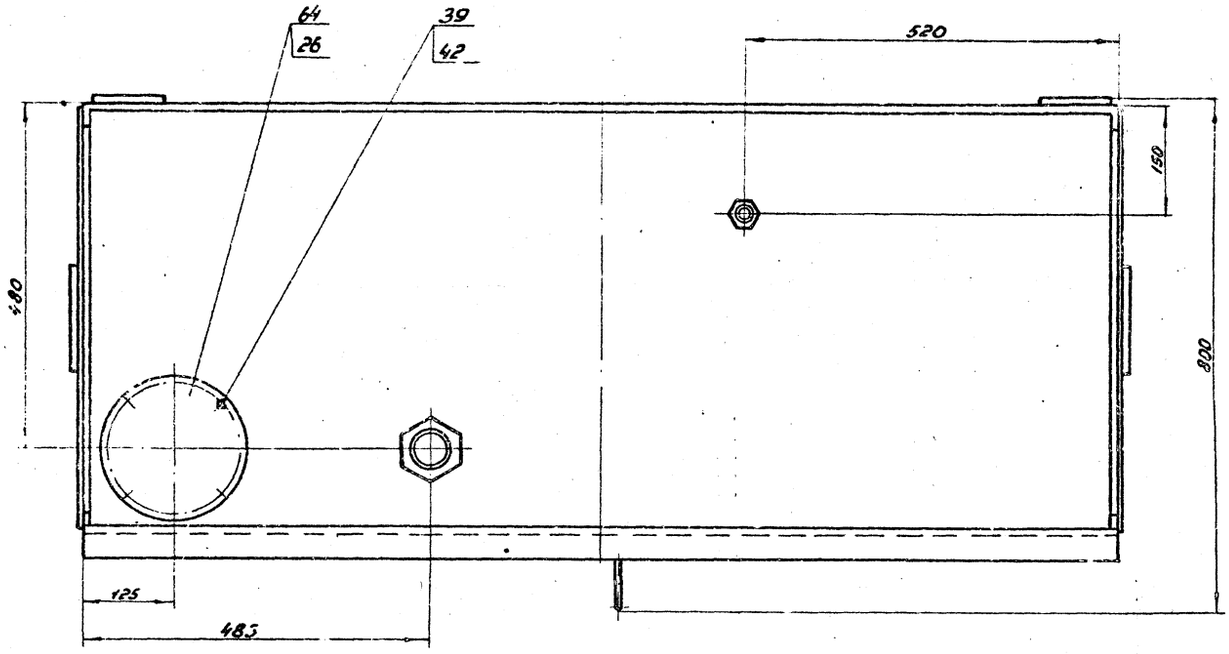

Вид В лист 1

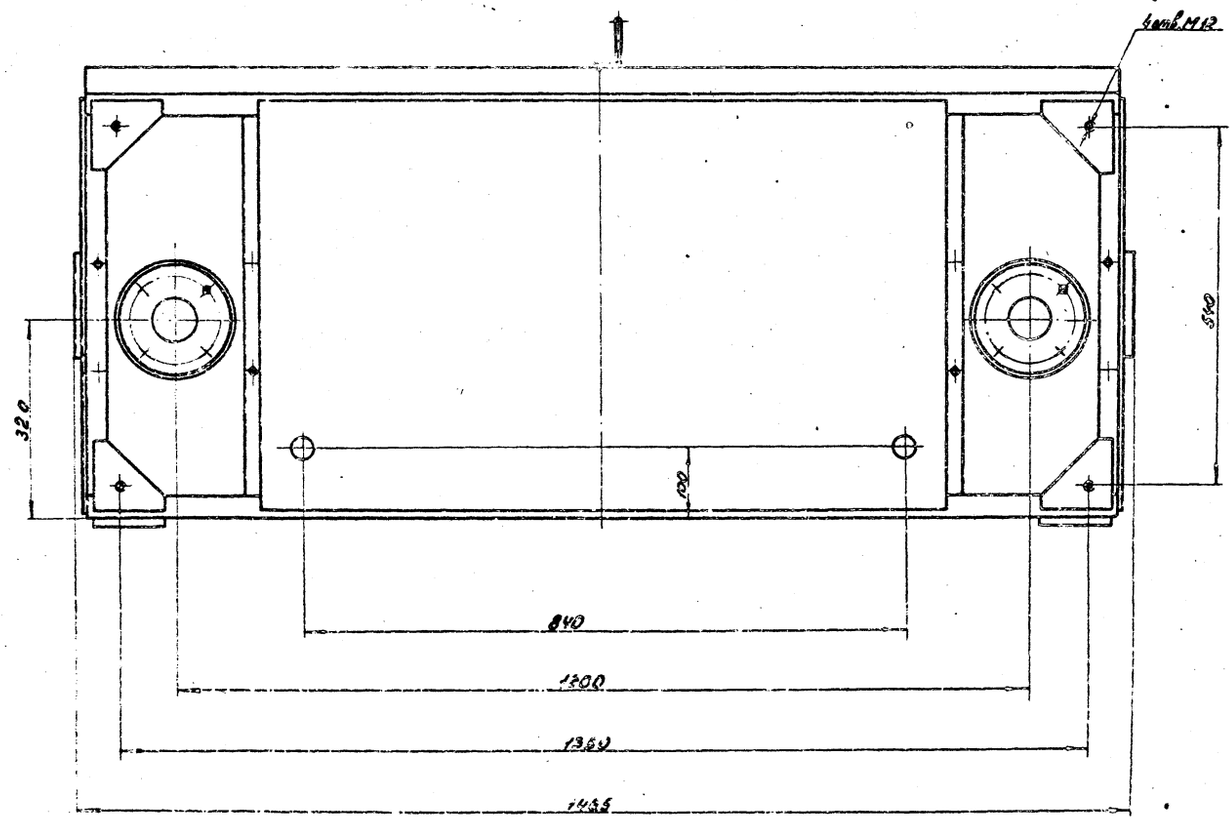

					ШРП 1.00СБ	Лист 2
Изм.	Лист	№ докум.	Подп.	Дата	Копировал: Гаврилова	Формат

Рис.2

Остальное см. рис.1

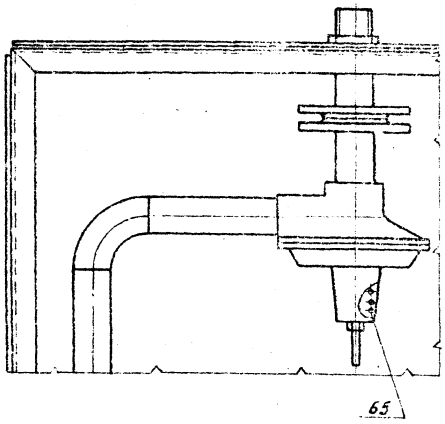

Рис.3

Остальное см. рис.1

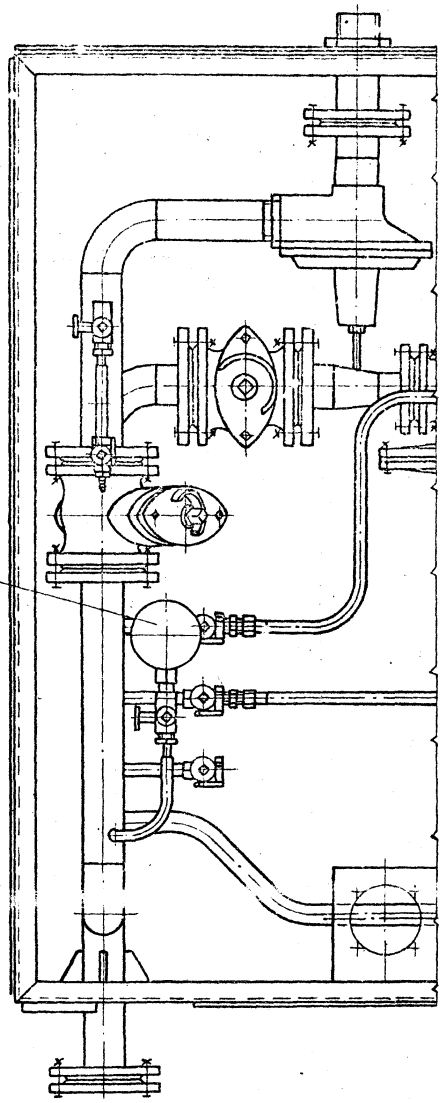

Рис.4

Остальное см. рис.1

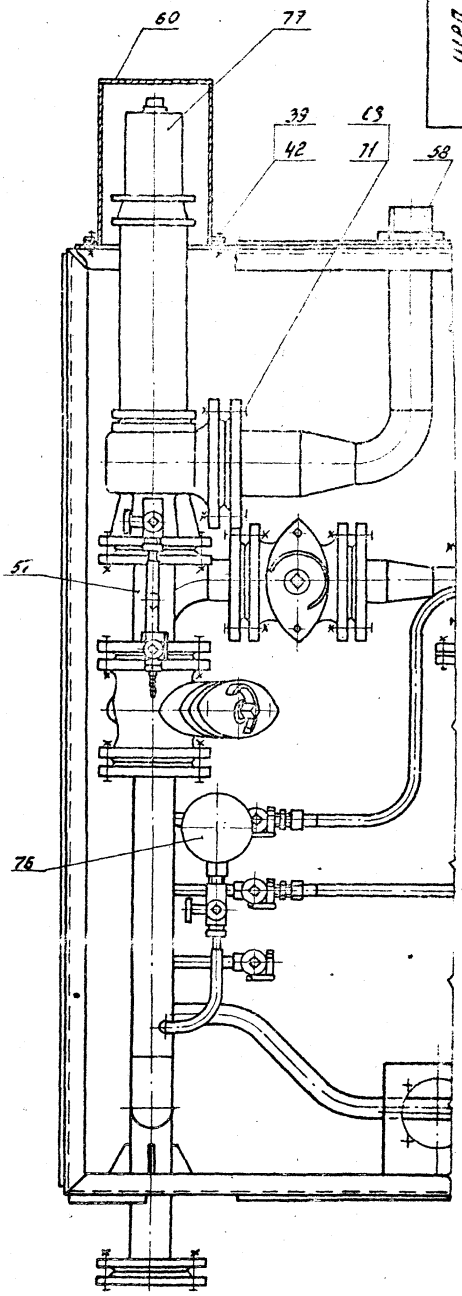

I

М1:1

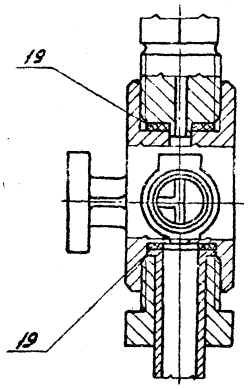

II

М1:1

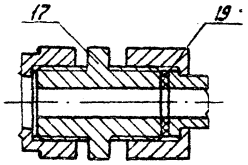

III

М1:1

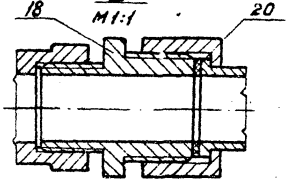

IV

М1:1

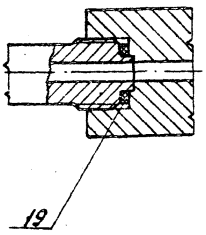

V

М1:1

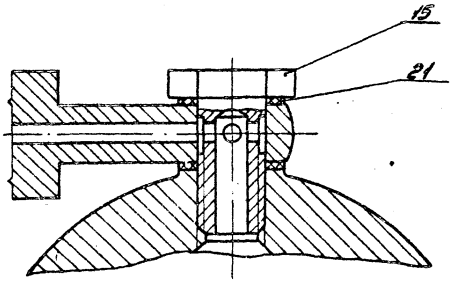

Инв.№ подл. | Подп. и дата | Взам. инв.№ | Инв.№ дубл. | Подп. и дата

1. Введение

Корректировка рабочих чертежей типовых конструкций „Газорегуляторные пункты(ГРП) шкафного типа для снижения давления газа" произведена институтом „Мосгазниипроект" в соответствии с планом типового проектирования на 1985 г, утвержденным постановлением Госстроя СССР от 10.12.1984г N° 204 (п. 8.4.1.6). Рабочие чертежи типовых конструкций служат исходным материалом для разработки конструкторской документации и постановки „Газорегуляторных пунктов(ГРП) шкафного типа для снижения давления газа" на серийное производство. Рабочие чертежи типовой документации настоящей серии могут применяться также при проектировании и строительстве систем газоснабжения.

2. Назначение и область применения

Шкафной регуляторный пункт с регулятором давления газа РДБК1-25(далее ШРП.) применяется в системах газоснабжения природным газом и служит для снижения давления газа и поддержания его на заданных уровнях.

Установка ШРП может производиться в районах со следующими климатическими условиями:

а) территория - без подработки горными выработками
б) расчетная зимняя температура 243°К (минус 30°С)
в) грунты в основаниях непучинистые, непросадочные.

Изм.	Лист	N° докум.	Подп.	Дата
Разраб.		Кудинов		11.85
Пров.		Носимевич		11.85
Н.контр.		Носимевич		11.85
Утв.		Заславский		11.85

ШРП 1.00Д

Пункт регуляторный шкафной с регулятором давления газа РДБК1-25 Общие указания

Лит.	Лист	Листов
И	1	20

Институт Мосгазниипроект

Копировал: Сеф Формат А4

3. Техническая характеристика

3.1. Давление газа на входе, МПа(кгс/см²) - 1,2 (12)
3.2. Давление регулируемое на выходе, МПа(кгс/см²) - 0,001-0,6(0,01-6)
3.3. Пределы срабатывания предохранительного запорного клапана, МПа(кгс/см²):
а) при повышении давления - 0,002-0,06(0,02-0,6)
б) при понижении давления - 0,0003-0,003(0,003-0,03)
3.4. Пределы срабатывания предохранительного сбросного клапана, МПа(кгс/см²):
а) типа ПСК-50 - 0,002-0,125(0,02-1,25)
б) типа СППК4Р-1Б - 0,12-0,6 (1,2-6)
3.5. Допустимая потеря давления на сетке фильтра МПа(кгс/см²) - 0,005(0,05)
3.6. Теплопотери шкафа Вт(ккал/ч) - 400 (400)
3.7. Габаритные размеры, мм
ширина - 1470
высота - 1520
глубина - 650
3.8. Масса, кг - 400
3.9. Максимальная пропускная способность ШРП при плотности газа 0,73 кг/м³ и температуре 273°К(0°С) должна соответствовать величинам, указанным в таблице 1.

Таблица 1

Давление газа на входе МПа(кгс/см²)	Давление газа на выходе МПа (кгс/см²)	Величина, м³/ч
0,05 (0,5)	0,001 (0,01)	227
0,1 (1)	0,001-0,010(0,01-0,10)	303
0,15 (1,5)	0,001-0,037(0,01-0,37)	379
0,2 (2)	0,001-0,065(0,01-0,65)	455
0,3 (3)	0,001-0,120(0,01-1,20)	607

ШРП 1.00Д Лист 2

Копировал: Сеф Формат А4

Продолжение табл. 1

Давление газа на входе, МПа(кгс/см²)	Давление газа на выходе, МПа(кгс/см²)	Величина, м³/ч
0,4 (4)	0,001-0,175(0,01-1,75)	758
0,5 (5)	0,001-0,230(0,01-2,30)	910
0,6 (6)	0,001-0,285(0,01-2,85)	1061
0,7 (7)	0,001-0,340(0,01-3,40)	1213
0,8 (8)	0,001-0,395(0,01-3,95)	1364
0,9 (9)	0,001-0,450(0,01-4,50)	1516
1,0 (10)	0,001-0,505(0,01-5,05)	1668
1,1 (11)	0,001-0,560(0,01-5,60)	1820
1,2 (12)	0,001-0,615(0,01-6,15)	1971

4. Оборудование

4.1. Основным элементом ШРП является регулятор давления газа, с помощью которого производится снижение давления газа и поддержания его на заданном уровне.
4.2. Максимальная пропускная способность ШРП приведена в табл. 1. Для определения пропускной способности ШРП при плотности газа, отличающейся от 0,73 кг/м³, величину пропускной способности, указанную в табл. 1, следует умножить на коэффициент, вычисленной по формуле

$$K = \frac{0,655}{\sqrt{\delta}}$$

где δ - плотность газа в кг/м³

Определение пропускной способности ШРП. при различных давлениях газа на входе и выходе следует производить по формуле

$$Q = 1595 f P_1 \varphi \mu \sqrt{\frac{1}{\delta_0}}$$

ШРП 1.00Д Лист 3

Копировал: Сеф Формат А4

где f - площадь седла клапана регулятора давления в см², для регулятора РДБК1-25 $f = 3,14$ см²,
μ - коэффициент расхода $\mu = 0,66$
P_1 - абсолютное давление газа на входе в МПа
φ - коэффициент, зависящий от отношения $\frac{P_2}{P_1}$ и (где P_2 - абсолютное давление газа на выходе в МПа), определяемый по графику.

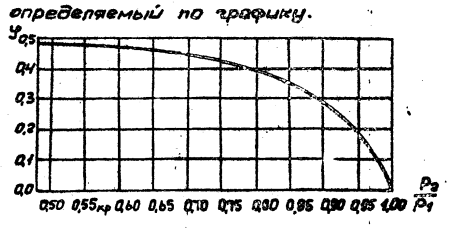

Пропускную способность ШРП надлежит принимать на 15-20% больше максимального расчетного расхода газа.
4.3. Помимо регулятора давления ШРП имеет следующее оборудование: предохранительный запорный клапан, предохранительный сбросной клапан, фильтр, запорную арматуру и манометр на входе, выходе и на байпасе.
4.4. Предохранительный запорный клапан типа ПКН(В)-50 установлен в ШРП перед регулятором давления и служит для автоматического отключения потока газа при повышении и понижении давления газа против установленных пределов.

Предохранительный запорный клапан должен настраиваться на закрытие при давлении, превышающем максимальное рабочее давление на 20-25%

ШРП 1.00Д Лист 4

Копировал: Сеф Формат А4

4. 5. Предохранительный сбросной клапан установлен в ШРП за регулятором давления и служит для автоматического сброса газа в случае повышения давления сверх установленного. В качестве предохранительного сбросного клапана при выходном давлении газа до 0,125 мПа (1,25 кгс/см²), установлен клапан типа ПСК-50, а при выходном давление газа свыше 0,125 - 0,6 мПа (1,25-6) установлен клапан СППК4Р-16 Ду 50 мм.

Предохранительные сбросные клапаны, должны обеспечивать начало открытия при повышении установленного максимального рабочего давления не более чем на 5% и полное открытие при превышении этого давления не более чем на 15%.

4. 6. Фильтр сетчатый предназначен для очистки газа от механических примесей, повреждающих уплотнительные поверхности клапана регулятора давления предохранительных клапанов и другой арматуры.

Фильтр имеет штуцеры, к которым должны присоединяться манометры для определения степени засорения кассеты. Измерение перепада давления на фильтре рекомендуется производить с помощью дифманометров типа ДТ, при этом измерение следует производить при максимальном (или близком к нему) расходе газа.

5. Отопление

5. 1. Необходимость отопления ШРП определяется в соответствии с требованиями п. 5.10 главы СНиП-37-76 „Нормы проектирования. Газоснабжение. Внутренние и

и наружные устройства".

5. 2. Отопление ШРП разработано в 2-х вариантах:

а) с подачей теплоносителя в нагревательную систему;

б) с системой газового обогрева

5. 3. В качестве теплоносителя могут использоваться горячая вода или пар. Предельная температура теплоносителя 383° К (110° С).

5. 4. Технические данные горелки системы газового обогрева:

5. 4. 1. Давление газа, кПа (мм. вод. ст) — 0,3-2 (30-200)

5. 4. 2. Тепловая мощность, Вт (ккал/ч):

а) при давлении газа 0,9 кПа (90 мм. вод. ст) — 1279 (1100)

б) при давлении газа 2 кПа (200 мм. вод. ст) — 1977 (1700)

5. 4. 3. Расход газа, м³/ч:

а) при давлении газа 0,9 мПа (90 мм. вод. ст.) — 0,13

б) при давлении газа 2 кПа (200 мм. вод. ст.) — 0,2

6. Молниезащита

6. 1. ШРП должен быть защищен от прямых ударов молнии и от заноса высоких потенциалов через подземные металлические трубопроводы.

6. 2. Необходимость устройства специальной молниезащиты ШРП должна определяться в соответствии с требованиями указаний по проектированию и устройству молниезащиты зданий и сооружений. Импульсное сопротивление заземлителя растеканию должно быть не более 10 ом.

7. Указания по размещению

7. 1. ШРП должен устанавливаться на несгораемой стене строжи газифицируемого здания или на отдельно стоящей несгораемой опоре.

7. 2. ШРП, устанавливаемый на отдельно стоящей несгораемой опоре следует размещать в садах, скверах, внутри жилых кварталов, на территориях промышленных коммунальных предприятий на расстояниях от зданий и сооружений, не менее указанных в таблице 5.

Таблица 5

Наименование показателей	До зданий и сооружений	До железных дорожных и трамвайных путей (до ближ. рельса)	До автомобильных дорог (до обочины)	До воздушных линий электропередачи
Минимальные расстояния от отдельно-стоящих ШРП до зданий и сооружений (по горизонтали, в свету), м	10	10	5	Не менее 1,5 высоты опоры

7. 3. ШРП допускается устанавливать на стенах газифицируемых зданий не ниже II степени огнестойкости для газоснабжения объектов коммунально-бытового назначения, в том числе и жилых домов при давлении газа на входе в ШРП до ≈ 0,3 мПа (3 кгс/см²), для газоснабжения промышленных и коммунальных предприятий при давлении газа на входе в ШРП до ≈ 0,6 мПа (6 кгс/см²).

При установке ШРП с давлением газа на входе до ≈ 0,3 мПа (3 кгс/см²) на стене здания расстояние от шкафа до окна или двери и других проемов по горизонтали должно быть не менее 1 м.

ШРП с давлением газа на входе выше ≈ 0,3 до ≈ 0,6 мПа (3 до 6 кгс/см²) должны размещаться на стенах зданий, не имеющих дверных и оконных проемов.

Установка ШРП на стенах зданий под окнами и балконами не допускается.

7. 4. Сбросной газопровод (свеча), отводящий газ от предохранительного сбросного клапана ШРП, устанавливаемого на отдельно стоящих опорах, должен выводиться на высоту не менее 4 м от уровня земли, а при установке ШРП на стенах зданий — на 1 м выше карниза здания.

8. Указания по применению чертежей типовых конструкций

8. 1. При проектировании систем газоснабжения с применением ШРП следует руководствоваться требованиями глав СНиП II-37-76 „Нормы проектирования. Газоснабжение. Внутренние и наружные устройства", 29-76 „Правила производства и приемки работ. Газоснабжение. Внутренние устройства. Наружные сети и сооружения", „Правила безопасности в газовом хозяйстве" и других действующих нормативных документов.

8. 2. Проекты газоснабжения с применением ШРП должны согласовываться с организациями, осуществляющими эксплуатацию газового хозяйства в населенных пунктах (организации или организационными, выполняющими функции Горгаза).

8. 3. Изменения в чертежи типовых конструкций ШРП могут быть внесены только по согласованию с институтом „Мосгазниипроект".

9. Указание мер безопасности.

9.1. В целях обеспечения требований безопасности при изготовлении, монтаже и эксплуатации ШРП следует руководствоваться следующими нормативными документами:

а) „Правилами безопасности в газовом хозяйстве" Госгортехнадзора СССР;

б) главой СНиП III-29-76 „Правила производства и приемки работ. Газоснабжение. Внутренние устройства. Наружные сети и сооружения" Госстроя СССР;

в) другими действующими нормативными материалами, утвержденными в установленном порядке.

9.2. На внутренней стороне ШРП должна быть прикреплена схема устройства регуляторного пункта с подробным обозначением всех узлов, с указанием параметров настройки регулятора, предохранительных запорного и сбросного клапанов, и инструкция по эксплуатации, технике безопасности и пожарной безопасности.

Снаружи ШРП на видном месте должна располагаться предупредительная надпись — „Огнеопасно".

10. Технические требования к изготовлению

10.1. По химическому составу и механическим свойствам материалы, применяемые для изготовления ШРП, должны удовлетворять требованиям государственных стандартов и технических условий.

10.2. Изготовление деталей ШРП из сортового проката, имеющего расслоения в целом сечении или в части его,

плены, раковины, пережоги и трещины, обнаруженные при внешнем осмотре, в производство не допускаются.

10.3. При вытяжке, выдавливании и вырубке штампованных деталей в местах изгиба по периметру вырубки не допускается утяжка металла свыше 1/3 его начальной толщины.

10.4. После механической обработки наличие заусенцев на деталях не допускается. Если на чертеже детали нет указаний о форме кромок, то они должны быть притуплены радиусом 0,2÷0,5мм или фаской (0,2÷0,5)x45°.

10.5. Шероховатости поверхностей деталей должны соответствовать требованиям рабочих чертежей.

10.6. Допускаемые отклонения размеров обрабатываемых деталей должны соответствовать требованиям рабочих чертежей.

10.7. Предельные отклонения формы и расположение поверхностей деталей должны соответствовать X степени точности по ГОСТ 24643-81.

10.8. Резьбы на деталях должны выполняться в соответствии с требованиями рабочих чертежей ГОСТ 6357-81, ГОСТ 8724-81, ГОСТ 9150-81, ГОСТ 24705-81 и ГОСТ 16093-81.

10.9. На поверхностях резьб не допускаются забоины, вмятины и заусенцы, препятствующие навинчиванию проходных калибров, а также рванины и выкрашивания, если глубина их выходит за пределы среднего диаметра или длина превышает половину диаметра.

10.10. Сварка деталей должна производиться в соответствии с требованиями рабочих чертежей.

При этом наплывы, прожоги, незаваренные кратеры, под-

резы, наружные трещины в швах и в околошовной зоне выплавки, непровары корня шва и несоответствие конструктивных элементов сварного шва не допускаются.

10.11. Сварка деталей должна производиться электродами типа Э-42А ГОСТ 9467-75.

10.12. По внешнему виду лакокрасочные покрытия должны соответствовать IV классу ГОСТ 9032-74, а по условиям эксплуатации группе „Ж3" ГОСТ 9104-79.

10.13. Все детали ШРП, поступающие на сборку, должны быть приняты ОТК предприятия-изготовителя. Детали, не имеющие клейма ОТК, на сборку не допускаются.

10.14. На деталях, поступающих на сборку, не допускаются забоины, трещины и другие дефекты. Детали должны быть тщательно очищены от грязи, масел, влаги.

10.15. Вся запорная, регулирующая и предохранительная арматура должна соответствовать требованиям соответствующих стандартов или ТУ и иметь паспорта предприятий-изготовителей.

10.16. Соединения на трубных цилиндрических резьбах должны производиться на цинковых белилах марки М1. ГОСТ 202-84, разведенных на натуральной олифе по ГОСТ 7931-76 с подмоткой трепанного льна № 10 ГОСТ 10330-76.

10.17. ШРП должны иметь следующие показатели надежности:

а) межремонтный срок службы не менее 10000ч;

б) срок службы до списания не менее 5 лет.

11. Комплектность, маркировка, упаковка, транспортирование и хранение:

11.1. В комплект поставки ШРП должны входить:

а) шкафной регуляторный пункт;

б) паспорт на шкафной регуляторный пункт;

в) паспорта или инструкции по эксплуатации и монтажу на запорную, регулирующую и предохранительную арматуру.

11.2. Упаковка в специальную тару ШРП не производится.

11.3. Все трубопроводы ШРП во время транспортировки должны быть заглушены.

11.4. Неокрашенные поверхности ШРП должны быть подвергнуты консервации в соответствии с требованиями ГОСТ 9.014-78 для изделий группы II и категории условий хранения „С" при промышленном характере атмосферы.

11.5. Паспорта должны быть завернуты в водонепроницаемую бумагу ГОСТ 8828-75 и положены в ШРП.

11.6. Транспортирование и хранение ШРП - по группе С ГОСТ 15150-69.

ШРП могут транспортироваться любым видом транспорта с соблюдением мер предосторожности, сохраняющих внешний вид и качество изделий.

11.7. Каждый ШРП должен иметь табличку, соответствующую требованиям рабочих чертежей и ГОСТ 12969-67.

12. Правила приемки

12.1. Для проверки качества и соответствия требованиям рабочих чертежей и настоящих технических требований ШРП должны подвергаться приемо-сдаточным и периодическим испытаниям.

12.2. При приемо-сдаточных испытаниях каждый ШРП должен быть подвергнут внешнему осмотру и следующим испытаниям:

а) на герметичность всех соединений;

б) на работоспособность.

12.3. При периодических испытаниях ШРП должнен быть подвергнут проверке в объеме приемо-сдаточных испытаний, а также надежности в соответствии с требованиями п. 12.18.

12.4. Периодические испытания должны проводиться в сроки, достаточные для обеспечения проверки соответствия серийно выпускаемых ШРП требованиям настоящих технических условий, но не реже одного раза в два года.

12.5. Периодическим испытаниям должны подвергаться 10% ШРП от партий, принятых техническим контролем предприятия-изготовителя. Размер партии должен соответствовать сменной выработке.

12.6. При получении неудовлетворительных результатов периодических испытаний, хотя бы по одному из показателей, должна производиться повторная проверка удвоенного количества ШРП от партии.

Если и в этом случае будет обнаружено несоответствие ШРП требованиям настоящих технических требований, то партия должна быть забракована.

12.7. В качестве сопроводительной документации каждая партия ШРП должна иметь документ установленной формы.

13. Методы контроля

13.1. Все узлы и детали газопровода, устанавливаемые в ШРП, должны быть подвергнуты пневматическим испытаниям на прочность и плотность при давлениях, указанных в табл. 2.

Таблица 2

Вид испытания	Место установки узлов и деталей	
	До регулятора	После регулятора
	Давление, МПа (кгс/см²)	
на прочность	1,5 (15)	0,75 (7,5)
на плотность	1,2 (12)	0,6 (6)

13.2. После окончательной сборки ШРП должен быть подвергнут пневматическим испытаниям на герметичность всех соединений при рабочем давлении на входе и выходе.

13.3. Продолжительность испытаний на прочность и плотность деталей и узлов, а также герметичность всех соединений, определяется временем, необходимым для тщательного осмотра, но не менее 1 мин. на каждое испытание. При этом падение давления не допускается.

13.4. Испытание на работоспособность должно производиться на специально оборудованном стенде. Оборудование стенда должно обеспечивать возможность установки дросселей на выходе из ШРП и включать в себя контрольно-измерительную аппаратуру, регулятор давления и запорную арматуру на входе в ШРП.

13.5. Для проверки работоспособности ШРП необходимо (см. рис.):

а) подсоединить оборудование стенда к ШРП, установив на выходе дроссель диаметром 6 мм;

б) к сбросному газопроводу присоединить резиновую трубку, конец которой опустить в емкость с водой;

в) разгрузить полностью пружину регулятора управления регулятора 4 и малую пружину предохранительного запорного клапана 3, нагрузить до отказа пружину предохранительного сбросного клапана 5 и большую пружину предохранительного запорного клапана 3;

г) открыть краны 9(1), 9(2), 9(5), 9(6), 6 и убедиться в том, что остальная запорная арматура закрыта;

д) подать в входной газопровод ШРП воздух давлением 0,6 МПа (6 кгс/см²);

е) открыть вентиль 1(1), клапан 3;

ж) нагружая пружину регулятора давления, создать в выходном газопроводе давление ≈ 1 КПа (100 мм вод. ст.)

Убедиться в течение 1 мин. в том, что эта величина поддерживается постоянно. Далее нагружая пружину поднять давление до ≈ 60 КПа (6000 мм вод. ст.) и также убедиться в поддержании давления на заданном уровне.

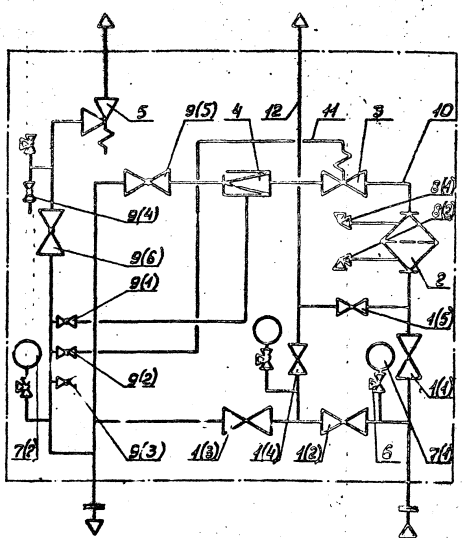

Рис. Пневматическая принципиальная схема ШРП

1(1)... 1(5) - вентили 15кч32п, 15кч80п; 2 - фильтр ФС-40; 3 - клапан ПКН(В); 4 - регулятор давления РДБК1-25; 5 - клапан ПСК-50 (СППК4Р-16); 6 - трехходовой кран 14М1-16; 7(1), 7(2) - манометр ОБМ1-100 (Н.П-100); 8(1), 8(2) - вентиль угловой 15с13бк1; 9(1)...9(5) - кран 11Б6бк; 9(5), 9(6) кран 11Б7бк; 10, 11 - линии связи; 12 - линии дренажа

Примечание. Кран 9(4) предназначен для настройки ПСК-50, кран 9(3) служит для подсоединения горелки газового обогрева

3) при помощи регулятора 4 создать в выходном газопроводе давление равное ≈ 0,5 кПа (50 мм. вод. ст.). Нагружая малую пружину клапана 3, убедиться в срабатывании клапана при этом давлении. Открыть клапан 3 и поднять давление в импульсном газопроводе до ≈ 3 кПа (300 мм. вод. ст.)

Дальнейшим нагружением пружины клапана 3 убедиться в его срабатывании и при этом давлении, открыть клапан 3, и подав давление сначала ≈ 60 кПа (6000 мм. вод. ст.), а затем ≈ 2 кПа (200 мм. вод. ст) убедиться в срабатывании клапана 3 при разгрузке большой пружины.

4) создать в выходном газопроводе давление ≈ 70 кПа (7000 мм. вод. ст). Разгружая пружину предохранительного сбросного клапана 5, убедиться в начале срабатывания его по появлению пузырьков из резиновой трубки, опущенной в емкость с водой. За счет регулятора стенда поднять давление в импульсном газопроводе до ≈ 2 кПа (200 мм. вод. ст)

Продолжая разгружать пружину клапана 5, убедиться в его срабатывании и при этом давлении.

13.6. Проверка массы ШРП должна производиться взвешиванием на товарных весах ГОСТ 11219-71.

13.10. Проверка соответствия требованиям пунктов 10.6; 10.7; 10.8 должна производиться путем обмера инструментами:

а) штангенциркулем ГОСТ 166-80

б) микрометром с ценой деления 0,01 мм ГОСТ 6507-78;

в) угломером с мониусом ГОСТ 5378-66;

г) линейкой поверочной ГОСТ 8026-75;

д) шаблонами резьбовыми ГОСТ 519-77

13.7. Проверка требований к деталям после механической обработки (п.п. 10.4; 10.9; 10.14; 10.15; 10.16; 10.17) должна производиться визуально.

13.8. Шероховатости поверхностей деталей (п. 10.5) должны проверяться визуально путем сравнения с образцами шероховатости поверхности (рабочими) ГОСТ 9378-75.

13.9. Проверка качества лакокрасочного покрытия должна производиться определением прочности пленки при ударе по ГОСТ 4765-73 на приборе У-I а и У-I и определением укрывистости по ГОСТ 8784-75 по шахматной доске вязкости эмали 20-22 с при температуре 20°С по вискозиметру ВЗ-4.

13.10. Проверка качества сборки должна производиться визуально. Сила и равномерность затяжки болтов, шпилек, гаек должна проверяться при помощи ключей с регулируемым крутящим моментом

13.11. Проверка комплектности и маркировки (п.п. 11.1; 13.2) должна производиться визуально.

13.12. Проверка показателей надежности производится сбором статистических данных о надежности регуляторов в эксплуатационных условиях в соответствии с требованиями ГОСТ 16468-70

14. Указания по эксплуатации

14.1. На каждый ШРП эксплуатационная организация должна составить паспорт, содержащий основные характеристики оборудования и контрольно-измерительных приборов.

копировал: Хел формат А4

В каждом ШРП должны быть вывешены схемы их устройства и инструкции по эксплуатации технике безопасности и пожарной безопасности.

14.2. Оборудование ШРП должно проходить планово-предупредительные осмотры и ремонты в сроки, предусмотренные графиком. При этом не менее одного раза в год должна предусматриваться ревизия с разборкой регуляторов давления предохранительных клапанов, фильтров, если согласно паспортам заводов-изготовителей на это оборудование не требуется проведение ревизий в более короткие сроки.

Проверка настройки предохранительных клапанов должна производиться не реже одного раза в два месяца.

Результаты ревизий оборудования ШРП, а также ремонтов, связанных с заменой деталей и узлов оборудования, должны заноситься в паспорт.

О всех других работах по планово-предупредительному осмотру и ремонту должны делаться записи в эксплуатационном журнале

В этом журнале должны также указываться все нарушения нормальной эксплуатации оборудования ШРП и работы, выполненные по их устранению.

14.3. Манометры в процессе эксплуатации должны проходить государственную проверку (клеймение) один раз в год.

14.4. Подача потребителям газа по обводной линии (байпасу) допускается только на время, необходимое для ревизии и ремонта регуляторов

копировал: Хел формат А4

или арматуры, при условии постоянного наблюдения дежурного за ШРП, регулирующего давление газа на выходе.

14.5. ШРП должен настраиваться таким образом, чтобы давление газа перед приборами и у потребителей соответствовало паспортным данным приборов.

Типовой проект разработан в соответствии с действующими нормами и правилами и предусматривает мероприятия, обеспечивающие взрывную, взрывопожарную и пожарную безопасность при эксплуатации здания

Главный инженер проекта [подпись] /Носилевич/

копировал: Хел формат А4

Поз.	Обозначение	Наименование	Кол.	Примечание
		Сборочные единицы		
1	ШРП 1.00	Пункт регуляторный шкафной	1	
		Детали		
2	ШРП 1.15	Болт анкерный	4	
		Стандартные изделия		
3		Колпак Ц-20 ГОСТ 8962-75	1	
4		Колпак Ц-50 ГОСТ 8962-75	1	
5		Муфта 20-Ц ГОСТ 8966-75	3	
6		Муфта 50-Ц ГОСТ 8966-75	1	
7		Контргайка 20-Ц ГОСТ 8968-75	10	
8		Контргайка 50-Ц ГОСТ 8968-75	4	
9		Гайка М16.5.096 ГОСТ 5915-70	4	
10		Шайба 1.16.01.059 ГОСТ 11371-78	4	
	Переменные данные для исполнений			
		ШРП 1.00		
		Сборочные единицы		
11	ШРП 1.20.00	Свеча	1	
12	ШРП 1.21.00	Свеча	1	
13	ШРП 1.22.00	Рама	1	
14	ОШРП 2.00	Обогреватель водяной шкафного ГРП	1	
		Детали		
15	ШРП 1.16	Кронштейн	1	
16	ШРП 1.17	Уголок	1	
		Стандартные изделия		
17		Болт М12х25.58.096 ГОСТ 7798-70	4	
18		Гайка М8.5.096 ГОСТ 5915-70	4	
19		Гайка М10.5.096 ГОСТ 5915-70	4	
20		Хомут 20-В Ст.3сп ГОСТ 24137-80	2	
21		Хомут 50-В Ст3сп ГОСТ 24137-80	2	
		ШРП 1.00-01		
		Сборочные единицы		
11	ШРП 1.20.00	Свеча	1	
12	ШРП 1.21.00	Свеча	1	
13	ШРП 1.22.00	Рама	1	
14	ОШРП 1.00	Обогреватель газовый шкафного ГРП	1	
		Детали		
15	ШРП 1.16	Кронштейн	1	
16	ШРП 1.17	Уголок	1	
		Стандартные изделия		
17		Болт М12х20.058.096 ГОСТ 7798-70	4	

Поз.	Обозначение	Наименование	Кол.	Примечание
18		Гайка М8.5.096 ГОСТ 5915-70	4	
19		Гайка М10.5.096 ГОСТ 5915-70	4	
20		Хомут 20-В Ст3сп ГОСТ 24137-80	2	
21		Хомут 50-В Ст3сп ГОСТ 24137-80	2	
		ШРП 1.00-0.2		
		Сборочные единицы		
11	ШРП 1.20.00 -01	Свеча	1	
12	ШРП 1.21.00 -01	Свеча	1	
13	ОШРП 2.00	Обогреватель водяной шкафного ГРП	1	
		Детали		
14	ШРП 1.17-01	Уголок	-	Кол-во уточнить при проектировании
		Стандартные изделия		
15		Гайка М8.5.096 ГОСТ 5915-70	-	Кол-во уточнить при проектировании
16		Гайка М10.5.096 ГОСТ 5915-70	-	Кол-во уточнить при проектировании
17		Хомут 20-В Ст.3сп ГОСТ 24137-80	-	Количество уточнить при проектировании
18		Хомут 50-В Ст.3сп ГОСТ 24137-80	-	Количество уточнить при проектировании
		ШРП 1.00-03		
		Сборочные единицы		
11	ШРП 1.20.00 -01	Свеча	1	
12	ШРП 1.21.00-01	Свеча	1	
13	ОШРП 1.00	Обогреватель газовый шкафного ГРП	1	
		Детали		
14	ШРП 1.17-01	Уголок	-	Кол-во уточнить при проектировании
		Стандартные изделия		
15		Гайка М8.5.096 ГОСТ 5915-70	-	Кол-во уточнить при проектировании
16		Гайка М10.5.096 ГОСТ 5915-70	-	Кол-во уточнить при проектировании
17		Хомут 20-В Ст3сп ГОСТ 24137-80	-	Кол-во уточнить при проектировании
18		Хомут 50-В Ст3сп ГОСТ 24137-80	-	Количество уточнить при проектировании

Обозначение	Рис.	Вид отопления	Место установки
ШРП 1.00	1	водяное	На отдельно стоящей опоре
-01	2	газовое	на стене
-02	3	водяное	На отдельно стоящей опоре
-03	4	газовое	на стене

*Размеры для справок

Изм.	Лист	№ докум.	Подп.	Дата
Разраб.		Кудинов		12.85
Пров.		Васильевич		12.85
Т. контр.				
ГИП		Ивашевич		12.85
Н. контр.		Васильевич		12.85
Утв.		Заславский		12.85

ШРП 1.00 м4

Пункт регуляторный шкафной с регулятором давления газа РДБК 1-25

Монтажный чертеж

Лист	Масса	Масштаб
И	-	1:10

Лист 1 Листов 3

Институт Мосгазниипроект

Копировал

Формат А2

Инв. № подл. | Подп. и дата | Взам. инв. № | Инв. № дубл. | Подп. и дата

План заземляющего устройства

М 1:100

Уголок Б-63х63х6 ГОСТ 8509-72 / Ст3-Т-ГОСТ 535-79 L=3000мм

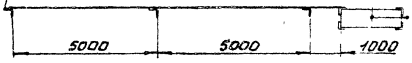

Рис 1

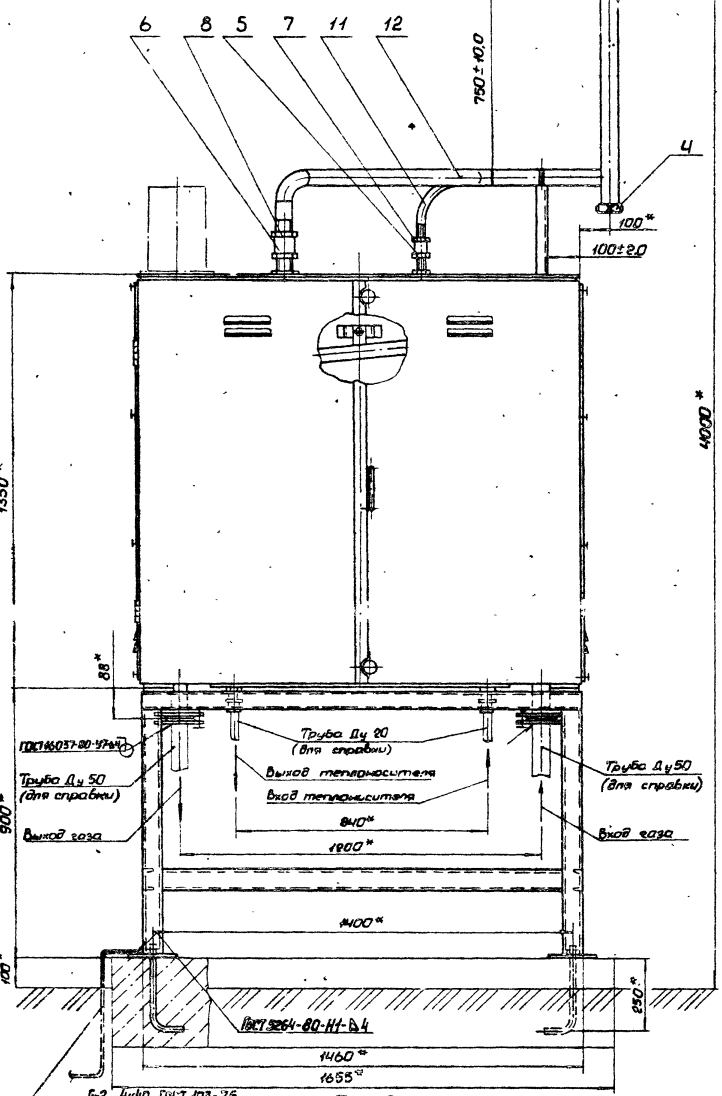

Полоса Б-2 4чн0 ГОСТ 103-76 / Ст3-Т-ГОСТ 535-79 (к заземляющему контуру)

Рис. 2

Остальное см. рис. 1

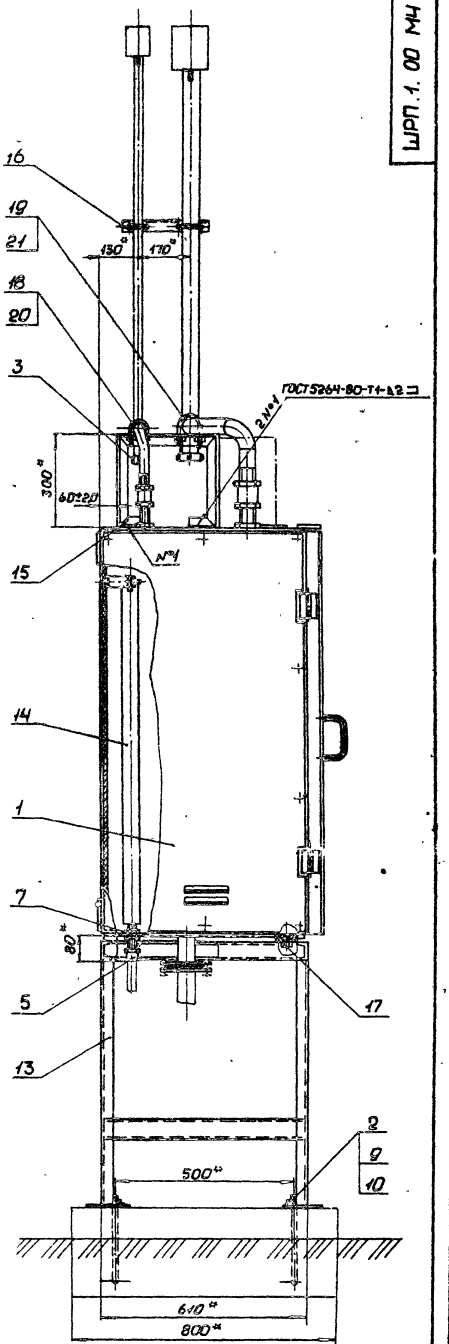

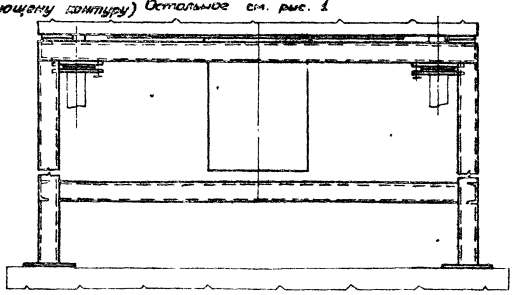

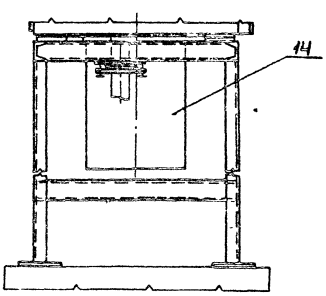

Изм.	Лист	№ докум.	Подп.	Дата	ШРП 1.00 МЧ	Лист 8

Копировал: Сич

Формат А3

Рис. 3

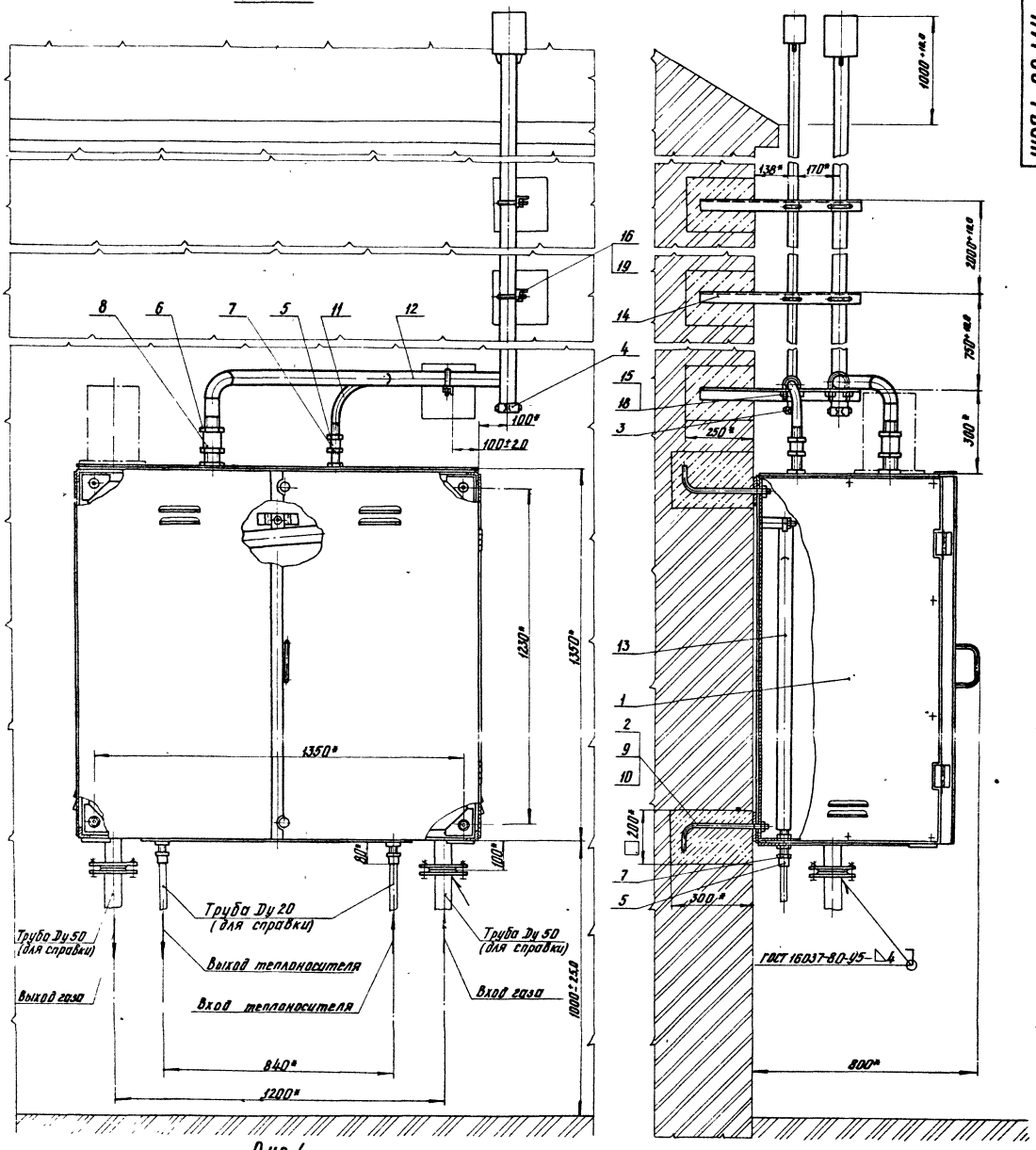

Рис. 4

Остальное см. рис. 3

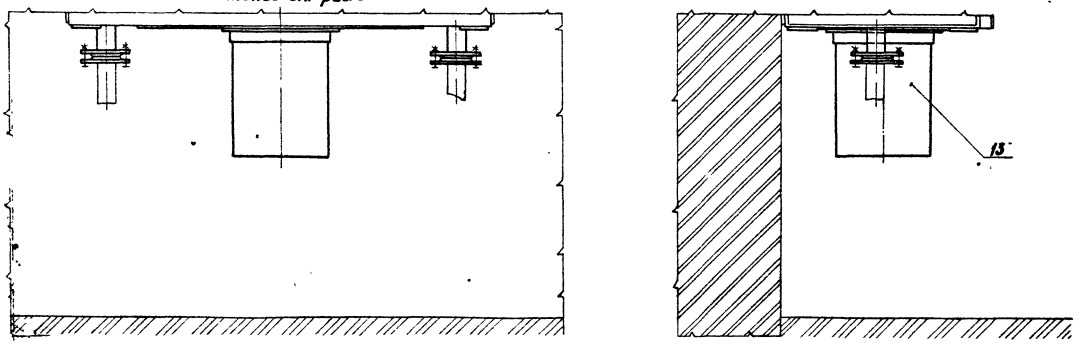

Серия 5.905-11 Выпуск 1

Формат	Зона	Поз.	Обозначение	Наименование	Кол.	Примечание
				Документация		
А2			ШРП1. 01. 00СБ	Сборочный чертеж		
				Детали		
А4		1	ШРП1. 01	Пластина	1	
А4		2	ШРП1. 01. 02	Косынка	4	
А4		3	ШРП1. 01. 03 - 02	Труба	1	
А4		4	ШРП1. 01. 04 - 02	Труба	1	
А4		5	ШРП1. 01. 05	Труба		
				Труба 32×2 ГОСТ 10704-76 / В-ВСт3сп3 ГОСТ 10705-80		
				L=50-0,7	1	0,112кг
				Стандартные изделия		
				Фланцы ГОСТ 12820-80		
		6		2-25-16 ст. 25	2	
		7		1-50-16 ст. 25	1	
		8		Переход К57×4-32×2 ГОСТ 17378-83	1	

Изм.	Лист	№ докум.	Подп.	Дата
Разраб.		Астахов		12.85
Провер.		Кудинов		12.85
Т. контр.				
Н. контр.		Носилевич		12.85
Утв.				

ШРП1. 01. 00

Патрубок входной

Лит.	Лист	Листов
Н		1

Институт МосгазНИИпроект

Инв. № подл. | Подпись и дата | Взам. инв. № | Инв. № дубл. | Подпись и дата

копировал: [illegible] формат А4

ШРП1. 01. 01

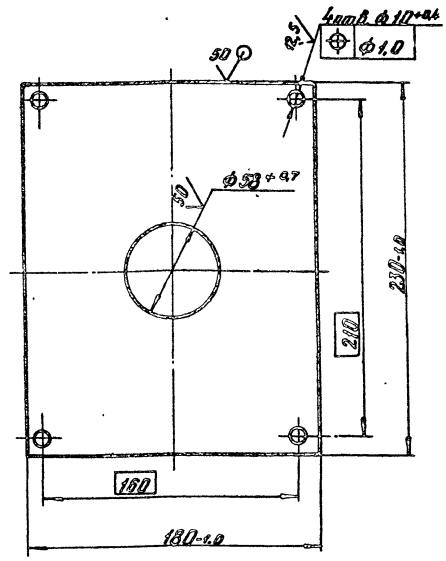

Изм.	Лист	№ докум.	Подп.	Дата
Разраб.		Астахов		11.85
Провер.		Кудинов		11.85
Т. контр.				
Н. контр.		Носилевич		11.85
Утв.				

ШРП1. 01. 01

Пластина

Лит.	Масса	Масштаб
Н	1,2	1:2

Лист | Листов 1

Лист Б-ПН-4.0 ГОСТ 19903-74 / Ст3 ГОСТ 14637-79

Институт МосгазНИИпроект

Инв. № подл. | Подпись и дата | Взам. инв. № | Инв. № дубл. | Подпись и дата

копировал: [illegible] формат А4

ШРП1. 01. 02

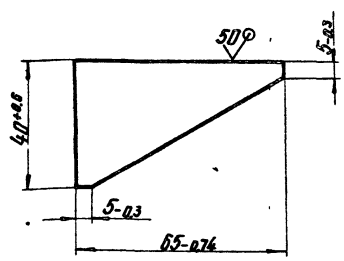

Изм.	Лист	№ докум.	Подп.	Дата
Разраб.		Астахов		12.85
Провер.		Кудинов		12.85
Т. контр.				
Н. контр.		Носилевич		12.85
Утв.				

ШРП1. 01. 02

Косынка

Лит.	Масса	Масштаб
Н	0,05	1:1

Лист | Листов 1

Лист Б-ПН-4.0 ГОСТ 19903-74 / Ст3 ГОСТ 14637-79

Институт МосгазНИИпроект

Инв. № подл. | Подпись и дата | Взам. инв. № | Инв. № дубл. | Подпись и дата

копировал: [illegible] формат А4

ШРП1. 01. 03

Рис. 1

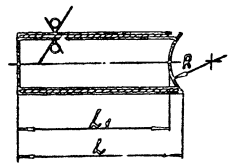

Рис. 2

Остальное см. рис. 1

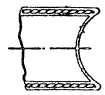

Обозначение	Рис.	D×S	L, мм	L1, мм	R, мм	Масса кг
ШРП1. 01. 03	1	18×1,2	50-0,7	47×0,3	12,5	0,025
-01	2	25×2,0	92-0,9	82×0,6		0,09
-02	1	32×2,0	148-1,0	143×0,5	28,5	0,30
-03	2	57×3,0	75-1,0	56×0,5		0,032

Изм.	Лист	№ докум.	Подп.	Дата
Разраб.		Гусина		11.85
Провер.		Кудинов		11.85
Т. контр.				
Н. контр.		Носилевич		11.85
Утв.				

ШРП1. 01. 03

Труба

Лит.	Масса	Масштаб
Н	См. табл.	—

Лист | Листов 1

Труба D×S ГОСТ 10704-76 / В Ст3сп3 ГОСТ 10705-80

Институт МосгазНИИпроект

Инв. № подл. | Подпись и дата | Взам. инв. № | Инв. № дубл. | Подпись и дата

копировал: [illegible] формат А4

ШРП 1.01.00С6

Серия 5.905-11 Выпуск 1

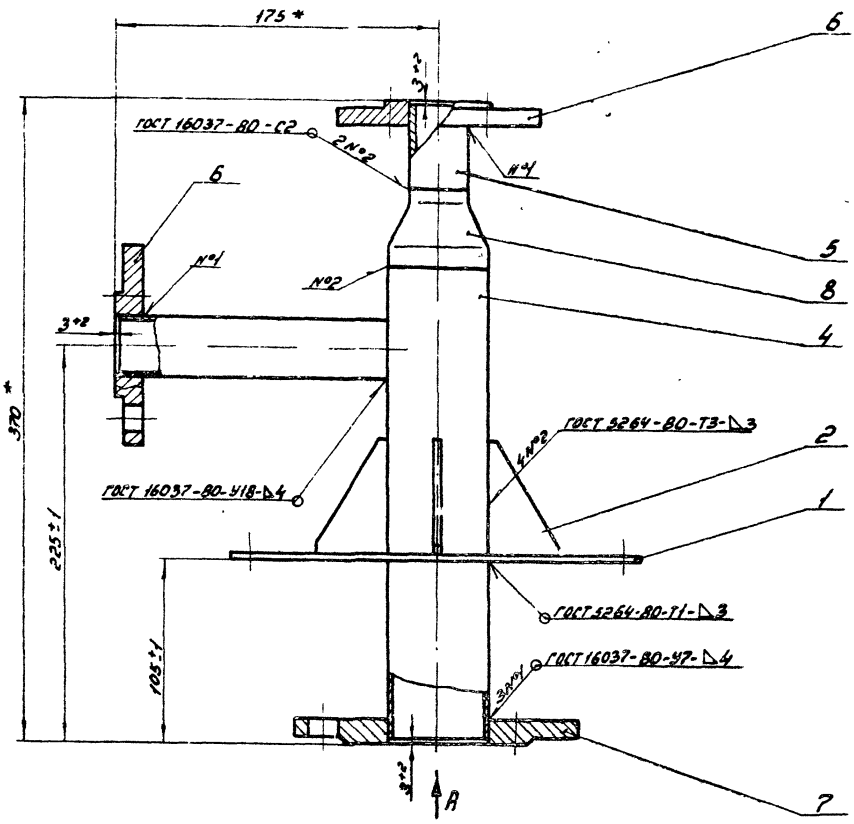

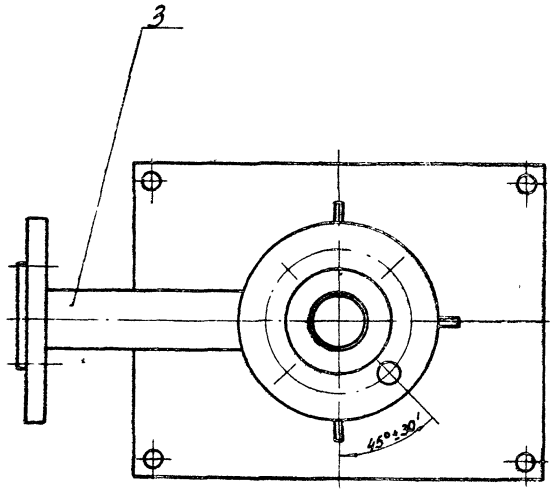

Вид А

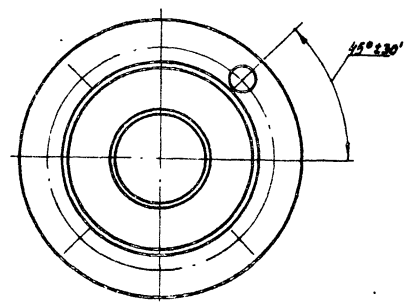

1. Патрубок входной испытать на прочность водой давлением 1,5 МПа (15 кгс/см²) и плотность воздухом давлением 1,2 МПа (12 кгс/см²).
2. Продолжительность испытания на прочность и плотность определяется временем, необходимым для осмотра мест сварки, но не менее 1 мин. на каждое испытание. При этом падение давления не допускается.
3. * Размеры для справок.

					ШРП 1.01.00С5			
Изм.	Лист	№ докум.	Подп.	Дата	Патрубок входной	Лит.	Масса	Масштаб
Разраб.		Гулина		11.85		Н	3,00	1:2
Провер.		Кудинов		11.85	Сборочный чертеж	Лист	Листов 1	
Т. контр.						Институт		
Н. контр.		Иосилевич		11.85		Мосгаз НИИпроект		
Утв.								

Копировал Гаврилова

Формат А2

Подп. и дата | Взам. инв. № | Инв. № дубл. | Подп. и дата

ШРП 1.01.04

12,5 (√)

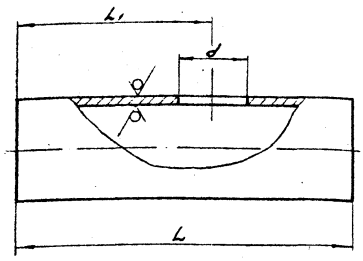

Обозначение	D x S	L, мм	L1, мм	d, мм	Масса, кг
ШРП 1.01.04	32 x 2,0	100-0,9	60±1,0	21+0,5	0,21
-01		203-1,2	100±1,0		0,39
-02	57 x 3,0	269-1,3	222±1,0	28+0,5	1,05
-03		267-1,3	57±1,0	16+0,4	

Изм.	Лист	№ докум.	Подп.	Дата
Разраб.		Сычина		11.85
Провер.		Кудинов		11.85
Т.контр.				
Н.контр.		Васильевич		11.85
Утв.				

ШРП 1.01.04

Труба

Труба Dx S ГОСТ 10704-76 / В-Вст3сп3/ГОСТ 10705-80

Лит.	Масса	Масштаб
И	см.табл.	—
Лист	Листов 1	

Институт Мосгазпроект

Инв.№ подл. | Подп. и дата | Взам. инв.№ | Инв.№ дубл. | Подп. и дата

Формат	Зона	Поз.	Обозначение	Наименование	Кол.	Примечание
				Документация		
А2			ШРП 1.02.00СБ	Сборочный чертеж		
				Детали		
А4		1	ШРП 1.02.01-01	Труба d	1	
А4		2	ШРП 1.02.02	Ниппель	1	
А4		3	ШРП 1.02.03	Штуцер	1	
Б4		4	ШРП 1.02.04	Труба L = 44-0,6		
				Труба 45х2,0 ГОСТ 10704-76 / В-Вст3сп3 ГОСТ 10705-80	1	0,1 кг
А4		5	ШРП 1.01.03	Труба	1	
А4		6	ШРП 1.01.04	Труба	1	
				Стандартные изделия		
				Фланцы ГОСТ 12820-80		
		7		2-20-16 ст.25	1	
		8		2-25-16 ст.25	1	
		9		1-40-16 ст.25	1	
		10		Переход К 45х2,5-32х2,0 ГОСТ 17378-83	1	

Изм.	Лист	№ докум.	Подп.	Дата
Разраб.		Сычина		11.85
Провер.		Кудинов		11.85
Н.контр.		Васильевич		11.85
Утв.				

ШРП 1.02.00

Патрубок

Лит.	Масса	Масштаб
И		1
Лист	Листов 1	

Институт Мосгазпроект

Копировал: Гаврилова Формат А4

Инв.№ подл. | Подп. и дата | Взам. инв.№ | Инв.№ дубл. | Подп. и дата

Формат	Зона	Поз.	Обозначение	Наименование	Кол.	Примечание
				Документация		
А3			ШРП 1.03.00СБ	Сборочный чертеж		
				Детали		
Б4		1	ШРП 1.03.01	Труба		
				Труба 57х3,0 ГОСТ 10704-76 / В-Вст3сп3 ГОСТ 10705-80		
				L = 52-0,7	1	0,20 кг
Б4		2	ШРП 1.03.02	Труба		
				Труба 45х3,0 ГОСТ 10704-76 / В-Вст3сп3 ГОСТ 10705-80		
				L = 145-0,6	1	0,15 кг
				Стандартные изделия		
				Фланцы ГОСТ 12820-80		
		3		2-40-16 ст.25	1	
		4		1-50-16 ст.25	1	
		5		Переход 57х4,0-45х2,5 ГОСТ 17378-83	1	
		6		Отвод 90° 45х2,5 ГОСТ 17375-83	1	

Изм.	Лист	№ докум.	Подп.	Дата
Разраб.		Сычина		11.85
Провер.		Кудинов		11.85
Н.контр.		Васильевич		11.85
Утв.				

ШРП 1.03.00

Патрубок

Лит.	Масса	Масштаб
И		1
Лист	Листов 1	

Институт Мосгазпроект

Копировал: Гаврилова Формат А4

Инв.№ подл. | Подп. и дата | Взам. инв.№ | Инв.№ дубл. | Подп. и дата

Формат	Зона	Поз.	Обозначение	Наименование	Кол.	Примечание
				Документация		
А3			ШРП 1.04.00СБ	Сборочный чертеж		
				Детали		
Б4		1	ШРП 1.04.01	Труба L = 80-0,6		
				Труба 57х3,0 ГОСТ 10704-76 / В-Вст3сп3 ГОСТ 10705-80	1	0,2 кг
			Переменные данные	для исполнений ШРП 1.04.00		
				Детали		
Б4		2	ШРП 1.04.02	Труба L = 44-0,6		
				Труба 32х2,0 ГОСТ 10704-76 / В-Вст3сп3 ГОСТ 10705-80	1	0,095 кг
				Стандартные изделия		
				Фланцы ГОСТ 12820-80		
		3		1-25-16 ст.25	1	
		4		1-40-16 ст.25	1	
		5		Переход К 57х4,0-32х2,0 ГОСТ 17378-83	1	
				ШРП 1.04.00-01		
				Детали		
Б4		2	ШРП 1.04.02-01	Труба L = 44-0,6		
				Труба 45х3,0 ГОСТ 10704-76 / В-Вст3сп3 ГОСТ 10705-80	1	0,14 кг
				Стандартные изделия		
				Фланцы ГОСТ 12820-80		
		3		1-40-6 ст.25	1	
		4		1-50-10 ст.25	1	
		5		Переход К 57х4,0-45х2,5 ГОСТ 17378-83	1	

Изм.	Лист	№ докум.	Подп.	Дата
Разраб.		Сычина		11.85
Провер.		Васильевич		11.85
Н.контр.		Васильевич		11.85
Утв.				

ШРП 1.04.00

Катушка

Лит.	Масса	Масштаб
И		1
Лист	Листов 1	

Институт Мосгазпроект

Копировал: Гаврилова Формат А4

Инв.№ подл. | Подп. и дата | Взам. инв.№ | Инв.№ дубл. | Подп. и дата

ШРП1.02.00СБ

Серия 5.905-11 Выпуск 1

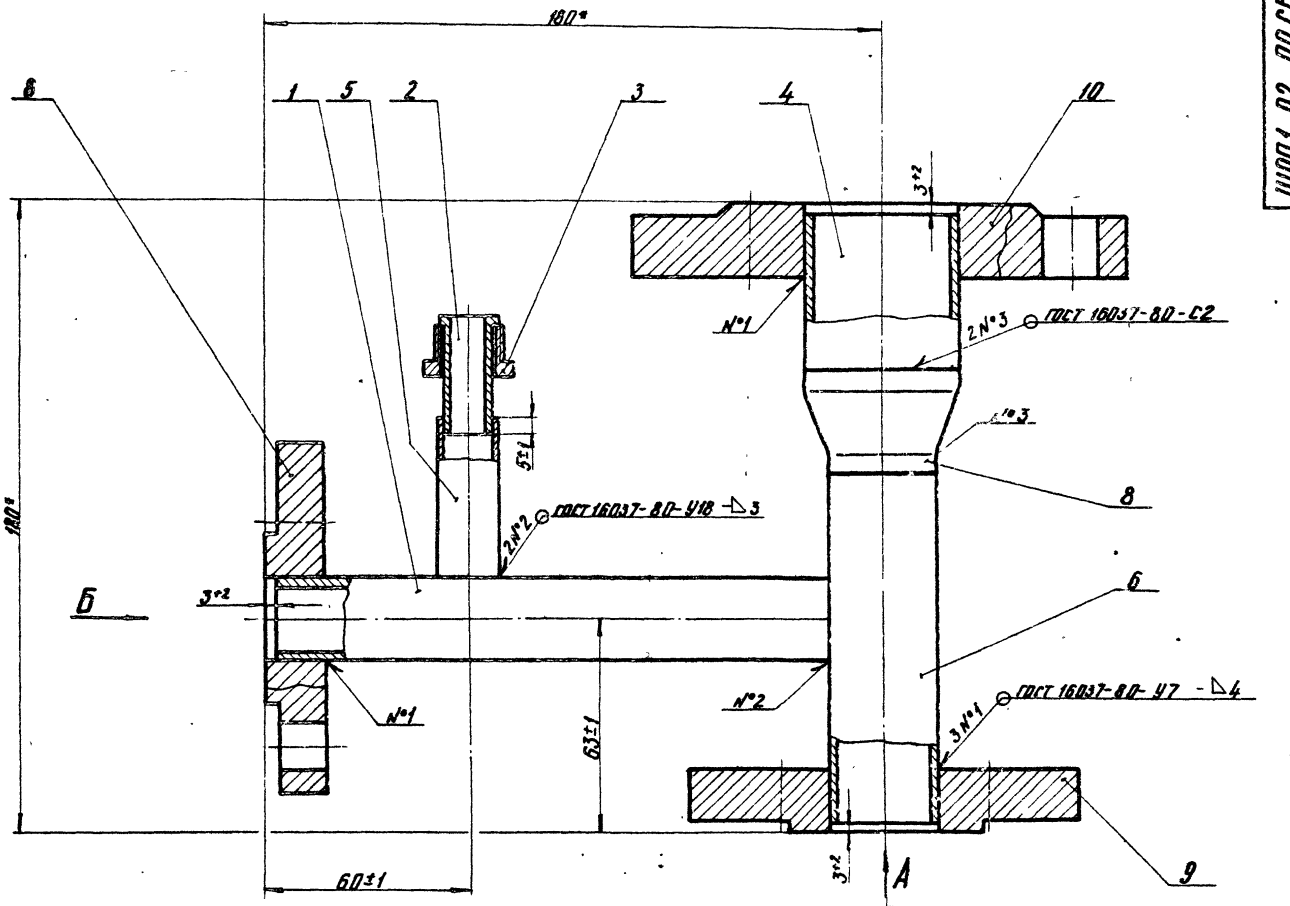

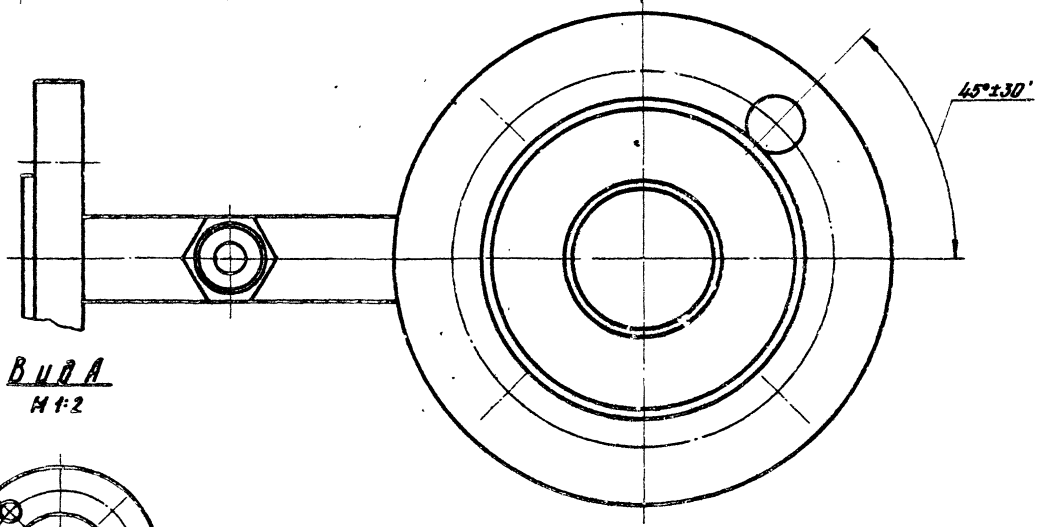

Вид А
М 1:2

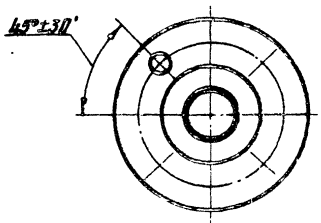

Вид Б
М 1:2

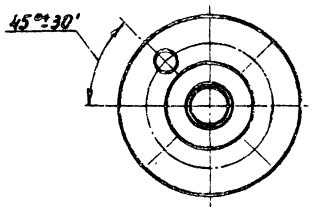

1. Патрубок испытать на прочность водой давлением 1,5 мПа (15 кгс/см²) и плотность воздухом давлением 1,2 мПа (12 кгс/см²).
2. Продолжительность испытания на прочность и плотность определяется временем, необходимым для осмотра мест сварки, но не менее 1 мин., на каждое испытание.
   При этом падение давления не допускается
3. *Размеры для справок.

				ШРП1.02.00СБ			
Изм. Лист	№ докум.	Подп.	Дата	Патрубок	Лит.	Масса	Масштаб
Разраб.	Астахов					4,75	1:1
Провер.	Кудинов			Сборочный чертеж	Лист	Листов 1	
Т.контр.					Институт Массаж.Н.И.Ипроскат		
Н.контр.	Василевич						
Утв.							

Формат А3

ШРП 1.03.00СБ

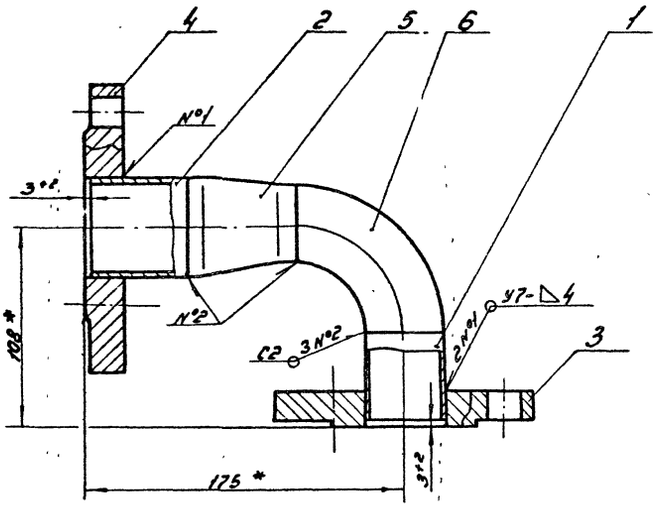

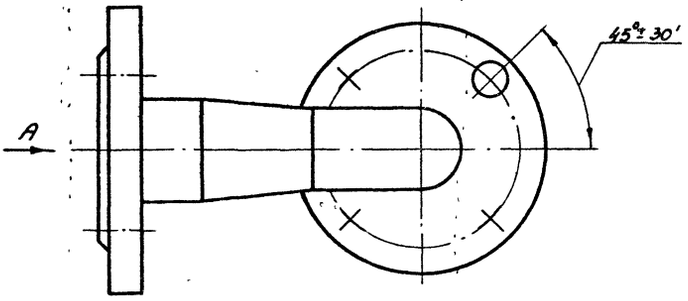

Вид А

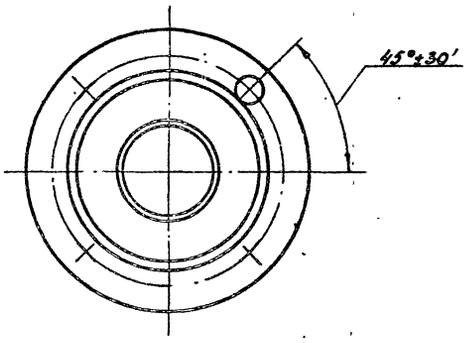

1. Патрубок испытать на прочность водой давлением 1,5МПа(15кгс/см²) и плотность воздухом давлением 1,2МПа(12кгс/см²).
2. Продолжительность испытания на прочность и плотность определяется временем, необходимым для осмотра мест сварки, но не менее 1мин. на каждое испытание. При этом падение давления не допускается.
3. Сварные швы по ГОСТ 16037-80.
4. * Размеры для справок.

					ШРП 1.03.00СБ		
Изм.	Кол.	№ докум.	Подп.	Дата	Патрубок Сборочный чертеж	Лит.	Масса	Масштаб
Разраб.		Астахов				Ч	5,3	1:2
Провер.		Кудинов				Лист	Листов 1	
Т.контр.						Институт Мосгазниипроект		
Н.контр.		Васильевич						
Утв.								

Копировал: Гаврилова Формат А3

ШРП 1.04.00СБ

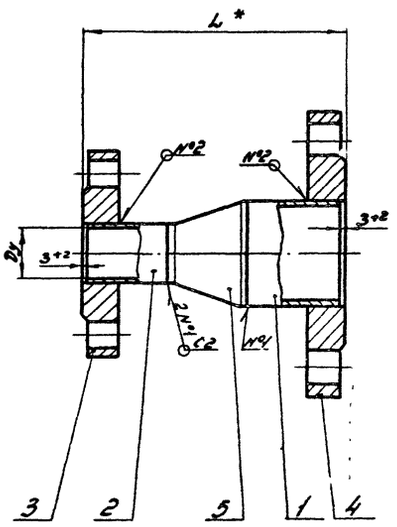

Обозначение	Dy, мм	L*, мм	Сварной шов №	P пробное	P рабочее	Масса, кг
ШРП1.04.00	25	145	У7-△4	1,5МПа(15кгс/см²)	1,2МПа(12кгс/см²)	4,3
-01	40	160	У8-△4	1,5МПа(15кгс/см²)	1,2МПа(12кгс/см²)	3,8

1. Катушку испытать на прочность водой давлением Рпробное и плотность воздухом давлением Ррабочее.
2. Продолжительность испытания на прочность и плотность определяется временем, необходимым для осмотра мест сварки, но не менее 1мин. на каждое испытание. При этом падение давления не допускается.
3. Сварные швы по ГОСТ 16037-80.
4. * Размеры для справок.

					ШРП 1.04.00СБ		
Изм.	Кол.	№ докум.	Подп.	Дата	Катушка Сборочный чертеж	Лит.	Масса	Масштаб
Разраб.		Астахов				Ч		-
Провер.		Кудинов				Лист	Листов 1	
Т.контр.						Институт Мосгазниипроект		
Н.контр.		Васильевич						
Утв.								

Копировал: Гаврилова Формат А3

Инв.№ подл. | Подп. и дата | Взам. инв.№ | Инв.№ дубл. | Подп. и дата

Серия 5.905-11 Выпуск 1

ШРП 1. 02. 01

12,5

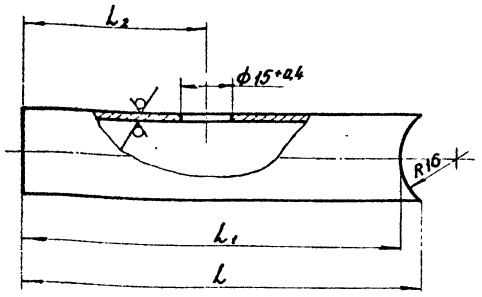

Обозначение	L, мм	L_1, мм	L_2, мм	Масса, кг
ШРП 1. 02. 01	117-0,9	111±0,4	54±0,4	0,16
-01	167-1,0	161±0,5	57±0,4	0,26

Изм.	Лист	N Докум.	Подп.	Дата
Разраб.		Гулина		11.85
Провер.		Кудинов		11.85
Т. контр.				
Н. контр.		Посилевич		11.85
Утв.				

ШРП 1. 02. 01

Труба

Лит. | Масса | Масштаб: И | Сн. табл. | —

Лист | Листов 1

Труба 25×2,0 ГОСТ 10704-76 / В-В Ст3сп3 ГОСТ 10705-80

Институт Мосгаз НИИпроект

копировал: Kal

формат А4

ШРП 1. 02. 02

12,5

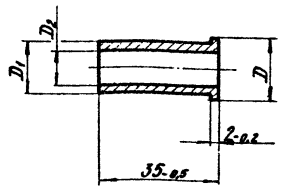

Обозначение	D, мм	D_1, мм	D_2, мм	Масса, кг
ШРП 1. 02. 02	18-0,4	15-0,4	10+0,4	0,27
-01	30-0,5	25-0,5	20+0,4	0,050

Изм.	Лист	N Докум.	Подп.	Дата
Разраб.		Гулина		11.85
Провер.		Кудинов		11.85
Т. контр.				
Н. контр.		Посилевич		11.85
Утв.				

ШРП 1. 02. 02

Ниппель

Лит. | Масса | Масштаб: И | Сн. табл. | —

Лист | Листов 1

Сталь 20-4-Б ГОСТ 1050-74

Институт Мосгаз НИИпроект

копировал: Kal

формат А4

ШРП 1. 02. 03

12,5

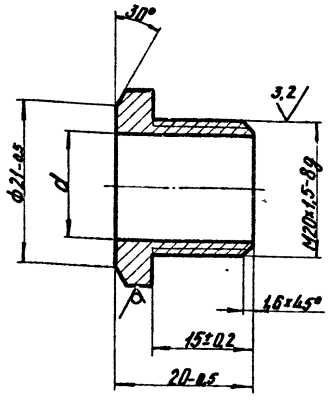

Обозначение	d, мм	Масса, кг
ШРП 1. 02. 03	15,5+0,4	0,02
-01	6+0,3	0,06

Изм.	Лист	N Докум.	Подп.	Дата
Разраб.		Гулина		11.85
Провер.		Кудинов		11.85
Т. контр.				
Н. контр.		Посилевич		11.85
Утв.				

ШРП 1. 02. 03

Штуцер

Лит. | Масса | Масштаб: И | Сн. табл. | —

Лист | Листов 1

Шестигранник 24-5 ГОСТ 8560-78 / 45-В ГОСТ 1051-73

Институт Мосгаз НИИпроект

копировал: Kal

формат А4

Формат	Зона	Поз.	Обозначение	Наименование	Кол.	Примечание
				Документация		
А2			ШРП 1. 05. 00 СБ	Сборочный чертеж		
				Детали		
А4		1	ШРП 1. 05. 01	Труба	1	
		2	-01	Труба	1	
А4		3	ШРП 1. 05. 02	Труба	1	
А4		4	ШРП 1. 05. 03	Труба	2	
		5	-01	Труба	1	
А4		6	ШРП 1. 05. 04	Трубка	1	
Б4		7	ШРП 1. 05. 05	Труба $L = 50^{-0,6}$		
				Труба 57×3,0 ГОСТ 10704-76 / В-В Ст3сп3 ГОСТ 10705-80	1	0,20 кг
А4		8	ШРП 1. 01. 01	Пластина	1	
А4		9	ШРП 1. 01. 02	Косынка	4	
А4		10	ШРП 1. 01. 03-03	Труба	1	
А4		11	ШРП 1. 02. 02	Ниппель	1	
А4		12	ШРП 1. 02. 03	Штуцер	1	
				Стандартные изделия		
				Фланцы ГОСТ 12820-80		
		14		2-25-16 ст25	1	
		15		1-50-6 ст25	1	
		16		1-50-10 ст25	2	
		17		Отвод 90° 57×3,0 ГОСТ 17375-83	2	

Изм.	Лист	N Докум.	Подп.	Дата
Разраб.		Гулина		11.85
Провер.		Посилевич		11.85
Н. контр.		Посилевич		11.85
Утв.				

ШРП 1. 05. 00

Стояк

Лит. | Лист | Листов: И | 1

Институт Мосгаз НИИпроект

копировал: Kal

формат А4

ШРП1. 05. 00СБ

Серия 5.905-11 Выпуск 1

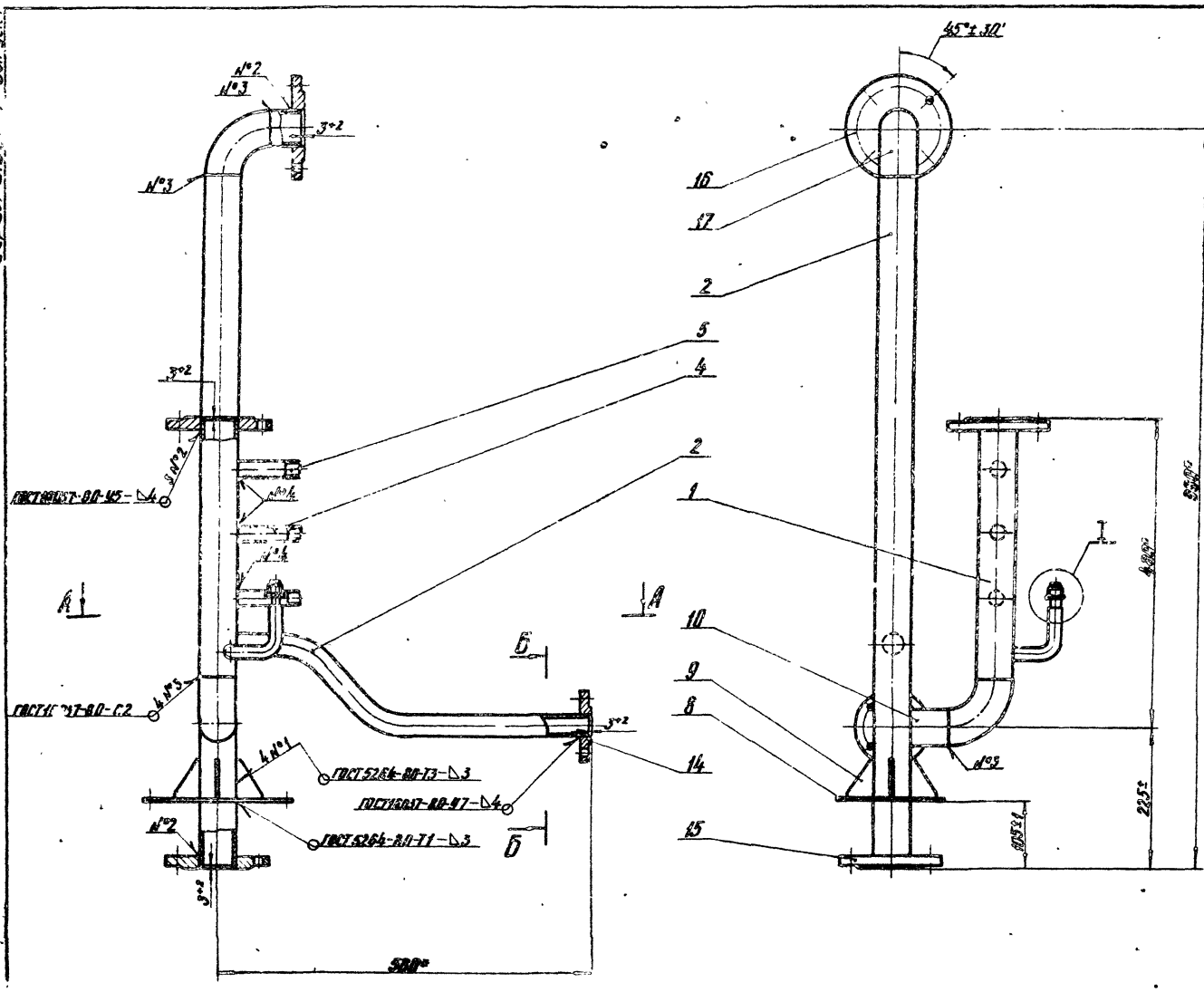

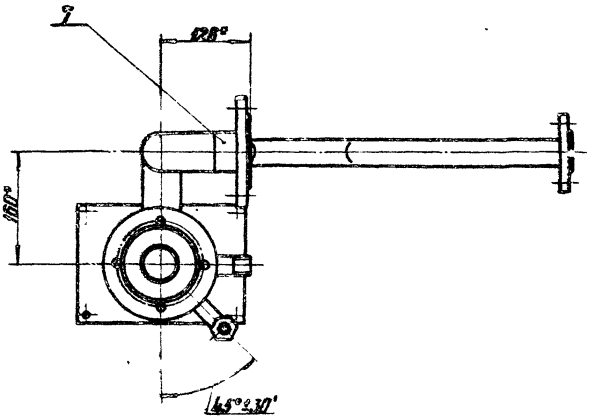

А - А

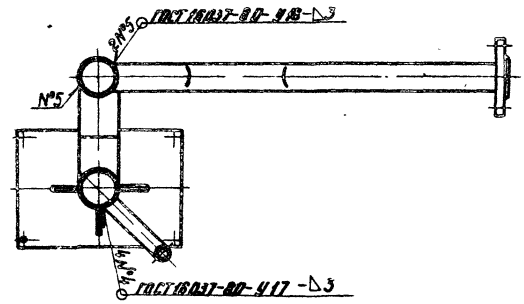

Б - Б
М1:2,5

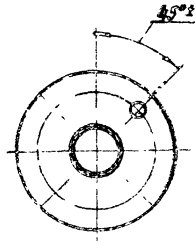

I
М1:1

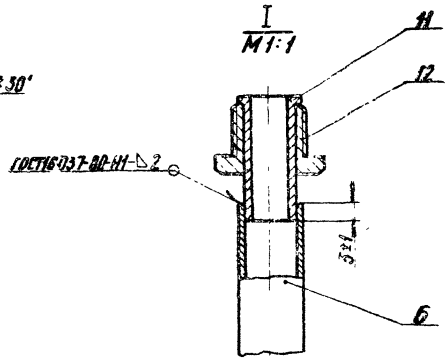

1. Стояк испытать на прочность водой давлением 0,75 мПа (7,5 кгс/см²) и плотность воздухом давлением 0,6 мПа (6,0 кгс/см²)
2. Продолжительность испытания на прочность и плотность определяется временем, необходимым для осмотра мест сварки, но не менее 1мин. на каждое испытание. При этом падение давления не допускается.
3. * Размеры для справок.

					ШРП1. 05. 00СБ	
Изм.	Лист	№ докум.	Подп.	Дата	Стояк	Лит. / Масса / Масштаб
Разраб.		Гулина		11.85		И / 15,72 / 1:5
Провер.		Кудинов			Сборочный чертеж	Лист / Листов 31
Т. контр.						Институт
Н. контр.		Иосилевич				Мосгазнинипроект
Утв.						

копировал: [signature] формат А2

Инв. № подл. | Подпись и дата | Взам. инв. № | Инв. № дубл. | Подпись и дата

Серия 5.905-11 Выпуск 1

ШРП 1.05.01

Рис. 1

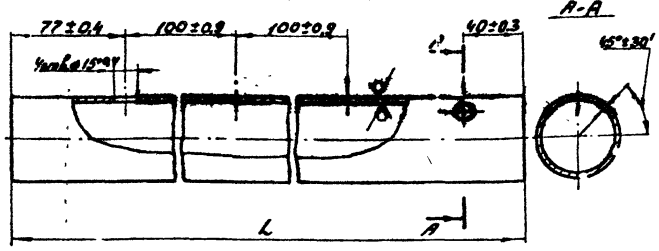

Рис. 2

остальное см. рис. 1

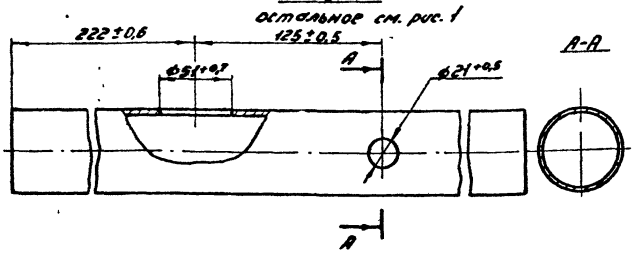

Обозначение	Рис.	L, мм	Масса, кг
ШРП 1.05.01	1	402-1.6	1.6
-01	2	902-2.0	3.6

Изм. Лист	№ докум.	Подп.	Дата
Разраб.	Гурина		11.85
Провер.	Кудинов		11.85
Т. контр.			
Н. контр.	Васильевич		11.85
Утв.			

ШРП 1.05.01

Труба

Труба 57×3,0 ГОСТ 10704-76 / В-В Ст3сп3 ГОСТ 10705-80

Лит.	Масса	Масштаб
Н	см. табл.	—

Лист | Листов 1

Институт Мосгазниипроект

Копировал: Заворилова

Формат А4

ШРП 1.05.02

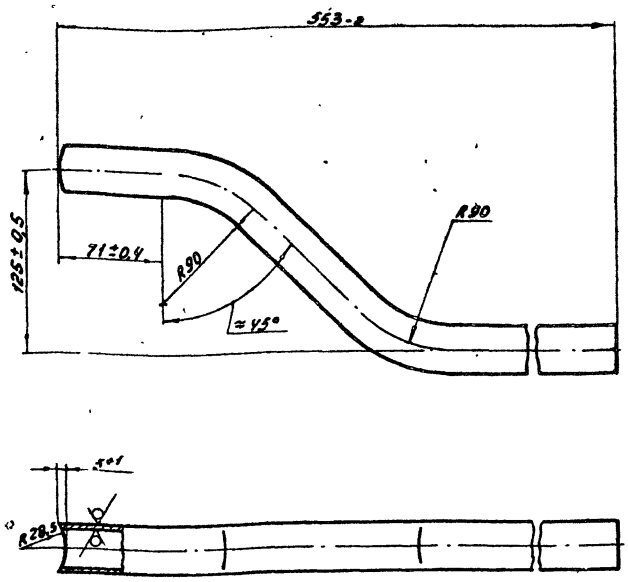

Изм. Лист	№ докум.	Подп.	Дата
Разраб.	Гурина		11.85
Провер.	Кудинов		11.85
Т. контр.			
Н. контр.	Васильевич		11.85
Утв.			

ШРП 1.05.02

Труба

Труба 32×2,0 ГОСТ 10704-76 / В-В Ст3сп3 ГОСТ 10705-80

Лит.	Масса	Масштаб
Н	1,30	1:2,5

Лист | Листов 1

Институт Мосгазниипроект

Копировал: Заворилова

Формат А4

ШРП 1.05.03

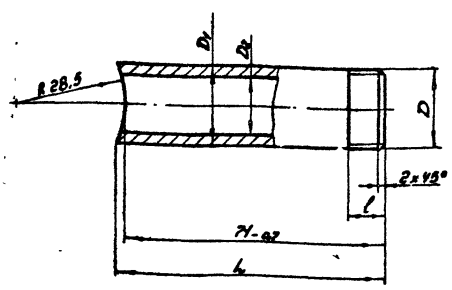

Обозначение	D, мм	D1, мм	D2, мм	L, мм	l, мм	Масса, кг
ШРП 1.05.03	G½-B	21-0.5	15+0.4	73-0.7	9±0.2	0.08
-01	G¾-B	28-0.5	20+0.5	74-0.7	11±0.2	0.18

Изм. Лист	№ докум.	Подп.	Дата
Разраб.	Гурина		11.85
Провер.	Кудинов		11.85
Т. контр.			
Н. контр.	Васильевич		11.85
Утв.			

ШРП 1.05.03

Труба

Сталь 20-4-Б ГОСТ 1050-74

Лит.	Масса	Масштаб
Н	см. табл.	1:1

Лист | Листов 1

Институт Мосгазниипроект

Копировал: Заворилова

Формат А4

ШРП 1.05.04

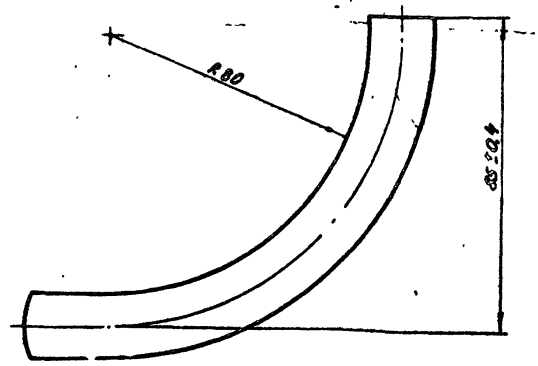

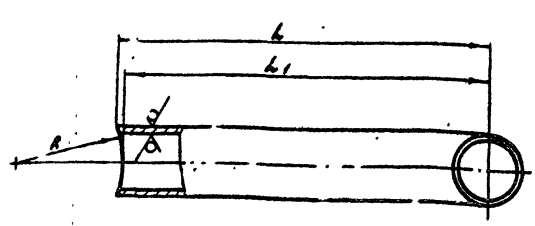

Обозначение	L, мм	L1, мм	R, мм	Масса, кг
ШРП 1.05.04	103±0.4	101±0.4	28.5	0.08
-01	120±0.4	117±0.4	12.5	0.10

Изм. Лист	№ докум.	Подп.	Дата
Разраб.	Гурина		11.85
Пров. р	Кудинов		11.85
Т. контр.			
Н. контр.	Васильевич		11.85
Утв.			

ШРП 1.05.04

Труба

Труба 18×1,2 ГОСТ 10704-76 / В-В Ст3сп3 ГОСТ 10705-80

Лит.	Масса	Масштаб
Н	см. табл.	1:1

Лист | Листов 1

Институт Мосгазниипроект

Копировал: Заворилова

Формат А4

Серия 5.905-11 Выпуск 1

Формат	Зона	Поз	Обозначение	Наименование	Кол.	Примечание
				Документация		
А3			ШРП1. 06. 00СБ	Сборочный чертеж		
				Детали		
А4		1	ШРП1. 01. 04-01	Труба	1	
А4		2	ШРП1. 02. 01	Труба	1	
А4		3	ШРП1. 02. 02	Ниппель	1	
А4		4	ШРП1. 02. 03	Штуцер	1	
А4		5	ШРП1. 05. 04-01	Трубка	1	
				Стандартные изделия		
				Фланцы ГОСТ 12820-80		
		6		2-20-16 ст. 25	1	
		7		2-25-16 ст. 25	2	

Изм.	Лист	№ докум.	Подп.	Дата
Разраб.		Гулина		11.85
Провер.		Кудинов		11.85
Н. контр.		Иосилевич		11.85
Утв.				

ШРП 1. 06. 00

Катушка

Лит.	Лист	Листов
Н		1

Институт Мосгаз НИИпроект

Инв. № подл. | Подпись и дата | Взам. инв. № | Инв. № дубл. | Подпись и дата

копировал: Kal формат А4

Формат	Зона	Поз	Обозначение	Наименование	Кол.	Примечание
				Документация		
А3			ШРП1. 07. 00СБ	Сборочный чертеж		
				Детали		
А4		1	ШРП1. 07. 01	Труба	1	
А4		2	ШРП1. 07. 02	Труба	1	
А4		3	ШРП1. 01. 03-01	Труба	1	
				Стандартные изделия		
		4		Фланец 2-20-16 ст. 25 ГОСТ 12820-80	2	

Изм.	Лист	№ докум.	Подп.	Дата
Разраб.		Гулина		11.85
Провер.		Кудинов		11.85
Н. контр.		Иосилевич		11.85
Утв.				

ШРП1. 07. 00

Свеча

Лит.	Лист	Листов
Н		1

Институт Мосгаз НИИпроект

Инв. № подл. | Подпись и дата | Взам. инв. № | Инв. № дубл. | Подпись и дата

копировал: Kal формат А4

ШРП1. 06. 00СБ

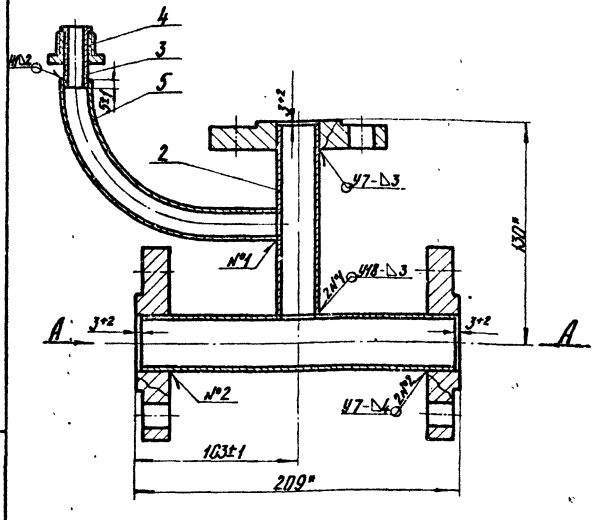

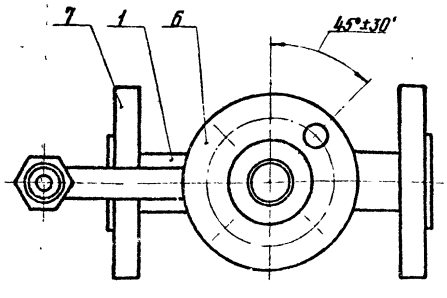

Вид А

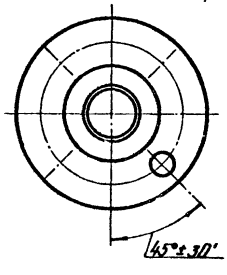

1. Катушку испытать на прочность водой давлением 1,5 мПа (15 кгс/см²) и плотность воздухом давлением 1,2 мПа (12 кгс/см²).
2. Продолжительность испытания на прочность и плотность определяется временем, необходимым для осмотра мест сварки, но не менее 1 мин., на каждое испытание. При этом падение давления не допускается.
3. Сварные швы по ГОСТ 16037-80
4. * Размеры для справок

Изм.	Лист	№ докум.	Подп.	Дата
Разраб.		Гулина		11.85
Провер.		Кудинов		11.85
Т. контр.				
Н. контр.		Иосилевич		11.85
Утв.				

ШРП1. 06. 00СБ

Катушка

Сборочный чертеж

Лит.	Масса	Масштаб
Н	4,00	1:2

Лист | Листов 1

Институт Мосгаз НИИпроект

Инв. № подл. | Подпись и дата | Взам. инв. № | Инв. № дубл. | Подпись и дата

копировал: Kal формат А3

Серия 5.905-11 Выпуск 1

ШРП1.07.00СБ

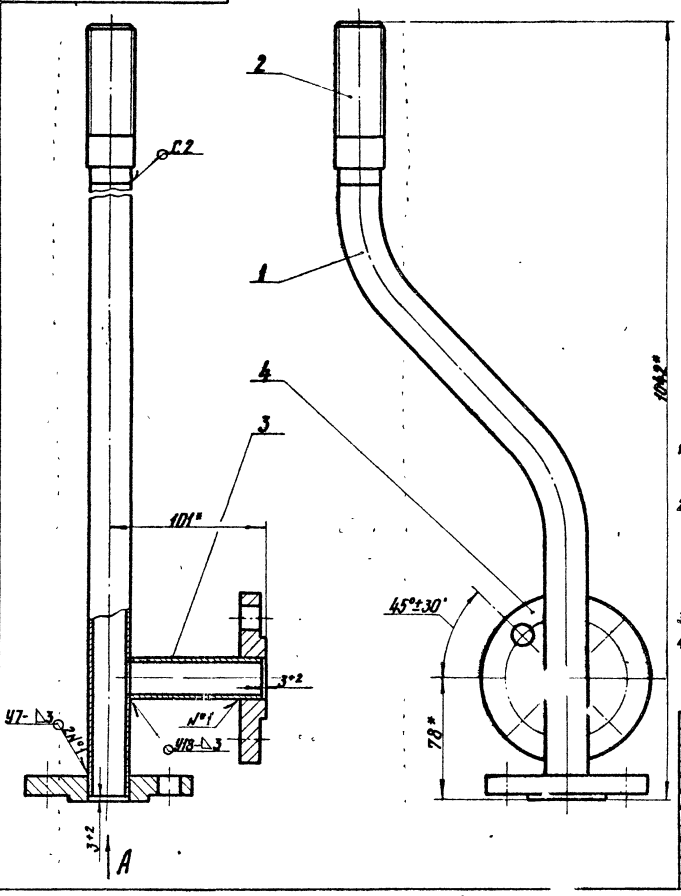

Вид А

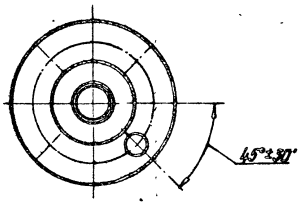

1. Свечу испытать на прочность водой давлением 1,5 мПа (15 кгс/см²) и плотность воздухом давлением 1,2 мПа (12 кгс/см²).
2. Продолжительность испытания на прочность и плотность определяется временем, необходимым для осмотра мест сварки, но не менее 1 мин., на каждое испытание. При этом падение давления не допускается.
3. Сварные швы по ГОСТ 16037-80
4. * Размеры для справок

Изм.	Лист	N Докум.	Подп.	Дата	ШРП1.07.00СБ			
Разраб.		Гулина		11.85	Свеча	Лит.	Масса	Масштаб
Провер.		Кудинов		11.85	Сборочный чертеж	Н	3,2	1:2
Т. контр.						Лист	Листов 1	
Н. контр.		Посилевич		11.85		Институт		
Утв.						МосгазНИИпроект		

Инв. N подл. | Подпись и дата | Взам. инв. N | Инв. N дубл. | Подпись и дата

ШРП1.07.01

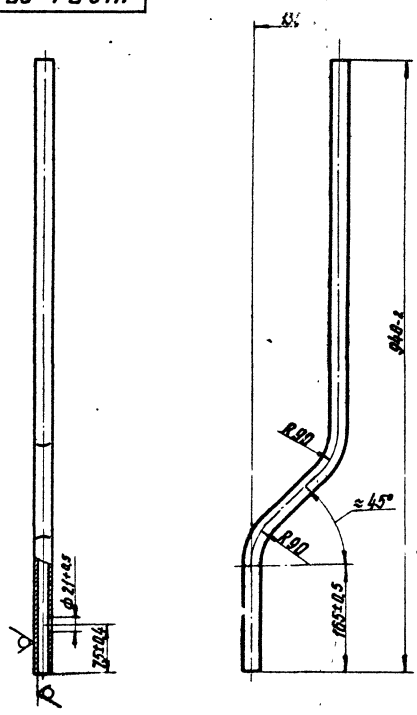

Изм.	Лист	N Докум.	Подп.	Дата	ШРП1.07.01			
Разраб.		Гулина		11.85	Труба	Лит.	Масса	Масштаб
Провер.		Кудинов		11.85		Н	1,15	1:5
Т. контр.						Лист	Листов 1	
Н. контр.		Посилевич		11.85	Труба 25×2,0 ГОСТ 10704-76 / В-В Ст3сп3 ГОСТ 10705-80	Институт		
Утв.						МосгазНИИпроект		

копировал: Ful — формат А4

ШРП1.07.02

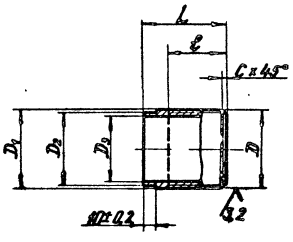

Обозначение	D_1, мм	L, мм	ℓ, мм	D_1, мм	D_2, мм	D_3, мм	C, мм	Масса, кг
ШРП1.07.02	G 3/4-B	100-0,9	70±0,6	29-0,5	25-0,5	20+0,5	2	0,23
-01	G 2-B	80-0,7	60±0,3	60-0,7	57-0,7	51+0,6	2,5	0,41
-02			25±0,3					
-03		100-0,9	80±0,3					0,62

Изм.	Лист	N Докум.	Подп.	Дата	ШРП1.07.02			
Разраб.		Гулина		11.85	Штуцер	Лит.	Масса	Масштаб
Провер.		Кудинов		11.85		Н	Сн. табл.	1:2,5
Т. контр.						Лист	Листов 1	
Н. контр.		Посилевич		11.85	Сталь 20-4-Б ГОСТ 1050-74	Институт		
Утв.						МосгазНИИпроект		

копировал: Ful — формат А4

Серия 5.905-11 Выпуск 1

Форм.	Зона	Поз.	Обозначение	Наименование	Кол.	Примечание
				Документация		
А3			ШРП 1.08.00СБ	Сборочный чертеж		
				Детали		
А4		1	ШРП 1.08.01	Гайка накидная	1	
А4		2	ШРП 1.02.02	Ниппель	1	
				Материалы		
		3		Труба 14×1,6 ГОСТ 10704-76 / В-В Ст3сп3 ГОСТ 10705-80	1,31	м

Инв.№ подл. | Подп. и дата | Взам. инв.№ | Инв.№ дубл. | Подп. и дата

Изм.	Лист	№ докум.	Подп.	Дата	ШРП 1.08.00
Разраб.		Гулина		11.85	Трубка импульсная — Лит. — Лист — Листов 1
Провер.		Кудинов		11.85	Институт Мосгазниипроект
Т.контр.					
Н.контр.		Осипович		11.85	
Утв.					

Копировал: Гаврилова — Формат А4

ШРП 1.08.01

12,5 (√)

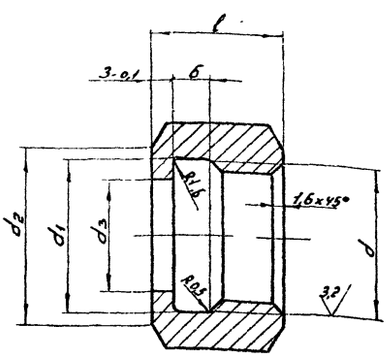

Обозначение	d, мм	S, мм	d_1, мм	d_2, мм	d_3, мм	l, мм	б, мм	Масса, кг
ШРП 1.08.01	G 1/2 - В	27	$21,5^{+0,4}$	24-0,6	$15,5^{+0,5}$	18-0,6	$5^{+0,1}$	0,05
-01	G 1 - В	40	$34,0^{+0,5}$	37-0,5	$26,5^{+0,5}$	20-0,5	$6^{+0,1}$	0,11

Изм.	Лист	№ докум.	Подп.	Дата	ШРП 1.08.01
Разраб.		Гулина		11.85	Гайка накидная — Лит. — Масса — Масштаб
Провер.		Кудинов		11.85	Н — см. табл. —
Т.контр.					Лист — Листов 1
Н.контр.		Осипович		11.85	Институт
Утв.					Мосгазниипроект

Шестигранник S-51 ГОСТ 8560-78 / 45-В ГОСТ 1051-73

Копировал: Гаврилова — Формат А4

ШРП 1.08.00СБ

12,5 (√)

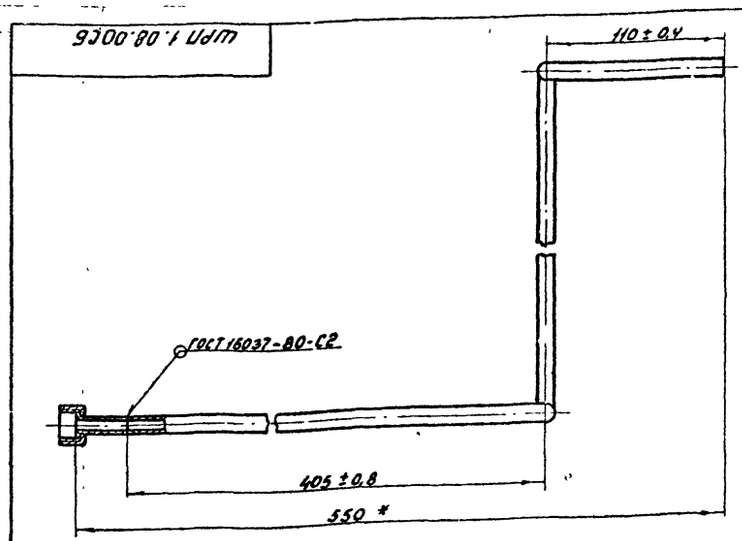

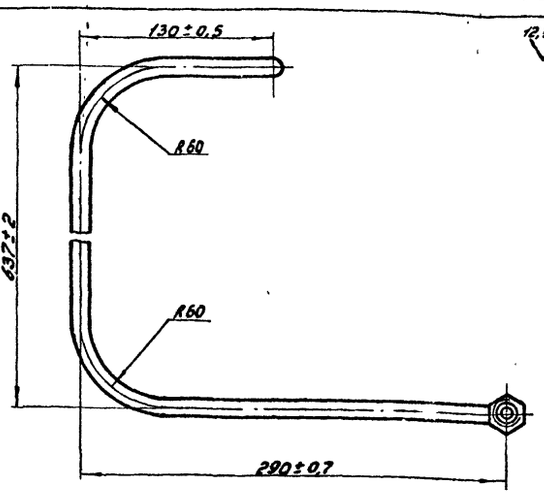

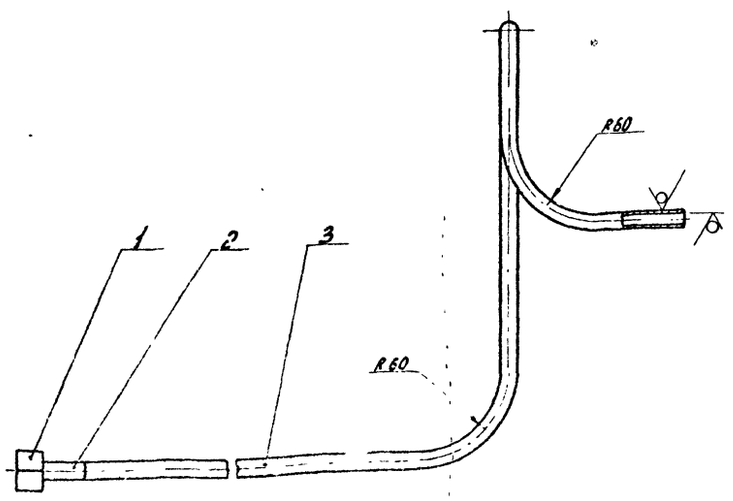

1. Трубку импульсную испытать на прочность водой давлением 0,75 МПа (7,5 кгс/см²) и плотность воздухом давлением 0,6 МПа (6,0 кгс/см²).
2. Продолжительность испытания на прочность и плотность определяется временем, необходимым для осмотра мест сварки, но не менее 1 мин. на каждое испытание. При этом падение давления не допускается.
3. * Размер для справки.

Изм.	Лист	№ докум.	Подп.	Дата	ШРП 1.08.00СБ
Разраб.		Гулина		11.85	Трубка импульсная — Лит. — Масса — Масштаб
Провер.		Кудинов		11.85	Сборочный чертеж — Н — 0,80 — 1:2,5
Т.контр.					Лист — Листов 1
Н.контр.		Осипович		11.85	Институт
Утв.					Мосгазниипроект

Копировал: Гаврилова — Формат А3

Серия 5.905-11 Выпуск 1

Формат	Зона	Поз.	Обозначение	Наименование	Кол.	Примечание
				Документация		
А3			ШРП1. 09. 00СБ	Сборочный чертеж		
				Детали		
А4		1	ШРП1. 09. 01	Труба	1	
А4		2	ШРП1. 02. 02 - 01	Ниппель	1	
А4		3	ШРП1. 08. 01- 01	Гайка накидная	1	

Изм.	Лист	N Докум.	Подп.	Дата
Разраб.		Гулина		11.85
Провер.		Кудинов		11.85
Н.контр.		Иосилевич		11.85

ШРП1. 09. 00

Трубка импульсная

Лит.	Лист	Листов
И		1

Институт Мосгаз НИИпроект

Инв. N подл. | Подпись и дата | Взам. инв. N | Инв. N дубл. | Подпись и дата

копировал: [illegible] формат А4

ШРП1. 09. 01

12,5 (√)

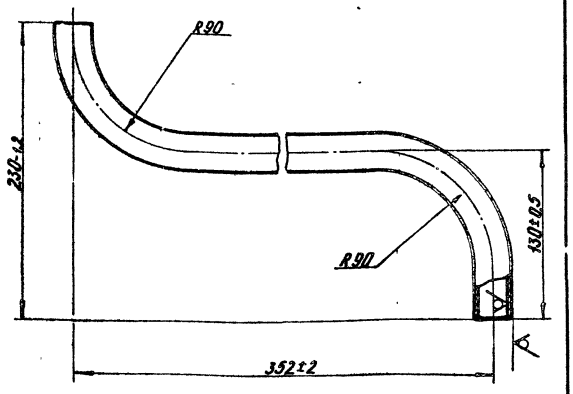

Изм.	Лист	N Докум.	Подп.	Дата
Разраб.		Гулина		11.85
Провер.		Кудинов		11.85
Т.контр.				
Н.контр.		Иосилевич		11.85

ШРП1. 09. 01

Труба

Лит.	Масса	Масштаб
И	0,76	1:2,5

Лист. Листов 1

Труба 25×2,0 ГОСТ 10704-76 / В-ВСт3сп3 ГОСТ 10705-80

Институт Мосгаз НИИпроект

Инв. N подл. | Подпись и дата | Взам. инв. N | Инв. N дубл. | Подпись и дата

копировал: [illegible] формат А4

ШРП1. 09. 00 СБ

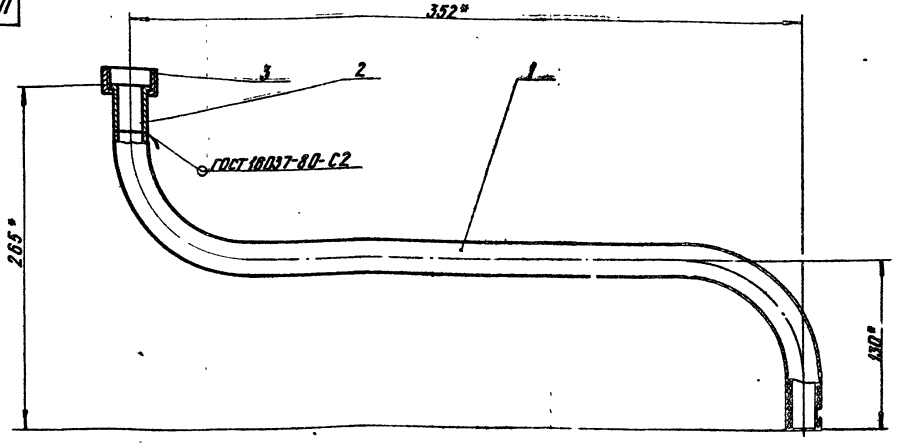

1. Трубку импульсную испытать на прочность водой давлением 0,75 мПа (7,5 кгс/см²) и плотность воздухом давлением 0,6 мПа (6 кгс/см²)
2. Продолжительность испытания на прочность и плотность определяется временем, необходимым для осмотра мест сварки, но не менее 1 мин., на каждое испытание. При этом падение давления не допускается
3. * Размер для справки.

Изм.	Лист	N Докум.	Подп.	Дата
Разраб.		Гулина		11.85
Провер.		Кудинов		11.85
Т.контр.				
Н.контр.		Иосилевич		11.85
Утв.				

ШРП1. 09. 00СБ

Трубка импульсная
Сборочный чертеж

Лит.	Масса	Масштаб
И	0,92	1:2,5

Лист Листов 1

Институт Мосгаз НИИпроект

Инв. N подл. | Подпись и дата | Взам. инв. N | Инв. N дубл. | Подпись и дата

копировал: [illegible] формат А3

Серия 5.905-11 Выпуск 1

Поз.	Зона	Поз.	Обозначение	Наименование	Кол.	Примечание
				Документация		
			ШРП1. 10.00СБ	Сборочный чертеж		
				Сборочные единицы		
А4		1	ШРП1. 10.01.00	Дверь	1	
А4		2	ШРП1. 10.02.00	Щит	1	
		3	-01	Щит	1	
А4		4	ШРП1. 10.03.00	Каркас	1	
				Детали		
А4		6	ШРП 1. 10.05	Дверь	1	
А4		7	ШРП 1. 10.06	Ось	1	
А4		8	ШРП 1. 10.07	Планка	1	
				Стандартные изделия		
		10		Болт М6х16.58.096 ГОСТ 7798-70	20	
		11		Гайка М6.5.096 ГОСТ 5915-70	22	
		12		Заклепка 2х6.00 ГОСТ 10299-80	4	
		13		Шайба 6.02.096 ГОСТ 11371-78	2	
		14		Табличка 50х32 ГОСТ 12971-67	1	
				Материалы		
		15		Л 125-40 ГОСТ 9573-82	7	м²

Гл. инж.		№ докум.	Подп.	Дата
Гл. спец.	Гулина			11.85
Пров. гр.	Кудинов			11.85
Н. контр.	Иосифович			11.85

ШРП 1.10.00

Шкаф

Лит.	Лист	Листов
Н		1

Институт

Копировал: Чудесова

Инв. № подл. | Подп. и дата | Взам. инв. № | Инв. № дубл. | Подп. и дата

ШРП 1.10.05

50 (√)

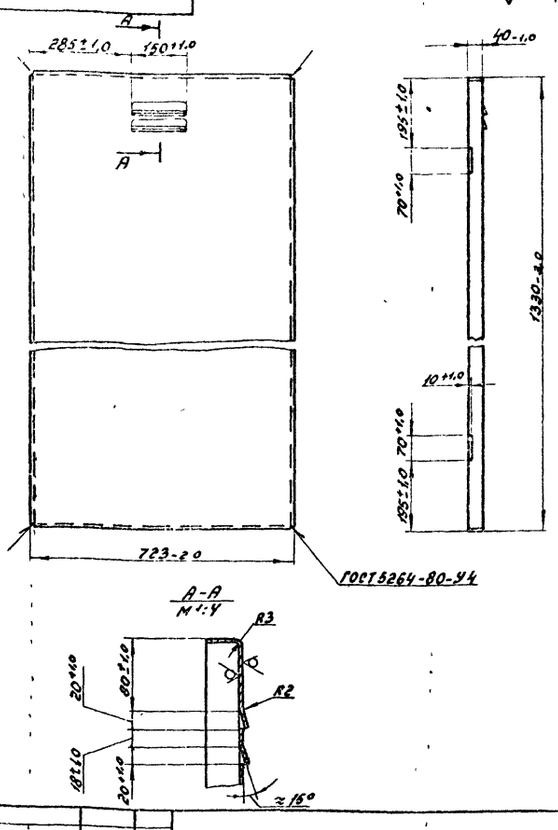

Гл. инж.		№ докум.	Подп.	Дата
Разраб.	Гулина			11.85
Провер.	Кудинов			11.85
Т. контр.				
Н. контр.	Иосифович			11.85

ШРП 1.10.05

Дверь

Лит.	Масса	Масштаб
Н	17,75	1:10
Лист	Листов 1	

Институт Мосгазпроект НИИпроект

Лист 6-ПН-2,0 ГОСТ 19903-74
1-IV-Ст3 ГОСТ 16523-70

Инв. № подл. | Подп. и дата | Взам. инв. № | Инв. № дубл. | Подп. и дата

ШРП 1.10.06

3,2 (√)

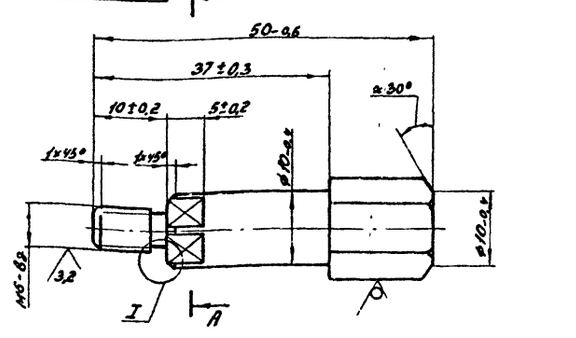

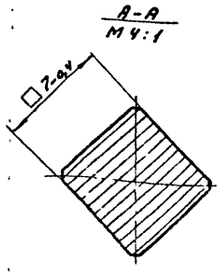

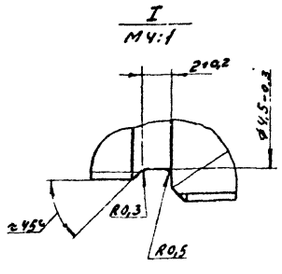

Гл. инж.		№ докум.	Подп.	Дата
Разраб.	Гулина			11.85
Провер.	Кудинов			11.85
Т. контр.				
Н. контр.	Иосифович			11.85
Утв.				

ШРП 1.10.06

Ось

Лит.	Масса	Масштаб
Н	0,02	2:1
Лист	Листов 1	

Институт Мосгазпроект НИИпроект

Неуказанные: ↗ ГОСТ 2879-69
Ст3-1 ГОСТ 535-79

Копировал: Чудесова Формат А4

Инв. № подл. | Подп. и дата | Взам. инв. № | Инв. № дубл. | Подп. и дата

ШРП 1.10.07

12,5 (√)

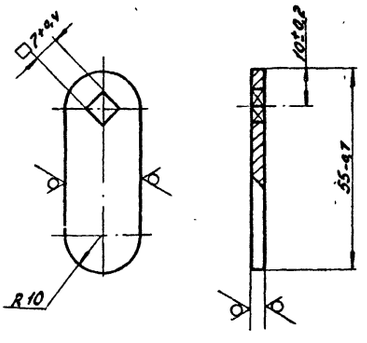

Гл. инж.		№ докум.	Подп.	Дата
Разраб.	Гулина			11.85
Провер.	Кудинов			11.85
Т. контр.				
Н. контр.	Иосифович			11.85
Утв.				

ШРП 1.10.07

Планка

Лит.	Масса	Масштаб
Н	0,04	1:1
Лист	Листов 1	

Институт Мосгазпроект НИИпроект

Полоса $\frac{5\text{-}25\text{-}Б\text{-}2\text{-}\text{ГОСТ }103\text{-}76}{\text{Ст3 -Г-ГОСТ }535\text{-}79}$

Копировал: Чудесова Формат А4

Инв. № подл. | Подп. и дата | Взам. инв. № | Инв. № дубл. | Подп. и дата

ШРП 1.10.00СБ

Серия 5.905-11 Выпуск 1

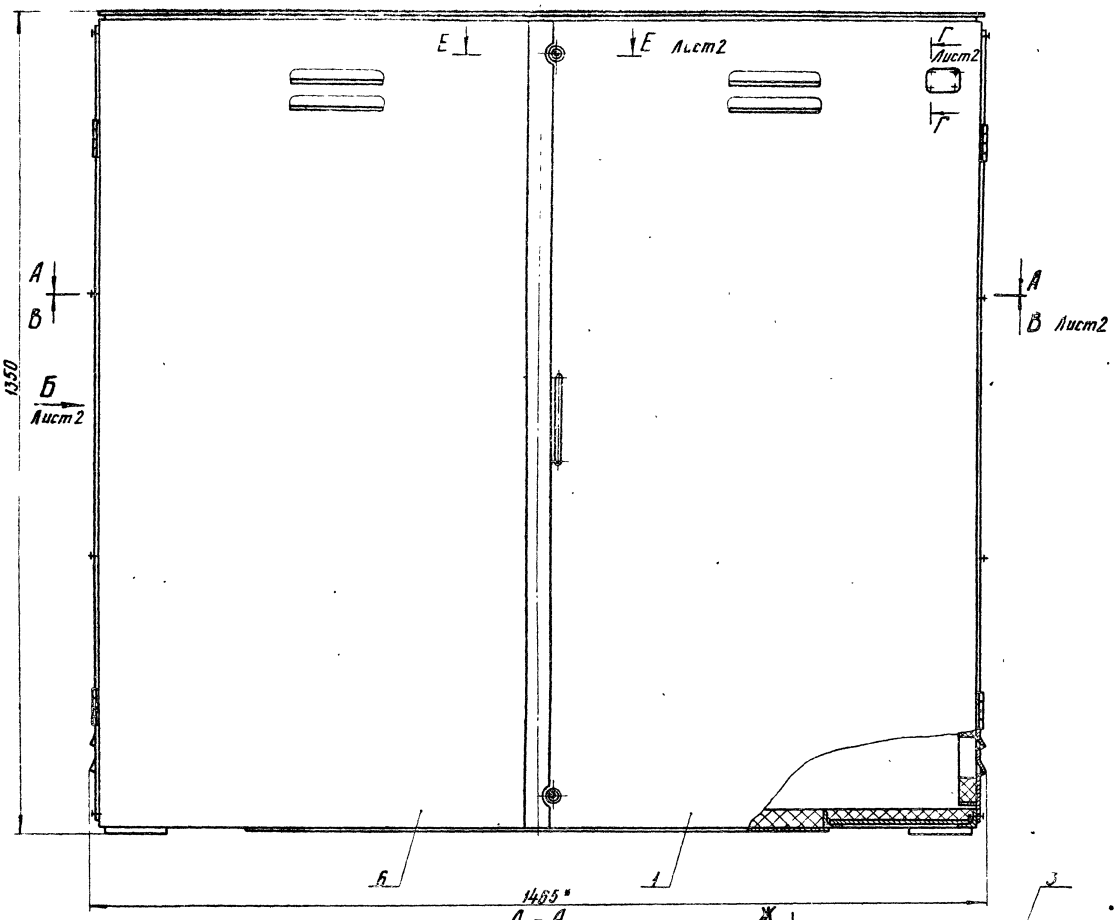

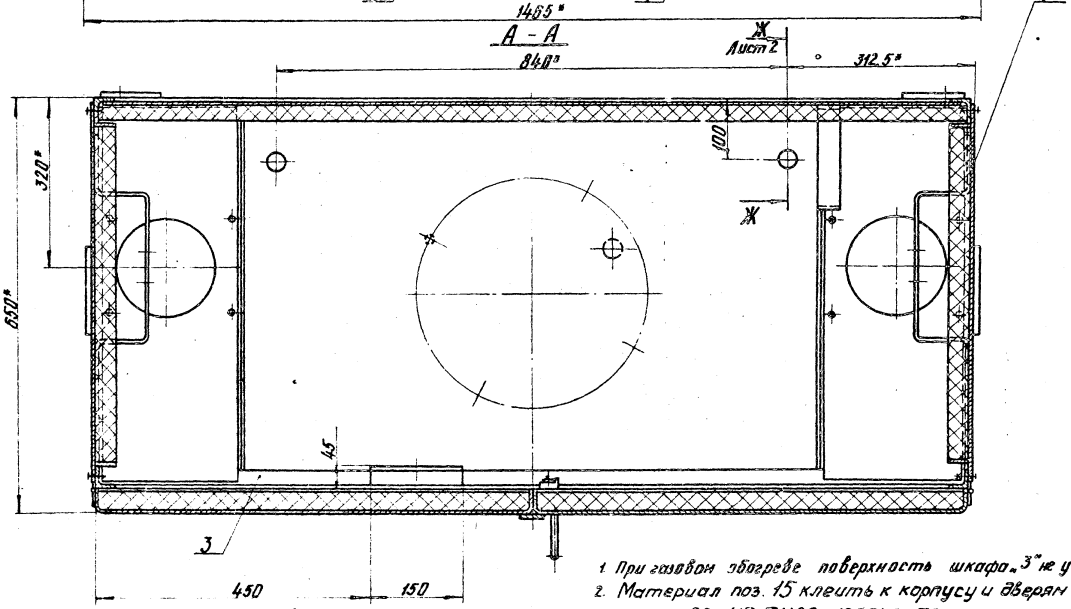

1. При газовом обогреве поверхность шкафа „3" не утеплять
2. Материал поз. 15 клеить к корпусу и дверям шкафа клеем 88 НП ТУ38 105540-79.
3. * Размеры для справок.

					ШРП 1.10.00СБ		
Изм.	Лист	№ докум.	Подп.	Дат.	Шкаф Сборочный чертеж	Лит.	Масса	Масштаб
Разраб.		Гулина				И	187	1:5
Провер.		Кудинов				Лист 1	Листов 2
Т.контр.						Институт	
Н.контр.		Иосилевич				Мосгаз НИИпроект	
Утв.							

Инв. № подл. | Подпись и дата | Взам. инв. № | Инв. № дубл. | Подпись и дата

копировал: [illegible]

Формат А2

Вид Б лист 1

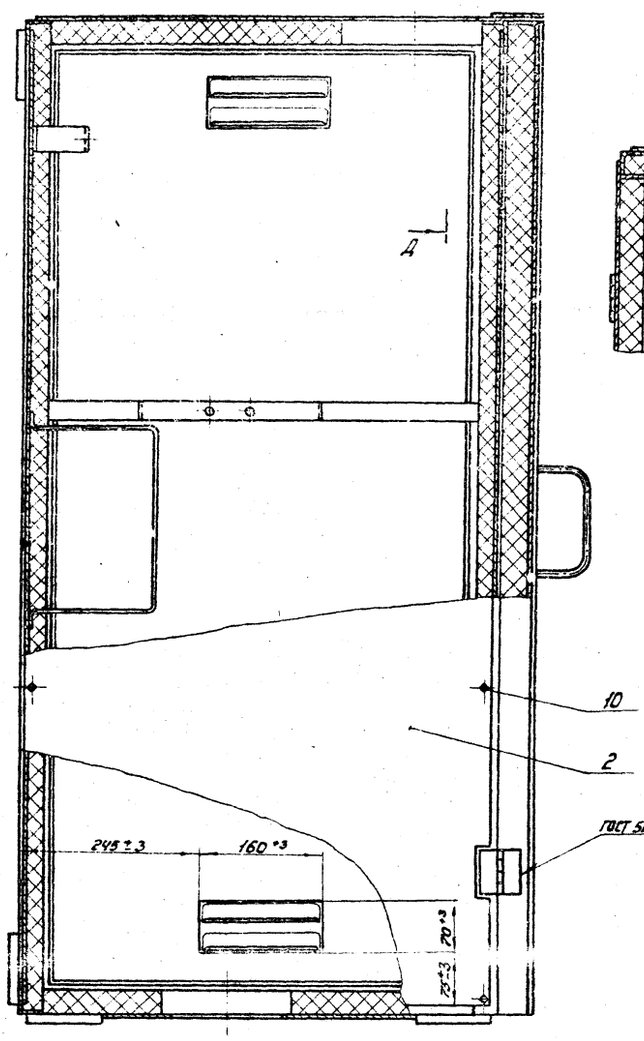

А-А

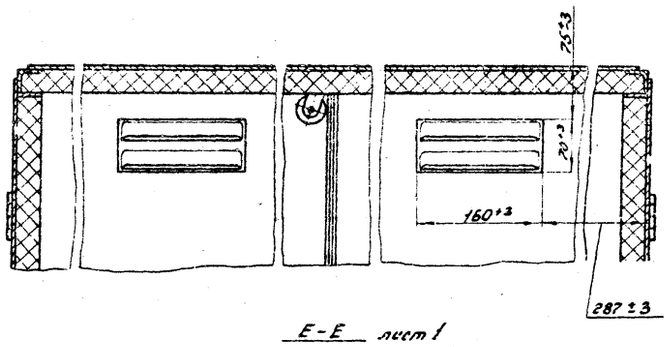

Е-Е лист 1
М1:1

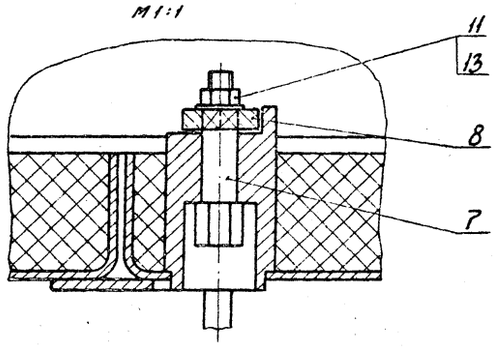

ГОСТ 5264-80-Н1-▽2

Ж-Ж лист 1
М1:2

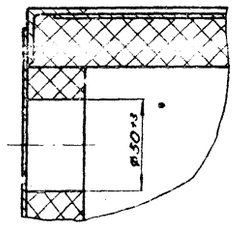

Г-Г лист 1
М1:1

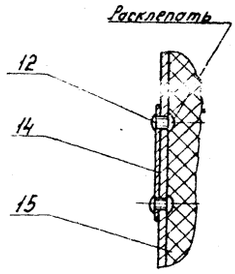

В-В лист 1

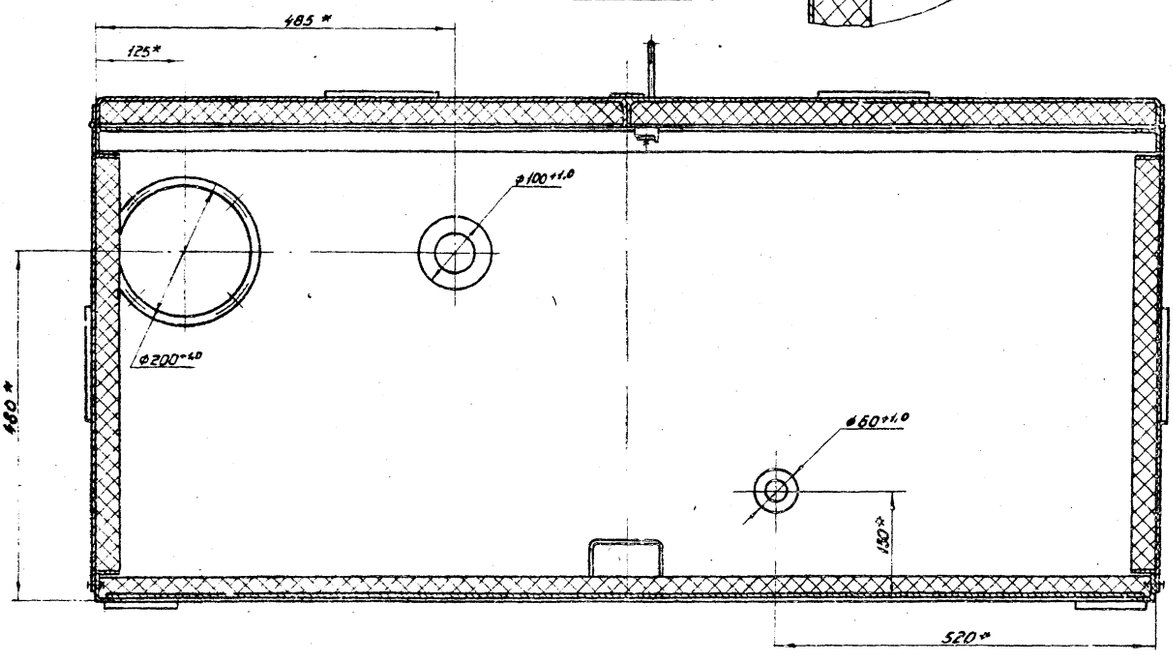

4

Серия 5.905-11 Выпуск 1

Формат	Зона	Поз.	Обозначение	Наименование	Кол.	Примечание
				Документация		
А3			ШРП 1.10.01.00СБ	Сборочный чертеж		
				Детали		
А4		1	ШРП 1.10.01.01	Ручка	1	
А4		2	ШРП 1.10.01.02	Планка	1	
А4		3	ШРП 1.10.01.03	Короб	1	
А4		4	ШРП 1.10.01.04	Втулка	2	

Изм.	Лист	№ Докум.	Подп.	Дата
Разраб.		Гулина		11.85
Провер.		Кудинов		11.85
Н. контр.		Иосилевич		11.85
Утв.				

ШРП1.10.01.00

Дверь

Лит.	Лист	Листов
Н		1

Институт Мосгаз НИИпроект

Инв. № подл. | Подпись и дата | Взам. инв. № | Инв. № дубл. | Подпись и дата

ШРП 1.10.01.01

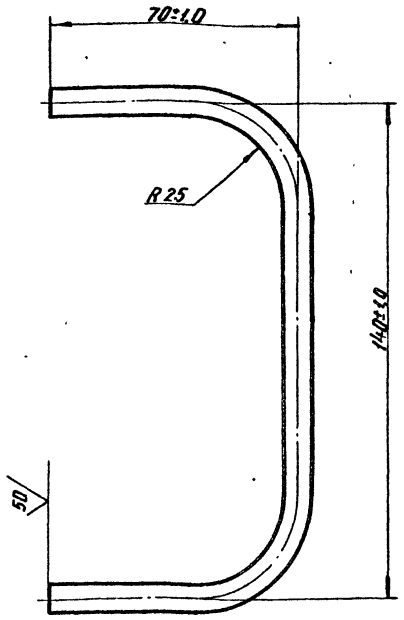

Изм.	Лист	№ Докум.	Подп.	Дата
Разраб.		Гулина		11.85
Провер.		Кудинов		11.85
Т. контр.				
Н. контр.		Иосилевич		11.85
Утв.				

Ручка

Круг В-В-ГОСТ 2590-71 Ст3-I-ГОСТ 535-79

Лит.	Масса	Масштаб
Н	0,10	1:1

Лист | Листов 1

Институт Мосгаз НИИпроект

копировал: [signature] Формат А4

ШРП 1.10.01.00СБ

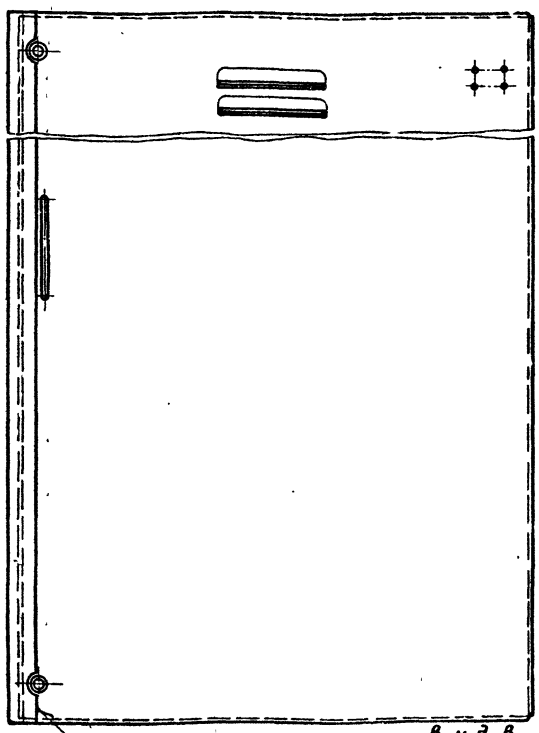

Вид В
М1:2

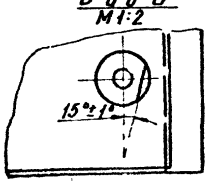

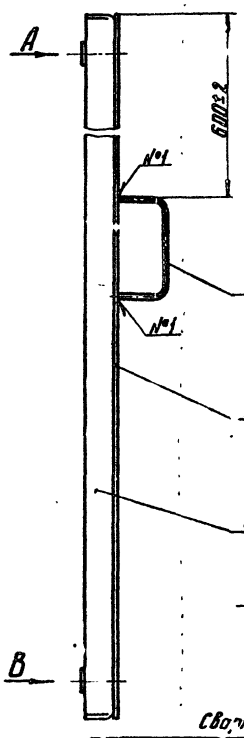

Вид А
М1:1

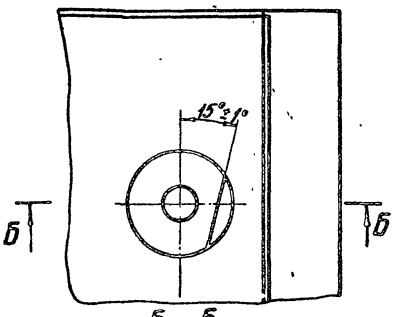

Б - Б
М1:1

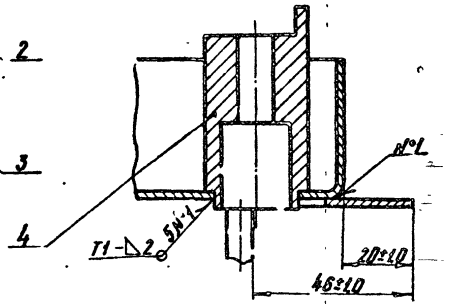

Сварные швы по ГОСТ 5264-80

Изм.	Лист	№ Докум.	Подп.	Дата
Разраб.		Гулина		11.85
Провер.		Кудинов		11.85
Т. контр.				
Н. контр.		Иосилевич		11.85
Утв.				

ШРП1.10.01.00СБ

Дверь
Сборочный чертеж

Лит.	Масса	Масштаб
Н	18,7	1:5

Лист | Листов 1

Институт Мосгаз НИИпроект

копировал: [signature] Формат А3

Серия 5.905-11 Выпуск 1

ШРП 1.10.01.02

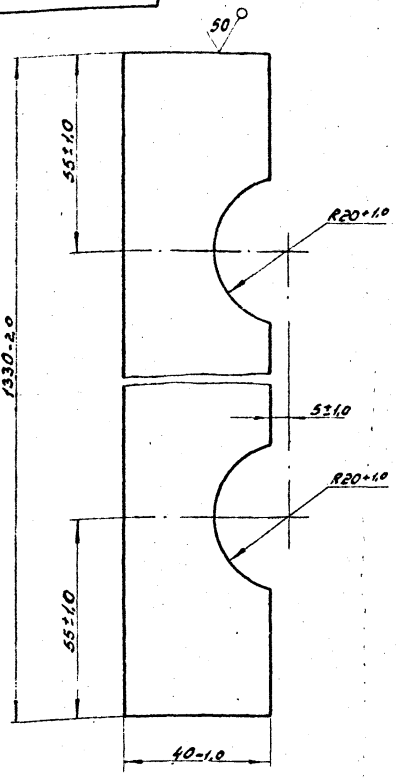

Изм.	Лист	№ докум.	Подп.	Дата	ШРП 1.10.01.02		
Разраб.		Гулина		11.85	Планка	Лит.	Масса	Масштаб
Пров.		Кудинов		11.85		Н	0,83	1:1
Т.контр.						Лист	Листов 1
Н.контр.		Иосилевич		11.85	Лист Б-ПН-2,0 ГОСТ 19903-74 / 1-IV-Ст3 ГОСТ 16523-70	Институт Мосгазниипроект
Утв.						

Инв. № подл. | Подп. и дата | Взам. инв. № | Инв. № дубл. | Подп. и дата

ШРП 1.10.01.03

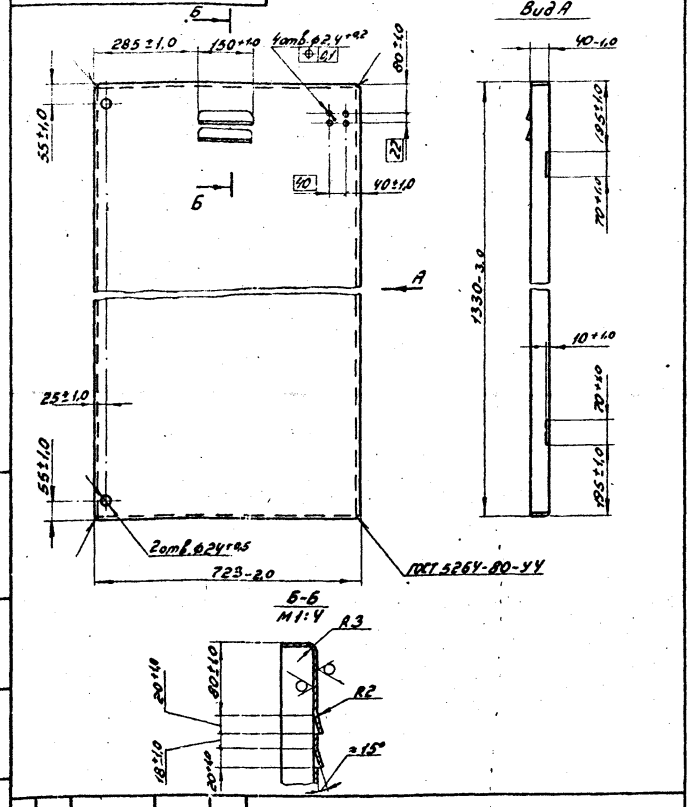

Изм.	Лист	№ докум.	Подп.	Дата	ШРП 1.10.01.03		
Разраб.		Гулина		11.85	Короб	Лит.	Масса	Масштаб
Пров.		Кудинов		11.85		Н	17,7	1:10
Т.контр.						Лист	Листов 1
Н.контр.		Иосилевич		11.85	Лист Б-ПН-2,0 ГОСТ 19903-74 / 1-IV-Ст3 ГОСТ 16523-70	Институт Мосгазниипроект
Утв.						

Инв. № подл. | Подп. и дата | Взам. инв. № | Инв. № дубл. | Подп. и дата

Копировал: Гаврилова Формат А4

ШРП 1.10.01.04

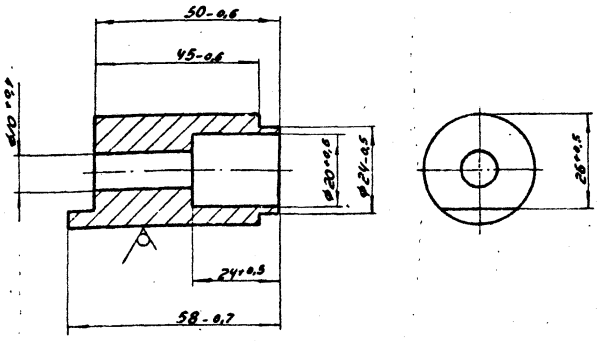

Изм.	Лист	№ докум.	Подп.	Дата	ШРП 1.10.01.04		
Разраб.		Гулина		11.85	Втулка	Лит.	Масса	Масштаб
Пров.		Кудинов		11.85		Н	0,08	1:1
Т.контр.						Лист	Листов 1
Н.контр.		Иосилевич		11.85	Круг 30-В-ГОСТ 2590-71 / Ст3-I-ГОСТ 535-79	Институт Мосгазниипроект
Утв.						

Инв. № подл. | Подп. и дата | Взам. инв. № | Инв. № дубл. | Подп. и дата

Копировал: Гаврилова Формат А4

Формат	Зона	Поз.	Обозначение	Наименование	Кол.	Примечание
				Документация		
А3			ШРП 1.10.02.00СБ	Сборочный чертеж		
				Детали		
Б.Ч.		1	ШРП 1.10.02.01	Полоса		
				Лист Б-ПН-2,0 ГОСТ 19903-74 / 1-IV-Ст3 ГОСТ 16523-70		
				40-1,6 × 580-2,0	2	0,36кг
Б.Ч.		2	ШРП 1.10.02.02	Полоса		
				Лист Б-ПН-2,0 ГОСТ 19903-74 / 1-IV-Ст3 ГОСТ 16523-70		
				40-1,6 × 725-2,0	2	0,46кг
Б.Ч.		3	ШРП 1.10.02.03	Полоса		
				Лист Б-ПН-2,0 ГОСТ 19903-74 / 1-IV-Ст3 ГОСТ 16523-70		
				40-1,6 × 480-2,0	2	0,30кг
			Переменные данные	для исполнений ШРП 1.10.02.00		
				Детали		
А3		4	ШРП 1.10.02.04	Лист	1	
				ШРП 1.10.02.00-01		
				Детали		
А3		4	ШРП 1.10.02.04-01	Лист	1	

Изм.	Лист	№ докум.	Подп.	Дата	ШРП 1.10.02.00		
Разраб.		Гулина		11.85	Щит	Лит.	Лист	Листов
Пров.		Иосилевич		11.85		Н		1
Н.контр.		Иосилевич		11.85		Институт Мосгазниипроект
Утв.						

Инв. № подл. | Подп. и дата | Взам. инв. № | Инв. № дубл. | Подп. и дата

Копировал: Гаврилова Формат А4

ШРП1.10.02.00

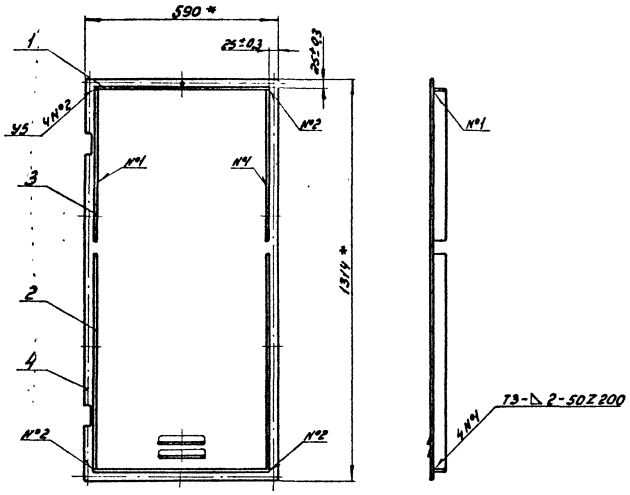

ШРП1.10.02.00-01- зеркальное отражение
Остальное – см. ШРП 1.10.02.00

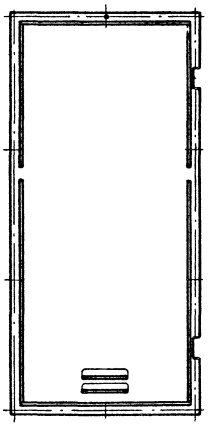

1. Сварные швы по ГОСТ 5264-80.
2. * Размеры для справок.

					ШРП1.10.02.00СБ		
Изм.	Кол.	№ докум.	Подп.	Дата		Лит.	Масса	Масштаб
Разраб.		Гуркин		11.85	Щит сборочный чертеж	Н	15,10	1:10
Провер.		Кудинов		11.85		Лист	Листов 1	
Т.контр.						Институт МосгазНИИпроект		
Н.контр.		Иосилевич		11.85				
Утв.								

Копировал: Гаврилова Формат А3

ШРП 1.10.02.04

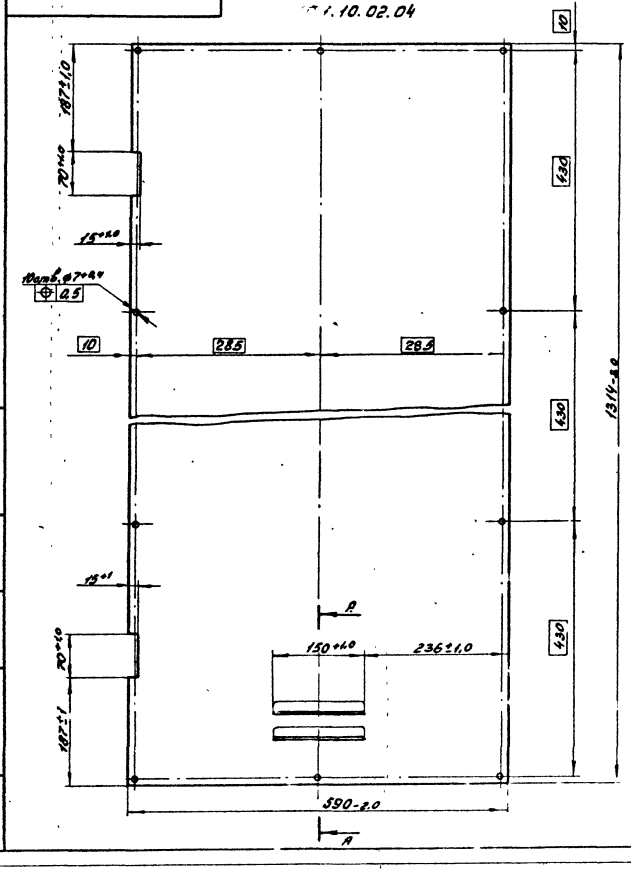

12,5 (√)

ШРП1.10.02.04-01- зеркальное отражение
Остальное – см. ШРП 1.10.02.04
М1:10

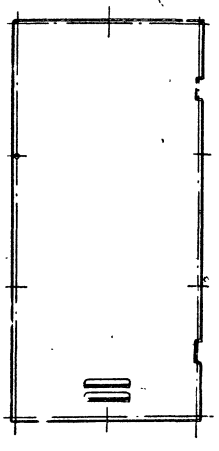

А-9
М1:2

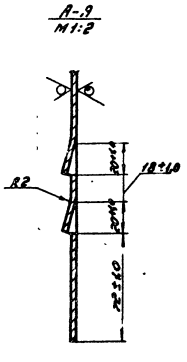

					ШРП 1.10.02.04			
Изм.	Кол.	№ докум.	Подп.	Дата		Лит.	М. сос	Масштаб
Разраб.		Гуркин		11.85	Лист	Н	12.83	1:5
Провер.		Кудинов		11.85		Лист	Листов 1	
Т.контр.						Институт МосгазНИИпроект		
Н.контр.		Иосилевич		11.85				
Утв.								

Лист 5-ПН-20 ГОСТ 19903-74
1-IV-Ст3 ГОСТ 552*-80

Копировал: Гаврилова Формат А3

Серия 5.905-11 Выпуск 1

Формат	Зона	Поз.	Обозначение	Наименование	Кол.	Примечание
				Документация		
			ШРП 1.10.03.00СБ	Сборочный чертеж		
				Детали		
А4		1	ШРП 1.10.03.01	Скоба	1	
		2	-01	Скоба	1	
А4		3	ШРП 1.10.03.02	Уголок	4	
		4	-01	Уголок	4	
А4		5	ШРП 1.10.03.03	Скоба	1	
А4		6	ШРП 1.10.03.04	Щиток	1	
А4		7	ШРП 1.10.03.05	Косынка	4	
		8	-01	Косынка	4	
А4		9	ШРП 1.10.03.06	Скоба	1	
Б4		10	ШРП 1.10.03.07	Уголок		
				Уголок 32×32×4-Б-ГОСТ 8509-72 / Ст3-I-ГОСТ 535-79		
				L = 546-2,0	6	1,1кг
Б4		11	ШРП 1.10.03.08	Лист		
				Лист Б-ПН-2,0 ГОСТ 19903-74 / 1-IV-Ст3 ГОСТ 16523-70		
				(1310 × 1430)-2	1	29,112кг
			ШРП 1.10.03.09	Лист		
				Лист Б-ПН-2,0 ГОСТ 19903-74 / 1-IV-Ст3 ГОСТ 16523-70		
				(970 × 590)-2,0	1	9,42кг

Изм.	Лист	№ докум.	Подп.	Дата
Разраб.		Гулина		11.85
Провер.		Кудинов		11.85
Н.контр.		Иосилевич		11.85
Утв.				

ШРП 1.10.03.00

Каркас

Лит.	Лист	Листов
Н	1	2

Институт Мосгаз НИИпроект

Формат	Зона	Поз.	Обозначение	Наименование	Кол.	Примечание
Б4		13	ШРП 1.10.03.09	Лист		
				Лист Б-ПН-2,0 ГОСТ 19903-74 / 1-IV-Ст3 ГОСТ 16523-70		
				(230 × 590)-2,0	2	2,2кг
Б4		14	ШРП 1.10.03.10	Лист		
				Лист Б-ПН-2,0 ГОСТ 19903-74 / 1-IV-Ст3 ГОСТ 16523-70		
				(1430 × 590)-2,0	1	13,9
Б4		15	ШРП 1.10.03.11	Карниз		
				Полоса Б-2 4×70 ГОСТ 103-76 / Ст3-I-ГОСТ 535-79		
				L = 1450-2,0	1	3,2кг
				Стандартные изделия		
		17		Петля, ПН560 ГОСТ 5088-78	4	

Изм.	Лист	№ докум.	Подп.	Дата

ШРП 1.10.03.00 Лист 2

Копировал: Гаврилова Формат А4

ШРП 1.10.03.01

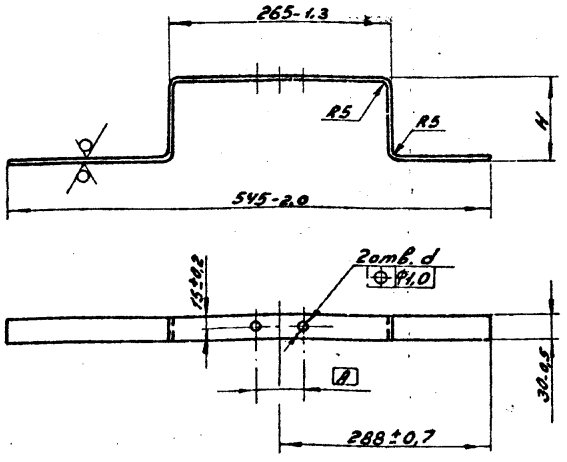

Обозначение	A, мм	d, мм	H, мм
ШРП 1.10.03.01	53	$10^{+0,4}$	105-0,9
-01	70	$12^{+0,4}$	99-0,9

Изм.	Лист	№ докум.	Подп.	Дата
Разраб.		Гулина		11.85
Провер.		Кудинов		11.85
Т.контр.				
Н.контр.		Иосилевич		11.85
Утв.				

ШРП 1.10.03.01

Скоба

Лит.	Масса	Масштаб
Н	0,91	—

Лист Листов 1

Полоса 5×30-Б-2-ГОСТ 103-76 / Ст3-I-ГОСТ 535-79

Институт Мосгаз НИИпроект

Копировал: Гаврилова Формат А4

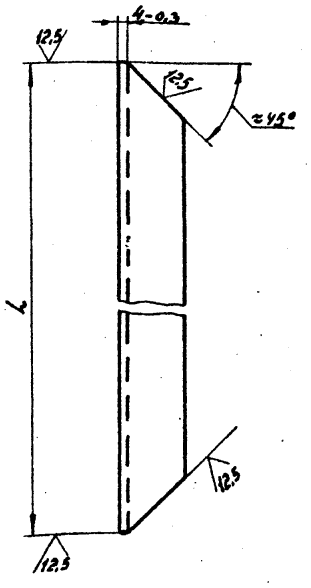

Обозначение	L, мм	Масса, кг
ШРП 1.10.03.02	1322-2,0	2,54
-01	1442-2,0	2,75

Изм.	Лист	№ докум.	Подп.	Дата
Разраб.		Гулина		11.85
Провер.		Кудинов		11.85
Т.контр.				
Н.контр.		Иосилевич		11.85
Утв.				

ШРП 1.10.03.02

Уголок

Лит.	Масса	Масштаб
Н	см табл.	1:2

Лист Листов 1

Уголок 32×32×4-Б-ГОСТ 8509-72 / Ст3-I-535-79

Институт Мосгаз НИИпроект

Копировал: Гаврилова Формат А4

Серия 5.905-11 Выпуск 1

ШРП 1.10.03.00 СБ

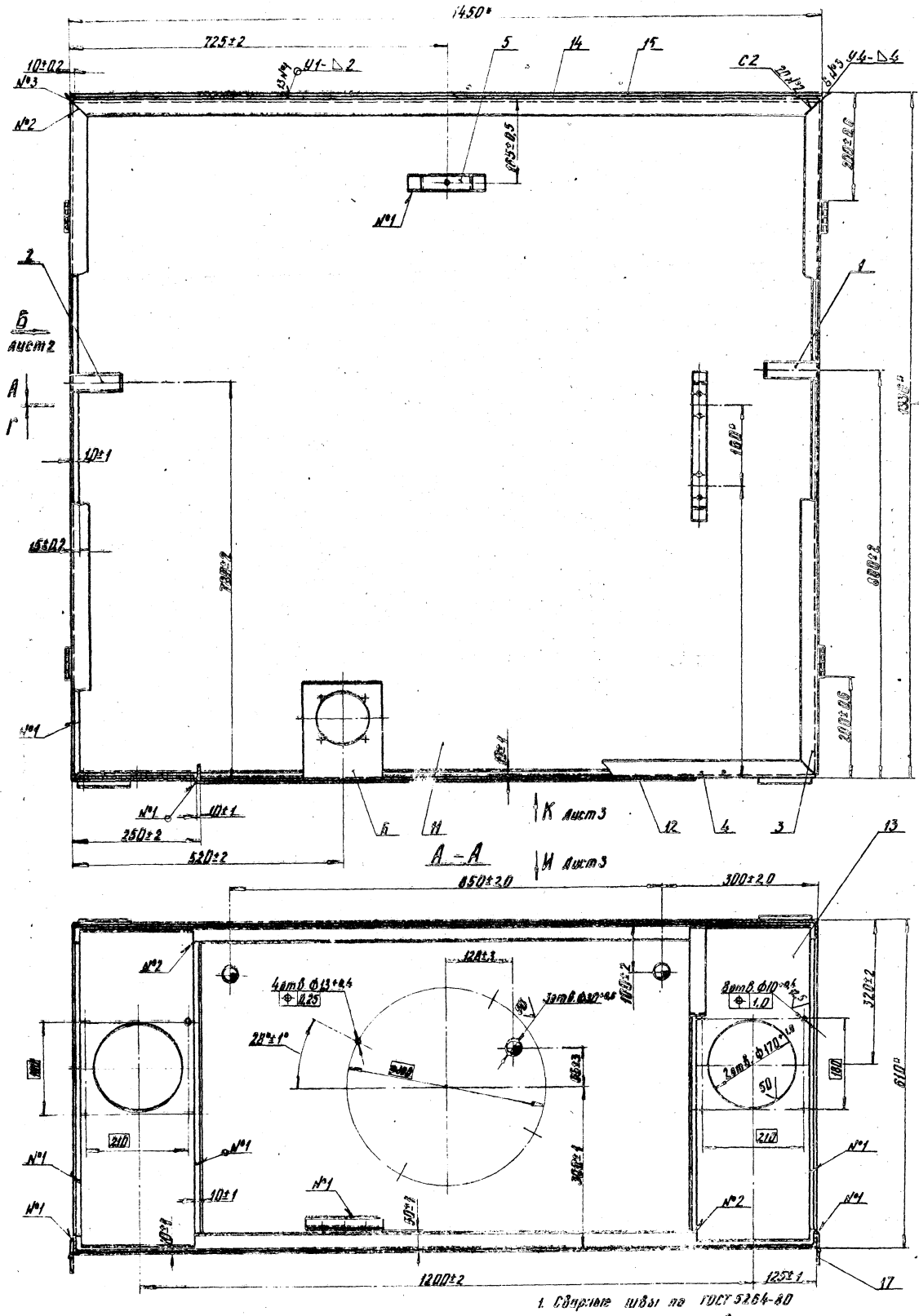

1. Сварные швы по ГОСТ 5264-80
2. * Размеры для справок

Изм.	Лист	№ докум.	Подп.	Дата	ШРП 1.10.03.00 СБ	
Разраб.		Гулина		11.85	Каркис Сборочный чертеж	Лит. / Масса / Масштаб И / 93,9 / 1:3
Провер.		Кудинов		11.85		Лист 1 / Листов 3
Т. контр.						Институт
Н. контр.		Носилевич		11.85		Мосгаз НИИпроект
Утв.						

копировал: Ю.Л. Формат А3

Инв. № подл. | Подпись и дата | Взам. инв. № | Инв. № дубл. | Подпись и дата

Вид Б лист 1

Вид В лист 1

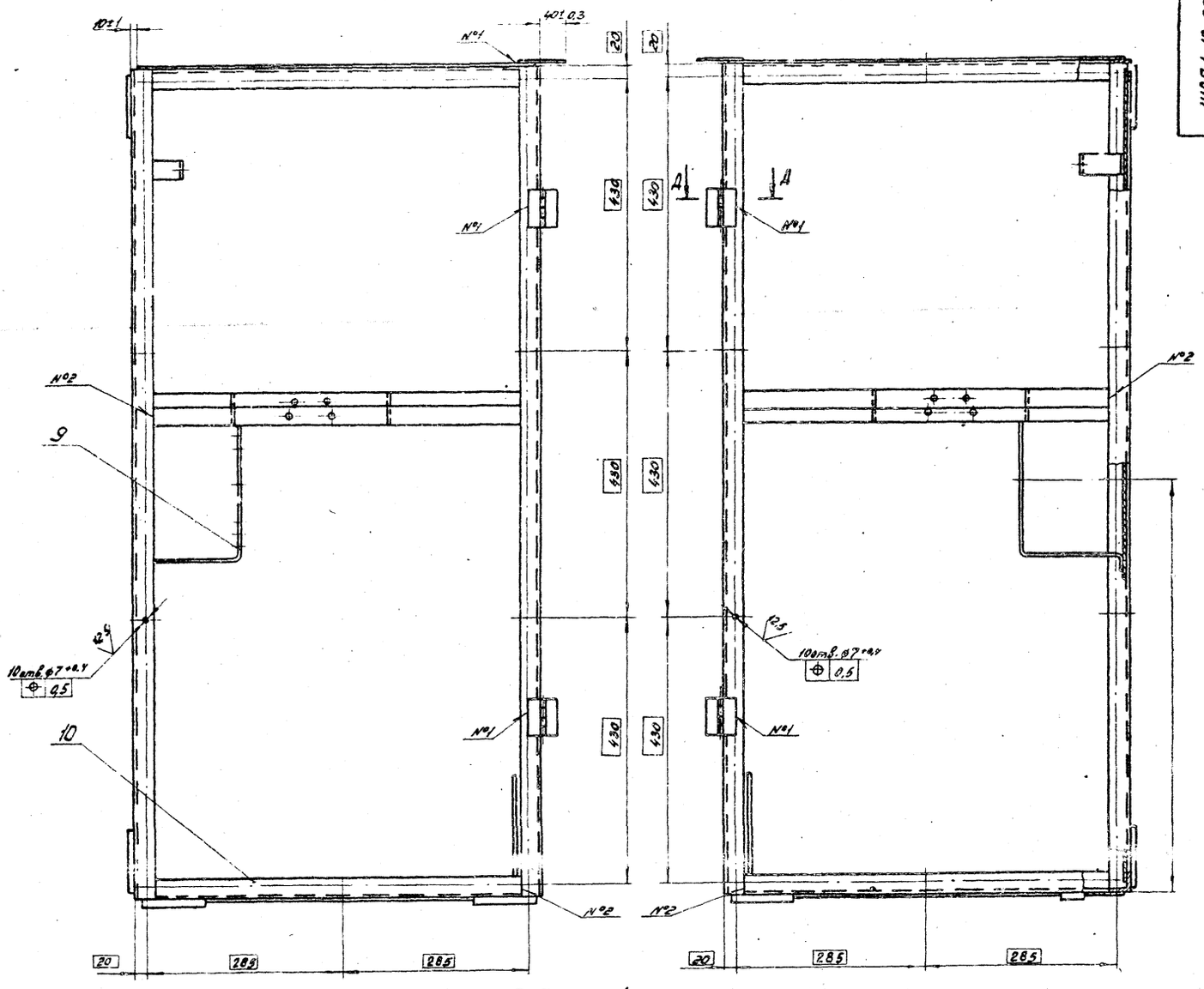

Г–Г лист 1

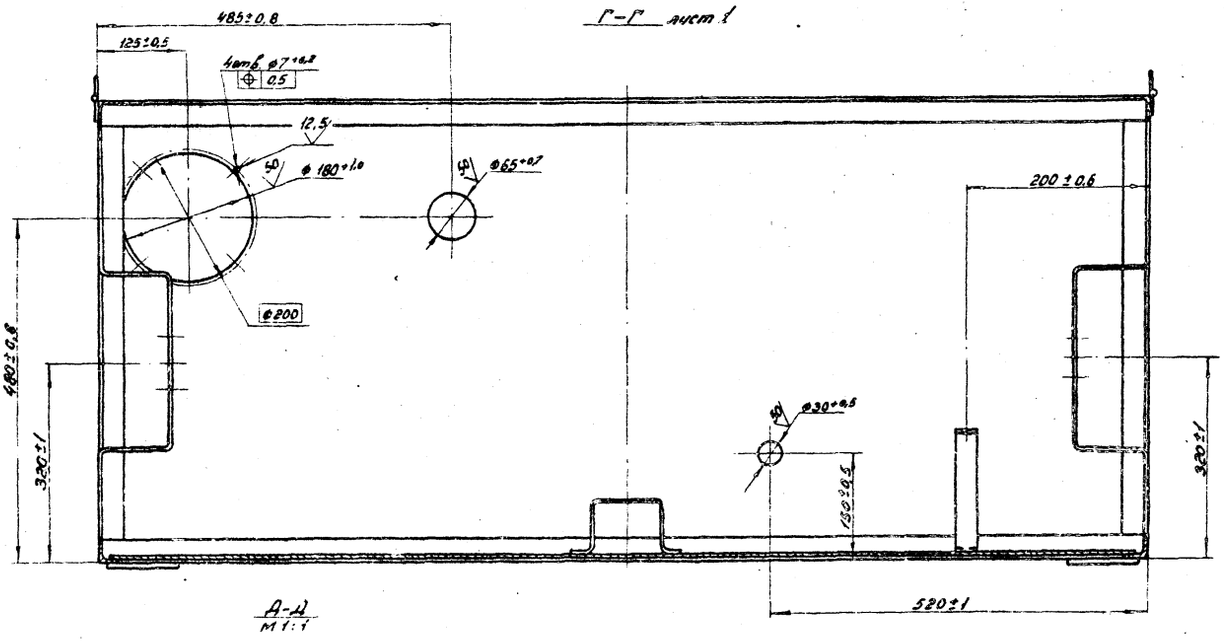

А–Д
М1:1

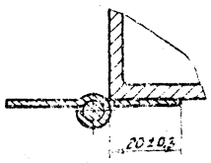

Изм.	Кол.уч.	Лист	№ докум.	Подп.	Дата

ШРП1.10.03.005 Лист 8

Копировал: Павлова Формат А3

Вид Н лист 1

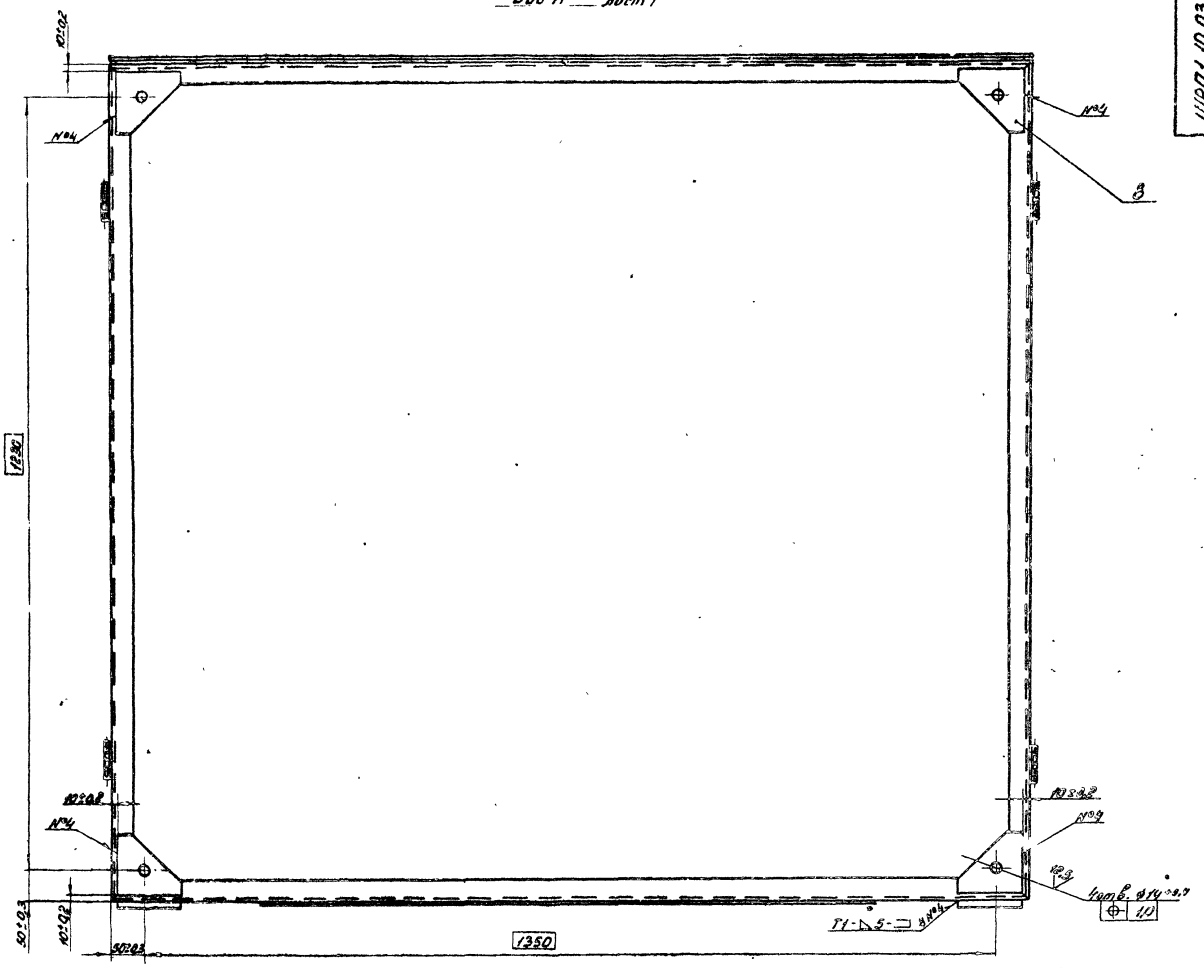

Вид К лист 1

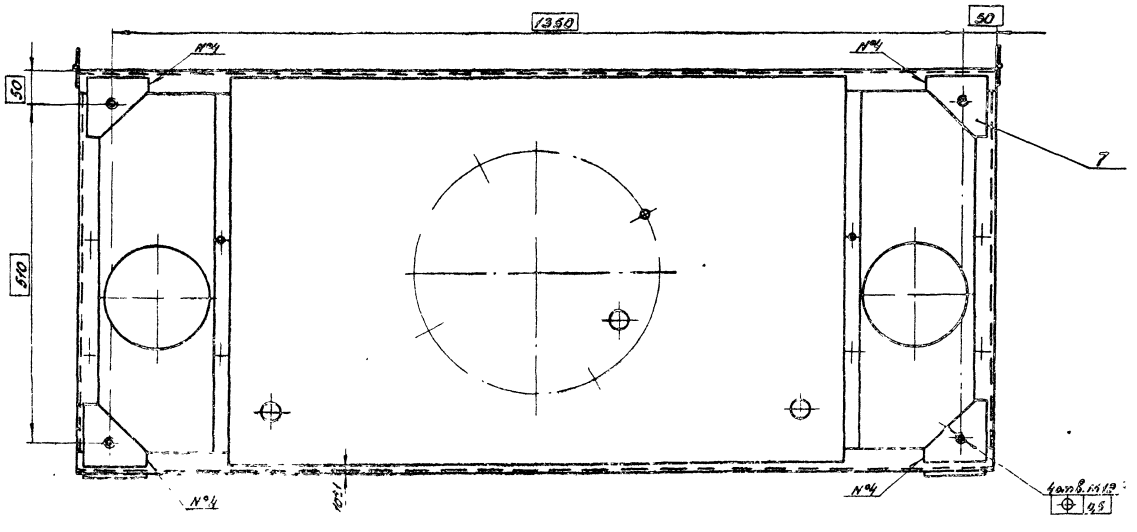

Серия 5.905-11 Выпуск 1

ШРП 1.10.03.03

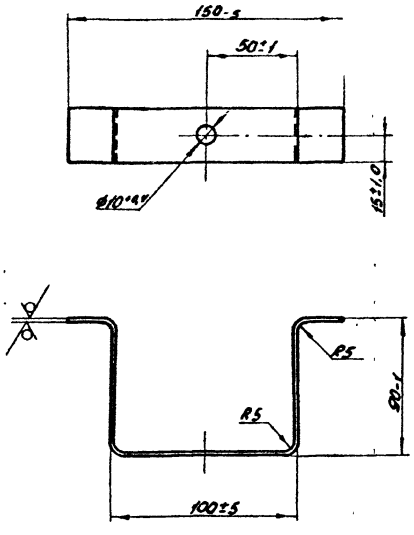

Изм.	Лист	№ докум.	Подп.	Дата
Разраб.		Гулина		11.85
Провер.		Кудинов		11.85
Т.контр.				
Н.контр.		Иосилевич		11.85
Утв.				

ШРП 1.10.03.03

Скоба

Лит.	Масса	Масштаб
Н	0,36	1:2

Лист | Листов 1

Полоса 5×30-5-2-ГОСТ 103-76 / Ст3-I-ГОСТ 535-79

Институт Мосгаз НИИпроект

Копировал: Гаврилова — Формат А4

ШРП 1.10.03.04

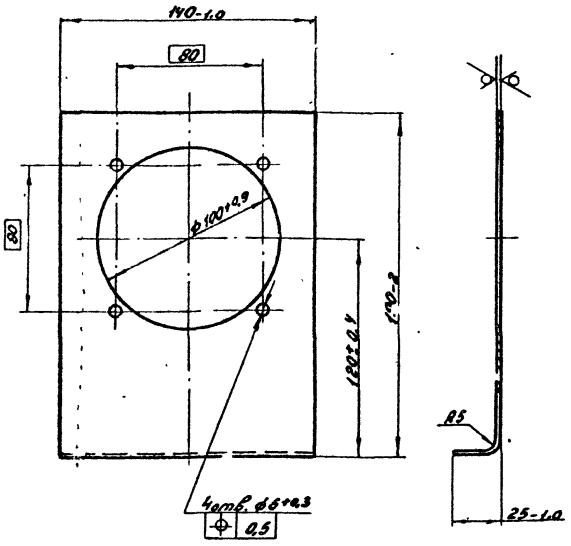

Изм.	Лист	№ докум.	Подп.	Дата
Разраб.		Гулина		11.85
Провер.		Кудинов		11.85
Т.контр.				
Н.контр.		Иосилевич		11.85
Утв.				

ШРП 1.10.03.04

Щиток

Лит.	Масса	Масштаб
Н	0,47	1:2

Лист | Листов 1

Лист Б-ПН-2,0 ГОСТ 19903-74 / 1-IV-Ст3 ГОСТ 16523-70

Институт Мосгаз НИИпроект

Копировал: Гаврилова — Формат А4

ШРП 1.10.03.05

Рис. 1

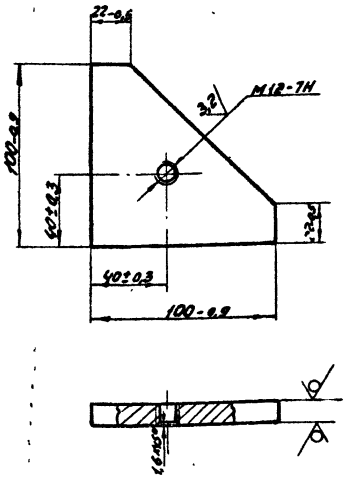

Рис. 2
Остальное см. рис. 1

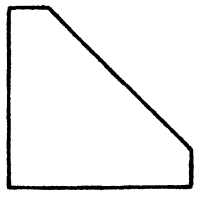

Обозначение	Рис.	S, мм	Масса, кг
ШРП 1.10.03.06	1	12	0,66
-01	2	8	0.44

Изм.	Лист	№ докум.	Подп.	Дата
Разраб.		Гулина		11.85
Провер.		Кудинов		11.85
Т.контр.				
Н.контр.		Иосилевич		11.85
Утв.				

ШРП 1.10.03.05

Косынка

Лит.	Масса	Масштаб
Н	см. табл.	1:2

Лист | Листов 1

Лист Б-ПН-S ГОСТ 19903-74 / Ст3 ГОСТ 14637-79

Институт Мосгаз НИИпроект

Копировал: Гаврилова — Формат А4

ШРП 1.10.03.06

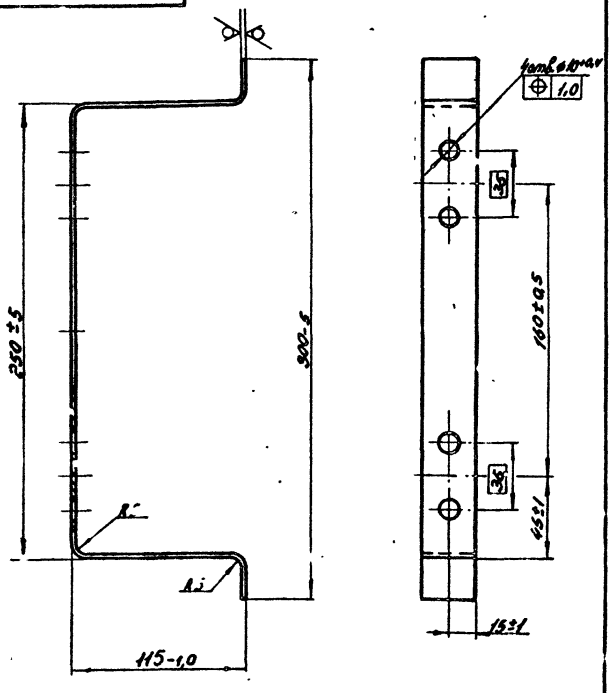

Изм.	Лист	№ докум.	Подп.	Дата
Разраб.		Гулина		11.85
Провер.		Кудинов		11.85
Т.контр.				
Н.контр.		Иосилевич		11.85
Утв.				

ШРП 1.10.03.06

Скоба

Лит.	Масса	Масштаб
Н	1,00	1:2

Лист | Листов 1

Полоса 5×30-5-2-ГОСТ 103-76 / Ст3-I-ГОСТ 535-79

Институт Мосгаз НИИпроект

Копировал: Гаврилова — Формат А4

Серия 5.905-11 Выпуск 1

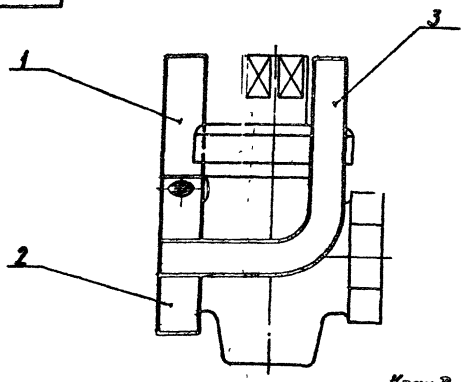

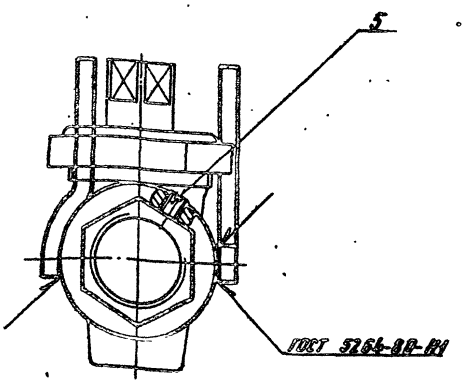

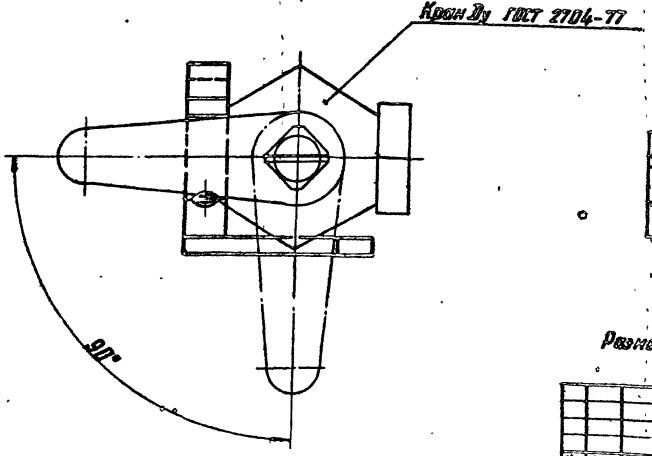

Обозначение	Ду крана	Масса кг
ШРП1.11.00	65	0,45
-01	80	0,67

Размеры для справок

Изм.	Лист	N докум.	Подп.	Дата
Разраб.		Подшивалин		11.85
Провер.		Кийкнав		11.85
Т.контр.				
Н.контр.		Носилевич		11.85
Утв.				

Ограничитель поворота
Сборочный чертеж

ШРП1.11.00СБ

Лит.	Масса	Масштаб
И	Ст4 табл.	1:1
Лист	Листов 1	
Институт Мосгазниишпроект		

Копировал: Ред.

Формат	Зона	Поз.	Обозначение	Наименование	Кол.	Примечание
				Документация		
А3			ШРП1.11.00СБ	Сборочный чертеж		
				Стандартные изделия		
		5		Винт М6х8.58.096 ГОСТ 1477-75	1	
			Переменные данные	для исполнений ШРП1.11.00		
				Детали		
А4		1	ШРП1.11.01	Планка	1	
А4		2	ШРП1.11.02	Втулка	1	
А4		3	ШРП1.11.03	Планка	1	
				ШРП1.11.00-01		
				Детали		
А4		1	ШРП1.11.01-01	Планка	1	
А4		2	ШРП1.11.02-01	Втулка	1	
А4		3	ШРП1.11.03-01	Планка	1	

Изм.	Лист	N докум.	Подп.	Дата
Разраб.		Подшивалин		11.85
Провер.		Кийкнав		11.85
Т.контр.				
Н.контр.		Носилевич		11.85
Утв.				

Ограничитель поворота

ШРП1.11.00

Лит.	Лист	Листов
И	1	
Институт Мосгазниишпроект		

Копировал: Ред. Формат А4

ШРП1.11.00

12,5

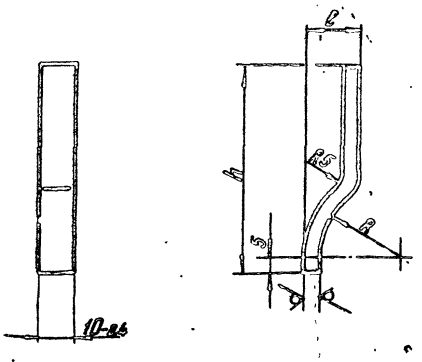

Обозначение	R	h	l	Масса кг
ШРП1.11.01	21 -0,29	55 -0,7	14 -0,4	0,933
-01	34 -0,39	65 -0,7	11 -0,4	0,823

Изм.	Лист	N докум.	Подп.	Дата
Разраб.		Подшивалин		11.85
Провер.		Кийкнав		11.85
Т.контр.				
Н.контр.		Носилевич		11.85
Утв.				

Планка

Лист Б-ПН-5.0 ГОСТ 19903-74 В Ст3сп2 ГОСТ 14637-79

ШРП1.11.01

Лит.	Масса	Масштаб
И	Ст4 табл.	1:1
Лист	Листов 1	
Институт Мосгазниишпроект		

Копировал: Ред. Формат А4

Серия 5.905-14 Выпуск 1

ШРП 1.11.02

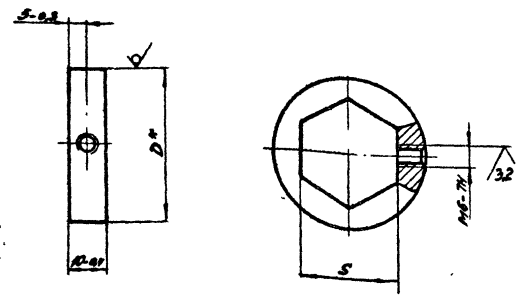

Обозначение	D	S	Масса
ШРП 1.11.02	42	27 +0,5	0,06
-01	48	32 +0,6	0,07

* Размеры для справок

Изм.	Лист	№ докум.	Подп.	Дата
Разраб.		Подшивалин		11.85
Провер.		Кудинов		11.85
Т.контр.				
Н.контр.		Иосилевич		11.85

ШРП 1.11.02

Втулка

Лит. Н | Масса: см. табл. | Масштаб: 1:1

Лист | Листов 1

Круг D-B ГОСТ 2590-71 / Ст3-1-ГОСТ 535-79

Институт Мосгазниипроект

Копировал: Гаврилова Формат А4

ШРП 1.11.03

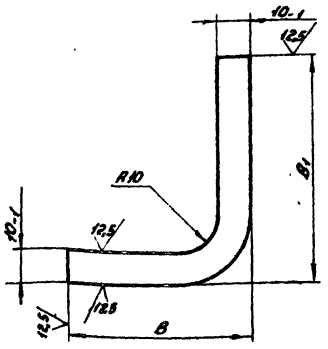

Обозначение	B	B1	Масса
ШРП 1.11.03	43-0,6	55-0,7	0,04
-01	53-0,7	65-0,7	0,05

Изм.	Лист	№ докум.	Подп.	Дата
Разраб.		Подшивалин		11.85
Провер.		Кудинов		11.85
Т.контр.				
Н.контр.		Иосилевич		11.85
Утв.				

ШРП 1.11.03

Планка

Лит. Н | Масса: см. табл. | Масштаб: 1:1

Лист | Листов 1

Лист 6-ПН-5.0 ГОСТ 19903-74 / 8 Ст3сп2 ГОСТ 14637-79

Институт Мосгазниипроект

Копировал: Гаврилова Формат А4

Формат	Зона	Поз.	Обозначение	Наименование	Кол.	Примечание
				Документация		
А3			ШРП 1.12.00СБ	Сборочный чертеж		
				Детали		
А4		1	ШРП 1.12.01	Фланец	1	
А4		2	ШРП 1.12.02	Втулка	1	

Изм.	Лист	№ докум.	Подп.	Дата
Разраб.		Подшивалин		11.85
Пров.		Кудинов		11.85
Н.контр.		Иосилевич		11.85
Утв.				

ШРП 1.12.00

Ограничитель поворота

Лит. Н | Лист | Листов 1

Институт Мосгазниипроект

Копировал: Гаврилова Формат А4

ШРП 1.12.01

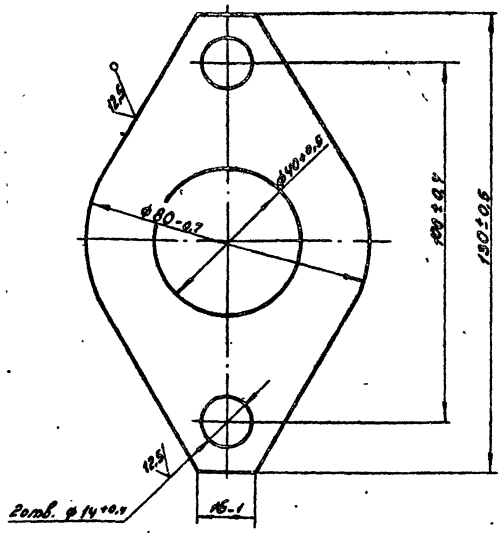

Изм.	Лист	№ докум.	Подп.	Дата
Разраб.		Подшивалин		11.85
Провер.		Кудинов		11.85
Т.контр.				
Н.контр.		Иосилевич		11.85
Утв.				

ШРП 1.12.01

Фланец

Лит. Н | Масса: 0,12 | Масштаб: 1:1

Лист | Листов 1

Лист 6-ПН-3.0 ГОСТ 19903-74 / 1-11 Ст3 ГОСТ 16523-70

Институт Мосгазниипроект

Копировал: Гаврилова Формат А4

Серия 5.905-11 Выпуск 1

ШРП1.12.00СБ

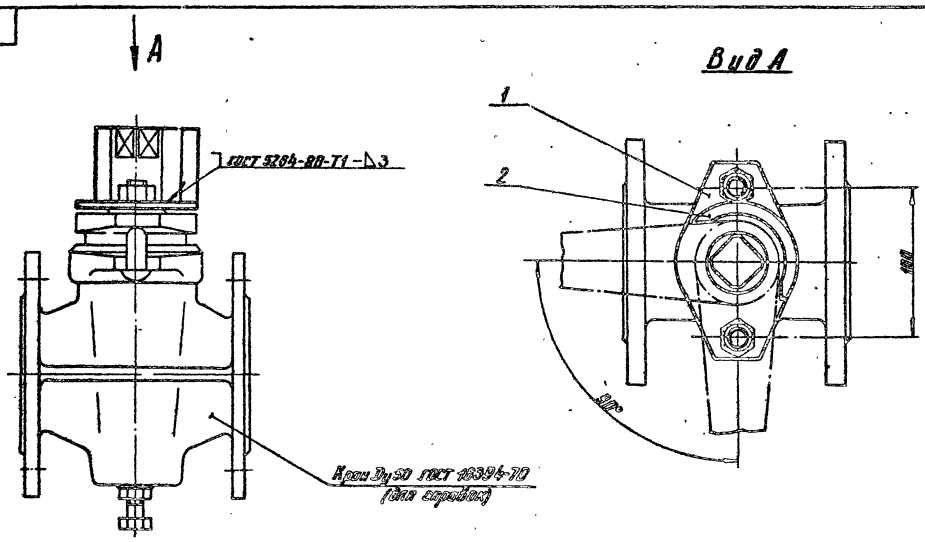

Размеры для справок

Изм.	Лист	N Докум.	Подп.	Дата	Ограничитель поворота Сборочный чертеж	Лит.	Масса	Масштаб
Разраб.		Подшивалов		11.85		И	0,18	1:2
Провер.		Кудинов		11.85		Лист	Листов 1	
Т.контр.						Институт Мосгаз НИИпроект		
Н.контр.		Посилевич		11.85				
Утв.								

копировал: [illegible] формат А3

ШРП1.12.02

12,5

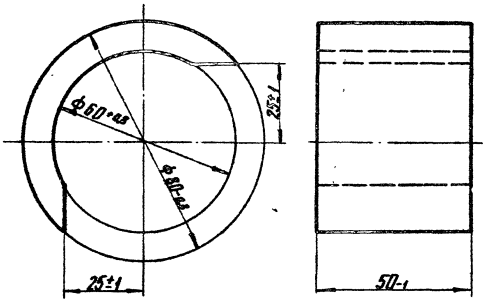

* Размер для справок

Изм.	Лист	N Докум.	Подп.	Дата	Втулка	Лит.	Масса	Масштаб
Разраб.		Подшивалов		11.85		И	0,055	1:1
Провер.		Кудинов		11.85		Лист	Листов 1	
Т.контр.					Ст3 ГОСТ 380-71	Институт Мосгаз НИИпроект		
Н.контр.		Посилевич		11.85				
Утв.								

копировал: [illegible] формат А4

Формат	Зона	Поз.	Обозначение	Наименование	Кол.	[illegible]
				Документация		
А3			ШРП1.13.00СБ	Сборочный чертеж		
				Детали		
А4		1	ШРП1.13.01	Трубка	1	
А4		2	ШРП1.13.02	Трубка	1	
Б4		3	ШРП1.13.03	Труба L=128-2,5		
				Труба 57×3,0 ГОСТ 10704-76 / В-В Ст3 ГОСТ 10705-80	1	1,37кг
А4		4	ШРП1.01.04-03	Труба	1	
А4		5	ШРП1.02.02	Ниппель	1	
А4		6	ШРП1.02.03	Штуцер	1	
А4		7	ШРП1.07.02-01	Штуцер	1	
				Стандартные изделия		
		11		Фланец 1-50-10ст25 ГОСТ 12820-80	1	
		12		Отвод 90° 57×3,0 ГОСТ 17375-83	1	

Изм.	Лист	N Докум.	Подп.	Дата	Колено	Лит.	Лист	Листов 1
Разраб.		Гулина		11.85		И		1
Провер.		Посилевич		11.85		Институт Мосгаз НИИпроект		
Н.контр.		Посилевич		11.85				
Утв.								

копировал: [illegible] формат А4

Серия 5.905-14 Выпуск 1

ШРП 1.13.00СБ

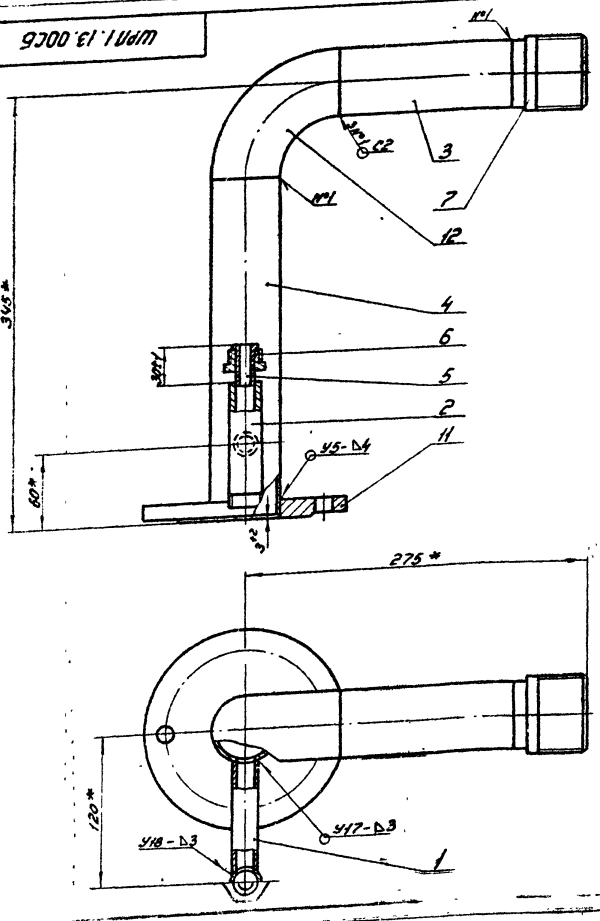

1. Колено испытать на прочность водой давлением 0,75 МПа (7,5 кгс/см²) и плотность воздухом давлением 0,60 МПа (6,0 кгс/см²).
2. Продолжительность испытания на прочность и плотность определяется временем, необходимым для осмотра мест сварки, но не менее 1 мин. на каждое испытание. При этом падение давления не допускается.
3. Сварные швы по ГОСТ 16037-80.
4. * Размеры для справок.

Изм.	Лист	№ докум.	Подп.	Дата	ШРП 1.13.00СБ			
Разраб.		Гулина		11.85	Колено	Лит.	Масса	Масштаб
Провер.		Кудинов		11.85	Сборочный чертеж	Н	4,11	1:2,5
Т. контр.						Лист	Листов 1	
Н. контр.		Иосилевич		11.85		Институт Мосгазниипроект		

Копировал: Гаврилова Формат А3

ШРП 1.13.01

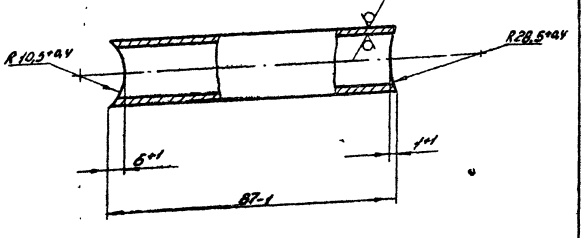

Изм.	Лист	№ докум.	Подп.	Дата	ШРП 1.13.01			
Разраб.		Гулина		11.85	Труба	Лит.	Масса	Масштаб
Провер.		Кудинов		11.85		Н	0,12	1:1
Т. контр.						Лист	Листов 1	
Н. контр.		Иосилевич		11.85	Труба 18×1,2 ГОСТ 10704-76 / 6-8 Ст3сп3 ГОСТ 10705-80	Институт Мосгазниипроект		
Утв.								

Копировал: Гаврилова Формат А4

ШРП 1.13.02

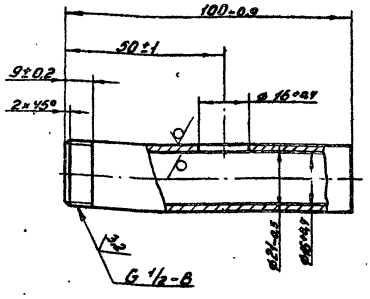

Изм.	Лист	№ докум.	Подп.	Дата	ШРП 1.13.02			
Разраб.		Гулина		11.85	Труба	Лит.	Масса	Масштаб
Провер.		Кудинов		11.85		Н	0,14	1:1
Т. контр.						Лист	Листов 1	
Н. контр.		Иосилевич		11.85	Сталь 20-4-6 ГОСТ 1050-74	Институт Мосгазниипроект		
Утв.								

Копировал: Гаврилова Формат А4

Формат	Зона	Поз.	Обозначение	Наименование	Кол.	Примечание
				Документация		
А4			ШРП1.14.00СБ	Сборочный чертеж		
				Стандартные изделия		
		1		Фланец 1-50-1 ст.25 ГОСТ12820-80	1	
				Прочие изделия		
				Для исполнений ШРП1.14.00		
				Детали		
А4	2		ШРП1.07.02-02	Штуцер	1	
				ШРП1.14.00-01		
				Детали		
А4	2		ШРП1.07.02-03	Штуцер	1	

Изм.	Лист	№ докум.	Подп.	Дата
Разраб.		Пилипт		И.85
Провер.		Ивлиев		И.85
Н.контр.		Носкевич		И.85
Утв.				

Переходник

ШРП1.14.00

Лит.	Лист	Листов
И		

Институт Мосгазниипроект

Формат А4

ШРП1.14.00СБ

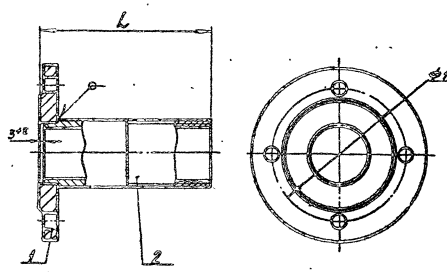

Обозначение	L, мм	Масса, кг
ШРП1.14.00	165	1,8
-01	165	1,9

1. Сварной шов по ГОСТ 16037-80-У6-Б4
2. Размеры для справок

Изм.	Лист	№ докум.	Подп.	Дата
Разраб.		Пилипт		И.85
Провер.		Кабанов		И.85
Т.контр.				
Н.контр.		Носкевич		И.85
Утв.				

Переходник

Сборочный чертеж

ШРП1.14.00СБ

Лит.	Масса	Масштаб
И	Ст. пр. 8а.	1:2,5
Листов 1		

Институт Мосгазниипроект

Формат А4

Формат	Зона	Поз.	Обозначение	Наименование	Кол.	Примечание
				Документация		
А4			ШРП1.15.00СБ	Сборочный чертеж		
				Детали		
А4	1		ШРП1.02.03-01	Штуцер	1	
				Материалы		
	2			Труба М2-Н5х1 ГОСТ 617-72	0,05 м	

Изм.	Лист	№ докум.	Подп.	Дата
Разраб.		Пилипт		И.85
Провер.		Кабанов		И.85
Т.контр.				
Н.контр.		Носкевич		И.85
Утв.				

Трубка импульсная

ШРП1.15.00

Лит.	Лист	Листов
И		1

Институт Мосгазниипроект

Формат А4

Копировал:

ШРП1.15.00СБ

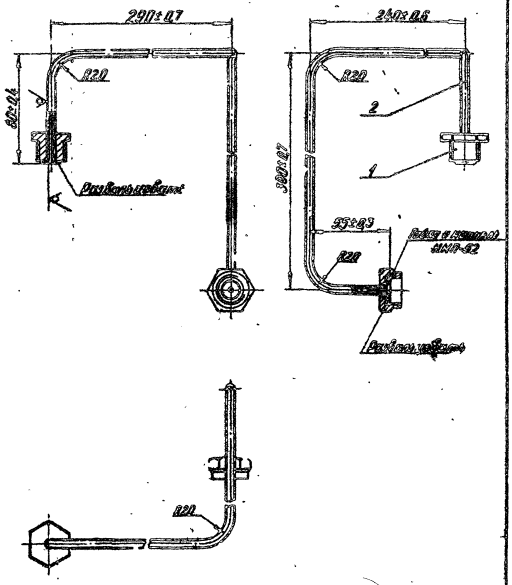

Изм.	Лист	№ докум.	Подп.	Дата
Разраб.		Пилипт		И.85
Провер.		Кабанов		И.85
Т.контр.				
Н.контр.		Носкевич		И.85
Утв.				

Трубка импульсная

Сборочный чертеж

ШРП1.15.00СБ

Лит.	Масса	Масштаб
И	0,16	1:2
Листов 1		

Институт Мосгазниипроект

Копировал:

Формат А4

Серия 5.905-11 Выпуск 1

Формат	Зона	Поз.	Обозначение	Наименование	Кол.	Примечание
				Документация		
А3			ШРП 1.16.00СБ	Сборочный чертеж		
				Детали		
А4		1	ШРП 1.01.04-04	Труба	1	
А4		2	ШРП 1.02.02	Ниппель	1	
А4		3	ШРП 1.02.03	Штуцер	1	
А4		4	ШРП 1.13.01	Труба	1	
А4		5	ШРП 1.13.02	Труба	1	
				Стандартные изделия		
		7		Фланец 1-50-10 ст.25 ГОСТ 12820-80	2	

ШРП 1.16.00

Изм.	Лист	№ докум.	Подп.	Дата
Разраб.		Гулунов		11.85
Пров.		Кудинов		11.85
Н.контр.		Иоселевич		11.85
Утв.				

Катушка

Лит.	Лист	Листов
Н		1

Институт Мосгазниипроект

Формат	Зона	Поз.	Обозначение	Наименование	Кол.	Примечание
				Документация		
А3			ШРП 1.17.00СБ	Сборочный чертеж		
				Детали		
А4		1	ШРП 1.17.01	Фланец	1	
Б4		2	ШРП 1.17.02	Труба		
				Труба 57×3,0 ГОСТ 10704-76 / В.Ст3сп3 ГОСТ 10705-80		
				L = 180-1,0	1	0,72 кг
Б4		3	ШРП 1.17.03	Труба		
				Труба 57×3,0 ГОСТ 10704-76 / В.Ст3сп3 ГОСТ 10705-80		
				L = 195-1,0	1	0,78 кг
А4		4	ШРП 1.07.02-01	Штуцер	1	
				Стандартные изделия		
		6		Отвод 90° 57×3,0 ГОСТ 17375-83	1	

Инв.№ подл. | Подп. и дата | Взам.инв.№ | Инв.№ дубл. | Подп. и дата

ШРП 1.17.00

Изм.	Лист	№ докум.	Подп.	Дата
Разраб.		Гулунов		11.85
Пров.		Кудинов		11.85
Н.контр.		Иоселевич		11.85
Утв.				

Колено

Лит.	Лист	Листов
Н		1

Институт Мосгазниипроект

Копировал: Гаврилова Формат А4

ШРП 1.16.00СБ

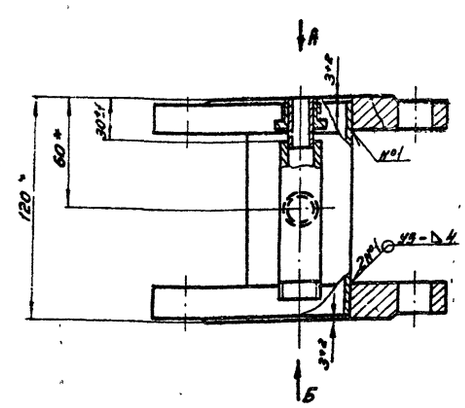

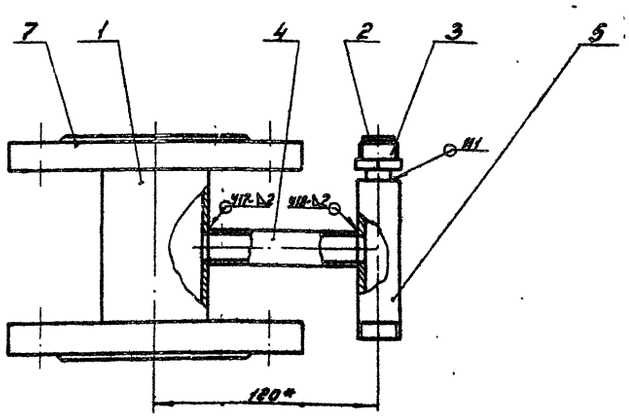

Вид А

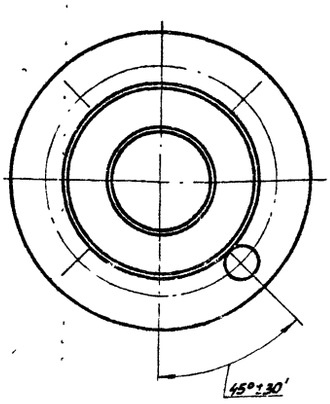

Вид Б

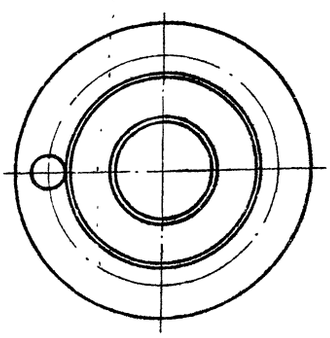

1. Катушку испытать на прочность водой давлением 0,75 МПа (7,5 кгс/см²) и плотность воздухом давлением 0,60 МПа (6,0 кгс/см²).
2. Продолжительность испытания на прочность и плотность определяется временем, необходимым для осмотра мест сварки, но не менее 1 мин. на каждое испытание. При этом падение давления не допускается.
3. Сварные швы по ГОСТ 16037-80.
4. * Размеры для справок.

ШРП 1.16.00СБ

Изм.	Лист	№ докум.	Подп.	Дата
Разраб.		Гулунов		11.85
Пров.		Кудинов		11.85
Т.контр.				
Н.контр.		Иоселевич		11.85
Утв.				

Катушка
Сборочный чертеж

Лит.	Масса	Масштаб
Н	4,90	1:2
Лист	Листов 1	

Институт Мосгазниипроект

Копировал: Гаврилова Формат А3

ШРП 1.17.00СБ

Серия 5.905-11 Выпуск 1

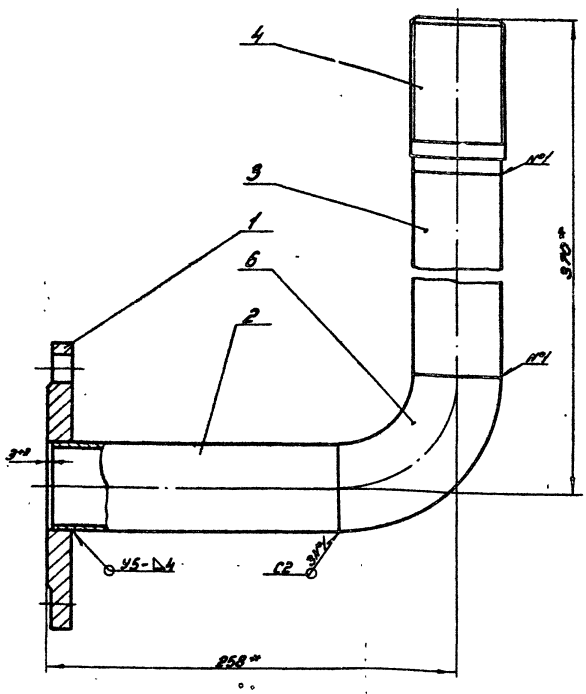

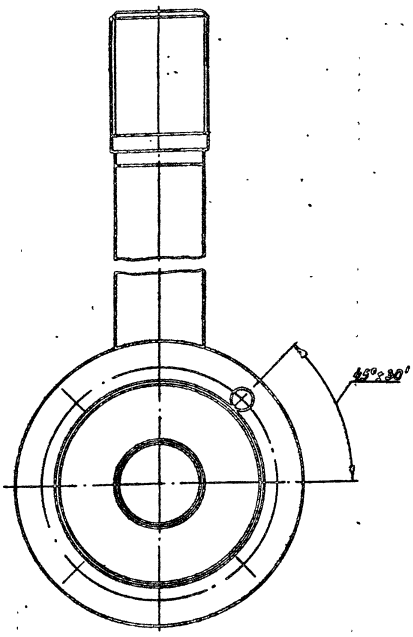

Изм.	Лист	№ докум.	Подп.	Дата
Разраб.		Гулина		11.85
Провер.		Кудинов		11.85
Т.контр.				
Н.контр.		Иосилевич		11.85
Утв.				

ШРП 1.17.00СБ

Колено

Сборочный чертеж

Лит.	Масса	Масштаб
А4	4,85	1:2
Лист	Листов 1	

Институт Мосгазпроект

Копировал: Гаврилова Формат А4

ШРП 1.17.01

(√) 25

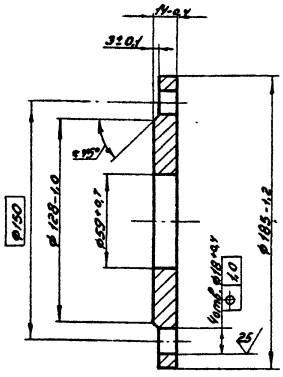

Изм.	Лист	№ докум.	Подп.	Дата
Разраб.		Гулина		11.85
Провер.		Кудинов		11.85
Т.контр.				
Н.контр.		Иосилевич		11.85
Утв.				

ШРП 1.17.01

Фланец

Лит.	Масса	Масштаб
А4	2,24	1:2
Лист	Листов 1	

Институт Мосгазпроект

Ст3сп3 ГОСТ 380-71

Копировал: Гаврилова Формат А4

Формат	Зона	Поз.	Обозначение	Наименование	Кол.	Приме-чание
				Документация		
А4			ШРП 1.18.00СБ	Сборочный чертеж		
				Детали		
А4		1	ШРП 1.18.01	Фланец	1	
А4		2	ШРП 1.18.02	Обечайка	1	
А4		3	ШРП 1.18.03	Заглушка		
				Лист 6-ПМ-20 ГОСТ 19903-74		
				1-ПМ-Ста ЭПОСТ 16523-70		
				Ø 180-1	1	0,4 кг

Изм.	Лист	№ докум.	Подп.	Дата
Разраб.		Гулина		11.85
Провер.		Кудинов		11.85
Т.контр.				
Н.контр.		Иосилевич		11.85
Утв.				

ШРП 1.18.00

Колпак

Лит.	Масса	Масштаб
А1		
Лист	Листов	

Институт Мосгазпроект

Копировал: Гаврилова Формат А4

Серия 5.905-11 Выпуск 1

ШРП 1.18.00СБ

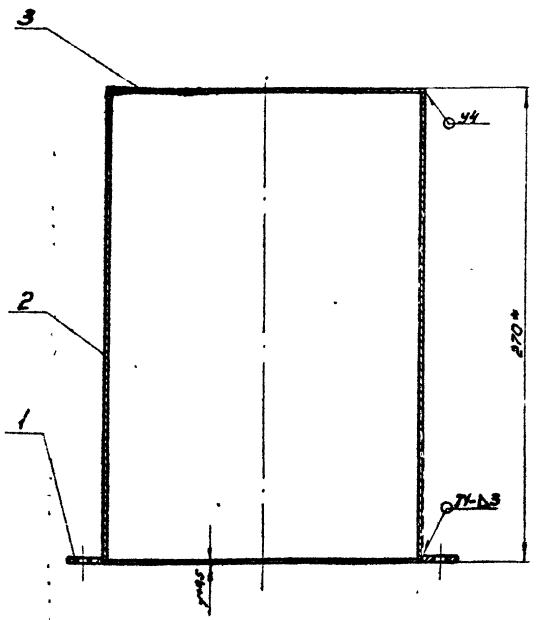

1. Сварные швы по ГОСТ 5264-80.
2. * Размер для справки

Изм. Лист	№ докум.	Подп.	Дата	ШРП 1.18.00СБ		
Разраб.	Гулина		11.85	Коляска Сборочный чертеж	Лит.	Масса	Масштаб
Провер.	Кудинов		11.85		Н	3,1	1:2
Т.контр.					Лист	Листов 1
Н.контр.	Иосилевич		11.85		Институт Мосгазниипроект	
Утв.						

Копировал: Гаврилова Формат А4

Инв.№ подл. | Подп. и дата | Взам. инв.№ | Инв.№ дубл. | Подп. и дата

ШРП 1.18.01

12,5 (√)

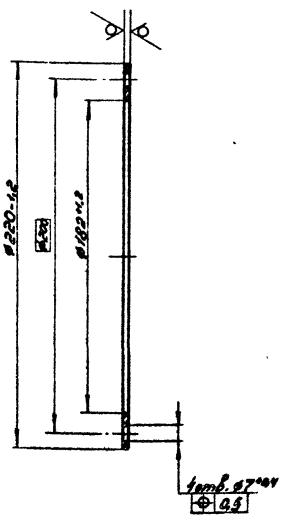

Изм. Лист	№ докум.	Подп.	Дата	ШРП 1.18.01		
Разраб.	Гулина		11.85	Фланец	Лит.	Масса	Масштаб
Провер.	Кудинов		11.85		Н	0,280	1:2
Т.контр.					Лист	Листов 1
Н.контр.	Иосилевич		11.85	Лист Б-ЛН-3.0 ГОСТ 19903-74 1-IV-Ст.3 ГОСТ 16523-70	Институт Мосгазниипроект	
Утв.						

Копировал: Гаврилова Формат А4

Инв.№ подл. | Подп. и дата | Взам. инв.№ | Инв.№ дубл. | Подп. и дата

ШРП 1.18.02

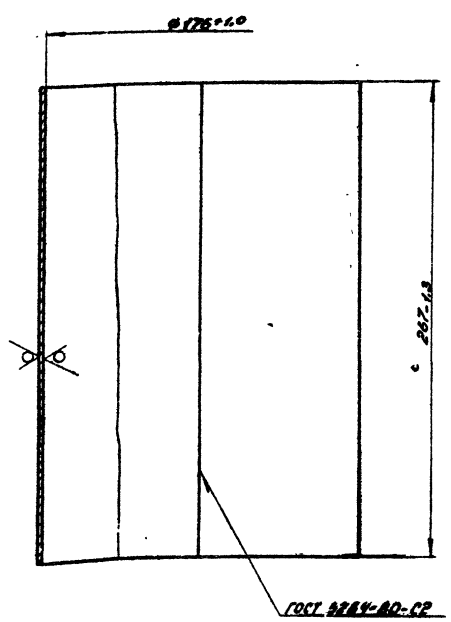

Изм. Лист	№ док. т.	Подп.	Дата	ШРП 1.18.02		
Разраб.	Гулина		11.85	Обечайка	Лит.	Масса	Масштаб
Провер.	Кудинов		11.85		Н	2,4	1:2
Т.контр.					Лист	Листов 1
Н.контр.	Иосилевич		11.85	Лист Б-ЛН-2.0 ГОСТ 19903-74 1-IV-Ст.3 ГОСТ 16523-70	Институт Мосгазниипроект	
Утв.						

Копировал: Гаврилова Формат А4

Инв.№ подл. | Подп. и дата | Взам. инв.№ | Инв.№ дубл. | Подп. и дата

ШРП 1.01

12,5 (√)

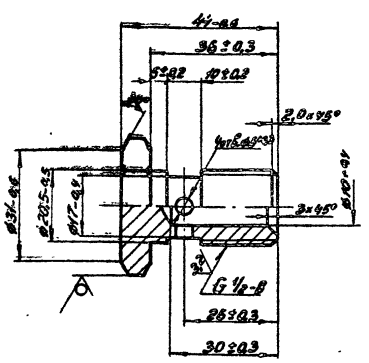

Изм. Лист	№ докум.	Подп.	Дата	ШРП 1.01		
Разраб.	Гулина		11.85	Штуцер	Лит.	Масса	Масштаб
Провер.	Кудинов		11.85		Н	0,12	1:1
Т.контр.					Лист	Листов 1
Н.контр.	Иосилевич		11.85	Шестигранник 32-Б ГОСТ 2879-69 45-В ГОСТ 1051-73	Институт Мосгазниипроект	
Утв.						

Копировал: Гаврилова Формат А4

Инв.№ подл. | Подп. и дата | Взам. инв.№ | Инв.№ дубл. | Подп. и дата

Серия 5.905-11 Выпуск 1

ШРП 1.02

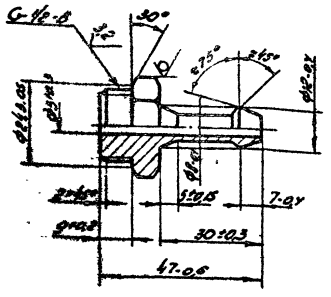

Изм.	Лист	№ докум.	Подп.	Дата
Разраб.		Гулина		11.85
Пров.		Кудинов		11.85
Т.контр.				
Н.контр.		Иосилевич		11.85
Утв.				

ШРП 1.02

Штуцер

Лит.	Масса	Масштаб
	0,08	1:1

Лист | Листов 1

Шестигранник 27-5 ГОСТ 8560-78 / 45В ГОСТ 1051-73

Институт Мосгазниипроект

ШРП 1.03

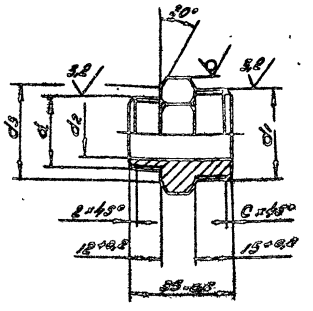

Обозначение	d	d_1	d_2 мм	d_3 мм	S, мм	C	Масса
ШРП 1.03	G 1/2-B	G 3/4-B	15	22,5	30	2	0,10
-01	G 3/4-B	G 1-B	20	24-0,5	35	2,5	0,14

Изм.	Лист	№ докум.	Подп.	Дата
Разраб.		Гулина		11.85
Пров.		Кудинов		11.85
Т.контр.				
Н.контр.		Иосилевич		11.85
Утв.				

ШРП 1.03

Штуцер

Лит.	Масса	Масштаб
Н	см. табл.	—

Лист | Листов 1

Шестигранник 5-5 ГОСТ 8560-78 / 45-В ГОСТ 1051-73

Институт Мосгазниипроект

ШРП 1.06

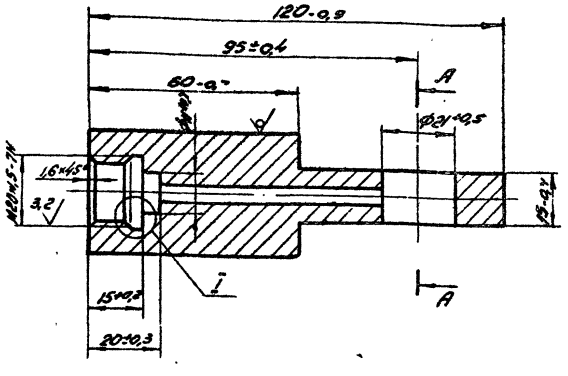

I
M2:1

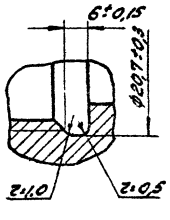

A-A

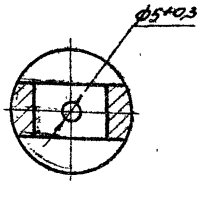

Изм.	Лист	№ докум.	Подп.	Дата
Разраб.		Гулина		11.85
Пров.		Кудинов		11.85
Т.контр.				
Н.контр.		Иосилевич		11.85
Утв.				

ШРП 1.06

Переходник

Лит.	Масса	Масштаб
Н	0,80	1:1

Лист | Листов 1

Круг 35-В ГОСТ 2590-71 / Ст ГОСТ 535-79

Институт Мосгаз

Копир. [illegible]

ШРП 1.12

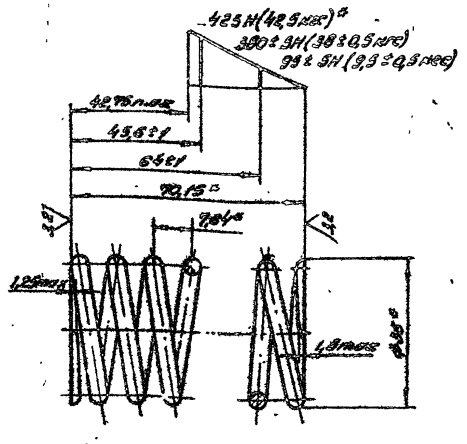

1. $G = 8 \cdot 10^4$ МПа ($8 \cdot 10^5$ кгс/см²)
2. $\tau_3 = 750 \ldots 875$ МПа (7500 ... 8750 кгс/см²)
3. $\sigma_3 = 1500 \ldots 1750$ МПа (15000 ... 17500 кгс/см²)
4. Пружина №462 ГОСТ 13766-68
5. Направление навивки пружины - правое
6. $n = 8,5$
7. $n_1 = 10$
8. $D_2 = 39$ мм
9. * Размеры и параметры для справок

Изм.	Лист	№ докум.	Подп.	Дата
Разраб.		Гулина		11.85
Пров.		Кудинов		11.85
Т.контр.				

ШРП 1.12

Пружина

Лит.	Масса	Масштаб
Н	0,12	7:1

Лист | Листов 1

[illegible] 1,5 ГОСТ 9299-75

Институт Мосгазниипроект

Серия 5.905-11 Выпуск 1

Формат	Зона	Поз	Обозначение	Наименование	Кол	Примечание
				Документация		
А3			ШРП1.20.00 СБ	Сборочный чертеж		
				Сборочные единицы		
А4		1	ШРП1 20.01.00	Насадка для свечи		
				Детали		
А4		2	ШРП1.20.02	Труба	1	
А4		3	ШРП1.20 03	Штуцер	1	
А4		4	-01	Штуцер	1	
			Переменные данные	для исполнений		
				ШРП1.20.00		
				Детали		
А4		5	ШРП1.20.04	Труба	1	
				ШРП1.20.00-01		
				Детали		
А4		5	ШРП1.20.04-01	Труба	1	

Изм.	Лист	№ докум.	Подп.	Дата
Разраб.	Кудинов			12.85
Пров.	Иосилевич			12.85
Н. контр.	Иосилевич			12.85

ШРП1.20.00

Свеча

Лит.	Лист	Листов
И		1

Институт Мосгазниипроект

Формат	Зона	Поз.	Обозначение	Наименование	Кол.	Примечание
				Документация		
А3			ШРП1 20 01. 00 СБ	Сборочный чертеж		
			Переменные данные	для исполнений		
				ШРП1.20.01.00		
				Детали		
А4		1	ШРП1.20.01.01	Короб	1	
А4		2	ШРП1.20.01.02	Косынка	2	
А4		3	ШРП1.20.01.03	Рассекатель	1	
Б4		4	ШРП1.20.01.04	Труба		
				Труба $\frac{25\times2\ ГОСТ\ 10704-76}{ДГОСТ\ 10705-80}$		
				$L = 60_{-1,0}$	1	0,07кг
				ШРП1.20.01.00-01		
				Детали		
А4		1	ШРП1.20.01.01-01	Короб	1	
А4		2	ШРП1.20.01.02-01	Косынка	2	
А4		3	ШРП1.20.01.03-01	Рассекатель	1	
Б4		4	ШРП1.20.01.04-01	Труба		
				Труба $\frac{57\times3\ ГОСТ\ 10704-76}{ДГОСТ\ 10705-80}$		
				$L = 60_{-1,0}$	1	0,24кг

Изм.	Лист	№ докум.	Подп.	Дата
Разраб.	Кудинов			11.85
Пров.	Иосилевич			11.85
Н. конт.	Иосилевич			11.85

ШРП1.20.01.00

Насадка для свечи

Лит.	Лист	Листов
И		1

Институт Мосгазниипроект

Формат А4

ШРП1.02.00 СБ

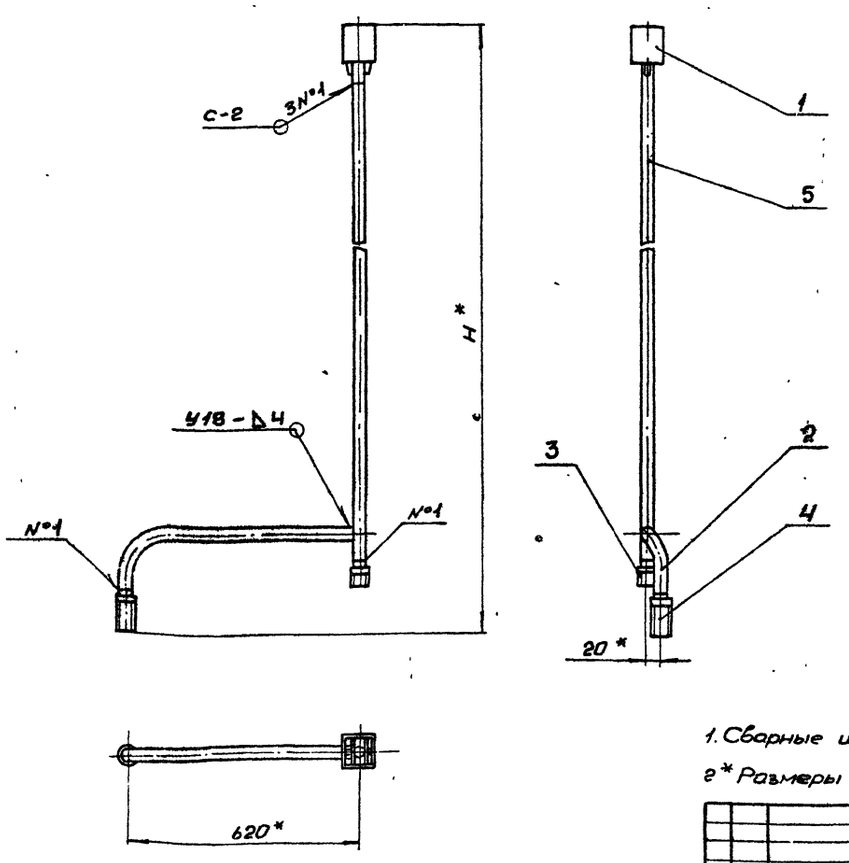

Обозначение	Н*, мм	Масса, кг
ШРП1.20.00	1550	4,5
-01	Уточнить при проектировании	

1. Сварные швы по ГОСТ 16037-80

2* Размеры для справок.

ШРП1.20.00 СБ

Изм.	Лист	№ докум.	Подп.	Дата
Разраб.	Кудинов			12.85
Пров.	Иосилевич			12.85
Т. конт.				
Н. конт.	Иосилевич			12.85
Утв.				

Свеча

Сборочный чертеж

Лит.	Масса	Масш.
И	см. табл.	-

Лист | Листов 1

Институт Мосгазниипроект

Копировал: [illegible]

Формат А3

Инв. № подл. | Подп. и дата | Взам. инв. № | Инв. № дубл. | Подп. и дата

Серия 5.905-11 Выпуск 1

ШРП1.20.01.00СБ

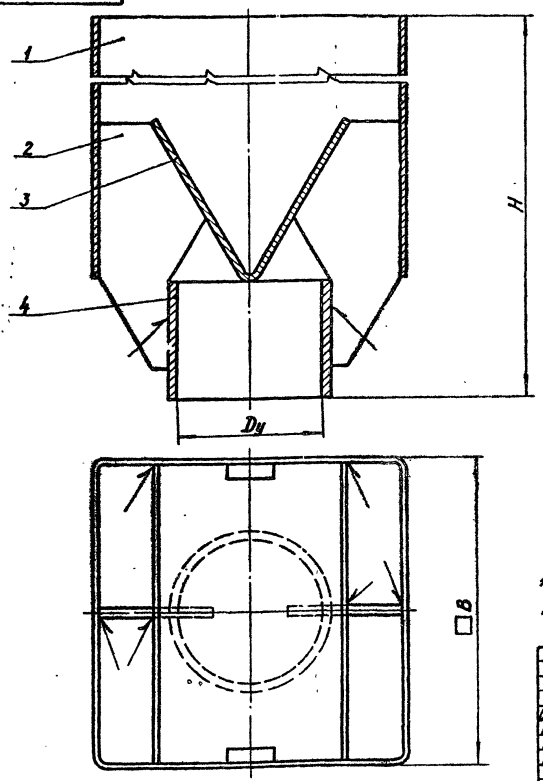

Обозначение	Dy, мм	B, мм	H, мм	Масса, кг
ШРП1.20.01.00	20	80	170	0,76
—01	50	105	280	1,47

1. Сварные швы по ГОСТ 5264-80-Т3-Δ3
2. Размеры для справок

Изм.	Лист	N Докум.	Подп.	Дата	ШРП1.20.01.00СБ	Лит.	Масса	Масштаб
Разраб.		Кудинов		12.85	Насадка для свечи Сборочный чертеж	И	См. табл.	—
Провер.		Иосилевич		12.85		Лист	Листов 1	
Т.контр.						Институт Мосгаз НИИпроект		
Н.контр.		Иосилевич		12.85				
Утв.								

копировал: [illegible] формат А3

ШРП1.20.01.01

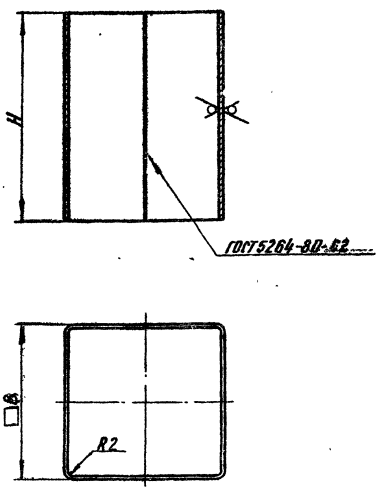

Обозначение	B, мм	H, мм	Длина развертки, мм	Масса, кг
ШРП1.20.01.01	80-1,0	110-1,0	295-1,3	0,52
—01	105-1,0	140-1,0	431-1,4	0,95

Изм.	Лист	N Докум.	Подп.	Дата	ШРП1.20.01.01	Лит.	Масса	Масштаб
Разраб.		Кудинов		11.85	Короб	И	См. табл.	—
Провер.		Иосилевич		11.85		Лист	Листов 1	
Т.контр.						Институт Мосгаз НИИпроект		
Н.контр.		Иосилевич		11.85				
Утв.								

Лист Б-ПН-2.0 ГОСТ 19903-74 / 3-IV-Ст3 ГОСТ 16523-70

копировал: [illegible] формат А4

ШРП1.20.01.02

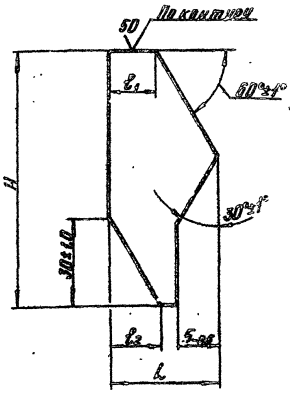

Обозначение	H, мм	L, мм	l_1, мм	l_2, мм	Масса, кг
ШРП1.20.01.02	75-1,0	35-0,6	13-0,5	16-0,5	0,03
—01	85-1,0	36-0,6	16-0,6	17-0,6	0,04

Изм.	Лист	N Докум.	Подп.	Дата	ШРП1.20.01.02	Лит.	Масса	Масштаб
Разраб.		Кудинов		12.85	Косынка	И	См. табл.	—
Провер.		Иосилевич		11.85		Лист	Листов 1	
Т.контр.						Институт Мосгаз НИИпроект		
Н.контр.		Иосилевич		12.85				
Утв.								

Лист Б-ПН-3.0 ГОСТ 19903-74 / 3-IV-Ст3 ГОСТ 16523-70

копировал: [illegible] формат А4

Серия 5.905-11 Выпуск 1

ШРП 1.20.01.03

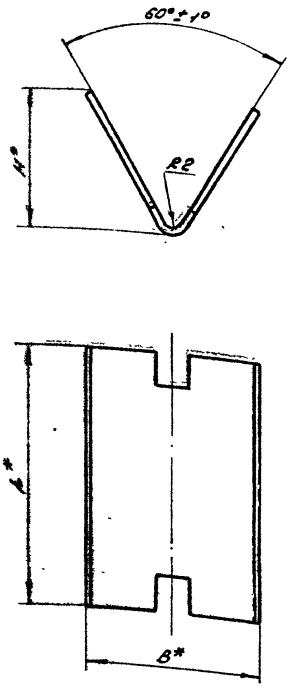

Развертка

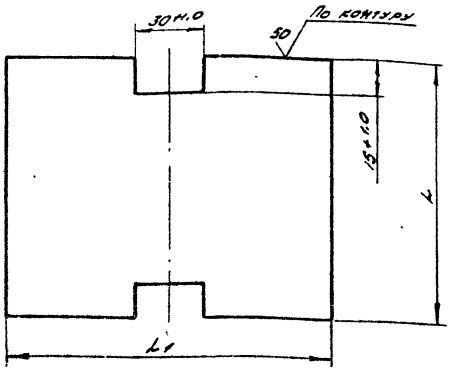

Обозначение	B*, мм	H*, мм	L, мм	L1, мм	Масса, кг
ШРП 1.20.01.03	50	40	76-1,0	95-1,0	0,11
-01	70	58	103-1,0	130-1,0	0,20

*Размеры для справок

Изм.	Лист	N докум.	Подп.	Дата	ШРП 1.20.01.03			
Разраб.		Кудинов		12.85	Рассекатель	Лит	Масса	Масштаб
Пров.		Иосилевич		12.85		Н	ст.табл.	—
Т.контр.						Лист	Листов 1	
Н.контр.		Иосилевич		12.85	Лист 6-ПН-20 ГОСТ 19903-74 / 1-Ст3 ГОСТ 16523-70	Институт Мосгаз НИИпроект		
Утв.								

Копировал: Родин Формат А3

ШРП 1.20.02

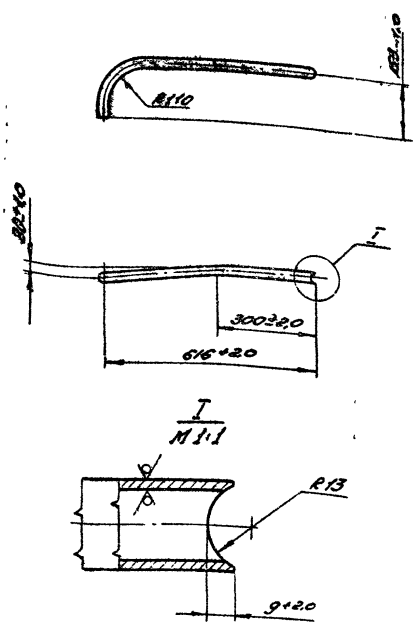

Изм.	Лист	N докум.	Подп.	Дата	ШРП 1.20.02			
Разраб.		Кудинов		12.85	Труба	Лит.	Масса	Масштаб
Пров.		Иосилевич		12.85		Н	0,85	1:10
Т.контр.						Лист	Листов 1	
Н.контр.		Иосилевич		12.85	Труба 25×2 ГОСТ 10704-76 / Д ГОСТ 10705-80	Институт Мосгаз НИИпроект		
Утв.								

Копировал: Родин Формат А4

ШРП 1.20.03

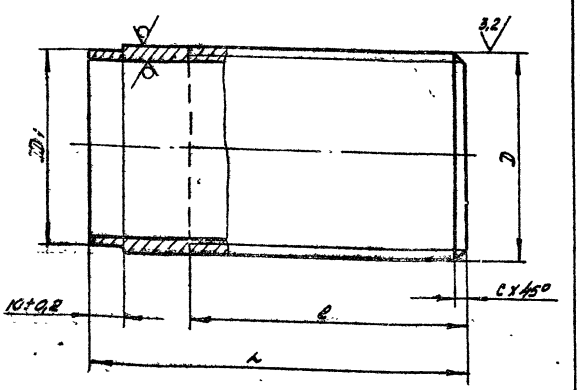

Обозначение	D×S мм	D	D1, мм	L, мм	l, мм	C, мм	Масса, кг
ШРП 1.20.03	28×3	G-3/4-B	25-0,5	50-0,6	16±0,2	2,0	0,09
-01				110-0,9	70±0,4		0,20
-02	60×4	G2-B	57-0,7	60-0,8	25±0,3	2,5	0,33
-03				190-0,9	80±0,4		1,05

Изм.	Лист	N докум.	Подп.	Дата	ШРП 1.20.03			
Разраб.		Кудинов		12.85	Штуцер	Лит.	Масса	Масштаб
Пров.		Иосилевич		12.85		Н	ст.табл.	—
Т.контр.						Лист	Листов 1	
Н.контр.		Иосилевич		12.85	Труба D×S ГОСТ 10704-76 / Д ГОСТ 10705-80	Институт Мосгаз НИИпроект		
Утв.								

Инв. N подл. | Подп. и дата | Взам. инв. N | Инв. N дубл. | Подп. и дата

Копировал: Родин Формат А4

ШРП1 20 04

12,5/(√)

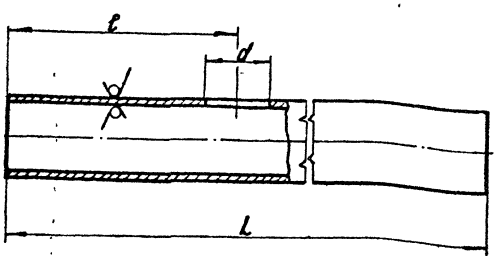

Обозначение	D×S, мм	L, мм	ℓ, мм	d, мм	Масса, кг
ШРП1.20.04	25×2	2340-40 Уточнить при проектировании	80±0,4	21+0,5	2,64
-01					—
-02	57×3	2290-40 Уточнить при проектировании	70±0,4	51+0,7	9,16
-03					—

Изм.	Лист	№ докум.	Подп.	Дата
Разраб.		Кудинов		12.85
Прибер.		Василевич		12.85
Т. контр.				
Н. контр.		Василевич		12.85
Утв.				

ШРП1.20.04

Труба

Лит.	Масса	Масштаб
И	См. табл.	—
Лист	Листов 1	

Труба D×S ГОСТ 10704-76 / Д ГОСТ 10705-80

Институт МосгазНИИпроект

55

Формат	Зона	Поз.	Обозначение	Наименование	Кол.	Примечание
				Документация		
А3			ШРП1.21.00СБ	Сборочный чертеж		
				Сборочные единицы		
А4		1	ШРП1.20.01.00-01	Насадка для свечи	1	
				Детали		
А4		2	ШРП1.21.02	Труба	1	
А4		3	ШРП1.20.03-02	Штуцер	1	
А4		4	-03	Штуцер	1	
				Стандартные изделия		
		5		Отвод 90°-57×3 ГОСТ 17375-83	1	
			Переменные данные	для исполнений		
				ШРП1.21.00		
				Детали		
		6	ШРП1.20.04-02	Труба	1	
				ШРП1.21.00-01		
				Детали		
		6	ШРП1.20.04-03	Труба	1	

Инв. № подл. | Подпись и дата | Взам. инв. № | Инв. № дубл. | Подпись и дата

Изм.	Лист	№ докум.	Подп.	Дата
Разраб.		Кудинов		12.85
Прибер.		Василевич		12.85
Н. контр.		Василевич		12.85
Утв.				

ШРП1.21.00

Свеча

Лит.	Лист	Листов
А1		1

Институт МосгазНИИпроект

ШРП1 21 00СБ

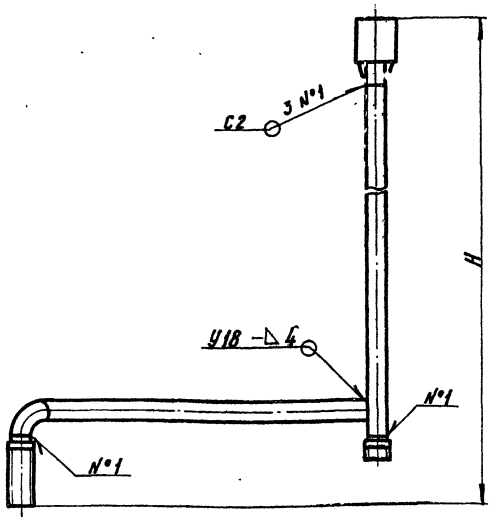

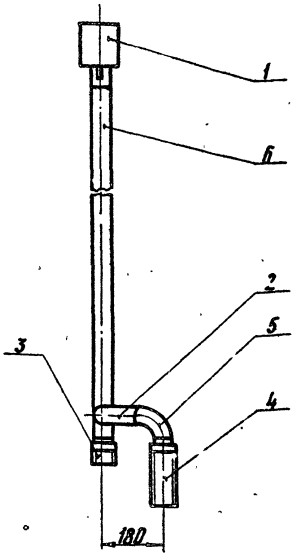

Обозначение	H, мм	Масса, кг
ШРП1.21.00	1550	18,8
-01	Уточнить при проектировании	—

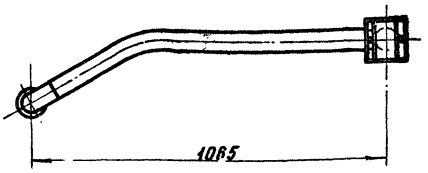

1. Сварные швы по ГОСТ 16037-80
2. Размеры для справок

Изм.	Лист	№ докум.	Подп.	Дата
Разр.		Кудинов		12.85
Провер.		Василевич		12.85
Т. контр.				
Н. контр.		Василевич		12.85
Утв.				

ШРП1.21.00СБ

Свеча

Сборочный чертеж

Лит.	Масса	Масштаб
И	См. табл.	—
Лист	Листов 1	

Институт МосгазНИИпроект

Копировал: Гал

Формат А3

ШРП 1.21.02

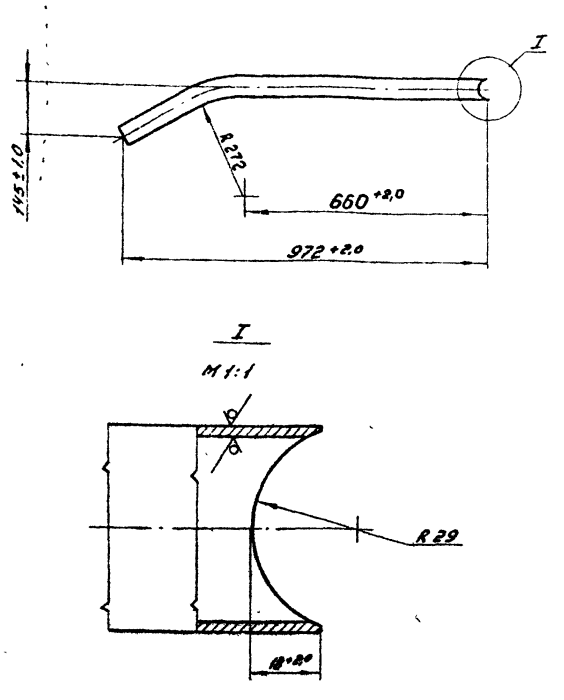

Изм.	Лист	№ докум.	Подп.	Дата	ШРП 1.21.02			
Разраб.		Кудинов			Труба	Лит.	Масса	Масштаб
Провер.		Усилевич				Н	4,20	1:10
Т. контр.						Лист	Листов 1	
Н. контр.		Усилевич			Труба 57х3 ГОСТ 10704-76 / А ГОСТ 10705-80	Институт Мосгазниипроект		
Утв.								

Копировал: Гаврилова Формат А4

Формат	Зона	Поз.	Обозначение	Наименование	Кол.	Примечание
				Документация		
А2			ШРП 1.22.00СБ	Сборочный чертеж		
				Детали		
А4		1	ШРП 1.22.01	Швеллер	2	
А4		2	ШРП 1.22.02	Швеллер	2	
Б4		3	ШРП 1.22.03	Швеллер		
				Швеллер 8-ГОСТ 8240-72 / Ст3 – I – ГОСТ 535-79		
				L = 815-2,0	4	4,81 кг
Б4		4	ШРП 1.22.04	Швеллер		
				Швеллер 8-ГОСТ 8240-72 / Ст3 – I – ГОСТ 535-79		
				L = 1325-3,0	2	7,82 кг
Б4		5	ШРП 1.22.05	Швеллер		
				Швеллер 8-ГОСТ 8240-72 / Ст3 – I – ГОСТ 535-79		
				L = 1455-3,0	2	8,58 кг
А4		6	ШРП 1.22.06	Косынка	4	
Б4		7	ШРП 1.22.07	Пата		
				Лист Б-ПН 8,0 ГОСТ 19903-74 / Ст3 ГОСТ 14637-79		
				□ 165-4,0	4	1,71 кг

Изм.	Лист	№ докум.	Подп.	Дата	ШРП 1.22.00			
Разраб.		Кудинов			Рама	Лит.	Масса	Масштаб
Провер.		Усилевич				Н		
Т. контр.						Лист	Листов 1	
Н. контр.		Усилевич				Институт Мосгазниипроект		
Утв.								

Копировал: Гаврилова Формат А4

ШРП 1.22.01

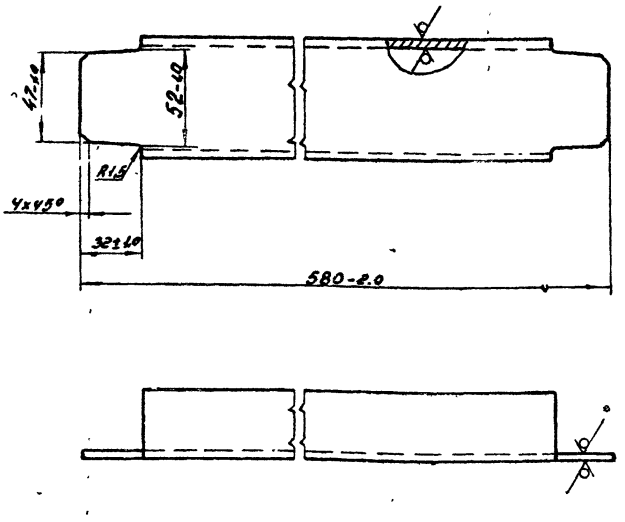

Изм.	Лист	№ докум.	Подп.	Дата	ШРП 1.22.01			
Разраб.		Кудинов			Швеллер	Лит.	Масса	Масштаб
Провер.		Усилевич				Н	3,40	1:2
Т. контр.						Лист	Листов 1	
Н. контр.		Усилевич			Швеллер 6,5-ГОСТ 8240-72 / Ст3 – I – ГОСТ 535-79	Институт Мосгазниипроект		
Утв.								

Копировал: Гаврилова Формат А4

ШРП 1.22.02

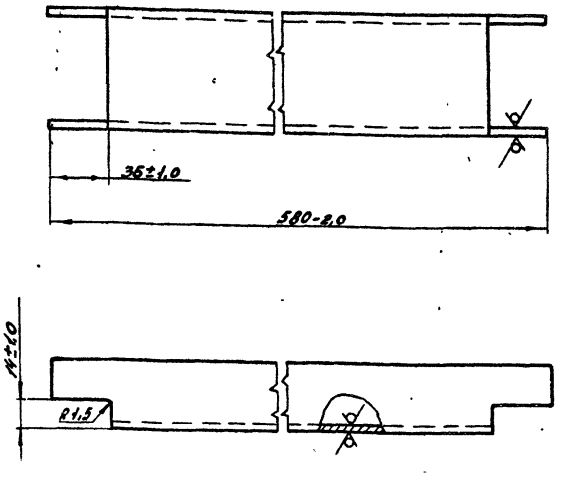

Изм.	Лист	№ докум.	Подп.	Дата	ШРП 1.22.02			
Разраб.		Кудинов			Швеллер	Лит.	Масса	Масштаб
Провер.		Усилевич				Н	3,35	1:2
Т. контр.						Лист	Листов 1	
Н. контр.		Усилевич			Швеллер 6,5-ГОСТ 8240-72 / Ст3 – I – ГОСТ 535-79	Институт Мосгазниипроект		
Утв.								

Копировал: Гаврилова Формат А4

ШРП1.22.00СБ

Серия 5.905-11 Выпуск 1

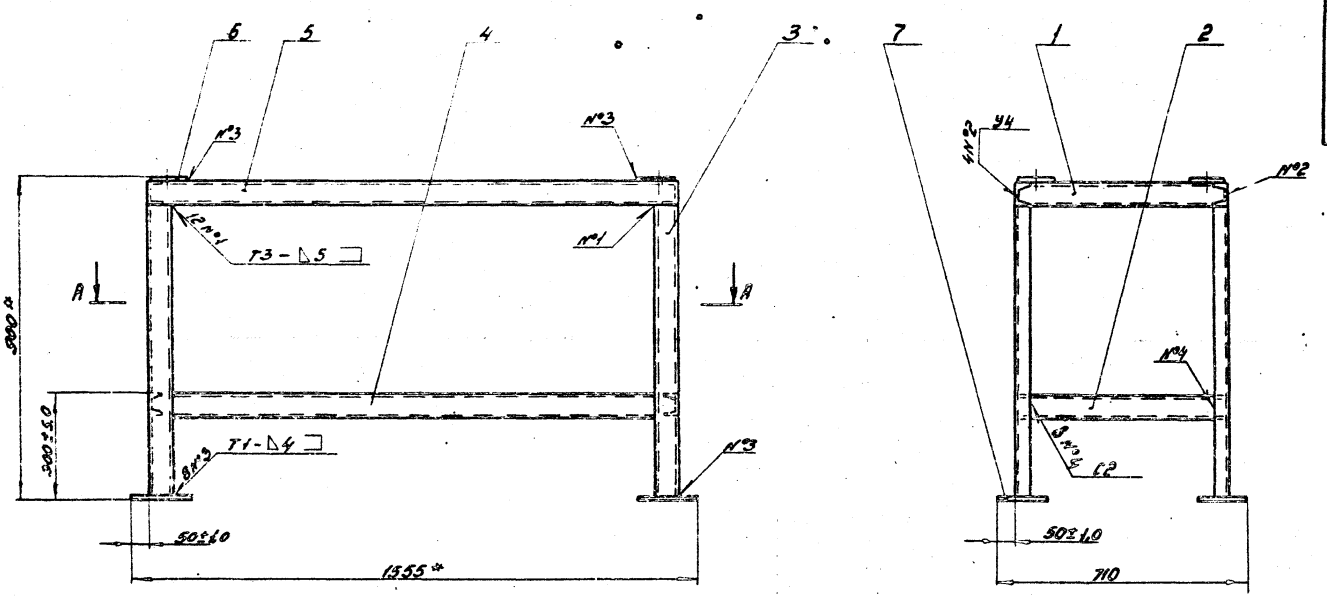

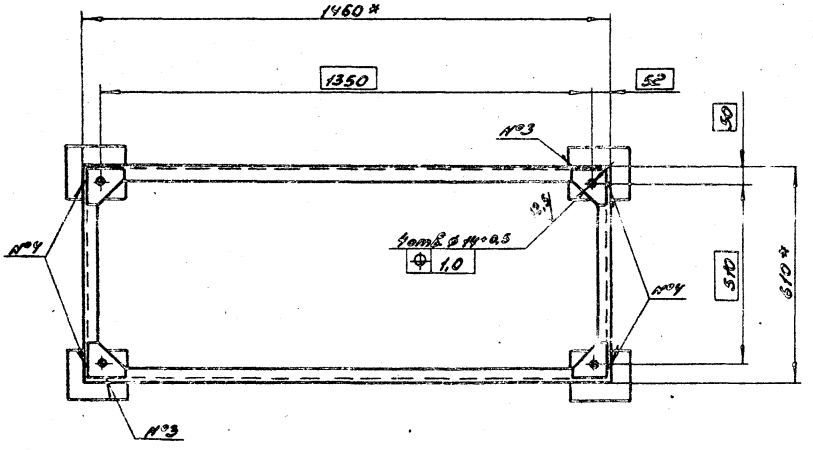

А-А

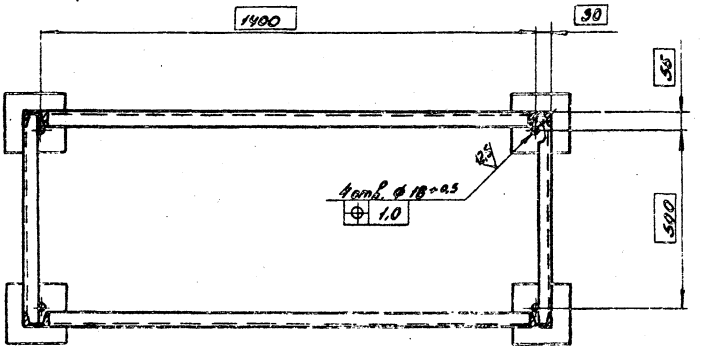

1. Сварные швы по ГОСТ 5264-80.
2. * Размеры для справок.

					ШРП1.22.00СБ			
Изм.	Лист	№ докум.	Подп.	Дата	Рама	Лит.	Масса	Масштаб
Разраб.		Кудинов				Н	79,0	1:10
Провер.		Насилевич			Сборочный чертеж	Лист	Листов 1	
Т.контр.						Институт		
Н.контр.		Насилевич				Мосгаз НИИпроект		
Утв.								

Копировал Гаврилова

Формат А2

Серия 5.903-11 Выпуск 1

ШРП 1.22.06

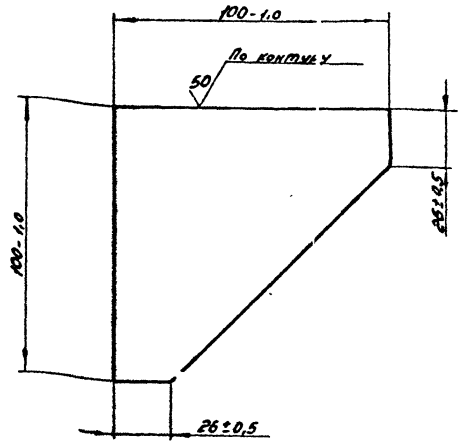

Изм.	Лист	№ докум.	Подп.	Дата
Разраб.		Кудинов		
Провер.		Иосилевич		
Т.контр.				
Н.контр.		Иосилевич		
Утв.				

Косынка

Лит.	Масса	Масштаб
Н	1,3	1:2

Лист Листов 1

Институт Мосгазпроект

Лист Б-ПН-12,0 ГОСТ 19903-74
В-Ст3сп4 ГОСТ 14637-79

ШРП 1.17

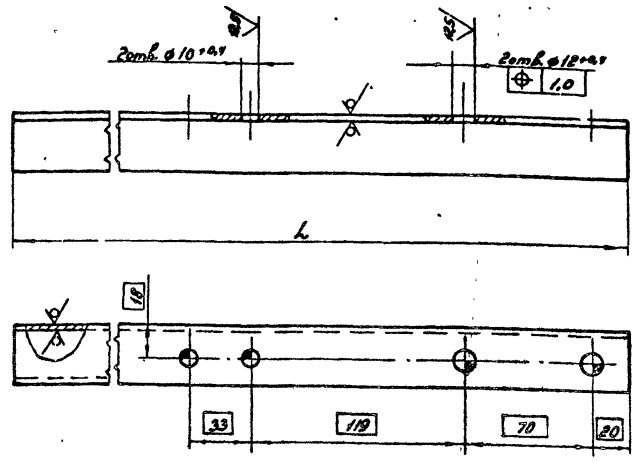

Обозначение	L, мм	Масса, кг
ШРП 1.17	262-1,8	0,98
-01	600-2,0	0,88

Изм.	Лист	№ докум.	Подп.	Дата
Разраб.		Кудинов		
Провер.		Иосилевич		
Т.контр.				
Н.контр.		Иосилевич		
Утв.				

Уголок

Лит.	Масса	Масштаб
Н	см. табл.	—

Лист Листов 1

Институт Мосгазпроект

Уголок 32×32×3-Б-ГОСТ 8509-72
Ст.3 -I-ГОСТ 535-79

Копировал: Гаврилова Формат А4

ШРП 1.16

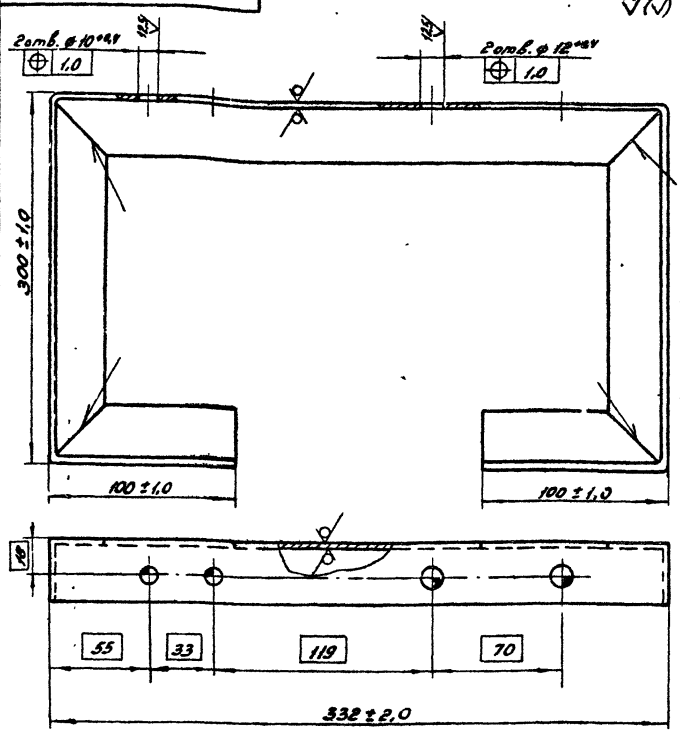

Сварные швы по ГОСТ 5264-80-С2

Изм.	Лист	№ докум.	Подп.	Дата
Разраб.		Кудинов		
Провер.		Иосилевич		
Т.контр.				
Н.контр.		Иосилевич		
Утв.				

Кронштейн

Лит.	Масса	Масштаб
Н	1,66	1:2

Лист Листов 1

Институт Мосгазпроект

Уголок 32×32×3-Б-ГОСТ 8509-72
Ст3 -I-ГОСТ 535-79

Копировал: Гаврилова Формат А4

ШРП 1.15

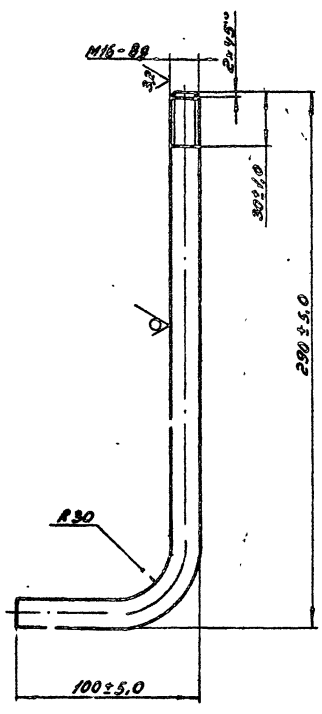

Изм.	Лист	№ докум.	Подп.	Дата
Разраб.		Кудинов		
Провер.		Иосилевич		
Т.контр.				
Н.контр.		Иосилевич		
Утв.				

Болт анкерный

Лит.	Масса	Масштаб
Н	0,63	1:2

Лист Листов 1

Институт Мосгазпроект

Круг 16-В-16.Т 5290-71
Ст3 -I-ГОСТ 535-79

Копировал: Гаврилова Формат А4

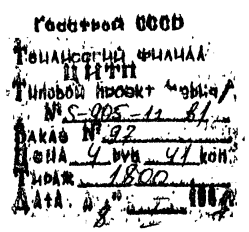

gost.e-ecolog.ru