ТИПОВАЯ ДОКУМЕНТАЦИЯ НА КОНСТРУКЦИИ ИЗДЕЛИЯ И УЗЛЫ ЗДАНИЙ И СООРУЖЕНИЙ

СЕРИЯ 7.901-5

НЕСТАНДАРТИЗИРОВАННОЕ ОБОРУДОВАНИЕ СТАНЦИЙ ОЧИСТКИ ПРИРОДНЫХ И СТОЧНЫХ ВОД

ВЫПУСК 6

ОБОРУДОВАНИЕ ФТОРАТОРНЫХ УСТАНОВОК

РАБОЧИЕ ЧЕРТЕЖИ

Разработаны:

ЦНИИЭП инженерного оборудования

Главный инженер института А.Г. Кетаов

Главный инженер проекта М.З. Рысин

Утверждены:

Госгражданстроем СССР

Приказ № 39 от 4 февраля 1986г.

Введены в действие ЦНИИЭП инженерного оборудования

Приказ № 10 от 10 февраля 1986г.

gost.e-ecolog.ru

Содержание выпуска

Обозначение	Наименование	Стр.
	Обложка	
	Титульный лист	1
	Содержание	2
1597.00.000Д	Рекомендации по применению	3
1597.00.000СБ	Эжектор	
	Сборочный чертеж	4
1597.00 000	Эжектор	
	Спецификация	4
1597. 00. 001	Сопло	4
1597.00.002	Диффузор	5
1597. 00. 003	Фланец	5
1597. 00. 004	Гайка	5
1597.00.005	Гайка	5
1597.01. 000СБ	Корпус	
	Сборочный чертеж	6
1597. 01. 000	Корпус	
	Спецификация	6
1597. 01. 001	Труба	6
1597. 01. 002	Патрубок	6
1598. 00. 000СБ	Ящик для выгрузки реагента	
	Сборочный чертеж	7
1598. 00. 000	Ящик для выгрузки реагента	
	Спецификация	8
1598. 00. 001	Прокладка	9
1598. 00. 002	Зажим	9
1598. 00. 003	Защелка	9
1598 00. 004	Накладка	9
1598. 00 005	Ручка	10
1598. 00. 006	Ось	10
1598. 01. 000СБ	Каркас	
	Сборочный чертеж	11
1598. 01. 000	Каркас	
	Спецификация	8
1598. 01. 001	Перемычка	10
1598. 01. 002	Стойка	10
1598. 01. 003	Крышка	12
1598. 01. 004	Стенка	12
1598. 02. 000СБ	Дверца	
	Сборочный чертеж	12
1598. 02. 000	Дверца	
	Спецификация	13
1598. 02. 001	Ребро	13
1598. 02. 002	Створка	13
1598 02. 003	Ребро	13
1599. 00. 000СБ	Захват	
	Сборочный чертеж	14
1599. 00. 000	Захват	
	Спецификация	15
1599. 00. 001	Скоба	15
1599. 00. 002	Поперечина	17
1599. 00. 003	Распорка	16
1599. 00. 004	Втулка	16
1599. 00. 005	Распорка	16

1599.01. 000СБ	Прижим	Стр.
	Сборочный чертеж	15
1599 01 000	Прижим	
	Спецификация	15
1599. 01. 001	Охват	17
1599. 01. 002	Ухо	17
1599. 01. 003	Ребро	17
1599. 02. 000СБ	Рычаг	
	Сборочный чертеж	18
1599. 02. 000	Рычаг	
	Спецификация	18
1599. 02. 001	Ребро	18
1599. 02. 002	Планка	18
1600. 00. 000СБ	Захват	
	Сборочный чертеж	19
1600. 00. 000	Захват	
	Спецификация	20
16. 00. 00. 001	Скоба	20
1600. 00. 002	Поперечина	21
1600. 00. 003	Втулка	21
16 00. 00. 004	Распорка	21
16. 00. 00. 005	Распорка	21
1600. 01. 000СБ	Прижим	
	Сборочный чертеж	20
16 00. 01. 000	Прижим	
	Спецификация	20
1600. 01. 001	Охват	22
1600. 01. 002	Ухо	22
16 0001. 003	Ребро	22
16 00. 01. 004	Ребро	22
1600. 02. 000СБ	Рычаг	
	Сборочный чертеж	23
1600. 02. 000	Рычаг	
	Спецификация	23
1600. 02. 001	Ребро	23
1600. 02. 002	Планка	23
1601. 00. 000СБ	Поплавок	
	Сборочный чертеж	24
1601. 00. 000	Поплавок	
	Спецификация	24
1601. 00. 001	Обечайка	25
1601. 00. 002	Крышка	25
1601. 00. 003	Накладка	25
1601. 00. 004	Серьга	25
1601 00. 005	Ухо	16
1601. 00. 006	Пробка	23
1602. 00. 000СБ	Коллектор воздухораспределительный	
	Сборочный чертеж	26
1602. 00 000	Коллектор воздухораспределительный	
	Спецификация	27
1602. 00. 001	Фланец	27
1602. 00. 002	Патрубок	27
1602. 00. 003	Заглушка	28
1602. 00. 004	Патрубок	28
1602. 00. 005	Патрубок	28

Государственный комитет по гражданскому строительству
и архитектуре при Госстрое СССР
ЦНИИЭП инженерного оборудования

Оборудование фтораторных установок. Рекомендации по применению 1597.00.000Д

1985

Формат А4

В выпуске разработаны чертежи эжектора, черт. 1597.00.000; ящика для выгрузки реагента, черт. 1598.00.000; захватов для фанерных барабанов V=50л и V=100л, черт. 1599.00.000 и 1600.00.000; поплавков dу 50, dу 70, черт. 1601.00.000 и 1601.00.000-01; коллекторов воздухораспределительных, черт. 1602.00.000, 1602.00.000-01, 1602.00.000-02, применяемых для фтораторных установок водопроводных станций.

1. Эжектор, черт. 1591.00.000 предназначен для забора порошка кремнефтористого натрия из фанерного барабана и подачи его вместе с рабочей водой в растворный бак.

Эжектор состоит из корпуса, сопла, диффузора. Он монтируется на трубопроводе давлением до 0,6 МПа. При истечении воды из сопла в камере смешения образуется вакуум. К камере подсоединяется гибкий полиэтиленовый шланг dу 40 для забора порошка из барабана.

При работе эжектора отрегулировать оптимальный режим работы эжектора подбором расстояния между соплом и камерой смешения.

1.1. Давление перед соплом эжектора 0,3 МПа; расход рабочей воды 2,5..3 л/с; давление на выходе не менее 0,1... 0,3 МПа; расход порошка не менее 5 кг/мин.

Изм	Лист	№ докум.	Подп.	Дата	1597.00.000Д		
Разраб.		Огиева			Оборудование фтораторных установок. Рекомендации по применению	Лит.	Лист 2 / Листов 4
Пров.		Замошин				ЦНИИЭП инж. оборудования КО	
Н. контр.		Хромихина		12.85			
Утв.		Рысин					

Инв. № подл. | Подп. и дата | Взам. инв. № | Инв. № дубл. | Подп. и дата

Формат А4

Материал сталь 12Х18Н10Т. Допускается замена стали 12Х18Н10Т на углеродистую сталь, при этом срок службы эжектора уменьшается вследствие интенсивной коррозии.

2. Ящик для выгрузки реагента, черт. 1598.00.000, предназначен для установки в нем фанерных барабанов объемом 50 л и 100 л, ГОСТ 9338-74, с кремнефтористым натрием и безопасного забора порошка из барабана пневмотранспортом с помощью гибкого полиэтиленового шланга, пропускаемого в отверстие ящика через эжектор в растворный бак.

Ящик состоит из корпуса, дверок, патрубка dу 350 для вентиляции, патрубка для пропуска гибкого полиэтиленового шланга, двух смотровых окон, облегчающих разгрузку.

2.1. Габаритные размеры ящика 1000х1200х1500 мм. Основной применяемый материал Ст.3 ГОСТ 380-71. Допускается замена материала и сортамента при условии сохранения прочностных характеристик.

3. Захваты, черт. 1599.00.000 и 1600.00.000, предназначены для подъема и перемещения фанерных барабанов V=50 л и V=100 л. ГОСТ 9338-74, заполненных кремнефтористым натрием.

Захват состоит из двух прижимов, двух рычагов, поперечины, двух распорок, скобы.

3.1. Давление захвата на стенки барабана не более 0,01 МПа. Грузоподъемность захватов 100 и 150 кг. Скобы захватов предназначены для грузового крюка грузоподъемностью 1000 кг.

Основной применяемый материал Ст.3 ГОСТ 380-71.

Изм	Лист	№ докум.	Подп.	Дата	1597.00.000Д	Лист 3

Инв. № подл. | Подп. и дата | Взам. инв. № | Инв. № дубл. | Подп. и дата

Допускается замена материала и сортамента при условии сохранения прочностных характеристик изделия в целом.

4. Поплавки dу 50 и dу 70, черт. 1601.00.000 и 1601.00.000-01, предназначены для дозированной подачи кремнефтористого натрия из верхнего слоя бака в водовады по гибким шлангам с внутренним диаметром 63 и 80 мм.

4.1. Материал винипласт ГОСТ 9639-71 и ТУ 6-05-1573-77.

5. Коллекторы воздухораспределительные трех типоразмеров, черт. 1602.00.000, 1602.00.000-01, 1602.00.000-02, предназначены для подачи и распределения воздуха через отверстия Ф4 мм с целью перемешивания раствора в баках.

Коллектор состоит из вертикального патрубка длиной 300 мм с фланцем dу 100; горизонтального патрубка dу 100 длиной 1500, 3350, 4300 мм; горизонтальных распределительных патрубков dу 32 с отверстиями Ф4 мм, направленных вниз под углом 45° и расположенных в шахматном порядке; заглушек.

5.1. Материал полиэтилен ГОСТ 18599-83.

Изм	Лист	№ докум.	Подп.	Дата	1597.00.000Д	Лист 4

Инв. № подл. | Подп. и дата | Взам. инв. № | Инв. № дубл. | Подп. и дата

Копировал: Антипова 21084-10 4 Формат А4

Формат	Зона	Поз.	Обозначение	Наименование	Кол.	Примечание
				Документация		
А3			1597.00.000 СБ	Сборочный чертеж		
А4			1597.00.000 Д.	Рекомендации по применению		
				Сборочные единицы		
А4		1	1597.01.000.	Корпус.	1	
				Детали.		
А4		3	1597.00.001	Сопло	1	
А4		4	1597.00.002	Диффузор	1	
А4		5	1597.00.003	Фланец	1	
А4		6	1597.00.004	Гайка	2	
А4		7	1597.00.005	Гайка	1	
Б4		8	1597.00.006.	Прокладка		
				Пластина 1, лист 1 ТМКЩ-С-3 ГОСТ 7338-77	3	

Изм.	Лист	№ докум.	Подп.	Дата
Разраб.		Огнева		
Пров.		Рысин		
Н. контр.		Хромихина		12.85
Утв.		Сухаренко		

1597.00.000 СБ

Эжектор

Лит.	Лист	Листов
		1

ЦНИИЭП инж. оборудования КО

Формат: А4

1597.00.001

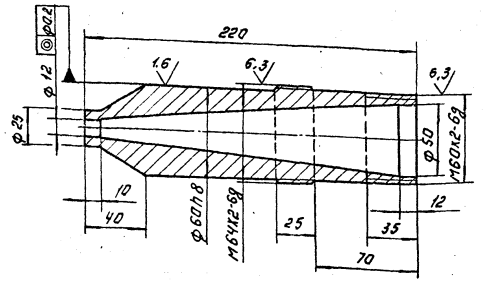

Неуказанные предельные отклонения размеров: H14; h14; $\pm \frac{IT14}{2}$

Изм.	Лист	№ докум.	Подп.	Дата
Разраб.		Огнева		
Пров.		Занозин		
Т. контр.		Рысин		
Т. КО				
Н. контр.		Хромихина		12.85
Утв.		Рысин		

1597.00.001

Сопло

Лит.	Масса	Масштаб
	2.7	1:2

Лист: Листов: 1

Сталь 12Х18Н10Т ГОСТ 5632-72

ЦНИИЭП инж. оборудования КО

Формат: А4

Инв. № подл. | Подп. и дата | Взам. инв. № | Инв. № дубл. | Подп. и дата

1597.00.000 СБ

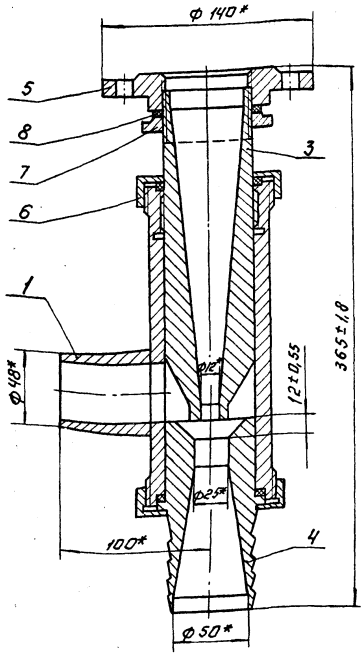

Поз. 8

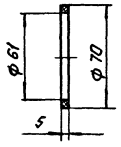

Техническая характеристика.

1. Давление перед соплом, МПа, — 0,3
2. Расход рабочей воды, л/с — 2,5...3
3. Давление на выходе, МПа, не менее — 0,1...0,3
4. Расход порошка, кг/мин, не менее — 5

Технические требования.

1. Допускается замена стали 12Х18Н10Т на углеродистую сталь, при этом срок службы эжектора уменьшается.
2* Размеры для справок.
3. Отрегулировать оптимальный режим работы эжектора подбором расстояния между соплом и камерой смешения.
4. Диффузор (поз. 4) выполнить под рукав В (II)-2.5-50-62-У ГОСТ 18698-79.

Изм.	Лист	№ докум.	Подп.	Дата
Разраб.		Огнева		
Пров.		Рысин		
Т. контр.		Рысин		
Т. КО		Графский		
Н. контр.		Хромихина		12.85
Утв.		Сухаренко		

1597.00.000 СБ

Эжектор

Сборочный чертеж.

Лит.	Масса	Масштаб
	11	1:2

Лист: Листов: 1

ЦНИИЭП инж. оборудования КО

Копировал Логинова

21084-10 5 Формат: А3

1597.00.003

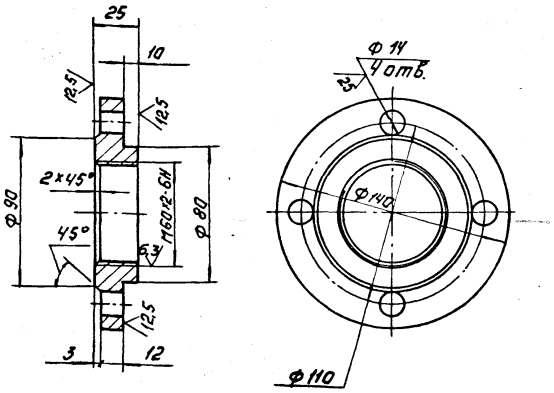

Неуказанные предельные отклонения размеров: H14; h14; $\pm \frac{IT14}{2}$.

Изм.	Лист	№ докум.	Подп.	Дата	1597.00.003			
Разраб.		Огнева			Фланец	Лит.	Масса	Масштаб
Пров.		Занозин					1,4	1:2
Т.контр.		Рысин				Лист	Листов 1	
ГКО						ЦНИИЭП инж. оборудования КО		
Н.контр.		Хромихина			Сталь 12х18Н10Т ГОСТ 5632-72			
Утв.		Рысин						

Формат А4

1597.00.005

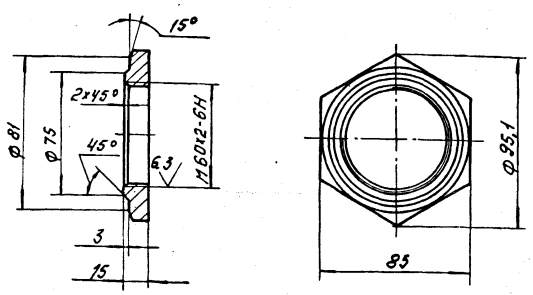

Неуказанные предельные отклонения размеров: h14; $\pm \frac{IT14}{2}$.

Изм.	Лист	№ докум.	Подп.	Дата	1597.00.005			
Разраб.		Огнева			Гайка	Лит.	Масса	Масштаб
Пров.		Занозин					0,3	1:2
Т.контр.		Рысин				Лист	Листов 1	
ГКО						ЦНИИЭП инж. оборудования К.О		
Н.контр.		Хромихина			Сталь 12х18Н10Т ГОСТ 5632-72			
Утв.		Рысин						

Формат А4

1597.00.002

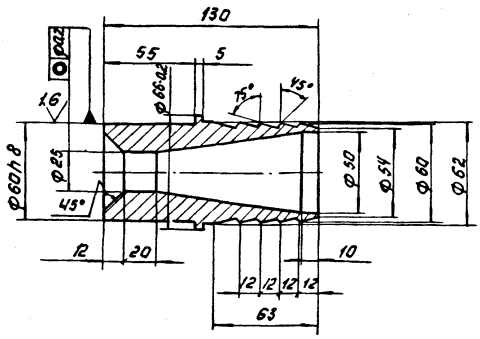

Неуказанные предельные отклонения размеров: H14; h14; $\pm \frac{IT14}{2}$.

Изм.	Лист	№ докум.	Подп.	Дата	1597.00.002			
Разраб.		Огнева			Диффузор	Лит.	Масса	Масштаб
Пров.		Занозин					1,1	1:2
Т.контр.		Рысин				Лист	Листов 1	
ГКО						ЦНИИЭП инж. оборудования КО		
Н.контр.		Хромихина			Сталь 12х18Н10Т ГОСТ 5632-72			
Утв.		Рысин						

Формат А4

1597.00.004

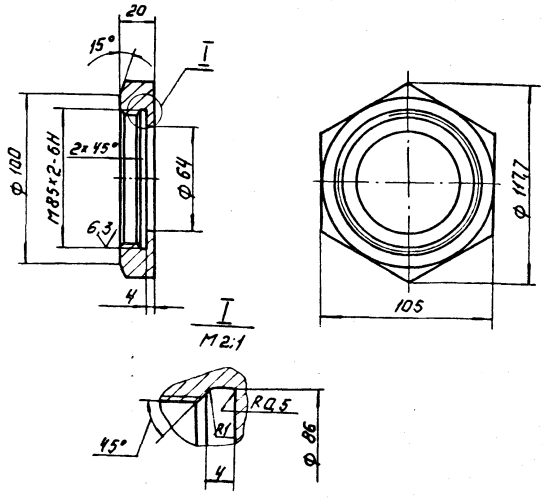

Неуказанные предельные отклонения размеров: H14; h14; $\pm \frac{IT14}{2}$.

Изм.	Лист	№ докум.	Подп.	Дата	1597.00.004			
Разраб.		Огнева			Гайка	Лит.	Масса	Масштаб
Пров.		Занозин					0,7	1:2
Т.контр.		Рысин				Лист	Листов 1	
ГКО						ЦНИИЭП инж. оборудования КО		
Н.контр.		Хромихина			Сталь 12х18Н10Т ГОСТ 5632-72			
Утв.		Рысин						

Формат А4

Инв.№ подл. | Подп. и дата | Взам. инв.№ | Инв.№ дубл. | Подп. и дата

Копировал Логинова

1597.01.000СБ

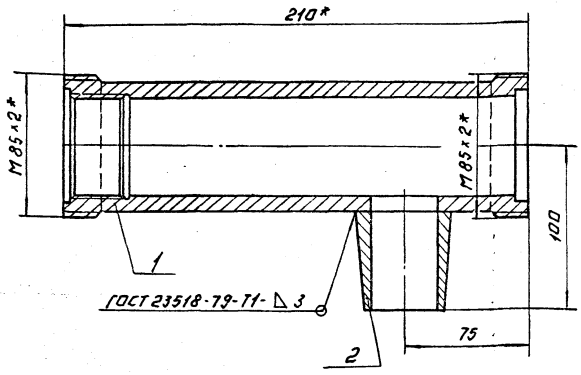

* Размеры для справок.

Изм.	Лист	№ докум.	Подп.	Дата
Разраб.		Огнева		
Пров.		Рысин		
Т. контр.		Рысин		
ГКО		Графский		
Н. контр.		Хромихина		12.84
Утв.		Рысин		

1597.01.000.СБ

Корпус
Сборочный чертеж.

Лит.	Масса	Масштаб
	3.75	1:2

Лист | Листов 1

ЦНИИЭП инж. оборудования КО

Формат А4

Копировал

Формат	Зона	Поз.	Обозначение	Наименование	Кол.	Примечание
				Документация		
А4			1597.01.000СБ	Сборочный чертеж	1	
				Детали.		
А4		1	1597.01.001	Труба	1	
А4		2	1597.01.002	Патрубок	1	

Инв. № подл. | Подп. и дата | Взам. инв. № | Инв. № дубл. | Подп. и дата

Изм.	Лист	№ докум.	Подп.	Дата
Разраб.		Огнева		
Пров.		Рысин		
Н. контр.		Хромихина		12.84
Утв.		Рысин		

1597.01.000

Корпус

Лит.	Лист	Листов

ЦНИИЭП инж. оборудования КО

Формат А4

1597.01.001

12.5 (√)

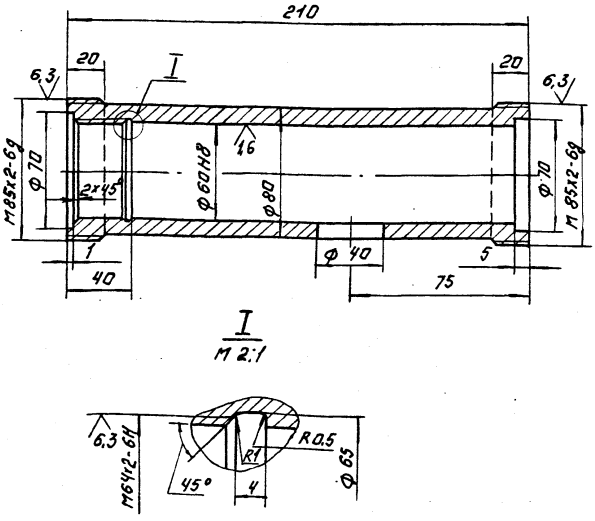

I
М 2:1

Неуказанные предельные отклонения размеров: H14; h14; ± IT14/2

Изм.	Лист	№ докум.	Подп.	Дата
Разраб.		Огнева		
Пров.		Занозин		
Т. контр.		Рысин		
ГКО		Графский		
Н. контр.		Хромихина		12.84
Утв.		Рысин		

1507.01.001

Труба

Лит.	Масса	Масштаб
	3,4	1:2

Лист | Листов 1

Сталь 12х18Н10Т ГОСТ 5632-72

ЦНИИЭП инж. оборудования КО

Формат А4

Копировал

Инв. № подл. | Подп. и дата | Взам. инв. № | Инв. № дубл. | Подп. и дата

1597.01.002

12.5 (√)

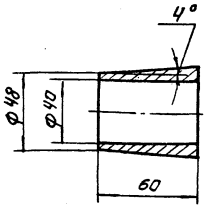

Предельные отклонения размеров: H14; h14.

Изм.	Лист	№ докум.	Подп.	Дата
Разраб.		Огнева		
Пров.		Занозин		
Т. контр.		Рысин		
ГКО		Графский		
Н. контр.		Хромихина		12.84
Утв.		Рысин		

1597.01.002.

Патрубок.

Лит.	Масса	Масштаб
	0.35	1:2

Лист | Листов 1

Сталь 12Х18Н10Т ГОСТ 5632-72.

ЦНИИЭП инж. оборудования КО

Копировал: Логинова

2:084-10 7 Формат А4

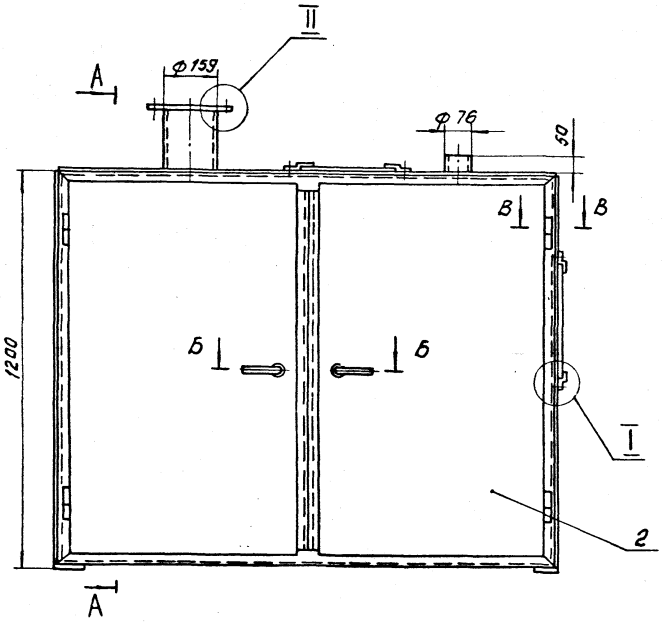

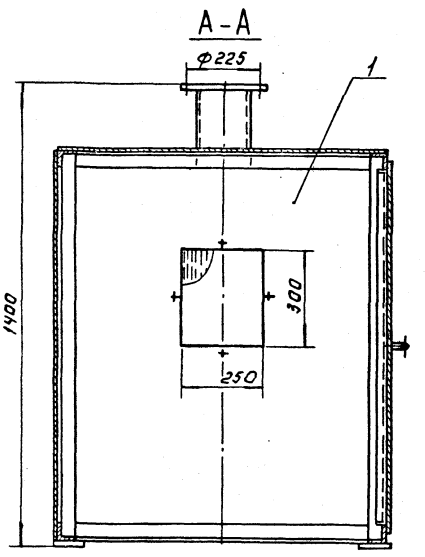

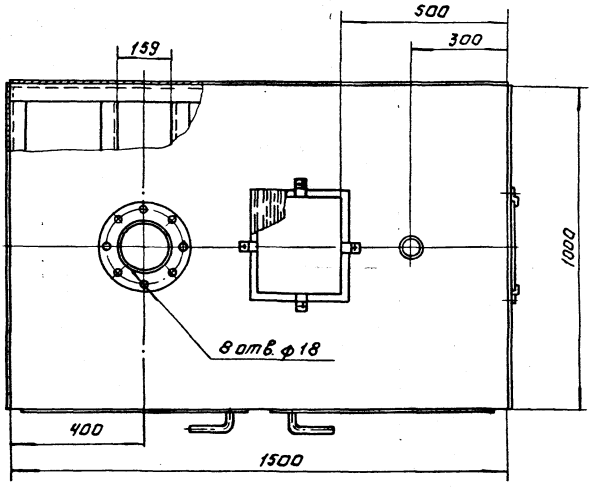

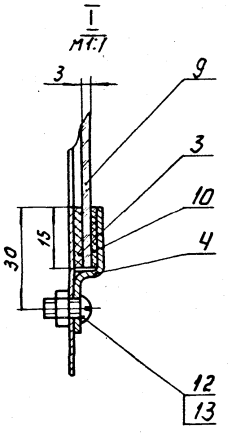

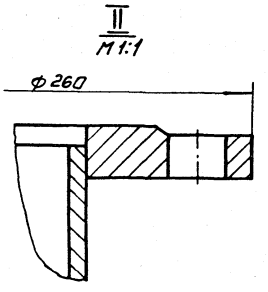

Б-Б
М1:1

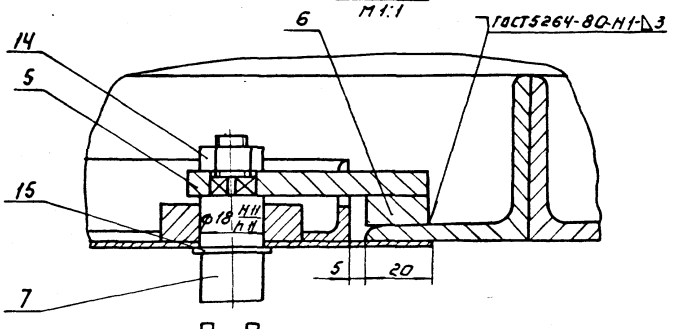

В-В
М1:1

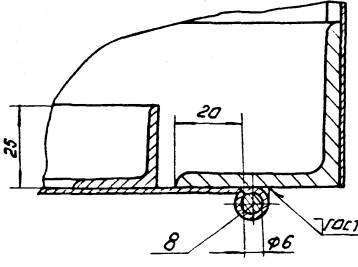

1. Размеры для справок.
2. Покрытие - эмаль ХС-710, серая ГОСТ 9355-81 по грунту ХС-010 ГОСТ 9355-81.

					1598.00.000.СБ		
Изм.	Инст	№ докум.	Подп.	Дата	Ящик для выгрузки реагента. Сборочный чертеж.	Лит.	Масса	Масштаб
Разраб.		Горянов					111	1:10
Пров.		Рысин				Лист.	Листов 1	
Т. контр.						ЦНИИЭП инж. оборудования КО		
Н. контр.		Хромихина						
Утв.		Рысин						

Копировал: Логинова

Формат А2

Формат	Зона	Поз.	Обозначение	Наименование	Кол.	Примечание
				Документация		
А2			1598.00.000 СБ	Сборочный чертеж		
А4			1597.00.000 Д	Рекомендации по применению		
				Сборочные единицы		
А4		1	1598.01.000	Каркас	1	
А4		2	1598.02.000	Дверца	2	
				Детали		
А4		3	1598.00.001	Прокладка	2	
А4		4	1598.00.002	Зажим	8	
А4		5	1598.00.003	Защелка	2	
Б4		6	1598.00.004	Накладка	2	
А4		7	1598.00.005	Ручка	2	
А4		8	1598.00.006	Ось	4	
Б4		9	1598.00.007	Окно		
				Стекло оконное 3 ГОСТ 111-78		
				330 h14 x 280 h14	2	0.72кг
Б4		10	1598.00.008	Уплотнение		
				Пластина, I, лист, ТМКЩ, -М-3 ГОСТ 7338-77		
				□ 15	8	0.001кг

Изм.	Лист	№ докум.	Подп.	Дата
Разраб.		Горянинов		
Пров.		Рысин		
Н. контр.		Хромихина		12.85
Утв.		Рысин		

1598.00.000

Ящик для выгрузки реагента

Лит.	Лист	Листов
	1	2

ЦНИИЭП инж. оборудования КО

Формат А4

Инв.№ подл. | Подп. и дата | Взам. инв.№ | Инв.№ дубл. | Подп. и дата

Формат	Зона	Поз.	Обозначение	Наименование	Кол.	Примечание
				Стандартные изделия		
		12		Винт ВМ6-6g x 10.48.016 ГОСТ 17473-80	8	
				Гайка ГОСТ 5915-70		
		13		М6-6Н.5.016	8	
		14		М10-6Н.5.016	2	
		15		Шайба 18.01.016 ГОСТ 11371-78	2	

Изм. | Лист | № докум. | Подп. | Дата

1598.00.000

Лист 2

Формат А4

Формат	Зона	Поз.	Обозначение	Наименование	Кол.	Примечание
				Документация		
А2			1598.01.000 СБ	Сборочный чертеж		
				Детали		
А4		1	1598.01.001	Перемычка	4	
А4		2	1598.01.001-01	Перемычка	4	
А4		3	1598.01.002	Стойка	3	
А4		4	1598.01.002-01	Стойка	3	
А4		5	1598.01.003	Крышка	1	
А4		6	1598.01.004	Стенка	1	
Б4		7	1598.01.005	Стенка		
				Лист Б-1.0 ГОСТ 19903-74 / Ст.3 ГОСТ 16523-70		
				1195 h14 x 1000 h14	1	9.38кг
Б4		8	1598.01.006	Лата		
				Лист Б-5.0 ГОСТ 19903-74 / Ст.3 ГОСТ 14637-79		
				60 h14 x 60 h14	4	0.14кг
Б4		9	1598.01.007	Перемычка		
				Уголок 50x50x3-Б ГОСТ 8509-72 / Ст.3 сп3-I ГОСТ 535-79		
				L = 900 h14	4	2.1кг

Изм.	Лист	№ докум.	Подп.	Дата
Разраб.		Горянинов		
Пров.		Рысин		
Н. контр.		Хромихина		12.85
Утв.		Рысин		

1598.01.000

Каркас

Лит.	Лист	Листов
	1	2

ЦНИИЭП инж. оборудования КО

Инв.№ подл. | Подпись и дата | Взам. инв.№ | Инв.№ дубл. | Подп. и дата

Формат	Зона	Поз.	Обозначение	Наименование	Кол.	Примечание
Б4		10	1598.01.008	Патрубок		
				Труба 76x3 ГОСТ 8732-78 / А Ст.4сп ГОСТ 8731-74		
				L = 100 h14	1	0.54кг
Б4		11	1598.01.009	Патрубок		
				Труба 159x5 ГОСТ 8732-78 / А Ст4сп ГОСТ 8731-74		
				L = 245 h14	1	4.74кг
				Стандартные изделия		
		12		Фланец 1-150-2.5 Вст3сп ГОСТ 12820-80	1	

Изм. | Лист | № докум. | Подп. | Дата

1598.01.000

Лист 2

1598.00.001

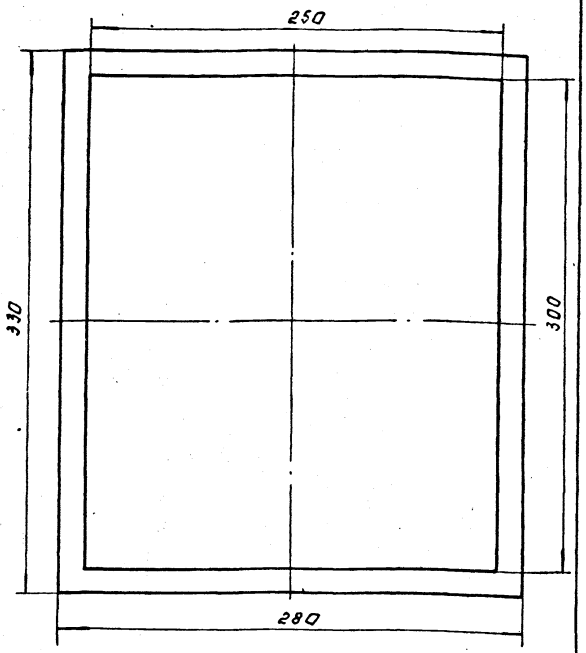

Изм.	Лист	№ докум.	Подп.	Дата
Разраб.		Горянинов		
Пров.		Рысин		
Т. контр.		Рысин		
Н. контр.		Хромихина		12.87
Утв.		Рысин		

1598 00.001

Прокладка

Лит.	Масса	Масштаб
	0,11	1:2

Лист | Листов 1

Пластина I лист. ТМКЩ-м-3 ГОСТ 7338-77

ЦНИИЭП инж. оборудования КО

Формат А4

1598.00.002

12,5

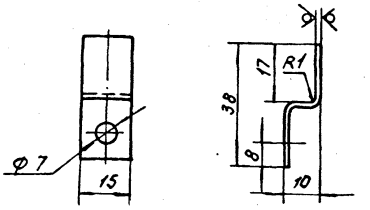

1. Предельные отклонения размера В: H14; h14; $\pm \frac{JT14}{2}$
2. Покрытие - Хим. Окс. прм ГОСТ 9.073-77.

Изм.	Лист	№ докум.	Подп.	Дата
Разраб.		Горянинов		
Пров.		Рысин		
Т. контр.		Рысин		
Н. контр.		Хромихина		12.87
Утв.		Рысин		

1598 00 002

Зажим

Лит.	Масса	Масштаб
	0.005	1:1

Лист | Листов 1

Лист Б.1.0 ГОСТ 19903-74 Ст.3 ГОСТ 16523-70

ЦНИИЭП инж. оборудования КО

Формат А4

Инв. № подл. | Подп. и дата | Взам. инв. № | Инв. № дубл. | Подп. и дата

1598.00.003

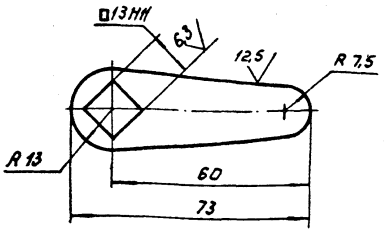

1. Неуказанные предельные отклонения размеров: $h14; \pm \frac{JT14}{2}$.
2. Покрытие - Хим. Окс. прм. ГОСТ 9.073-77.

Изм.	Лист	№ докум.	Подп.	Дата
Разраб.		Горянинов		
Пров.		Рысин		
Т. контр.		Рысин		
Н. контр.		Хромихина		12.87
Утв.		Рысин		

1598 00.003

Защелка.

Лит.	Масса	Масштаб
	0.051	1:1

Лист | Листов 1

Лист Б-5 ГОСТ 19903-74 Ст. 3 ГОСТ 14637-79

ЦНИИЭП инж. оборудования КО

Формат А4

1598.00.004

12,5

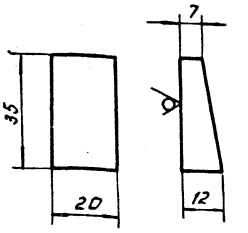

Предельные отклонения размеров: $h14; \pm \frac{JT14}{2}$

Изм.	Лист	№ докум.	Подп.	Дата
Разраб.		Горянинов		
Пров.		Рысин		
Т. контр.		Рысин		
Н. контр.		Хромихина		12.87
Утв.		Рысин		

1598.00.004.

Накладка.

Лит.	Масса	Масштаб
	0.052	1:1

Лист | Листов 1

Лист Б-12.0 ГОСТ 19903-74 Ст.3 ГОСТ 14637-79

ЦНИИЭП инж. оборудования КО

21084-10 10

Формат А4

1598.00.005

6,3

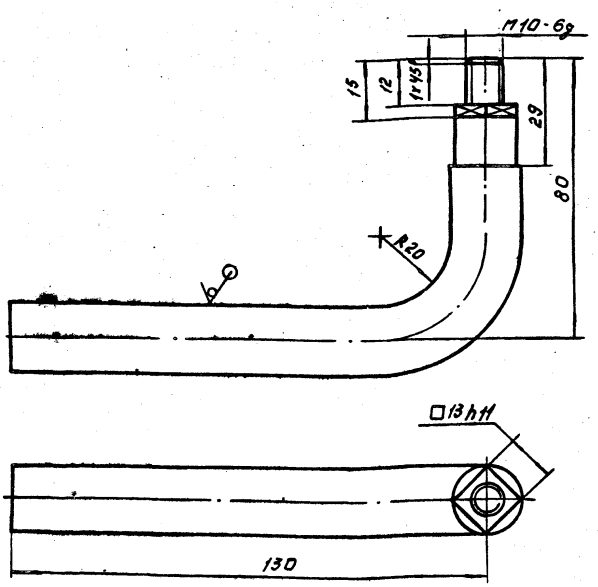

1. Неуказанные предельные отклонения размеров: $h14; \pm \frac{IT14}{2}$.
2. Покрытие - Хим. Окс. Прм. ГОСТ 9.073-77.

Изм.	Лист	№ докум.	Подп.	Дата	1598.00.005
Разраб.		Горяинов			Ручка.
Пров.		Рысин			
Т. контр.		Рысин			
Н. контр.		Хромихина		12.85	Круг 20-В-ГОСТ 2590-71 / Ст.3 сп. II ГОСТ 535-79
Утв.		Рысин			

Лит.	Масса	Масштаб
	0,49	1:1
Лист:	Листов: 1	

ЦНИИЭП инж. оборудования КО

Формат А4

1598.00.006

6,3

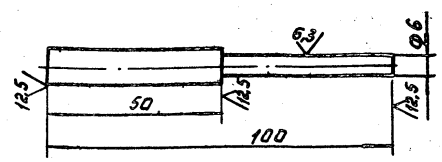

Предельные отклонения размеров: $h14; \pm \frac{IT14}{2}$

Изм.	Лист	№ докум.	Подп.	Дата	1598.00.006
Разраб.		Горяинов			Ось.
Пров.		Рысин			
Т. контр.		Рысин			
Н. контр.		Хромихина		12.85	Квадрат 10-В-ГОСТ 2591-71 / Ст.3 сп. II ГОСТ 535-79
Утв.		Рысин			

Лит.	Масса	Масштаб
	0,016	1:1
Лист:	Листов: 1	

ЦНИИЭП инж. оборудования КО

Формат А4

Инв. № подл. | Подп. и дата | Взам. инв. № | Инв. № дубл. | Подп. и дата

1598.01.001

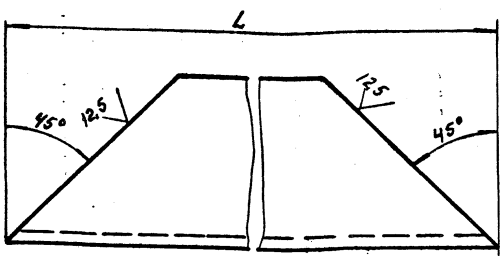

Обозначение	L, мм	Масса, кг
1598.01.001	1195 h14	2,78
—01	1500 h14	3,48

Изм.	Лист	№ докум.	Подп.	Дата	1598.01.001
Разраб.		Горяинов			Перемычка.
Пров.		Рысин			
Т. контр.		Рысин			
Н. контр.		Хромихина		12.85	Уголок 50×50×3-Б-ГОСТ 8509-72 / Ст.3 сп 3-I ГОСТ 535-79
Утв.		Рысин			

Лит.	Масса	Масштаб
	см. табл.	1:1
Лист:	Листов: 1	

ЦНИИЭП инж. оборудования КО

Формат А4

1598.01.002

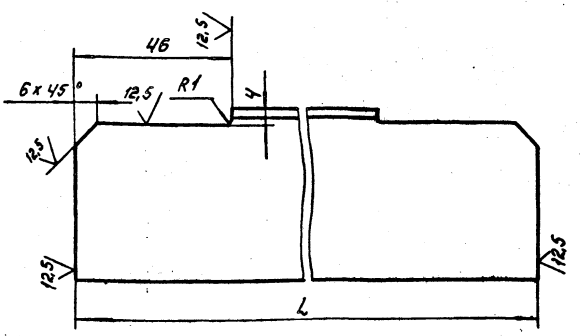

Обозначение	L, мм	Масса, кг
1598.01.002	1187 h14	2,75
—01	992 h14	2,3

Предельные отклонения размеров: $h14; \pm \frac{IT14}{2}$

Изм.	Лист	№ докум.	Подп.	Дата	1598.01.002
Разраб.		Горяинов			Стойка
Пров.		Рысин			
Т. контр.		Рысин			
Н. контр.		Хромихина		12.85	Уголок 50×50×3-Б-ГОСТ 8509-72 / Ст.3 сп 3-I ГОСТ 535-79
Утв.		Рысин			

Лит.	Масса	Масштаб
	см. табл.	1:1
Лист:	Листов: 1	

ЦНИИЭП инж. оборудования КО

Копировал: Логинова

Формат А4

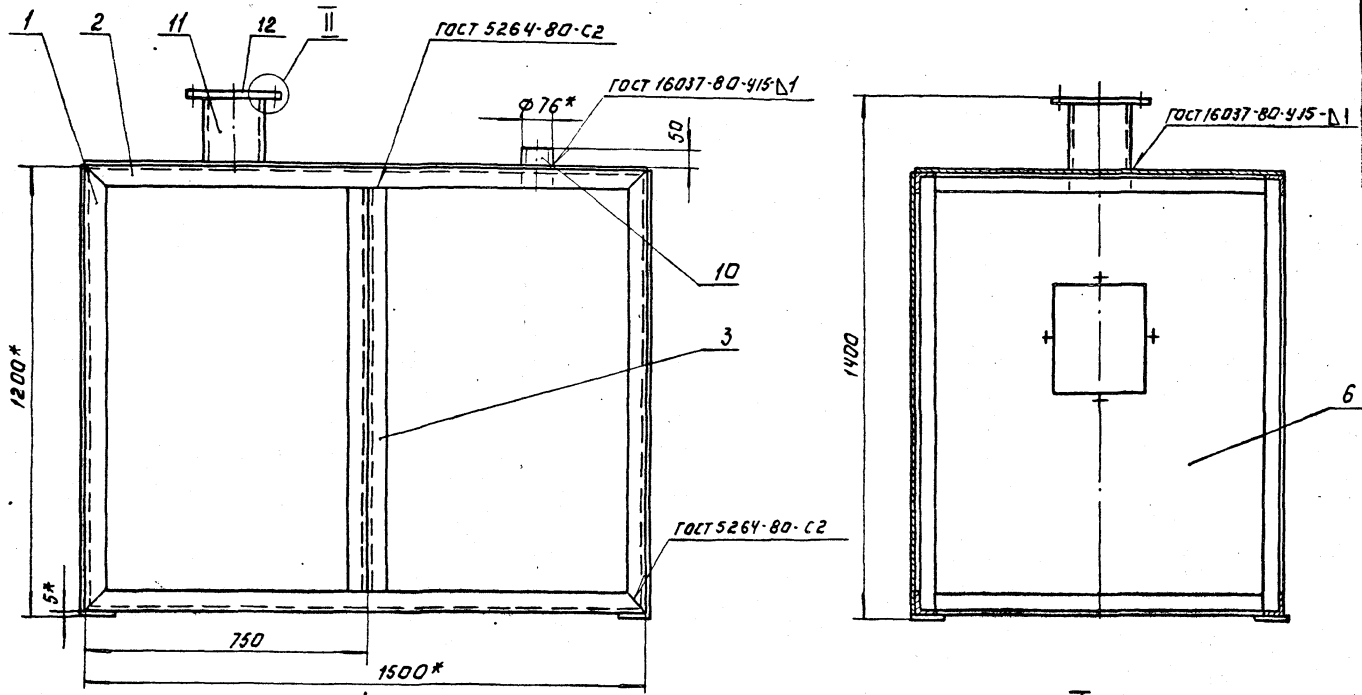

Б

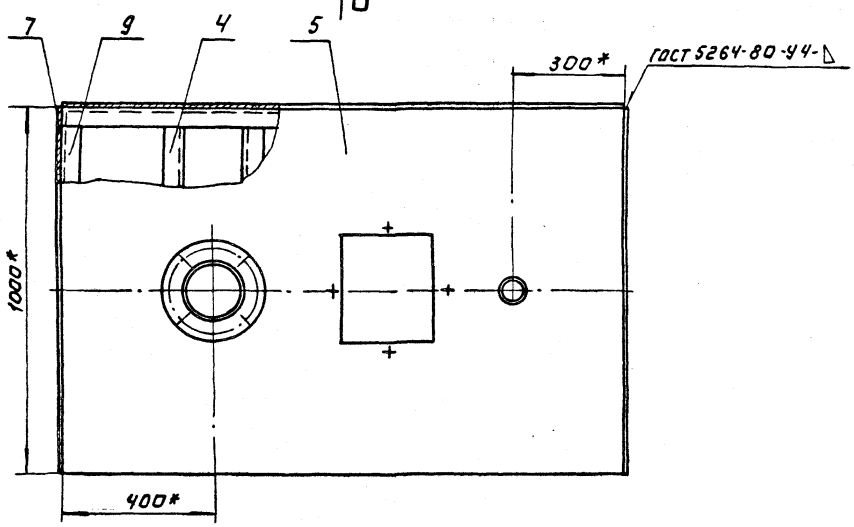

I
М1:1

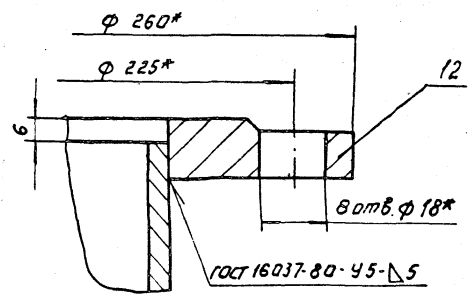

II
М1:1

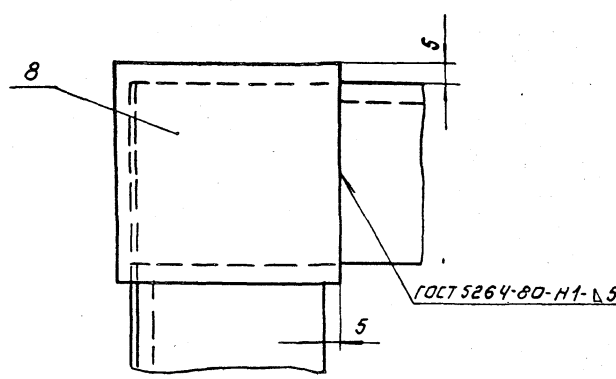

Вид Б.

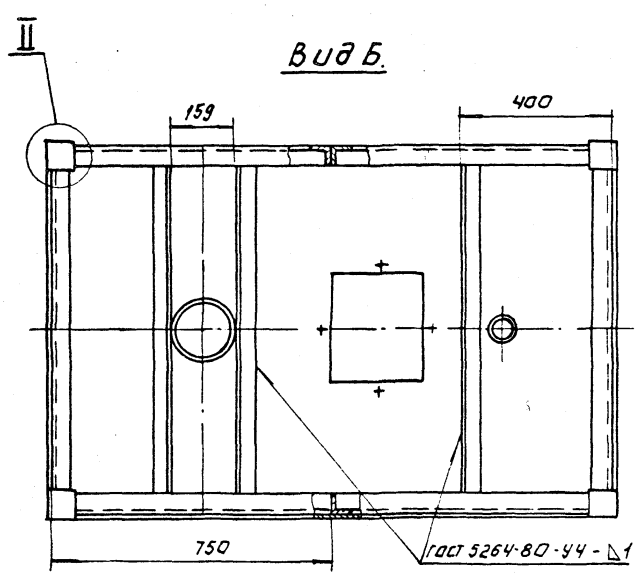

1. * Размеры для справок.
2. Предельные отклонения размеров: $\pm \frac{JT14}{2}$
3. Покрытие - эмаль ХС-710, серая ГОСТ 9355-81 по грунту ХС-010 ГОСТ 9355-81.

					1598.01.000.СБ			
Изм.	Лист	№ докум.	Подп.	Дата	Каркас	Лит.	Масса	Масштаб
Разраб.		Горюнов					87	1:10
Пров.		Рысин			Сборочный чертеж	Лист	Листов 1	
Т. контр.						ЦНИИЭП инж. оборудования, КО		
Н. контр.		Хромишина						
Утв.		Рысин						

Копировал: Лосинова

21084-10 12

Формат А2

1598.01.003

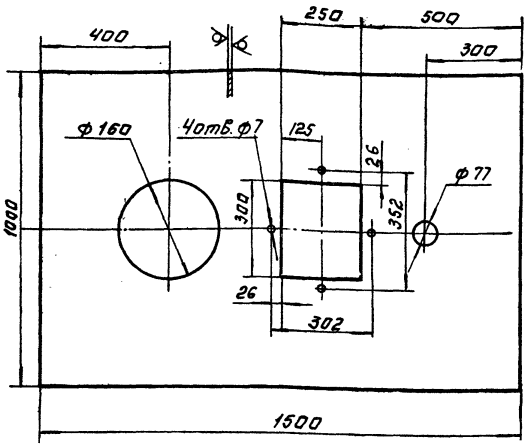

Предельные отклонения размеров: H14; h14; $\pm \frac{IT14}{2}$

				1598.01.003.			
Изм.	Лист	№ докум.	Подп.	Дата	Крышка	Лит.	Масса	Масштаб
Разраб.		Горянов					11	1:10
Пров.		Рысин				Лист	Листов 1
Т.контр.		Рысин					
Н.контр.		Хромыхина		12.86	Лист 6-1.0 ГОСТ 19903-74 Ст.3 ГОСТ 16523-70	ЦНИИЭП инж. оборудования КО	
Утв.		Рысин					

Формат А4

1598.01.004

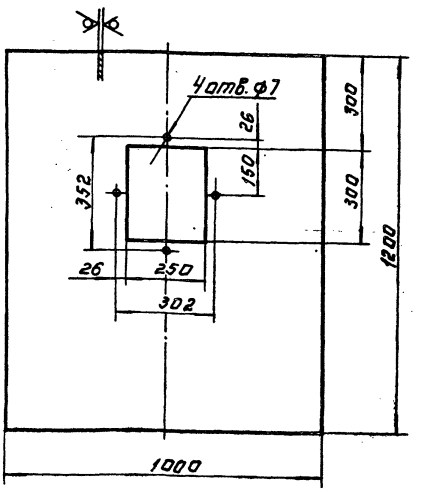

Предельные отклонения размеров: H14; h14; $\pm \frac{IT14}{2}$

				1598.01.004			
Изм.	Лист	№ докум.	Подп.	Дата	Стенка.	Лит.	Масса	Масштаб
Разраб.		Горянов					8,8	1:10
Пров.		Рысин				Лист	Листов 1
Т.контр.		Рысин					
Н.контр.		Хромыхина		12.86	Лист 6-1.0 ГОСТ 19903-74 Ст.3 ГОСТ 16523-70	ЦНИИЭП инж. оборудования КО	
Утв.		Рысин					

Формат А4

Инв.№ подл. | Подп. и дата | Взам. инв.№ | Инв.№ дубл. | Подп. и дата

1598.02.000 СБ

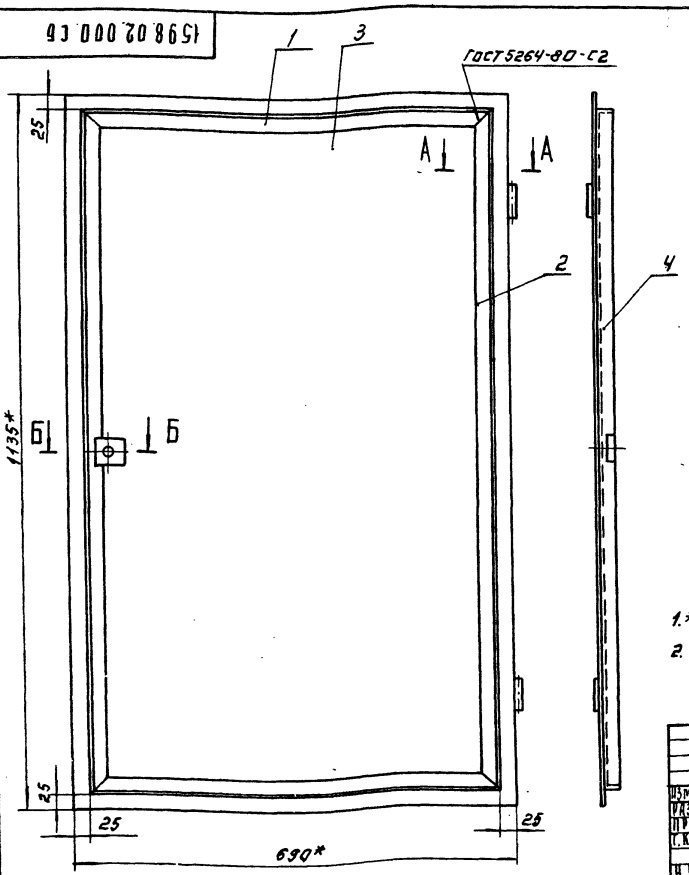

А-А
М1:1

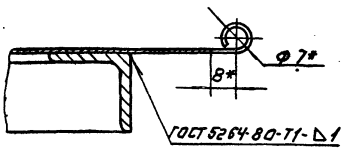

Б-Б
М1:1

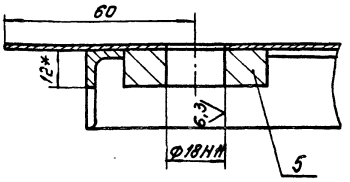

1.* Размеры для справок.

2. Неуказанные предельные отклонения размеров: $\pm \frac{IT14}{2}$

				1598.02.000 СБ			
Изм.	Лист	№ докум.	Подп.	Дата	Дверца	Лит.	Масса	Масштаб
Разраб.		Горянов			Сборочный чертеж.		10,1	1:5
Пров.		Рысин				Лист	Листов 1
Т.контр.		Рысин					
Н.контр.		Хромыхина		12.86		ЦНИИЭП инж. оборудования КО	
Утв.		Рысин					

Копировал: Арганова

Формат А3

Позиция	Зона	Поз.	Обозначение	Наименование	Кол.	Примечание
				Документация		
Э3			1598.02.000.СБ	Сборочный чертеж		
				Детали		
Ч4		1	1598.02.001	Ребро	2	
Ч4		2	1598.02.001-01	Ребро	1	
Ч4		3	1598.02.002	Створка	1	
Ч4		4	1598.02.003	Ребро	1	
Ч4		5	1598.02.004	Бабышка		
				Лист 6-12.0 ГОСТ 19903-74 / Ст.3 ГОСТ 14637-79		
				45 h14 х 45 h14	1	0,19 кг

Изм.	Лист	№ докум.	Подп.	Дата
Разраб.		Горянов		
Пров.		Рысин		
Т. контр.				
Н. контр.		Хромихина		12.85
Утв.		Рысин		

1598.02.000

Дверца

Лит.	Лист	Листов
		1

ЦНИИЭП инж. оборудования КО

Формат А4

Инв. № подл. | Подп. и дата | Взам. инв. № | Инв. № дубл. | Подп. и дата

1598.02.001

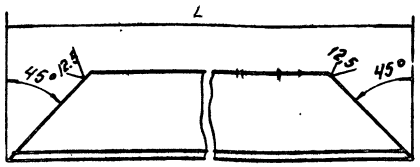

Обозначение	L, мм	Масса кг
1598.02.001	640 h14	0,72
—01	1085 h14	1,22

Изм.	Лист	№ докум.	Подп.	Дата
Разраб.		Горянов		
Пров.		Рысин		
Т. контр.		Рысин		
Н. контр.		Хромихина		12.85
Утв.		Рысин		

1598.02.001

Ребро

Лит.	Масса	Масштаб
	см. табл.	1:1
Лист	Листов 1	

Уголок 25×25×3-6-ГОСТ 8509-72 / Ст 3 сп. 3-1 ГОСТ 535-79

ЦНИИЭП инж. оборудования КО

Формат А4

1598.02.002

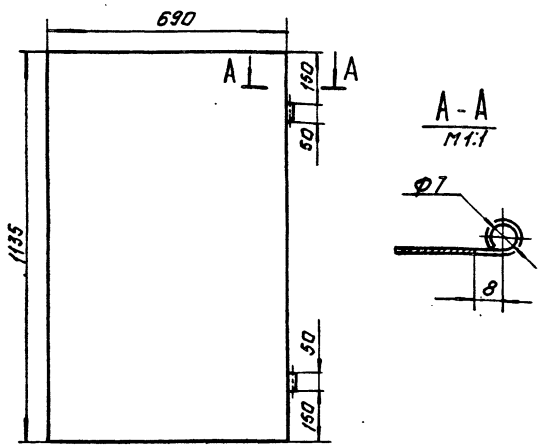

Предельные отклонения размеров: H14; h14; $\pm \frac{IT14}{2}$

Изм.	Лист	№ докум.	Подп.	Дата
Разраб.		Горянов		
Пров.		Рысин		
Т. контр.		Рысин		
Н. контр.		Хромихина		12.85
Утв.		Рысин		

1598.02.002

Створка

Лит.	Масса	Масштаб
	6,16	1:10
Лист	Листов 1	

Лист 6-1.0 ГОСТ 19903-74 / Ст.3 ГОСТ 16523-70

ЦНИИЭП. инж. оборудования КО

Формат А4

1598.02.003

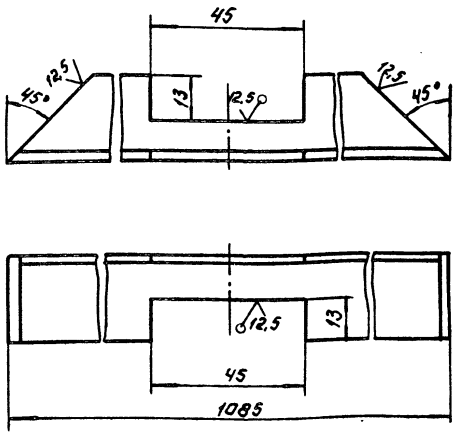

Предельные отклонения размеров: H14; h14; $\pm \frac{IT14}{2}$

Изм.	Лист	№ докум.	Подп.	Дата
Разраб.		Горянов		
Пров.		Рысин		
Т. контр.		Рысин		
Н. контр.		Хромихина		12.85
Утв.		Рысин		

1598.02.003

Ребро

Лит.	Масса	Масштаб
	1,1	1:1
Лист	Листов 1	

Уголок 25×25×3-6-ГОСТ 8509-72 / Ст.3 сп. 3-1 ГОСТ 535-79

ЦНИИЭП инж. оборудования КО

Копировал: Логинова

Формат А4

1599.00.000 СБ

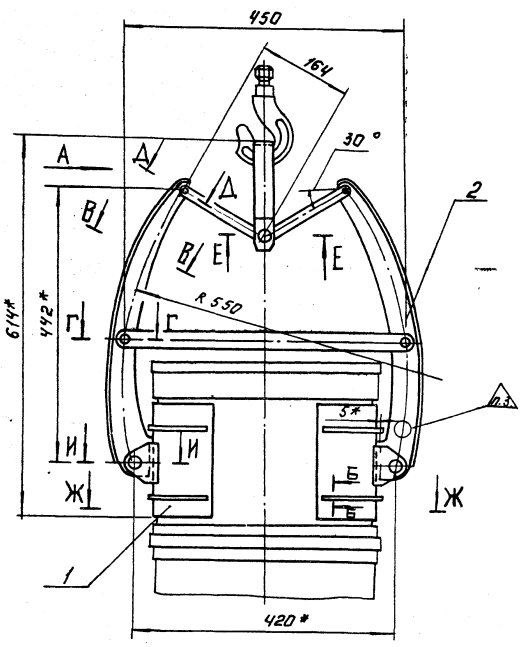

Вид А
М1:2

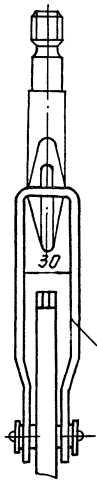

Б-Б
М1:1

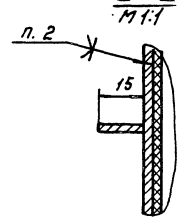

В-В повернуто
М1:1

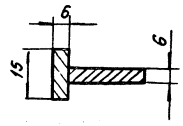

Ж-Ж

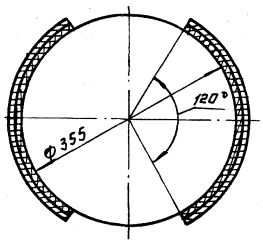

Г-Г
М1:1

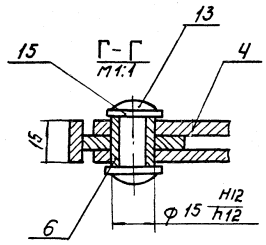

Д-Д повернуто
М1:1

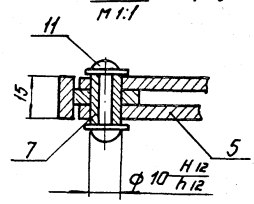

И-И
М1:1

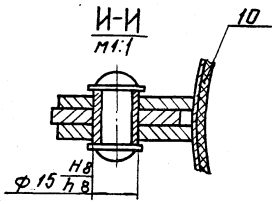

Е-Е
М1:1

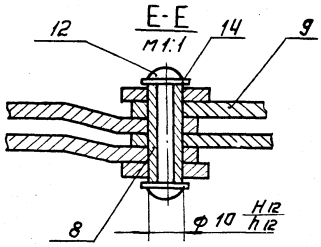

Техническая характеристика.

1. Захват предназначен для подъёма фанерных барабанов V=50л. ГОСТ 9338-74, запалленных кремнефтористым натрием.
2. Давление на стенки, МПа, не более — 0.01
3. Грузоподъёмность захвата, кг — 100
4. Скоба захвата предназначена для крюка грузоподъёмностью, кг — 1000.

Технические требования.

1. Размеры для справок, кроме.*
2. Клей 88НП ТУ38-105540-85.
3. Клеймить после заводских испытаний (усилие-100кг) с указанием номера, грузоподъёмности и даты испытаний.
4. Покрытие-эмаль ХС-710, серия ГОСТ 9355-81 по грунту ХС-010 ГОСТ 9355-81.

					1599.00.000 СБ		
Изм.	Лист	№ докум.	Подп.	Дата	Захват	Лит.	Масса / Масштаб
Разраб.		Огнева					8.8 / 1:5
Пров.		Рысин			Сборочный чертеж.	Лист	Листов: 1
Т. контр.		Рысин				ЦНИИЭП инж. оборудования КО	
Н. контр.		Графский / Хромихина		11.88			
ГИП		Сухаренко					
Копировал: Логинова					21084-10 15	Формат: А2	

Формат	Зона	Поз.	Обозначение	Наименование	Кол.	Примечание
				Документация		
А2			1599.00.000 СБ	Сборочный чертеж		
А4			1597.00.000 Д	Рекомендации по применению		
				Сборочные единицы		
А4		1	1599.01.000	Прижим	2	
А4		2	1599.02.000	Рычаг	2	
				Детали		
А4		3	1599.00.001	Скоба	1	
А4		4	1599.00.002	Поперечина	2	
А4		5	1599.00.003	Распорка	2	
А4		6	1599.00.004	Втулка	4	
А4		7	1599.00.004-01	Втулка	2	
А4		8	1599.00.004-02	Втулка	1	
А4		9	1599.00.005	Распорка	2	
Б4		10	1599.00.006	Накладка		
				Пластина 1. Лист ТМК Щ-С-3 ГОСТ 7338-77		
				(200×380) h 14	2	0,8 кг
				Стандартные изделия		
				Заклепки ГОСТ 10299-80		
		11		5×28.00	2	
		12		5×42.00	1	
		13		8×34.00	4	
				Шайбы ГОСТ 11371-78		
		14		5.01.01	6	
		15		8.01.01	8	

1599.00.000

Захват

Изм.	Лист	№ докум.	Подп.	Дата
Разраб.		Огнева		
Пров.		Рысин		
Н. контр.		Хромихина		12.85
Утв.		Сухаренко		

Лит. | Лист | Листов 1

ЦНИИЭП инж. оборудования КО

Формат А4

1599.00.001

12.5

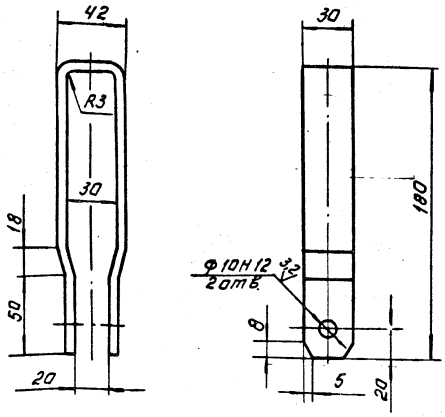

Неуказанные предельные отклонения размеров: h 14; $\pm \frac{IT14}{2}$

1599.00.001

Скоба

Изм.	Лист	№ докум.	Подп.	Дата
Разраб.		Огнева		
Пров.		Занозин		
Т. контр.		Рысин		
ГКО		Грабский		
Н. контр.		Хромихина		12.85
Утв.		Рысин		

Лит. | Масса | Масштаб
— | 0,57 | 1:2
Лист | Листов 1

Ст. 3 ГОСТ 380-71

ЦНИИЭП инж. оборудования КО

Формат А4

Инв. № подл. | Подп. и дата | Взам. инв. № | Инв. № дубл. | Подп. и дата

Формат	Зона	Поз.	Обозначение	Наименование	Кол.	Примечание
				Документация		
А4			1599.01.000 СБ	Сборочный чертеж	1	
				Детали		
А4		1	1599.01.001	Захват	1	
А4		2	1599.01.002	Ухо	2	
А4		3	1599.01.003	Ребро	2	

1599.01.000

Прижим

Изм.	Лист	№ докум.	Подп.	Дата
Разраб.		Огнева		
Пров.		Рысин		
Н. контр.		Хромихина		12.85
Утв.		Сухаренко		

Лит. | Лист | Листов 1

ЦНИИЭП инж. оборудования КО

Формат А4

1599.01.000 СБ

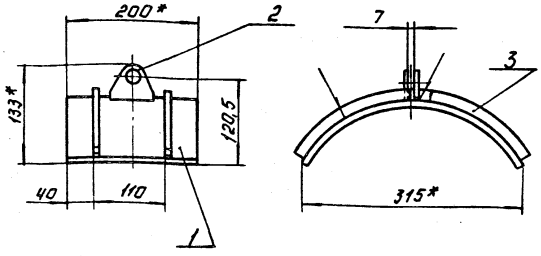

1. Сварные швы Т3 - △2 по ГОСТ 5264-80.
2. * Размеры

1599.01.000 СБ

Прижим
Сборочный чертеж

Изм.	Лист	№ докум.	Подп.	Дата
Разраб.		Огнева		
Пров.		Рысин		
Т. контр.		Рысин		
ГКО		Грабский		
Н. контр.		Хромихина		12.85
Утв.		Рысин		

Лит. | Масса | Масштаб
— | 0,98 | 1:5
Лист | Листов 1

ЦНИИЭП инж. оборудования КО

Инв. № подл. | Подп. и дата | Взам. инв. № | Инв. № дубл. | Подп. и дата

Копировал Логинова

Формат А4

1599.00.004

12,5 (√)

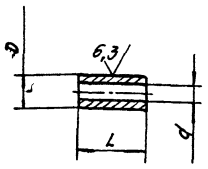

Обозначение	Размеры в мм			Масса, кг
	D	d	L	
1599.00.004	15h12	8,5	20	0,02
—01	10h12	5,5	20	0,09
—02	10h12	5,5	40	0,019

Неуказанные предельные отклонения размеров: H14; h14.

ИЗМ	ЛИСТ	№ ДОКУМ.	ПОДП.	ДАТА
РАЗРАБ.		ОГНЕВА		
ПРОВ.		ЗАНОЗИН		
Т.КОНТР.		РЫСИН		
ГКО		ГРАФСКИЙ		
Н.КОНТР.		ХРОМИХИНА		12.85
УТВ.		РЫСИН		

1599.00.004

Втулка

ЛИТ.	МАССА	МАСШТАБ
	СМ. ТАБЛ	—

ЛИСТ: ЛИСТОВ: 1

ЦНИИЭП инж. оборудования КО

ФОРМАТ: А4

1599.00.005

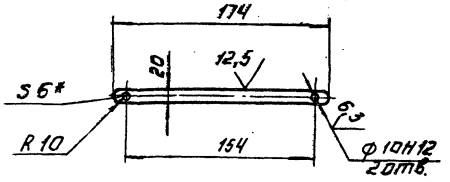

1. * Размеры для справок.
2. Неуказанные предельные отклонения размеров: $h14; \pm\frac{JT14}{2}$

ИЗМ	ЛИСТ	№ ДОКУМ.	ПОДП.	ДАТА
РАЗРАБ.		ОГНЕВА		
ПРОВ.		ЗАНОЗИН		
Т.КОНТР.		РЫСИН		
ГКО		ГРАФСКИЙ		
Н.КОНТР.		ХРОМИХИНА		12.85
УТВ.		РЫСИН		

1599.00.005

Распорка

ЛИТ.	МАССА	МАСШТАБ
	0,16	1:5

ЛИСТ: ЛИСТОВ: 1

Лист 6-6 ГОСТ 19903-74 / СТ.3 ГОСТ 14637-79

ЦНИИЭП инж. оборудования КО

ФОРМАТ: А4

ИНВ.№ ПОДЛ. | ПОДП. И ДАТА | ВЗАМ. ИНВ.№ | ИНВ.№ ДУБЛ. | ПОДП. И ДАТА

1599.00.003

12,5 (√)

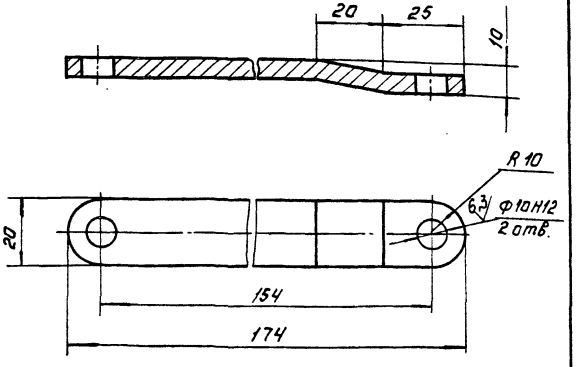

Неуказанные предельные отклонения размеров: $h14; \pm\frac{JT14}{2}$

ИЗМ	ЛИСТ	№ ДОКУМ.	ПОДП.	ДАТА
РАЗРАБ.		ОГНЕВА		
ПРОВ.		ЗАНОЗИН		
Т.КОНТР.		РЫСИН		
ГКО		ГРАФСКИЙ		
Н.КОНТР.		ХРОМИХИНА		12.85
УТВ.		РЫСИН		

1599.00.003

Распорка

ЛИТ.	МАССА	МАСШТАБ
	0,17	1:1

ЛИСТ: ЛИСТОВ: 1

Лист 6-6 ГОСТ 19903-74 / СТ 3 ГОСТ 14637-79

ЦНИИЭП инж. оборудования К.О

ФОРМАТ: А4

1601.00.005

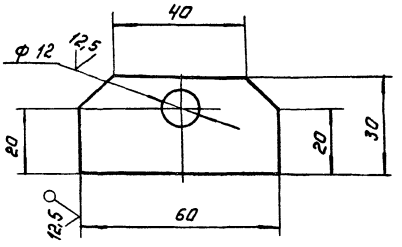

Предельные отклонения размеров: H14; $h14; \pm\frac{JT14}{2}$

ИЗМ	ЛИСТ	№ ДОКУМ.	ПОДП.	ДАТА
РАЗРАБ.		ОГНЕВА		
ПРОВ.		ЗАНОЗИН		
Т.КОНТР.		РЫСИН		
ГКО		ГРАФСКИЙ		
Н.КОНТР.		ХРОМИХИНА		12.85
УТВ.		РЫСИН		

1601.00.005

Ухо.

ЛИТ.	МАССА	МАСШТАБ
	0.01	1:1

ЛИСТ: ЛИСТОВ: 1

Лист винипласта ВНЧ ГОСТ 9639-71

ЦНИИЭП инж. оборудования КО

21084-10 17 ФОРМАТ: А4

ИНВ.№ ПОДЛ. | ПОДП. И ДАТА | ВЗАМ. ИНВ.№ | ИНВ.№ ДУБЛ. | ПОДП. И ДАТА

1599.01.002

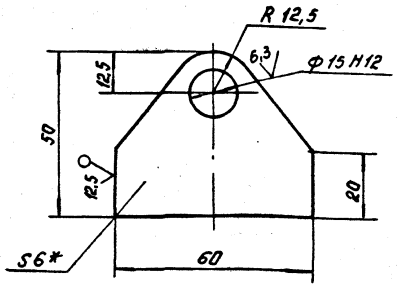

1.* Размеры для справок.
2. Неуказанные предельные отклонения размеров: h14; $\pm\frac{JT14}{2}$

				1599.01.002			
ИЗМ.	ЛИСТ	№ ДОКУМ.	ПОДП.	ДАТА	Ухо	ЛИТ.	МАССА 0,11	МАСШТАБ 1:1
РАЗРАБ.		ОГНЕВА						
ПРОВ.		ЗАНОЗИН				ЛИСТ.	ЛИСТОВ: 1	
Т. КОНТР.		РЫСИН						
ГКО		ГРАФСКИЙ						
Н. КОНТР.		ХРОМИХИНА		12.85	Лист 6-6 ГОСТ 19903-74 / СТ. 3 ГОСТ 14637-79	ЦНИИЭП ИНЖ. ОБОРУДОВАНИЯ КО		
УТВ.		РЫСИН						

ФОРМАТ: А4

1599.01.003

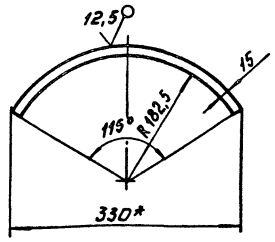

1.* Размеры для справок.
2. Предельные отклонения размеров: H14; $\pm\frac{JT14}{2}$

				1599.01.003			
ИЗМ.	ЛИСТ	№ ДОКУМ.	ПОДП.	ДАТА	Ребро.	ЛИТ.	МАССА 0.23	МАСШТАБ 1:5
РАЗРАБ.		ОГНЕВА						
ПРОВ.		ЗАНОЗИН				ЛИСТ.	ЛИСТОВ: 1	
Т. КОНТР.		РЫСИН						
ГКО		ГРАФСКИЙ						
Н. КОНТР.		ХРОМИХИНА		12.85	Лист 6-2 ГОСТ 19903-74 / СТ. 3 ГОСТ 16523-70	ЦНИИЭП ИНЖ. ОБОРУДОВАНИЯ КО		
УТВ.		РЫСИН						

ФОРМАТ: А4

ИНВ. № ПОДЛ. | ПОДП. И ДАТА | ВЗАМ. ИНВ. № | ИНВ. № ДУБЛ. | ПОДП. И ДАТА

1599.01.001

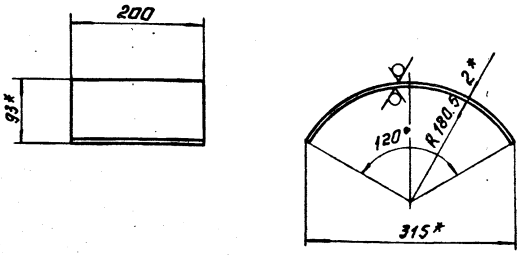

1.* Размеры для справок.
2. Предельные отклонения размеров: H14; $\pm\frac{JT14}{2}$

				1599.01.001			
ИЗМ.	ЛИСТ	№ ДОКУМ.	ПОДП.	ДАТА	Охват.	ЛИТ.	МАССА 0,3	МАСШТАБ 1:5
РАЗРАБ.		ОГНЕВА						
ПРОВ.		ЗАНОЗИН				ЛИСТ.	ЛИСТОВ: 1	
Т. КОНТР.		РЫСИН						
ГКО		ГРАФСКИЙ						
Н. КОНТР.		ХРОМИХИНА		12.85	Лист 6-2 ГОСТ 19903-74 / СТ. 3 ГОСТ 16523-70	ЦНИИЭП ИНЖ. ОБОРУДОВАНИЯ, КО		
УТВ.		РЫСИН						

ФОРМАТ: А4

1599.00.002

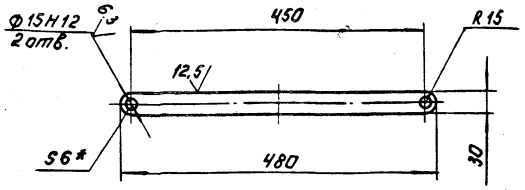

1.* Размеры для справок.
2. Неуказанные предельные отклонения размеров: H14; $\pm\frac{JT14}{2}$

				1599.00.002			
ИЗМ.	ЛИСТ	№ ДОКУМ.	ПОДП.	ДАТА	Поперечина	ЛИТ.	МАССА 0,68	МАСШТАБ 1:5
РАЗРАБ.		ОГНЕВА						
ПРОВ.		ЗАНОЗИН				ЛИСТ.	ЛИСТОВ: 1	
Т. КОНТР.		РЫСИН						
ГКО		ГРАФСКИЙ						
Н. КОНТР.		ХРОМИХИНА		12.85	Лист 6-6 ГОСТ 19903-74 / СТ. 3 ГОСТ 14637-79	ЦНИИЭП ИНЖ. ОБОРУДОВАНИЯ КО		
УТВ.		РЫСИН						

21084-10 18 ФОРМАТ: А4

ИНВ. № ПОДЛ. | ПОДП. И ДАТА | ВЗАМ. ИНВ. № | ИНВ. № ДУБЛ. | ПОДП. И ДАТА

Формат	Зона	Поз.	Обозначение	Наименование	Кол.	Примечание
				Документация.		
А4			1599.02.000 СБ	Сборочный чертеж	1	
				Детали		
А4		1	1599.02.001.	Ребро	1	
А4		2	1599.02.002.	Планка	1	

ИЗМ	ЛИСТ	№ ДОКУМ.	ПОДП.	ДАТА
РАЗРАБ.	ОГНЕВА			
ПРОВ.	ЗАНОЗИН			
Н. КОНТР.	ХРОМИХИНА			12.85
УТВ.	РЫСИН			

1599.02.000

Рычаг

ЛИТ.	ЛИСТ	ЛИСТОВ
		1

ЦНИИЭП инж. оборудования КО

ФОРМАТ: А4

1599.02.000 СБ

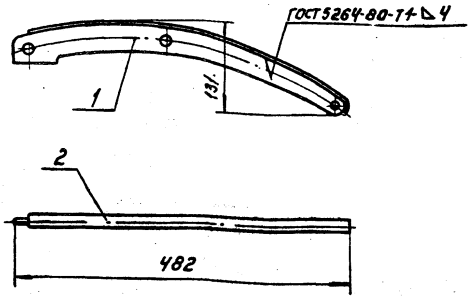

ИЗМ	ЛИСТ	№ ДОКУМ.	ПОДП.	ДАТА
РАЗРАБ.	ОГНЕВА			
ПРОВ.	ЗАНОЗИН			
Т. КОНТР.	РЫСИН			
ГК	ГРАФСКИЙ			
Н. КОНТР.	ХРОМИХИНА			12.85
УТ	РЫСИН			

1599.02.000 СБ

Рычаг
Сборочный чертеж

ЛИТ.	МАССА	МАСШТАБ
	1.3	1:5

ЛИСТ	ЛИСТОВ: 1

ЦНИИЭП инж. оборудования КО

ФОРМАТ: А4

1599.02.001

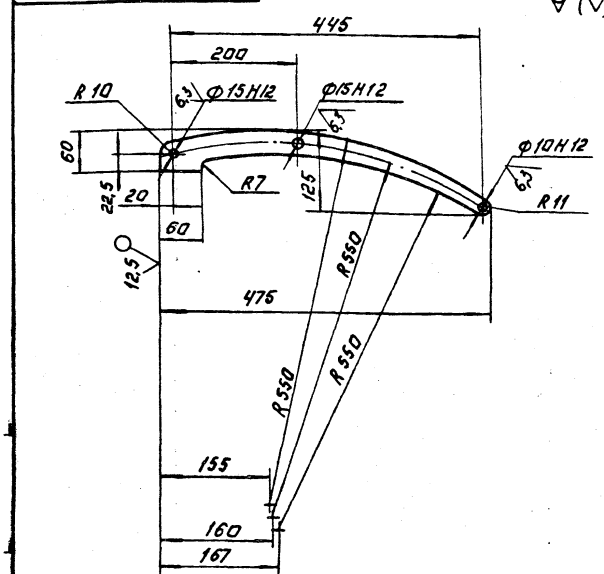

1* Размеры для справок.

2. Неуказанные предельные отклонения размеров: Н14; $\pm\frac{JT14}{2}$

1599.02.001.

ИЗМ	ЛИСТ	№ ДОКУМ.	ПОДП.	ДАТА
РАЗРАБ.	ОГНЕВА			
ПРОВ.	ЗАНОЗИН			
Т. КОНТР.	РЫСИН			
ГКО	ГРАФСКИЙ			
Н. КОНТР.	ХРОМИХИНА			12.85
УТВ.	РЫСИН			

Ребро

ЛИТ.	МАССА	МАСШТАБ
	0,9	1:5

ЛИСТ:	ЛИСТОВ: 1

Лист Б-Б ГОСТ 19903-74 / СТ. 3 ГОСТ 14637-79

ЦНИИЭП инж. оборудования, КО

ФОРМАТ: А4

1599.02.002

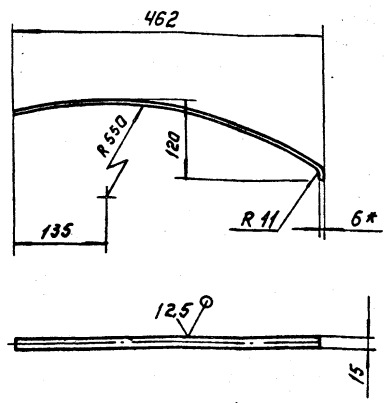

1. * Размеры для справок.

2. Предельные отклонения размеров: Н 14; $\pm\frac{JT14}{2}$.

1599.02.002

ИЗМ	ЛИСТ	№ ДОКУМ.	ПОДП.
РАЗРАБ.	ОГНЕВА		
ПРОВ.	ЗАНОЗИН		
Т. КОНТР.	РЫСИН		
ГКО	ГРАФСКИЙ		
Н. КОНТР.	ХРОМИХИНА		12.85
УТВ.	РЫСИН		

Планка

ЛИТ.	МАССА	МАСШТАБ
	0,4	1:5

ЛИСТ	ЛИСТОВ: 1

Лист Б-Б ГОСТ 19903-74 / СТ. 3 ГОСТ 14637-79

ЦНИИЭП инж. оборудования, КО

21084-10 19 ФОРМАТ: А4

1600.00.000 СБ

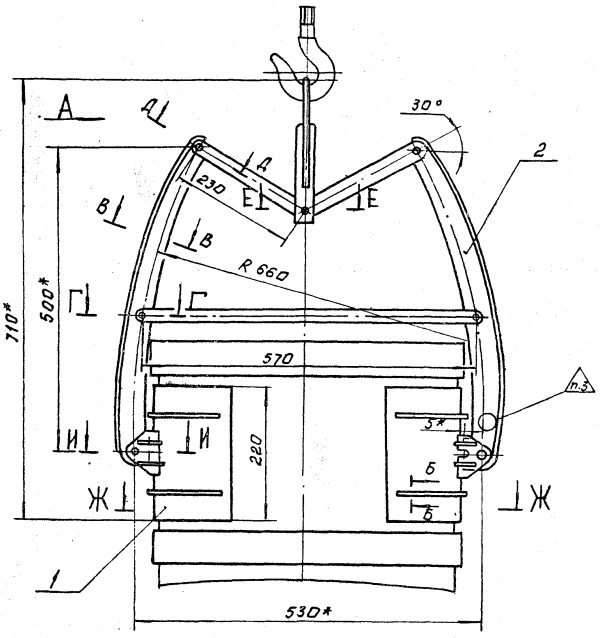

Вид А
М1:2

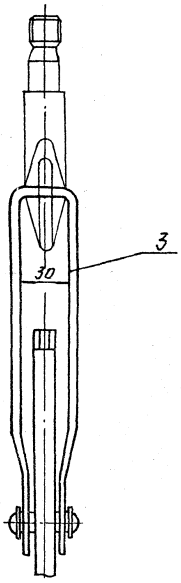

Б-Б
М1:1

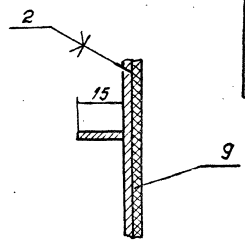

В-В повернуто
М1:1

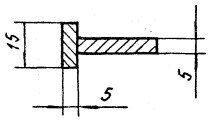

Ж-Ж

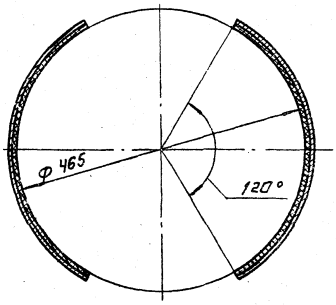

Г-Г
М1:1

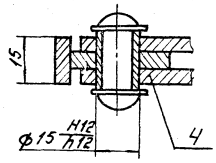

Д-Д повернуто
М1:1

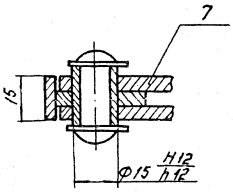

И-И
М1:1

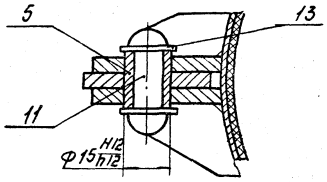

Е-Е
М1:1

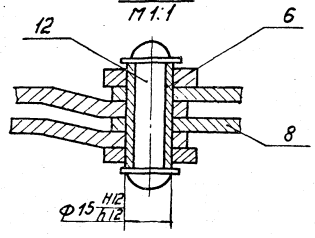

Техническая характеристика.

1. Захват предназначен для подъёма фанерных барабанов V=100 л. ГОСТ 9338-74, заполненных кремнефтористым натрием.
2. Давление на стенки, МПа, не более — 0,01
3. Грузоподъёмность захвата, кг — 150
4. Скоба захвата предназначена для крюка грузоподъёмностью, кг — 1000

Технические требования.

1. Размеры для справок, кроме.*
2. Клей 88НП ТУ38-105540-85.
3. Клеймить после заводских испытаний (усилие-190 кг) с указанием номера. грузоподъёмности и даты испытаний.
4. Покрытие-эмаль ХС-710, серия ГОСТ 9355-81 по грунту ХС-010 ГОСТ 9355-81.

					1600.00.000 СБ			
ИЗМ	ЛИСТ	№ ДОКУМ.	ПОДП	ДАТА	ЗАХВАТ СБОРОЧНЫЙ ЧЕРТЕЖ.	ЛИТ.	МАССА 8,5	МАСШТАБ 1:5
1	РАЗРАБ.	ОГНЕВА				ЛИСТ:	ЛИСТОВ: 1	
	ПРОВ.	ЗАНОЗИН				ЦНИИЭП ИНЖ. ОБОРУДОВАНИЯ КО		
	Т. КОНТР.	РЫСИН						
	ГКО	ТРАФСКИН						
	Н. КОНТР.	КРОМИЛИНА		12.85				
	УТВ.	РЫСИН						

КОПИРОВАЛ: ЛОГИНОВА 21084-10 20 ФОРМАТ: А2

Формат	Зона	Поз.	Обозначение	Наименование	Кол.	Примечание
				Документация.		
А2			1600.00.000СБ	Сборочный чертеж		
А4			1597.00.000 Д	Рекомендации по применению		
				Сборочные единицы.		
А4		2	1600.01.000.	Прижим	2	
А4		2	1600.02.000.	Рычаг	2	
				Детали.		
А4						
А4		3	1600.00.001	Скоба	1	
А4		4	1600.00.002	Поперечина	2	
А4		5	1600.00.003	Втулка	6	
А4		6	1600.00.003-01	Втулка	1	
А4		7	1600.00.004	Распорка	2	
Б4		8	1600.00.005	Распорка	2	
Б4		9	1600.00.006.	Накладка		
				Пластина I лист 7 мкщ-с-3		
				ГОСТ 7338-77.		
				(200×500) h14	2	1кг
				Стандартные изделия.		
		11		Заклепка 10×36.00 ГОСТ 10299-80	6	
		12		Заклепка 10×45.00 ГОСТ 10299-80	1	
		13		Шайба 10.02 ГОСТ 11371-78	14	

ИЗМ	ЛИСТ	№ ДОКУМ.	ПОДП.	ДАТА
РАЗРАБ.		ОГНЕВА		
ПРОВ.		ЗАНОЗИН		
Т. КОНТР.		РЫСИН		
Н. КОНТР.		ХРОМИХИНА		12.85
УТВ.		РЫСИН		

1600.00.000.

ЗАХВАТ

ЛИТ.	ЛИСТ	ЛИСТОВ
		1

ЦНИИЭП ИНЖ. ОБОРУДОВАНИЯ КО

ФОРМАТ: А4

1600.00.001

12,5 (√)

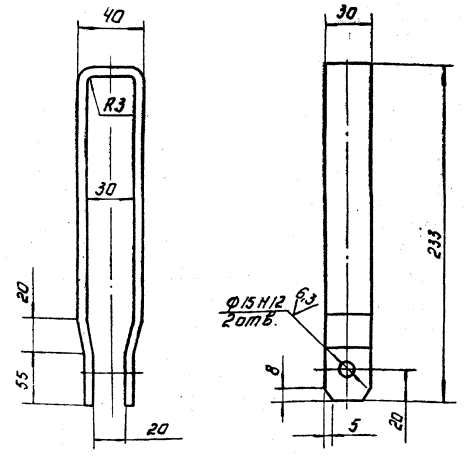

Неуказанные предельные отклонения размеров: $h14; \pm \frac{IT14}{2}$

ИЗМ	ЛИСТ	№ ДОКУМ.	ПОДП.	ДАТА
РАЗРАБ.		ОГНЕВА		
ПРОВ.		ЗАНОЗИН		
Т. КОНТР.		РЫСИН		
ГКО		ТРАФСКИЙ		
Н. КОНТР.		ХРОМИХИНА		12.85
УТВ.		РЫСИН		

1600.00.001

СКОБА.

Ст. 3 ГОСТ 380-71

ЛИТ.	МАССА	МАСШТАБ
	0,6	1:2

ЛИСТ: ЛИСТОВ: 1

ЦНИИЭП ИНЖ. ОБОРУДОВАНИЯ КО

ФОРМАТ: А4

Формат	Зона	Поз.	Обозначение	Наименование	Кол.	Примечание
				Документация		
А4			1600.01.000СБ	Сборочный чертеж	1	
				Детали.		
А4		1	1600.01.001	Охват	1	
А4		2	1600.01.002.	Ухо	2	
А4		3	1600.01.003.	Ребро	2	
А4		4	1600.01.004.	Ребро.	4	

ИЗМ	ЛИСТ	№ ДОКУМ.	ПОДП.	ДАТА
РАЗРАБ.		ОГНЕВА		
ПРОВ.		ЗАНОЗИН		
Т. КОНТР.		РЫСИН		
Н. КОНТР.		ХРОМИХИНА		12.85
УТВ.		РЫСИН		

1600.01.000

ПРИЖИМ

ЛИТ.	ЛИСТ	ЛИСТОВ
		1

ЦНИИЭП ИНЖ. ОБОРУДОВАНИЯ КО

ФОРМАТ: А4

1600.01.000СБ

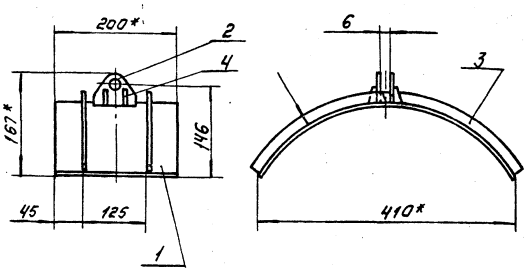

1. Сварные швы Т3-△2 по ГОСТ 5264-80.
2. *Размеры для справок.

ИЗМ	ЛИСТ	№ ДОКУМ.	ПОДП.	ДАТА
РАЗРАБ.		ОГНЕВА		
ПРОВ.		ЗАНОЗИН		
Т. КОНТР.		РЫСИН		
ГКО		ТРАФСКИЙ		
Н. КОНТР.		ХРОМИХИНА		12.85
УТВ.		РЫСИН		

1600.01.000СБ

ПРИЖИМ.

СБОРОЧНЫЙ ЧЕРТЕЖ.

ЛИТ.	МАССА	МАСШТАБ
	0.68	1:5

ЛИСТ: ЛИСТОВ: 1

ЦНИИЭП ИНЖ. ОБОРУДОВАНИЯ КО

1600.00.002

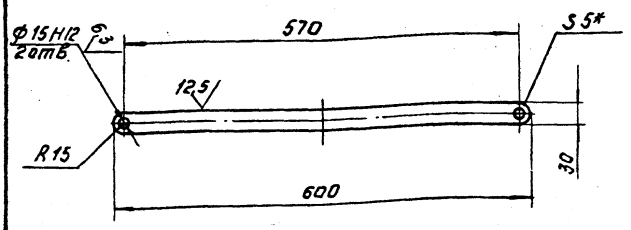

1. * Размеры для справок.
2. Неуказанные предельные отклонения размеров: h14; ±IT14/2

Изм.	Лист	№ докум.	Подп.	Дата	1600.00.002			
Разраб.		Огнева			Поперечина	Лит.	Масса	Масштаб
Пров.		Занозин					0,71	1:5
Т. контр.		Рысин				Лист	Листов 1	
Н. контр.		Хромихина			Лист 6-5 ГОСТ 19903-74 / Ст.3 ГОСТ 14637-79	ЦНИИЭП инж. оборудования КО		
Утв.		Рысин						

Формат А4

1600.00.003

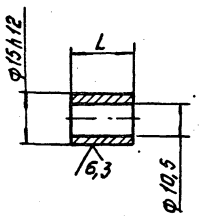

Обозначение	L, мм	Масса, кг
1600.00.003	17	0,013
-01	32	0,025

Неуказанные предельные отклонения размеров: H14; h14.

Изм.	Лист	№ докум.	Подп.	Дата	1600.00.003			
Разраб.		Огнева			Втулка	Лит.	Масса	Масштаб
Пров.		Занозин					См. табл.	-
Т. контр.		Рысин				Лист	Листов 1	
Н. контр.		Хромихина			Ст.3 ГОСТ 380-71	ЦНИИЭП инж. оборудования КО		
Утв.		Рысин						

Формат А4

1600.00.004

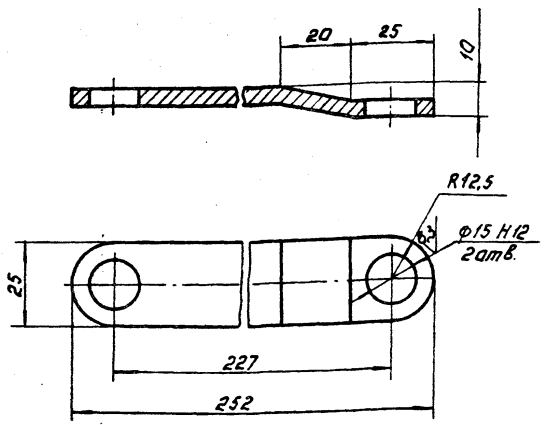

Неуказанные предельные отклонения размеров: h14; ±IT14/2

Изм.	Лист	№ докум.	Подп.	Дата	1600.00.004			
Разраб.		Огнева			Распорка	Лит.	Масса	Масштаб
Пров.		Занозин					0,26	1:1
Т. контр.		Рысин				Лист	Листов 1	
Н. контр.		Хромихина			Лист 6-5 ГОСТ 19903-74 / Ст.3 ГОСТ 14637-79	ЦНИИЭП инж. оборудования КО		
Утв.		Рысин						

Формат А4

1600.00.005

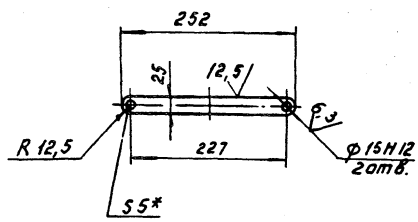

1. * Размеры для справок.
2. Неуказанные предельные отклонения размеров: h14 ± IT14/2

Изм.	Лист	№ докум.	Подп.	Дата	1600.00.005			
Разраб.		Огнева			Распорка	Лит.	Масса	Масштаб
Пров.		Занозин					0,25	1:5
Т. контр.		Рысин				Лист	Листов 1	
Н. контр.		Хромихина			Лист 6-5 ГОСТ 19903-74 / Ст.3 ГОСТ 14637-79	ЦНИИЭП инж. оборудования КО		
Утв.		Рысин						

Копировал Логинова

Формат А4

1600.01.001

12.5

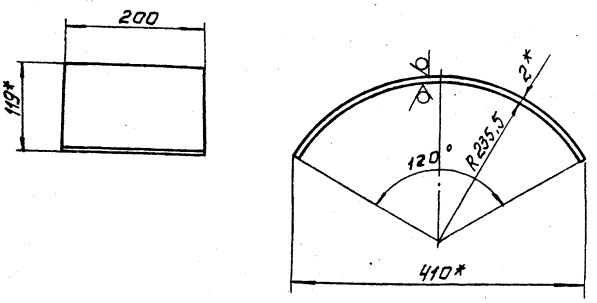

1. * Размеры для справок.
2. Предельные отклонения размеров: $h14; \pm \frac{IT14}{2}$

Изм.	Лист	№ докум.	Подп.	Дата	
Разраб.		Огнева			
Пров.		Занозин			
Т. контр.		Рысин			
ГКО		Графский			
Н. контр.		Хромихина		12.85	
УГВ		Рысин			

1600.01.001.

Охват

Лит.	Масса	Масштаб
	0,4	1:5

Лист | Листов: 1

Лист 6-2 ГОСТ 19903-74 / Ст 3 ГОСТ 16523-70

ЦНИИЭП инж. оборудования КО

Формат А4

1600.01.002

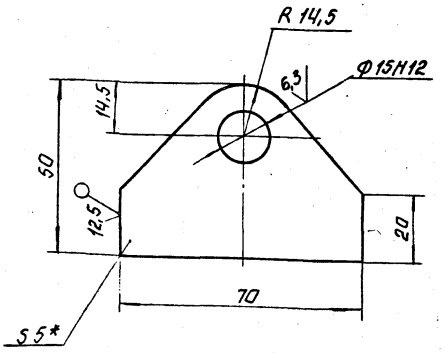

1. * Размеры для справок.
2. Неуказанные предельные отклонения размеров: $h14; \pm \frac{IT14}{2}$

Инв. № подл. | Подп. и дата | Взам. инв. № | Инв. № дубл. | Подп. и дата

Изм.	Лист	№ докум.	Подп.	Дата	
Разраб.		Огнева			
Пров.		Занозин			
Т. контр.		Рысин			
ГКО		Графский			
Н. контр.		Хромихина		12.85	
УГВ		Рысин			

1600.01.002.

Ухо

Лит.	Масса	Масштаб
	0,1	1:1

Лист | Листов: 1

Лист 6-5 ГОСТ 19903-74 / Ст 3 ГОСТ 14637-79

ЦНИИЭП инж. оборудования КО

Формат А4

1600.01.003

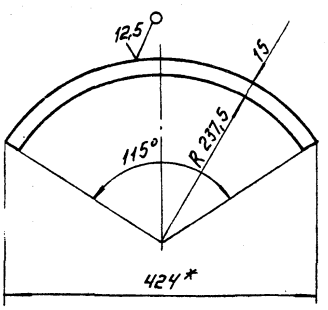

1. * Размеры для справок.
2. Предельные отклонения размеров: $h14; \pm \frac{IT14}{2}$

Изм.	Лист	№ докум.	Подп.	Дата	
Разраб.		Огнева			
Пров.		Занозин			
Т. контр.		Графский			
ГКО		Графский			
Н. контр.		Хромихина		12.85	
УГВ		Рысин			

1600.01.003.

Ребро

Лит.	Масса	Масштаб
	0.03	1:5

Лист | Листов: 1

Лист 6-2 ГОСТ 19903-74 / Ст 3 ГОСТ 16523-70

ЦНИИЭП инж. оборудования К.О.

Формат А4

1600.01.004

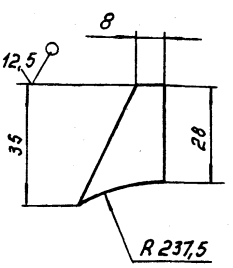

1. * Размеры для справок.
2. Предельные отклонения размеров: $h14; \pm \frac{IT14}{2}$

Инв. № подл. | Подп. и дата | Взам. инв. № | Инв. № дубл. | Подп. и дата

Изм.	Лист	№ докум.	Подп.	Дата	
Разраб.		Огнева			
Пров.		Занозин			
Т. контр.		Рысин			
ГКО		Графский			
Н. контр.		Хромихина		12.85	
УГВ		Рысин			

1600.01.004.

Ребро

Лит.	Масса	Масштаб
	0.01	1:1

Лист | Листов: 1

Лист 6-2 ГОСТ 19903-74 / Ст 3 ГОСТ 16523-70

ЦНИИЭП инж. оборудования К.О.

Копировал: Логинова

Формат А4

Формат	Зона	Поз.	Обозначение	Наименование	Кол.	Примечание
				Документация		
А4			1600.02.000 СБ	Сборочный чертеж	1	
				Детали.		
А4		1	1600.02.001	Ребро	1	
А4		2	1600.02.002	Планка	1	

1600.02.000

Изм.	Лист	№ докум.	Подп.	Дата
Разраб.		Огнева		
Пров.		Занозин		
Н. контр.		Хромихина		12.86
Утв.		Рысин		

Рычаг

Лит.	Лист	Листов

ЦНИИЭП инж. оборудования КО

Формат А4

1600.02.000СБ

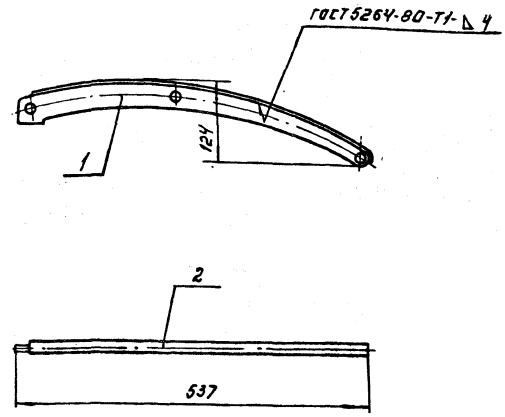

Инв.№ подл. | Подп. и дата | Взам. инв.№ | Инв.№ дубл. | Подп. и дата

Изм.	Лист	№ докум.	Подп.	Дата
Разраб.		Огнева		
Пров.		Занозин		
Т. контр.		Рысин		
Н. контр.		Хромихина		12.86
Утв.		Рысин		

Рычаг
Сборочный чертеж.

Лит.	Масса	Масштаб
	1,12	1:5
Лист	Листов 1	

ЦНИИЭП инж. оборудования КО

Формат А4

1600.02.001

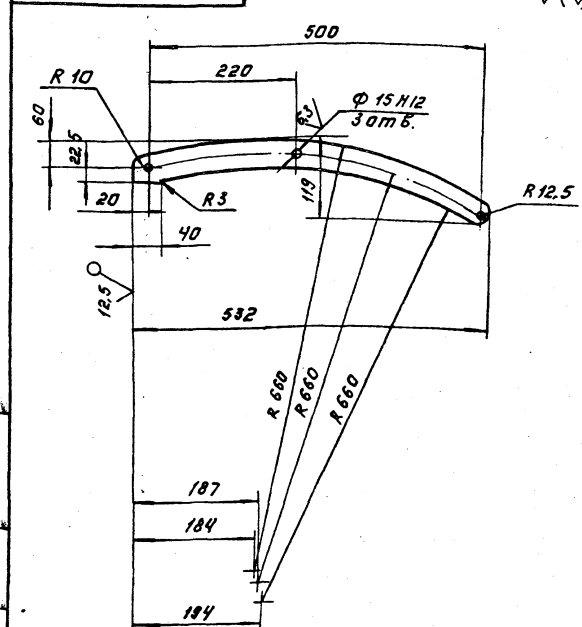

1600.02.001

Изм.	Лист	№ докум.	Подп.	Дата
Разраб.		Огнева		
Пров.		Занозин		
Т. контр.		Рысин		
Н. контр.		Хромихина		12.86
Утв.		Рысин		

Ребро.

Лит.	Масса	Масштаб
	0,8	1:5
Лист	Листов 1	

Лист 6-5 ГОСТ 19903-74 / Ст.3 ГОСТ 14637-79

ЦНИИЭП инж. оборудования КО

Формат А4

1600.02.002

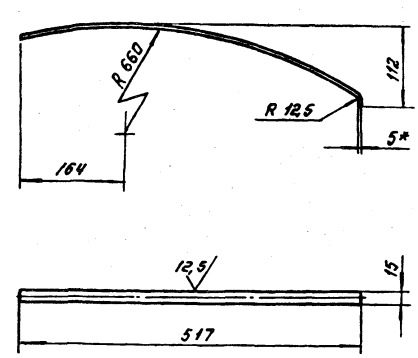

1. * Размеры для справок.
2. Предельные отклонения размеров: $h14; \pm \frac{IT14}{2}$

Инв.№ подл. | Подп. и дата | Взам. инв.№ | Инв.№ дубл. | Подп. и дата

Изм.	Лист	№ докум.	Подп.	Дата
Разраб.		Огнева		
Пров.		Занозин		
Т. контр.		Рысин		
Н. контр.		Хромихина		12.86
Утв.		Рысин		

Планка

Лит.	Масса	Масштаб
	0,32	1:5
Лист	Листов 1	

Лист 6-5 ГОСТ 19903-74 / Ст.3 ГОСТ 14637-79

ЦНИИЭП инж. оборудования КО

Копировал: Логинова

1601.00.000 СБ

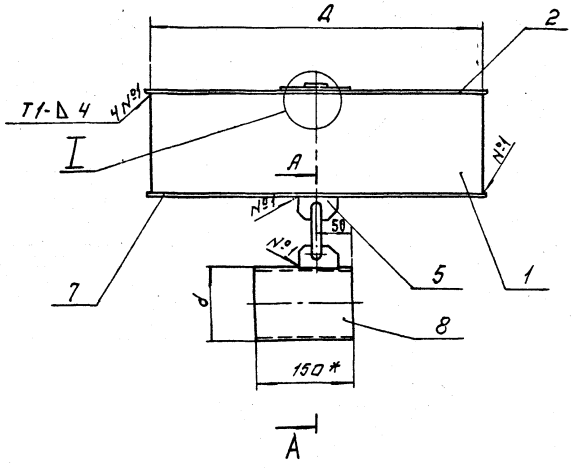

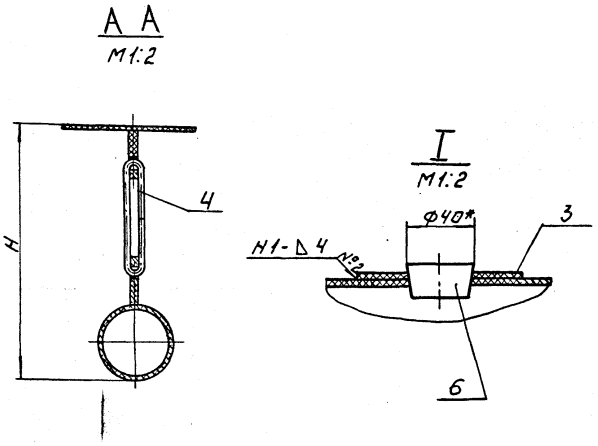

1. Сварные швы ГОСТ 16310-80.
2. * Размеры для справок.

Размеры в мм.

Обозначение	dy	d	Д	Н	Масса, кг
1601.00.000.	50	63	450	197	2,8
-01	70	83	500	220	3,3

ИЗМ.	ЛИСТ	№ ДОКУМ.	ПОДП.	ДАТА	1601.00.000 СБ
РАЗРАБ.		ОТНЕВА			ПОПЛАВОК СБОРОЧНЫЙ ЧЕРТЕЖ
ПРОВ.		ЗАНОЗИН			
Т.КОНТР.		РЫСИН			
Г.КО					
Н.КОНТР.		ХРОМИХИНА		12.85	
УТВ.		РЫСИН			

ЛИТ.	МАССА	МАСШТАБ
	СМ. ТАБЛ.	—

ЛИСТ: ЛИСТОВ: 1

ЦНИИЭП ИНЖ. ОБОРУДОВАНИЯ КО

ФОРМАТ: А3

Формат	Зона	Поз.	Обозначение	Наименование	Кол. на исполн. 1601.00.000-		Примечание
					-	01	
				Документация			
А3			1601.00.000 СБ	Сборочный чертёж	X	X	
А4			1597.00.000 Д	Рекомендации по применению	X	X	
				Детали			
А4		1	1601.00.001	Обечайка	1		
			-01	Обечайка		1	
А4		2	1601.00.002	Крышка	1		
			-01	Крышка		1	
А4		3	1601.00.003	Накладка	1	1	

ИЗМ.	ЛИСТ	№ ДОКУМ.	ПОДП.	ДАТА
РАЗРАБ.		ОТНЕВА		
ПРОВ.		ЗАНОЗИН		
Н.КОНТР.		ХРОМИХИНА		12.85
УТВ.		РЫСИН		

1601.00.000

ПОПЛАВОК

ЛИТ.	ЛИСТ	ЛИСТОВ
1	1	2

ЦНИИЭП ИНЖ. ОБОРУДОВАНИЯ КО

ИНВ. № ПОДЛ.	ПОДП. И ДАТА	ВЗАМ. ИНВ. №	ИНВ. № ДУБЛ.	ПОДП. И ДАТА

Формат	Зона	Поз.	Обозначение	Наименование	Кол. на исполн. 1601.00.000-		Примечание
					-	01	
А4		4	1601.00.004	Серьга	1	1	
А4		5	1601.00.005	Ухо	2	2	
А4		6	1601.00.006	Пробка	1	1	
Б4		7	1601.00.007	Крышка			
				Лист винипласта			
				ВН4 ГОСТ 9639-71			
				Ф455 h14	1		0,9кг
			-01	Крышка			
				Лист винипласта			
				ВН4 ГОСТ 9639-71			
				Ф505 h14		1	1.07кг
Б4		8	1601.00.008	Патрубок			
				Труба винипластовая 63×4,5			
				ТУ6-05-1573-77			
				L=150 h14	1		0,17кг
			-01	Патрубок			
				Труба винипластовая 83×6			
				ТУ-05-1573-77			
				L=150 h14		1	0,3кг

ИЗМ.	ЛИСТ	№ ДОКУМ.	ПОДПИСЬ	ДАТА

1601.00.000

ЛИСТ 2

21084-10 25

1601.00.001

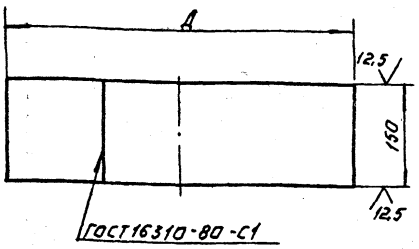

Обозначение	Д, мм	Масса, кг
1601.00.001	450	1,13
– 01	500	1,25

Предельные отклонения размеров: h14.

				1601.00.001	
Изм.	Лист	№ докум.	Подп.	Дата	
Разраб.		Огнева			Обечайка
Пров.		Занозин			
Т. контр.		Рысин			
ГКО					
Н. контр.		Хромихина		12.85	Лист винипласта ВНЧ ГОСТ 9039-71
Утв.		Рысин			

Лит.	Масса	Масштаб
	см. табл.	—
Лист	Листов 1	

ЦНИИЭП инж. оборудования КО

Формат А4

1601.00.002

12,5

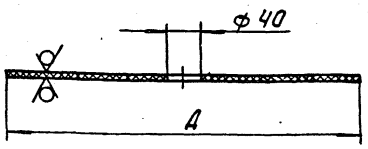

Обозначение	Д, мм	Масса, кг
1601.00.002	460	0,44
– 01	510	0,54

Предельные отклонения размеров: H14; h14.

Инв. № подл. | Подп. и дата | Взам. инв. № | Инв. № дубл. | Подп. и дата

				1601.00.002	
Изм.	Лист	№ докум.	Подп.	Дата	
Разраб.		Огнева			Крышка
Пров.		Занозин			
Т. контр.		Рысин			
ГКО					
Н. контр.		Хромихина		12.85	Лист винипласта ВНЧ ГОСТ 9039-71
Утв.		Рысин			

Лит.	Масса	Масштаб
	см. табл.	—
Лист	Листов 1	

ЦНИИЭП инж. оборудования КО

Формат А4

1601.00.003

12,5

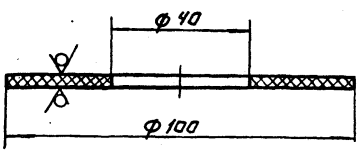

Предельные отклонения размеров: H14; h14.

				1601.00.003	
Изм.	Лист	№ докум.	Подп.	Дата	
Разраб.		Огнева			Накладка
Пров.		Занозин			
Т. контр.		Рысин			
ГКО					
Н. контр.		Хромихина		12.85	Лист винипласта ВНЧ ГОСТ 9039-71
Утв.		Рысин			

Лит.	Масса	Масштаб
	0,04	1:2
Лист	Листов 1	

ЦНИИЭП инж. оборудования КО

Формат А4

1601.00.004

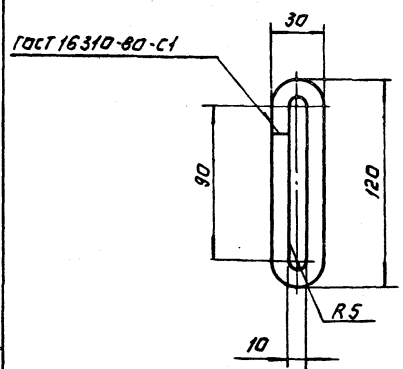

Предельные отклонения размеров: h14; $\pm \frac{IT14}{2}$.

Инв. № подл. | Подп. и дата | Взам. инв. № | Инв. № дубл. | Подп. и дата

				1601.00.004	
Изм.	Лист	№ докум.	Подп.	Дата	
Разраб.		Огнева			Серьга
Пров.		Занозин			
Т. контр.		Рысин			
ГКО					
Н. контр.		Хромихина		12.85	Стержни винипластовые ф 10 ТУ 6-05-1572-77
Утв.		Рысин			

Лит.	Масса	Масштаб
	0,02	1:2
Лист	Листов 1	

ЦНИИЭП инж. оборудования КО

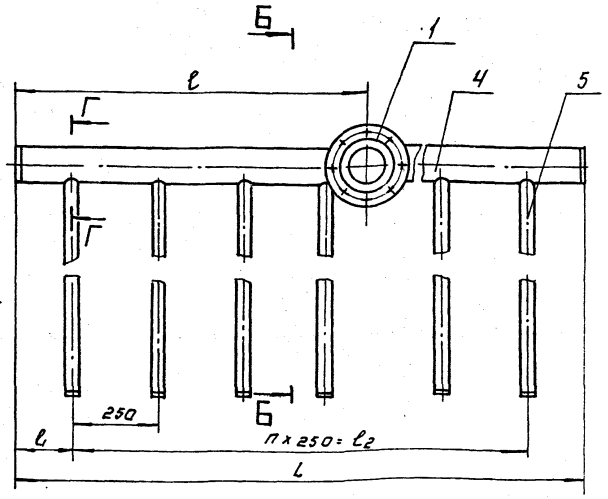

Д-Д
М 1:1

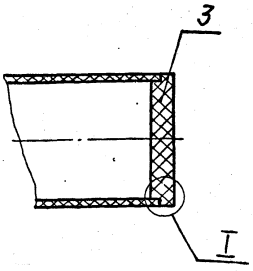

Г-Г
М1:1

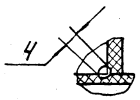

В

Б Б повернуто

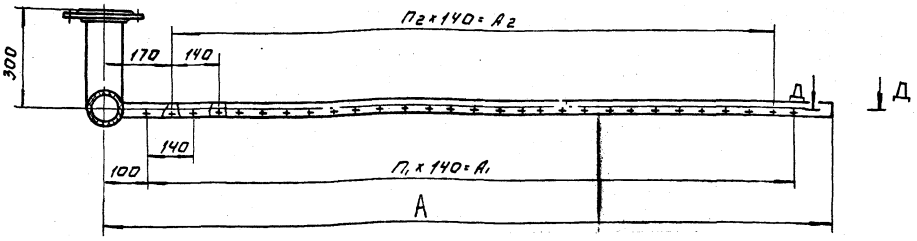

В

В-В
М1:5

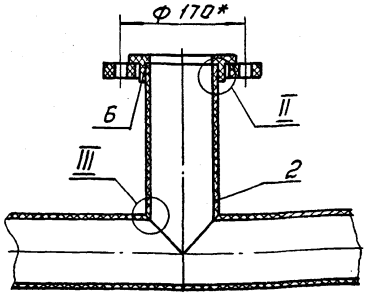

I
М1:1

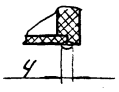

II
М1:1

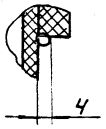

III
М1:1

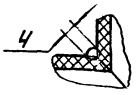

1. Сварку производить нагретым газом с присадочным прутком.
2. Размеры для справок.

Размеры в мм.

Обозначение	L	ℓ	ℓ1	n	ℓ2	A	A1	A2	n1	n2	Масса, кг
1602.00.000	1500	985	125	5	1250	2200	1960	1820	14	13	10
-01	3350	1050	175	12	3000	2200	1960	1820	14	13	20
-02	4300	1900	150	17	4000	2900	2940	2800	19	18	30

1602.00.000 СБ

Изм.	Лист	№ докум.	Подп.	Дата
Разраб.		Огнева		
Пров.		Занозин		
Т. контр.		Рысин		
Н. контр.		Хромихина		12.85
Утв.		Рысин		

Коллектор воздухораспределительный сборочный чертеж.

Лит.	Масса	Масштаб
	см. табл.	—
Лист	Листов 1	

ЦНИИЭП инж. оборудования КО

Копировал: Логинова

Формат	Зона	Поз.	Обозначение	Наименование	Кол. на исполн. 1602.00.000-			Примечание
					–	01	02	
				Документация				
А2			1602.00.000.СБ	Сборочный чертеж	X	X	X	
А4			1597.00.000Д	Рекомендации по применению	X	X	X	
				Детали				
А4		1	1602.00.001	Фланец	1	1	1	
А4		2	1602.00.002	Патрубок	1	1	1	
А4		3	1602.00.003	Заглушка	2	2	2	
А4		4	1602.00.004	Патрубок	1			
			-01	Патрубок		1		

1602.00.000

Коллектор воздухораспределительный

ЦНИИЭП инж. оборудования КО

ЛИТ. | ЛИСТ | ЛИСТОВ 1 | 2

ИЗМ. | ЛИСТ | № ДОКУМ. | ПОДП. | ДАТА
РАЗРАБ. | ОГНЕВА
ПРОВ. | ЗАНОЗИН
Н. КОНТР. | ХРОМИХИНА | 12.85
УТВ. | РЫСИН

ФОРМАТ: А4

ИНВ. № ПОДЛ. | ПОДП. И ДАТА | ВЗАМ. ИНВ. № | ИНВ. № ДУБЛ. | ПОДП. И ДАТА

Формат	Зона	Поз.	Обозначение	Наименование	Кол. на исполн. 1602.00.000-			Примечание
					–	01	02	
			1602.00.004-02	Патрубок			1	
А4		5	1602.00.005	Патрубок	6	13		
			-01	Патрубок			18	
				Стандартные изделия				
				Втулка ПНП 110 сл				
		6		ОСТ 6-05-367-74.	1	1	1	0,2 кг

1602.00.000

ЛИСТ 2

ИЗМ. | ЛИСТ | № ДОКУМ. | ПОДПИСЬ | ДАТА

ФОРМАТ: А4

1602.00.001

12,5

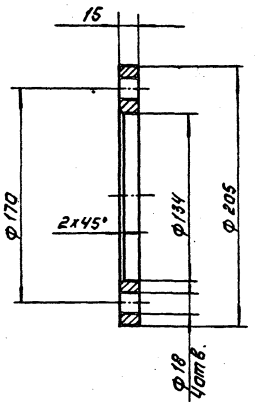

Предельные отклонения размеров: H14; h14; ± $\frac{JT14}{2}$

1602.00.002

12,5 (√)

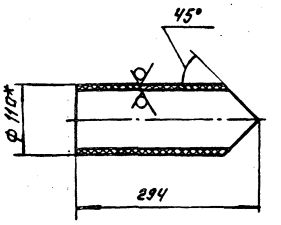

1. * Размеры для справок.
2. Предельные отклонения размеров: h14; ± $\frac{JT14}{2}$

ИЗМ.	ЛИСТ	№ ДОКУМ.	ПОДП.	ДАТА	1602.00.001	ЛИТ.	МАССА	МАСШТАБ
РАЗРАБ.		ОГНЕВА			ФЛАНЕЦ		2.15	1:2,5
ПРОВ.		ЗАНОЗИН				ЛИСТ:	ЛИСТОВ: 1	
Т. КОНТР.		РЫСИН						
ТКО								
Н. КОНТР.		ХРОМИХИНА		12.85	Ст. 3 ГОСТ 380-71	ЦНИИЭП инж. оборудования КО		
УТВ.		РЫСИН						

ФОРМАТ: А4

ИЗМ.	ЛИСТ	№ ДОКУМ.	ПОДП.	ДАТА	1602.00.002	ЛИТ.	МАССА	МАСШТАБ
РАЗРАБ.		ОГНЕВА			ПАТРУБОК		0,5	1:5
ПРОВ.		ЗАНОЗИН				ЛИСТ:	ЛИСТОВ: 1	
Т. КОНТР.		РЫСИН						
ТКО								
Н. КОНТР.		ХРОМИХИНА		12.85	ТРУБА ПВП-110 СЛ ГОСТ 18599-83	ЦНИИЭП инж. оборудования КО		
УТВ.		РЫСИН						

ИНВ. № ПОДЛ. | ПОДП. И ДАТА | ВЗАМ. ИНВ. № | ИНВ. № ДУБЛ. | ПОДП. И ДАТА

КОПИРОВАЛ ЛОГИНОВА

21084-10 28 ФОРМАТ А4

1602.00.004

12,5

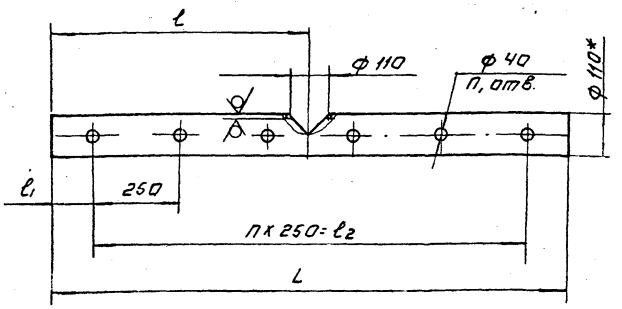

Размеры в мм.

Обозначение	L	l	l1	l2	n	n1	Масса, кг
1602.00.004	1494	982	122	1250	5	6	3,8
-01	3344	1047	172	3000	12	13	8,5
-02	4294	1897	147	4000	17	18	14,9

1.* Размеры для справок.

2. Предельные отклонения размеров: H14; h14; $\pm \frac{IT14}{2}$

Изм.	Лист	№ докум.	Подп.	Дата	1602.00.004.			
Разраб.		Огнева			Патрубок.	Лит.	Масса	Масштаб
Пров.		Занозин					См. табл.	—
Т. контр.		Рысин				Лист	Листов 1	
Н. контр.		Хромихина		12.85	Труба ПВД 110 са. питьевая ГОСТ 18599-83.	ЦНИИЭП инж. оборудования КО		
УТВ.		Рысин						

Инв. № подл. | Подп. и дата | Взам. инв. № | Инв. № дубл. | Подп. и дата

Формат А4

1602.00.003

12,5

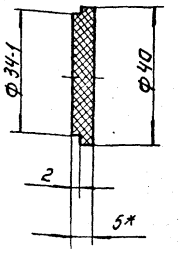

1.* Размеры для справок.

2. Неуказанные предельные отклонения размеров: h14; $\pm \frac{IT14}{2}$

Изм.	Лист	№ докум.	Подп.	Дата	1602.00.003			
Разраб.		Огнева			Заглушка	Лит.	Масса	Масштаб
Пров.		Занозин					0,007	1:1
Т. контр.		Рысин				Лист	Листов 1	
Н. контр.		Хромихина		12.85	Лист полиэтиленовый 5 ТУ 6-05-1313-75	ЦНИИЭП инж. оборудования КО		
УТВ.		Рысин						

Инв. № подл. | Подп. и дата | Взам. инв. № | Инв. № дубл. | Подп. и дата

Формат А4

1602.00.005

12,5

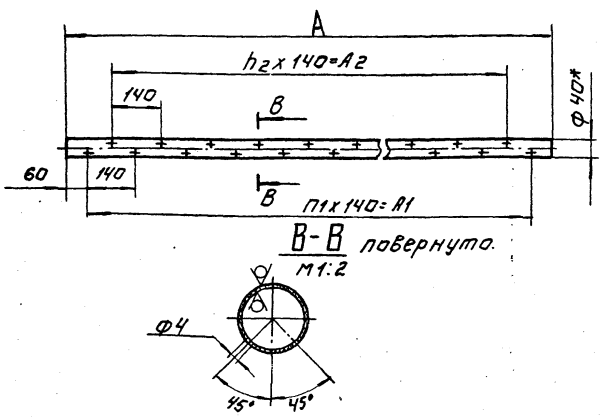

Размеры в мм

Обозначение	A	A1	A2	n1	n2	Масса, кг
1602.00.005	2160	1960	1820	14	13	0,8
-01	2860	2940	2800	19	18	1,04

1* Размеры для справок.

2. Предельные отклонения размеров: H14; h14; $\pm \frac{IT14}{2}$

Изм.	Лист	№ докум.	Подп.	Дата	1602.00.005			
Разраб.		Огнева			Патрубок.	Лит.	Масса	Масштаб
Пров.		Занозин					См. табл.	—
Т. контр.		Рысин				Лист	Листов 1	
Н. контр.		Хромихина		12.85	Труба ПВД 40 са. питьевая ГОСТ 18599-83	ЦНИИЭП инж. оборудования, КО		
УТВ.		Рысин						

Инв. № подл. | Подп. и дата | Взам. инв. № | Инв. № дубл. | Подп. и дата

Формат А4

1601.00.006

12,5

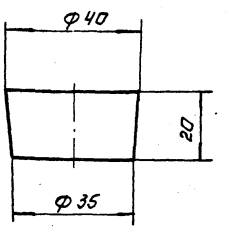

Предельные отклонения размеров: H14;

Изм.	Лист	№ докум.	Подп.	Дата	1601.00.006			
Разраб.		Огнева			Пробка	Лит.	Масса	Масштаб
Пров.		Занозин					0,013	1:1
Т. контр.		Рысин				Лист	Листов 1	
Н. контр.		Хромихина		12.85	Сосна ГОСТ 24454-80	ЦНИИЭП инж. оборудования. КО		
УТВ.		Рысин						

Инв. № подл. | Подп. и дата | Взам. инв. № | Инв. № дубл. | Подп. и дата

Копировал: Логинова

Формат А4

gost.e-ecolog.ru