ТИПОВАЯ ДОКУМЕНТАЦИЯ НА КОНСТРУКЦИИ, ИЗДЕЛИЯ И УЗЛЫ ЗДАНИЙ И СООРУЖЕНИЙ

СЕРИЯ 7.901-5

НЕСТАНДАРТИЗИРОВАННОЕ ОБОРУДОВАНИЕ СТАНЦИЙ ОЧИСТКИ ПРИРОДНЫХ И СТОЧНЫХ ВОД

ВЫПУСК 5

МЕШАЛКИ ТИХОХОДНЫЕ Ф1,9; Ф2,5; Ф2,6м.

РАБОЧИЕ ЧЕРТЕЖИ

Разработаны:

ЦНИИЭП инженерного оборудования

Главный инженер института А.Г.Кетаов

Главный инженер проекта М.З.Рысин

Утверждены:

Госгражданстроем СССР

Приказ № 39 от 4 февраля 1986г.

Введены в действие ЦНИИЭП инженерного оборудования

Приказ №10 от 10 февраля 1986г.

gost.e-ecolog.ru

Содержание выпуска

Обозначение	Наименование	Стр.	Обозначение	Наименование	Стр.
	Обложка				
	Титульный лист.	1	996.09.00 000-02СБ		
	Содержание выпуска	2	996.09.00.000-03СБ		
	Содержание выпуска	3	996.09.00.000-04СБ		26
996.00 000007У	Мешалки тихоходные Ф1900, Ф2500, Ф2600		996.06.00 003	Вал	
	Технические условия. Лист 1, 2, 3, 4	4	996.06.00 004	Крышка	
996.00.00 000ТУ	Мешалки тихоходные Ф1900, Ф2500, Ф2600		996 06.00.005	Наконечник	27
	Технические условия. Лист 5, 6, 7, 8	5	996.07.00.000	Лопасть мешалки. Спецификация. Лист 1, 2	
996.00.00 000	Мешалка тихоходная Ф1900. Спецификация. Лист 1, 2, 3		996.07.00 000-01		
996.02.00 000	Муфта. Спецификация.	6	996.07.00 000-02		
996 00.00 000СБ	Мешалка тихоходная Ф1900. Сборочный чертеж. Лист 1	7	996.07.00 000-03		
996 00 00 000СБ	Мешалка тихоходная Ф1900. Сборочный чертеж. Лист 2	8	996 07.00 000-04		
996.00.00 000ВС	Мешалка тихоходная Ф1900. Ведомость спецификац.		996.07.00.000-05		
996.00.00.000ВП	Мешалка тихоходная Ф1900. Ведомость покупных изделий	9	996.07.00.000-06		
996.01.00.000	Рама. Спецификация. Лист 1, 2		996.07.00.000СБ	Лопасть мешалки. Сборочный чертеж	
996.01.00 000-01			996.0700 000-01СБ		
996.01.00 000-02			996.07.00.000-02СБ		
996.01.00.000СБ	Рама. Сборочный чертеж		996.07.00.000-03СБ		
996.01.00.000-01СБ			996.07.00.000-04СБ		
996.01.00.000-02СБ		10	996.07.00.000-05СБ		
996.01.00.001	Опора		996.07.00.000-06СБ		28
996 00 00.005	Звездочка		996.07.00.000	Лопасть мешалки. Спецификация. Лист 3	
996 00 00 006	Шайба		996.07.00 000-01		
996.00.00 007	Втулка	11	996.07.00.000-02		
996.02.00.000СБ	Муфта. Сборочный чертеж		996.07.00 000-03		
996.02.00.003	Палец		996.07.00.000-04		
996.02.00 004	Втулка		996.07.00 000-05		
996.02 00 005	Втулка	12	996 01.00.000-06		
996.02.00.001	Полумуфта		996.07.00.001	Направляющая.	
996.02.00 002	Полумуфта	13	996.08.00 000	Лопасть мешалки. Спецификация. Лист 1, 2	
996.03.00.000	Опора. Спецификация		996.08.00 000-01		
996.04.00.000	Муфта. Спецификация		996.0800 000-02		29
996.05.00.000	Опора привода Спецификация		996.08.00 000СБ	Лопасть мешалки. Сборочный чертеж	
996.05.01.000	Корпус. Спецификация.	14	996.08.00.000-01СБ		
996.03.00 000СБ	Опора. Сборочный чертеж.		996.08.00 000-02СБ		
996.03.00 002	Фланец.		996.08.00.001	Направляющая.	
996.03.00.003	Фланец.	15	996.08.00.002	Направляющая.	30
996.04.00.000СБ	Муфта. Сборочный чертеж		996.09.00.000	Вал. Спецификация. Лист 1, 2	
996.04.00.002	Диск	16	996.09.00.000-01		
996.01.00 002	Ребро		996.09.00.000-02		
996.04.00 001	Полумуфта		996.09.00.000-03		
996.04.00.003	Втулка	17	996.09.00.000-04		
996.05.00 000СБ	Опора привода. Сборочный чертеж	18	996.11.00.000	Вал. Спецификация. Лист 1, 2	
996.05.01.000 СБ	Корпус. Сборочный чертеж		996.11.00.000-01		
996.05.01.001	Стойка		996.11.00.000-02		
996.05.01.002	Фланец	19	996.11.00.000-03		
996.05.00.001	Вал.		996.11.00.000-04		31
996.05.00 003	Палец		996.09.00 001	Вал	
996.05.00.004	Крышка		996.09.00.001-01		
996.05.00.005	Заглушка	20	996.09.00.001-02		
996.05.00.002	Звездочка		996.09.00.001-03		
996.05.01.003	Плита		996.09.00 001-04		
996.05.01.004	Ребро	21	996.09.00.002	Патрубок	
996.00.00.001	Палец		996.09.00.003	Ребро	
996.00.00.002	Палец		996.09.00.004	Направляющая	32
996.05.00 006	Прокладка.		996.11.00 000СБ	Вал. Сборочный чертеж	
996.05.01.005	Стакан.	22	996.11.00.000-01СБ		
996.06.00.000	Опора мешалки. Спецификация. Лист 1, 2, 3		996.11.00.000-02СБ		
996.06.00.000СБ			996 11 00 000-03СБ		
996.06.01.000	Корпус. Спецификация	23	996.11.00.000-04СБ		
996.06.00.000СБ	Опора мешалки. Сборочный чертеж		1113.02.00.000СБ	Вал. Сборочный чертеж	
996.06.00.000СБ2			1113.02.00.000-01СБ		33
996.06.01.001	Плита				
996.06.01.002	Ребро	24	996.12.00.000	Кронштейн. Спецификация	
996.06.01.000СБ	Корпус. Сборочный чертеж		996.03.00.001	Корпус	
996.06.01.003	Вставка		996.12.00.003	Корпус	
996.06.00.002	Ступица	25	996.13.00.001	Корпус	34
996.06.00.001	Звездочка		996.12.00.000СБ	Кронштейн. Сборочный чертеж.	
996.06.00.001-01			996.12.00.001	Ось	
996.09.00.000СБ	Вал. Сборочный чертеж		996.12.00.002	Ребро.	
996.09.00.000СБ			996.13.00.000	Опора. Спецификация. Сборочный чертеж.	35

Содержание выпуска

Обозначение	Наименование	Стр.
996.11.00.001	Вал	
996.11.00.001-01		
996.11.00.001-02		
996.11.00.001-03		
996.11.00.001-04		
1113.02.00.000	Вал. Спецификация.	
1113.02.00.000-01		
1113.02.00.001	Вал.	
1113.02.00.001-01		
1113.01.00.003	Направляющая	
1113.01.00.003-01		36
999.00.00.000	Мешалка тихоходная ф2600. Спецификация. Лист 1,2,3,4.	
999.00.00.000-01		37
999.00.00.000	Мешалка тихоходная ф2600. Спецификация. Лист 5,6.	
999.00.00.000-01		
1113.00.00.000	Мешалка тихоходная ф2500 Спецификация. Лист 1,2	
1113.00.00.000-01		38
999.00.00.000СБ	Мешалка тихоходная ф2600. Сборочный чертеж. Лист 1.	
999.00.00.000-01СБ		39
999.00.00.000 СБ	Мешалка тихоходная ф2600. Сборочный чертеж. Лист 2.	
999.00.00.000-01СБ		40
999.00.00.000ВС	Мешалка тихоходная ф2600. Ведомость спецификаций.	
999.00.00.000-01ВС	Лист 1,2.	
999.00.00.000ВП	Мешалка тихоходная ф2600. Ведомость покупных	
999.00.00.000-01ВП	изделий.	41
1113.00.00 000	Мешалка тихоходная ф2500. Спецификация	
1113.00.00.000-01	Лист 3,4,5,6.	42
1113.00.00.000СБ	Мешалка тихоходная ф2500. Сборочный чертеж.	
1113.00.00.000-01СБ	Лист 1.	43
1113.00.00.000СБ	Мешалка тихоходная ф2500. Сборочный чертеж.	
1113.00.00.000-01СБ	Лист 2.	44
1113.00.00.000ВС	Мешалка тихоходная ф2500. Ведомость	
1113.00.00.000-01ВС	спецификаций. Лист 1,2.	
1113.00.00.000ВП	Мешалка тихоходная ф 2500. Ведомость	
1113.00.00.000-01ВП.	покупных изделий.	45
1113.01.00.000	Лопасть мешалки. Спецификация. Лист 1,2.	
1113.01.00.000-01		
1113.01.00.001	Направляющая.	
1113.01.00.001-01		
1113.01.00.002	Направляющая	
1113.01.00.002-01		46
1113.01.00.000СБ	Лопасть мешалки. Сборочный чертеж.	
1113.01.00.000-01СБ		47

Государственный комитет по гражданскому строительству и архитектуре при Госстрое СССР
ЦНИИЭП инженерного оборудования

Утверждаю:
Директор ЦНИИЭП инженерного оборудования
_____ И.Ю. Рубчак
"___" _____

Мешалки тихоходные ф 1900, ф 2500, ф 2600
Технические условия
996.00.00.000ТУ

Согласовано
_____
"___" _____ 1985г

Формат А4

Настоящие технические условия распространяются на мешалки тихоходные ф1900, ф2500, ф2600, в дальнейшем именуемые мешалками, предназначенные для уплотнения ила в отстойниках очистных водопроводных станций путем медленного вращения лопастей. Мешалки ф1900 входят в типовой проект 901-3-153, мешалки ф2500 входят в типовые проекты 901-3-172, 901-3-173, 901-3-174, мешалки ф2600 входят в типовые проекты 901-3-152, 901-3-157.

Мешалки исполнения У, категории 1 по ГОСТ 15150-69.

Пример условного обозначения мешалки ф1900: мешалка тихоходная ф1900.

1. Технические требования

Мешалки должны соответствовать требованиям настоящих технических условий и комплекта документации согласно чертежам:
996.00.00.000 для мешалки ф1900,
999.00.00.000, 999.00.00.000-01 для мешалки ф2600,
1113.00.00.000, 1113.00.000-01 для мешалки ф2500.

1.1. Основные параметры и размеры
1.1.1. Основные параметры и размеры мешалок должны соответствовать приведенным в таблице 1.
1.2. Характеристики
1.2.1. Линейная скорость перемещения конца лопастей мешалок должна не превышать 1,2 см/с
1.2.2. Болтовые соединения должны иметь

Изм	Лист	№ докум.	Подп.	Дата	996.00.00.000ТУ		
Разраб.		Занозин			Мешалки тихоходные ф1900, ф2500, ф2600 Технические условия	Лит.	Лист 2 / Листов 8
Пров.		Рысин				ИНЖ. ОБОРУДОВАНИЯ, КО	
ГКО		Графский					
Н.контр		Хромихина					
Утв.		Сухаренко					

Инв.№ подл. | Подпись и дата | Взам. инв.№ | Инв.№ дубл. | Подпись и дата

Формат А4

Таблица 1

Наименование параметров	Нормы
Линейная скорость перемещения конца лопастей, см/с	
ф 1900	1,06
ф 2500	1,0
ф 2600	1,04
Частота вращения, об./мин.	
ф 1900	0,106
ф 2500	0,076
ф 2600	0,076
Передаточное число цепной передачи, цепь ПР-12,7-1820-1.	
ф 1900	6,42
ф 2500	8,935
ф 2600	8,935
Число зубьев ведущих звездочек	14
Число зубьев ведомых звездочек	
ф 1900	90
ф 2500	125
ф 2600	125
Частота вращения центрального вала, об/мин	0,685
Наибольший крутящий момент на центральном валу, кгм	≈ 30
Мощность привода, мотор-редуктор планетарный МРВ02-26,42-0,25/56, квт	0,25
Масса, кг	
ф 1900	464
ф 2500	566, 576
ф 2600	520, 530
Габаритные размеры:	
Глубина отстойника, мм	
ф 1900	3600
ф 2500	5400, 6000
ф 2600	3600, 4800
Высота привода с рамой, мм	1416

Изм	Лист	№ докум.	Подпись	Дата	996.00.00.000ТУ	Лист 3

Формат А4

Контрящие элементы.
1.2.3. Сварка должна производиться в соответствии с утвержденными производственными инструкциями. Швы сварных соединений не должны иметь прожогов, трещин, непроваров. Конструктивные элементы сварных швов должны соответствовать требованиям ГОСТ 5264-80, 16037-80, 16310-80 и чертежа.
1.2.4. Шероховатость поверхностей деталей после механической обработки должны соответствовать требованиям чертежей и ГОСТ 2789-73.
1.2.5. Резьба должна быть полной, не иметь искаженного профиля, забоин и выхватов. Сбеги, недорезы, проточки и фаски должны быть выполнены в соответствии с ГОСТ 10549-80, резьба в соответствии с СТ СЭВ 180-75, СТ СЭВ 181-75, СТ СЭВ 182-75.
1.2.6. Основной применяемый материал Ст.3 ГОСТ 380-71, сталь 20, сталь 45 ГОСТ 1050-74.
1.2.7. Покрытие металлических поверхностей, кроме трущихся: эмаль ХСЭ-23 ГОСТ 7313-75 в два слоя, грунт ФЛ-03к ГОСТ 9109-76.
1.2.8. Обработанные поверхности не должны иметь забоин, зарусенцев, задиров и других механических повреждений. Острые кромки должны быть притуплены
1.2.9. Средний срок службы механизмов до списания не менее 8 лет.
1.3. Маркировка.
1.3.1. На раме мешалки должна быть установлена табличка с нанесенной на ней маркировкой.
1.3.2. Табличка должна быть изготовлена в соответствии с ГОСТ 12969-67.

Инв.№ подл. | Подпись и дата | Взам. инв.№ | Инв.№ дубл. | Подпись и дата

Изм	Лист	№ докум.	Подпись	Дата	996.00.00.000ТУ	Лист 4

Формат А4

1.3.3. Размеры таблички должны соответствовать ГОСТ 12971-67.

1.3.4. Таблички должны содержать следующие данные:

наименование министерства, которому подчинен завод-изготовитель

наименование и товарный знак завода-изготовителя;

наименование и тип изделия;

заводской номер изделия;

масса изделия;

обозначение изделия при заказе;

мощность привода;

линейная скорость перемещения конца лопастей мешалки;

год выпуска;

клеймо ОТК

1.4. Упаковка

1.4.1. Все поверхности мешалки, не имеющие антикоррозийных покрытий, должны быть смазаны солидолом Ж ГОСТ 1033-79.

1.4.2. Привод мешалки должен быть упакован в обрешотку дощатую ГОСТ 12082-82 с маркировкой по ГОСТ 14192-77.

2. Правила приемки.

2.1. Все аппараты должны подвергаться заводским испытаниям.

2.2. Программа заводских испытаний должна соответствовать приведенной в таблице 2.

2.3. При неудовлетворительных результатах испытаний дефект подлежит исправлению, после чего изделие предъявляется на повторную приемку. Результат повторных испытаний является окончательным.

2.4. При положительных результатах испытания изделие считается годным для отправки потребителю

Таблица 2

Приведенные параметры	Пункты технических условий	
	Технические требования	Методы контроля
Размеры	1.1.1; 1.3.3	3.1
Масса	1.1.1.	3.2
Работоспособность	1.2.1.	3.4
Сварные швы	1.2.3.	3.3
Шероховатость	1.2.4.	3.5
Материалы	1.2.6	3.6
Резьба	1.2.5	3.7
Внешний вид	1.2.7; 1.2.8	3.8
Лакокрасочные покрытия	1.2.7.	3.8
Маркировка	1.3.1.-1.3.4	3.8
Упаковка	1.4.1, 1.4.2.	3.8

Результат испытаний записывается в паспорт, а на месте маркировки проставляется клеймо ОТК.

2.5. Потребитель имеет право производить контрольную проверку механизмов на соответствие требованиям настоящих технических условий.

3. Методы контроля.

3.1. Проверку размеров производить линейкой ГОСТ 427-75 и рулеткой ГОСТ 7502-80.

3.2. Масса мешалки определяется путем взвешивания ее на весах ГОСТ 23711-79.

3.3. Контроль качества сварных швов и их конструктивных элементов должен производиться внешним осмотром и измерениями по ГОСТ 3242-79 до нанесения лакокрасочных покрытий.

3.4. Работоспособность мешалок проверяется пробным

пуском привода без подсоединения лопастей мешалок в течение 15 мин.

3.5. Шероховатость обрабатываемых поверхностей проверить по образцам шероховатости ГОСТ 9378-75.

3.6. Соответствие применяемых материалов техническим условиям и стандартам проверять по сертификатам качества и паспортам поставщиков.

3.7. Качество резьбы определяется внешним осмотром и измерениями штангенциркулем ГОСТ 166-80, калибром ГОСТ 24997-82.

3.8. Внешний вид мешалок, качество лакокрасочных покрытий, маркировка и упаковка контролируются осмотром.

4. Транспортирование и хранение

4.1. Транспортирование мешалок допускается любым видом транспорта, при транспортировании должны быть применены меры, обеспечивающие сохранность упакованной заслонки.

4.2. Хранение мешалок допускается в любом приспособленном для этого месте, исключающем возможность попадания атмосферных осадков, грязи и пыли.

5. Указания по эксплуатации.

Эксплуатацию мешалок производить в соответствии с инструкцией по эксплуатации завода-изготовителя.

6. Гарантии поставщика.

6.1. Изготовитель гарантирует работу мешалки в течение 12 месяцев со дня отправки заказчику.

6.2. Изготовитель обязан в период гарантийного срока бесплатно заменять изготовленные им узлы и детали, вышедшие из строя по его вине.

Приложение 1.

Перечень
документов, на которые даны ссылки в ТУ.

ГОСТ 380-71 Сталь углеродистая обыкновенного качества. Марка и общие технические требования.
ГОСТ 2789-73 Шероховатость поверхности. Параметры и характеристики.
ГОСТ 3242-79 Швы сварных соединений. Методы контроля качества.
ГОСТ 5264-80 Швы сварных соединений. Ручная электродуговая сварка. Основные типы и конструктивные элементы
ГОСТ 10549-80 Выход резьбы. Сбеги, недорезы, проточки и фаски.
ГОСТ 12082-82 Обрешетки дощатые.
ГОСТ 12969-67 Таблички для машин и приборов. Технические требования.
ГОСТ 12971-67 Таблички прямоугольные для машин и приборов. Размеры.
ГОСТ 14192-77 Маркировка грузов.
ГОСТ 15150-69 Машины, приборы и другие технические изделия. Исполнения для различных климатических районов. Категории, условия эксплуатации, хранения и транспортирования в части воздействия климатических факторов внешней среды.

Перечень
оборудования, приборов, необходимых для контроля продукции

Наименование оборудования	Количество	Краткая характеристика
Штангенциркуль ГОСТ 166-80	1	Пределы измерения от 0 до 150 мм Цена деления 1 мм.
Линейка измерительная ГОСТ 427-75	1	Пределы измерения от 0 до 1000 мм. Цена деления 1 мм.
Рулетка измерительная ГОСТ 7502-80	1	Пределы измерения от 0 до 150 мм Цена деления 1 мм.
Образцы шероховатости поверхности ГОСТ 9378-75	Комплект	Набор №1
Весы ГОСТ 23711-79	1	Пределы взвешивания от 0 до 1000 кг Цена деления основной шкалы 50 кг, дополнительной 500 г. Тип весов - шкальные
Калибры для метрической резьбы ГОСТ 24997-81	комплект	

Формат	Зона	Поз.	Обозначение	Наименование	Кол.	Примечание
				Документация		
*)			996.00.00.000 СБ	Сборочный чертеж		*) А2, А2
А3			996.00.00.000 ВС	Ведомость спецификаций		
А3			996.00.00.000 ВП	Ведомость покупных изделий		
А4			996.00.00.000 ТУ	Технические условия		
				Сборочные единицы.		
А4		1	996.01.00.000	Рама	1	
А4		2	996.02.00.000	Муфта	1	
А4		3	996.03.00.000	Опора	1	
А4		4	996.04.00.000	Муфта	1	
А4		5	996.05.00.000	Опора привода	1	
А4		6	996.06.00.000	Опора мешалки	2	
А4		7	996.07.00.000	Лопасть мешалки	8	
А4		8	996.08.00.000	Лопасть мешалки	8	
А4		9	996.09.00.000	Вал	2	
А4		11	996.11.00.000	Вал	2	
А4		12	996.12.00.000	Кронштейн	2	
А4		13	996.13.00.000	Опора	4	
				Детали		
А4		15	996.00.00.001	Палец	32	
А4		16	996.00.00.002	Палец	4	

Инв.№ подл. | Подп. и дата | Взам. инв.№ | Инв.№ дубл. | Подп. и дата

Изм.	Лист	№ докум.	Подп.	Дата
Разраб.		Занозин		
Пров.		Рысин		
Н. контр.		Хромихина		
Утв.		Рысин		

996.00.00.000.

Мешалка тихоходная ф 1900

Лит.	Лист	Листов
	1	3

ЦНИИЭП инж. оборудования, КО

Формат А4

Формат	Зона	Поз.	Обозначение	Наименование	Кол.	Примечание
А4		17	996.00.00.003	Опора центрирующая		
				Труба 133×6 ГОСТ 8732-78 / Ст.3 ГОСТ 8731-74		
				L=140±0.5	2	2.65 кг
А4		18	996.00.00.004	Пластина поддерживающая		
				Полоса Ч.А60-Б ГОСТ 103-76 / Ст.3 ГОСТ 535-79		
				L=800±0.8	4	1.5 кг
А4		19	996.00.00.005	Звездочка	2	
А4		20	996.00.00.006	Шайба	2	
А4		21	996.00.00.007	Втулка	2	
				Стандартные изделия		
				Болт ГОСТ 7798-70		
		23		М10-6g×15.58.01	4	
		24		М10-6g×30.58.01	3	
		25		М12-6g×50.58.01	6	
		26		М16-6g×50.58.01	18	
				Гайка ГОСТ 5915-70		
		29		М10-6Н.5.01	9	
		30		М12-6Н.5.01	6	
		31		М16-6Н.5.01	22	

Инв.№ подл. | Подп. и дата | Взам. инв.№ | Инв.№ дубл. | Подп. и дата

Изм. Лист № докум. Подп. Дата

996.00.00.000.

Лист 2

Формат А4

Формат	Зона	Поз.	Обозначение	Наименование	Кол.	Примечание
				Шайба ГОСТ 11371-78		
		32		8.01.01	32	
		33		16.01.01	4	
		34		20.01.01	4	
				Шайба ГОСТ 6402-70		
		36		10.65Г.01	7	
		37		12.65Г.01	6	
		38		16.65Г.01	18	
		40		Шайба 16.01.05 ГОСТ 10906-78	14	
				Шплинт ГОСТ 397-79		
		43		2×14-001	32	
		44		4×28-001	4	
		45		Цепь ПР-12,7-1800-1 ГОСТ 13568-75	2	Кол. звеньев в одной цепи т=504
				Покупные изделия		
		46		Мотор-редуктор планетарный МРВ 02-26,42-0,25/56 Тамбовский завод "Полимермаш"	1	
		47		Редуктор планетарный ПО2-108-81.6 Тамбовский завод "Полимермаш"	1	

Инв.№ подл. | Подп. и дата | Взам. инв.№ | Инв.№ дубл. | Подп. и дата

Изм. Лист № докум. Подп. Дата

996.00.00.000.

Лист 3

Формат А4

Формат	Зона	Поз.	Обозначение	Наименование	Кол.	Примечание
				Документация		
А3			996.02.00.000 СБ	Сборочный чертеж.		
				Детали.		
А3		1	996.02.00.001	Полумуфта	1	
А3		2	996.02.00.002	Полумуфта	1	
А4		3	996.02.00.003	Палец	6	
А4		4	996.02.00.004	Втулка	6	
А4		5	996.02.00.005.	Втулка	6	
				Стандартные изделия		
		8		Гайка М8-6Н.5.01 ГОСТ 5927-70	6	
		10		Шайба 8.65Г ГОСТ 6402-70	6	

Инв.№ подл. | Подп. и дата | Взам. инв.№ | Инв.№ дубл. | Подп. и дата

Изм.	Лист	№ докум.	Подп.	Дата
Разраб.		Занозин		
Пров.		Рысин		
Н. контр.		Хромихина		
Утв.		Рысин		

996.02.00.000.

Муфта

Лит.	Лист	Листов

ЦНИИЭП инж. оборудования, КО

Копировал: Логинова

Формат А4

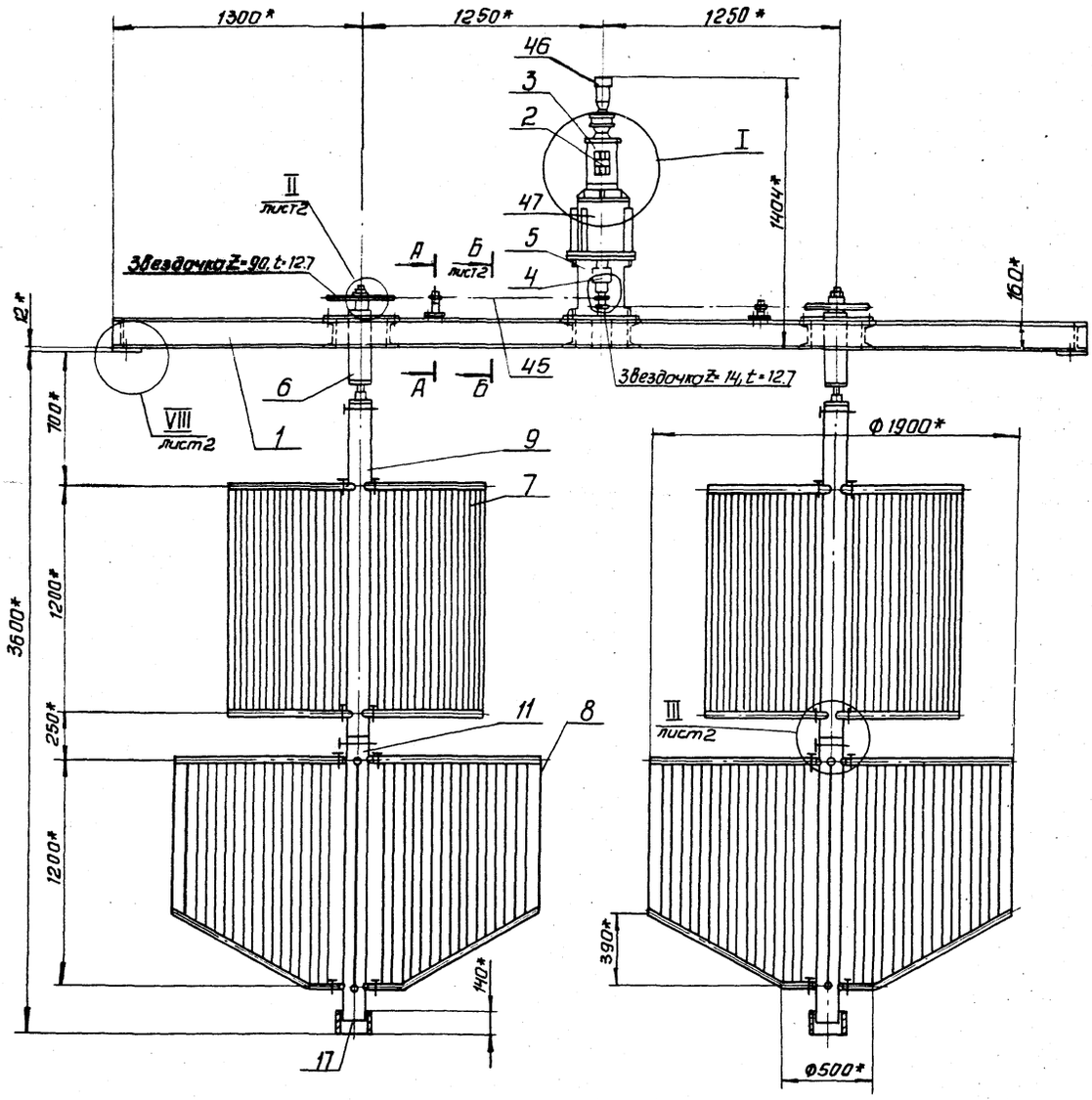

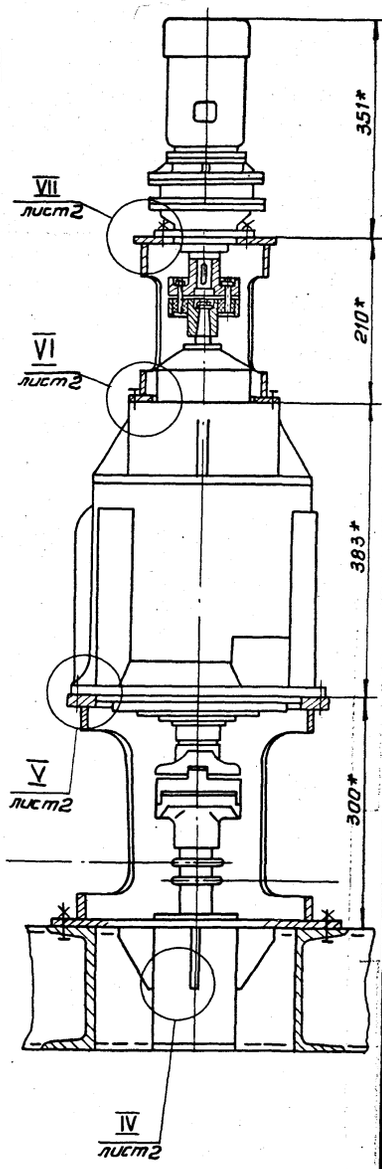

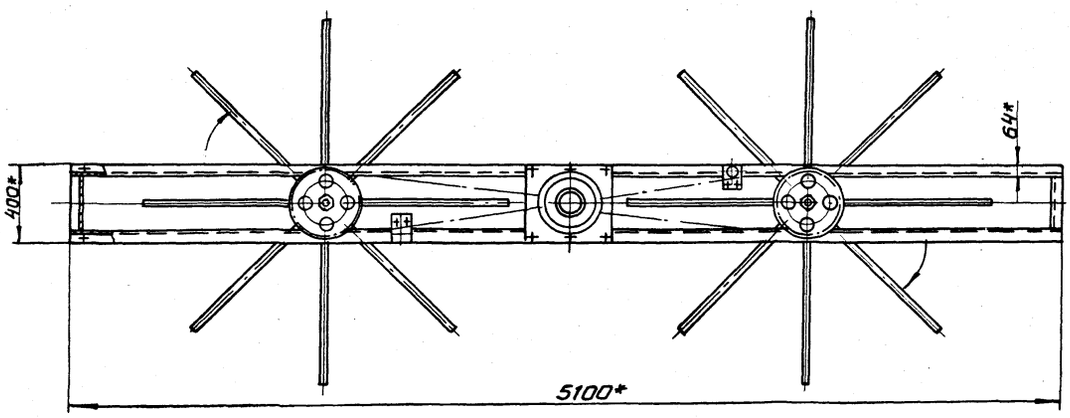

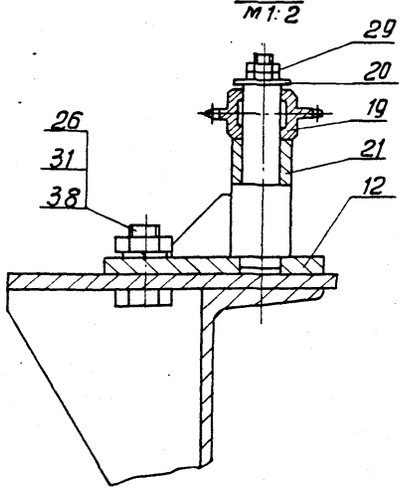

Техническая характеристика

1. Линейная скорость перемещения конца лопастей мешалки, см/с 1,06
2. Частота вращения мешалки, об/мин 0,106
3. Передаточное число цепной передачи, 6,42
4. Частота вращения центрального вала, об/мин. 0,685
5. Наибольший крутящий момент на валу муфты поз. 4, кгм ≈ 30

Технические требования

1. Установить поддерживающие пластины (поз. 18) под цепи (поз. 48) по месту после натяжения цепей.
2. Все подшипники, болтовые соединения, муфты, пальцы (поз. 15, 16,) цепную передачу, пластину (поз. 18) смазать графитной смазкой ГОСТ 3333-80.
3. Покрытие металлических поверхностей: эмаль ХС-23 ГОСТ 7313-75 в два слоя, грунт ФЛ-03к ГОСТ 9109-76.
4. * Размеры для справок.
5. Остальные технические требования по 996 00 00. 000 ТУ.

Изм.	Лист	№ докум.	Подп.	Дата
Разраб.		Зиновин		
Пров.		Рысин		
Т. контр.		Рысин		
Г.К.О.		Графский		
Н. контр.		Хроминина		11.85
Утв.		Сухаренко		

996. 0000 000 СБ

Мешалка тихоходная Ф 1900
Сборочный чертеж

Лит.	Масса	Масштаб
	464	1:20
Лист 1	Листов 2	

ЦНИИЭП инж. оборудования, КО

II Лист 1
М1:2

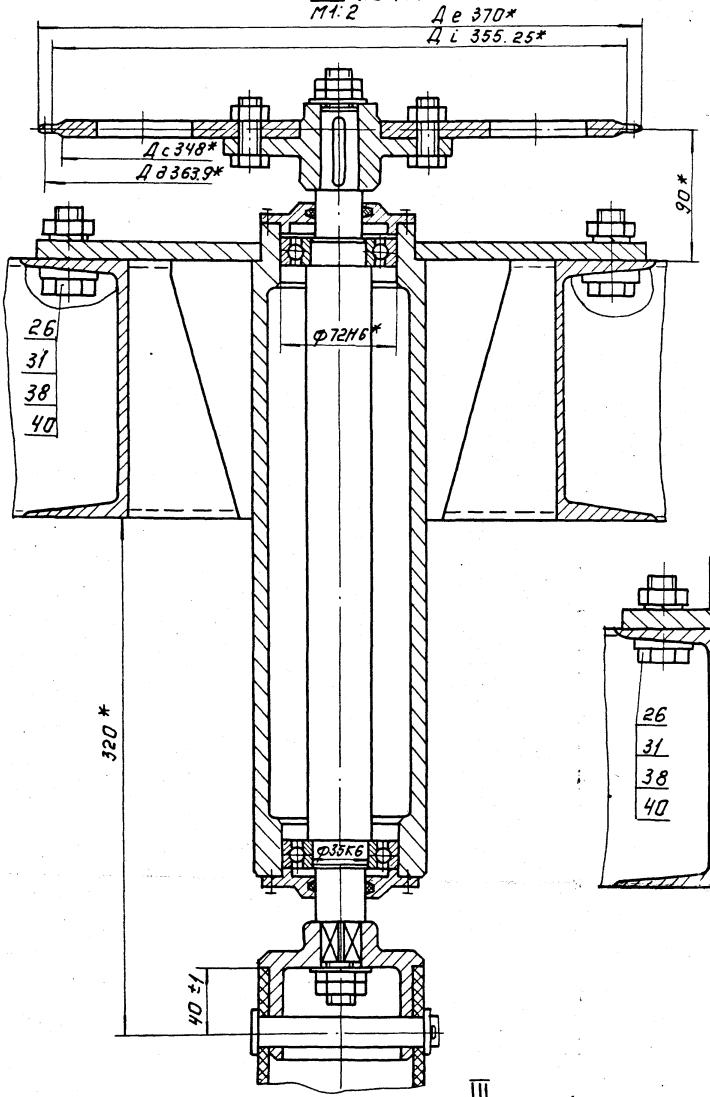

VIII Лист 1
М1:5

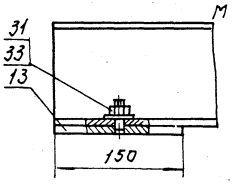

Б-Б Лист 1
М2:1

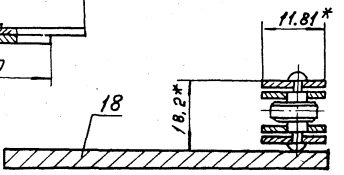

IV Лист 1
М1:2

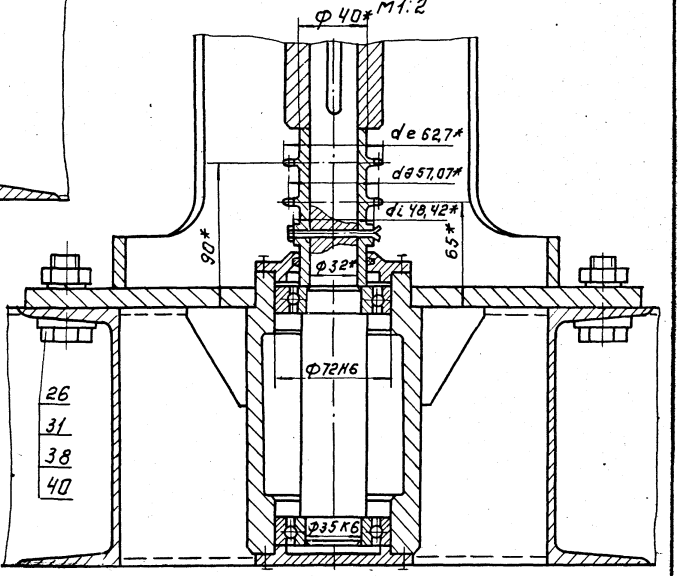

V Лист 1
М1:2

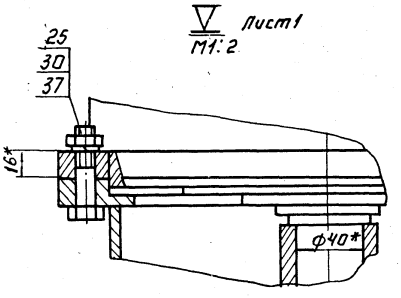

III Лист 1
М1:2

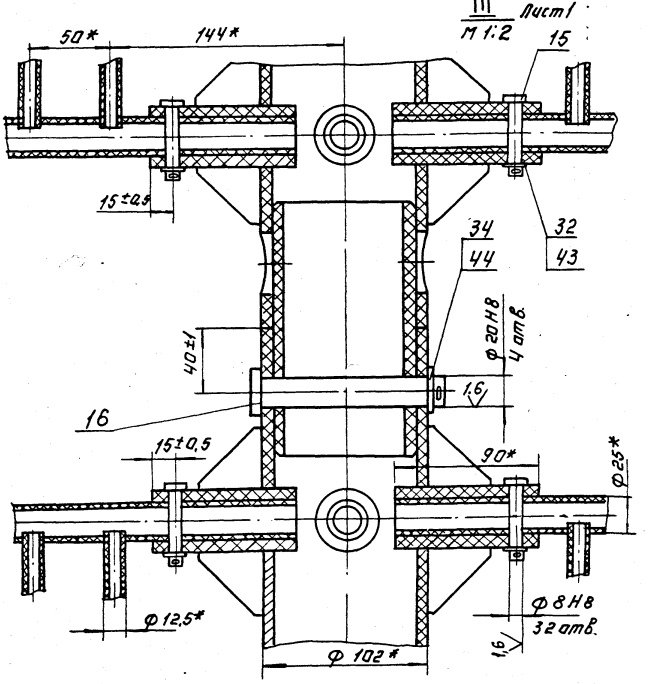

VI Лист 1
М1:2

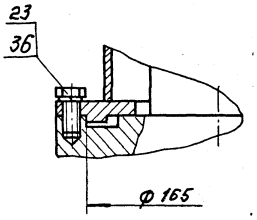

VII Лист 1
М1:2

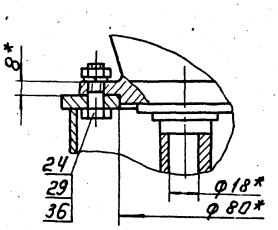

№ строки	Обозначение	Наименование	Куда входит: Обозначение	Куда входит: кол.	Общее кол.	Примечание
1						
2	996 00.00. 000	Мешалка тихоходная Ф1900				
3						
4				1	1	
5	996. 01. 00. 000	Рама		1	1	
6	996. 02. 00. 000	Муфта		1	1	
7	996. 03. 00. 000	Опора		1	1	
8	996. 04.00. 000	Муфта		1	1	
9	996. 05. 00. 000	Опора привода		1	1	
10	996. 05 01. 000	Корпус	996. 05.00 000			
11				2	2	
12	996. 06. 00. 000	Опора мешалки		2	2	
13	996. 06. 01 000	Корпус	996. 06. 00 000			
14				8	8	
15	996. 07. 00. 000	Лопасть мешалки		8	8	
16	996 08. 00. 000	Лопасть мешалки		2	2	
17	996. 09. 00. 000	Вал				
18				2	2	
19	996. 11. 00. 000	Вал		2	2	
20	996. 12. 00. 000	Кронштейн		4	4	
21	996. 13. 00. 000	Опора				
22						
23						
24						
25						
26						

Изм.	Лист	№ докум.	Подп.	Дата
Разраб.		Занозин		
Пров.		Рысин		
Н. контр.		Хромихина		11.83
Утв.		Сухаренко		

996. 00. 00 000 ВС

Мешалка тихоходная Ф 1900
Ведомость спецификаций

Лит.	Лист.	Листов
		1

ЦНИИЭП инж. оборудования, КО

Формат А3

№ строки	Наименование	Код ОКП	Обозначение документа на поставку	Поставщик	Куда входит (обозначение)	Количество: на изделие	В комплекты	На регулировок.	Всего	Примечание
1										
2	Мотор-редуктор			Тамбовский завод	996. 00 00 000	1			1	
3	планетарный			„Полимермаш"						
4	МРВ 02-26.42-0.25/56									
5										
6										
7	Редукторпланетарный			Тамбовский завод	996. 00 00 000	1			1	
8	ПО2-108-81.6			„Полимермаш"						
9										
10	Подшипник 207		ГОСТ 8338-75		996. 05 00 000	2			2	
11					996. 06. 00 000	2	2		4	
12									6	
13	Цепь ПР-12.7-1820-1		ГОСТ 13568-75		996 00 00 000	1			1	
14	Кол. звеньев т= 504									
15										
16	Масленка 3.11.46		ГОСТ 19853-74		996 04. 00. 000	2			2	
17										
18										
19										
20										
21										
22										
23										
24										
25										
26										
27										

Изм.	Лист	№ докум.	Подп.	Дата
Разраб.		Занозин		
Пров.		Рысин		
Н. контр.		Хромихина		11.83
Утв.		Сухаренко		

996 00 00 000ВП

Мешалка тихоходная Ф 1900
Ведомость покупных изделий

Лит.	Лист	Листов
		1

ЦНИИЭП инж. оборудования, КО

Копировал Антипова

Формат А3

996.01.00.000 СБ

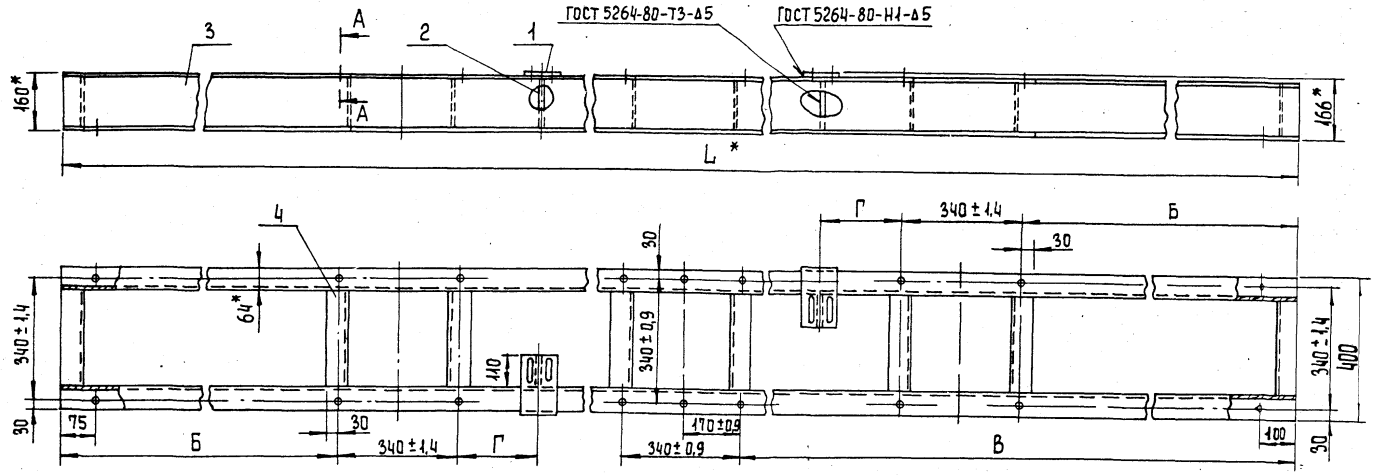

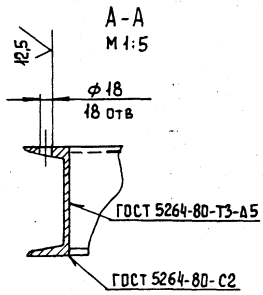

Обозначение	Размеры, мм				Масса, кг
	L	Б	В	Г	
996.01.00.000	5100	1150	2380	400	178
-01	5960	1440	2840	700	203
-02	6000	1380	2830	700	204

1. * Размеры для справок.
2. Неуказанные предельные отклонения размеров: $h14$, $\pm\frac{JT14}{2}$

Изм.	Лист	№ докум.	Подп.	Дата
Разраб.		Занозин		
Пров.		Рысин		
Т. контр.		Рысин		
Н. контр.		Хромихина		
Утв.		Рысин		

996.01.00.000 СБ

Рама
Сборочный чертеж

Лит.	Масса	Масштаб
	см. табл.	1:10
Лист	Листов 1	

ЦНИИЭП инженерн. оборудования, КО

Формат А3

Обозначение	Наименование	Кол. на испол. 996.01.00.000- 01	02	Примечание
	Документация			
996.01.00.000 СБ	Сборочный чертеж	Х	Х	
	Детали			
996.01.00.001	Опора	2	2	
996.01.00.002	Ребро	2	2	

996.01.00.000

Изм.	Лист	№ докум.	Подп.	Дата
Разраб.		Занозин		
Пров.		Рысин		
Н. контр.		Хромихина		
Утв.		Рысин		

Рама

Лит. | Лист | Листов: 1 | 2

ЦНИИЭП инженерного оборудования КО

Формат А4

Поз.	Обозначение	Наименование	Кол. на испол. 996.01.00.000- 01	02	Примечание
3	996.01.00.003	Прогон			
		16 ГОСТ 8240-72 / Швеллер Ст3 ГОСТ 535-79			
		L = 5100 ± 8	2		72,4 кг
	-01	Прогон			
		16 ГОСТ 8240-72 / Швеллер Ст3 ГОСТ 535-79			
		L = 5960 ± 8	2		84,6 кг
	-02	Прогон			
		16 ГОСТ 8240-72 / Швеллер Ст3 ГОСТ 535-79			
		L = 6000 ± 8	2		85,2 кг
4	996.01.00.004	Связь			
		16 ГОСТ 8240-72 / Швеллер Ст3 ГОСТ 535-79			
		L = 272 ± 0,5	8	8	3,8 кг

Инв. № подл. | Подпись и дата | Взам. инв. № | Инв. № дубл. | Подпись и дата

996.01.00.000

Изм.	Лист	№ докум.	Подп.	Дата

Лист 2

Формат А3

996.00.00.005

12.5

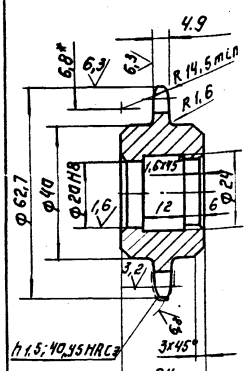

Числа зубьев		z	14
Сопрягаемая цепь	Шаг	t	12,7
	Диаметр ролика	d	8,51
Профиль зуба по ГОСТ 591-69		—	без смещения
Класс точности по ГОСТ 591-69		—	3
Диаметр окружности впадин		d_i	46,42-0,25
Допуск на разность шагов		δ_t	0,16
Радиальное биение окружности впадин		E_0	0,5
Торцевое биение зубчатого венца		—	0,5
Диаметр делительной окружности		$d_в$	57,07
Сопрягаемая цепь	Ширина внутренней пластины	в	11,81
	Расстояние между внутренними пластинами	$в_{вн}$	5,4

1. Неуказанные предельные отклонения размеров: H14; h14; $\pm \frac{JT14}{2}$
2 * Размер для справок.

Изм.	Лист	№ докум.	Подп.	Дата	996.00.00.005
Разраб.		Занозин			Звездочка
Пров.		Рысин			
Т. контр.		Рысин			
Н. контр.		Хромихина			Сталь 45 ГОСТ 380-71
Утв.		Рысин			

Лит.	Масса	Масштаб
	0,2	1:1

Лист. Листов: 1

ЦНИИЭП инж. оборудования, КО

Формат А4

Инв. № подл. | Подп. и дата | Взам. инв. № | Инв. № дубл. | Подп. и дата

996.00.00.006

12.5

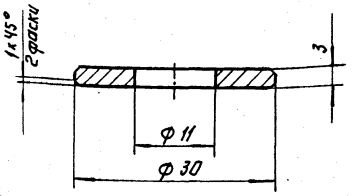

Предельные отклонения размеров: H14; h14.

Изм.	Лист	№ докум.	Подп.	Дата	996.00.00.006
Разраб.		Занозин			Шайба
Пров.		Рысин			
Т. контр.		Рысин			
Н. контр.		Хромихина			Ст. 3. ГОСТ 380-71
Утв.		Рысин			

Лит.	Масса	Масштаб
	0,012	2:1

Лист. Листов: 1

ЦНИИЭП инж. оборудования, КО

Формат А4

Инв. № подл. | Подп. и дата | Взам. инв. № | Инв. № дубл. | Подп. и дата

996.00.00.007

12.5

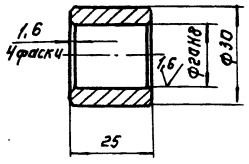

Неуказанные предельные отклонения размеров: h14; $\pm \frac{JT14}{2}$

Изм.	Лист	№ докум.	Подп.	Дата	996.00.00.007
Разраб.		Занозин			Втулка
Пров.		Рысин			
Т. контр.		Рысин			
Н. контр.		Хромихина			Ст. 3 ГОСТ 380-71
Утв.		Рысин			

Лит.	Масса	Масштаб
	0,1	1:1

Лист. Листов: 1

ЦНИИЭП инж. оборудования, КО

Формат А4

Инв. № подл. | Подп. и дата | Взам. инв. № | Инв. № дубл. | Подп. и дата

996.01.00.001

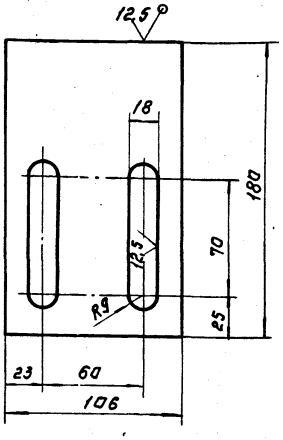

Предельные отклонения размеров: H14; h-14; $\pm \frac{JT14}{2}$

Изм.	Лист	№ докум.	Подп.	Дата	996.01.00.001
Разраб.		Занозин			Опора
Пров.		Рысин			
Т. контр.		Рысин			
Н. контр.		Хромихина			Лист 6-б-ГОСТ 19903-74
Утв.		Рысин			Ст.3 ГОСТ 14637-79

Лит.	Масса	Масштаб
	0,85	1:2

Лист. Листов: 1

ЦНИИЭП инж. оборудования, КО

Копировал: Логинова

21084-09 12

Формат А4

996 02 00 003

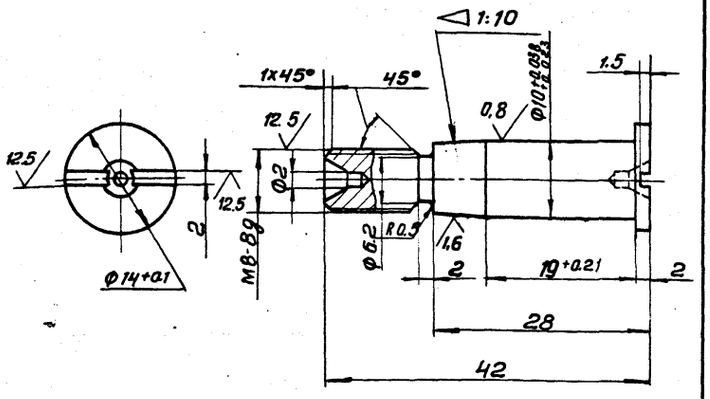

1. Нормализовать.
2. Неуказанные предельные отклонения размеров: H14, h14, $\pm \frac{IT14}{2}$

				996 02 00. 003		
Изм. Лист	№ докум.	Подп.	Дата	Палец	Лит.	Масса 0,02	Масштаб 2:1
Разраб.	Занозин					
Пров.	Рысин				Лист	Листов 1
Т. контр.	Рысин					
Н. контр.	Хромихина		11.86	Сталь 45 ГОСТ 1050-75	ЦНИИЭП инж. оборудования, КО	
Утв.	Рысин					

Формат: А4

996 02 00 005

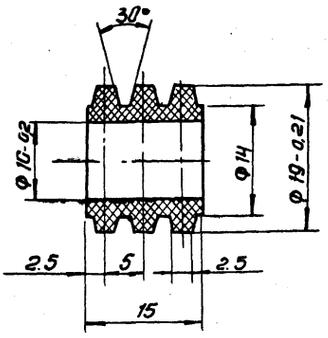

Неуказанные предельные отклонения размеров: h 14, $\pm \frac{IT14}{2}$.

				996.02 00 005		
Изм. Лист	№ докум.	Подп.	Дата	Втулка	Лит.	Масса 0.004	Масштаб 2:1
Разраб.	Занозин					
Пров.	Рысин				Лист	Листов 1
Т. контр.	Рысин					
Н. контр.	Хромихина		11.86	Пластина I, лист-Т.МКЩ-С-15 ГОСТ 7338-77	ЦНИИЭП инж. оборудования, КО	
Утв.	Рысин					

Формат: А4

996 02 00 000СБ

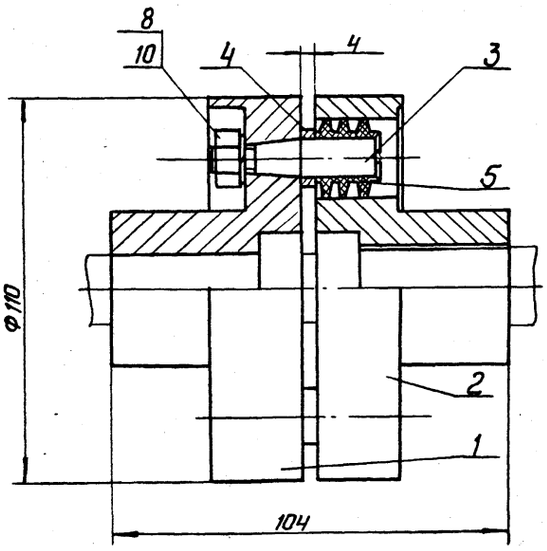

Размеры для справок.

				996.02.00 000СБ		
Изм. Лист	№ докум.	Подп.	Дата	Муфта Сборочный чертеж	Лит.	Масса 2.2	Масштаб 1:1
Разраб.	Занозин					
Пров.	Рысин				Лист	Листов: 1
Т. контр.	Рысин					
Н. контр.	Хромихина		11.86		ЦНИИЭП инж. оборудования, КО	
Утв.	Рысин					

Формат: А4

996 02 00 004

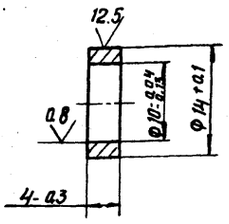

				996. 02. 00. 004		
Изм. Лист	№ докум.	Подп.	Дата	Втулка	Лит.	Масса 0.002	Масштаб 2:1
Разраб.	Занозин					
Пров.	Рысин				Лист	Листов 1
Т. контр.	Рысин					
Н. контр.	Хромихина		11.86	Ст3 ГОСТ 380-71	ЦНИИЭП инж. оборудования, КО	
Утв.	Рысин					

Формат: А4

Инв. № подл. | Подп. и дата | Взам. инв. № | Инв. № дубл. | Подп. и дата

Копировал Антипова

996 02 00 001

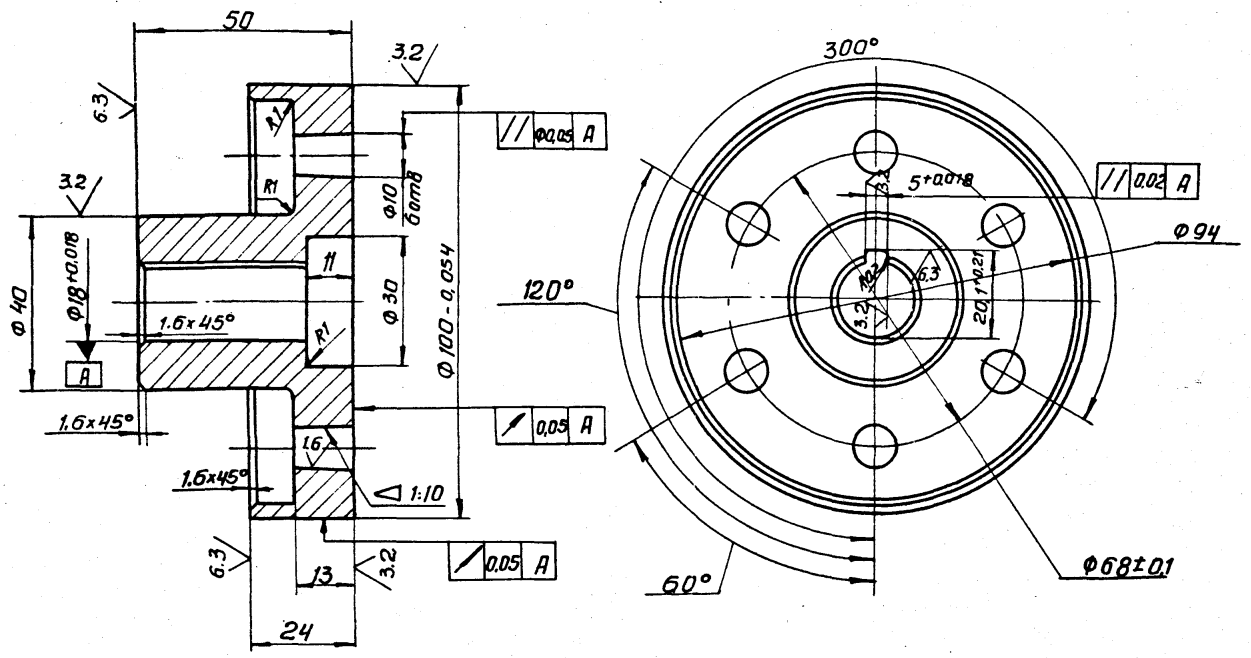

1. Нормализовать.
2. Неуказанные предельные отклонения размеров: H14; h 14; $\pm \frac{JT14}{2}$.
3. Неуказанные предельные отклонения угловых размеров $\pm \frac{AT16}{2}$
4. Покрытие – хим. окс ГОСТ 9.073-77.

Изм	Лист	№ докум.	Подп.	Дата	996 02 00 001			
Разраб.		Заносин			Полумуфта	Лит.	Масса 0,95	Масштаб 1:1
Пров.		Рысин				Лист	Листов 1	
Т. контр.		Рысин						
Н. контр.		Хромихина		11.86	Сталь 35 ГОСТ 1050-74	ЦНИИЭП инж. оборудования, КО		
Утв.		Рысин						

Формат А3

996. 02. 00. 002

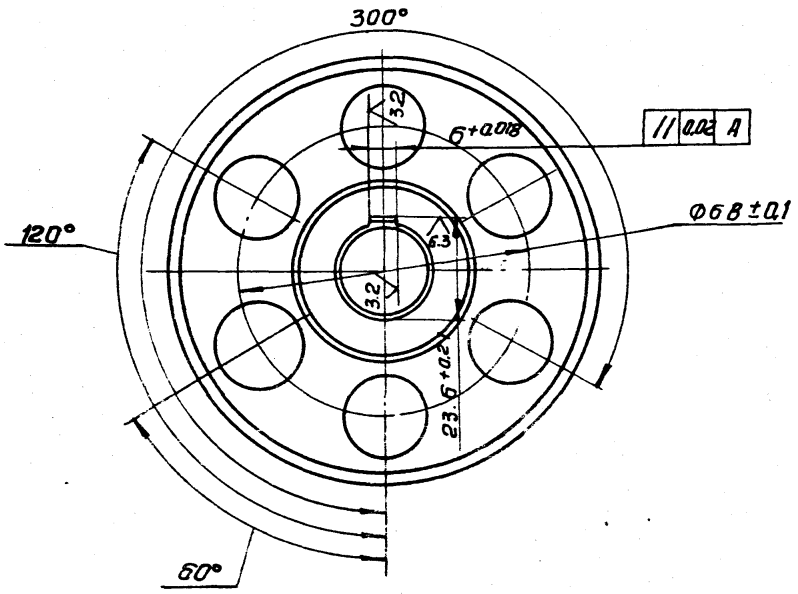

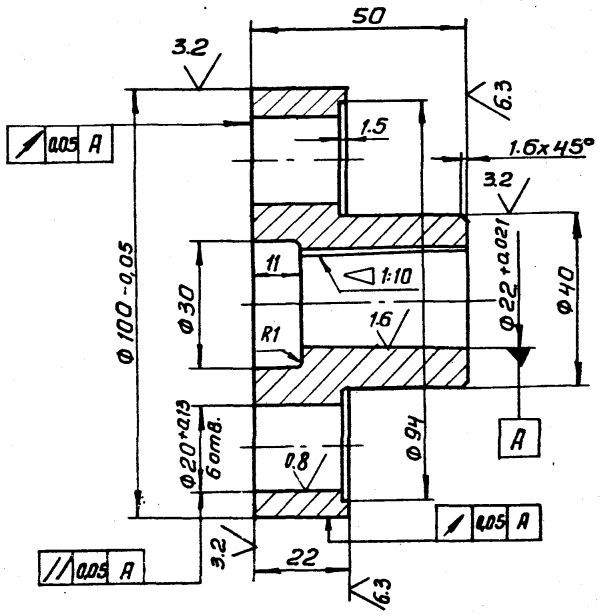

1. Нормализовать.
2. Неуказанные предельные отклонения размеров: H14; h 14; $\pm \frac{JT14}{2}$.
3. Неуказанные предельные отклонения угловых размеров $\pm \frac{AT16}{2}$.
4. Покрытие – хим. окс ГОСТ 9.073-77.

Изм	Лист	№ докум.	Подп.	Дата	996. 02. 00. 002			
Разраб.		Заносин			Полумуфта	Лит.	Масса	Масштаб 1:1
Пров.		Рысин				Лист	Листов 1	
Т. контр.		Рысин						
Н. контр.		Хромихина		11.86	Сталь 35 ГОСТ 1050-74	ЦНИИЭП инж. оборудования, КО		
Утв.		Рысин						

Формат	Зона	Поз.	Обозначение	Наименование	Кол.	Примечание
				Документация		
А3			996.03.00.000 СБ	Сборочный чертеж		
				Детали		
А4		1	996.03.00.001	Корпус	1	
А4		2	996.03.00.002	Фланец	1	
А4		3	996.03.00.003	Фланец	1	

Изм.	Лист	№ докум.	Подп.	Дата
Разраб.		Занозин		
Пров.		Рысин		
Н. контр.		Хромихина		11.85
Утв.		Рысин		

996.03.00.000

Опора

Лит.	Лист	Листов
		1

ЦНИИЭП инж. оборудования, КО

Формат А4

Инв. № подл. | Подп. и дата | Взам. инв. № | Инв. № дубл. | Подп. и дата

Формат	Зона	Поз.	Обозначение	Наименование	Кол.	Примечание
				Документация		
А3			996.04.00.000 СБ	Сборочный чертеж		
				Детали		
А3		1	996.04.00.001	Полумуфта	2	
А3		2	996.04.00.002	Диск	1	
А4		3	996.04.00.003	Втулка	1	
				Стандартные изделия		
				Винты ГОСТ 1476-80		
		6		М6х12.58.01	1	
		7		М6х16.58.01	1	
		9		Масленка 3.11.Ц6 ГОСТ 19853-74	2	
		10		Кольца 60 ГОСТ 2833-77	2	

Изм.	Лист	№ докум.	Подп.	Дата
Разраб.		Занозин		
Пров.		Рысин		
Н. контр.		Хромихина		11.85
Утв.		Рысин		

996.04.00.000

Муфта

Лит.	Лист	Листов
		1

ЦНИИЭП инж. оборудования, КО

Формат А4

Инв. № подл. | Подп. и дата | Взам. инв. № | Инв. № дубл. | Подп. и дата

Формат	Зона	Поз.	Обозначение	Наименование	Кол.	Примечание
				Документация		
А2			996.05.00.000 СБ	Сборочный чертеж		
				Сборочные единицы		
А4		1	996.05.01.000	Корпус	1	
				Детали		
А4		3	996.05.00.001	Вал	1	
А3		4	996.05.00.002	Звездочка	1	
А4		5	996.05.00.003	Палец	1	
А4		6	996.05.00.004	Крышка	1	
А4		7	996.05.00.005	Заглушка	1	
А4		8	996.05.00.006	Прокладка	2	
				Стандартные изделия		
		11		Болт М8х20.58.01 ГОСТ 7798-70	8	
		12		Шайба 8.65Г.01 ГОСТ 6402-70	8	
		13		Кольцо СП-52-39-5 ГОСТ 6308-71	1	
		14		Подшипник №207 ГОСТ 8338-75	2	
		15		Шпонка 10х8х60 ГОСТ 23360-78	1	

Изм.	Лист	№ докум.	Подп.	Дата
Разраб.		Занозин		
Пров.		Рысин		
Н. контр.		Хромихина		11.85
Утв.		Рысин		

996.05.00.000

Опора привода

Лит.	Лист	Листов
		1

ЦНИИЭП инж. оборудования, КО

Формат А4

Инв. № подл. | Подп. и дата | Взам. инв. № | Инв. № дубл. | Подп. и дата

Формат	Зона	Поз.	Обозначение	Наименование	Кол.	Примечание
				Документация		
А3			996.05.01.000 СБ	Сборочный чертеж		
				Детали		
А4		1	996.05.01.001	Стойка	1	
А4		2	996.05.01.002	Фланец	1	
А4		3	996.05.01.003	Плита	1	
А4		4	996.05.01.004	Ребро	4	
А4		5	996.05.01.005	Стакан	1	

Изм.	Лист	№ докум.	Подп.	Дата
Разраб.		Занозин		
Пров.		Рысин		
Н. контр.		Хромихина		11.85
Утв.		Рысин		

996.05.01.000

Корпус

Лит.	Лист	Листов
		1

ЦНИИЭП инж. оборудования, КО

Формат А4

Копировал: Логинова

996. 03. 00. 002

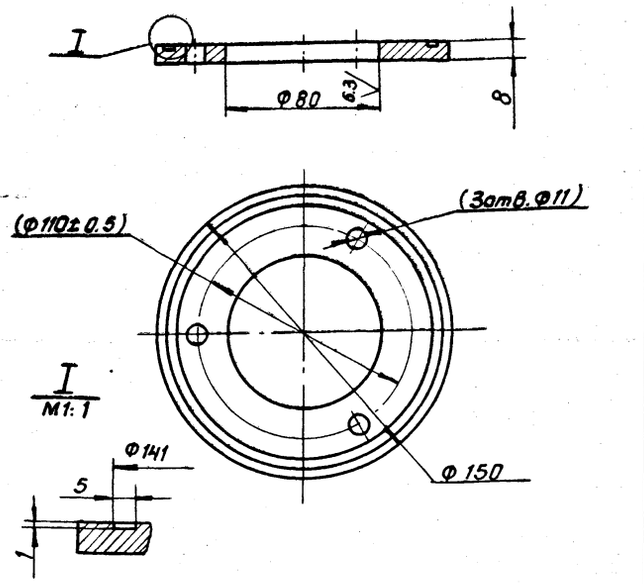

1. Размеры в скобках - после сборки
2. Неуказанные предельные отклонения размеров: $h14, H14; \pm \frac{JT14}{2}$

Изм.	Лист	№ докум.	Подп.	Дата
Разраб.		Занозин		
Пров.		Рысин		
Т. контр.		Рысин		
Н. контр.		Хромихина		11.88
Утв.		Рысин		

996. 03. 00. 002

Фланец

Лит.	Масса	Масштаб
	0.8	1:2
Лист	Листов 1	

Ст3. ГОСТ 380-71

ЦНИИЭП инж. оборудования. КО

Формат: А4

996. 03. 00. 003

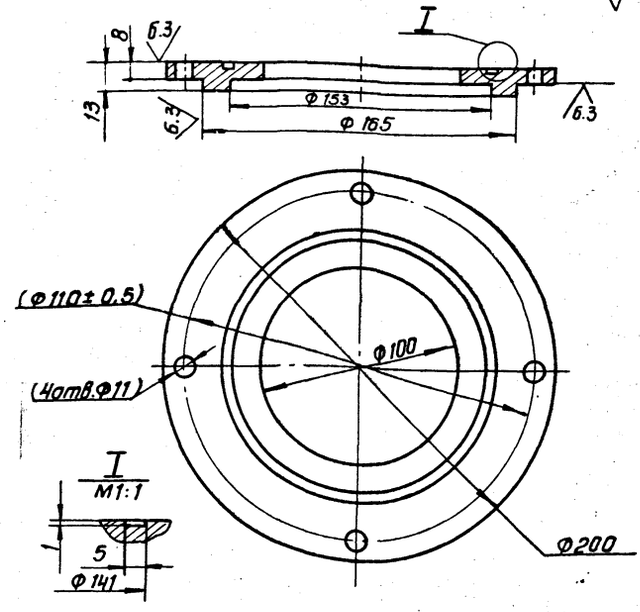

1. Размеры в скобках - после сборки.
2. Неуказанные предельные отклонения размеров: $h14, H14; \pm \frac{JT14}{2}$

Инв. № подл. | Подп. и дата | Инв. № дубл. | Взам. инв. № | Подп. и дата

Изм.	Лист	№ докум.	Подп.	Дата
Разраб.		Занозин		
Пров.		Рысин		
Т. контр.		Рысин		
Н. контр.		Хромихина		11.88
Утв.		Рысин		

996. 03. 00. 003

Фланец

Лит.	Масса	Масштаб
	1.6	1:2
Лист	Листов 1	

Ст.3 ГОСТ 380-71

ЦНИИЭП инж. оборудования. КО

Формат: А4

996. 03. 00. 000 СБ

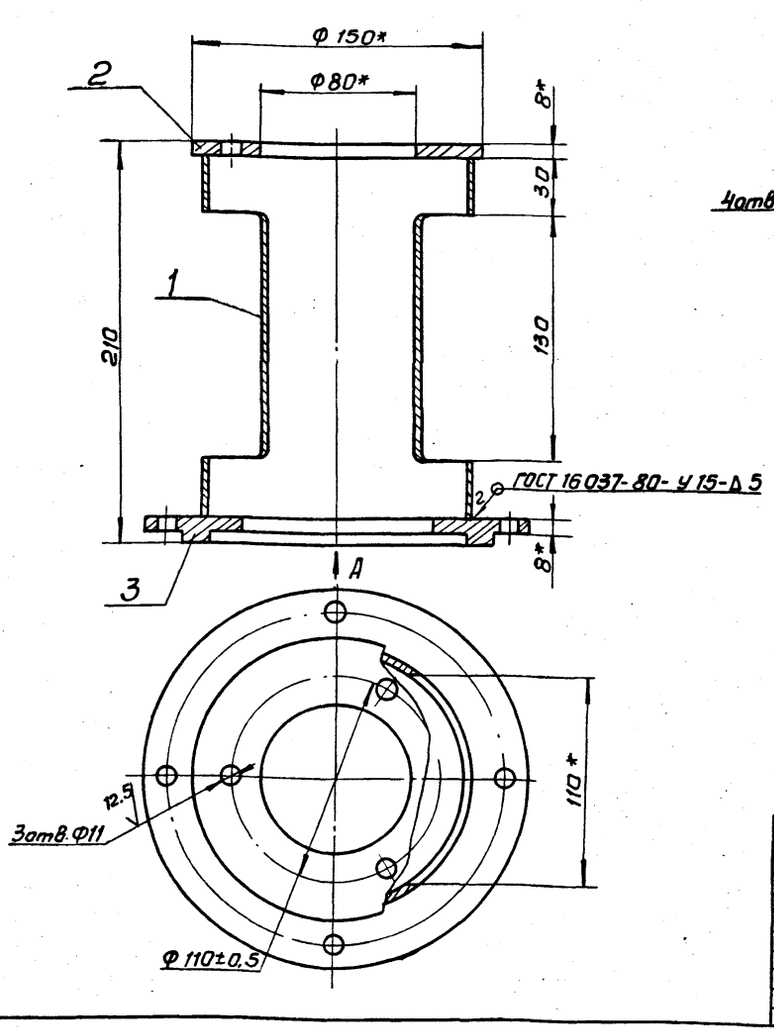

Вид А

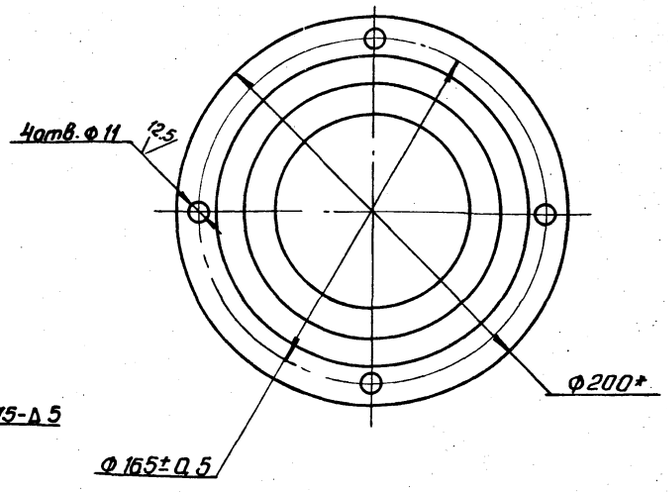

* Размеры для справок.

Изм.	Лист	№ докум.	Подп.	Дата
Разраб.		Занозин		
Пров.		Рысин		
Т. контр.		Рысин		
Н. контр.		Хромихина		11.88
Утв.		Рысин		

996. 03. 00. 000 СБ

Опора

Сборочный чертеж

Лит.	Масса	Масштаб
	3.3	1:2
Лист	Листов 1	

ЦНИИЭП инж. оборудования. КО

Копировал: Антипова 21084-09 16 Формат: А3

996.04.00.000

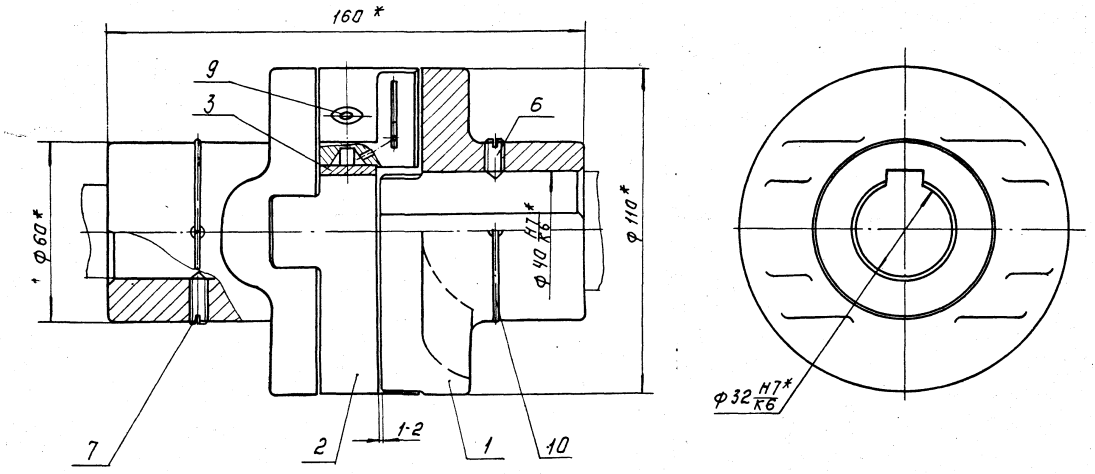

1. * Размеры для справок.

					996.04.00.000.СБ.		
Изм.	Лист	№ докум.	Подп.	Дата	Муфта	Лит.	Масса	Масштаб
Разраб.		Занозин					5.2	1:1
Пров.		Рысин			Сборочный чертеж.	Лист:	Листов: 1
Т. контр.		Рысин				ЦНИИЭП инж. оборудования, КО	
Н. контр.		Хромихина					
Утв.		Рысин					

Формат: А3

996.04.00.002

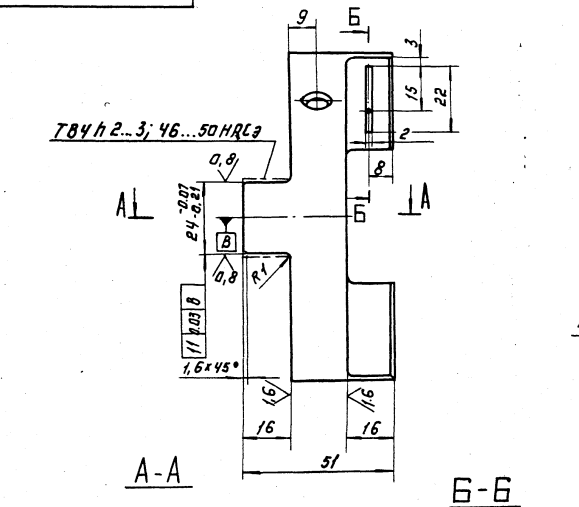

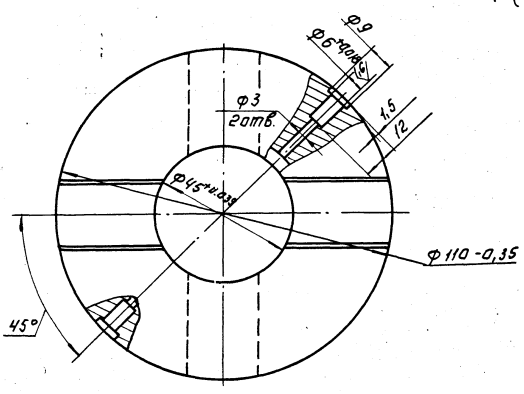

А-А

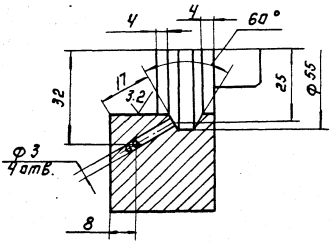

Б-Б

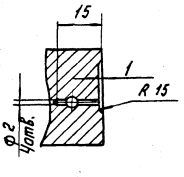

1. Неуказанные радиусы - 3 мм.
2. Отклонение от взаимной перпендикулярности кулачков - в пределах 15'
3. Неуказанные предельные отклонения размеров: H14; h14; $\pm \frac{IT14}{2}$
4. Покрытие - хим. окс. ГОСТ 9.073-77.

					996.04.00.002.		
Изм.	Лист	№ докум.	Подп.	Дата	Диск.	Лит.	Масса	Масштаб
Разраб.		Занозин					1,5	1:1
Пров.		Рысин				Лист:	Листов: 1
Т. контр.		Рысин				ЦНИИЭП инж. оборудования, КО	
Н. контр.		Хромихина			Сталь 45 Л ГОСТ 977-75		

996. 04. 00. 001

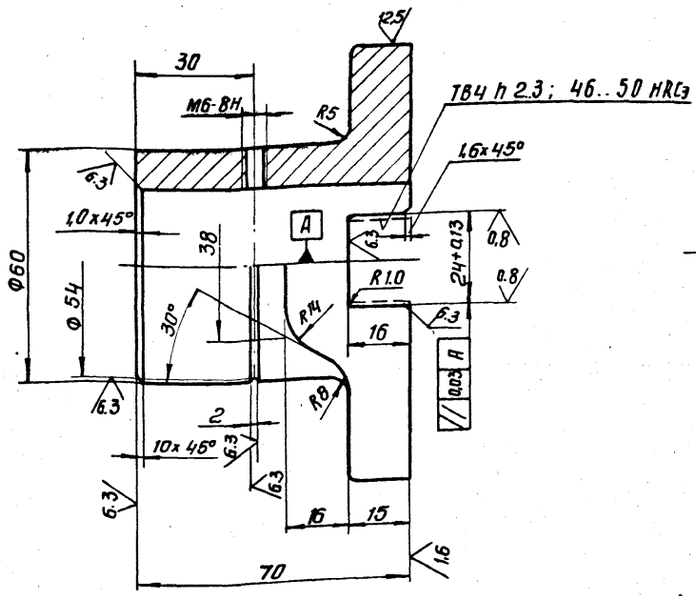

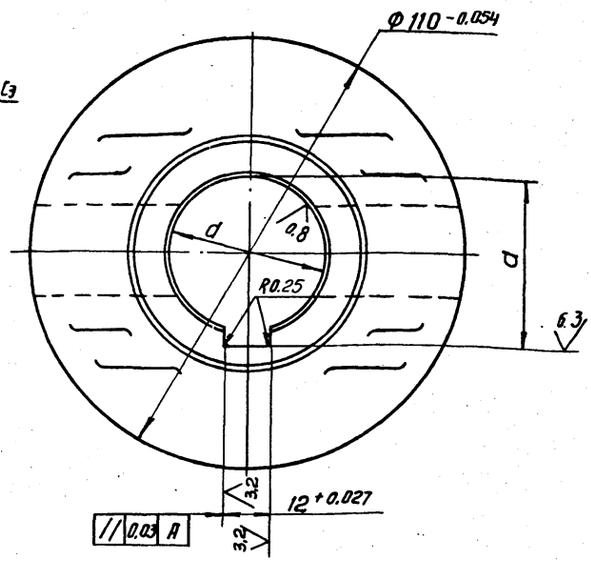

1. Неуказанные радиусы - 3мм.
2. Неуказанные предельные отклонения размеров: h 14; $\pm \frac{IT14}{2}$.
3. Покрытие: хим. окс. ГОСТ 9.073-77.

мм

Обозначение	d	D
996.04.00.001	$32^{+0,018}_{+0,002}$	$35,3^{+0,12}$
-01	$40^{+0,018}_{+0,002}$	$43,3^{+0,12}$

Изм.	Лист	№ докум.	Подп.	Дата
Разраб.		Занозин		
Пров.		Рысин		
Т. контр.		Рысин		
Н. контр.		Хромихина		11.85
Утв.		Сухаренко		

996. 04. 00. 001

Полумуфта

Лит.	Масса	Масштаб
	1,8	1:1

Лист | Листов 1

ЦНИИЭП инж. оборудования, КО

Сталь 45 Л ГОСТ 977-75

Формат: А3

996. 01. 00. 002

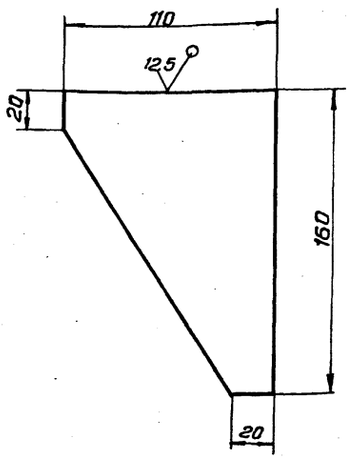

Предельные отклонения размеров: h14, $\pm \frac{IT14}{2}$

Изм.	Лист	№ докум.	Подп.	Дата
Разраб.		Занозин		
Пров.		Рысин		
Т. контр.		Рысин		
Н. контр.		Хромихина		11.85
Утв.		Сухаренко		

996. 01. 00. 002

Ребро

Лит.	Масса	Масштаб
	0,38	1:2

Лист | Листов 1

Лист Б-6 ГОСТ 19903-74 / Ст3 ГОСТ 14637-79

ЦНИИЭП инж. оборудования, КО

Формат: А4

996 04 00 003

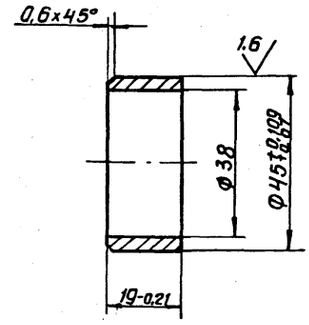

Неуказанные предельные отклонения размеров: H14; $\pm \frac{IT14}{2}$

Изм.	Лист	№ докум.	Подп.	Дата
Разраб.		Занозин		
Пров.		Рысин		
Т. контр.		Рысин		
Н. контр.		Хромихина		11.85
Утв.		Сухаренко		

996. 04. 00. 003

Втулка

Лит.	Масса	Масштаб
	0,06	1:1

Лист | Листов 1

Ст. 4 ГОСТ 380-71

ЦНИИЭП инж. оборудования, КО

Формат: А4

Инв. № подл. | Подп. и дата | Взам. инв. № | Инв. № дубл. | Подп. и дата

Копировал: Антипова 21084-09 18

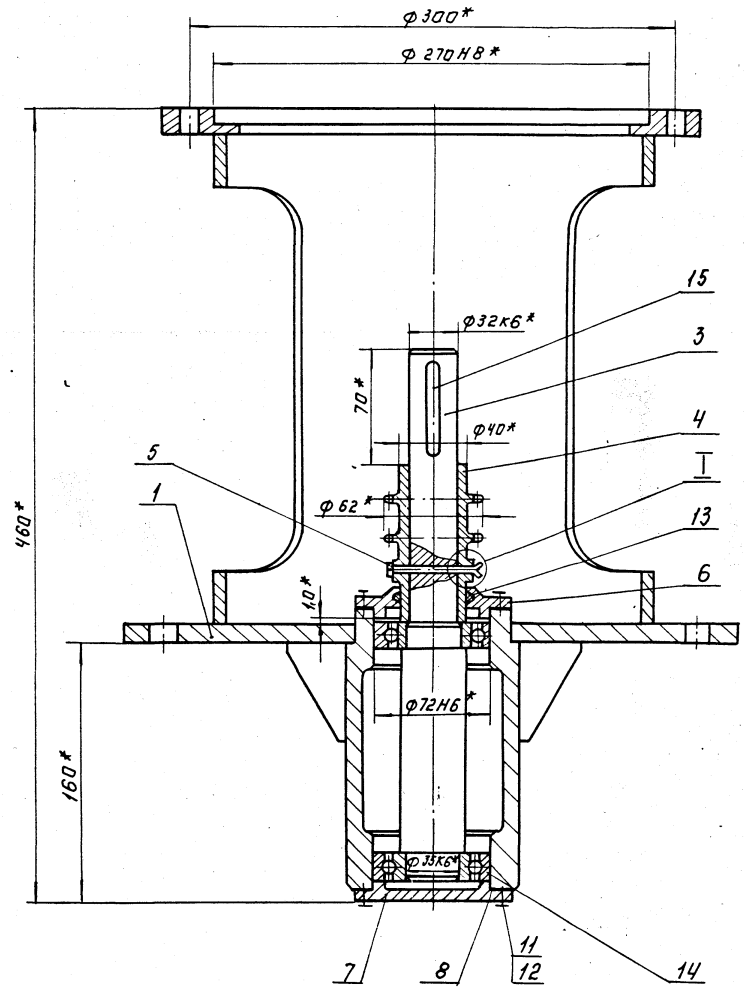

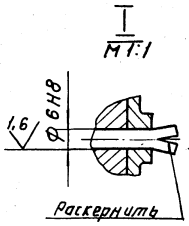

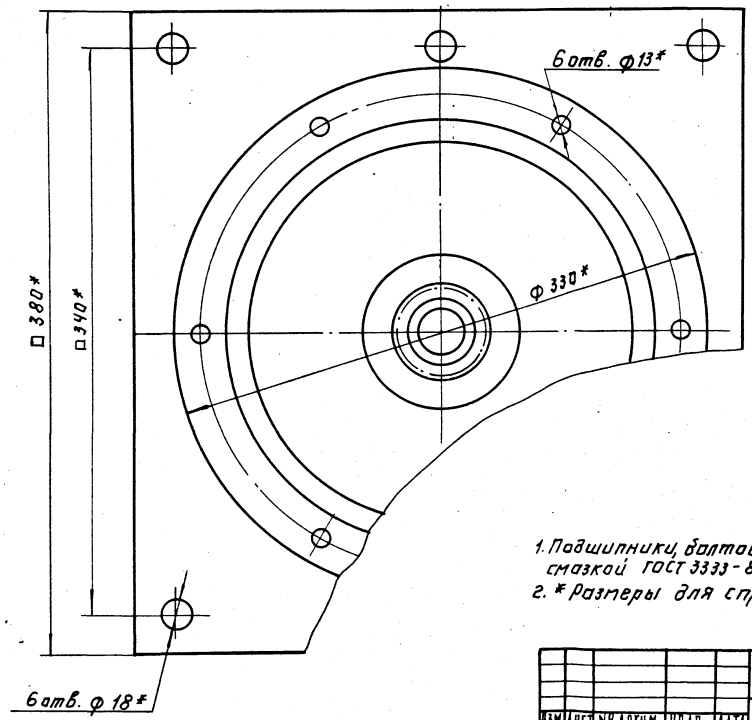

1. Подшипники, болтовые соединения смазать графитной смазкой ГОСТ 3333-80.
2. * Размеры для справок.

						996.05.00.000СБ			
Изм.	Лист	№ докум.	Подп.	Дата	Опора привода. Сборочный чертеж.	Лит.	Масса	Масштаб	
Разраб.		Занозин					38,2	1:2	
Провер.		Рысин				Лист	Листов 1		
Т.контр.		Рысин							
Н.контр.		Дюмихина		11.83		ЦНИИЭП инж. оборудования, КО			
Утв.		Рысин							

Копировал: Логинова

996.05.01.001

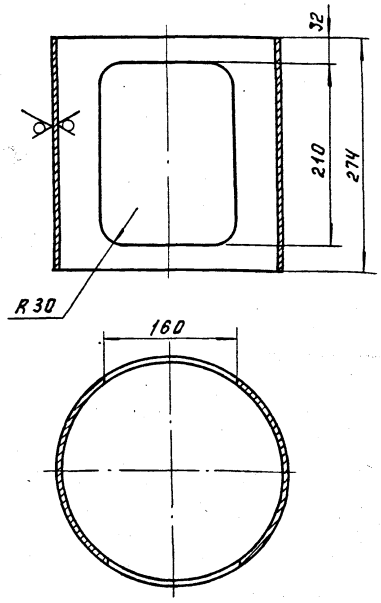

Предельные отклонения размеров: H14; h14 ± IT14/2

Изм.	Лист	№ докум.	Подп.	Дата	996.05.01.001			
Разраб.		Занозин			Стойка.	Лит.	Масса	Масштаб
Пров.		Рысин					12.1	1:4
Т. контр.		Рысин				Лист:	Листов: 1	
Н. контр.		Хромихина		11.85	Труба 273×8 ГОСТ 8732-78 / Ст.3 ГОСТ 8731-74	ЦНИИЭП инж. оборудования, КО		
Утв.		Рысин						

Формат: А4

996.05.01.002

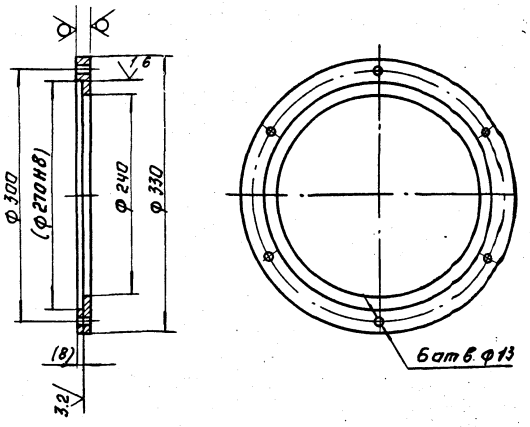

1. Размеры в скобках после сварки.
2. Неуказанные предельные отклонения размеров: H14; h 14, ± IT14/2

Изм.	Лист	№ докум.	Подп.	Дата	996.05.01.002			
Разраб.		Занозин			Фланец	Лит.	Масса	Масштаб
Пров.		Рысин					4,2	1:4
Т. контр.		Рысин				Лист:	Листов: 1	
Н. контр.		Хромихина		11.85	Лист Б-16 ГОСТ 19903-74 / Ст.3 ГОСТ 14637-79	ЦНИИЭП инж. оборудования, КО		
Утв.		Рысин						

Формат: А4

Инв. № подл. | Подп. и дата | Взам. инв. № | Инв. № дубл. | Подп. и дата

996.05.01.000 СБ

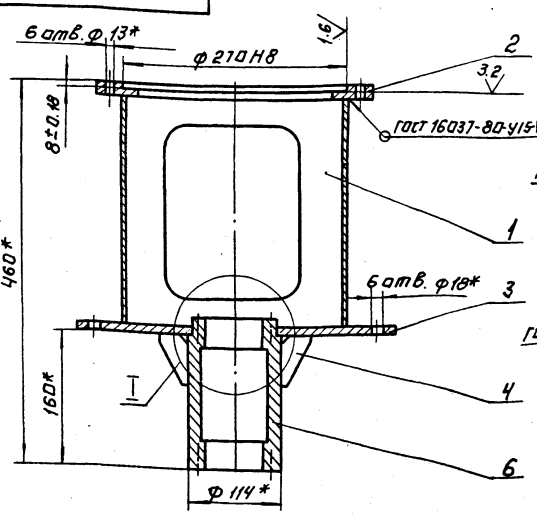

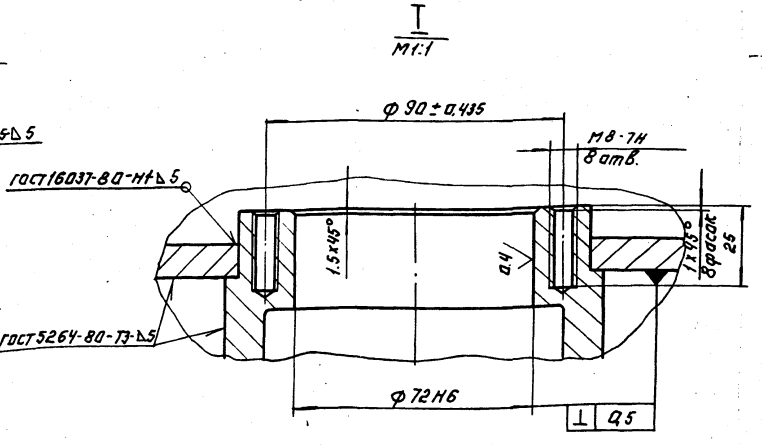

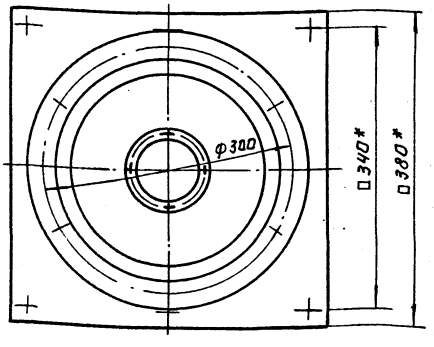

* Размеры для справок.

Изм.	Лист	№ докум.	Подп.	Дата	996.05.01.000 СБ			
Разраб.		Занозин			Корпус сборочный чертеж.	Лит.	Масса	Масштаб
Пров.		Рысин					33,3	1:2
Т. контр.		Рысин				Лист:	Листов: 1	
Н. контр.		Хромихина		11.85		ЦНИИЭП инж. оборудования, КО		
Утв.		Рысин						

Копировал: Логинова

21084-09 20

Формат: А3

996.05.00.001

3,2

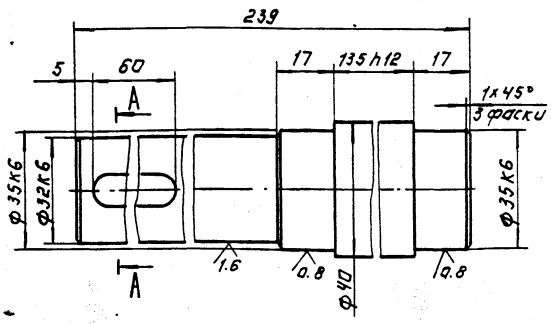

А-А

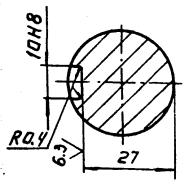

Неуказанные предельные отклонения размеров: h14, $\pm \frac{JT14}{2}$

Изм.	Лист	№ докум.	Подп.	Дата	996.05.00.001			
Разраб.		Заюзин			Вал.	Лит.	Масса	Масштаб
Пров.		Рысин					2,63	1:1
Т. контр.		Рысин				Лист	Листов 1	
Н. контр.		Хромихина		11.85	Сталь 45 ГОСТ 1050-74	ЦНИИЭП инж. оборудования, КО		
Утв.		Рысин						

Формат А4

996.05.00.003

12,5

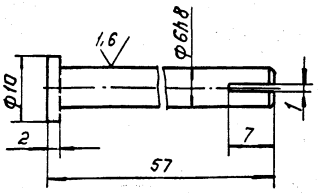

Неуказанные предельные отклонения размеров: H14; h14, $\pm \frac{JT14}{2}$

Изм.	Лист	№ докум.	Подп.	Дата	996.05.00.003			
Разраб.		Заюзин			Палец	Лит.	Масса	Масштаб
Пров.		Рысин					0,012	2:1
Т. контр.		Рысин				Лист	Листов 1	
Н. контр.		Хромихина		11.85	Сталь 45 ГОСТ 1050-74	ЦНИИЭП инж. оборудования, КО		
Утв.		Рысин						

Формат А4

996.05.00.004

6,3

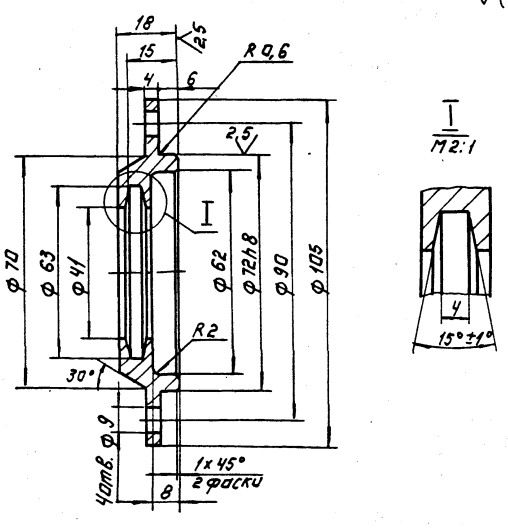

Неуказанные предельные отклонения размеров: H14, h14, $\pm \frac{JT14}{2}$

Изм.	Лист	№ докум.	Подп.	Дата	996.05.00.004			
Разраб.		Заюзин			Крышка	Лит.	Масса	Масштаб
Пров.		Рысин					0,48	1:1
Т. контр.		Рысин				Лист	Листов 1	
Н. контр.		Хромихина		11.85	Ст.3. ГОСТ 380-71	ЦНИИЭП инж. оборудования, КО.		
Утв.		Рысин						

Формат А4

996.05.00.005

6,3

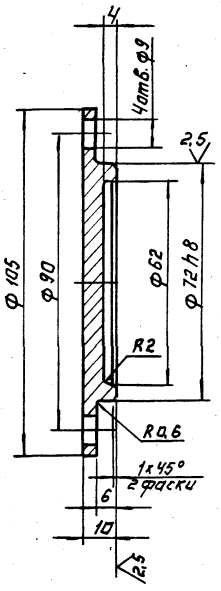

Неуказанные предельные отклонения размеров: H14; h14, $\pm \frac{JT14}{2}$

Изм.	Лист	№ докум.	Подп.	Дата	996.05.00.005			
Разраб.		Заюзин			Заглушка	Лит.	Масса	Масштаб
Пров.		Рысин					0,37	1:1
Т. контр.		Рысин				Лист	Листов 1	
Н. контр.		Хромихина		11.85	Ст.3. ГОСТ 380-71	ЦНИИЭП инж. оборудования, КО		
Утв.		Рысин						

Копировал: Логинова

Формат А4

Инв. № подл. | Подп. и дата | Взам. инв. № | Инв. № дубл. | Подп. и дата

996 05 01 003

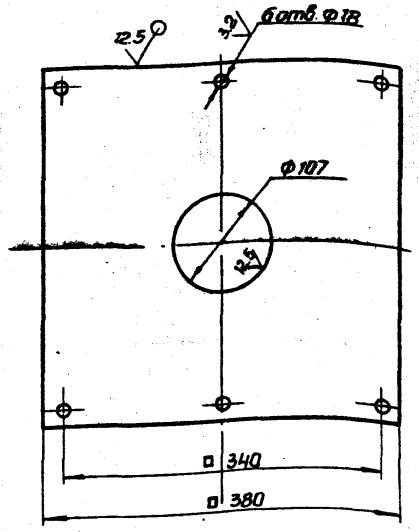

Предельные отклонения размеров: H14, h14 ± IT14/2

				996. 05. 01. 003				
Изм.	Лист	№ докум.	Подп.	Дата	Плита	Лит.	Масса	Масштаб
Разраб.		Замозин					10.5	1:4
Пров.		Рысин				Лист	Листов: 1	
Т. контр.		Рысин						
Н. контр.		Хромихина		11.85	Лист 6-10 ГОСТ 19903-74 / Ст3. ГОСТ 14637-79	ЦНИИЭП инж. оборудования, КО		
Утв.		Рысин						

Формат А4

996 05 01 004

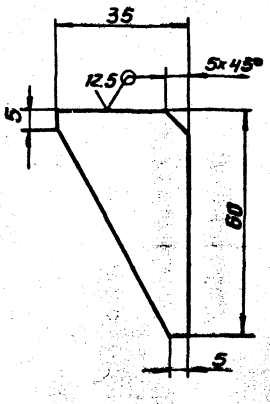

Предельные отклонения размеров: h14, ± IT14/2

				996. 05 01 004				
Изм.	Лист	№ докум.	Подп.	Дата	Ребро	Лит.	Масса	Масштаб
Разраб.		Замозин					0,05	1:1
Пров.		Рысин				Лист	Листов 1	
Т. контр.		Рысин						
Н. контр.		Хромихина		11.85	Лист 6-5 ГОСТ 19903-74 / Ст3. ГОСТ 14637-79	ЦНИИЭП инж. оборудования, КО		
Утв.		Рысин						

Формат А4

Инв. № подл. | Подп. и дата | Взам. инв. № | Инв. № дубл. | Подп. и дата

996 05 00 002

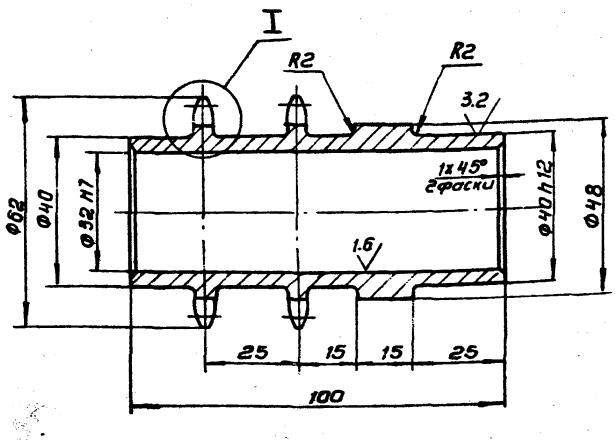

I
м 2:1

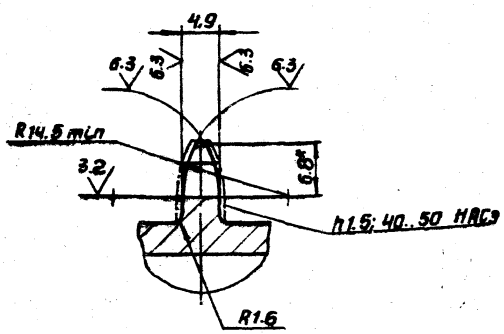

Число зубьев		z	14
Сопрягаемая цепь	Шаг	t	12.7
	Диаметр ролика	D	8.51
Профиль зуба по ГОСТ 591-69		—	без смещения
Класс точности по ГОСТ 591-69		—	3
Диаметр окружности впадин		Di	48,42 -0.25
Допуск на разность шагов		δt	0.16
Радиальное биение окружности впадин		Eo	0.5
Торцевое биение зубчатого венца		—	0.5
Диаметр делительной окружности		d	57.07
Сопрягаемая цепь	Ширина внутренней пластины	B	11,81
	Расстояние между внутренними пластинами	Bm	5.40

1. Неуказанные предельные отклонения размеров: h14, ± IT14/2
2 * Размер для справок.

				996. 05 00 002				
Изм.	Лист	№ докум.	Подп.	Дата	Звездочка	Лит.	Масса	Масштаб
Разраб.		Замозин					0.73	1:1
Пров.		Рысин				Лист	Листов 1	
Т. контр.		Рысин						
Н. контр.		Хромихина		11.85	Сталь 45 ГОСТ 1050-74	ЦНИИЭП инж. оборудования, КО		
Утв.		Рысин						

27084-19 22 Формат А3

996 05 00 006

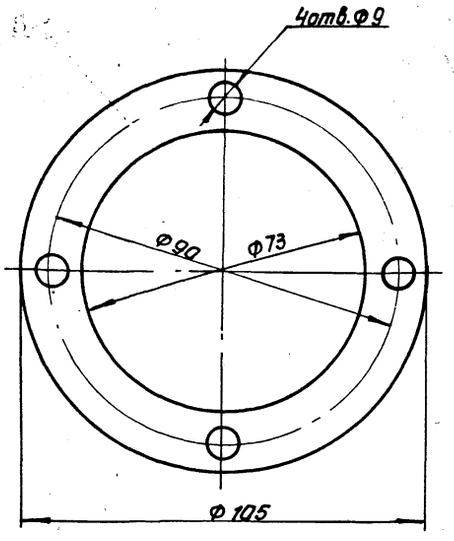

				996. 05. 00. 006			
Изм.	Лист	№ докум.	Подп.	Дата			
Разраб.		Замозин			Прокладка	Лит.	Масса 0,003 / Масштаб 1:1
Пров.		Рысин				Лист	Листов 1
Т. контр.		Рысин					
Н. контр.		Хромихина		11.85	Картон прокладочный марка А 10 ГОСТ 9347-74	ЦНИИЭП инж. оборудования, КО	
Утв.		Рысин					

Формат: А4

996 05 01 005

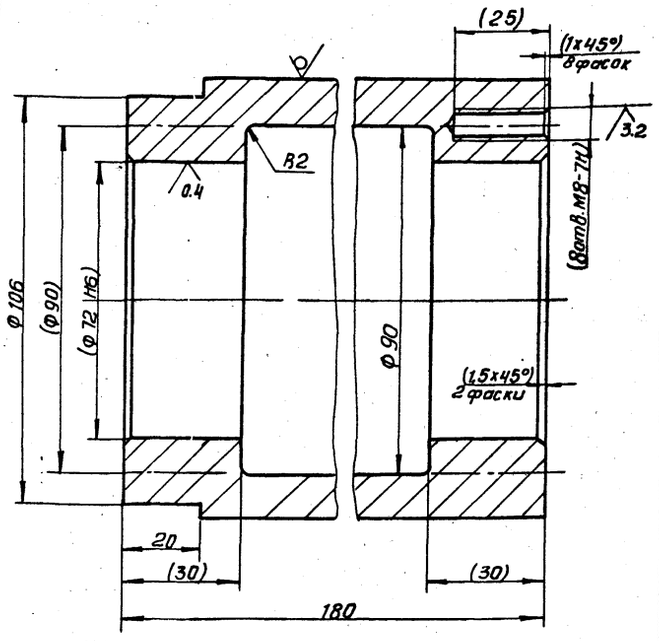

1. Размеры в скобках после сборки.
2. Предельные отклонения размеров: $h14 \pm \frac{JT14}{2}$

				996. 05. 01. 005			
Изм.	Лист	№ докум.	Подп.	Дата			
Разраб.		Замозин			Стакан	Лит.	Масса 6,3 / Масштаб 1:1
Пров.		Рысин				Лист	Листов 1
Т. контр.		Рысин					
Н. контр.		Хромихина		11.85	Труба 114х22 ГОСТ 8732-78 Ст3 ГОСТ 8731-74	ЦНИИЭП инж. оборудования, КО	
Утв.		Рысин					

Формат: А4

100 00 00 996

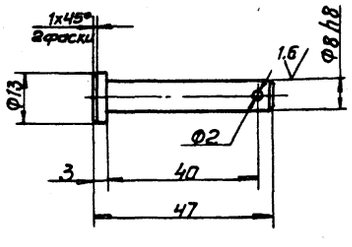

Неуказанные предельные отклонения размеров: $H14,\ h14, \pm \frac{JT14}{2}$

				996. 00. 00. 001			
Изм.	Лист	№ докум.	Подп.	Дата			
Разраб.		Замозин			Палец	Лит.	Масса 0.02 / Масштаб 1:1
Пров.		Рысин				Лист	Листов 1
Т. контр.		Рысин					
Н. контр.		Хромихина		11.85	Ст3 ГОСТ 380-71	ЦНИИЭП инж. оборудования, КО	
Утв.		Рысин					

Формат: А4

200 00 00 996

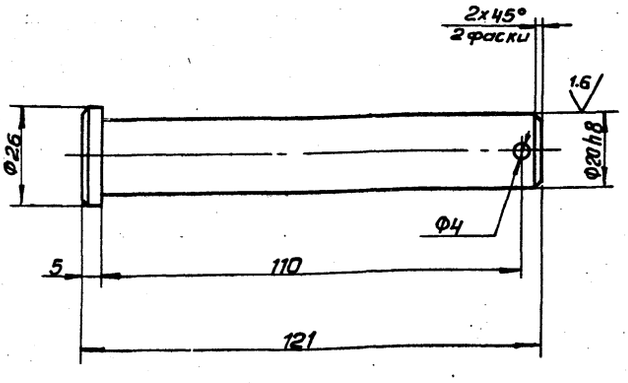

Неуказанные предельные отклонения размеров: $H14,\ h14, \pm \frac{JT14}{2}$

				996 00 00 002			
Изм.	Лист	№ докум.	Подп.	Дата			
Разраб.		Замозин			Палец	Лит.	Масса 0,3 / Масштаб 1:1
Пров.		Рысин				Лист	Листов 1
Т. контр.		Рысин					
Н. контр.		Хромихина		11.85	Ст3 ГОСТ 380-71	ЦНИИЭП инж. оборудования, КО	
Утв.		Рысин					

Формат: А4

Копировал: Антипова

Формат	Зона	Поз.	Обозначение	Наименование	Кол.	Примечание
А3		1	996.06.01.001	Плита	1	
А4		2	996.06.01.002	Ребро	4	
А4		3	996.06.01.003	Вставка	2	
А4		4	996.06.01.004	Цилиндр		
				Труба 219,5 ГОСТ 10704-76 / Ст3 ГОСТ 10705-80		
				L = 362 h 14	1	56 кг
А3			996.06.01.000СБ	Сборочный чертеж		
А4				Документация		

Изм. Лист № докум. Подп. Дата

Разраб. Занозин

Пров. Рысин

Н. контр. Хромихина

Утв. Рысин

Корпус

996.06.01.000

Лит. | Лист 1 | Листов 1

ЦНИИЭП инж. оборудования, КО

Формат А4

Форм.	Зона	Поз.	Обозначение	Наименование	Кол. на испол. 996.06.00.000-		Примечание
					—	01	
				Документация			
А3			996.06.00.000СБ	Сборочный чертеж	X	X	
				Сборочные единицы			
А3		1	996.06.01.000	Корпус	1	1	
				Детали			
А4		3	996.05.00.006	Прокладка	2	2	

Изм. Лист № докум. Подп. Дата

Разраб. Занозин

Пров. Рысин

Н. контр. Хромихина

Утв. Рысин

996.06.00.000

Опора мешалки

Лит. | Лист 1 | Листов 3

ЦНИИЭП инж. оборудования, КО

Формат А4

Инв. № подл. | Подп. и дата | Взам. инв. № | Инв. № дубл. | Подп. и дата

Форм.	Зона	Поз.	Обозначение	Наименование	Кол. на испол. 996.06.00000		Примечание
					—	01	
				Шайба ГОСТ 6402-70			
		16		8.65Г.01	8	8	
		17		12.65Г.01	6	6	
		18		Шайба 20.01.01.			
				ГОСТ 11371-78	2	2	
		19		Шпонка 8х7х40			
				ГОСТ 23360-78	1	1	
		20		Кольцо СП-47-34-5			
				ГОСТ 6308-71	2	2	
		21		Подшипник 207			
				ГОСТ 8338-75	2	2	

Изм. Лист № докум. Подп. Дата

996.06.00.000

Лист 3

Инв. № подл. | Подп. и дата | Взам. инв. № | Инв. № дубл. | Подп. и дата

Форм.	Зона	Поз.	Обозначение	Наименование	Кол. на испол. 996.06.00.000-		Примечание
					—	01	
А3		4	996.06.00.001	Звездочка	1		
			-01	Звездочка		1	
А4		5	996.06.00.002	Ступица	1	1	
А4		6	996.06.00.003	Вал	1	1	
А4		7	996.06.00.004	Крышка	2	2	
А4		8	996.06.00.005	Наконечник	1	1	
				Стандартные изделия			
		12		Болт М8-6g х 20.58.01			
				ГОСТ 7798-70	8	8	
		13		Болт К2 М12-6g х 40.58.01			
				ГОСТ 7817-80	6	6	
		14		Гайка М12-6Н.5.01			
				ГОСТ 5915-70	6	6	
		15		Гайка М20-6Н.5.01			
				ГОСТ 5916-70	4	4	

Изм. Лист № докум. Подп. Дата

996.06.00.000

Лист 2

21081-09 24

Формат А4

996.06.00.000 СБ

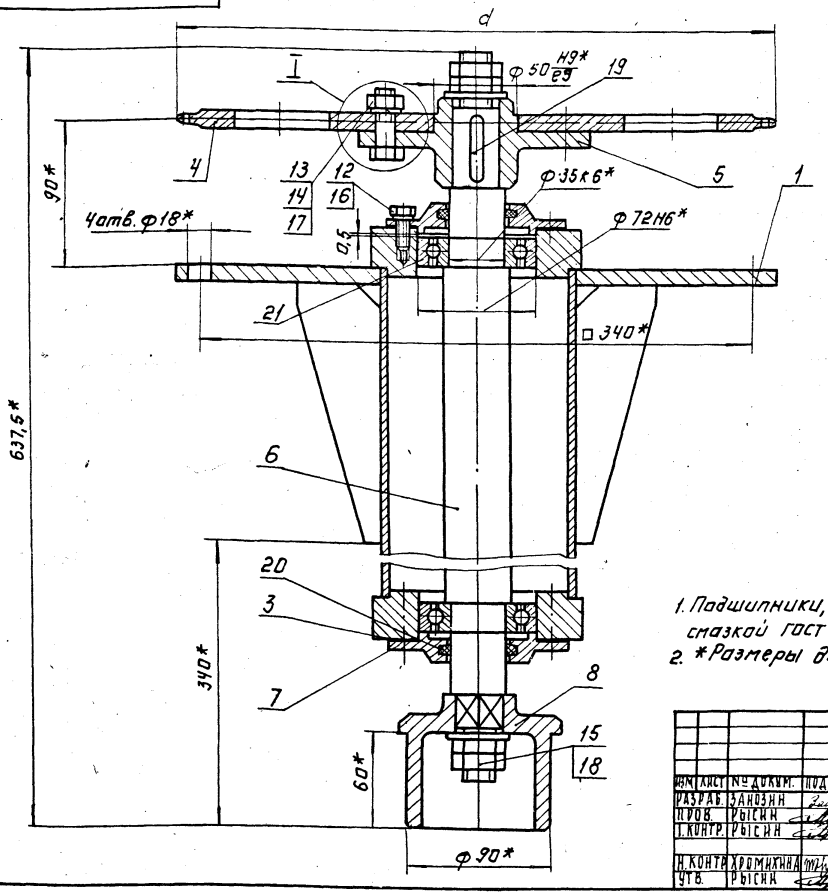

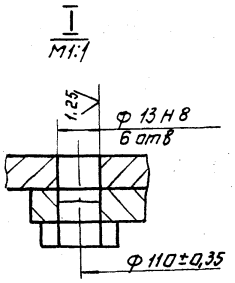

Обозначение	d, мм	Масса, кг
996.00.00.000	370	36,9
– 01	511,6	41,3

1. Подшипники, болтовые соединения смазать графитной смазкой ГОСТ 3333-80.
2. *Размеры для справок.

Изм.	Лист	№ докум.	Подп.	Дата	996.06.00.000 СБ.			
Разраб.		Занозин			Опора мешалки Сборочный чертеж.	Лит.	Масса	Масштаб
Пров.		Рысин					см. табл.	1:2
Т.контр.		Рысин				Лист	Листов 1	
Н.контр.		Хромихина		11.85		ЦНИИЭП инж. оборудования, КО		
Утв.		Рысин						

Формат А3

996.06.01.001

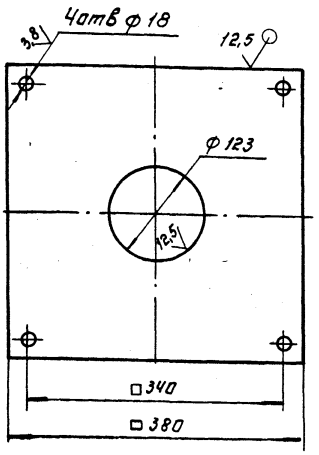

Предельные отклонения размеров: $h14, \pm \frac{IT14}{2}$

Изм.	Лист	№ докум.	Подп.	Дата	996.06.01.001			
Разраб.		Занозин			Плита	Лит.	Масса	Масштаб
Пров.		Рысин					18,3	1:4
Т.контр.		Рысин				Лист	Листов 1	
Н.контр.		Хромихина		11.85	Лист 6-10 ГОСТ 19903-74 Ст.3 ГОСТ 14637-79	ЦНИИЭП инж. оборудования, КО		
Утв.		Рысин						

Формат А4

996.06.01.002

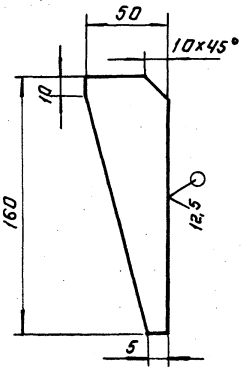

Предельные отклонения размеров: $h14, \pm \frac{IT14}{2}$

Изм.	Лист	№ докум.	Подп.	Дата	996.06.01.002			
Разраб.		Занозин			Ребро.	Лит.	Масса	Масштаб
Пров.		Рысин					0,1	1:2
Т.контр.		Рысин				Лист	Листов 1	
Н.контр.		Хромихина		11.85	Лист 6-10 ГОСТ 19903-74 Ст.3 ГОСТ 14637-79	ЦНИИЭП инж. оборудования, КО		
Утв.		Рысин						

Инв.№ подл. | Подп. и дата | Взам.инв.№ | Инв.№ дубл. | Подп. и дата

Копировал: Логинова

Формат А4

996.06.01.000СБ

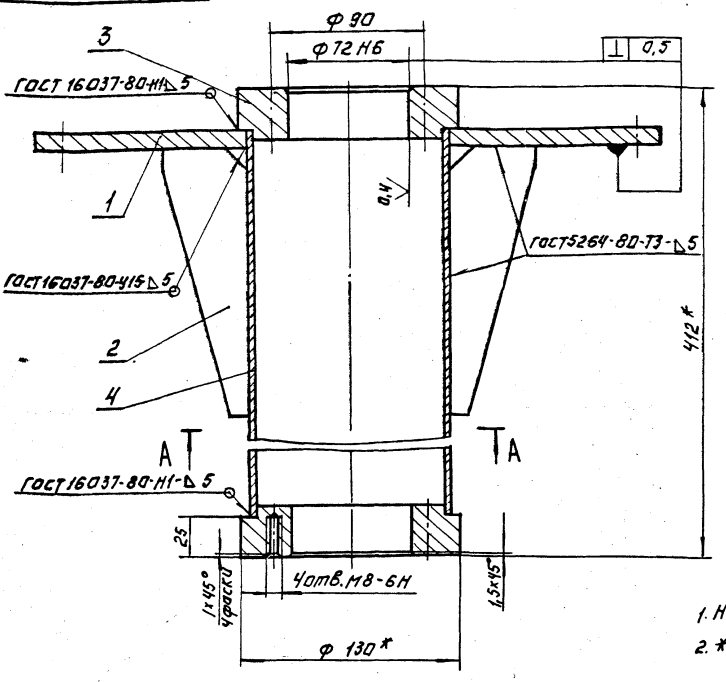

А-А
М1:4

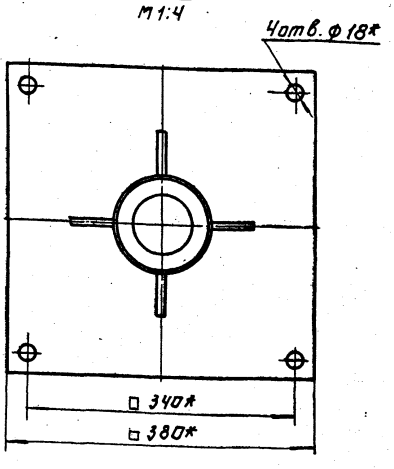

1. Неуказанные предельные отклонения размеров: $\pm \frac{IT14}{2}$.
2. * Размеры для справок.

					996.06.01.000СБ		
Изм.	Лист	№ докум.	Подп.	Дата	Корпус сборочный чертеж.	Лит.	Масса	Масштаб
Разраб.		Занозин					27.4	1:2
Пров.		Рысин				Лист:	Листов: 1
Т.контр.		Рысин				ЦНИИЭП инж. оборудования, КО.	
Н.контр.		Хромихина		11.85			
Утв.		Рысин					

Формат А3

996.06.01.003

3,2 (▽)

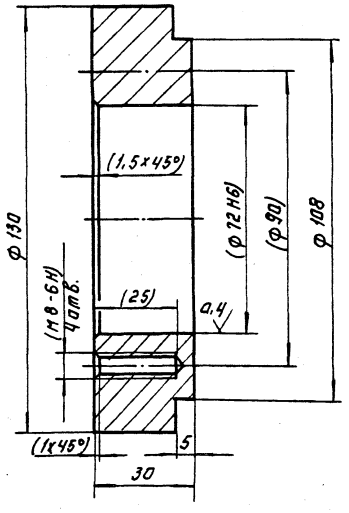

1. Размеры в скобках после сборки.
2. Неуказанные предельные отклонения размеров h14: $\pm \frac{IT14}{2}$

					996.06.01.003		
Изм.	Лист	№ докум.	Подп.	Дата	Вставка	Лит.	Масса	Масштаб
Разраб.		Занозин					1,93	1:1
Пров.		Рысин				Лист:	Листов: 1
Т.контр.		Рысин				ЦНИИЭП инж. оборудования, КО
Н.контр.		Хромихина		11.85	Ст.3 ГОСТ 380-71	
Утв.		Рысин				

Формат А4

996.06.00.002

6,3 (▽)

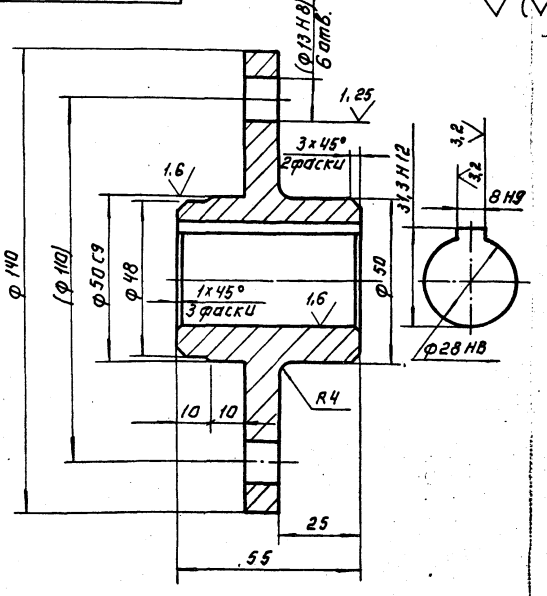

1. Размеры в скобках после сборки.
2. Неуказанные предельные отклонения размеров: h14: $\pm \frac{IT14}{2}$

					996.06.00.002		
Изм.	Лист	№ докум.	Подп.	Дата	Ступица	Лит.	Масса	Масштаб
Разраб.		Занозин					1,5	1:1
Пров.		Рысин				Лист:	Листов: 1
Т.контр.		Рысин				ЦНИИЭП инж. оборудования, КО.
Н.контр.		Хромихина		11.85	Сталь 20 ГОСТ 1050-74.	
Утв.		Рысин				

Инв.№ подл. | Подп. и дата | Взам.инв.№ | Инв.№ дубл. | Подп. и дата

Копировал: Логинова 21084-09 26 Формат А4

996.06.00.001

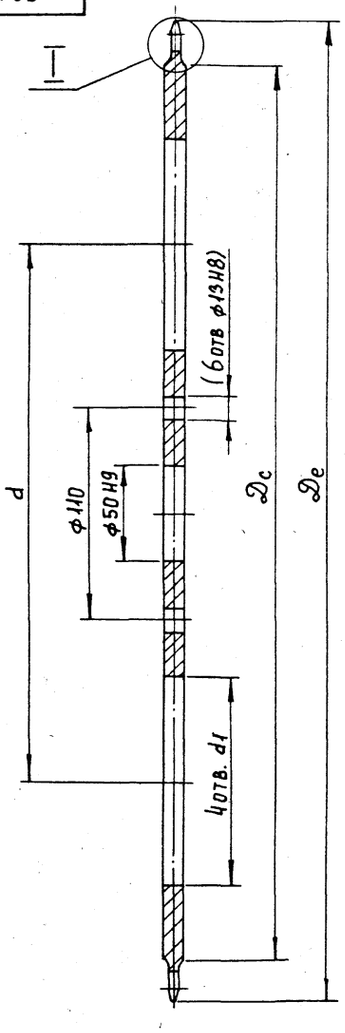

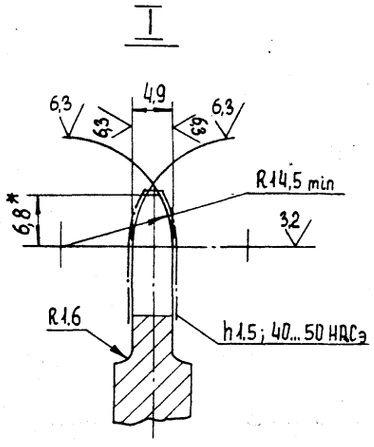

Обозначение			996.06.00.001	-01
Число зубьев		z	90	125
Сопрягаемая цепь	Шаг	t	12,7	12,7
	Диаметр ролика	D	8,51	8,51
Профиль зуба по ГОСТ 591-69		–	без смещения	без смещения
Класс точности по ГОСТ 591-69		–	3	3
Диаметр окружности впадин		Di	355,25 - 0,57	496,72 - 0,63
Допуск на разность шагов		δ_t	0,25	0,32
Радиальное биение окружности впадин		E_o	0,8	1,0
Торцевое биение зубчатого венца		–	0,8	1,0
Диаметр делительной окружности		da	363,9	505,37
Сопрягаемая цепь	Ширина внутренней пластины	B	11,81	11,81
	Расстояние между пластинами	$B_{вн}$	5,40	5,40
Размеры, мм		De	370 - 1,4	511,6 - 2,0
		Dc	348	490
		d	240	280
		d_1	60	110
Масса, кг		–	7,5	11,9

1. Размеры в скобках после сборки.
2. Неуказанные предельные отклонения размеров h14, H14, $\pm \frac{JT14}{2}$
3. * Размер для справок.

Изм.	Лист	№ докум.	Подп.	Дата
Разраб.		Занозин		
Пров.		Рысин		
Т. контр.		Рысин		
Н. контр.		Хромихина		11.85
Утв.		Рысин		

996.06.00.001

Звездочка

Лит.	Масса	Масштаб
	см. табл.	1:2

Лист	Листов 1

Лист: Б-10 ГОСТ 19903-74 / 45 ГОСТ 1577-81

ЦНИИЭП инж. оборудования. КО

Формат А3

996.09.00.000 СБ

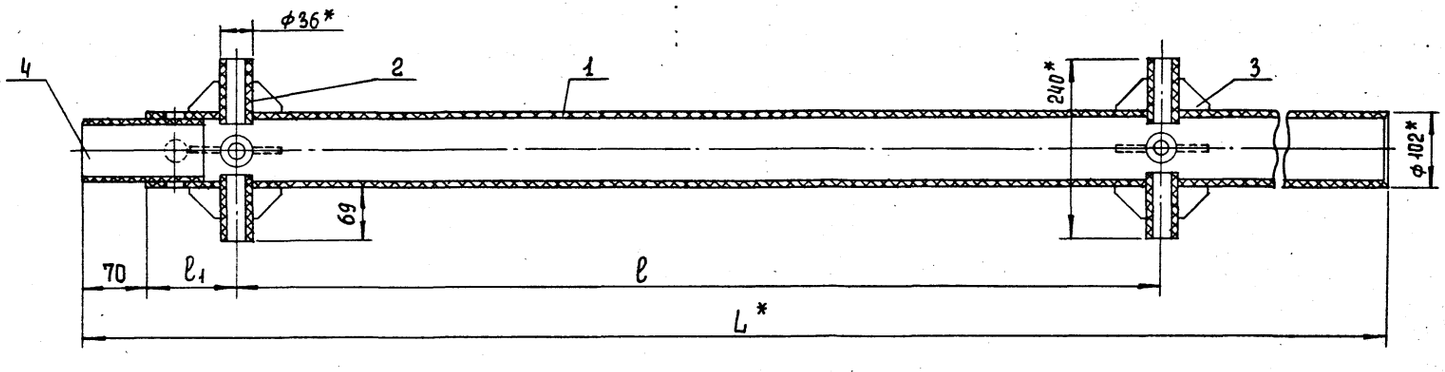

Обозначение	Размеры, мм			Масса, кг
	l	l_1	L	
996.09.00.000	1200	125	1827	5,72
-01	1200	100	1802	5,66
-02	1700	100	2502	7,56
-03	1250	112	2064	6,37
-04	1450	112	2264	6,92

1. * Размеры для справок.
2. Предельные отклонения размеров $\pm \frac{JT14}{2}$
3. Сварку производить нагретым газом с винипластовым присадочным прутком.

Изм.	Лист	№ докум.	Подп.	Дата
Разраб.		Занозин		
Пров.		Рысин		
Т. контр.		Рысин		
Н. контр.		Хромихина		11.85
Утв.		Рысин		

996.09.00.000 СБ

Вал

Сборочный чертеж

Лит.	Масса	Масштаб
	см. табл.	1:5

Лист	Листов 1

ЦНИИЭП инженерн. оборудования, КО

996.06.00.003

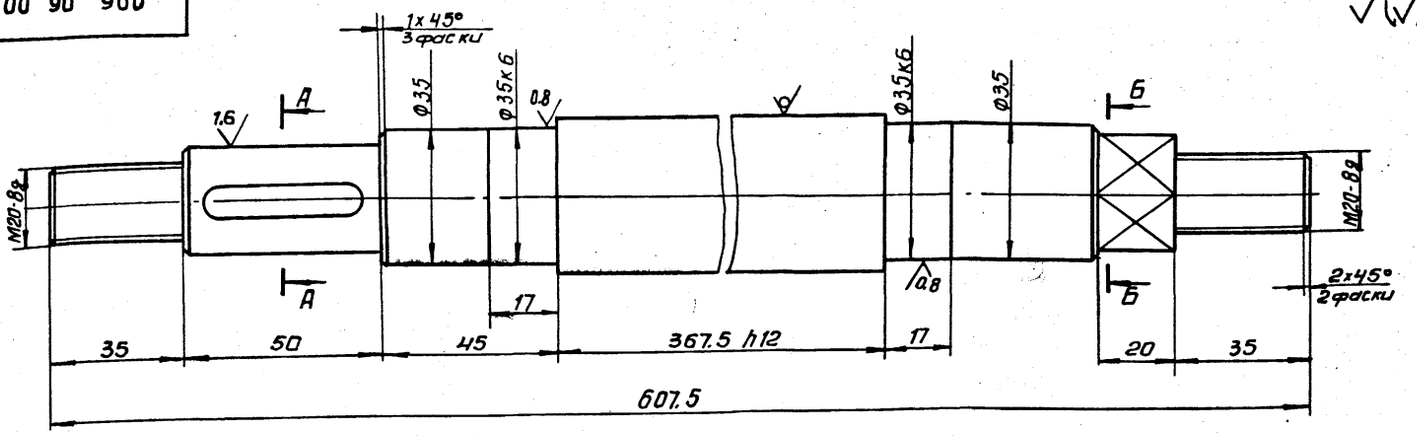

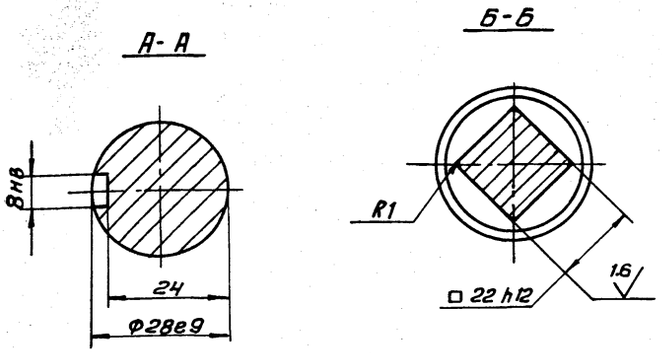

Неуказанные предельные отклонения размеров: $h14, \pm \frac{IT14}{2}$

					996.06.00.003		
Изм.	Лист	№ докум.	Подп.	Дата	Вал	Лит.	Масса: 3.9 / Масштаб: 1:1
Разраб.		Занозин				Лист	Листов 1
Пров.		Рысин					
Т. контр.		Рысин					
Н. контр.		Хромихина		11.85	Круг 40-В-ГОСТ 2590-71 / 20 ГОСТ 1050-74	ЦНИИЭП инж. оборудования, КО	
Утв.		Рысин					

Формат А3

996.06.00.005

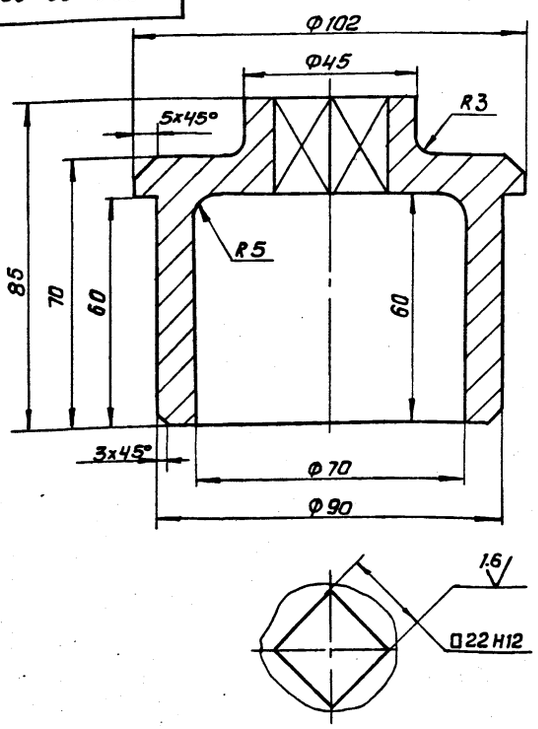

Неуказанные предельные отклонения размеров: $H14, h14, \pm \frac{IT14}{2}$

					996.06.00.005		
Изм.	Лист	№ докум.	Подп.	Дата	Наконечник	Лит.	Масса: 1.9 / Масштаб: 1:1
Разраб.		Занозин				Лист	Листов 1
Пров.		Рысин					
Т. контр.		Рысин					
Н. контр.		Хромихина		11.85	Сталь 20 ГОСТ 1050-74	ЦНИИЭП инж. оборудования, КО	
Утв.		Рысин					

Формат А4

996.06.00.004

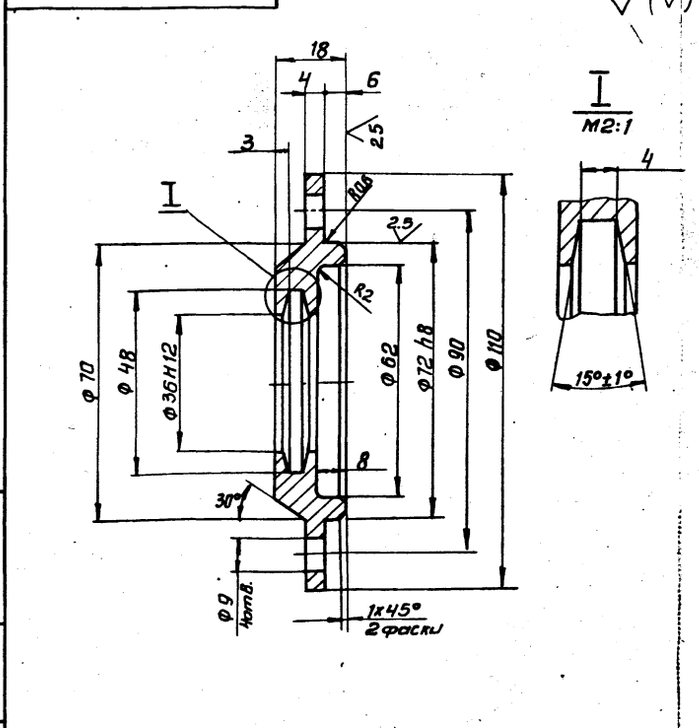

Неуказанные предельные отклонения размеров: $h14, H14 \pm \frac{IT14}{2}$

					996.06.00.004		
Изм.	Лист	№ докум.	Подп.	Дата	Крышка	Лит.	Масса: 0.52 / Масштаб: 1:1
Разраб.		Занозин				Лист	Листов 1
Пров.		Рысин					
Т. контр.		Рысин					
Н. контр.		Хромихина		11.85	Ст3. ГОСТ 380-71	ЦНИИЭП инж. оборудования, КО	
Утв.		Рысин					

Формат А4

Инв. № подл. | Подп. и дата | Взам. инв. № | Инв. № дубл. | Подп. и дата

Обозначение	Наименование	Кол. на исполн. 996.07.00.000 -						Примечание
		—	01	02	03	04	05	06	
	Документация								
996.07.00.000СБ	Сборочный чертеж	X	X	X	X	X	X	X	
	Детали								
996.07.00.001	Направляющая	2							
— 01	Направляющая		2	2					
— 02	Направляющая				2	2			

Лопасть мешалки	Лит	Масса	Масштаб
Цинэп инж. оборудования, КО	Лист 1	Листов 3	

996.07.00.000

Формат А4

Обозначение	Наименование	Кол. на исполн. 996.07.00.000 -						Примечание
		—	01	02	03	04	05	06	
	Направляющая								
— 03	Направляющая						2	2	
996.07.00.002	**Связь**								
	Труба винипластовая 125×2,25 ТУ6-05-1573-77								0,12 кг
— 01	**Связь**								
	Труба винипластовая 125×2,25 ТУ6-05-1573-77								0,17 кг
— 02	**Связь**								
	Труба винипластовая 125×2,25 ТУ6-05-1573-77								0,13 кг

Лопасть мешалки	Лит	Масса	Масштаб
996 07 00 000	Лист 2		

Формат А4

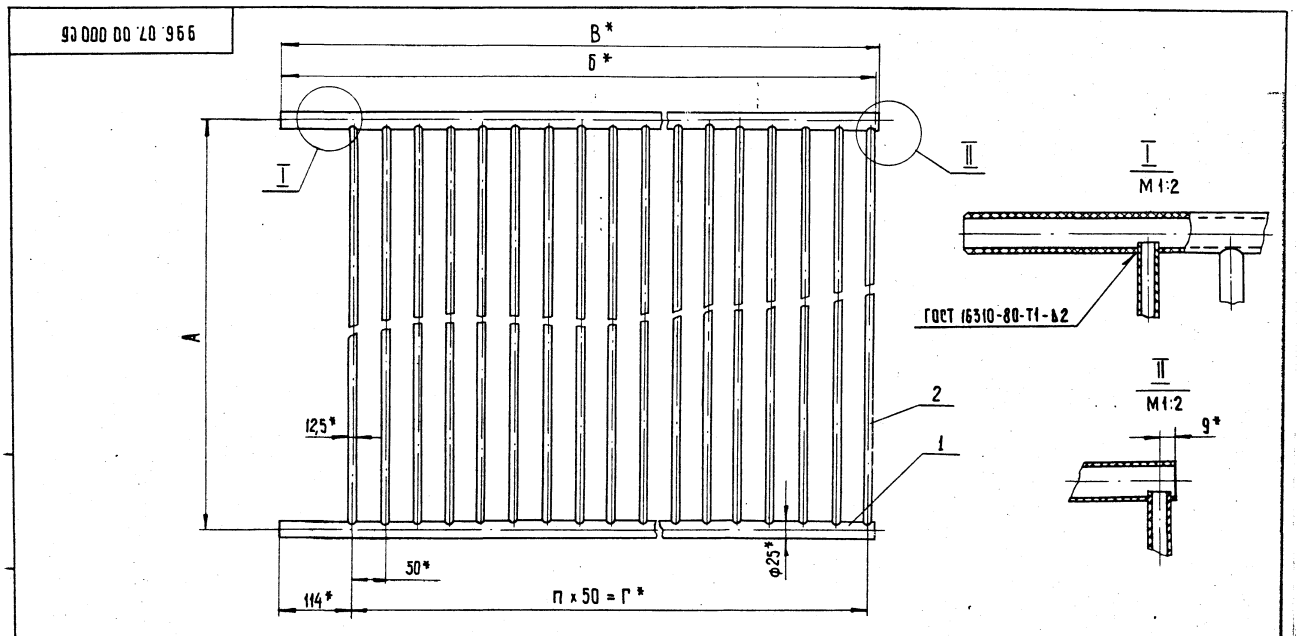

Обозначение	Размеры, мм					Масса, кг
	А	б	В	Г	П	
996.07.00.000	1200	920	923	800	16	2,58
- 01	1200	1270	1273	1150	23	3,62
- 02	1700	1270	1273	1150	23	4,82
- 03	1250	1220	1223	1100	22	3,73
- 04	1450	1220	1223	1100	22	4,2
- 05	1250	970	973	850	17	2,92
- 06	1450	970	973	850	17	3,28

1. * Размеры для справок.
2. Размер А выполнить по соответствующим валам мешалок 996.09.00.000, -01, -02, -03, -04, 1113.02.00.000, -01

Изм.	Лист	№ докум.	Подпись	Дата
Разраб.		Занозин		
Пров.		Рысин		
Т. контр.		Рысин		
Н. контр.		Хромцхина		12.85
Утв.		Рысин		

996.07.00.000 СБ

Лопасть мешалки	Лит	Масса	Масштаб
Сборочный чертеж		см. табл.	1:5
	Лист	Листов 1	

ЦИНИЭП инж. оборудования, КО

21084-09 29 Формат А3

Формат	Зона	Поз.	Обозначение	Наименование	Кол. на исполн. 996.08.00.000 - —	01	02	Примечание
Б4		4	996.08.00.003.	Связь				
				Труба винипластовая				
				12,5×2,25 ТУ 6-05-1573-77				
				L=1190±3	3	13		0.12 кг
			— 01	Связь				
				Труба винипластовая				
				12,5×2,25 ТУ 6-05-1573-77				
				L=1690±3			3	0.17 кг
				Материалы				
		5		Труба винипластовая				
				12.5×2.25 ТУ 6-05-1573-77	5.4м			0.54 кг
						5.1м		0.51 кг
							7.9м	0.79 кг

Изм	Лист	№ докум.	Подп.	Дата	996.08.00.000	Лист 2

Формат: А4

Формат	Зона	Поз.	Обозначение	Наименование	Кол. на исполн. 996.08.00.000 - —	01	02	Примечание
				Документация				
А3			996.08.00.000 СБ	Сборочный чертеж	×	×	×	
				Детали.				
А4		1	996.07.00.001	Направляющая	1			
			— 01	Направляющая		1	1	
А4		2	996.08.00.001	Направляющая	1		1	
			— 01	Направляющая		1		
А4		3	996.08.00.002	Направляющая	1			
			— 01	Направляющая		1		
			— 02	Направляющая			1	

Изм	Лист	№ докум.	Подп.	Дата	996.08.00.000		
Разраб.	Занозин				Лопасть мешалки	Лит.	Лист 1 / Листов 2
Пров.	Рысин					ЦНИИЭП инж. оборудования, КО	
Н. контр.	Хромихина						
Утв.	Рысин						

Формат: А4

Инв. № подл.	Подп. и дата	Взам. инв. №	Инв. № дубл.	Подп. и дата

Изм.	Лист	№ докум.	Подп.	Дата
Разраб.	Занозин			
Пров.	Рысин			
Н. контр.	Хромихина			
Утв.	Рысин			

Копировал: Логинова

Труба винипластовая 25×3 ТУ 6-05-1573-77

Направляющая

996.07.00.001

Лит.	Масса	Масштаб
	см. табл.	1:2
Лист	Листов:	

ЦНИИЭП инж. оборудования, КО

Формат: А4

Обозначение	Размеры, мм L	l	m	h_1	Масса, кг
996.07.00.001	923	800	16	17	0.27
— 01	1273	1150	23	24	0.37
— 02	1223	1100	22	23	0.37
— 03	973	850	17	18	0.29

1. * Размер для справок.
2. Предельные отклонения размеров: H14; h14; ± $\frac{IT14}{2}$

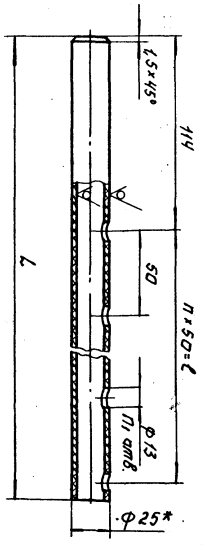

996.07.00.001

125

Инв. № подл.	Подп. и дата	Взам. инв. №	Инв. № дубл.	Подп. и дата

Формат	Зона	Поз.	Обозначение	Наименование	Кол. на исполн. 996.07.00.000 - —	01	02	03	04	05	06	Примечание
			— 03	Связь								
				Труба винипластовая								
				12,5×2.25 ТУ6-05-1573-77								
				L=1440±3					23		18	0,15 кг

Изм	Лист	№ докум.	Подп.	Дата	996.07.00.000	Лист 3

Формат: А4

996.08.00.000 СБ

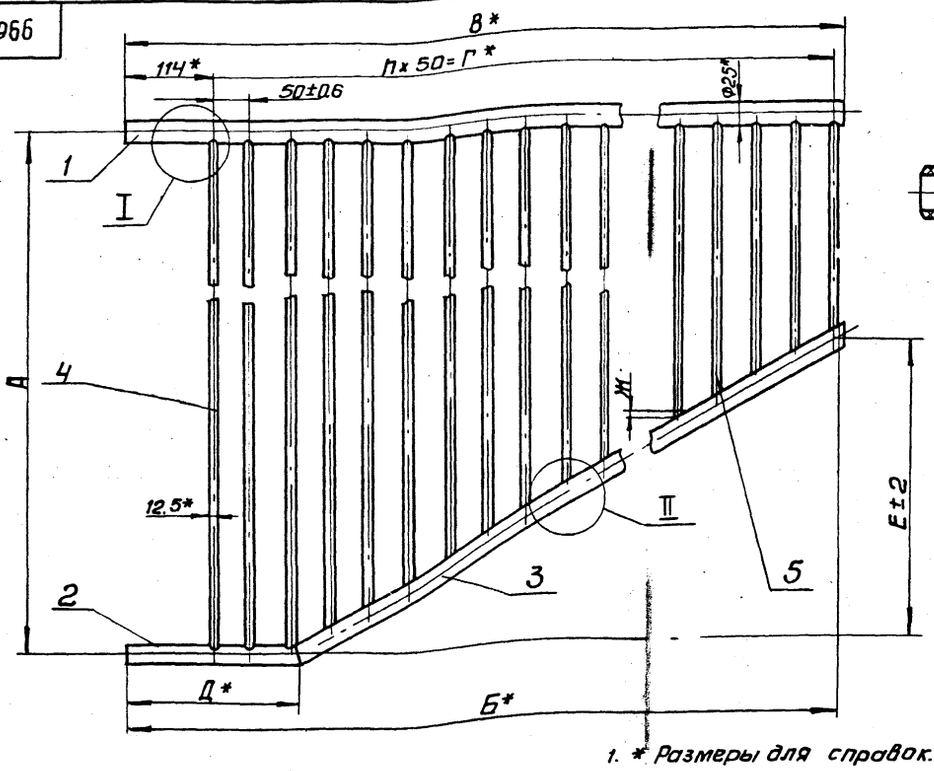

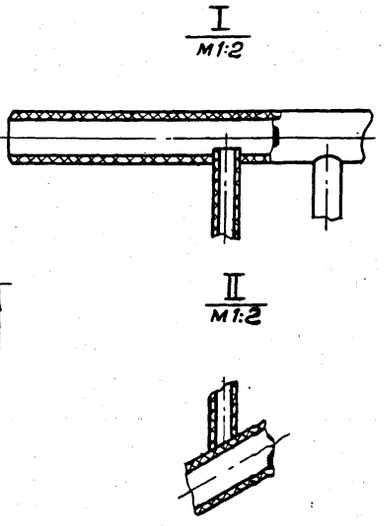

1. * Размеры для справок.
2. Размер А выполнить по соответствующим валам мешалок 996.11.00.000,-01
3. Сварку производить нагретым газом с винипластовым присадочным прутиком.

Обозначение	Размеры, мм								Масса, кг
	А	Б	В	Г	Д	Е	Ж	h	
996.08.00.000	1200	920	923	800	220	390	7±0,29	16	1.48
-01	1200	1270	1273	1150	720	375	9±0,29	23	2.88
-02	1700	1270	1273	1150	220	500	6±0,29	23	2.1

Изм.	Лист	№ докум.	Подп.	Дата	996.08.00.000 СБ			
Разраб.		Замозин			Лопасть мешалки Сборочный чертеж	Лит.	Масса	Масштаб
Пров.		Рысин					См. табл.	1:5
Т. контр.		Рысин				Лист	Листов 1	
Н. контр.		Хромихина		11.85		ЦНИИЭП инж. оборудования, КО		
Утв.		Рысин						

Формат А3

996.08.00.001

12,5 (√)

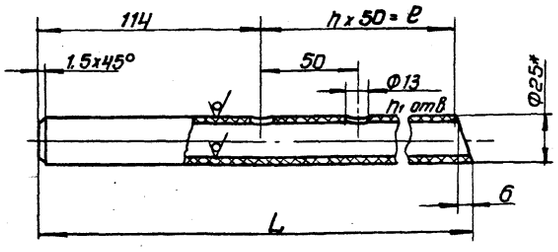

Обозначение	Размеры, мм				Масса, кг
	L	ℓ	h	h_1	
996.08.00.001	223	100	2	3	0.07
-01	723	600	12	13	0.21

1. * Размер для справок.
2. Предельные отклонения размеров H14, h14, $\pm \frac{IT14}{2}$

Изм.	Лист	№ докум.	Подп.	Дата	996.08.00.001			
Разраб.		Замозин			Направляющая	Лит.	Масса	Масштаб
Пров.		Рысин					См. табл.	1:2
Т. контр.		Рысин				Лист	Листов 1	
Н. контр.		Хромихина		11.85	Труба винипластовая 25х3 ТУ6-05-1573-77	ЦНИИЭП инж. оборудования, КО		
Утв.		Рысин						

Формат А4

996.08.00.002

12,5 (√)

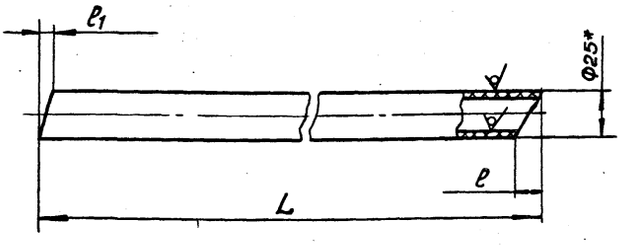

Обозначение	Размеры, мм			Масса, кг
	L	ℓ	ℓ_1	
996 08.00 002	822	14	6	0.24
-01	686	18	8	0.2
-02	1188	12	6	0.35

1. * Размер для справок.
2. Предельные отклонения размеров: h14, $\pm \frac{IT14}{2}$

Изм.	Лист	№ докум.	Подп.	Дата	996.08.00.002			
Разраб.		Замозин			Направляющая	Лит.	Масса	Масштаб
Пров.		Рысин					См. табл.	1:2
Т. контр.		Рысин				Лист	Листов 1	
Н. контр.		Хромихина		11.85	Труба винипластовая 25х3 ТУ6-05-1573-77	ЦНИИЭП инж. оборудования, КО		
Утв.		Рысин						

Инв. № подл. | Подп. и дата | Взам. инв. № | Инв. № дубл. | Подп. и дата

Копировал: Антипова 21084-09 31 Формат А4

Формат	Зона	Поз.	Обозначение	Наименование	Кол. на исполн. 996.11.00.000 –					Примечание
					–	01	02	03	04	
				Документация						
А3			996.11.00.000СБ	Сборочный чертеж	×	×	×	×	×	
				Детали						
А4		1	996.11.00.001	Вал	1					
			-01	Вал		1				
			-02	Вал			1			
			-03	Вал				1		
			-04	Вал					1	

Изм.	Лист	№ докум.	Подп.	Дата	996.11.00.000			
Разраб.		Занозин			Вал.	Лит.	Лист 1	Листов 2
Пров.		Рысин				ЦНИИЭП инж. оборудования КО		
Н. контр.		Хромихина		12.85				
Утв.		Рысин						

Формат А4

Формат	Зона	Поз.	Обозначение	Наименование	Кол. на исполн. 996.09.00.000 –					Примечание
					–	01	02	03	04	
				Документация						
А3			996.09.00.000СБ	Сборочный чертеж	×	×	×	×	×	
А4		1	996.09.00.001	Вал	1					
			–01	Вал		1				
			–02	Вал			1			
			–03	Вал				1		
			–04	Вал					1	

Изм.	Лист	№ докум.	Подпись	Дата	996.09.00.000			
Разраб.		Занозин			Вал	Лит.	Лист 1	Листов 2
Пров.		Рысин				ЦНИИЭП инж. оборудования КО		
Н. контр.		Хромихина		12.85				
Утв.		Рысин						

Формат А4

Инв. № подл.	Подпись и дата	Взам. инв. №	Инв. № дубл.	Подпись и дата

Формат	Зона	Поз.	Обозначение	Наименование	Кол. на исполн. 996.11.00.000 –					Примечание
					–	01	02	03	04	
А4		2	996.09.00.002	Патрубок	8	8	8	8	8	
А4		3	996.09.00.003	Ребро	16	16	16	16	16	

Изм.	Лист	№ докум.	Подпись	Дата	996.11.00.000	Лист 2

Формат А4

Инв. № подл.	Подпись и дата	Взам. инв. №	Инв. № дубл.	Подпись и дата

Формат	Зона	Поз.	Обозначение	Наименование	Кол. на исполн. 996.09.00.000 –					Примечание
					–	01	02	03	04	
А4		2	996.09.00.002	Патрубок	8	8	8	8	8	
А4		3	996.09.00.003	Ребро	16	16	16	16	16	
А4		4	996.09.00.004	Направляющая	1	1	1	1	1	

Изм.	Лист	№ докум.	Подпись	Дата	996.09.00.000	Лист 2

Формат А4

21084-09 32

996. 09. 00. 001

12.5

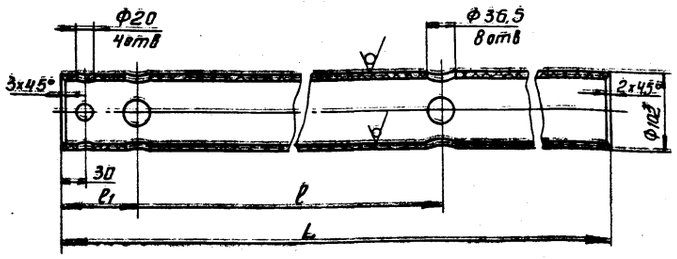

Обозначение	Размеры, мм			Масса, кг
	l	l1	L	
996. 09. 00 001	1200	125	1757	4.80
-01	1200	100	1732	4.74
-02	1700	100	2432	6.64
-03	1250	112	1994	5.45
-04	1450	112	2194	6.00

1. * Размер для справок.
2. Предельные отклонения размеров: H14, h14, $\pm \frac{JT14}{2}$

Изм.	Лист	№ докум.	Подп.	Дата
Разраб.		Замозин		
Пров.		Рысин		
Т. контр.		Рысин		
Н. контр		Хромихина		11.85
Утв.		Рысин		

996. 09. 00. 001

Вал

Лит.	Масса	Масштаб
	см. табл.	1:5
Лист	Листов 1	

Труба винипластовая 102х6,5 ТУ6-05-1573-77

ЦНИИЭП инж. оборудования, КО

Формат А4

996. 09. 00. 003

12.5

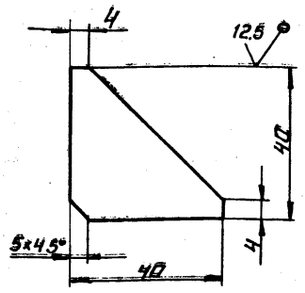

Предельные отклонения размеров: $h14, \pm \frac{JT14}{2}$

Изм.	Лист	№ докум.	Подп.	Дата
Разраб.		Замозин		
Пров.		Рысин		
Т. контр.		Рысин		
Н. контр		Хромихина		11.85
Утв.		Рысин		

996. 09. 00. 003

Ребро

Лит.	Масса	Масштаб
	0,01	1:1
Лист	Листов 1	

Винипласт листовой ВН5 ГОСТ 9639-71

ЦНИИЭП инж. оборудования, КО

Формат А4

Инв. № подл. | Подп. и дата | Инв. № дубл. | Взам. инв. № | Подп. и дата

996. 09. 00. 002

12.5

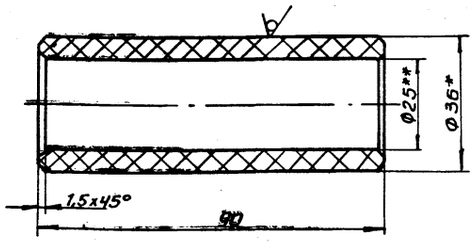

1. * Размер для справок.
2. ** Уточнить по трубе винипластовой 25х3 ТУ6-05-1573-77.
3. Предельные отклонения размеров: H14, h14, $\pm \frac{JT14}{2}$

Изм.	Лист	№ докум.	Подп.	Дата
Разраб.		Замозин		
Пров.		Рысин		
Т. контр.		Рысин		
Н. контр		Хромихина		11.85
Утв.		Рысин		

996. 09. 00. 002

Патрубок

Лит.	Масса	Масштаб
	0.05	1:1
Лист	Листов 1	

Стержень винипластовый 36 ТУ6-05-1573-77

ЦНИИЭП инж. оборудования, КО

Формат А4

996. 09. 00. 004

12.5

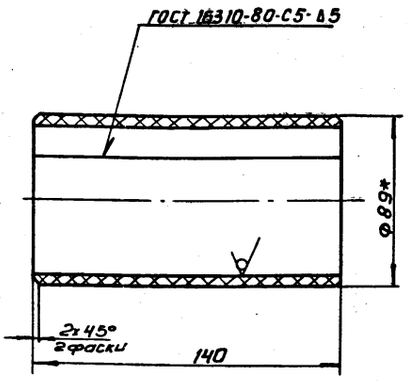

1. * Уточнить по внутреннему диаметру трубы винипластовой 102х6.5 ТУ6-05-1573-77.
2. Предельные отклонения размеров: $h14, \pm \frac{JT14}{2}$

Изм.	Лист	№ докум.	Подп.	Дата
Разраб.		Замозин		
Пров.		Рысин		
Т. контр.		Рысин		
Н. контр		Хромихина		11.85
Утв.		Рысин		

996. 09. 00. 004

Направляющая

Лит.	Масса	Масштаб
	0,36	1:2
Лист	Листов 1	

Винипласт листовой ВН5 ГОСТ 9639-71

ЦНИИЭП инж. оборудования, КО

Инв. № подл. | Подп. и дата | Инв. № дубл. | Взам. инв. № | Подп. и дата

996.11.00.000.СБ

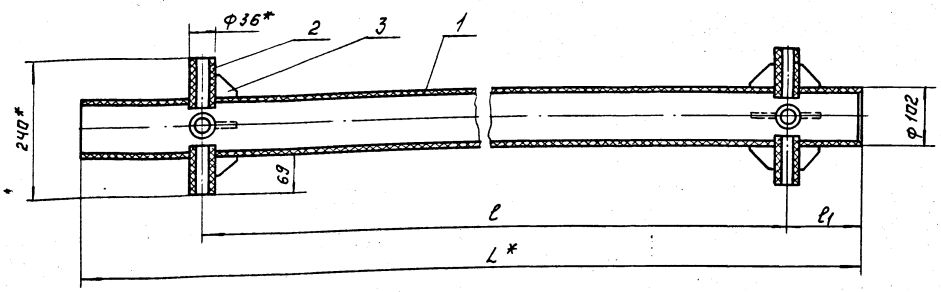

Обозначение	Размеры, мм l	l1	L	Масса, кг
996.11.00.000	1200	125	1525	4,72
-01	1200	100	1550	4,80
-02	1700	100	2050	6,16
-03	1250	112	1612	4,96
-04	1450	112	1812	5,51

1. * Размеры для справок.
2. Предельные отклонения размеров: $\pm \frac{IT14}{2}$
3. Сварку производить нагретым газом с винипластовым присадочным прутком.

				996.11.00.000.СБ	
Изм.	Лист	№ докум.	Подп.	Дата	Вал. Сборочный чертеж.
Разраб.		Занозин			Лит. / Масса / Масштаб: См. табл. / 1:5
Пров.		Рысин			Лист / Листов: 1
Т.контр.		Рысин			ЦНИИЭП инж. оборудования, КО
Н.контр.		Хромихина			
Утв.		Рысин			

Формат А3

1113.02.00.000.СБ

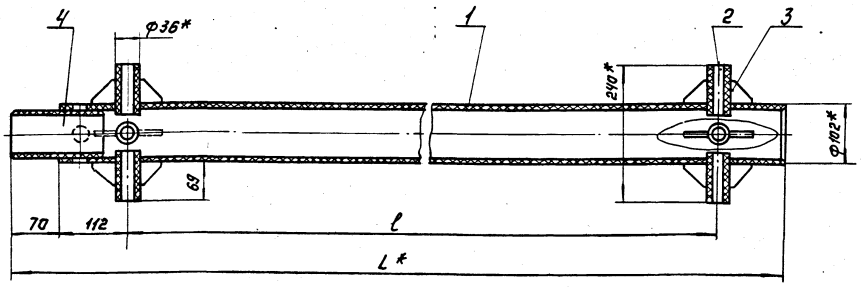

Обозначение	Размеры, мм l	L	Масса, кг
1113.02.00.000	1250	1545	4,95
-01	1450	1745	5,50

1. * Размеры для справок.
2. Предельные отклонения размеров: $\pm \frac{IT14}{2}$
3. Сварку производить нагретым газом с винипластовым присадочным прутком.

				1113.02.00.000.СБ	
Изм.	Лист	№ докум.	Подп.	Дата	Вал. Сборочный чертеж
Разраб.		Занозин			Лит. / Масса / Масштаб: См. табл. / 1:5
Пров.		Рысин			Лист / Листов: 1
Т.контр.		Рысин			ЦНИИЭП инж. оборудования, КО
Н.контр.		Хромихина			
Утв.		Рысин			

Копировал: Логинова

Формат А3

Формат	Зона	Поз.	Обозначение	Наименование	Кол.	Примечание
				Документация		
А4			996.12.00.000СБ	Сборочный чертеж		
				Детали		
А4		1	996.12.00.001	Ось	1	
А4		2	996.12.00.002	Ребро	1	
А4		3	996.12.00.003	Корпус	1	

Изм.	Лист	№ докум.	Подп.	Дата	996.12.00.000			
Разраб.		Занозин			Кронштейн	Лит.	Лист	Листов 1
Пров.		Рысин						
Н. контр.		Хромихина		11.85		ЦНИИЭП инж. оборудования. КО		
Утв.		Рысин						

Формат А4

996.12.00.003

(√)

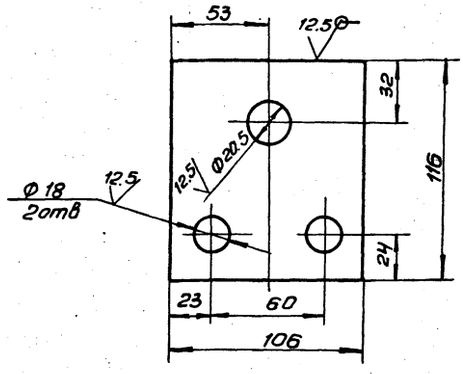

Предельные отклонения размеров H14, h14, $\pm \frac{JT14}{2}$

Изм.	Лист	№ докум.	Подп.	Дата	996.12.00.003			
Разраб.		Занозин			Корпус	Лит.	Масса 0,57	Масштаб 1:2
Пров.		Рысин				Лист	Листов 1	
Т. контр.		Рысин						
Н. контр.		Хромихина		11.85	Лист Б-6 ГОСТ 19903-74 Ст3 ГОСТ 14637-79	ЦНИИЭП инж. оборудования, КО		
Утв.		Рысин						

Инв. № подл. | Подп. и дата | Взам. инв. № | Инв. № дубл. | Подп. и дата

Формат А4

996.13.00.001

12.5 (√)

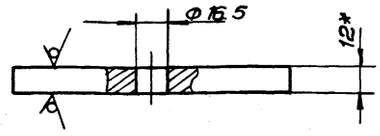

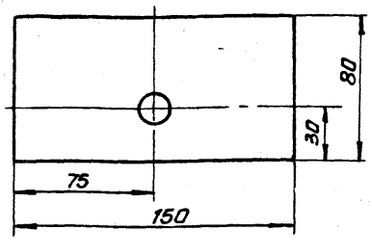

1.* Размер для справок.

2. Предельные отклонения размеров: H14, h14, $\pm \frac{JT14}{2}$

Изм.	Лист	№ докум.	Подп.	Дата	996.13.00.001			
Разраб.		Занозин			Корпус	Лит.	Масса 1.13	Масштаб 1:2
Пров.		Рысин				Лист	Листов 1	
Т. контр.		Рысин						
Н. контр.		Хромихина		11.85	Лист Б-12 ГОСТ 19903-74 Ст3 ГОСТ 14637-79	ЦНИИЭП инж. оборудования. К.О		
Утв.		Рысин						

Формат А4

996.03.00.001

12.5 (√)

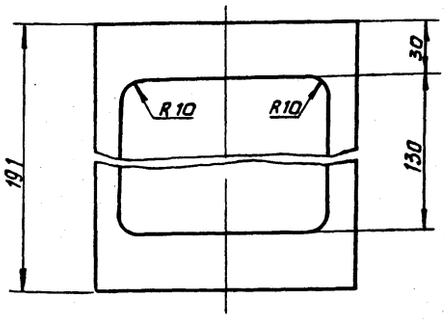

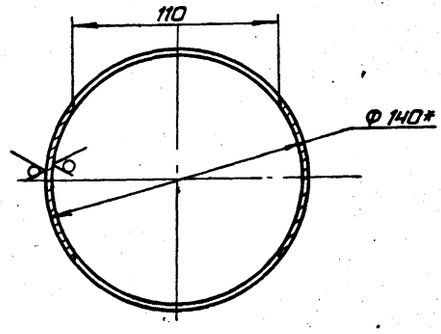

1.* Размер для справок.

2. Предельные отклонения размеров: H14, $\pm \frac{JT14}{2}$

Изм.	Лист	№ докум.	Подп.	Дата	996.03.00.001			
Разраб.		Занозин			Корпус	Лит.	Масса 1.9	Масштаб 1:2
Пров.		Рысин				Лист	Листов 1	
Т. контр.		Рысин						
Н. контр.		Хромихина		11.85	Труба 12,5х4,5 ГОСТ3262-75	ЦНИИЭП инж. оборудования, КО		
Утв.		Рысин						

Инв. № подл. | Подп. и дата | Взам. инв. № | Инв. № дубл. | Подп. и дата

996.12.00.000СБ

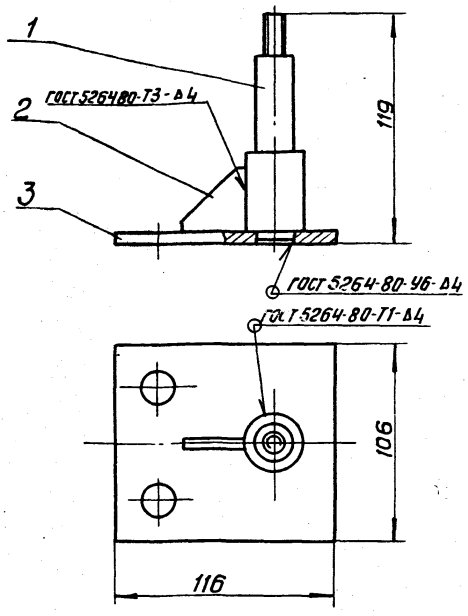

Размеры для справок.

Изм.	Лист	№ докум.	Подп.	Дата
Разраб.		Замозин		
Пров.		Рысин		
Т. контр.		Рысин		
Н. контр.		Хромихина		11.85
Утв.		Рысин		

996.12.00.000СБ

Кронштейн
Сборочный чертеж

Лит.	Масса	Масштаб
	1.0	1:2
Лист	Листов 1	

ЦНИИЭП инж. оборудования, КО

Формат А4

996.13.00.000

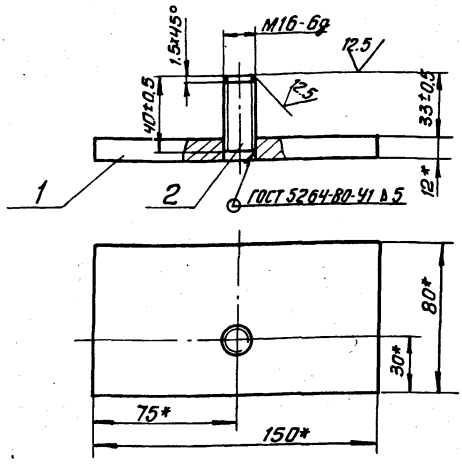

* Размеры для справок.

Формат	Зона	Поз.	Обозначение	Наименование	Кол.	Примечание
				Детали		
А4		1	996.13.00.001	Корпус	1	
Б4		2	996.13.00.002	Ось		
				Ст3 ГОСТ 380-71	1	0.07кг

996.13.00.000

Опора

Лит.	Масса	Масштаб
	1.2	1:2
Лист	Листов 1	

ЦНИИЭП инж. оборудования, КО

Формат А4

996.12.00.001

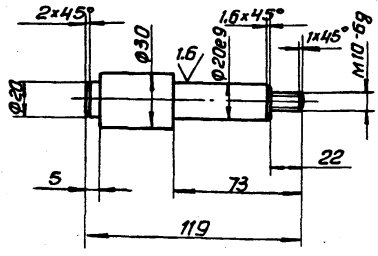

Предельные отклонения размеров $h14, \pm \frac{IT14}{2}$

Изм.	Лист	№ докум.	Подп.	Дата
Разраб.		Замозин		
Пров.		Рысин		
Т. контр.		Рысин		
Н. контр.		Хромихина		11.85
Утв.		Рысин		

996.12.00.001

Ось

Лит.	Масса	Масштаб
	0.4	1:2
Лист	Листов 1	

Ст3 ГОСТ 380-71

ЦНИИЭП инж. оборудования, КО

Формат А4

996.12.00.002

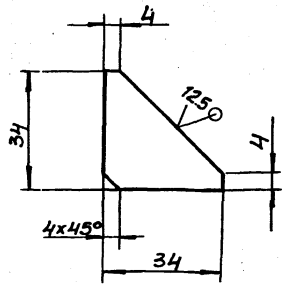

Предельные отклонения размеров: $h14, \pm \frac{IT14}{2}$

Изм.	Лист	№ докум.	Подп.	Дата
Разраб.		Замозин		
Пров.		Рысин		
Т. контр.		Рысин		
Н. контр.		Хромихина		11.85
Утв.		Рысин		

996.12.00.002

Ребро

Лит.	Масса	Масштаб
	0.02	1:2
Лист	Листов 1	

Лист Б-4 ГОСТ 19903-74 / Ст3 ГОСТ 14637-79

ЦНИИЭП инж. оборудования, КО

Обозначение	Наименование	Кол. на испол. 1113.02.00.000 - 01	Кол. на испол. 1113.02.00.000 - —	Примечание
	Документация			
1113.02.00.000СБ	Сборочный чертеж	X	X	
	Детали			
1113.02.00.001	Вал	1	1	
-01	Вал	1		
996.09.00.002	Патрубок	8	8	
996.09.00.003	Ребро	8	16	
996.09.00.004	Направляющая	1	1	

Изм.	Лист	№ докум.	Подп.	Дата
Разраб.		Замозин		
Пров.		Рысин		
Н. контр.		Хромихина		11.85
Утв.		Рысин		

1113.02.00.000 — Вал

Лит. | Лист | Листов 1

ЦНИИЭП инж. оборудования, КО

Формат А4

996.11.00.001

12.5 √(√)

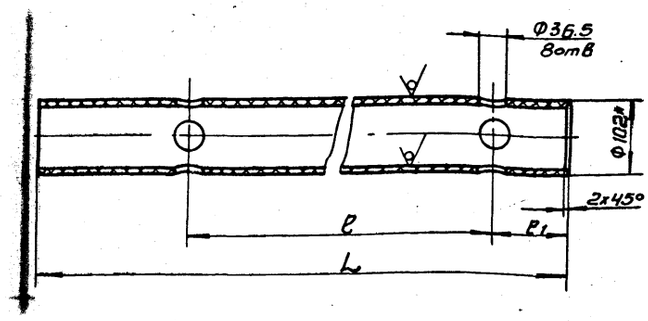

Обозначение	Размеры, мм l	l1	L	Масса, кг
996.11.00.001	1200	125	1525	4.16
-01	1200	100	1550	4.24
-02	1700	100	2050	5.60
-03	1250	112	1612	4.40
-04	1450	112	1812	4.95

1. * Размер для справок.
2. Предельные отклонения размеров: H14, h14, $\pm \frac{JT14}{2}$

Изм.	Лист	№ докум.	Подп.	Дата
Разраб.		Замозин		
Пров.		Рысин		
Т. контр.		Рысин		
Н. контр.		Хромихина		11.85
Утв.		Рысин		

996.11.00.001

Вал

Труба винипластовая 102х6.5 ТУ6-05-1513-77

Лит. | Масса | Масштаб: см. | табл. | 1:5

Лист | Листов 1

ЦНИИЭП инж. оборудования, КО

Формат А4

1113.02.00.001

12.5 √(√)

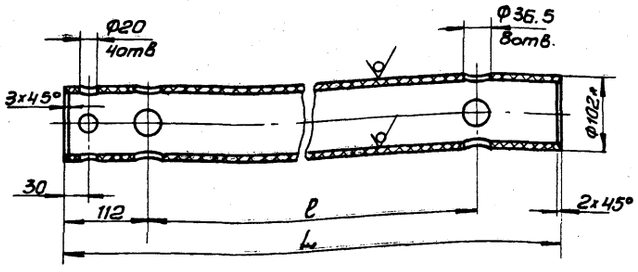

Обозначение	Размеры, мм l	L	Масса, кг
1113.02.00.001	1250	1475	4.03
-01	1450	1675	4.57

1. * Размер для справок.
2. Предельные отклонения размеров: H14, h14, $\pm \frac{JT14}{2}$

Изм.	Лист	№ докум.	Подп.	Дата
Разраб.		Замозин		
Пров.		Рысин		
Т. контр.		Рысин		
Н. контр.		Хромихина		11.85
Утв.		Рысин		

1113.02.00.001

Вал

Труба винипластовая 102 х 6,5 ТУ 6-05-1573-77

Лит. | Масса | Масштаб: см. | табл. | 1:5

Лист | Листов 1

ЦНИИЭП инж. оборудования, КО

Формат А4

1113.01.00.003

12.5 √(√)

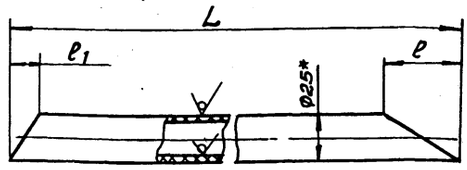

Обозначение	Размеры, мм L	l	l1	Масса, кг
1113.01.00.003	1455	42	16	0.42
-01	1635	44	20	0.47

1. * Размер для справок.
2. Предельные отклонения размеров: h14, $\pm \frac{JT14}{2}$

Изм.	Лист	№ докум.	Подп.	Дата
Разраб.		Замозин		
Пров.		Рысин		
Т. контр.		Рысин		
Н. контр.		Хромихина		11.85
Утв.		Рысин		

1113.01.00.003

Направляющая

Труба винипластовая 25х3 ТУ6-05-1573-77

Лит. | Масса | Масштаб: см. | табл. | 1:2

Лист | Листов 1

ЦНИИЭП инж. оборудования, КО

Формат А4

		Обозначение	Наименование	Кол. на исполн. 999.00.00.000 - —	01	Примечание
			Детали			
А4	15	996.00.00.001	Палец	32	32	
А4	16	996.00.00.002	Палец	4	4	
Б4	17	999.00.00.001	Опора центрирующая			
			Труба 133х6 ГОСТ 8732-78 / Ст.3 ГОСТ 8731-74			
			L = 180 ± 0,6	2	2	3,4 кг
Б4	18	999.00.00 002	Пластина поддерживающая			
			Полоса Б-4х60 ГОСТ 103-76 / Ст 3 ГОСТ 535-79			
			L = 900 ± 0,8	4	4	1,7 кг
А4	19	996.00.00.005	Звездочка	2	2	

Изм	Лист	№ докум.	Подп.	Дата	999.00.00.000	Лист 3

Формат А4

		Обозначение	Наименование	Кол. на исполн. 999.00.00.000 - —	01	Примечание
			Документация			
*)		999.00.00.000 СБ	Сборочный чертеж	X	X	*) А2, А2
А3		999.00.00 000 ВС	Ведомость спецификаций	X	X	
А3		999.00.00 000 ВП	Ведомость покупных изделий	X	X	
А4		996.00.00.000 ТУ	Технические условия	X	X	
			Сборочные единицы			
А4	1	996.01.00.000-01	Рама	1	1	

Изм	Лист	№ докум.	Подп.	Дата	999.00.00.000.			
Разраб		Занозин			Мешалка тихоходная ф 2600	Лит.	Лист. 1	Листов 6
Пров.		Рысин				ЦНИИЭП инж. оборудования КО		
Н. контр.		Хромихина		12.85				
Утв.		Рысин						

Формат: А4

Инв. № подл.	Подпись и дата	Взам. инв. №	Инв. № дубл.	Подпись и дата

		Обозначение	Наименование	Кол. на исполн. 999.00.00.000 - —	01	Примечание
А4	20	996.00 00 006	Шайба	2	2	
А4	21	996.00 00 007	Втулка	2	2	
			Стандартные изделия			
			Болт ГОСТ 7798-70			
	23		М10 - 6g х 15.58.01	4	4	
	24		М10 - 6g х 30.58.01	3	3	
	25		М12 - 6g х 50.58.01	6	6	
	26		М16 - 6g х 50.58.01	18	18	
			Гайка ГОСТ 5915-70			
	29		М10 - 6Н. 5.01	9	9	
	30		М12 - 6Н. 5.01	6	6	
	31		М16 - 6Н. 5.01	22	22	

Изм	Лист	№ докум.	Подпись	Дата	999.00.00.000	Лист 4

Формат: А4

Инв. № подл.	Подпись и дата	Взам. инв. №	Инв. № дубл.	Подпись и дата

		Обозначение	Наименование	Кол. на исполн. 999.00.00.000 - —	01	Примечание
А4	2	996.02.00.000	Муфта	1	1	
А4	3	996.03.00.000	Опора	1	1	
А4	4	996.04.00.000	Муфта	1	1	
А4	5	996.05.00.000	Опора привода	1	1	
А4	6	996.06.00.000-01	Опора мешалки	2	2	
А4	7	996.07.00.000-01	Лопасть мешалки	8		
		-02	Лопасть мешалки		8	
А4	8	996.08.00.000 -01	Лопасть мешалки	8		
		-02	Лопасть мешалки		8	
А4	9	996.09.00 000 -01	Вал	2		
		-02	Вал		2	
А4	11	996.11.00.000-01	Вал	2		
		-02	Вал		2	
А4	12	996.12.00.000	Кронштейн	2	2	
А4	13	996.13.00.000	Опора	4	4	

Изм	Лист	№ докум.	Подпись	Дата	999.00.00.000	Лист 2

Формат: А4

21084-09 38

Формат	Зона	Поз.	Обозначение	Наименование	Кол. на исполн. 1113.00.00.000- —	01	Примечание
				Документация			
А1			1113.00.00.000 СБ	Сборочный чертеж	×	×	*) А2, А2
А4			1113.00.00.000. ВС	Ведомость спецификаций	×	×	
А3			1113.00.00.000 ВП	Ведомость покупных изделий	×	×	
А4			996.00.00.000 ТУ	Технические условия.	×	×	
				Сборочные единицы.			
А4		1	996.01.00.000-02	Рама	1	1	

Изм.	Лист	№ докум.	Подп.	Дата	1113.00.00.000		
Разраб.		Занозин			Мешалка тихоходная ф 2500	Лит.	Лист 1 / Листов 6
Пров.		Рысин					
Н. контр.		Хромихина		11.85		ЦНИИЭП инж. оборудования, ко	
Утв.		Рысин					

Формат А4

Формат	Зона	Поз.	Обозначение	Наименование	Кол. на исполн. 999.00.00.000 —	01	Примечание
				Шайба ГОСТ 11371-78			
		32		8.01.01	32	32	
		33		16.01.01	4	4	
		34		20.01.01.	4	4	
				Шайба ГОСТ 6402-70			
		36		10 65Г 01	7	7	
		37		12 65Г 01	6	6	
		38		16 65Г 01	18	18	
		40		Шайба 16.01.05. ГОСТ 10906-78	44	14	
				Шплинт ГОСТ 397-79			
		43		2×14-001	32	32	
		44		4×28-001	4	4	

Изм.	Лист	№ докум.	Подп.	Дата	999.00.00.000	Лист 5

Формат А4

Инв. № подл. | Подп. и дата | Взам. инв. № | Инв. № дубл. | Подп. и дата

Формат	Зона	Поз.	Обозначение	Наименование	Кол. на исполн. 1113.00.00.000- —	01	Примечание
А4		2	996.02.00.000	Муфта	1	1	
А4		3	996.03.00.000	Опора	1	1	
А4		4	996.04.00.000	Муфта	1	1	
А4		5	996.05.00.000	Опора привода	1	1	
А4		6	996.06.00.000 — 01	Опора мешалки	2	2	
А4		7	996.07.00.000 — 03	Лопасть мешалки	8		
			— 04	Лопасть мешалки.		8	
А4		8	1113.01.00.000	Лопасть мешалки	8	8	
			— 01	Лопасть мешалки	8	8	
А4		9	996.09.00.000 — 03	Вал	2		
			— 04	Вал		2	
А4		10	1113.02.00.000	Вал	2		
			— 01	Вал		2	
А4		11	996.11.00.000 — 03	Вал	2		
			— 04	Вал		2	
А4		12	996.12.00.000	Кронштейн	2	2	
А4		13	996.13.00.000	Опора	4	4	

Изм.	Лист	№ докум.	Подп.	Дата	1113.00.00.000	Лист 2

Инв. № подл. | Подп. и дата | Взам. инв. № | Инв. № дубл. | Подп. и дата

Формат	Зона	Поз.	Обозначение	Наименование	Кол. на исполн. 999.00.00.000 —	04	Примечание
		45		Цепь ПР-12.7-1800-1 ГОСТ 13568-75	2	2	Кол. звеньев на две цепи m=588
				Прочие изделия			
		46		Мотор-редуктор планетарный МРВ02-26.42-0.25/56-4А63А4 Тамбовский завод „Полимермаш"	1	1	
		47		Редуктор планетарный 2ПО2-108-81.6 Тамбовский завод „Полимермаш"	1	1	

Изм.	Лист	№ докум.	Подп.	Дата	999.00.00.000	Лист 6

Формат А4

999.00.00.000 СБ

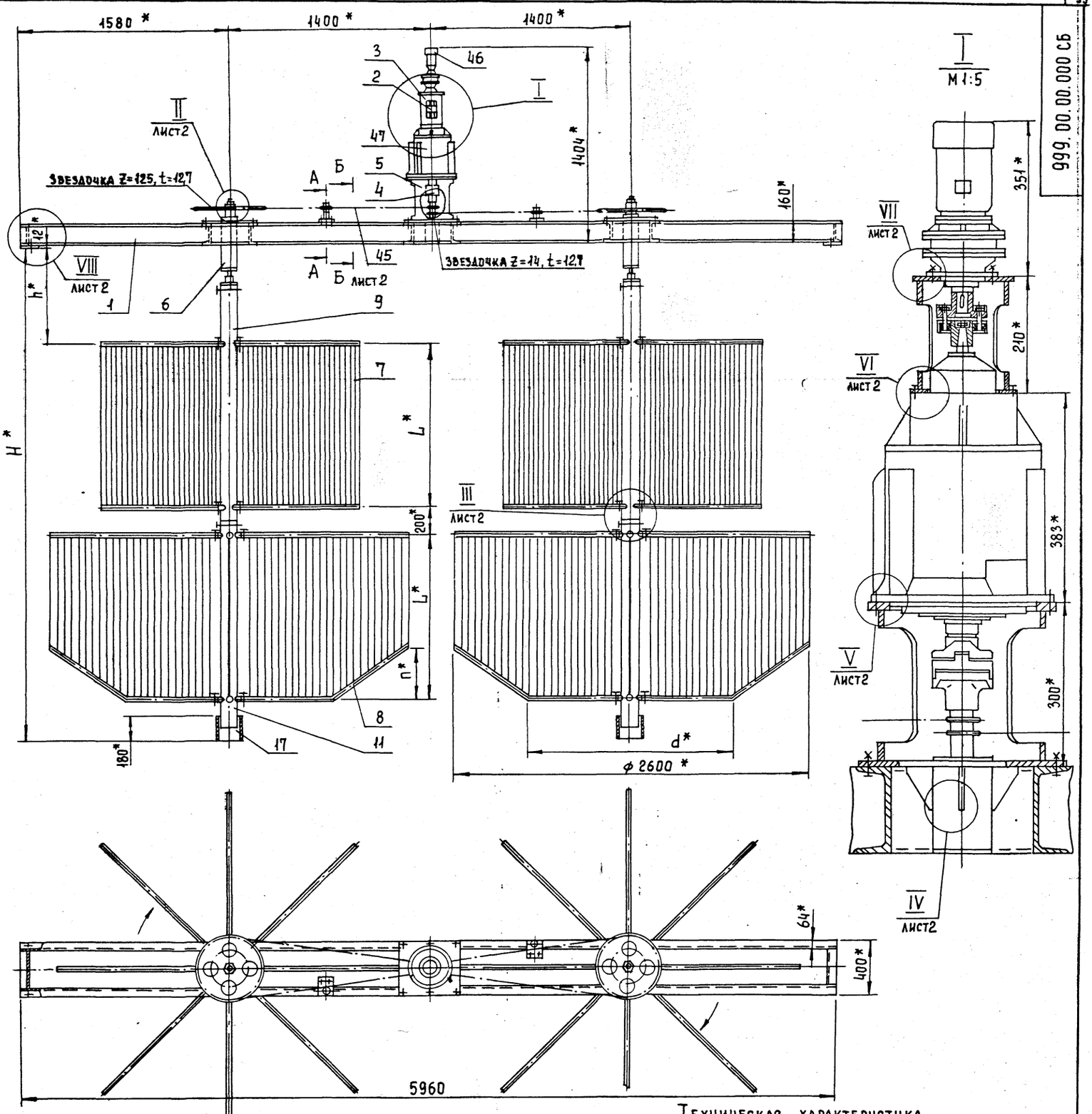

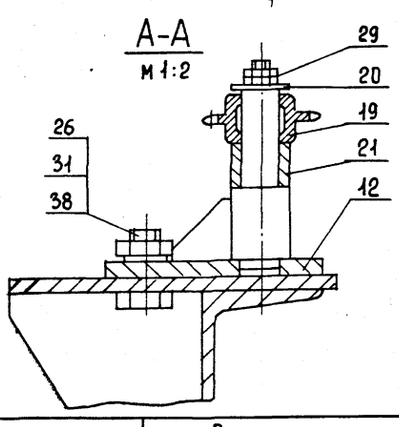

Техническая характеристика

1. Линейная скорость перемещения конца лопастей мешалки, см/с	1,04
2. Частота вращения мешалки, об/мин.	0,076
3. Передаточное число цепной передачи	8,935
4. Частота вращения центрального вала, об/мин	0,685
5. Наибольший крутящий момент на валу муфты поз.4, кгм	≈30

Технические требования

1. Установить поддерживающие пластины (поз 18) под цепи (поз 48) по месту после натяжения цепей.
2. Все подшипники, болтовые соединения, муфты, пальцы (поз 15, 16,) цепную передачу, пластину (поз. 18) смазать графитной смазкой ГОСТ 3333-80.
3. Покрытие металлических поверхностей эмаль ХС9-23 ГОСТ 7313-75 в два слоя, грунт ФЛ-03к ГОСТ 9109-76.
4. *Размеры для справок.
5. Остальные технические требования по 996 00.00.000ТУ.

Обозначение	Размеры, мм					Масса, кг
	L	H	h	n	d	
999.00.00.000	1200	3600	700	375	1500	520
-01	1700	4800	900	500	500	530

Изм.	Лист	№ докум.	Подп.	Дата
Разраб		Занозин		
Пров		Рысин		
Т.контр		Рысин		
ГКО		Графский		
Н.контр		Хромихина		11.85
Утв.		Сухаренко		

999.00.00.000 СБ

Мешалка тихоходная ф 2600
Сборочный чертеж

Лит	Масса	Масштаб
	см табл	1:20

Лист 1 Листов 2

ЦНИИЭП инж. оборудования КО

21084-09 40

Копировал Еремченко

Формат А2

II Лист 1
М1:2

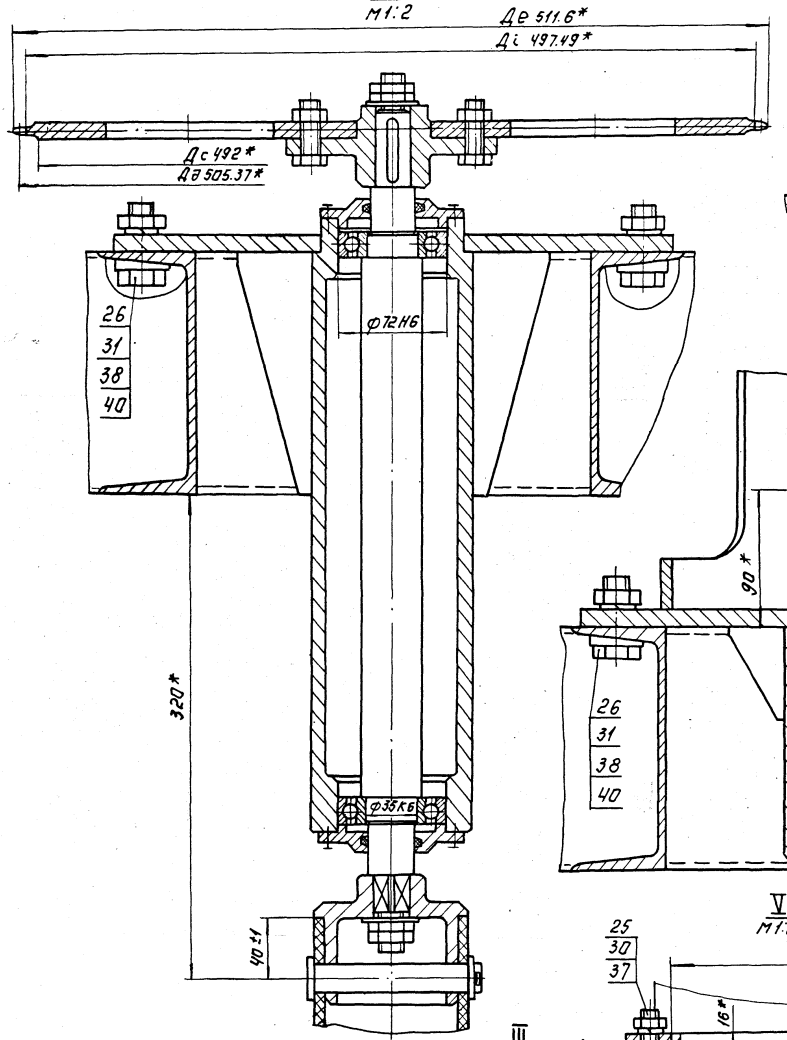

Б-Б Лист 1
М2:1

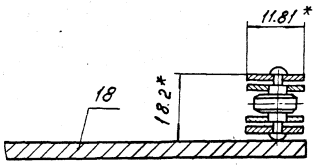

IV Лист 1
М1:2

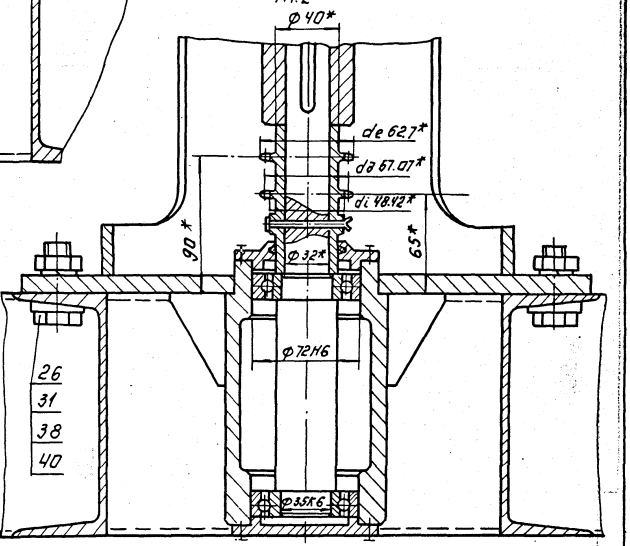

V Лист 1
М1:2

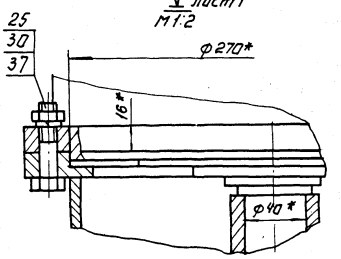

III Лист 1
М1:2

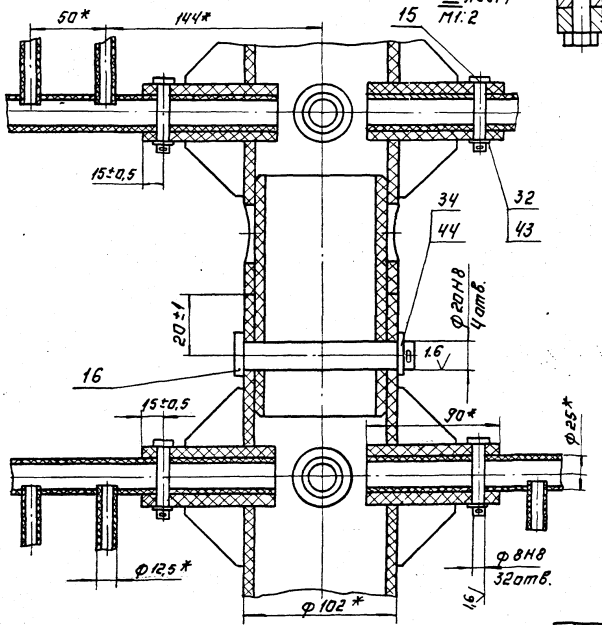

VI Лист 1
М1:2

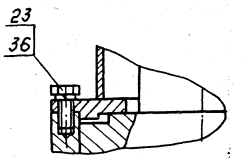

VII Лист 1
М1:2

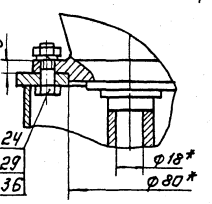

VIII Лист 1
М1:5

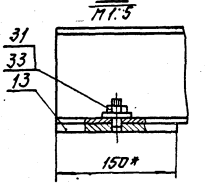

Номер строки	Наименование	Код ОКП	Обозначение документа на поставку	Поставщик	Кол. на испол. 999.00.00.000 –	Кол. на испол. 999.00.00.000 – 01	Примечан.
1							
2	Мотор - редуктор ·			Тамбовский завод	1	1	
3	планетарный МРВ 02 - 26,42 -			"Полимермаш"			
4	- 0,25/56 - 4А63А4						
5							
6	Редуктор планетарный			Тамбовский завод	1	1	
7	П02 - 108 - 81,6			"Полимермаш"			
8							
9	Подшипник 207		ГОСТ 8338-75		6	6	
10							
11							
12	Цепь ПР-12,7-1820-1						
13	кол звеньев m = 588		ГОСТ 13568-75		1	1	
14							
15	Масленка 3.11.Ц6		ГОСТ 19853-74		2	2	
16							
17							
18							
19							
20							
21							
22							
23							
24							
25							
26							
27							
28							

Изм.	Лист	№ докум.	Подп.	Дата
Разраб.		Занозин		
Пров.		Рысин		
Н. контр.		Хромихина		
Утв.		Рысин		

999.00.00.000 ВП

Мешалка тихоходная ф 2600
Ведомость покупных изделий

Литера	Лист	Листов
	1	

ЦНИИЭП инженерн. оборудования КО

Формат А3

Номер строки	Обозначение	Наименование	Для испол. 999.00.00.000 –	Для испол. 999.00.00.000 – 01	Примечан.
1					
2	999.00.00.000	Мешалка тихоходная ф 2600		X	
3					
4	996.01.00.000-01	Рама	1	1	
5	996 02.00.000	Муфта	1	1	
6	996 03.00.000	Опора	1	1	
7	996 04.00.000	Муфта	1	1	
8	996 05.00.000	Опора привода	1	1	
9	996 05.01.000	Корпус	1	1	
10					
11	996 06.00.000-01	Опора мешалки	2	2	
12	996 06.01.000	Корпус	2	2	
13					
14					

Изм.	Лист	№ докум.	Подп.	Дата
Разраб.		Занозин		
Пров.		Рысин		
Н. контр.		Хромихина		
Утв.		Рысин		

999.00.00.000 ВС.

Мешалка тихоходная ф 2600
Ведомость спецификаций

Лит.	Лист	Листов
	1	2

ЦНИИЭП инженерн. оборудования КО

Формат А4

Инв. № подл. | Подпись и дата | Взам. инв. № | Инв. № дубл. | Подпись и дата

Номер строки	Обозначение	Наименование	Для испол. 999.00.00.000 –	Для испол. 999.00.00.000 – 01	Примечан.
1					
2	996 07.00.000 - 01	Лопасть мешалки	8	8	
3	- 02	Лопасть мешалки			
4	996.08.00.000-01	Лопасть мешалки	8	8	
5	- 02	Лопасть мешалки		8	
6					
7	996.09.00.000-01	Вал	2	2	
8	-02	Вал			
9					
10	996 11.00.000-01	Вал	2	2	
11	-02	Вал			
12					
13	996 12.00.000	Кронштейн	2	2	
14	996 13.00.000	Опора	4	4	
15					
16					
17					
18					
19					

Изм.	Лист	№ докум.	Подп.	Дата

999.00.00.000 ВС

Лист 2

Копировал

Формат	Зона	Поз.	Обозначение	Наименование	Кол. на испол. 1113.00.00.000 —	Кол. на испол. 1113.00.00.000 — 01	Примечание
				Шайба ГОСТ 11371-78			
		32		8.01.01	48	48	
		33		16.01.01	4	4	
		34		20.01.01	6	6	
				Шайба ГОСТ 6402-70			
		36		10.65Г.01	7	7	
		37		12.65Г.01	6	6	
		38		16.65Г.01	18	18	
		40		Шайба 16.01.05 ГОСТ 10906-78	14	14	
				Шплинт ГОСТ 397-79			
		43		2×14-001	48	48	
		44		4×28-001	6	6	

1113.00.00.000 Лист 5

Изм. Лист № докум. Подп. Дата

Формат А4

Формат	Зона	Поз.	Обозначение	Наименование	Кол. на испол. 1113.00.00.000 —	Кол. на испол. 1113.00.00.000 — 01	Примечание
А4		14	996.07.00.000-05	Лопасть мешалки	8		
			-06	Лопасть мешалки		8	
				Детали			
А4		15	996.00.00.001	Палец	48	48	
А4		16	996.00.00.002	Палец	6	6	
Б4		17	1113.00.00.001	Опора центрирующая			
				Труба 133×6 ГОСТ 8732-78 / Ст.3 ГОСТ 8731-74			
				L = 180±0,6	2	2	3,4 кг
Б4		18	1113.00.00.002	Пластина поддерживающая			
				Полоса Б-4×60 ГОСТ 103-76 / Ст.3 ГОСТ 535-79			
				L = 900±0,8	4	4	1,7 кг

1113.00.00.000 Лист 3

Изм. Лист № докум. Подп. Дата

Формат А4

Инв. № подл. | Подп. и дата | Взам. инв. № | Инв. № дубл. | Подп. и дата

Формат	Зона	Поз.	Обозначение	Наименование	Кол. на испол. 1113.00.00.000 —	Кол. на испол. 1113.00.00.000 — 01	Примечание
		45		Цепь ПР-12,7-1800-1 ГОСТ 13568-75	2	2	Кол. звеньев на две цепи т=604
				Прочие изделия.			
		46		Мотор-редуктор планетарный МРВ02-26,42-0,25/56 Тамбовский завод „Полимермаш"	1	1	
		47		Редуктор планетарный ПО2-108-81,6 Тамбовский завод „Полимермаш"	1	1	

1113.00.00.000 Лист 6

Изм. Лист № докум. Подп. Дата

Формат А4

Инв. № подл. | Подп. и дата | Взам. инв. № | Инв. № дубл. | Подп. и дата

Формат	Зона	Поз.	Обозначение	Наименование	Кол. на испол. 1113.00.00.000 —	Кол. на испол. 1113.00.00.000 — 01	Примечание
А4		19	996.00.00.005	Звездочка	2	2	
А4		20	996.00.00.006	Шайба	2	2	
А4		21	996.00.00.007	Втулка	2	2	
				Стандартные изделия			
				Болт ГОСТ 7798-70			
		23		М10×15.58.01	4	4	
		24		М10×30.58.01	3	3	
		25		М12×50.58.01	6	6	
		26		М16×50.58.01	18	18	
				Гайка ГОСТ 5915-70			
		29		М10-6Н.5.01	9	9	
		30		М12-6Н.5.01	6	6	
		31		М16-6Н.5.01	22	22	

1113.00.00.000 Лист 4

Изм. Лист № докум. Подп. Дата

Копировал: Логинова

Формат А4

60-48012

ЕА

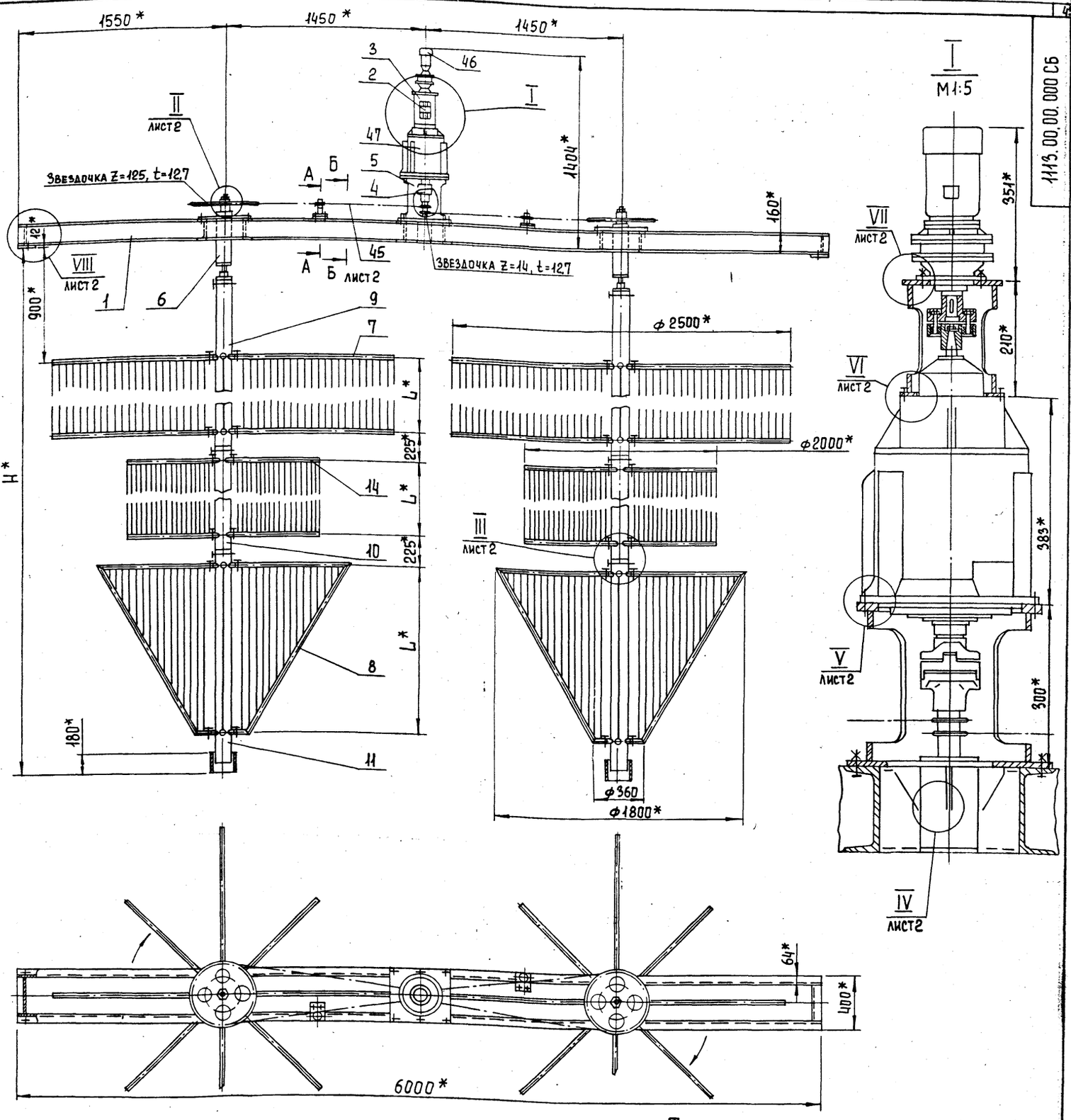

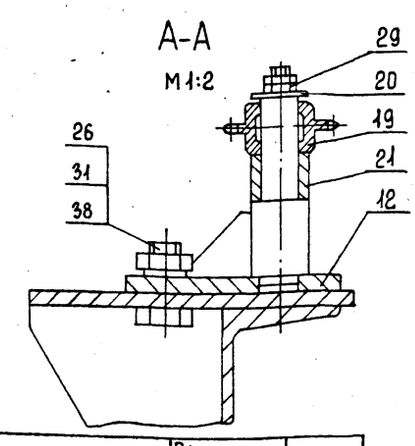

Техническая характеристика.

1. Линейная скорость перемещения конца лопастей мешалки, см/с	1,0
2. Частота вращения мешалки, об/мин.	0,076
3. Передаточное число цепной передачи	8,935
4. Частота вращения центрального вала, об/мин.	0,685
5. Наибольший крутящий момент на валу муфты поз 4, кгм	≈30

Технические требования.

1. Установить поддерживающие пластины (поз 18) под цепи (поз. 48) по месту после натяжения цепей.
2. Все подшипники, болтовые соединения, муфты, пальцы (поз 15,16) цепную передачу, пластину (поз 18) смазать графитной смазкой ГОСТ 3333-80
3. Покрытие металлических поверхностей: эмаль ХС9-23 ГОСТ 7313-75 в два слоя, грунт ФЛ-03к ГОСТ 9109-76.
4. * Размеры для справок.
5. Остальные технические требования по 996 00 00. 000 ТУ.

Обозначение	Размеры, мм L	Размеры, мм H	Масса, кг
1113 00.00.000	1250	5400	566
-01	1450	6000	576

Изм.	Лист	№ докум.	Подп.	Дата
Разраб.		Занозин		
Пров.		Рысин		
Т. контр.		Рысин		
ГКО		Графский		
Н. контр.		Хромихина		14.85
Утв.		Сухаренко		

1113.00.00.000 СБ

Мешалка тихоходная ф 2500
Сборочный чертеж

Лит.	Масса	Масштаб
	см. табл.	1:20

Лист 1 Листов 2

ЦНИИЭП инженерного оборудования, КО

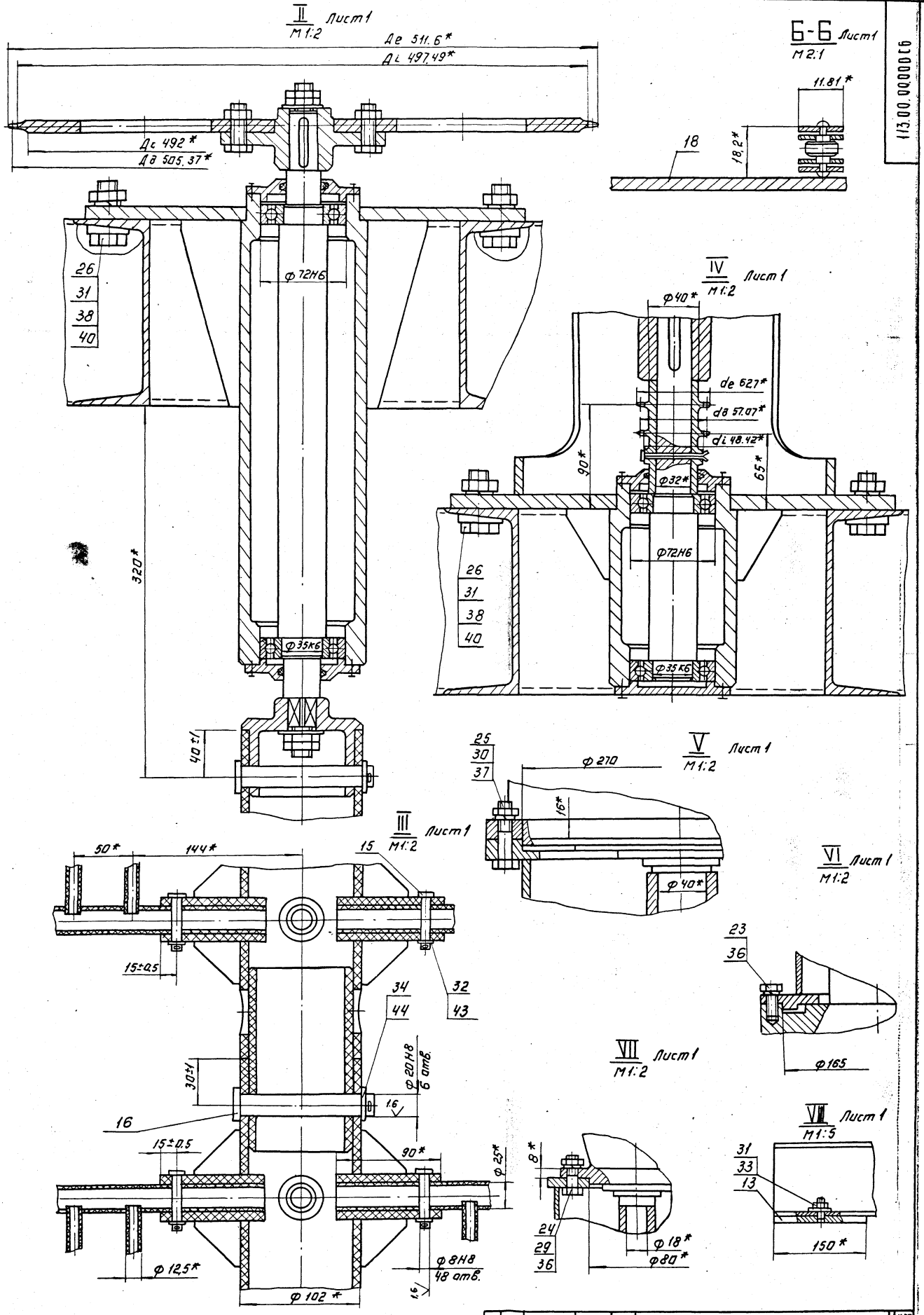
II Лист 1
М1:2
Де 511.6*
Дс 497.49*
Дс 492*
Да 505.37*
ф72Н6
ф35К6
26
31
38
40
320*
40±1
III Лист 1
М1:2
50*
144*
15
15±0.5
34
44
32
43
30±1
ф20Н8
6 отв.
16
90*
ф25*
ф12.5*
ф102*
ф8Н8
48 отв.
1.6
IV Лист 1
М1:2
ф40*
de 62.7*
da 57.07*
dc 48.42*
90*
65*
ф32*
ф72Н6
ф35К6
V Лист 1
М1:2
25
30
37
ф270
16*
ф40*
VI Лист 1
М1:2
23
36
ф165
VII Лист 1
М1:2
8*
24
29
36
ф18*
ф80*
VIII Лист 1
М1:5
31
33
13
150*
Б-Б Лист 1
М2:1
11.81*
18
18.2*

Номер строки	Наименование	Код ОКП	Обозначение документа на поставку	Поставщик	Кол на испол 1113.00.00 000- —	Кол на испол 1113.00.00 000- 01	Примечание
1							
2	Мотор-редуктор			Тамбовский завод „Полимермаш"	1	1	
3	планетарный МР8 02-26,42-						
4	-0,25/56						
5							
6	Редуктор планетарный			Тамбовский завод „Полимермаш"	1	1	
7	ЛО2-108-81,6						
8							
9	Подшипник 207		ГОСТ 8338-75		6	6	
10							
11							
12	Цепь ПР-12,7-1820-1						
13	Кол звеньев m=604		ГОСТ 13568-75		1	1	
14							
15	Масленка 3.11.Ц6		ГОСТ 19853-74		2	2	
16							
17							
18							
19							
20							
21							
22							
23							
24							
25							
26							
27							
28							

Изм.	Лист	№ докум.	Подп.	Дата	1113.00.00 000 ВП		
Разраб.		Занозин			Мешалка тихоходная ф 2500. Ведомость покупных изделий.	Лит.	Лист 1	Листов 1
Пров.		Рысин				ЦНИИЭП инж. оборудования, КО		
Н.контр.		Хромидина						
Утв.		Рысин						

Формат А3

Номер строки	Обозначение	Наименование	Для испол. 1113.00.00 000- —	Для испол. 1113.00.00 000- 01	Примечание
1					
2	1113.00.00 000	Мешалка тихоходная ф 2500	X	X	
3					
4	996.01.00 000- 02	Рама	1	1	
5	996.02.00 000	Муфта	1	1	
6	996.03.00 000	Опора	1	1	
7	996.04.00 000	Муфта	1	1	
8	996.05.00 000	Опора привода	1	1	
9	996.05.01 000	Корпус	1	1	
10					
11	996.06.00 000- 01	Опора мешалки	2	2	
12	996.06.01 000	Корпус	2	2	
13					
14					

Изм.	Лист	№ докум.	Подп.	Дата	1113.00.00 000 ВС		
Разраб.		Занозин			Мешалка тихоходная ф 2500 Ведомость спецификаций	Лит.	Лист 1	Листов 2
Пров.		Рысин				ЦНИИЭП инж. оборудования, КО		
Н.контр.		Хромидина						
Утв.		Рысин						

Формат А4

Инв.№ подл. | Подп. и дата | Взам. инв.№ | Инв.№ дубл. | Подп. и дата

Номер строки	Обозначение	Наименование	Для испол. 1113.00.00 000- —	Для испол. 1113.00.00 000- 01	Примечание
1					
2	996.07.00 000 — 03	Лопасть мешалки	8		
3	— 04	Лопасть мешалки		8	
4					
5	1113.01.00 000	Лопасть мешалки	8	8	
6	— 01	Лопасть мешалки	8	8	
7					
8	996.09.00 000 — 03	Вал	2		
9	— 04	Вал		2	
10					
11	1113.02.00 000	Вал	2		
12	— 01	Вал		2	
13					
14	996.11.00 000 — 03	Вал	2		
15	— 04	Вал		2	
16					
17	996.12.00 000	Кронштейн	2	2	
18	996.13.00 000	Опора	4	4	
19	996.07.00 000 — 05	Лопасть мешалки	8		
20	996.07.00.000 — 06	Лопасть мешалки		8	

Изм.	Лист	№ докум.	Подп.	Дата	1113.00.00 000 ВС	Лист 2

Обозначение	Наименование	Кол. на испол. 1113.01.00.000- 01	Примечание
	Документация		
1113.01.00.000 СБ	Сборочный чертеж	×	
	Детали		
1113.01.00.001	Направляющая	1	
-01	Направляющая	1	
1113.01.00.002	Направляющая	1	
-01	Направляющая	1	
1113.01.00.003	Направляющая	1	
-01	Направляющая	1	

1113.01.00.000

Лопасть мешалки

Изм. Лист № докум. Подп. Дата

Разраб. Занозин

Пров. Рысин

Н. контр. Хромихина

УТВ. Рысин

Лит. Лист Листов 2

ЦНИИЭП инж. оборудования, КО

Формат А4

Инв. № подл. | Подп. и дата | Взам. инв. № | Инв. № дубл. | Подп. и дата

Обозначение	Наименование	Кол. на испол. 1113.01.00.000- 01	Примечание
	Связь		
1113.01.00.004	Труба винипластовая 12,5×2,25 ТУ6-05-1573-77 L = 1240 ± 3	1	0.13 кг
-01	Связь		
	Труба винипластовая 12,5×2,25 ТУ6-05-1573-77 L = 1440 ± 3	1	0.15 кг
	Материалы		
	Труба винипластовая 12,5×2,25 ТУ6-05-1573-77	8.7 п	0.87 кг
		11.3 п	1.13 кг

1113.01.00.000

Изм. Лист № докум. Подп. Дата

Лит. Лист Листов 2

Инв. № подл. | Подп. и дата | Взам. инв. № | Инв. № дубл. | Подп. и дата

1113.01.00.002

12.5

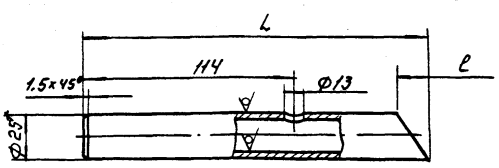

Обозначение	Размеры, мм	
	L	l
1113.01.00.002	189	18
-01	187	14

1. * Размер для справок.
2. Предельные отклонения размеров: H14; h14; $\pm \frac{JT14}{2}$

1113.01.00.002

Направляющая

Лит.	Масса	Масштаб
	0.06	1:2

Лист 1 Листов 1

Труба винипластовая 25×3 ТУ6-05-1573-77

ЦНИИЭП инж. оборудования, КО

Формат А4

1113.01.00.001

12.5

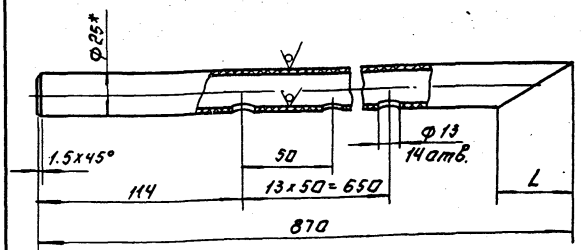

Обозначение	L, мм
1113.01.00.001	39
-01	36

1. * Размер для справок.
2. Предельные отклонения размеров: H14; h14; $\pm \frac{JT14}{2}$

1113.01.00.001

Направляющая

Лит.	Масса	Масштаб
	0.25	1:2

Лист 1 Листов 1

Труба винипластовая 25×3 ТУ6-05-1573-77

ЦНИИЭП инж. оборудования, КО

Копировал Логинова

Формат А4

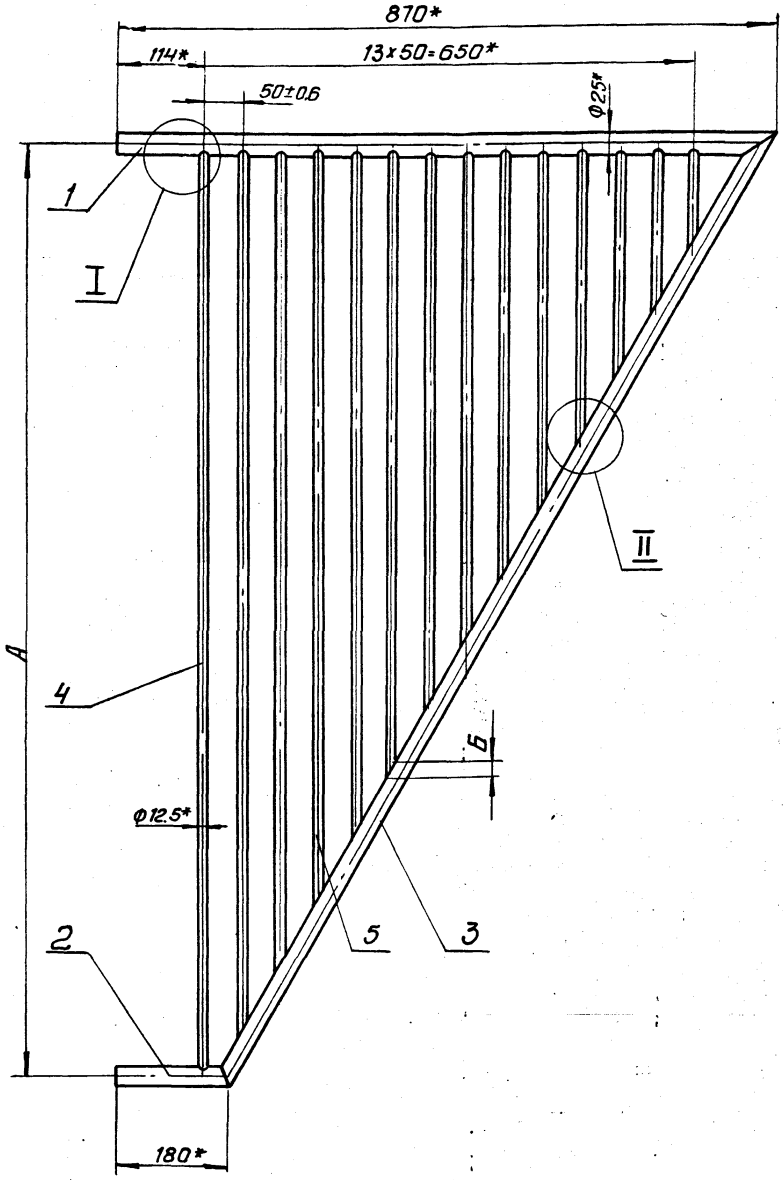

I
М 1:2

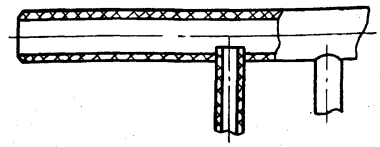

II
М 1:2

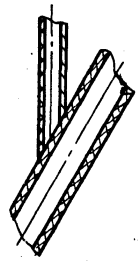

Обозначение	Размеры, мм		Масса, кг
	А	Б	
1113 01. 00. 000	1250	22±0,17	1.8
-01	1450	26±0,17	2.1

1. * Размеры для справок.
2. Размер А выполнить по соответствующим валам мешалок. 996. И. 00. 000-03; -04.
3. Сварку производить нагретым газом с присадочным прутком.

Изм.	Лист	№ докум.	Подп.	Дата	1113. 01. 00. 000 СБ			
Разраб.		Замозин			Лопасть мешалки сборочный чертеж	Лит.	Масса	Масштаб
Пров.		Рысин					См. табл.	1:5
Т. контр.		Рысин				Лист	Листов 1	
Н. контр.		Хромушина		11.84		ЦНИИЭП инж. оборудования. К.О		
Утв.		Рысин						

gost.e-ecolog.ru