ТИПОВАЯ ДОКУМЕНТАЦИЯ НА КОНСТРУКЦИИ ИЗДЕЛИЯ И УЗЛЫ ЗДАНИЙ И СООРУЖЕНИЙ

СЕРИЯ
7.901-5

НЕСТАНДАРТИЗИРОВАННОЕ ОБОРУДОВАНИЕ СТАНЦИЙ ОЧИСТКИ ПРИРОДНЫХ И СТОЧНЫХ ВОД

ВЫПУСК 3

ПЕРЕМЕШИВАТЕЛИ ТИХОХОДНЫЕ ⌀2,2 и ⌀4,2м

РАБОЧИЕ ЧЕРТЕЖИ

Разработаны:

ЦНИИЭП инженерного оборудования

Главный инженер института А.Г. Кетаов

Главный инженер проекта М.З. Быкин

Утверждены:

Госгражданстроем СССР

Приказ №59 от 4 февраля 1988г.

Введены в действие ЦНИИЭП инженерного оборудования

Приказ №10 от 10 февраля 1988г.

gost.e-ecolog.ru

Содержание альбома

Обозначение	Наименование	Стр.
	Обложка	
	Титульный лист	1
	Содержание альбома	2
1458.00.00.000 ТУ	Перемешиватель. Технические	
	условия. Лист 1-3	3
1458.00.00.000 ТУ	Перемешиватель. Технические	
	условия. Лист 4-7	4
1458.00.00.000 СБ	Перемешиватель. Сборочный чертеж	
1458.00.00.000-01СБ	Перемешиватель. Сборочный чертеж	5
1458.00.00.000	Перемешиватель. Спецификация	
1458.00.00.000-01	Перемешиватель. Спецификация.	
1458.01.00.000	Привод. Спецификация	6
1458.01.00.000 СБ	Привод	
	Сборочный чертеж. Лист 1	7
1458.01.00.000 СБ	Привод	
	Сборочный чертеж. Лист 2	8
1458.01.00.001	Вал	
1458.01.00.004	Крышка	9
1458.01.00.007	Прокладка	
1458.01.00.005	Полукольцо	
1458.01.00.003	Крышка	10
1458.01.01.000	Рама. Спецификация	
1458.01.02.000	Стойка. Спецификация	
1458.01.03.000	Коробка. Спецификация	11
1458.01.01.000СБ	Рама. Сборочный чертеж	12
1458.01.02.000СБ	Стойка. Сборочный чертеж	
1458.01.03.000СБ	Коробка. Сборочный чертеж	
1458.01.04.000	Корпус. Спецификация	13
1458.01.04.000СБ	Корпус. Сборочный чертеж	14
1458.01.04.001	Втулка	
1458.01.04.002	Втулка	15
1458.01.04.003	Фланец	
1458.01.04.006	Упор	
1458.01.04.006-01	Упор	
1458.01.04.006-02	Упор	
1458.01.04.004	Лоток	
1458.01.04.005	Донышко	16

1458.01.05.000	Стакан. Спецификация	
1458.01.05.000 СБ	Стакан. Сборочный чертеж	
1458.01.05.001	Втулка	
1458.02.01.002	Плита	17
1458.02.00.000	Подпятник. Спецификация	
1458.02.01.000	Корпус. Спецификация	
1458.02.00.000СБ	Подпятник	
	Сборочный чертеж	18
1458.02.01.001	Стакан	
1458.02.00.002	Стакан	
1458.02.00.003	Прокладка	19
1458.02.01.000 СБ	Корпус	
	Сборочный чертеж	
1458.02.00.001	Крышка	
1458.03.00.000	Мешалка. Спецификация. Лист1	
1458.03.00.000-01	Мешалка.Спецификация. Лист1	20
1458.03.00.000	Мешалка. Спецификация. Лист2	
1458.03.00.000-01	Мешалка. Спецификация. Лист2	
1458.03.01.000	Вал. Спецификация	
1458.03.02.000СБ	Крыло. Сборочный чертеж.	
1458.03.02.000-01СБ	Крыло. Сборочный чертеж	21
1458.03.00.000СБ	Мешалка. Сборочный чертеж	
1458.03.00.000-01СБ	Мешалка. Сборочный чертеж	22
1458.03.01.000СБ	Вал	
	Сборочный чертеж	
1458.01.00.002	Полумуфта	23
1458.01.00.001	Втулка	
1458.03.00.003	Растяжка	
1458.03.00.003-01	Растяжка	
1458.03.00.002	Полухомут	
1458.03.01.001	Цапфа	24
1458.03.02.000	Крыло. Спецификация	
1458.03.02.000-01	Крыло. Спецификация	
1458.03.01.002	Фланец	
1458.03.01.003	Плита	25
1458.00.00.000 ВС	Перемешиватель	
	Ведомость спецификаций.	
1458.00.00.000-01 ВС	Перемешиватель	
	Ведомость спецификаций	
1458.00.00.000 ВП	Перемешиватель	
	Ведомость покупных изделий	
1458.00.00.000-01 ВП	Перемешиватель	
	Ведомость покупных изделий	26

Государственный комитет по гражданскому строительству
и архитектуре при Госстрое СССР
ЦНИИЭП инженерного оборудования.

Утверждаю:
Директор ЦНИИЭП
инженерного оборудования
И.Ю. Рубчак.

Перемешиватель

Технические условия
1458.00.00.000 ТУ

Согласовано:

1985

Настоящие технические условия распространяются на перемешиватели диаметром 2,2 и 4,2 м. Перемешиватель предназначен для перемешивания известкового молока с целью поддержания взвешенных частиц в суспендированном состоянии.

1. Технические требования

1.1. Перемешиватели должны соответствовать требованиям настоящих технических условий и комплекту конструкторской документации 1458.00.00.000 и 1458.00.00.000-01.

1.2. Основные параметры и размеры перемешивателей должны соответствовать приведенным на чертеже 1458.00.00.000 и 1458.00.00.000-01.

1.2. Характеристики

1.2.1. Швы сварных соединений не должны иметь прожогов, трещин, непроваров. Сварные швы должны быть очищены от шлака и брызг. Переход от основного металла к наплавленному должен быть плавным, без подрезов и наплывов. Ширина и высота швов должны быть равномерными. Конструктивные элементы сварных швов должны соответствовать требованиям ГОСТ 5264-80 и чертежей.

1.2.2. Шероховатость поверхностей деталей после механической обработки должна соответствовать требованиям чертежей и ГОСТ 2789-73.

Взам. инв. № | Инв. № дубл. | Подп. и дата | Инв. № подл. | Подп. и дата

Изм	Лист	№ докум.	Подп.	Дата	1458.00.00.000 ТУ			
Разраб.		Будянкова			Перемешиватель	Лит	Лист 1	Листов 7
Пров.		Кремнев			Технические условия	ЦНИИЭП инж. оборудования		
Н. контр.		Хромихина		12.85				
Утв.		Шипков						

Формат А4

1.2.3. Резьба должна быть полной, не иметь искаженного профиля, забоин, выкатов. Сбеги, недорезы, проточки и фаски должны быть выполнены в соответствии с ГОСТ 10549-80; резьба в соответствии с ГОСТ 9150-81, 8724-81, 24705-81.

1.2.4. Основной применяемый материал Ст. 3 ГОСТ 380-71.

1.2.5. Обработанные поверхности не должны иметь забоин, заусенцев, задиров и других механических повреждений. Острые кромки должны быть притуплены.

1.2.6. На все металлические поверхности деталей и узлов, кроме покупных изделий и трущихся поверхностей, должно быть нанесено покрытие-эмаль ХВ-1100, серая, ГОСТ 6993-79 по грунту ХС-010 ГОСТ 9355-81. Подшипники в опорном стакане смазать пресс-солидолом Ж ГОСТ 1033-79.

1.2.7. Срок службы перемешивателя определяется сроком службы комплектующих изделий.

1.3. Маркировка

1.3.1. На корпусе перемешивателя должна быть установлена табличка с нанесенной на ней маркировкой.

1.3.2. Табличка должна быть изготовлена в соответствии с ГОСТ 12969-67; размеры таблички должны соответствовать ГОСТ 12971-67.

1.3.3. Табличка должна содержать следующие данные:

наименование министерства, которому подчинен завод-изготовитель;

товарный знак или товарный знак и наименование предприятия-изготовителя;

наименование и тип изделия;

Изм	Лист	№ докум.	Подп.	Дата	1458.00.00.000 ТУ	Лист 2

Формат А4

заводской номер изделия;

год выпуска;

клеймо ОТК;

1.4. Упаковка

1.4.1. Все поверхности перемешивателя, не имеющие антикоррозийных покрытий, должны быть покрыты консервирующей смазкой ПВК ГОСТ 19537-84.

1.4.2. Детали перемешивателя должны быть упакованы в ящики, изготовленные по чертежам предприятия-изготовителя.

2. Правила приемки

2.1. Перемешиватель должен пройти обкатку в течение 30 мин. на предприятии-изготовителе.

2.2. Потребитель имеет право производить контрольную проверку механизмов на соответствие требованиям настоящих технических условий.

3. Методы контроля

3.1. Проверку размеров производить линейкой ГОСТ 427-75 и рулеткой ГОСТ 7502-80.

3.2. Контроль качества сварных швов и их конструктивных элементов должен производиться внешним осмотром и измерениями по ГОСТ 3242-79 до нанесения лакокрасочных покрытий.

3.3. Шероховатость обрабатываемых поверхностей проверить по образцам шероховатости ГОСТ 9378-75.

3.4. Соответствие применяемых материалов техническим условиям и стандартам проверять

Взам. инв. № | Инв. № дубл. | Подпись и дата | Инв. № подл. | Подпись и дата

Изм	Лист	№ докум.	Подп.	Дата	1458.00.00.000 ТУ	Лист 3

Копировал: Антипова 21024-05 4 Формат А4

по сертификатам качества и паспортам поставщиков.

3.5. Качество резьбы определяется внешним осмотром и измерениями штангенциркулем ГОСТ 166-80, калибром ГОСТ 24997-82.

3.6. Внешний вид перемешивателя, качество лакокрасочных покрытий, маркировка и упаковка контролируются осмотром.

4. Транспортирование и хранение

4.1. Транспортирование перемешивателей должно производиться транспортом всех видов в крытых транспортных средствах в соответствии с правилами, действующими на транспорте данного вида.

4.2. Хранение и транспортирование перемешивателей в части воздействия климатических факторов внешней среды должны соответствовать требованиям ГОСТ 15150-69, группа Ж2.

5. Указания по эксплуатации

Эксплуатацию перемешивателей производить в соответствии с инструкцией по эксплуатации предприятия-изготовителя и предприятия комплектующих изделий.

6. Гарантии поставщика

6.1. Перемешиватель должен быть принят техническим контролем предприятия-изготовителя. Изготовитель гарантирует соответствие перемешивателя требованиям настоящих технических условий при соблюдении потребителем условий эксплуатации, транспортирования и хранения, установленных техническими условиями.

6.2. Срок гарантии устанавливается предприятием-изготовителем.

Приложение 1.

Перечень документов, на которые даны ссылки в ТУ.

ГОСТ 380-71	Сталь углеродистая обыкновенного качества. Марка и общие технические требования.
ГОСТ 1033-79	Смазка, солидол жировой. Технические условия.
ГОСТ 2789-73	Шероховатость поверхности. Параметры и характеристики.
ГОСТ 3242-79	Швы сварных соединений. Методы контроля качества.
ГОСТ 5264-80	Швы сварных соединений. Ручная электродуговая сварка. Основные типы и конструктивные элементы.
ГОСТ 6993-79	Эмали ХВ-1100. Технические условия.
ГОСТ 8724-81	Основные нормы взаимозаменяемости. Резьба метрическая. Диаметры и шаги.
ГОСТ 9150-81	Основные нормы взаимозаменяемости. Резьба метрическая. Профиль.
ГОСТ 10549-80	Выход резьбы. Сбеги, недорезы, проточки и фаски.
ГОСТ 12969-67	Таблички для машин и приборов. Технические требования.
ГОСТ 19911-67	Таблички прямоугольные для машин и приборов. Размеры.
ГОСТ 14192-77	Маркировка грузов.
ГОСТ 19537-74	Смазка пластичная ПВК. Технические условия.
ГОСТ 24705-81	Основные нормы взаимозаменяемости. Резьба метрическая. Основные размеры.

Инв. № подл. | Подп. и дата | Взам. инв. № | Инв. № дубл. | Подп. и дата

Приложение 2

Перечень оборудования, приборов, необходимых для контроля продукции.

Наименование оборудования	Количество	Краткая характеристика
Штангенциркуль ГОСТ 166-80	1	Пределы измерения от 0 до 150. Цена деления 1мм.
Линейка измерительная ГОСТ 427-75	1	Пределы измерения от 0 до 1000 мм. Цена деления 1мм.
Рулетка измерительная ГОСТ 7502-80.	1	Пределы измерения от 0 до 1000 мм. Цена деления 1 мм.
Образцы шероховатости поверхности ГОСТ 9378-75	комплект.	Набор №1.
Калибры для метрической резьбы, ГОСТ 24997-81	комплект.	

Лист регистрации изменений

Изм.	Номера листов (страниц) измененных	замененных	новых	изъятых	Всего листов (страниц) и докум.	№ докум.	Входящий № сопроводительного докум. и дата.	Подпись	Дата

Инв. № подл. | Подпись и дата | Взам. инв. № | Инв. № дубл. | Подпись и дата

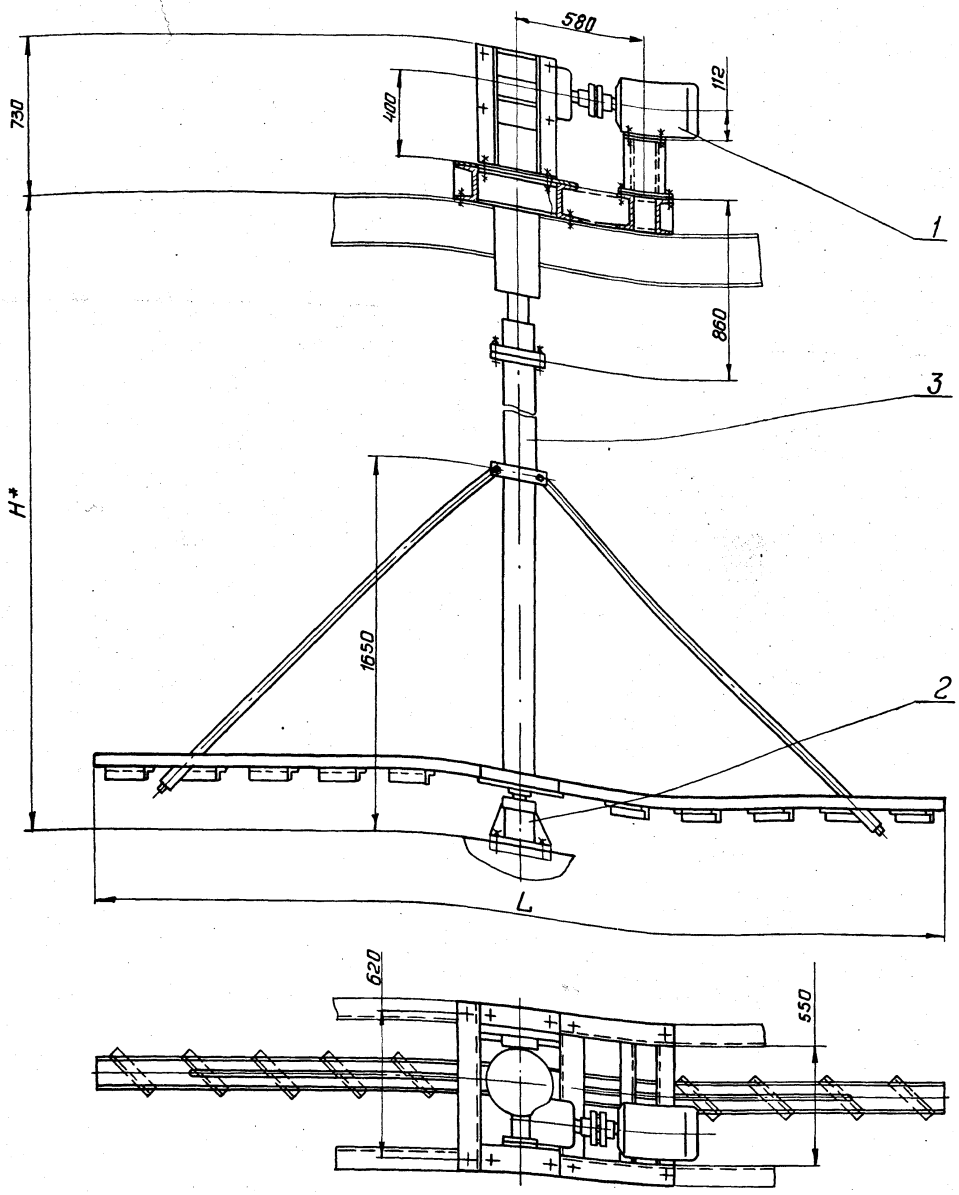

Техническая характеристика

1. Частота вращения вала мешалки мин$^{-1}$ 152
2. Двигатель 4А112МА6У3
   мощность, квт 3
   частота вращения, мин.$^{-1}$ 1000
3. Редуктор 4 160-63-51-3
   передаточное отношение 63

Технические требования

1. Размеры для справок.
2. Покрытие металлоконструкций, кроме покупных изделий и трущихся поверхностей – эмаль ХВ-1100, серая, ГОСТ 6993-79 по грунту ХС-010 ГОСТ 9355-81.
3. * Уточнить при привязке.
4. Остальные технические требования – по 1458.00.00.000 ТУ.

Обозначение	L, мм
1458.00.00.000	4200
-01	2200

Изм.	Лист	№ докум.	Подп.	Дата	1458.00.00.000 СБ			
Разраб.		Будникова			Перемешиватель	Лит.	Масса	Масштаб
Пров.		Кремнев			Сборочный чертеж		—	1:15
Т. контр.						Лист	Листов 1	
ГКО		Графский				ЦНИИЭП инж. оборудования		
Н. контр.		Хромихина						
Утв.		Сухаренко						

Копировал: Антипова 21084-05 6 Формат А2

Форм.	Зона	Поз.	Обозначение	Наименование	Кол.	Примечание
				Документация		
А2			1458.00.00.000 СБ	Сборочный чертеж		
А4			1458.00.00.000 ВС	Ведомость спецификаций		
А3			1458.00.00.000 ВП	Ведомость покупных изделий		
А4			1458.00.00.00.ТУ	Технические условия		
				Сборочные единицы		
А4		1	1458.01.00.000	Привод	1	
А4		2	1458.02.00.000	Подпятник	1	
			Переменные данные для исполнений:			
				1458.00.00.000		
				Сборочные единицы		
А4		3	1458.03.00.000	Мешалка	1	
				1458.00.00.000-01		
				Сборочные единицы		
А4		3	1458.03.00.000-01	Мешалка	1	

1458.00.00.000

Изм.	Лист	N докум.	Подп.	Дата
Разраб.		Буданкова		
Пров.		Кремнев		
Н. контр.		Хромихина		12.85
Утв.		Шипков		

ПЕРЕМЕШИВАТЕЛЬ

Лит.	Лист.	Листов
		1

ЦНИИЭП инж. оборудования

Формат	Зона	Поз.	Обозначение	Наименование	Кол.	Примечание
				Документация		
А2			1458.01.00.000 СБ	Сборочный чертеж		
				Сборочные единицы		
А4		1	1458.01.01.000	Рама	1	
А4		2	1458.01.02.000	Стойка	2	
А4		3	1458.01.03.000	Коробка	1	
А4		4	1458.01.04.000	Корпус	1	
А4		5	1458.01.05.000	Стакан	1	
				Детали		
А3		8	1458.01.00.001	Вал	1	
А3		9	1458-01.00.002	Полумуфта	1	
А3		10	1458.01.00.003	Крышка	1	
А3		11	1458.01.00.004	Крышка	1	
А4		12	1458.01.00.005	Полукольцо	2	
А4		13	1458.01.00.006	Упор	1	
А4		14	1458.01.00.006-01	Упор	1	
А4		15	1458.01.00.006-02	Упор	1	
А4		16	1458.01.00.007	Прокладка	2	

Подп. и дата | Инв. N дубл. | Взам. инв. N | Подп. и дата | Инв. N подл.

1458.01.00.000

Изм.	Лист	N докум.	Подп.	Дата
Разраб.		Буданкова		
Пров.		Кремнев		
Н. контр.		Хромихина		12.85
Утв.		Шипков		

Привод

Лит.	Лист	Листов
	1	3

ЦНИИЭП инж. оборудования

Формат	Зона	Поз.	Обозначение	Наименование		Примечание
				Стандартные изделия		
				Болт ГОСТ 7798-70		
		19		М8-6g x 25.58	12	
		20		М10-6g x 40.58	4	
		21		М10-6g x 90.58	8	
		22		М16-6g x 50.58	8	
		23		М20-6g x 80.58	8	
				Гайка ГОСТ 5915-70		
		25		М10-6Н.5	12	
		26		М16-6Н.5	8	
		27		М20-6Н.5	8	
		28		Гайка 8М80х2-6Н		
				ГОСТ 11871-80	2	
				Шайба ГОСТ 6402-70		
		30		8.65Г	12	
		31		10.65Г	12	
		32		16.65Г	8	
		33		20.65Г	8	
		34		Шайба 16.01.5		
				ГОСТ 10906-78	8	
		35		Шайба 80.01.05		
				ГОСТ 11872-80	2	

1458.01.00.000 | Лист 2

Формат: А4

Форм.	Зона	Поз.	Обозначение	Наименование	Кол.	Примечание
				Шпонка ГОСТ 23360-78		
		37		18х11х90		
		38		18х11х125		
		39		Кольцо 1А85		
				ГОСТ 13940-68	1	
				Манжета ГОСТ 8752-79		
		40		I-70х95-3	1	
		41		I-85х110-3	1	
		42		I-100х125-3	1	
		43		Масленка 2.2.45		
				ГОСТ 19853-74	2	
				Муфта упругая втулочно-пальцевая ГОСТ 21424-75		
		44		250-32-I.1-40-II.1.У3	1	
		45		2000-63-I.1-70-II.1.У3	1	
		46		Подшипник 317		
				ГОСТ 8338-75	2	
		47		Двигатель 4А112МА6У3		
				ГОСТ 19523-81	1	
				Прочие изделия		
		48		Редуктор 4-160-63-51-3		
				Барышский редукторный завод	1	

Подп. и дата | Инв. N дубл. | Взам. инв. N | Подп. и дата | Инв. N подл.

1458.01.00.000 | Лист 3

Копировал: [illegible] 21084-05 7 Формат: А4

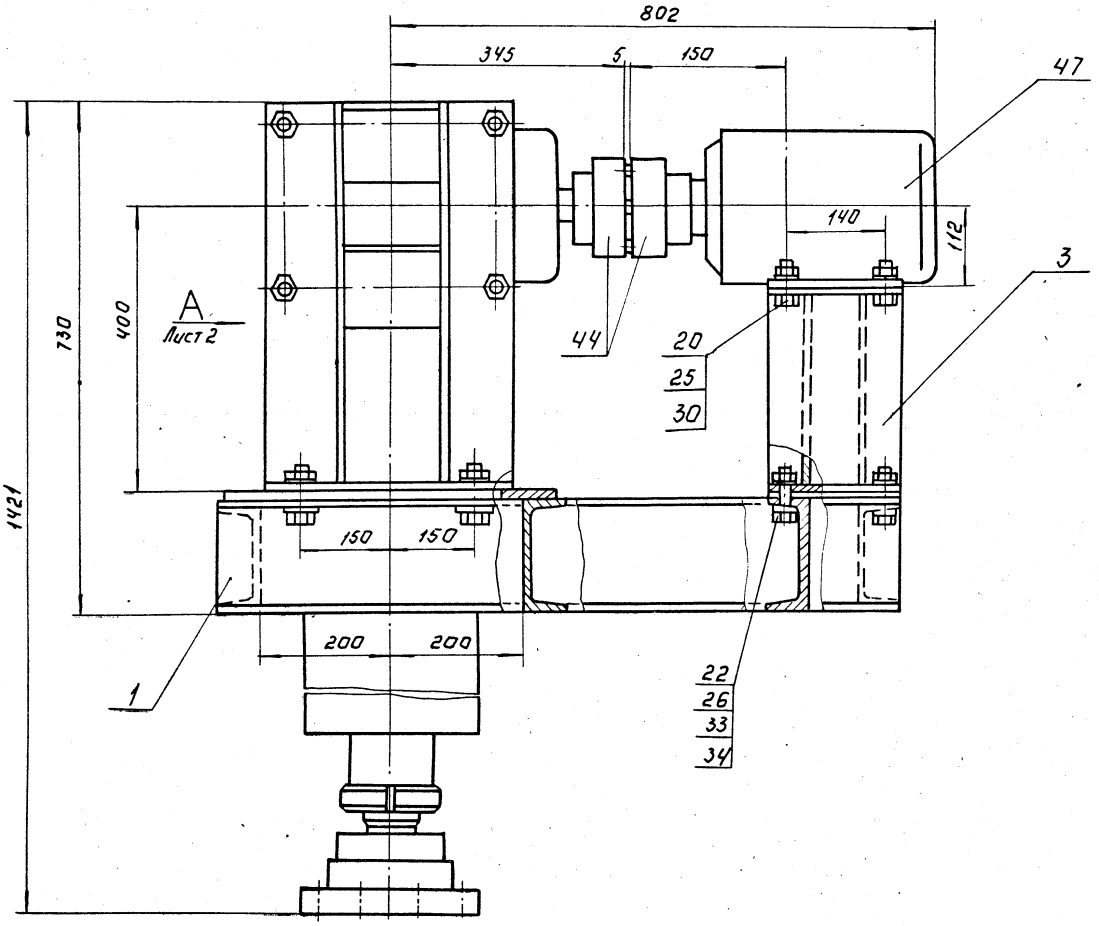

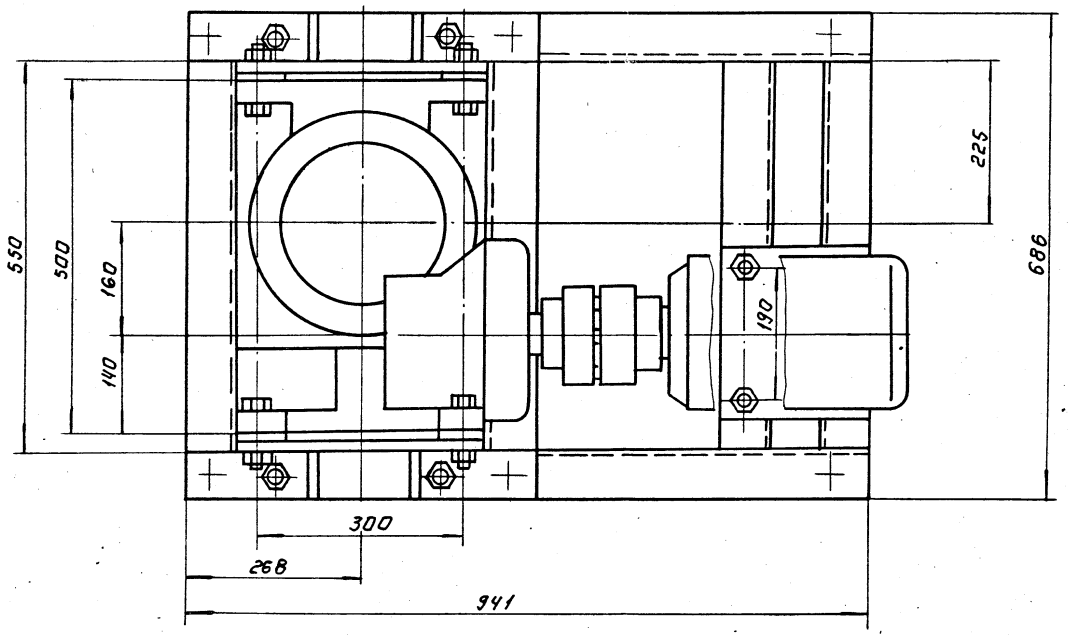

1. Размеры для справок.
2. Подшипники качения смазать пресс-солидолом Ж-ГОСТ 1033-79.

					1458.01.00.000 СБ		
Изм.	Лист	N докум.	Подп.	Дата	Привод. Сборочный чертеж.	Лит.	Масса 525 / Масштаб 1:5
Разраб.		Буданкова					Лист 1 Листов 2
Пров.		Кремнев				ЦНИИЭП инж. оборудования	
Т. контр.							
Н. контр.		Хромихина		12.85			
Утв.		Шипков					

Копировал: Логинова

Формат А2

Вид А Лист 1

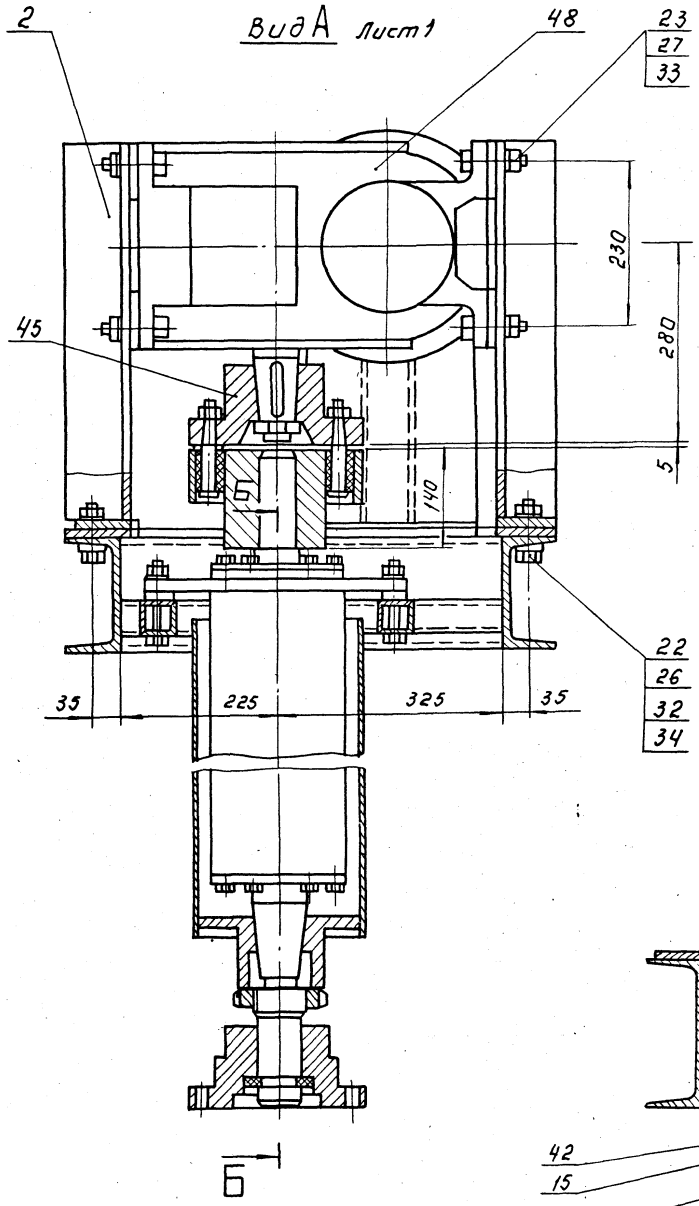

Б-Б
М1:4

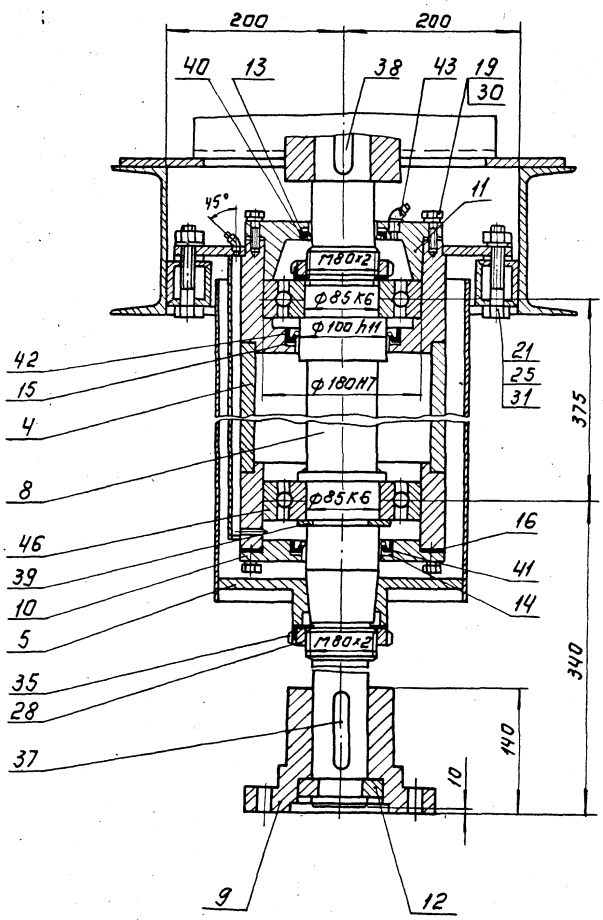

1458.01.00.001

12,5 (√)

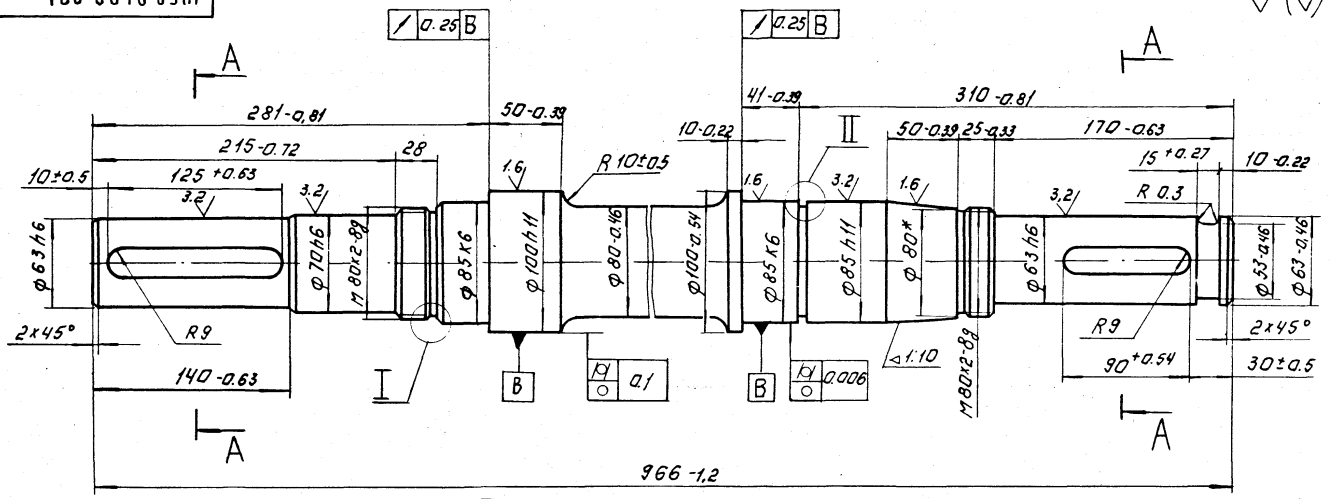

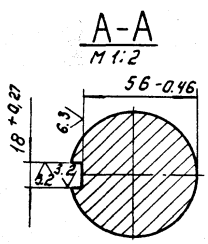

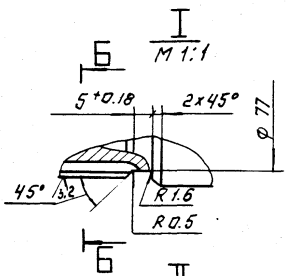

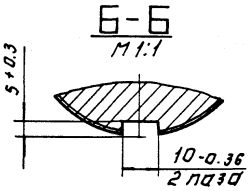

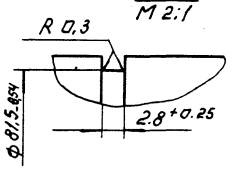

*Размер для справок.

						1458.01.00.001.	
Изм.	Лист	№ докум.	Подп.	Дата			Лит. / Масса / Масштаб
Разраб.		Буданкова				Вал.	34 / 1:2,5
Пров.		Кремнев					Лист: / Листов: 1
Т. контр.							ЦНИИЭП инж. оборудования
Н. контр.		Хромихина			12,5	Сталь 45 ГОСТ 1050-74	
Утв.		Шипков					Формат А3

1458.01.00.004

25 (√)

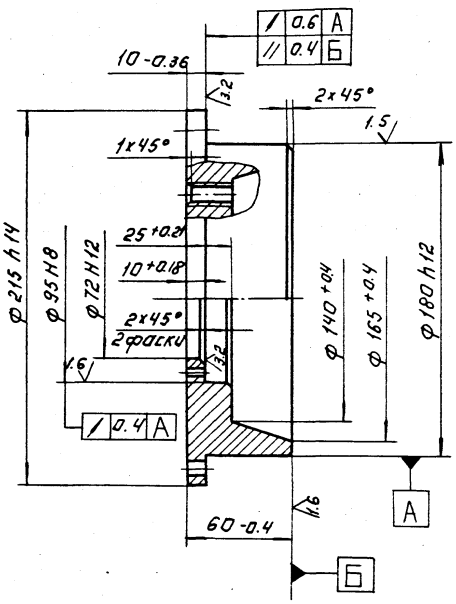

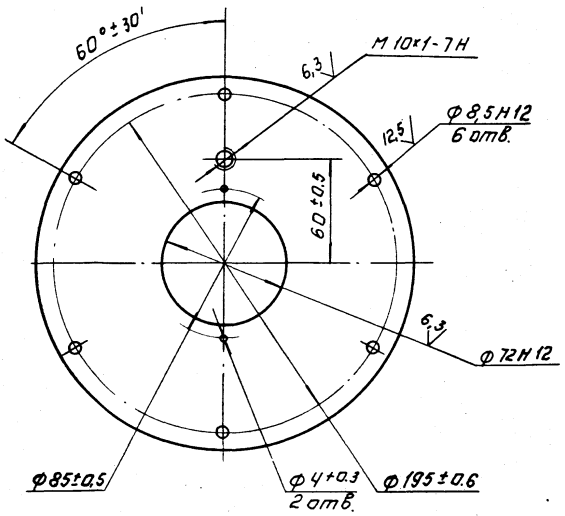

						1458.01.00.004	
Изм.	Лист	№ докум.	Подп.	Дата			Лит. / Масса / Масштаб
Разраб.		Буданкова				Крышка.	6,7 / 1:2
Пров.		Кремнев					Лист: / Листов: 1
Т. контр.							ЦНИИЭП инж. оборудования
Н. контр.		Хромихина			12,5	Ст.3. ГОСТ 380-71	
Утв.		Шипков					Формат А3

Копировал. Логинова

1458.01.00.007

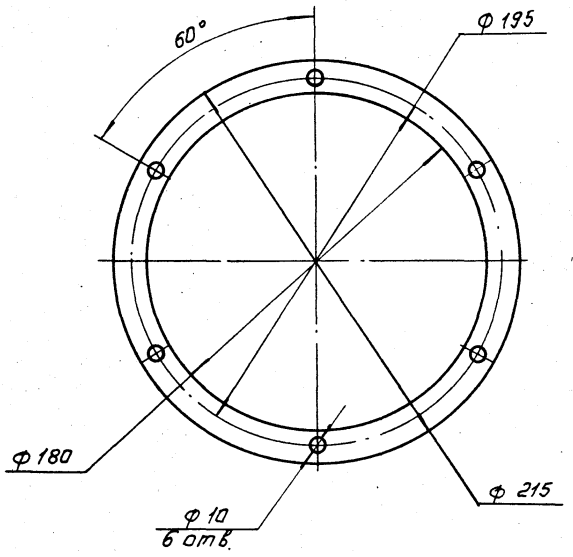

Изм.	Лист	№ докум.	Подп.	Дата	1458.01.00.007	
Разраб.		Буданкова			Прокладка	Лит. / Масса 0,09 / Масштаб 1:2
Пров.		Кремнев				Лист / Листов 1
Т. контр.					Пластина I, лист, ТМКЩ-С-3 ГОСТ 7338-77	ЦНИИЭП инж. оборудования
Н. контр.		Хромихина		12.85		
Утв.		Шипков				

Формат А4

1458.01.00.005

6.3

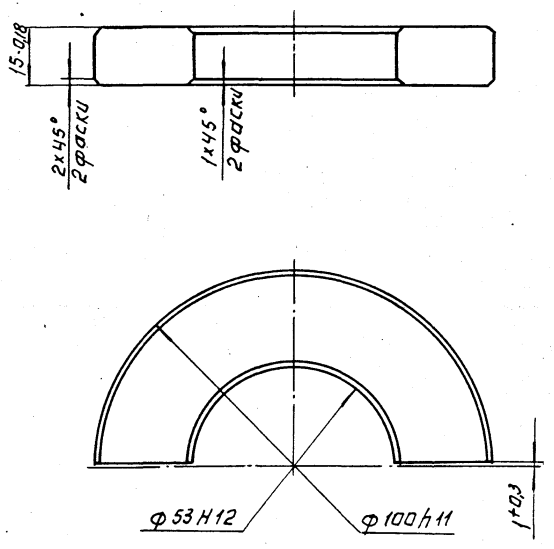

Инв. № подл. | Подп. и дата | Взам. инв. № | Инв. № дубл. | Подп. и дата

Изм.	Лист	№ докум.	Подп.	Дата	1458.01.00.005	
Разраб.		Буданкова			Полукольцо	Лит. / Масса 0,4 / Масштаб 1:1
Пров.		Кремнев				Лист / Листов 1
Т. контр.					Сталь 45 ГОСТ 1050-74	ЦНИИЭП инж. оборудования
Н. контр.		Хромихина		12.85		
Утв.		Шипков				

Формат А4

1458.01.00.003

25

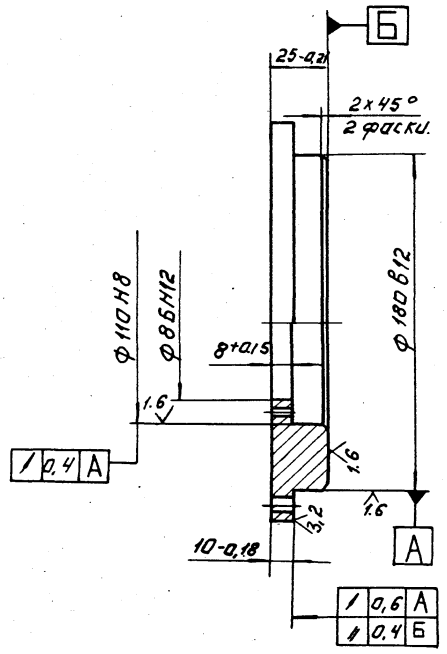

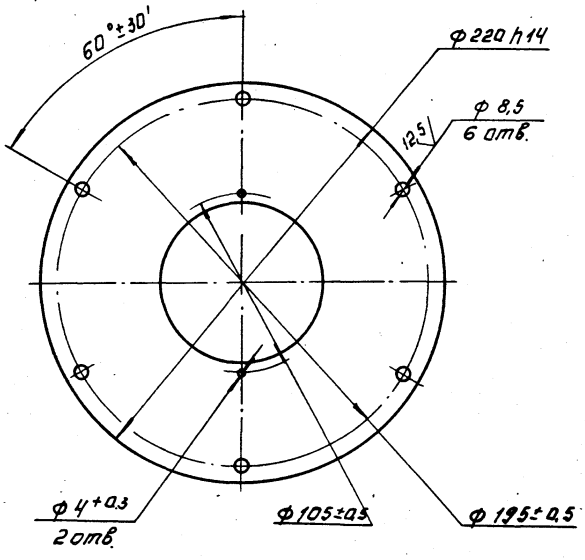

Изм.	Лист	№ докум.	Подп.	Дата	1458.01.00.003	
Разраб.		Буданкова			Крышка	Лит. / Масса 4,1 / Масштаб 1:2
Пров.		Кремнев				Лист / Листов 1
Т. контр.					Ст.3. ГОСТ 380-71	ЦНИИЭП инж. оборудования
Н. контр.		Хромихина		12.85		
Утв.		Шипков				

Копировал Логинова

Формат А3

Форм.	Зона	Поз.	Обозначение	Наименование	Кол.	Примечание
				Документация		
А2			1458.01.01.000 СБ	Сборочный чертеж		
				Детали		
Б4		1	1458.01.01.001	Перекладина		
				Швеллер 16а ГОСТ 8240-72 / Ст 3 сп-II- ГОСТ 535-79		
				L = 550 h14	4	8.4 кг
Б4		2	1458.01.01.002	Балка		
				Швеллер 16а ГОСТ 8240-72 / Ст.3 сп-II- ГОСТ 535-79		
				L = 941 h14	2	14.4 кг
Б4		3	1458.01.01.003	Планка		
				Уголок 50х50х5-Б-ГОСТ 8509-72 / Ст.3 сп-II-ГОСТ 535-79		
				L = 400 h14	4	1.5 кг
Б4		4	1458.01.01.004	Планка		
				Уголок 50х50х5-Б ГОСТ 8509-72 / Ст.3 сп-II- ГОСТ 535-79		
				L = 300 h14	4	1.13 кг
Б4		5	1458.01.01.005	Пластина		
				Лист Б-6 ГОСТ 19903-74 / Ст.3 ГОСТ 14637-79		
				40 h14 х 240 h14	4	0.45 кг

Изм.	Лист	N докум.	Подп.	Дата
Разраб.		Будянкова		
Пров.		Кремнев		
Н. контр.		Хромихина		12.85
Утв.		Шипков		

1458.01.01.000

Рама

Лит.	Лист	Листов
	1	2

ЦНИИЭП инж. оборудования

Формат: А4

Форм.	Зона	Поз.	Обозначение	Наименование	Кол.	Примечание
Б4		6	1458.01.01.006	Пластина		
				Лист Б-10 ГОСТ 19903-74 / Ст.3 ГОСТ 14637-79		
				186 h14 х 260 h14	1	3.8 кг
Б4		7	1458.01.01.007	Пластина		
				Лист Б-10 ГОСТ 19903-74 / Ст.3 ГОСТ 14637-79		
				120 h14 х 400 h14	2	3.8 кг

Инв. № подл. | Подп. и дата | Взам. инв. № | Инв. № дубл. | Подп. и дата

Изм.	Лист	N докум.	Подп.	Дата

1458.01.01.000

Лист 2

Формат: А4

Формат	Зона	Поз.	Обозначение	Наименование	Кол.	Примечание
				Документация		
А3			1458.01.02.000 СБ	Сборочный чертеж		
				Детали		
Б4		1	1458.01.02.001	Перекладина		
				Уголок 100х100х8-Б-ГОСТ 8509-72 / Ст. 3 сп-II- ГОСТ 535-79		
				L = 180 h14	2	2.2 кг
Б4		2	1458.01.02.002	Стойка		
				Уголок 100х100х8-Б-ГОСТ 8509-72 / Ст 3 сп-II- ГОСТ 535-79		
				L = 550 h14	2	6.7 кг
Б4		3	1458.01.02.003	Накладка		
				Лист Б-12 ГОСТ 19903-74 / Ст. 3 ГОСТ 14637-79		
				□ 70 h14	4	0.46 кг
Б4		4	1458.01.02.004	Основание		
				Лист Б-10 ГОСТ 19903-74 / Ст.3 ГОСТ 14637-79		
				120 h14 х 400 h14	1	3.8 кг

Подпись и дата | Инв. № дубл. | Взам. инв. № | Подпись и дата | Инв. № подл.

Изм.	Лист	N докум.	Подп.	Дата
Разраб.		Будянкова		
Пров.		Кремнев		
Н. контр.		Хромихина		12.85
Утв.		Шипков		

1458.01.02.000

Стойка

Лит.	Лист.	Листов
		1

ЦНИИЭП инж. оборудования

Формат: А4

Формат	Зона	Поз.	Обозначение	Наименование	Кол.	Примечание
				Документация		
А4			1458.01.03.000 СБ	Сборочный чертеж		
				Детали		
Б4		1	1458.01.03.001	Пластина		
				Лист Б-10 ГОСТ 19903-74 / Ст. 3 ГОСТ 14637-79		
				268 h14 х 270 h14	2	5.6 кг
Б4		2	1458.01.03.002	Пластина		
				Лист Б-10 ГОСТ 19903-74 / Ст.3 ГОСТ 14637-79		
				185 h14 х 268 h14	2	3.8 кг
Б4		3	1458.01.03.003	Пластина		
				Лист Б-12 ГОСТ 19903-74 / Ст.3 ГОСТ 14637-79		
				185 h14 х 290 h14	2	4.9 кг

Подпись и дата | Инв. № дубл. | Взам. инв. № | Подпись и дата | Инв. № подл.

Изм.	Лист	N докум.	Подп.	Дата
Разраб.		Будянкова		
Пров.		Кремнев		
Н. контр.		Хромихина		12.85
Утв.		Шипков		

1458.01.03.000

Коробка

Лит.	Лист.	Листов
		1

ЦНИИЭП инж. оборудования

Копировал: Антилова 21024-05 12 Формат А4

1458.01.01.000 СБ

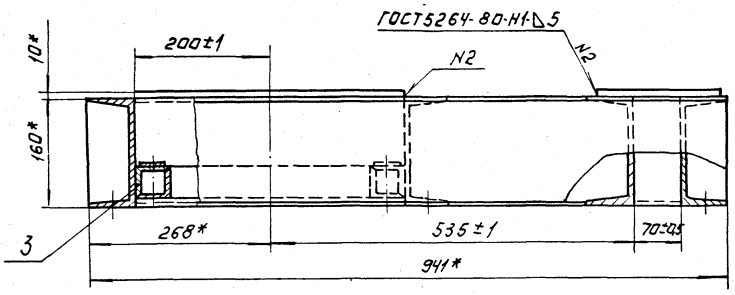

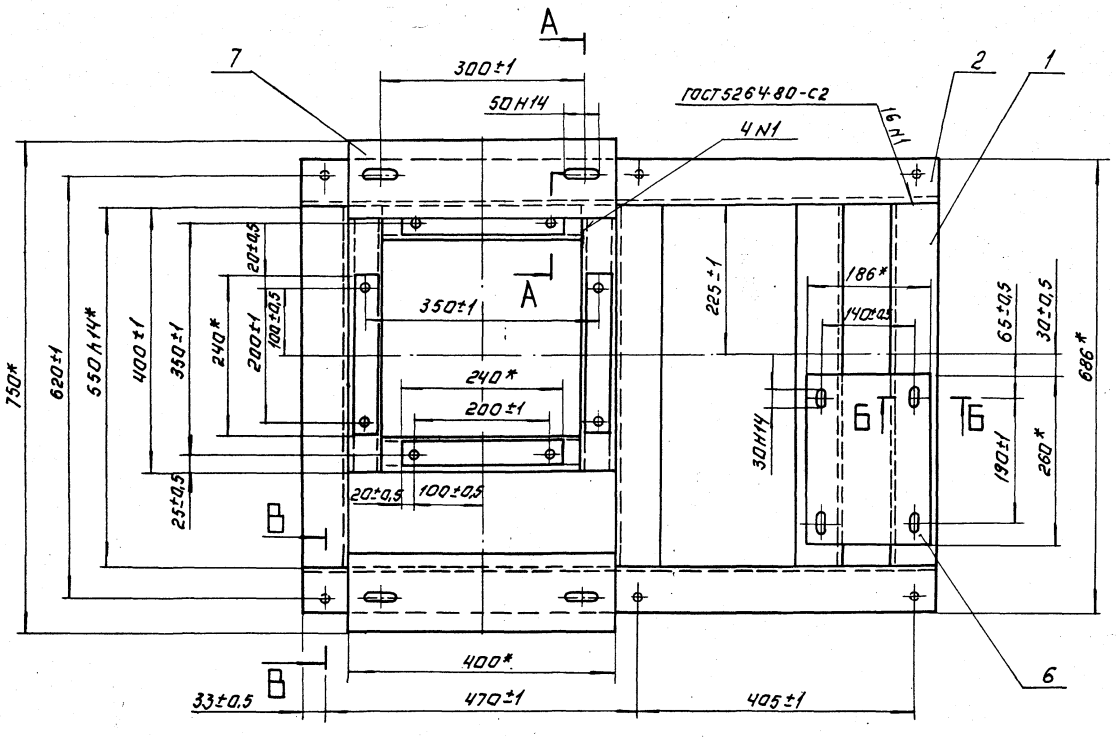

Б-Б
М 1:2

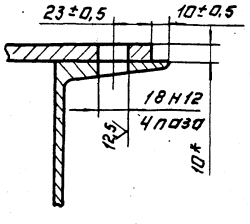

В-В повернута.
М 1:2

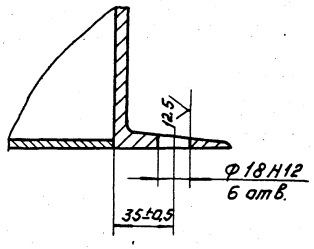

А-А повернута
М 1:2

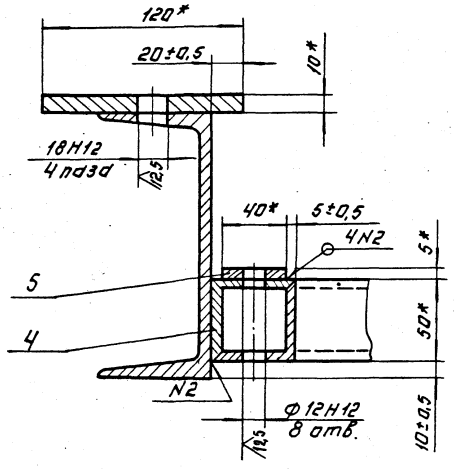

1.* Размеры для справок.
2. Шероховатость отрезных поверхностей деталей 25.

				1458.01.01.000 СБ			
ИЗМ.	ЛИСТ	№ ДОКУМ.	ПОДП.	ДАТА	РАМА	ЛИТ.	МАССА	МАСШТАБ
РАЗРАБ.		БУДАНКОВА			СБОРОЧНЫЙ ЧЕРТЕЖ.		88	1:5
ПРОВ.		КРЕМНЕВ				ЛИСТ.	ЛИСТОВ. 1
Т. КОНТР.						ЦИИНЭП ИНЖ. ОБОРУДОВАНИЯ	
Н. КОНТР.		ХРОМИХИНА		12.85			
УТВ.		ШИПКОВ					

КОПИРОВАЛ: ЛОГИНОВА 21084-05 13 ФОРМАТ: А2

1458.01.02.000 СБ

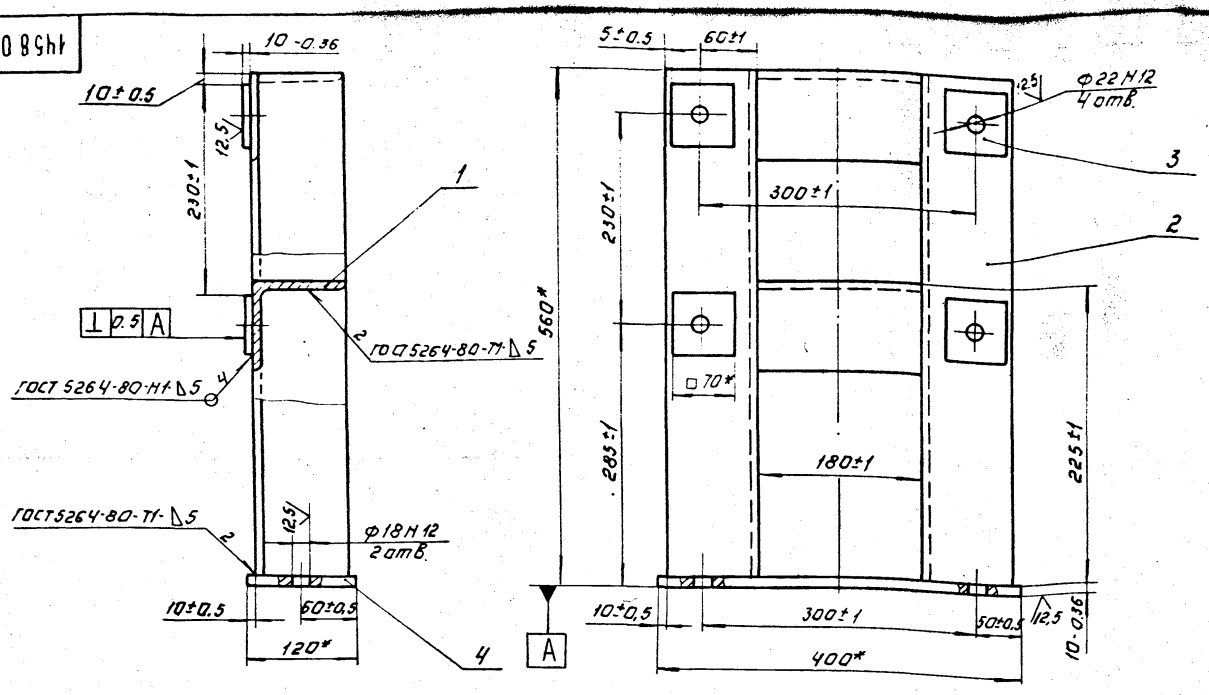

1. * Размеры для справок.

2. Шереховатость отрезных поверхностей деталей 25/.

					1458.01.02.000 СБ			
ИЗМ	ЛИСТ	№ ДОКУМ	ПОДП	ДАТА	Стойка Сборочный чертеж.	ЛИТ.	МАССА	МАСШТАБ
РАЗРАБ		БУДАНКОВА					23.5	1:4
ПРОВ.		КРЕМНЕВ				ЛИСТ:	ЛИСТОВ: 1	
Т. КОНТР.						ЦНИИЭП инж. оборудования		
Н. КОНТР.		ХРОМИХИНА		12.85				
УТВ.		ШИПКОВ				ФОРМАТ: А3		

1458.01.03.000 СБ

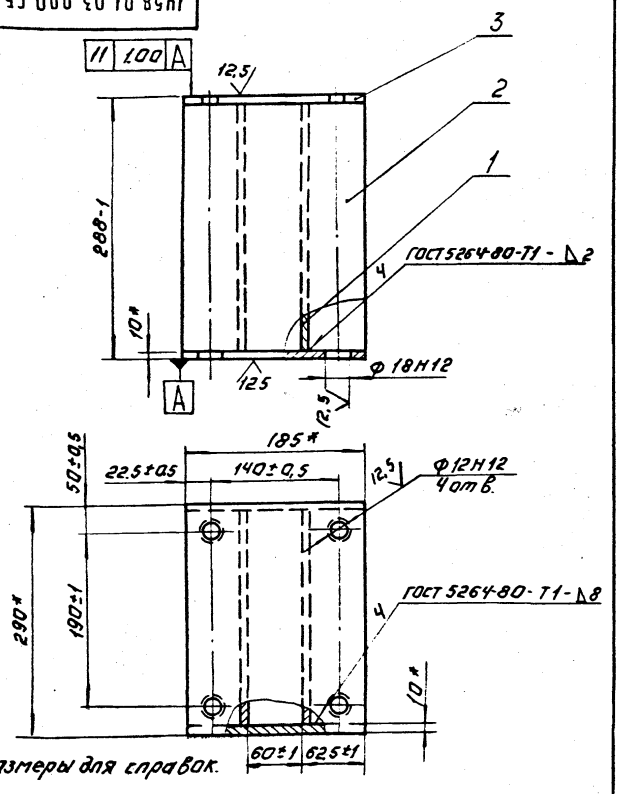

* Размеры для справок.

					1458.01.03.000 СБ			
ИЗМ	ЛИСТ	№ ДОКУМ	ПОДП	ДАТА	Коробка Сборочный чертеж.	ЛИТ	МАССА	МАСШТАБ
РАЗРАБ		БУДАНКОВА					35	1:4
ПРОВ.		КРЕМНЕВ				ЛИСТ:	ЛИСТОВ: 1	
Т. КОНТР.						ЦНИИЭП инж. оборудования		
Н. КОНТР.		ХРОМИХИНА		12.85				
УТВ.		ШИПКОВ				ФОРМАТ А4		

Формат	Зона	Поз.	Обозначение	Наименование	Кол.	Примечание
				Документация		
А2			1458.01.04.000 СБ	Сборочный чертеж.		
				Детали		
А3		1	1458.01.04.001	Втулка	1	
А3		2	1458.01.04.002	Втулка	1	
А3		3	1458.01.04.003	Фланец	1	
А4		4	1458.01.04.004	Лоток	1	
А4		5	1458.01.04.005	Донышко	1	
Б.4		6	1458.01.04.006.	Стакан		
				Труба 219×10 ГОСТ 8732-78 Б10 ГОСТ 8731-74		
				L: 290 h 14	1	14.9 кг

ИНВ. № ПОДЛ. | ПОДП. И ДАТА | ВЗАМ. ИНВ. № | ИНВ. № ДУБЛ. | ПОДП. И ДАТА

					1458.01.04.000			
ИЗМ	ЛИСТ	№ ДОКУМ	ПОДП	ДАТА	Корпус	ЛИТ	ЛИСТ	ЛИСТОВ
РАЗРАБ		БУДАНКОВА						
ПРОВ.		КРЕМНЕВ				ЦНИИЭП инж. оборудования		
Н. КОНТР.		ХРОМИХИНА		12.85				
УТВ.		ШИПКОВ						

КОПИРОВАЛ ЛОГИНОВА

21084-05 14

ФОРМАТ А4

1458.01.04.000 СБ

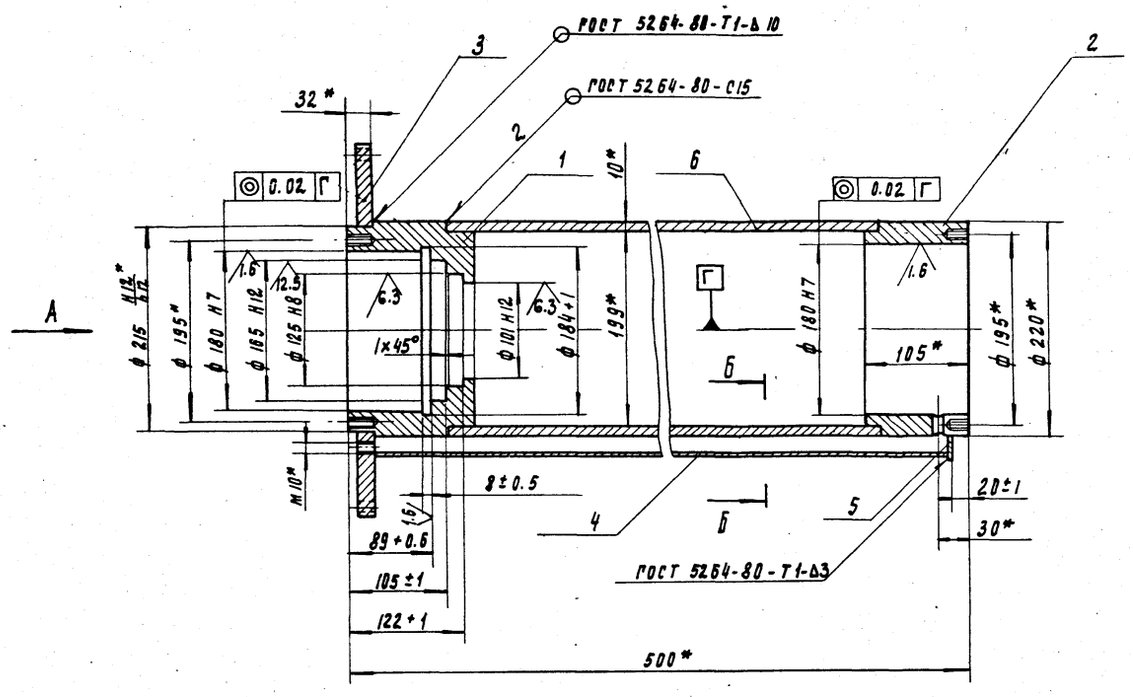

Вид А

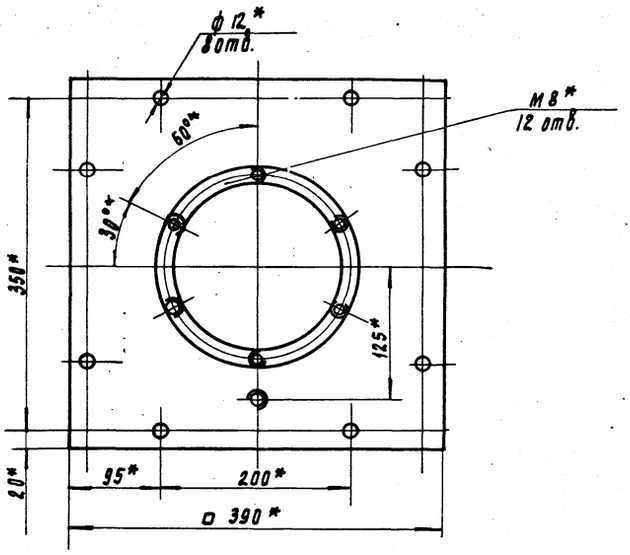

Б - Б

М 1:4

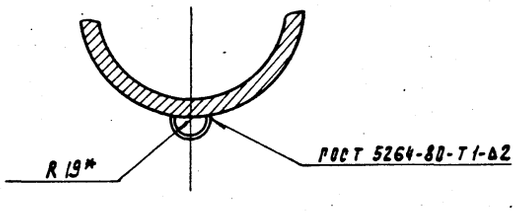

* Размеры для справок.

					1458.01.04.000 СБ			
Изм.	Лист	№ докум.	Подп.	Дата	Корпус Сборочный чертеж	Лит	Масса	Масштаб
Разраб.		Буданкова					37	1:4
Провер.		Кремнев				Лист	Листов 1	
Т. контр.						ЦНИИЭП инж. оборудования КО		
Н. контр.		Хромихина		12.85				
Утв.		Шипков						

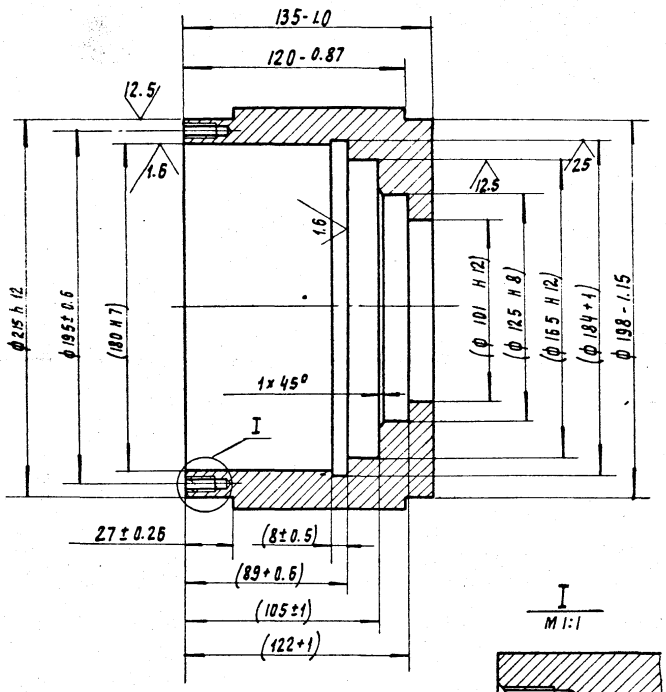

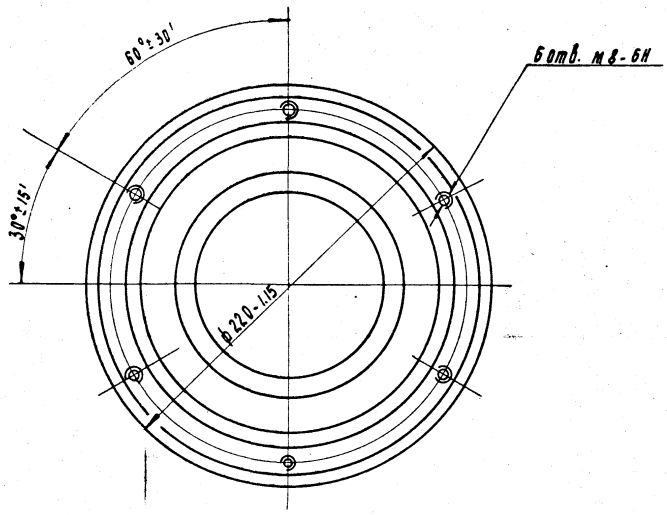

I
М 1:1

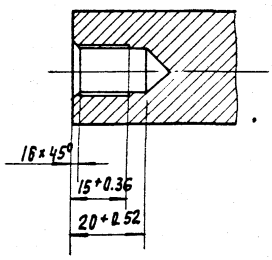

Размеры в скобках после сборки.

				1458.01.04.001		
Изм.	Лист	№ докум.	Подп.	Дата	Втулка	Лит. / Масса / Масштаб: 16 / 1:2
Разраб.		Буданкова				Лист / Листов: 1 / 1
Провер.		Кремнев				
Т. контр.						
Н. контр.		Хромихина			ст 3 гост 380-71	ЦНИИЭП инж. оборудования
Утв.		Шипков				

Формат 12

Вид А

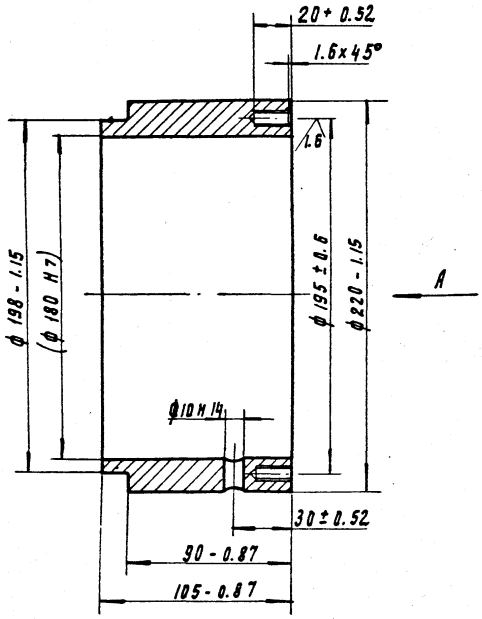

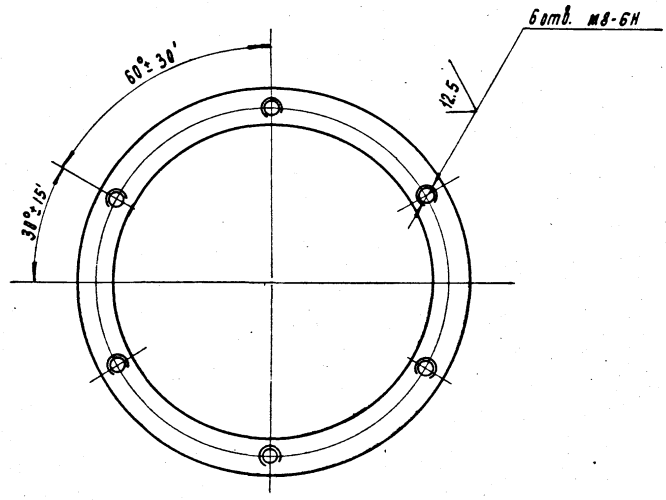

Размеры в скобках после сборки.

				1458.01.04.002		
Изм.	Лист	№ докум.	Подп.	Дата	Втулка	Лит. / Масса / Масштаб: 9.52 / 1:2
Разраб.		Буданкова				Лист / Листов: 1 / 1
Провер.		Кремнев				
Т. контр.						
Н. контр.		Хромихина			Ст3. гост 380-71	ЦНИИЭП инж. оборудования
Утв.		Шипков				

Формат 12

1458.01.04.003

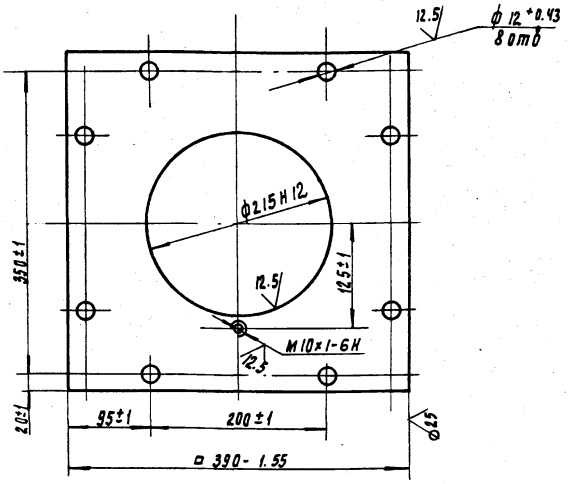

Изм.	Лист	№ докум.	Подп.	Дата
Разраб.		Буданкова		
Провер.		Кремнев		
Т. контр.				
Н. контр.		Хромихина		12.85
Утв.		Шипков		

1458.01.04.003

Фланец

Лит	Масса	Масштаб
	11	1:4
Лист	Листов 1	

Лист — Б15 ГОСТ 19903-74 / Ст3 ГОСТ 14637-79

ЦНИИЭП инж. оборудования

Формат II

1458.01.00.006

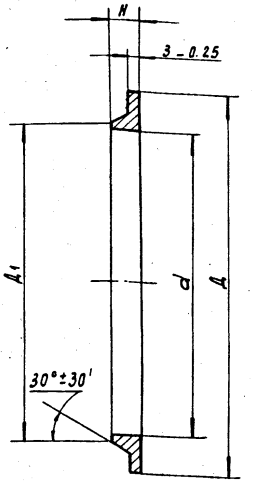

Размеры в мм

Обозначение	d	d1	d	H	Масса, кг
1458.01.00.006	95 e9	76 +0.46	72 +0.74	7-0.43	0,1
-01	110 e9	91 +0.46	87 +0.74	8-0.43	0.14
-02	125 e9	106 +0.46	102 +0.74	8-0.43	0.16

Изм.	Лист	№ докум.	Подп.	Дата
Разраб.		Буданкова		
Провер.		Кремнев		
Т. контр.				
Н. контр.		Хромихина		12.85
Утв.		Шипков		

1458.01.00.006

Упор

Лит	Масса	Масштаб
	см. табл.	1:1
Лист	Листов 1	

Ст. 3 ГОСТ 380-71

ЦНИИЭП инж. оборудования

Формат II

Инв. № подл. | Подп. и дата | Взам. инв. № | Инв. № дубл. | Подп. и дата

1458.01.04.004

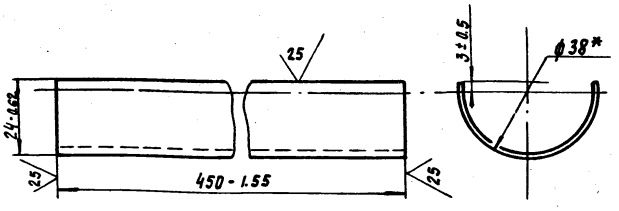

Изм.	Лист	№ докум.	Подп.	Дата
Разраб.		Буданкова		
Провер.		Кремнев		
Т. контр.				
Н. контр.		Хромихина		12.85
Утв.		Шипков		

1458.01.04.004

Лоток

Лит	Масса	Масштаб
	0.54	1:1
Лист	Листов 1	

Труба 38×1.5 ГОСТ 8734-75 / Д ГОСТ 8733-74

ЦНИИЭП инж. оборудования

Формат II

1458.01.04.005

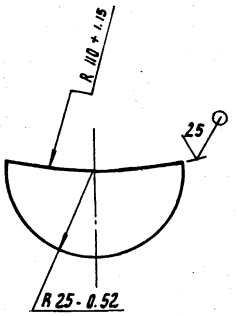

Изм.	Лист	№ докум.	Подп.	Дата
Разраб.		Буданкова		
Провер.		Кремнев		
Т. контр.				
Н. контр.		Хромихина		12.85
Утв.		Шипков		

1458.01.04.005

Донышко

Лит	Масса	Масштаб
	0.025	1:1
Лист	Листов 1	

Лист — Б-3 ГОСТ 19903-74 / Ст3 ГОСТ 16523-70

ЦНИИЭП инж. оборудования

Формат II

Поз.	Обозначение	Наименование	Кол.	Примечание
		Документация		
	1458.01.05.000 СБ	Сборочный чертеж		
		Детали		
1	1458.01.05.001	Втулка	1	
2	1458.01.05.002	Стакан		
		Труба 273×3.5 ГОСТ 10704-76 / Б10 ГОСТ 10705-80		
		L = 490 h14	1	15.8 кг

Изм.	Лист	№ докум.	Подпись	Дата
Разраб.		Буданкова		
Провер.		Кремнев		
Т. контр.				
Н. контр.		Хромихина		12.85
Утв.		Шипков		

1458.01.05.000

Стакан

Лит	Лист	Листов
		1

ЦНИИЭП инж. оборудования

Формат А4

1458.01.05.000 СБ

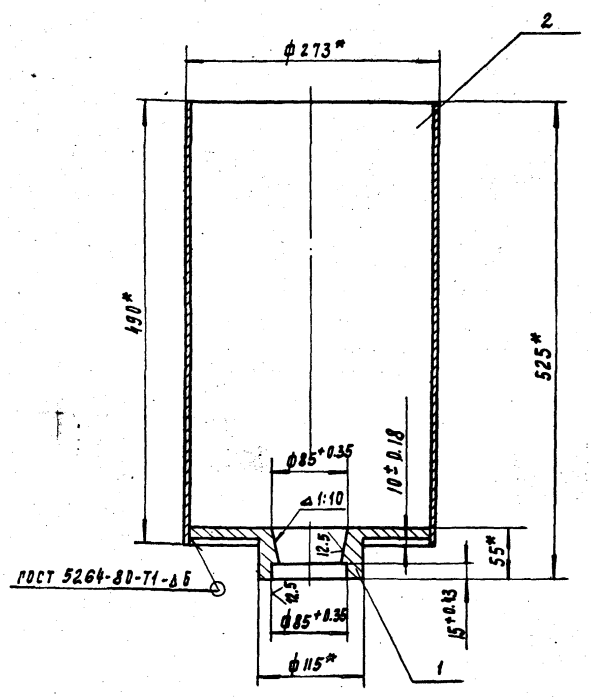

* Размеры для справок.

Изм.	Лист	№ докум.	Подпись	Дата
Разраб.		Буданкова		
Провер.		Кремнев		
Т. контр.				
Н. контр.		Хромихина		12.85
Утв.		Шипков		

Стакан

Сборочный чертеж

Лит.	Масса	Масштаб
	21,6	1:4
Лист	Листов 1	

ЦНИИЭП инж. оборудования

Формат А4

1458.01.05.001

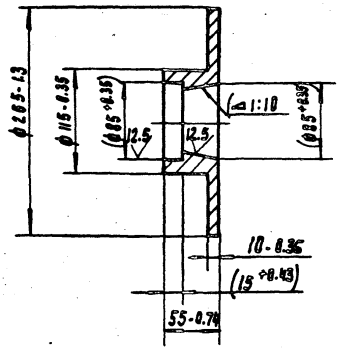

Размеры в скобках после сборки.

Изм.	Лист	№ докум.	Подп.	Дата
Разраб.		Буданкова		
Провер.		Кремнев		
Т. контр.				
Н. контр.		Хромихина		12.85
Утв.		Шипков		

1458.01.05.001

Втулка

Лит	Масса	Масштаб
	5.6	1:4
Лист	Листов 1	

Ст.3 ГОСТ 380-71

ЦНИИЭП инж. оборудования

А4

1458.02.01.002

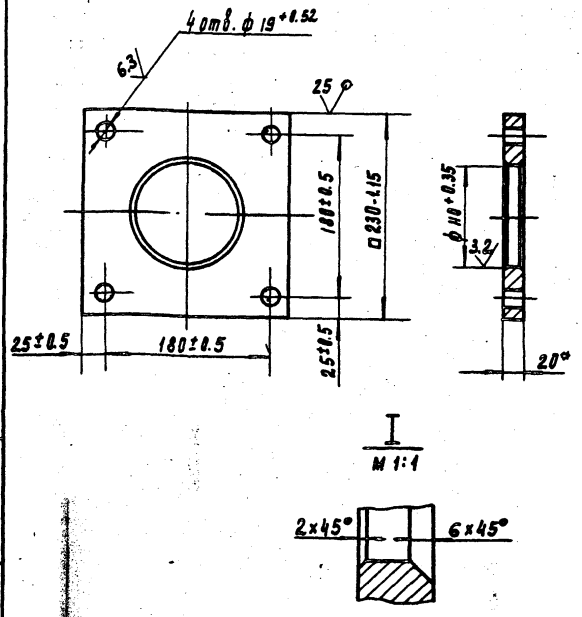

I
М 1:1

* Размер для справок.

Изм.	Лист	№ докум.	Подпись	Дата
Разраб.		Буданкова		
Провер.		Кремнев		
Т. контр.				
Н. контр.		Хромихина		12.85
Утв.		Шипков		

1458.02.01.002

Плита

Лит.	Масса	Масштаб
	6.6	1:4
Лист	Листов 1	

Лист Б-20 ГОСТ 19903-74
Ст.3 ГОСТ 14637-79

ЦНИИЭП инж. оборудования

Формат	Зона	Поз.	Обозначение	Наименование	Кол.	Примечание
				Документация		
А3			1458.02.00.000 СБ	Сборочный чертеж		
				Сборочные единицы		
А4		1	1458.02.01.000	Корпус	1	
				Детали		
А4		2	1458.02.00.001	Крышка	1	
А4		3	1458.02.00.002	Стакан	1	
А4		4	1458.02.00.003	Прокладка	2	
				Стандартные изделия		
		6		Гайка М10-6Н.4.029 ГОСТ 5915-70	3	
		7		Шпилька М10-6g×25.58.029 ГОСТ 22038-76	3	
		8		Кольцо СТ90-60-20 ГОСТ 288-72	1	

Изм.	Лист	№ докум.	Подпись	Дата
Разраб.		Буданкова		
Провер.		Кремнев		
Н. контр.		Хромихина		
Утв.		Шипков		

1458.02.00.000

Подпятник

Лит.	Лист	Листов
		1

ЦНИИЭП инж. оборудования

Формат А4

Инв. № подл. | Подп. и дата | Взам. инв. № | Инв. № дубл. | Подп. и дата

Формат	Зона	Поз.	Обозначение	Наименование	Кол.	Примечание
				Документация		
А3			1458.02.01.000 СБ	Сборочный чертеж		
				Детали		
А3		1	1458.02.01.001	Стакан	1	
А4		2	1458.02.01.002	Плита	1	

Изм.	Лист	№ докум.	Подпись	Дата
Разраб.		Буданкова		
Провер.		Кремнев		
Н. контр.		Хромихина		
Утв.		Шипков		

1458.02.01.000

Корпус

Лит.	Лист	Листов
		1

ЦНИИЭП инж. оборудования

Формат А4

1458.02.00.000 СБ

Вид А

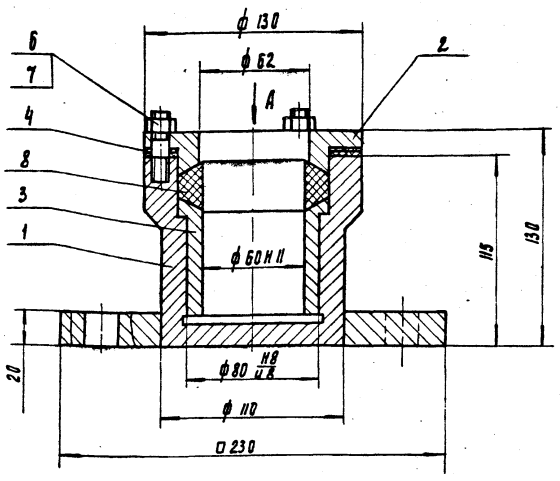

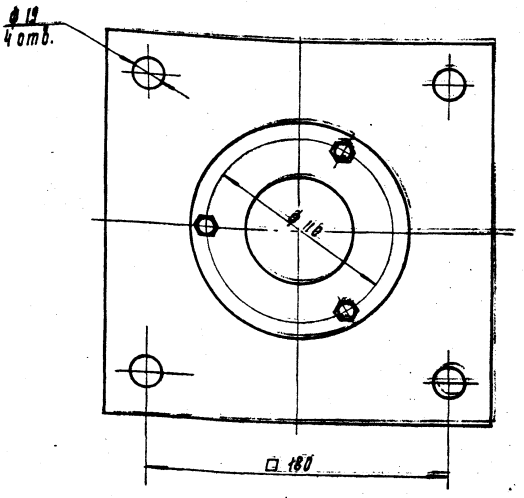

Размеры для справок.

Изм.	Лист	№ докум.	Подпись	Дата
Разраб.		Буданкова		
Провер.		Кремнев		
Т. контр.				
Н. контр.		Хромихина		
Утв.		Шипков		

1458.02.00.000 СБ

Подпятник

Сборочный чертеж

Лит.	Масса	Масштаб
	14	1:2
Лист	Листов 1	

ЦНИИЭП инж. оборудования

21085-05

1458.02.01.001

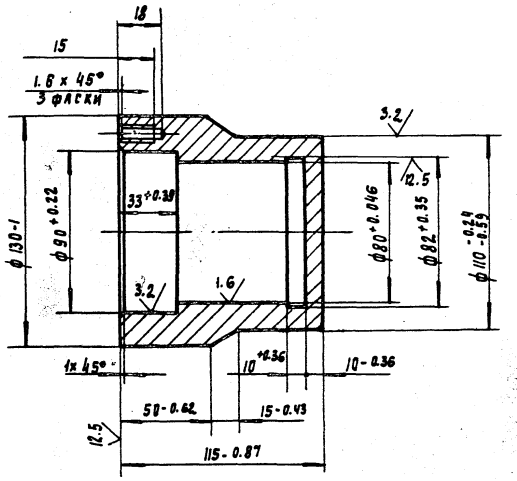

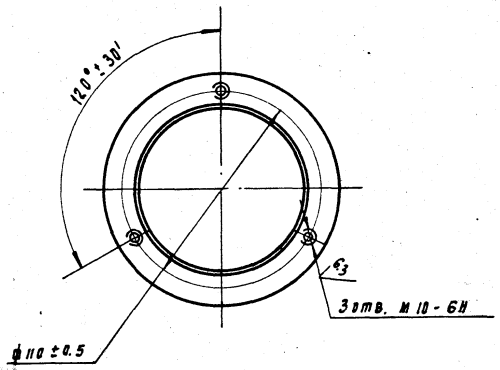

						1458.02.01.001			
Изм.	Лист	№ докум.	Подп.	Дата			Лит.	Масса	Масштаб
Разраб.		Будникова			Стакан			5	1:2
Пров.		Кремнев					Лист	Листов 1	
Т. контр.									
Н. контр.		Хромихина		12.85	Ст. 3 ГОСТ 380-71		ЦНИИЭП инж. оборудования.		
Утв.		Шилков							

Формат: А3

1458.02.00.002

12.5

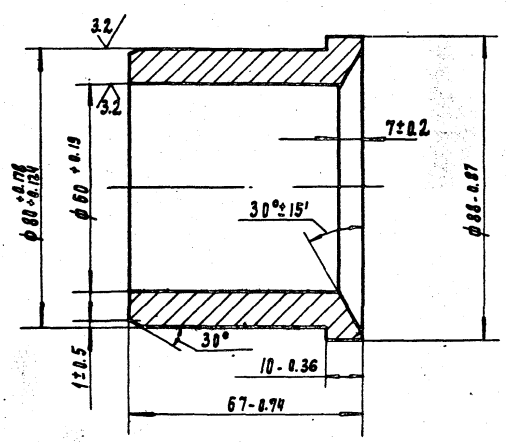

						1458.02.00.002			
Изм.	Лист	№ докум.	Подп.	Дата			Лит.	Масса	Масштаб
Разраб.		Будникова			Стакан			0.77	1:1
Пров.		Кремнев					Лист	Листов 1	
Т. контр.									
Н. контр.		Хромихина		12.85	Ст. 3 ГОСТ 380-71		ЦНИИЭП инж. оборудования		
Утв.									

1458.02.00.003

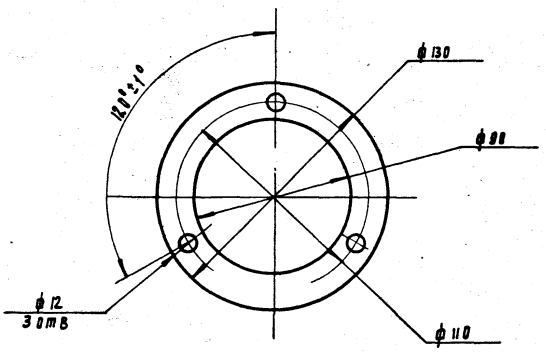

						1458.02.00.003			
Изм.	Лист	№ докум.	Подп.	Дата			Лит.	Масса	Масштаб
Разраб.		Будникова			Прокладка			0.024	1:2
Провер.		Кремнев					Лист	Листов 1	
Т. контр.									
Н. контр.		Хромихина		12.85	Пластина I, лист, ТМКЩ-С-3 ГОСТ 7338-77		ЦНИИЭП инж. оборудования		
Утв.		Шилков							

Инв. № подл. | Подп. и дата | Взам. инв. № | Инв. № дубл. | Подп. и дата

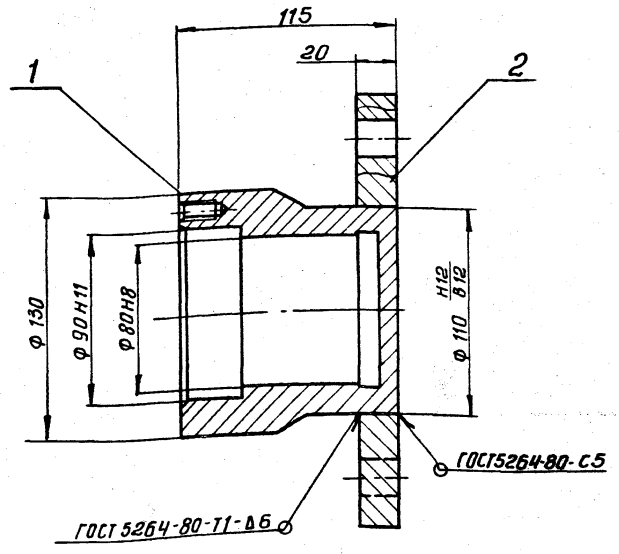

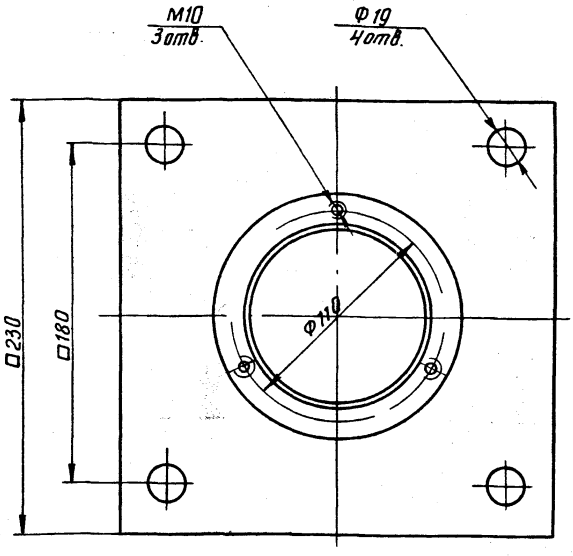

Размеры для справок.

					1458. 02. 01. 000 СБ		
Изм.	Лист	N докум.	Подп.	Дата	Корпус	Лит.	Масса / Масштаб
Разраб.		Будянкова			Сборочный чертеж		11.6 / 1:2
Пров.		Кремнев				Лист	Листов 1
Т. контр.						ЦНИИЭП инж. оборудования	
Н. контр.		Хромихина		12.86			
Утв.		Шипков					

Формат: А3

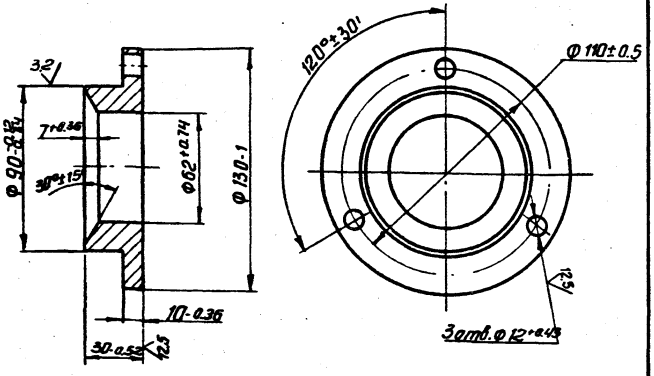

					1458. 02. 00. 001		
Изм.	Лист	N докум.	Подп.	Дата	Крышка	Лит.	Масса / Масштаб
Разраб.		Будянкова					1,5 / 1:2
Пров.		Кремнев				Лист	Листов 1
Т. контр.						ЦНИИЭП инж. оборудования	
Н. контр.		Хромихина		12.86	Ст. 3 ГОСТ 380-71		
Утв.		Шипков					

Формат: А4

Формат	Зона	Поз.	Обозначение	Наименование	Кол.	Примечание
				Документация		
А3			1458. 03. 00. 000 СБ	Сборочный чертеж		
				Детали		
А4		1	1458. 03. 00. 001	Втулка	2	
А4		2	1458. 03. 00. 002	Полухомут	2	
				Стандартные изделия		
		3		Болт М20-6g х 65.58.029 ГОСТ 7798-70	6	
		6		Гайка М20-6Н. 4. 029 ГОСТ 5915-70	8	
		7		Шайба 20.65Г. 029 ГОСТ 6402-70	8	
				Переменные данные для исполнений:		
				1458. 03. 00. 000		
				Сборочные единицы		
А4		8	1458. 03. 01. 000	Вал	1	

Инв. № подл. | Подп. и дата | Взам. инв. № | Инв. № дубл. | Подп. и дата

					1458. 03. 00 000		
Изм.	Лист	N докум.	Подп.	Дата	Мешалка	Лит.	Лист / Листов
Разраб.		Будянкова					1 / 2
Пров.		Кремнев				ЦНИИЭП инж. оборудования	
Н. контр.		Хромихина		12.86			
Утв.		Шипков					

Копировал: Антипова 21084-05 21 Формат: А4

Формат	Зона	Поз.	Обозначение	Наименование	Кол.	Примечание
А4		9	1458.03.02.000	Крыло	2	
				Детали		
А4		10	1458.03.00.003	Растяжка	2	
				1458.03.00.000-01		
				Сборочные единицы		
А4		8	1458.03.01.000-01	Вал	1	
А4		9	1458.03.02.000-01	Крыло	2	
				Детали		
А4		10	1458.03.00.003-01	Растяжка	2	

Изм. Лист. № докум. Подп. Дата — 1458.03.00.000 — Лист 2

Формат: А4

Формат	Зона	Поз.	Обозначение	Наименование	Кол.	Примечание
				Документация		
А3			1458.03.01.000СБ	Сборочный чертеж		
				Детали		
А4		1	1458.03.01.001	Цапфа	1	
А4		2	1458.03.01.002	Фланец	1	
А4		3	1458.03.01.003	Плита	1	
Б4		4	1458.03.01.004	Ребро		
				Полоса $\frac{10\times50\text{-}Б\text{-}ГОСТ\ 103\text{-}76}{Ст.3\text{-}II\text{-}ГОСТ\ 535\text{-}79}$		
				$L = 400\ h14$	2	1.56кг
Б4		5	1458.03.01.005	Ребро		
				Полоса $\frac{10\times50\text{-}Б\text{-}ГОСТ\ 103\text{-}76}{Ст.3\text{-}II\text{-}ГОСТ\ 535\text{-}79}$		
				$L = 40\ h14$	4	0.15кг
Б4		6	1458.03.01.006	Патрубок		Длину уточнить при привязке
				Труба $\frac{89\times6\ ГОСТ\ 8732\text{-}70}{В\ Ст.3\ ГОСТ\ 8731\text{-}74}$	1	

Инв.№ подл. | Подп. и дата | Взам. инв.№ | Инв.№ дубл. | Подп. и дата

Изм. Лист. № докум. Подп. Дата — 1458.03.01.000

Разраб. Буданкова — Пров. Кремнев — Н. контр. Хромихина 12.85 — Утв. Шипков

Вал

Лит. | Лист | Листов: 1

ЦНИИЭП инж. оборудования

Формат: А4

1458.03.02.000СБ

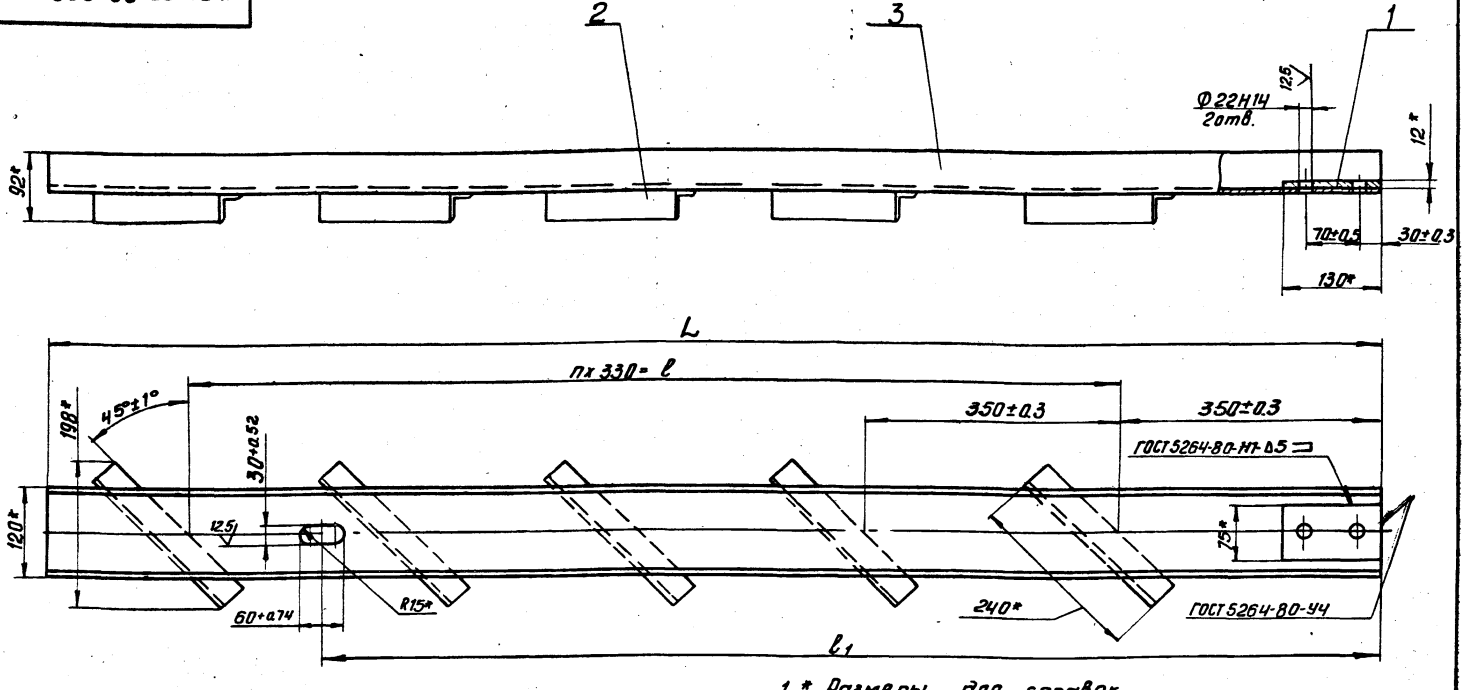

1. * Размеры для справок.
2. Шероховатость отрезных поверхностей деталей ^{25}

Размеры в мм

Обозначение	L	l	l_1	n	Масса, кг
1458.03.02.000	2030 h14	1400	1570±2	4	24
-01	1030 h14	350	850±1	1	12

1458.03.02.000СБ

Изм. Лист. № докум. Подп. Дата

Разраб. Буданкова — Пров. Кремнев — Т. контр. — Н. контр. Хромихина 12.85 — Утв. Шипков

Крыло

Сборочный чертеж

Лит. | Масса | Масштаб: См. табл. | 1:5

Лист | Листов 1

ЦНИИЭП инж. оборудования

Копировал: Антипова 21084-05 22

Формат: А3

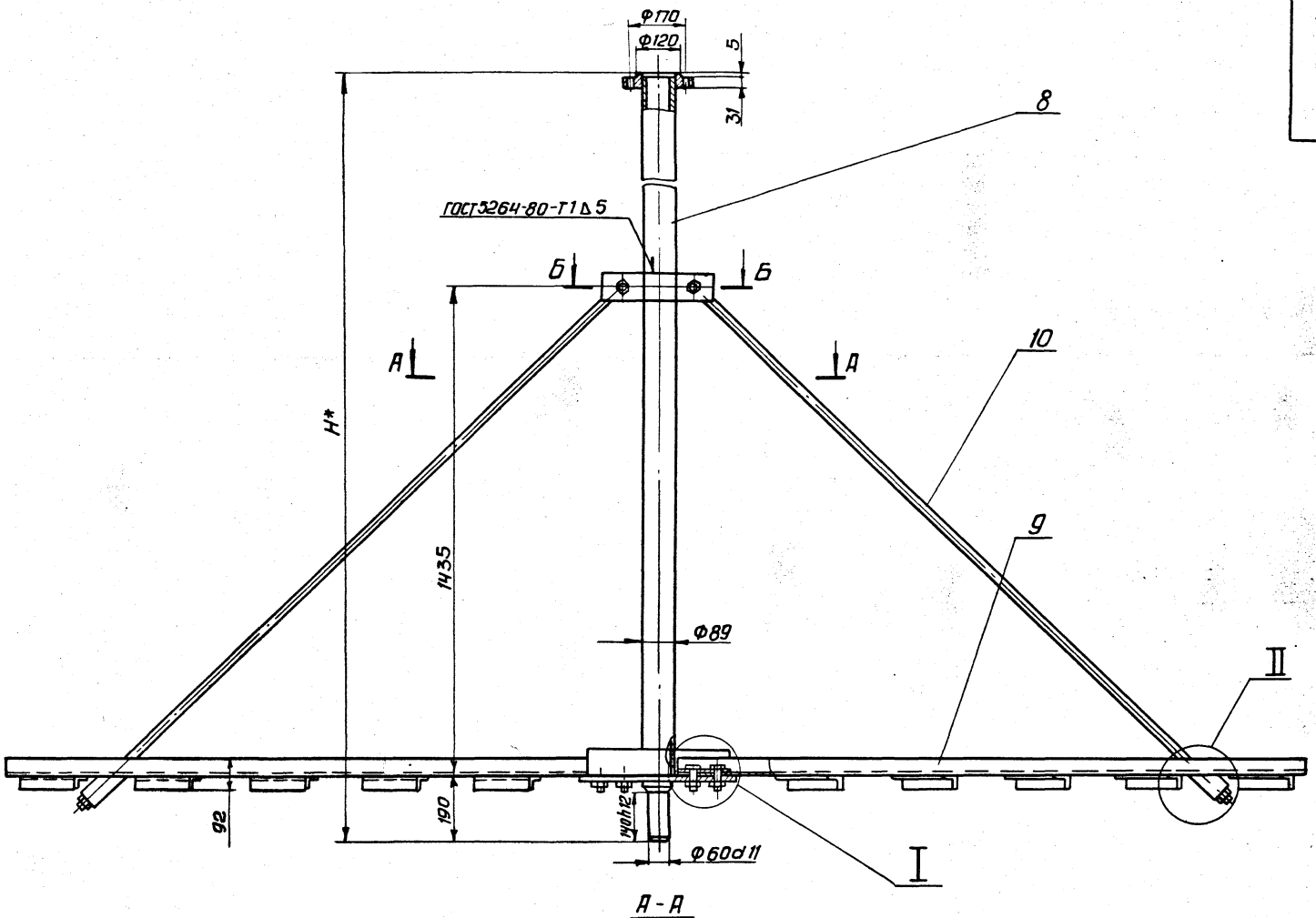

А - А

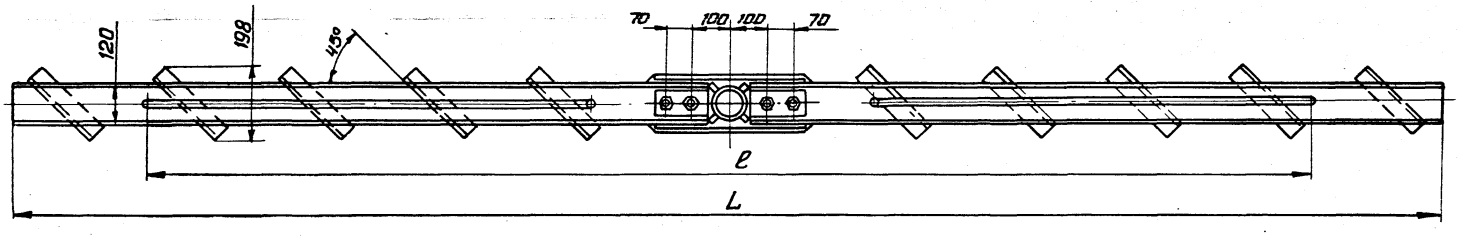

Б - Б
м 1:2

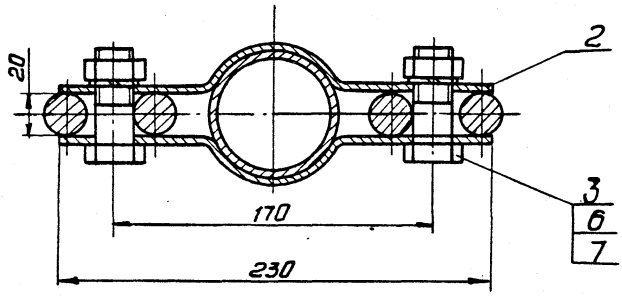

мм

Обозначение	L	ℓ
1458.03.00.000	4200	3280
-01	2200	1840

1. Размеры для справок.
2. *Уточнить при привязке.

I
м 1:4

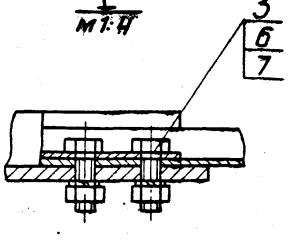

II
м 1:4

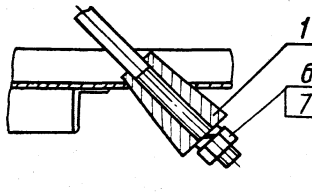

					1458.03.00.000 СБ		
Изм.	Лист	№ докум.	Подп.	Дата	Мешалка Сборочный чертеж	Лит.	Масса	Масштаб
Разраб.		Будамкова					—	1:10
Пров.		Кремнев				Лист	Листов 1
Т. контр.						ЦНИИЭП инж. оборудования	
Н. контр.		Хромихина					
Утв.		Шипков					

Копировал: Антипова 21084-05 23 Формат: А2

1458. 03. 01. 000 СБ

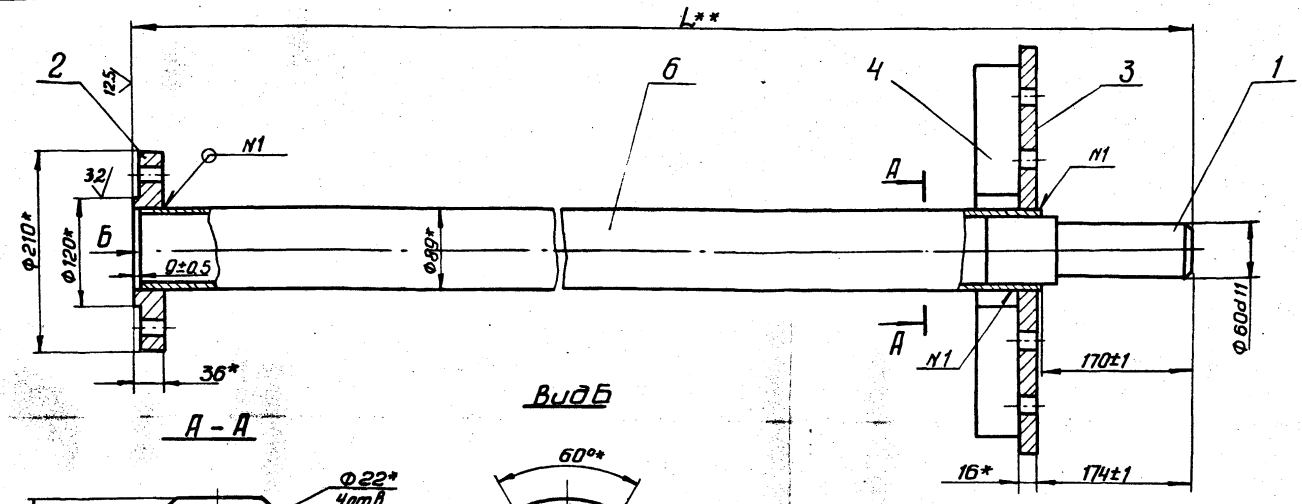

А – А

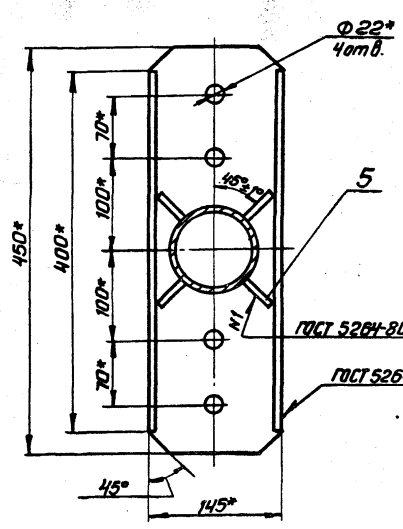

Вид Б

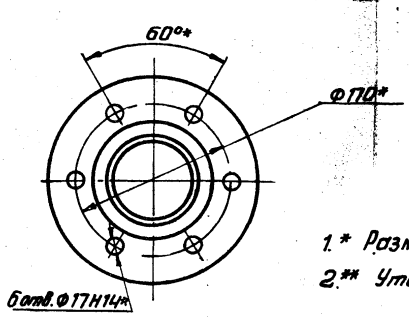

1.* Размеры для справок.

2.** Уточнить при привязке.

Изм.	Лист	N докум.	Подп.	Дата	1458. 03. 01. 000 СБ			
Разраб.		Будянкова			Вал сборочный чертеж	Лит.	Масса	Масштаб
Пров.		Кремнев					43.8	1:4
Т. контр.						Лист	Листов 1	
Н. контр.		Хромихина			ЦНИИЭП инж. оборудования			
Утв.		Шипков						

Формат: А3

1458. 01. 00. 002

25 (V)

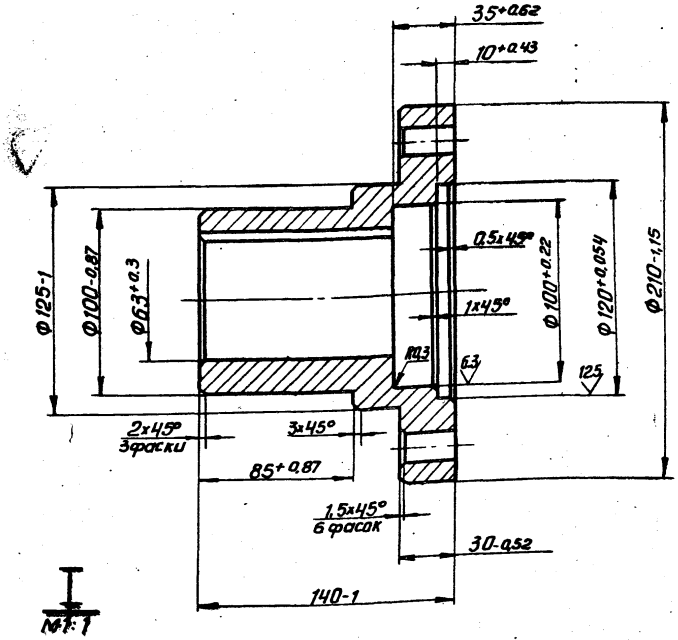

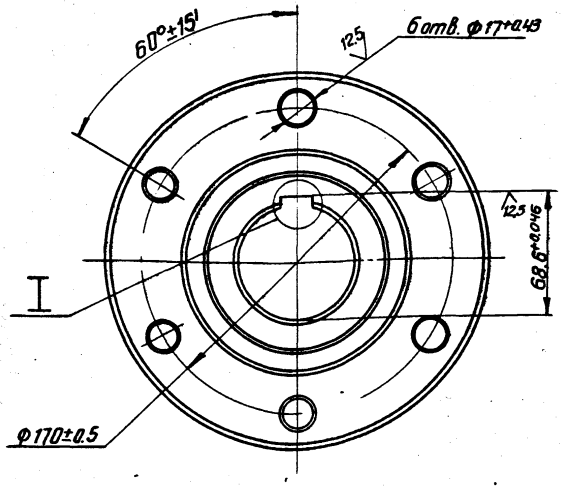

N1:1

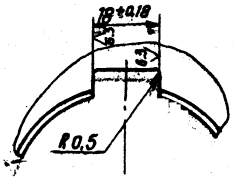

Изм.	Лист	N докум.	Подп.	Дата	1458. 01. 00. 002			
Разраб.		Будянкова			Полумуфта	Лит.	Масса	Масштаб
Пров.		Кремнев					11,4	1:2
Т. контр.						Лист	Листов 1	
Н. контр.		Хромихина			Ст.3 ГОСТ 380-71	ЦНИИЭП инж. оборудования		
Утв.		Шипков						

24

1458.03.00.001

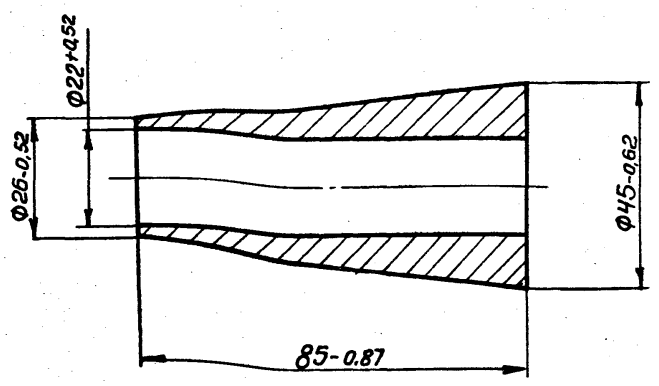

Изм	Лист	N докум	Подп.	Дата
Разраб.		Буданкова		
Пров.		Кремнев		
Т. контр				
Н. контр.		Хромихина		12.85
Утв.		Шипков		

1458.03.00.001

Втулка

Лит.	Масса	Масштаб
	0,45	1:1
Лист	Листов 1	

Ст.3 ГОСТ 380-71

ЦНИИЭП инж. оборудования

Формат А4

1458.03.00.003

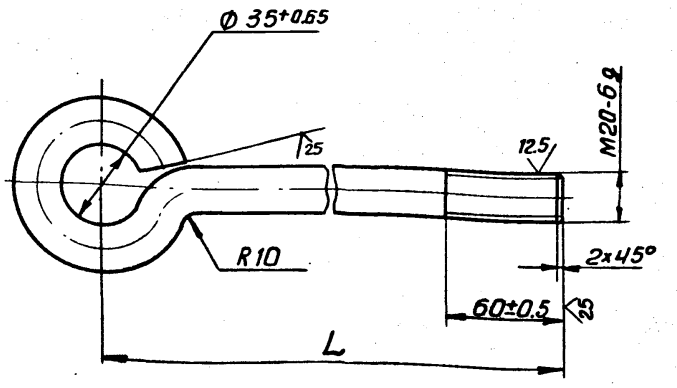

Обозначение	L, мм	Масса, кг
1458.03.00.003	2420±2	5,9
-01	1940±2	4.8

Изм	Лист	N докум	Подп.	Дата
Разраб.		Буданкова		
Пров.		Кремнев		
Т. контр				
Н. контр.		Хромихина		12.85
Утв.		Шипков		

1458.03.00.003

Растяжка

Лит.	Масса	Масштаб
	См. табл.	1:2
Лист	Листов 1	

Круг 20-В-ГОСТ 2590-71 / Ст.3-II-ГОСТ 535-79

ЦНИИЭП инж. оборудования

Формат А4

1458.03.00.002

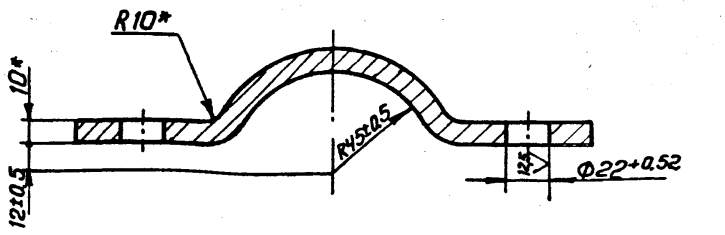

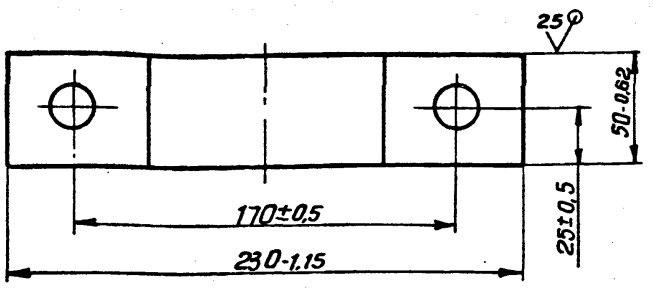

* Размеры для справок:

Изм	Лист	N докум	Подп.	Дата
Разраб.		Буданкова		
Пров.		Кремнев		
Т. контр				
Н. контр.		Хромихина		12.85
Утв.		Шипков		

1458.03.00.002

Полухомут

Лит.	Масса	Масштаб
	0,94	1:2
Лист	Листов 1	

Лист 6-10 ГОСТ 19903-74 / Ст.3 ГОСТ 14637-79

ЦНИИЭП инж. оборудования

Формат А4

1458.03.01.001

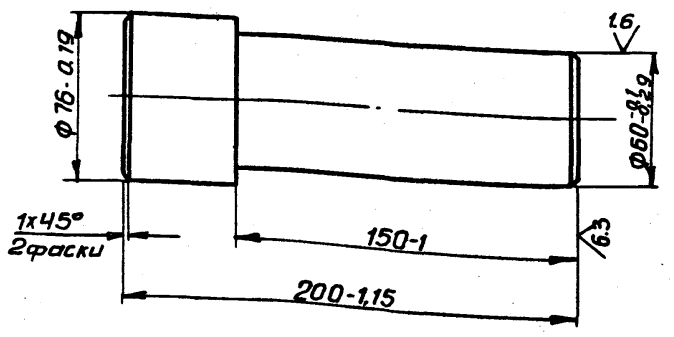

Изм	Лист	N докум	Подп.	Дата
Разраб.		Буданкова		
Пров.		Кремнев		
Т. контр				
Н. контр.		Хромихина		12.85
Утв.		Шипков		

1458.03.01.001

Цапфа

Лит.	Масса	Масштаб
	5,15	1:2
Лист	Листов 1	

Ст.3 ГОСТ 380-71

ЦНИИЭП инж. оборудования

Копировал: Антипова

Формат А4

Формат	Зона	Поз.	Обозначение	Наименование	Кол.	Примечание
				Документация		
			1458.03.02.000 СБ	сборочный чертеж		
				Детали		
БЧ		1	1458.03.02.001	Планка		
				Полоса 12х75-В-ГОСТ 103-76 / Ст.3-II-ГОСТ 535-79		
				L = 130 h14	1	0,92 кг
				Переменные данные для исполнений:		
				1458.03.02.000		
				Детали		
БЧ		2	1458.03.02.002	Ребро		
				Уголок 40х40х4-Б-ГОСТ 8509-72 / Ст.3сп-II-ГОСТ 535-79		
				L = 240 h14	5	0,58 кг
БЧ		3	1458.03.02.003	Лопасть		
				Швеллер 12 ГОСТ 8240-72 / Ст.3сп-II-ГОСТ 535-79		
				L = 2030 h14	1	20,1 кг

Изм.	Лист	№ докум.	Подп.	Дата	1458.03.02.000		
Разраб.		Будянкова			Крыло	Лит.	Лист 1 / Листов 2
Пров.		Кремнев				ЦНИИЭП инж. оборудования	
Н. контр.		Хромихина		12.85			
Утв.		Шипков					

Формат А4

Формат	Зона	Поз.	Обозначение	Наименование	Кол.	Примечание
				1458.03.02.000-01		
				Детали		
БЧ		2	1458.03.02.002	Ребро		
				Уголок 40х40х4-Б-ГОСТ 8509-72 / Ст.3сп-II-ГОСТ 535-79		
				L = 240 h14	2	0,58 кг
БЧ		3	1458.03.02.003-01	Лопасть		
				Швеллер 12-ГОСТ 8240-72 / Ст.3сп-II-ГОСТ 535-79		
				L = 1030 h14	1	10,7 кг

Инв.№ подл. | Подп. и дата | Взам. инв.№ | Инв.№ дубл. | Подп. и дата

Изм.	Лист	№ докум.	Подп.	Дата	1458.03.02.000	Лист 2

Формат А4

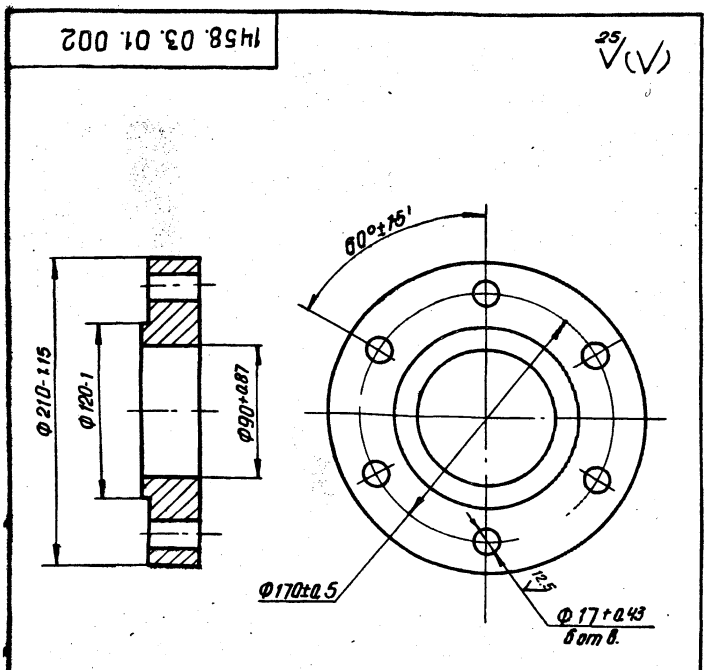

Изм.	Лист	№ докум.	Подп.	Дата	1458.03.01.002			
Разраб.		Будянкова			Фланец	Лит.	Масса 7,1	Масштаб 1:2,5
Пров.		Кремнев					Лист	Листов 1
Т. контр.						ЦНИИЭП инж. оборудования		
Н. контр.		Хромихина		12.85	Ст.3 ГОСТ 380-71			
Утв.		Шипков						

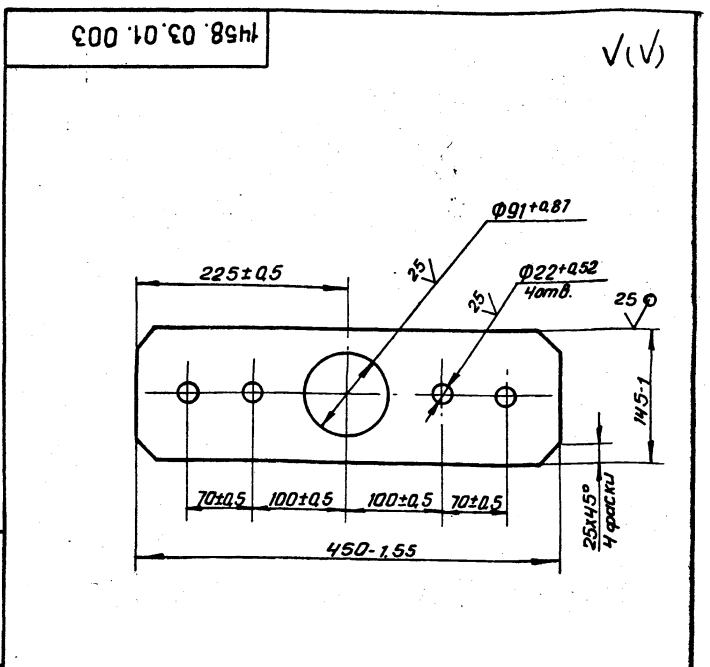

Инв.№ подл. | Подп. и дата | Взам. инв.№ | Инв.№ дубл. | Подп. и дата

Изм.	Лист	№ докум.	Подп.	Дата	1458.03.01.003			
Разраб.		Будянкова			Плита	Лит.	Масса 7	Масштаб 1:4
Пров.		Кремнев					Лист	Листов 1
Т. контр.						ЦНИИЭП инж. оборудования		
Н. контр.		Хромихина		12.85	Лист Б-16 ГОСТ 19903-74 / Ст.3 ГОСТ 14637-79			
Утв.		Шипков						

Номер строки	Обозначение	Наименование	Для испол. 1458.00.00.000- –	01	Примечание
1					
2	1458.00.00.000	Перемешиватель	1		
3	-01	Перемешиватель		1	
4	1458.01.00.000	Привод	1	1	
5	1458.01.01.000	Рама	1	1	
6	1458.01.02.000	Стойка	2	2	
7	1458.01.03.000	Коробка	1	1	
8	1458.01.04.000	Корпус	1	1	
9	1458.01.05.000	Стакан	1	1	
10					
11	1458.02.00.000	Подпятник	1	1	
12	1458.02.01.000	Корпус	1	1	
13					
14	1458.03.00.000	Мешалка	1		
15	-01	Мешалка		1	

1458.00.00.000 ВС

Перемешиватель
Ведомость спецификаций

Изм. Лист № докум. Подп. Дата
Разраб. Буданкова
Пров. Кремнев
Н. контр. Хромихина
Утв. Шипков

Лит. Лист Листов

ЦНИИЭП инж. оборудования

Формат А4

Номер строки	Наименование	Код ОКП	Обозначение документа на поставку	Поставщик	Кол. на испол. 1458.00.00.000- –	01	Примечание
1							
2	Двигатель 4А 112 МА6УЗ	33 2215 1000	ГОСТ 19523-81		1	1	
3							
4	Редуктор 4-160-63-51-3	41 6141 1510	ТУ 2-056-178-79	Редукторный завод			
5				г. Барыш	1	1	
6	Муфта упругая втулочно-						
7	пальцевая						
8	250-32-I.1-40-II 1.УЗ	41 7119 0000	ГОСТ 21424-75		1	1	
9	2000-63-I.1-70.II 1 УЗ	41 7119 0000	ГОСТ 21424-75		1	1	
10							
11	Подшипник 317	46 1200 0000	ГОСТ 8338-75		2	2	
12							
13	Масленка 2.2.45		ГОСТ 19853-74		2	2	
14							
15	Манжета I-70×95-3	25 3131 0000	ГОСТ 8752-79		1	1	
16	Манжета I-85×110-3	25 3131 0000	ГОСТ 8752-79		1	1	
17	Манжета I-100×125-3	25 3131 0000	ГОСТ 8752-79		1	1	
18							
19							
20							
21							
22							
23							
24							
25							
26							
27							

1458.00.00.000 ВП

Изм. Лист № докум. Подп. Дата
Разраб. Буданкова
Пров. Кремнев
Н. контр. Хромихина
Утв. Шипков

Перемешиватель
Ведомость покупных изделий

Лит. Лист Листов

ЦНИИЭП инж. оборудования

gost.e-ecolog.ru