ТИПОВАЯ ДОКУМЕНТАЦИЯ НА КОНСТРУКЦИИ ИЗДЕЛИЯ И УЗЛЫ ЗДАНИЙ И СООРУЖЕНИЙ

СЕРИЯ 7.901-5

НЕСТАНДАРТИЗИРОВАННОЕ ОБОРУДОВАНИЕ СТАНЦИЙ ОЧИСТКИ ПРИРОДНЫХ И СТОЧНЫХ ВОД

ВЫПУСК 2

МЕХАНИЗМ УДАЛЕНИЯ ФЛОТОПЕНЫ

РАБОЧИЕ ЧЕРТЕЖИ

Разработаны:

ЦНИИЭП инженерного оборудования

Главный инженер института А.Г. Кетаов

Главный инженер проекта М.З. Рысин

Утверждены:

Госгражданстроем СССР

Приказ №39 от 4 февраля 1986г

Введены в действие ЦНИИЭП инженерного оборудования

Приказ №10 от 10 февраля 1986г

gost.e-ecolog.ru

Содержание альбома

Обозначение	Наименование	Стр.
	Обложка	
	Титульный лист	1
	Содержание альбома.	2
1583.00.00.000ТУ	Механизм удаления флотопены	
	Технические условия. Лист 1-4	3
1583.00.00.000ТУ	Механизм удаления флотопены	
	Технические условия. Лист 4-8	4
1583.00.00.000ТУ	Механизм удаления флотопены	
	Технические условия. Лист 9-10	5
1583.00.00.000ВС	Механизм удаления флотопены	
	Ведомость спецификаций. Лист 1-2	6
1583.00.00.000ВП	Механизм удаления флотопены	
	Ведомость покупных изделий	
1583.06.00.000	Кронштейн. Спецификация	
1583.07.00.000	Кронштейн. Спецификация	7
1583.00.00.000	Механизм удаления флотопены	
	Спецификация. Лист 1-3	
1583.01.00.000	Привод. Спецификация. Лист 1	8
1583.01.00.000	Привод. Спецификация. Лист 2	
1583.01.01.000	Плита. Спецификация.	
1583.01.02.000	Кронштейн. Спецификация	
1583.01.03.000	Звездочка. Спецификация	9
1583.02.00.000	Подборщик. Спецификация.	
	Лист 1-2	
1583.02.00.000-01	Подборщик. Спецификация	
	Лист 1-2.	
1583.02.01.000	Шнек. Спецификация	
1583.02.02.000	Корпус. Спецификация	10
1583.02.03.000	Вкладыш. Спецификация	
1583.02.04.000	Вкладыш. Спецификация	
1583.02.05.000	Переход. Спецификация	
1583.02.06.000	Кронштейн. Спецификация	
1583.02.06.000-01	Кронштейн. Спецификация	11
1583.02.07.000	Звездочка. Спецификация	
1583.02.08.000	Питатель. Спецификация	
1583.04.00.000	Рама. Спецификация	
1583.05.00.000	Звездочка. Спецификация	12
1583.00.00.000СБ	Механизм удаления флотопены	
	Сборочный чертеж. Лист 1.	13
1583.00.00.000СБ	Механизм удаления флотопены	
	сборочный чертеж. Лист 2	14
1583.00.00.000СБ	Механизм удаления флотопены	
	Сборочный чертеж. Лист 3	15
1583.01.00.000СБ	Привод. Сборочный чертеж	16
1583.01.01.000СБ	Плита. Сборочный чертеж	
1583.01.02.000СБ	Кронштейн. Сборочный чертеж	17
1583.01.03.000СБ	Звездочка Сборочный чертеж	
1583.01.03.001	Втулка	
1583.01.01.003	Ухо	18

1583.01.01.003-01	Ухо	18
1583.02.00.000СБ	Подборщик. Сборочный чертеж	
1583.02.00.000-01СБ	Подборщик. Сборочный чертеж	19
1583.02.02.004	Корпус	
1583.02.05.000СБ	Переход. Сборочный чертеж	
1583.02.05.001	Фланец	
1583.02.00.002	Втулка	
1583.02.00.002-01	Втулка	20
1583.02.01.001	Вал	
1583.02.01.002	Вал	
1583.02.01.003	Ось	
1583.02.01.004	Лопасть	21
1583.02.02.000СБ	Корпус. Сборочный чертеж	22
1583.02.02.001	Фланец	23
1583.02.02.002	Ребро	
1583.02.02.003	Скребок	23
1583.02.01.000СБ	Шнек. Сборочный чертеж	
1583.02.03.000СБ	Вкладыш. Сборочный чертеж	24
1583.02.04.000СБ	Вкладыш. Сборочный чертеж	
1583.02.03.001	Диск	
1583.02.03.002	Втулка	25
1583.02.06.000СБ	Кронштейн. Сборочный чертеж	
1583.02.06.000-01СБ	Кронштейн. Сборочный чертеж	
1583.02.06.001	Фланец	26
1583.02.00.001	Фланец	
1583.02.00.001-01	Фланец	
1583.02.07.000СБ	Звездочка. Сборочный чертеж	27
1583.02.06.002	Кронштейн	
1583.02.06.003	Ребро	
1583.02.06.004	Втулка	
1583.02.08.004	Накладка	28
1583.02.08.000СБ	Питатель. Сборочный чертеж	29
1583.02.07.001	Втулка	
1583.02.08.001	Диск	
1583.02.08.002	Планка	
1583.02.08.003	Лопасть	30
1583.04.00.000СБ	Рама. Сборочный чертеж	31
1583.01.02.001	Вилка	
1583.01.00.001	Ось	
1583.04.00.001	Швеллер	
1583.04.00.002	Ребро	32
1583.05.00.000СБ	Звездочка. Сборочный чертеж	
1583.06.00.000СБ	Кронштейн. Сборочный чертеж	33
1583.00.00.001	Нипель	
1583.06.00.001	Ухо	
1583.07.00.000СБ	Кронштейн. Сборочный чертеж	34
1583.07.00.001	Кронштейн	
1583.07.00.003	Полка	
1583.07.00.002	Ребро	35

Государственный комитет по гражданскому строительству
и архитектуре при Госстрое СССР
ЦНИИЭП инженерного оборудования.

Утверждаю:
Директор ЦНИИЭП
инженерного оборудования.

И. Ю. Рубчак

Механизм удаления флотопены
Технические условия
1583. 00. 00. 000ТУ

Согласована:

1985

Настоящие технические условия распространяются на механизм удаления флотопены с поверхности аэротенков-флотаторов.

1. Технические требования.

1.1. Механизм удаления флотопены должен соответствовать требованиям настоящих технических условий и комплекту конструкторской документации 1583. 00. 00. 000.

1.1.1. Основные параметры и размеры механизма должны соответствовать приведенным на чертеже 1583. 00. 00. 000.

1.2. Характеристики.

1.2.1. Механизм должен обеспечивать равномерное удаление флотопены с поверхности аэротенков-флотаторов и сброс пены в отводные лотки.

1.2.2. Болтовые соединения должны иметь контрящие элементы.

1.2.3. Швы сварных соединений не должны иметь прожогов, трещин, непроваров. Сварные швы должны быть очищены от шлака и брызг. Переход от основного металла к наплавленному должен быть плавным, без подрезов и наплывов. Ширина и высота швов должны быть равномерными.

Инв.№ подл. | Подп. и дата | Взам. инв.№ | Инв.№ дубл. | Подп. и дата

Изм	Лист	№ докум.	Подп.	Дата	1583. 00. 00. 000ТУ		
Разраб.		Парыгина			Механизм удаления флотопены. Технические условия	Лит.	Лист 2 / Листов 10
Пров.		Кремнев				ЦНИИЭП инж. оборудования	
Н. контр.		Хромихина		12.86			
Утв.		Шипков					

Формат А4

Конструктивные элементы сварных швов должны соответствовать требованиям ГОСТ 5264-80 и чертежей.

1.2.4. Шероховатость поверхностей деталей после механической обработки должны соответствовать требованиям чертежей и ГОСТ 2789-73.

1.2.5. Резьба должна быть полной, не иметь искаженного профиля, забоин, выкватов. Сбеги, недорезы, проточки и фаски должны быть выполнены в соответствии с ГОСТ 10549-80, резьба в соответствии с ГОСТ 9150-81.

1.2.6. Основной применяемый материал Ст.3, ГОСТ 380-71.

1.2.7. Обработанные поверхности не должны иметь забоин, заусенцев, задиров и других механических повреждений. Острые кромки должны быть притуплены.

1.2.8. На все металлические поверхности деталей и узлов, кроме покупных изделий и трущихся поверхностей должно быть нанесено покрытие-лак БТ-5100, черный, ГОСТ 312-79.

1.2.9. Срок службы механизма удаления флотопены определяется сроком службы комплектующих изделий.

1.3. Маркировка

1.3.1. На корпусе механизма должна быть установлена табличка с нанесенной на ней маркировкой.

1.3.2. Табличка должна быть изготовлена в соответствии с ГОСТ 12969-67, размеры

Изм	Лист	№ докум.	Подп.	Дата	1583. 00. 00. 000ТУ	Лист 3

Формат А4

таблички должны соответствовать ГОСТ 12971-67.

1.3.4. Табличка должна содержать следующие данные:

наименование министерства, которому подчинен завод-изготовитель;

товарный знак или товарный знак и наименование предприятия-изготовителя;

наименование и тип изделия;

заводской номер изделия;

масса изделия;

год выпуска

клеймо ОТК.

1.4 Упаковка.

1.4.1. Все поверхности механизма не имеющие антикоррозионных покрытий, должны быть покрыты консервирующей смазкой ПВК ГОСТ 19537-74.

1.4.2. Детали механизма должны быть упакованы в ящики, изготавленные по чертежам предприятия-изготовителя.

Инв.№ подл. | Подп. и дата | Взам. инв.№ | Инв.№ дубл. | Подпись и дата

2. Правила приемки.

2.1. Механизм должен пройти обкатку в течение 30 мин. на предприятии-изготовителе.

2.2. Потребитель имеет право производить контрольную проверку механизмов на соответствие требований настоящих технических условий.

3. Методы контроля.

3.1. Проверку размеров производить линейкой ГОСТ 427-75 и рулеткой ГОСТ 7502-80.

3.2. Контроль качества сварных швов и их конструктивных элементов должен произво-

Изм	Лист	№ докум.	Подп.	Дата	1583. 00. 00. 000ТУ	Лист 4

Формат А4

производится внешним осмотром и измерениями по ГОСТ 3242-79 до нанесения лакокрасочных покрытий.

3.3. Шероховатость обрабатываемых поверхностей проверить по образцам шероховатости ГОСТ 9378-75.

3.4. Соответствие применяемых материалов техническим условиям и стандартам проверять по сертификатам качества и паспортам поставщиков.

3.5. Качества резьбы определяется внешним осмотром и измерениями штангенциркулем ГОСТ 166-80, калибром ГОСТ 24997-82.

3.6. Внешний вид механизма, качество лакокрасочных покрытий, маркировка и упаковка контролируются осмотром.

4. Транспортирование и хранение

4.1. Транспортирование и хранение механизма удаления флотопены должно производится по ТУ-204-РСФСР-1034-79 механизма скребкового для вторичных отстойников МС02-9 Воронежского завода „Водмаш оборудование."

4.2. Хранение и транспортирование механизма удаления флотопены в части воздействия климатических факторов внешней среды должны соответствовать требованиям ГОСТ 15150-69, группа Ж1.

5. Указания по эксплуатации.

Эксплуатацию механизма удаления флотопены производить в соответствии с инструкцией по эксплуатации предприятия-изготовителя и предприятия комплектующих изделий.

6. Гарантии поставщика.

6.1. Механизм удаления флотопены должен быть принят техническим контролем предприятия-изготовителя. Изготовитель гарантирует соответствие механизма удаления флотопены требованиям настоящих технических условий при соблюдении потребителем условий эксплуатации, транспортирования и хранения, установленных техническими условиями.

6.2. Срок гарантии устанавливается предприятием-изготовителем.

Приложение 1

Перечень документов, на которые даны ссылки в ТУ.

ГОСТ 312-79	Лак БТ-5100. Технические условия.
ГОСТ 380-71	Сталь углеродистая обыкновенного качества. Марка и общие технические требования.
ГОСТ 2789-73	Шероховатость поверхности. Параметры и характеристики.
ГОСТ 3242-79	Швы сварных соединений. Методы контроля качества.
ГОСТ 4366-76	Смазка солидол синтетический. Технические условия.
ГОСТ 5264-80	Швы сварных соединений. Ручная электродуговая сварка. Основные типы и конструктивные элементы.
ГОСТ 8724-81	Основные нормы взаимозаменяемости. Резьба метрическая. Диаметры и шаги.
ГОСТ 8828-75	Бумага упаковочная водонепроницаемая, двухслойная.
ГОСТ 9150-81	Основные нормы взаимозаменяемости. Резьба метрическая. Профиль.
ГОСТ 10549-80	Выход резьбы. Сбеги, недорезы, проточки и фаски.
ГОСТ 12082-82	Обрешетки дощатые.
ГОСТ 12969-67	Таблички для машин и приборов. Технические требования.
ГОСТ 12971-67	Таблички прямоугольные для машин и приборов. Размеры.

ГОСТ 14192-77	Маркировка грузов.
ГОСТ 15150-69	Машины, приборы и другие технические изделия. Исполнения для различных климатических районов. Категории, условия эксплуатации, хранения и транспортирования в части воздействия климатических факторов внешней среды.
ГОСТ 19537-74	Смазка пластичная ПВХ. Технические условия.
ГОСТ 24705-81	Основные нормы взаимозаменяемости. Резьба метрическая. Основные размеры.

Приложение 2

Перечень оборудования, приборов, необходимых для контроля продукции.

Наименование оборудования	Количество	Краткая характеристика
Штангенциркуль ГОСТ 166-80	1	Пределы измерения от 0 до 150. Цена деления 1мм.
Линейка измерительная ГОСТ 427-75.	1	Пределы измерения от 0 до 1000мм. Цена деления 1мм.
Рулетка измерительная ГОСТ 7502-80	1	Пределы измерения от 0 до 1000мм. Цена деления - 1мм.
Образцы шероховатости поверхности ГОСТ 9378-75	комплект.	Набор № 1.
Калибры для метрической резьбы ГОСТ 24997-81	комплект.	

Лист регистрации изменений

Изм.	Номера листов (страниц)				Всего листов (страниц) и докум.	№ докум.	Входящий № сопроводительного докумен. и дата	Подпись	Дата
	измененных	замененных	новых	изъятых					

Инв. № подл. | Подпись и дата | Взам. инв. N | Инв. N дубл. | Подпись и дата

Инв. N подл. | Подпись и дата | Взам. инв. N | Инв. № дубл. | Подпись и дата

№строки	Обозначение	Наименование	Куда входит: Обозначение	Куда входит: Кол.	Общее кол.	Примечание
1	1583. 00. 00. 000	Механизм удаления флотопены			1	
2						
3	1583. 01. 00. 000	Привод			1	
4	1583. 01. 01. 000	Плита	1583. 01. 00. 000		1	
5	1583. 01. 02 000	Кронштейн	То же		1	
6	1583. 01. 03. 000	Звездочка	>>		1	
7						
8	1583. 02. 00. 000	Подборщик			1	
9	1583. 02. 00. 000-01	Подборщик			1	
10						
11	1583. 02. 01. 000	Шнек	1583. 02. 00. 000		1	
12			1583. 02. 00. 000-01		1	
13						
14	1583. 02. 02. 000	Корпус	1583. 02. 00. 000		1	
15			1583. 02. 00. 000-01		1	
16					2	
17	1583. 02. 03. 000	Вкладыш	1583. 02. 00. 000		1	
18			1583. 02. 00. 000-01		1	
19					2	
20	1583. 02. 04. 000	Вкладыш	1583. 02. 00. 000		1	
21			1583. 02. 00. 000-01		1	
22					2	
23	1583. 02. 05. 000	Переход	1583. 02. 00. 000		1	
24			1583. 02. 00. 000-01		1	
25					2	
26						
27						

Изм.	Лист	№ докум.	Подп.	Дата	1583. 00. 00. 000 ВС			
Разраб.		Парыгина			Механизм удаления флотопены Ведомость спецификаций	Лит.	Лист 1	Листов 2
Пров.		Кремнев				ЦНИИЭП инж. оборудования		
Н. контр.		Хромихина						
Утв.		Шипков						

Формат А3

№строки	Обозначение	Наименование	Куда входит: Обозначение	Куда входит: Кол.	Общее кол.	Примечание
1	1583. 02. 06. 000	Кронштейн	1583. 02. 00. 000	1		
2			1583. 02. 00. 000-01	1		
3				2		
4	1583. 02. 06. 000-01	Кронштейн	1583. 02. 000	1		
5			1583. 02. 000-01	1		
6				2		
7	1583. 02. 07. 000	Звездочка	1583. 02. 000	1		
8			1583. 02. 000-01	1		
9				2		
10	1583. 02. 08. 000	Питатель		1		
11						
12						
13	1583. 04. 00. 000	Рама		1		
14	1583. 05. 00. 000	Звездочка		1		
15	1583. 06. 00. 000	Кронштейн		1	4	
16	1583. 07. 00. 000	Кронштейн		1	4	
17						
18						
19						
20						
21						
22						
23						
24						
25						
26						
27						
28						
29						
30						
31						
32						

Изм.	Лист	№ докум.	Подп.	Дата	1583. 00. 00. 000 ВС	Лист 2

№ строки	Наименование	Код ОКП.	Обозначение документа на поставку	Поставщик	Куда входит (обозначение)	Количество: На изделие	Вком-плекты	На регулир.	Всего	Примечание
1	Масленка 6,3		ГОСТ 20905-75			8			8	
2	Механизм скребковый		ТУ- 204- РСФСР	Воронежский з-д						
3	унифицированный для		-1034- 79	„Водмашоборудование"	1583. 00. 00. 000	1			1	
4	вторичных отстойников									
5	МС02-9									
6										
7	Муфта упругая									
8	втулочно-пальцевая		ГОСТ 21424-75		1583. 01. 00. 000	1			1	4.43кг
9	125-25-II. 1-28-I. 1	41 7119 0000								
10										
11	Муфта кулачково-									
12	дисковая 250-40-11	41 7115	ГОСТ 20720-81		1583. 00 00. 000	2			2	
13	Переход 3325х8-159х4		ГОСТ 17378-83			2			2	
14	Редуктор			по „Редуктор"						
15	Ч80-12,5-51-1-2. У3	416141 0710	ТУ2- 056- 181- 79	г. Ижевск		1			1	18.7кг
16										
17	Электродвигатель									
18	4А 100L 6У3	3322151000	ГОСТ 19523-81		1583. 01. 00. 000	1			1	
19	N = 2,2кВт; n = 1000 об/мин									
20										
21	Цепь ПР-25.4-5670		ГОСТ 13568-75		1583. 00. 00. 000	6.5м			6.5м	17кг
22	Трубка 4с 8х3		ГОСТ 5496-74							
23										
24										
25										

Изм	Лист	N докум.	Подп.	Дата
Разраб.		Парыгина		
Пров.		Кремнев		
Т. контр.		Хромихин		12.86
Утв.		Шипков		

1583. 00. 00. 000ВП

Механизм удаления флотопены

Ведомость покупных изделий.

Лит.	Лист	Листов
		1

ЦНИИЭП инж. оборудования

Формат	Зона	Поз.	Обозначение	Наименование	Кол.	Примечание
				Документация		
А3			1583. 06. 00. 000 СБ	Сборочный чертеж		
				Детали		
А4		1	1583. 06. 00. 001	Ухо	1	
Б4		2	1583. 06. 00. 002	Миппель	2	
				Ст.3 ГОСТ 380-71	2	0,05

Изм	Лист	N докум.	Подп.	Дата
Разраб.		Парыгина		
Провер.		Кремнев		
Т. контр.				
Н. контр.		Хромихин		12.86
Утв.		Шипков		

1583. 06. 00. 000

Кронштейн

Лит.	Лист	Листов
		1

ЦНИИЭП инж. оборудования

Формат А4

Формат	Зона	Поз.	Обозначение	Наименование	Кол.	Примечание
				Документация		
А3			1583. 07. 00. 000 СБ	Сборочный чертеж		
				Детали		
А3		1	1583. 07. 00. 001	Кронштейн	1	
А4		2	1583. 07. 00. 002	Ребро	2	
А4		3	1583. 07. 00. 003	Полка	1	

Инв. № дубл. | Подп. и дата | Взам. инв. № | Инв. № подл. | Подпись и дата

Изм	Лист	N докум	Подп.	Дата
Разраб.		Парыгина		
Пров.		Кремнев		
Н. контр.		Хромихин		12.86
Утв.		Шипков		

1583. 07. 00. 000

Кронштейн

Лит.	Лист	Листов
		1

ЦНИИЭП инж. оборудования

Копировал: Антипова 21084-04 8 Формат А4

Форм.	Зона	Поз.	Обозначение	Наименование	Кол.	Примечание
				Документация		
А2			1583.00.00.000СБ	Сборочный чертеж		
А3			1583.00.00.000ВС	Ведомость спецификаций		
А3			1583.00.00.000ВП	Ведомость покупных изделий		
А4			1583.00.00.000ТУ	Технические условия		
				Сборочные единицы		
А4		1	1583.01.00.000	Привод	1	
А4		2	1583.02.00.000	Подварщик	1	
А4		3	1583.02.00.000-01	Подварщик	1	
А4		4	1583.04.00.000	Рама	1	
А4		5	1583.05.00.000	Звездочка	1	
А4		6	1583.06.00.000	Кронштейн	4	
А4		7	1583.07.00.000	Кронштейн	4	
				Детали		
А4		10	1583.00.00.001	Ниппель	8	
А4		11	1583.00.00.002	Скребок		
				Лист 6-3 ГОСТ 19903-74 Ст3 ГОСТ 16523-70		
				250h14x500h14	2	Уточнить по месту
А4		12	1583.00.00.003	Стержень		
				Круг 20-В-ГОСТ 2590-71 Ст.3 ГОСТ 535-79		Уточнить
				L = 1500h14	2	по месту

Изм.	Лист	№ докум.	Подп.	Дата
Разраб.		Парыгина		
Пров.		Кремнев		
Н. контр.		Хромихина		12.85
Утв.		Шипков		

1583.00.00.000

МЕХАНИЗМ УДАЛЕНИЯ ФЛОТОПЕНЫ

Лит.	Лист	Листов
	1	3

ЦНИИЭП инж. оборудования

Формат А4

Форм.	Зона	Поз.	Обозначение	Наименование	Кол.	Примечание
				Стандартные изделия		
				Болт ГОСТ 7805-70		
		15		М10-6g x 30.58	4	
		16		М16-6g x 45.58	16	
		17		М20-6g x 45.58	8	
				Гайка ГОСТ 5915-70		
		18		М10-6Н.5	4	
		19		М16-6Н.5	16	
		20		М20-6Н.5	8	
		21		Шайба 16.65Г		
				ГОСТ 6402-70	16	
				Шайба ГОСТ 10906-78		
		22		10.01.	4	
		23		20.01	8	
		24		Масленка 6.3		
				ГОСТ 20905-75	8	
		25		Муфта кулачково-дисковая 250-40-11		
				ГОСТ 20720-81	2	
				Материал		
		26		Трубка 4с 8х3		
				ГОСТ 5496-78	12	м
		27		Цепь		
				ПР-25,4-5670		
				ГОСТ 13568-75	6.2	м

Инв. № подл. | Подп. и дата | Взам. инв. № | Инв. № дубл. | Подп. и дата

Изм.	Лист	№ докум.	Подп.	Дата

1583.00.00.000

Лист 2

Формат А4

Форм.	Зона	Поз.	Обозначение	Наименование	Кол.	Примечание
				Прочие изделия		
		29	МС 02-9	Механизм скребковый унифицированный для вторичных отстойников ТУ-204-рсфср-1034-79 Воронежский завод „Водмашоборудование"	1	

Изм.	Лист	№ докум.	Подп.	Дата

1583.00.00.000

Лист 3

Формат А4

Форм.	Зона	Поз.	Обозначение	Наименование	Кол.	Примечание
				Документация		
А2			1583.01.00.000СБ	Сборочный чертеж		
				Сборочные единицы		
А4		1	1583.01.01.000	Плита	1	
А4		2	1583.01.02.000	Кронштейн	1	
А4		3	1583.01.03.000	Звездочка	1	
				Детали		
А4		4	1583.01.00.001	Ось	1	
				Стандартные изделия		
		5		Болт откидной М24х180		
				36.С.016. ГОСТ 3033-79	1	
				Болт ГОСТ 7798-70		
		6		М8-6g x 60.58	1	
		7		М10-6g x 60.58	4	
		8		М12-6g x 60.58	4	
		9		Винт М8х30.48		
				ГОСТ 1482-84	1	
				Гайка ГОСТ 5915-70		
		10		М8-6Н.5	1	
		11		М10-6Н.5	4	

Инв. № подл. | Подп. и дата | Взам. инв. № | Инв. № дубл. | Подп. и дата

Изм.	Лист	№ докум.	Подп.	Дата
Разраб.		Парыгина		
Пров.		Кремнев		
Н. контр.		Хромихина		12.85
Утв.		Шипков		

1583.01.00.000

Привод

Лит.	Лист	Листов
	1	2

ЦНИИЭП инж. оборудования

Формат А4

Формат	Зона	Поз.	Обозначение	Наименование	Кол.	Примечание
				Гайка ГОСТ5915-70		
		12		М12-6Н.5	4	
		13		М24-6Н.5	3	
		14		Ось Б-20 h11 x 60		
				Ст.3 сп ГОСТ 9650-80	1	
				Шайба ГОСТ 6402-70		
		15		1065Г029	5	
		16		1265Г029	4	
				Шайба ГОСТ 9649-78		
		17		1.20.01.05	1	
		18		1.24.01.05	1	
		19		Шайба 7019-0397		
				ГОСТ 13438-68	1	
		20		Шайба 7019-0621		
				ГОСТ 14734-69	1	
				Шплинт ГОСТ397-79	1	
		21		4х28-001	1	
		22		5х32-001	1	
		24		Муфта упругая втулочно-		
				-пальцевая		
				125-25-II.1-28-I.1		
				ГОСТ 21424-75	1	4,43кг
		25		Электродвигатель		
				4А 100L6У3		
				N=2,2кВт; n=1000 об/мин		
				ГОСТ 19523-81	1	42кг
				Покупные изделия		
		26		Редуктор		
				4ВО-125-51-1-2.У3		
				ПО "Редуктор" г. Ижевск	1	18,7кг

Изм. Лист N докум. Подп. Дата — 1583.01.00.000 — Лист 2

Формат А4

Формат	Зона	Поз.	Обозначение	Наименование	Кол.	Примечание
				Документация		
А3			1583.01.01.000СБ	Сборочный чертеж		
				Детали		
Б4		1	1583.01.01.001	Плита		
				Лист Б-20 ГОСТ 19903-74 / Ст.3 ГОСТ 14637-79		
				260 h14 x 840 h14	1	33кг
Б4		2	1583.01.01.002	Накладка		
				Лист Б-20 ГОСТ 19903-74 / Ст.3 ГОСТ 14637-79		
				190 h14 x 100 h14	2	1,5кг
А4		3	1583.01.01.003	Ухо	2	
Б4		4	1583.01.01.004	Накладка		
				Лист Б-8 ГОСТ 19903-74 / Ст.3 ГОСТ 14637-79		
				40 h14 x 60 h14	4	0,2кг

Инв.№ подл. | Подп. и дата | Взам. инв.№ | Инв.№ дубл. | Подп. и дата

Изм. Лист N докум. Подп. Дата — 1583.01.01.000

Разраб. Парыгина — Провер. Кремнев — Н. контр. Хромихина 12.85 — Утв. Шипков

Плита

Лит. | Лист | Листов: 1

ЦНИИЭП инж. оборудования

Формат А4

Формат	Зона	Поз.	Обозначение	Наименование	Кол.	Примечание
				Документация		
А3			1583.01.02.000СБ	Сборочный чертеж		
				Детали		
А4		1	1583.01.01.003-01	Ухо	2	
А4		2	1583.01.02.001	Вилка	1	
Б4		3	1583.01.02.002	Основание		
				Лист Б-20 ГОСТ 19903-74 / Ст.3 ГОСТ 14637-79		
				260 h14 x 440 h14	1	18кг

Изм. Лист N докум. Подп. Дата — 1583.01.02.000

Разраб. Парыгина — Пров. Кремнев — Н. контр. Хромихина 12.85 — Утв. Шипков

Кронштейн

Лит. | Лист | Листов: 1

ЦНИИЭП инж. оборудования

Формат А4

Формат	Зона	Поз.	Обозначение	Наименование	Кол.	Примечание
				Документация		
А3			1583.01.03.000СБ	Сборочный чертеж		
				Детали		
А4		1	1583.01.03.001	Втулка	1	
Б4		2	1583.01.03.002	Звездочка	1	
				Сталь 45 ГОСТ 1050-74	1	4,2кг

Инв.№ подл. | Подп. и дата | Взам. инв.№ | Инв.№ дубл. | Подп. и дата

Изм. Лист N докум. Подп. Дата — 1583.01.03.000

Разраб. Парыгина — Пров. Кремнев — Н. контр. Хромихина 12.85 — Утв. Шипков

Звездочка

Лит. | Лист | Листов: 1

ЦНИИЭП инж. оборудования

Формат	Зона	Поз.	Обозначение	Наименование	Кол.	Примечание
				Документация		
А2			1583.02.00.000СБ	Сборочный чертеж		
				Сборочные единицы		
А4		1	1583.02.01.000	Шнек	1	
А4		2	1583.02.02.000	Корпус	1	
А4		3	1583.02.03.000	Вкладыш	1	
А4		4	1583.02.04.000	Вкладыш	1	
А4		5	1583.02.05.000	Переход	1	
А4		6	1583.02.06.000	Кронштейн	1	
А4		7	1583.02.06.000-01	Кронштейн	1	
А4		8	1583.02.07.000	Звездочка	1	
А4		9	1583.02.08.000	Питатель	1	
				Детали		
А3		10	1583.02.00.001	Фланец	1	
А3		11	1583.02.00.001-01	Фланец	1	
А3		12	1583.02.00.002	Втулка	2	
А3		13	1583.02.00.002-01	Втулка	2	

Изм.	Лист	N докум.	Подп.	Дата	1583.02.00.000			
Разраб.		Парыгина			Подборщик	Лит.	Лист 1	Листов 2
Пров.		Кремнев				ЦНИИЭП инж. оборудования		
Н. контр.		Хромихина		12.85				
Утв.		Шипков						

Формат А4

Формат	Зона	Поз.	Обозначение	Наименование	Кол.	Примечание
				Стандартные изделия		
		14		Болт М12-6дх35.58		
				ГОСТ 7798-70	8	
		15		Болт М16-6дх40.58		
				ГОСТ 7798-70	8	
		16		Шайба 12.65Г		
				ГОСТ 6402-70	8	
		17		Шайба 16.65Г		
				ГОСТ 6402-70	8	
			Различия исполнений 1583.02.00.000-01 чертежу.	1583.02.00.000 и по сборочному		

Инв. № подл. | Подп. и дата | Взам. инв. № | Инв. № дубл. | Подп. и дата

Изм.	Лист	N докум.	Подп.	Дата	1583.02.00.000	Лист 2

Формат А4

Формат	Зона	Поз.	Обозначение	Наименование	Кол.	Примечание
				Документация		
А2			1583.02.01.000СБ	Сборочный чертеж		
				Детали		
А4		1	1583.02.01.001	Вал	1	
А4		2	1583.02.01.002	Вал	1	
А4		3	1583.02.01.003	Ось	1	
А4		4	1583.02.01.004	Лопасть	21	

Изм.	Лист	N докум.	Подп.	Дата	1583.02.01.000			
Разраб.		Парыгина			Шнек	Лит.	Лист 1	Листов 1
Пров.		Кремнев				ЦНИИЭП инж. оборудования		
Н. контр.		Хромихина		12.85				
Утв.		Шипков						

Формат А4

Формат	Зона	Поз.	Обозначение	Наименование	Кол.	Примечание
				Документация		
А2			1583.02.02.000СБ	Сборочный чертеж		
				Детали		
А3		1	1583.02.02.001	Фланец	2	
А4		2	1583.02.02.002	Ребро	3	
А4		3	1583.02.02.003	Скребок	1	
А4		4	1583.02.02.004	Корпус	1	
Б4		5	1583.02.02.005	Пластина		
				Полоса 16х20-Б ГОСТ 103-76 Ст.3 ГОСТ 380-71		
				L=3186 h14	1	3кг

Инв. № подл. | Подпись и дата | Взам. инв. № | Инв. № дубл. | Подпись и дата

Изм.	Лист	N докум.	Подп.	Дата	1583.02.02.000			
Разраб.		Парыгина			Корпус	Лит.	Лист 1	Листов 1
Пров.		Кремнев				ЦНИИЭП инж. оборудования		
Н. контр.		Хромихина		12.85				
Утв.		Шипков						

Копировал: Антипова 21034-04 11

Форм.	Зона	Поз.	Обозначение	Наименование	Кол.	Примечание
				Документация		
А3			1583.02.03.000СБ	Сборочный чертеж		
				Детали		
А4		1	1583.02.03.001	Диск	1	
А4		2	1583.02.03.002	Втулка	1	

Изм.	Лист	N докум.	Подп.	Дата
Разраб.		Парыгина		
Пров.		Кремнев		
Н. контр.		Хромишина		
Утв.		Шипков		

1583.02.03.000

Вкладыш

Лит.	Лист	Листов
		1

ЦНИИЭП инж. оборудования

Формат А4

Форм.	Зона	Поз.	Обозначение	Наименование	Кол.	Примечание
				Документация		
А3			1583.02.03.000СБ	Сборочный чертеж		
				Детали		
А4		1	1583.02.03.002	Втулка	1	
Б4		2	1583.02.04.001	Диск		
				Лист Б-12 ГОСТ 19903-74 / Ст.3 ГОСТ 14637-79	1	7.6 кг

Изм.	Лист	N докум.	Подп.	Дата
Разраб.		Парыгина		
Пров.		Кремнев		
Н. контр.		Хромишина		
Утв.		Шипков		

1583.02.04.000

Вкладыш

Лит.	Лист	Листов
		1

ЦНИИЭП инж. оборудования

Формат А4

Форм.	Зона	Поз.	Обозначение	Наименование	Кол.	Примечание
				Документация		
А4			1583.02.05.000СБ	Сборочный чертеж		
				Детали		
А4		1	1583.02.05.001	Фланец	1	
				Стандартные изделия		
		3		Переход Э 325х8-159х4 ГОСТ 17378-83	1	11.4 кг

Изм.	Лист	N докум.	Подп.	Дата
Разраб.		Парыгина		
Пров.		Кремнев		
Н. контр.		Хромишина		
Утв.		Шипков		

1583.02.05.000

Переход

Лит.	Лист	Листов
		1

ЦНИИЭП инж. оборудования

Формат А4

Форм.	Зона	Поз.	Обозначение	Наименование	Кол.	Примечание
				Документация		
А4			1583.02.06.000СБ	Сборочный чертеж.		
				Детали		
А3		1	1583.02.06.001	Фланец	1	
А4		2	1583.02.06.002	Кронштейн	1	
А4		3	1583.02.06.003	Ребро	2	
А4		4	1583.02.06.004	Втулка	1	
			Различия исполнений 1583.02.06.000 и 1583.02.06.000-01 по сборочному чертежу.			

Изм.	Лист	N докум.	Подп.	Дата
Разраб.		Парыгина		
Пров.		Кремнев		
Н. контр.		Хромишина		
Утв.		Шипков		

1583.02.06.000

Кронштейн

Лит.	Лист	Листов
		1

ЦНИИЭП инж. оборудования

Копировал Антипова 21024-04 ЯР

Инв. № подл. | Подп. и дата | Взам. инв. № | Инв. № дубл. | Подп. и дата

Формат	Зона	Поз.	Обозначение	Наименование	Кол.	Примечание
				Документация		
А3			1583. 02. 07. 000СБ	Сборочный чертеж		
				Детали		
А4		1	1583. 02. 07. 001	Втулка	1	
Б4		2	1583. 02. 07. 002	Звездочка		
				Сталь 45 ГОСТ 1050-74	1	9.72 кг

Изм	Лист	№ докум.	Подп.	Дата
Разраб.		Парыгина		
Пров.		Кремнев		
Н. контр.		Хромихина		12.85
Утв.		Шипков		

1583. 02. 07. 000

Звездочка

Лит.	Лист	Листов
		1

ЦНИИЭП инж. оборудования

Формат А4

Формат	Зона	Поз.	Обозначение	Наименование	Кол.	Примечание
				Документация		
А2			1583. 03. 00. 000СБ	Сборочный чертеж.		
				Детали		
А4		1	1583. 02. 01. 001	Вал	1	
А4		2	1583. 02. 01. 002	Вал	1	
А4		3	1583. 02. 01. 003	Ось	1	
А4		4	1583. 02. 08. 001	Диск	3	
А4		5	1583. 02. 08. 002	Планка	16	
А4		6	1583. 02. 08. 003	Лопасть	8	
А4		7	1583. 02. 08. 004	Накладка	16	
				Стандартные изделия		
		10		Болт М10-6g×35.58		
				ГОСТ 7798-70	168	
		11		Гайка М10-6Н-5		
				ГОСТ 5915-70	168	
		12		Шайба 10 65Г029		
				ГОСТ 6402-70	168	

Изм	Лист	№ докум.	Подп.	Дата
Разраб.		Парыгина		
Пров.		Кремнев		
Т. контр.		Хромихина		12.85
Утв.		Шипков		

1583. 02. 08. 000

Питатель

Лит.	Лист.	Листов
		1

ЦНИИЭП инж. оборудования

Формат А4

Форм.	Зона	Поз.	Обозначение	Наименование	Кол.	Примечание
				Документация		
А2			1583. 04. 00. 000СБ	Сборочный чертеж		
				Детали		
А4		1	1583. 04. 00. 001	Связь	4	
А4		2	1583. 04. 00. 002	Ребро	12	
Б4		3	1583. 04. 00. 003	Связь		
				Швеллер 30-ГОСТ 8240-72 / ВСТ3-I ГОСТ 535-79		
				L = 1000h14	2	31.8 кг
Б4		4	1583. 04. 00. 004	Платик		
				Лист Б-10 ГОСТ 19903-74 / Ст.3 ГОСТ 14637-79		
				250h14×150h14	2	3 кг
				Прочие изделия		
		–	МС01-9.01.01.00Б	Рама		Входит
				(Заготовка для		в состав
				1583. 04. 00. 000)		МС02-9
				Воронежский завод		
				„Водмашоборудование"	1	

Изм	Лист	№ докум.	Подп.	Дата
Разраб.		Парыгина		
Пров.		Кремнев		
Н. контр.		Хромихина		12.85
Утв.		Шипков		

1583. 04. 00. 000

Рама

Лит.	Лист	Листов
		1

ЦНИИЭП инж. оборудования

Формат А4

Формат	Зона	Поз.	Обозначение	Наименование		Примечание
				Документация		
А3			1583. 05. 00. 000	Сборочный чертеж		
				Детали		
А4		1	1583. 02. 07. 001	Втулка	1	
Б4		2	1583. 05. 00. 001	Звездочка	1	
				Сталь 45 ГОСТ 1050-74	1	42,02 кг

Изм	Лист	№ докум.	Подп.	Дата
Разраб.		Парыгина		
Пров.		Кремнев		
Н. контр.		Хромихина		12.85
Утв.		Шипков		

1583. 05. 00. 000

Звездочка

Лит.	Лист	Листов
		1

ЦНИИЭП инж. оборудования

Инв. № подл. | Подп. и дата | Взам. инв. № | Инв. № дубл. | Подпись и дата

Копировал: Антипова 21024-04 13 Формат А4

1583.00.00.000 СБ

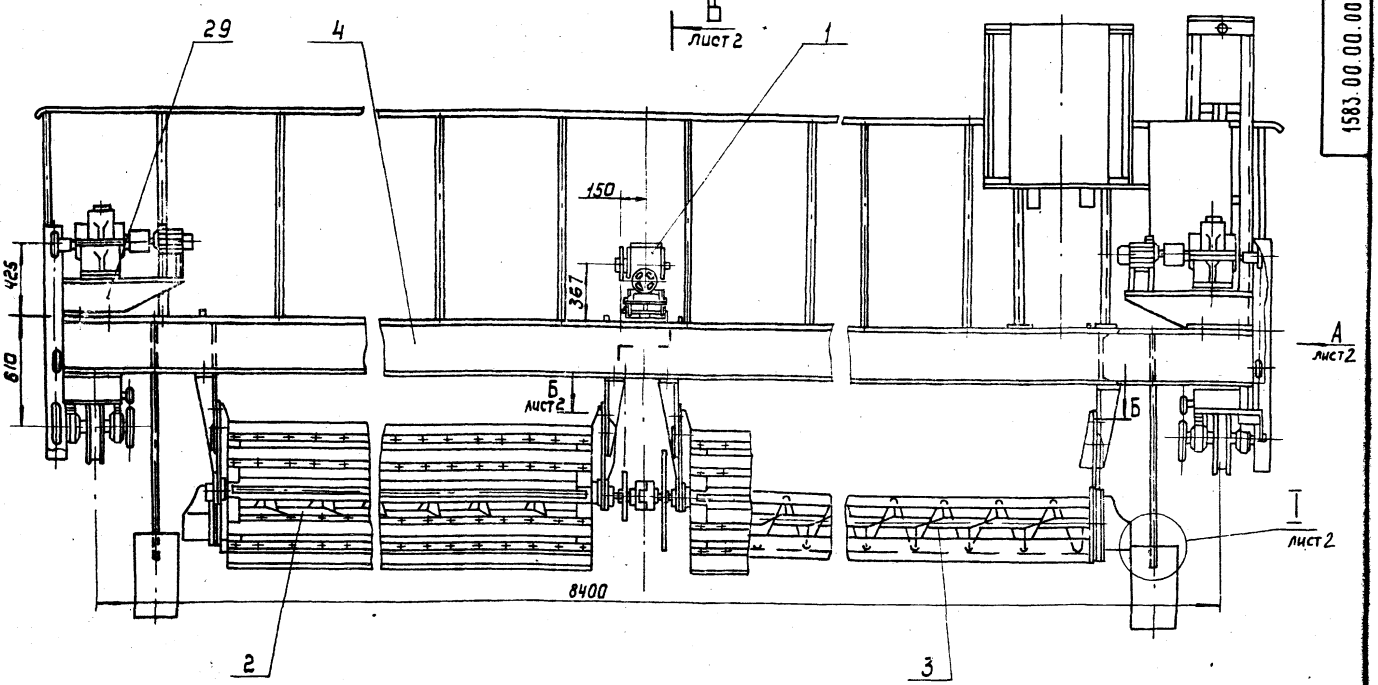

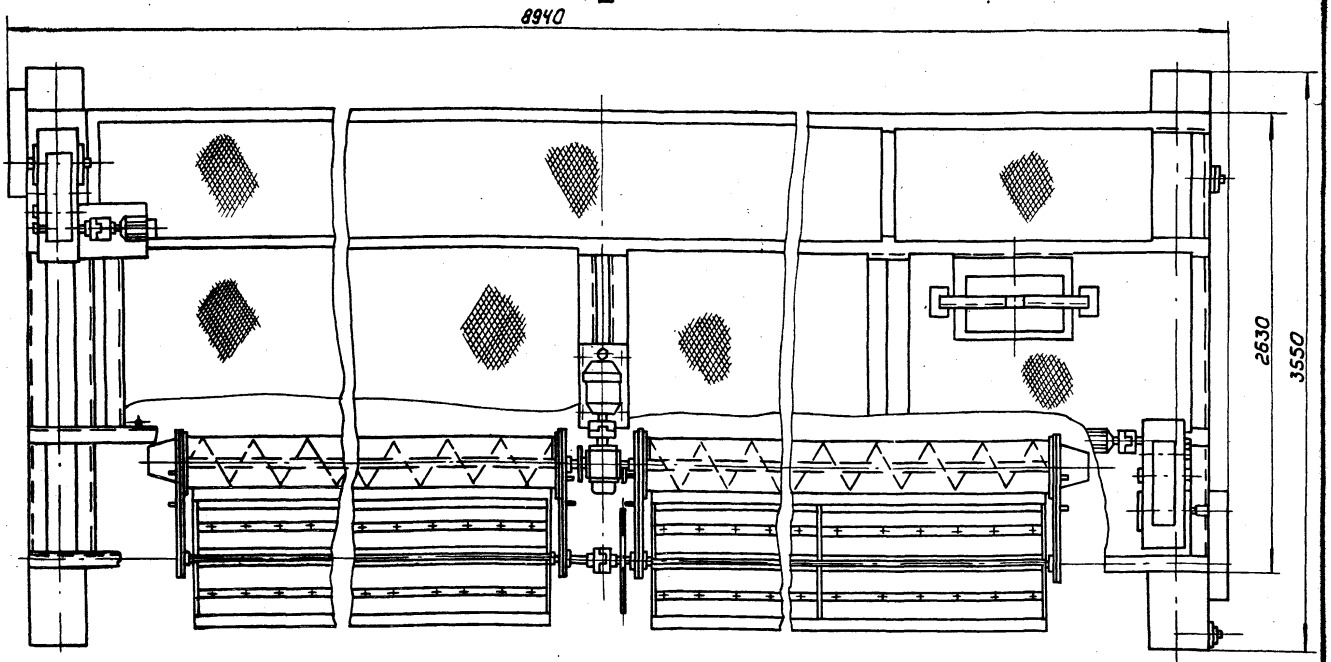

Техническая характеристика

1. Скорость перемещения механизма, м/с - 0,02
2. Частота вращения шнеков, об/мин - 60
3. Частота вращения питателя лопастного, об/мин - 25
4. Мощность привода тележки кВт - 1,1×2
5. Мощность привода шнеков кВт - 2,2

Примечание. В качестве механизма передвижения применен механизм скребковый (поз.29) унифицированный для вторичных отстойников Воронежского завода „Водмашоборудование" с доработкой рамы тележки (поз.8) и установки на ней подборщиков (поз 2;3) и привода (поз.1).

Технические требования

1. Размеры для справок.
2. Покрытие - лак БТ-5100, черный, ГОСТ 312-79, VI, 4/1.
3. Смазка - солидол синтетический ГОСТ 4366-76.
4. При привязке проекта разработать способ подвески кабеля для подводки электропитания к двигателям механизма удаления флотопены.
5. Остальные технические требования по 1583.00.00.000ТУ.

					1583. 00. 00. 000 СБ		
Изм	Лист	№ докум.	Подп.	Дата	Механизм удаления флотопены сборочный чертеж.	Лит	Масса 6340 / Масштаб 1:20
Разраб.		Парыгина					
Пров.		Кремнев				Лист 1	Листов 3
Т.контр		Шипков				ЦНИИЭП инж. оборудования. КО	
Н.контр		Хромилина					
Утв.		Сухаренко					

Копировал Коршунова 21084-04 14 Формат А2

Вид А
лист 1
М 1:20

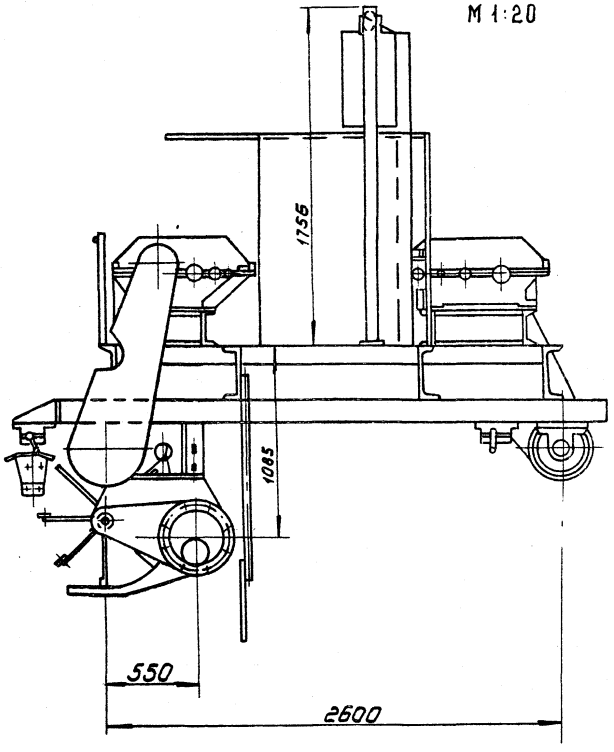

I
лист 1
М 1:5

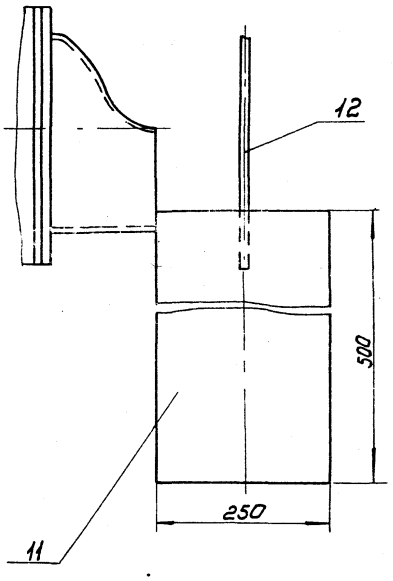

Б - Б
лист 1
М 1:5

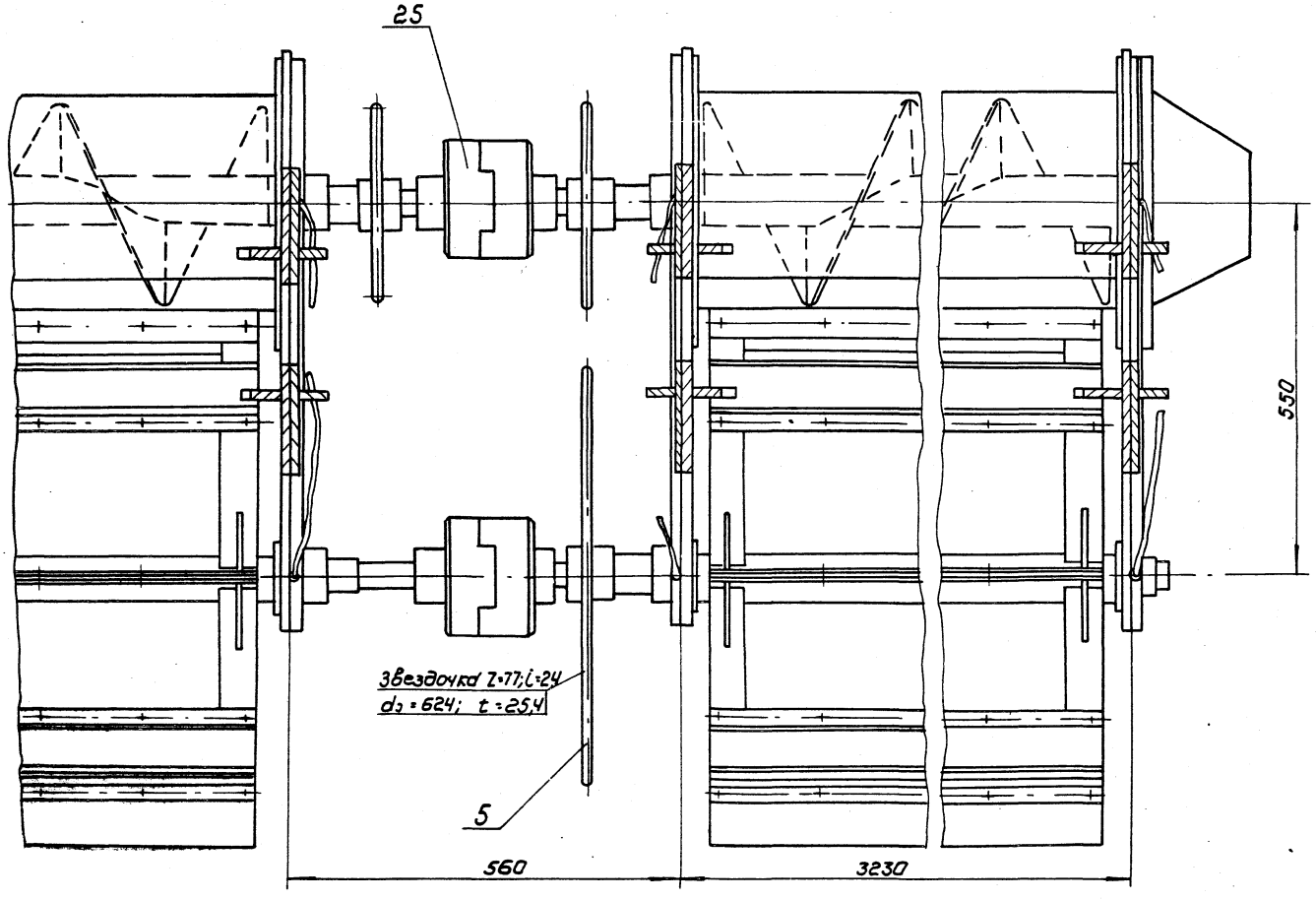

В - В
М1:5 Лист1

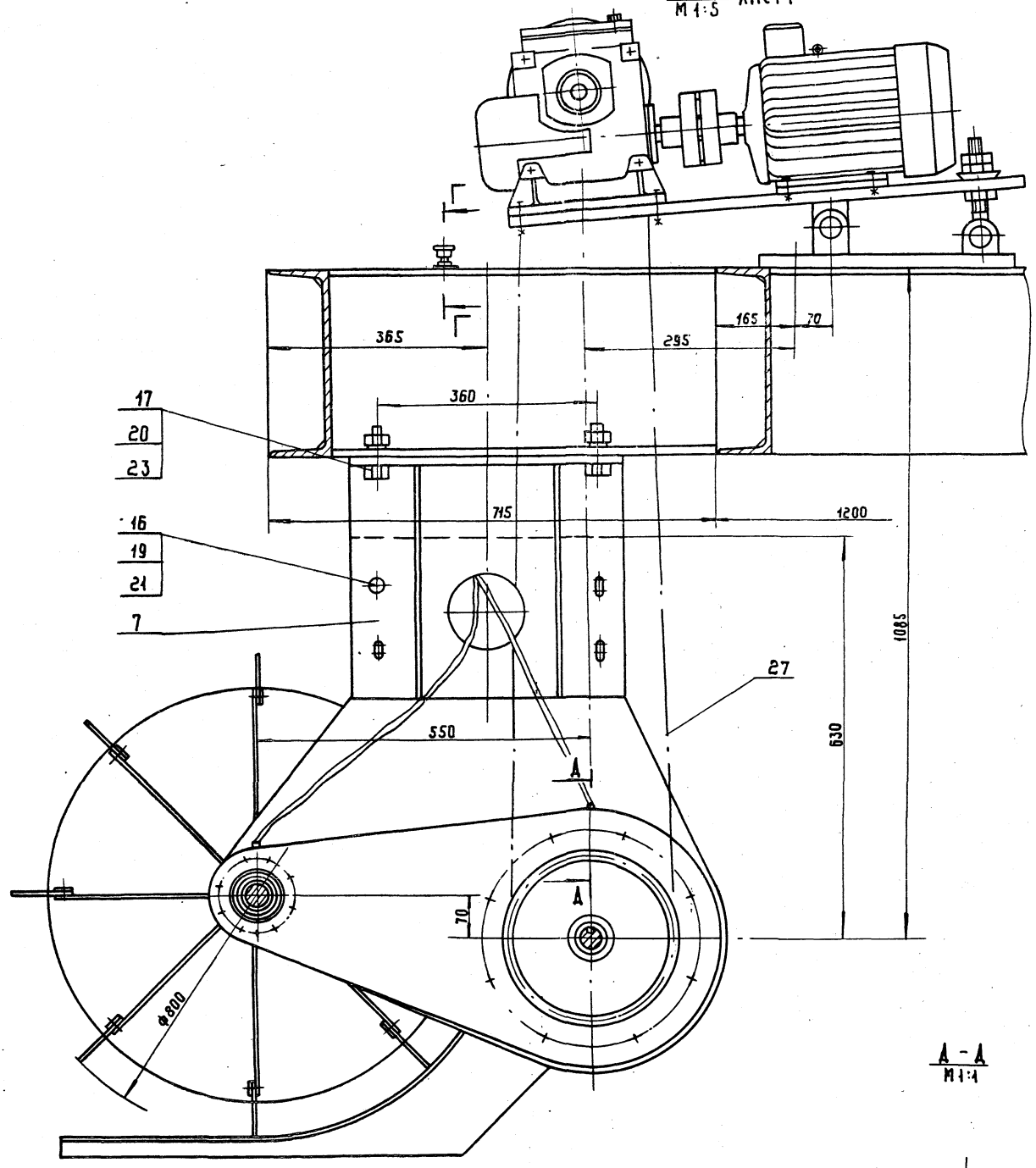

А - А
М1:1

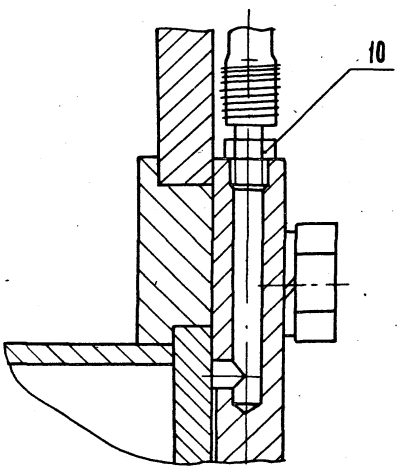

Г - Г
М1:1

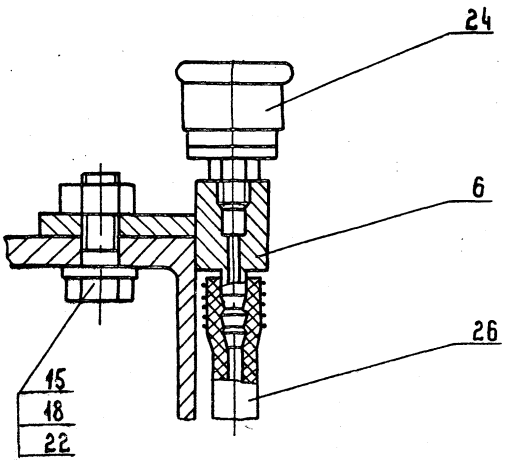

Изм	Лист	№ докум.	Подп.	Дата	1583.00.00.000СБ	Лист 3

Копировал: Коршунова 21084-04.16 ФОРМАТ А2

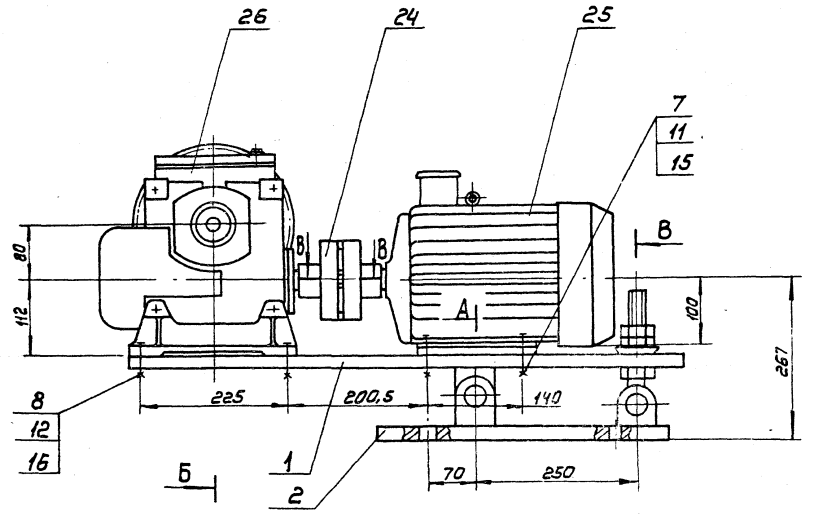

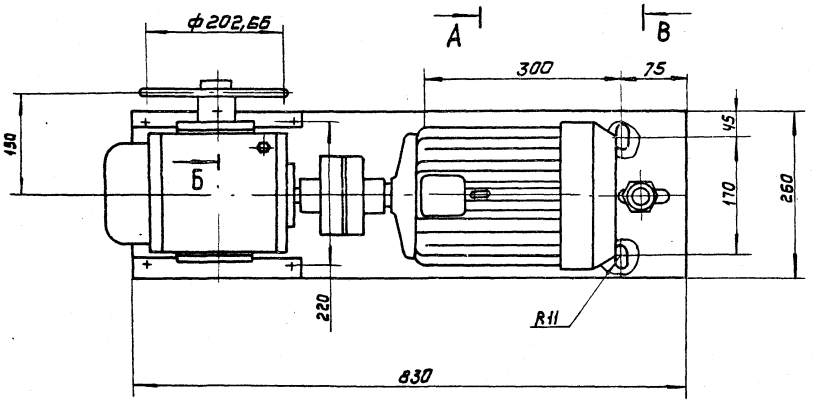

В - В
М1:2

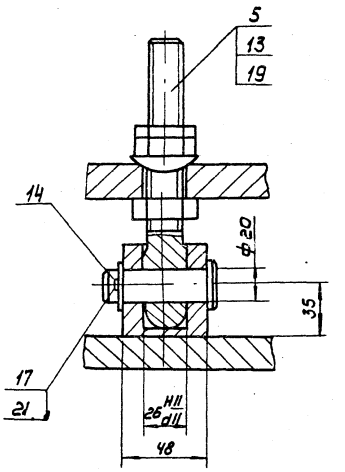

А-А
М1:2

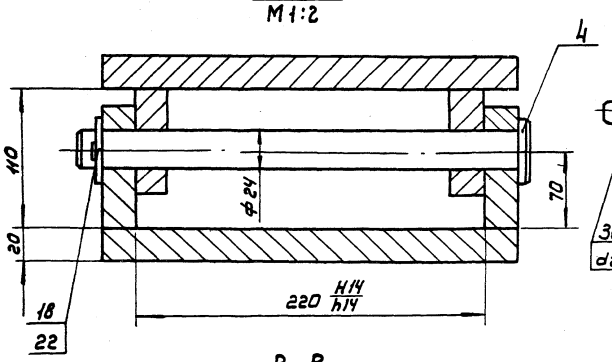

Б - Б
М1:2

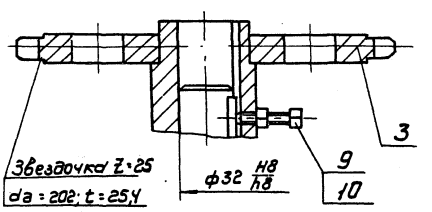

В - В
М1:1

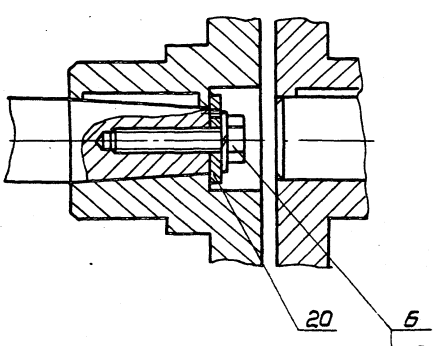

Размеры для справок

						1583.01.00.000 СБ		
Изм.	Лист	№ докум.	Подп.	Дата	Привод	Лит.	Масса	Масштаб
Разраб.		Парыгина					144	1:5
Пров.		Кремнев			Сборочный чертеж		Лист	Листов 4
Т.контр.								
Н.контр.		Хромихина		12.85		ЦНИИЭП инж. оборудования КО		
Чтв.		Шипков						

21084-06 17 Копировал: Кошунова Формат А2

1583. 01. 01. 000СБ

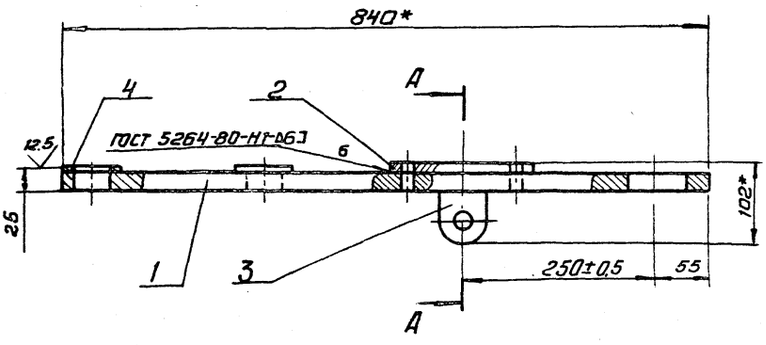

А - А
М 1:2

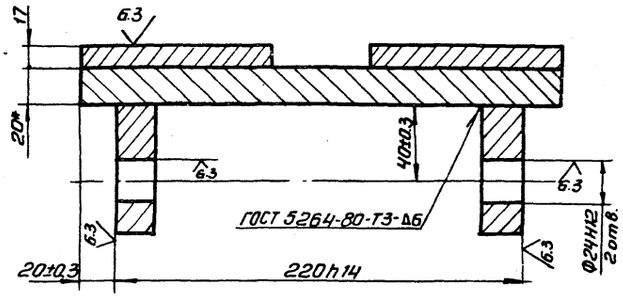

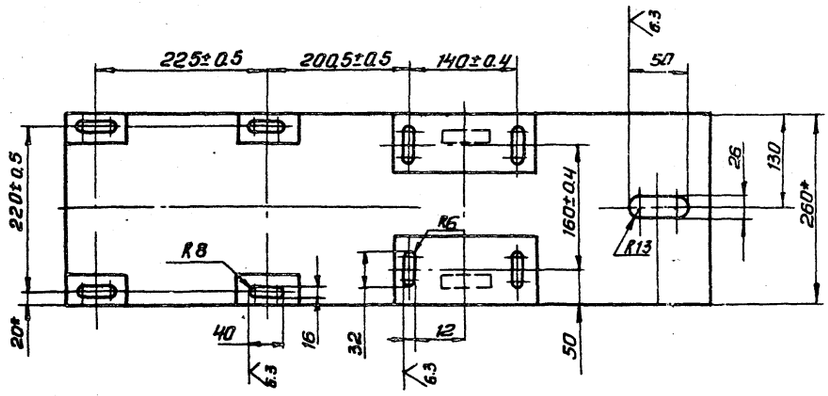

1.* Размеры для справок.
2. Неуказанные отклонения размеров: H14; h14; $\pm\frac{JT14}{2}$.

					1583. 01. 01. 000СБ		
Изм.	Лист	№ докум.	Подп.	Дата	Плита	Лит.	Масса	Масштаб
Разраб.		Парыгина					41	1:5
Пров.		Кремнев			Сборочный чертеж	Лист	Листов 1	
Т.контр.						ЦНИИЭП инж. оборудования		
Н.контр.		Хромихина		12.85				
Утв.		Шипков						

Формат А3

1583. 01. 02. 000СБ

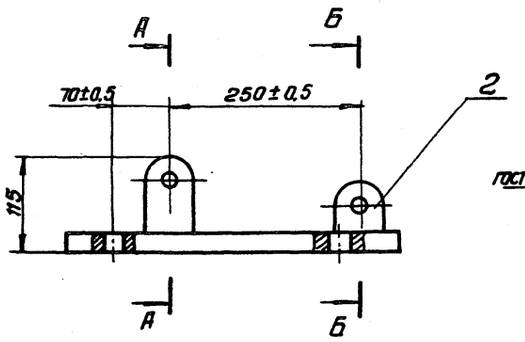

А - А
М 1:2

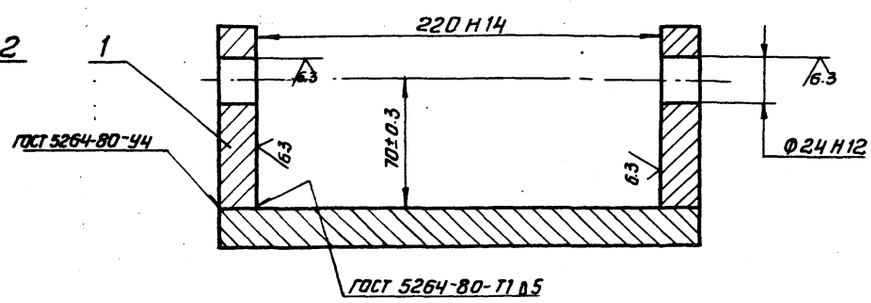

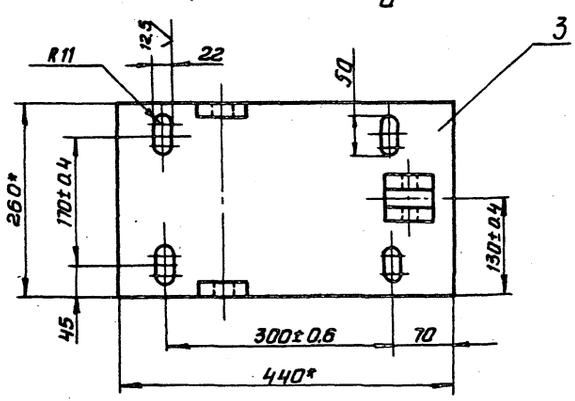

Б - Б
М 1:2

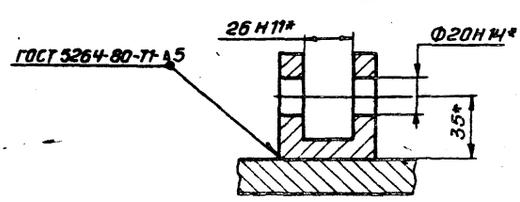

1.* Размеры для справок.
2. Неуказанные отклонения размеров: H14; h14; $\frac{JT14}{2}$.

					1583. 01. 02. 000СБ			
Изм.	Лист	№ докум.	Подп.	Дата	Кронштейн	Лит.	Масса	Масштаб
Разраб.		Парыгина					20	1:5
Пров.		Кремнев			Сборочный чертеж	Лист	Листов 1	
Т. контр.						ЦНИИЭП инж. оборудования		
Н. контр.		Хромихина		12.85				
Утв.		Шипков						

Копировал: Антипова 21084-04 18 Формат А3

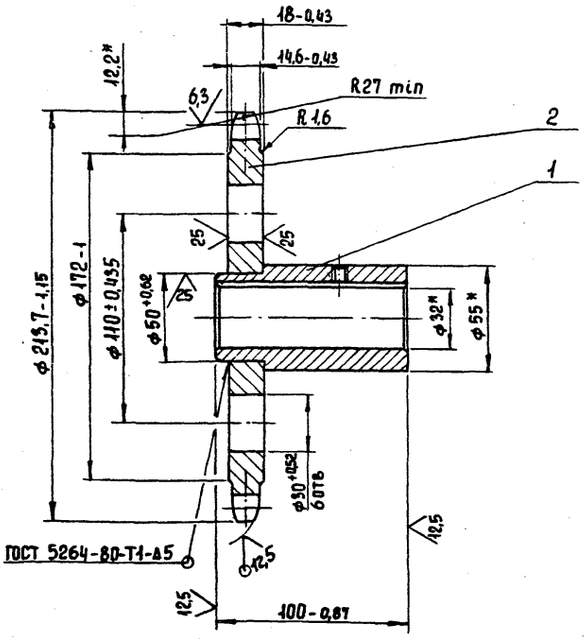

Число зубьев		z	25
Сопрягаемая цепь	Шаг	t	25,4
	Диаметр ролика	d_1	15,88
Профиль зуба по ГОСТ 591-69		–	Без смещения
Класс точности по ГОСТ 591-69		–	С
Диаметр окружности впадин		Di	186,6-0,46
Допуск на разность шагов		δt	0,16
Радиальное биение окружности впадин		E_a	0,5
Торцевое биение зубчатого венца		–	0,5
Диаметр делительной окружности		$d_д$	202,66
Сопрягаемая цепь	Ширина внутренней пластины	b	24,2
	Расстояние между внутренними пластинами	$B_{вн}$	15,88

*Размеры для справок

Изм.	Лист	№ докум.	Подп.	Дата	1583.01.03.000 СБ			
Разраб.		Инаметдинов			Звездочка	Лит	Масса	Масштаб
Пров.		Кремнев					5,3	1:2
Т. контр.					Сборочный чертеж	Лист	Листов 1	
Н. контр.		Хромихина		12.85		ЦНИИЭП инж. оборудования		
Утв.		Шипков						

Формат: А3

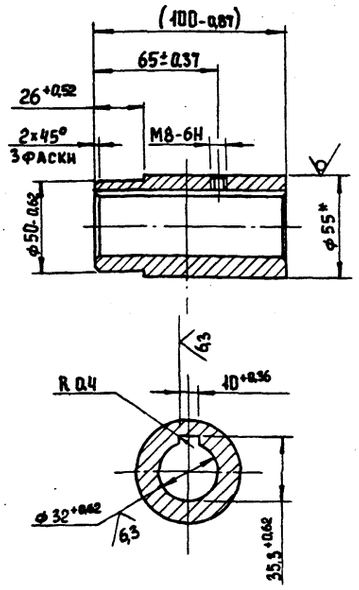

1* Размер для справок.

2. Размер в скобках после сборки.

Изм.	Лист	№ докум.	Подп.	Дата	1583.01.03.001			
Разраб.		Инаметдинов			Втулка	Лит	Масса	Масштаб
Пров.		Кремнев					1,1	1:2
Т. контр.						Лист	Листов 1	
Н. контр.		Хромихина		12.85	Круг 55-Б-ГОСТ 2590-71	ЦНИИЭП инж. оборудования		
Утв.		Шипков			Ст.3-II-ГОСТ 535-79			

Формат: А4

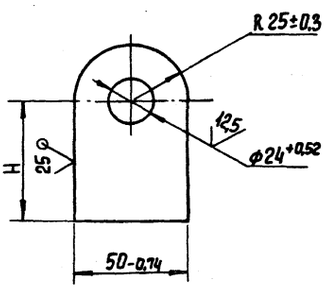

Обозначение	H, мм	Масса, кг
1583.01.01.003	40±0,3	0,32
-01	70±0,3	0,55

Изм.	Лист	№ докум.	Подп.	Дата	1583.01.01.003			
Разраб.		Инаметдинов			Ухо	Лит.	Масса	Масштаб
Пров.		Кремнев					См. табл.	1:2
Т. контр.						Лист	Листов 1	
Н. контр.		Хромихина		12.85	Лист Б-20 ГОСТ 19903-74	ЦНИИЭП инж. оборудования		
Утв.		Шипков			Ст.3 ГОСТ 14637-79			

Инв. № подл. | Подпись и дата | Взам. инв. № | Инв. № дубл. | Подпись и дата

Формат: А4

1583.02.00.000 СБ

1583.02.00.000 - изображено

1583.02.00.000-01 - зеркальное отражение

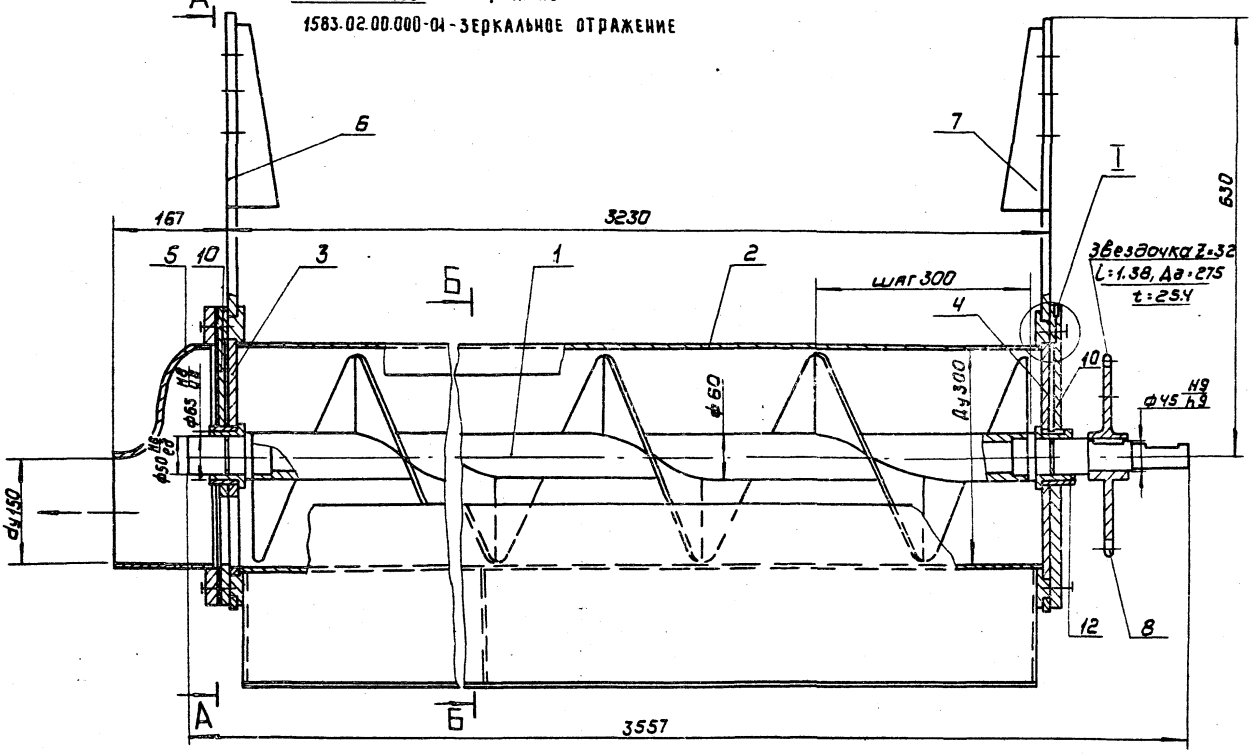

А-А
М1:10

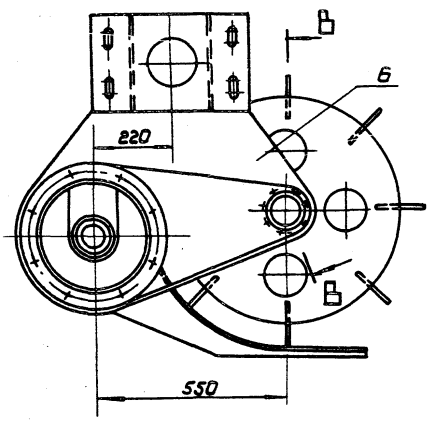

Б-Б
М1:10

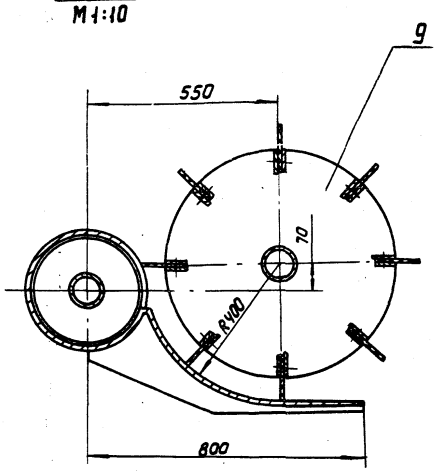

В-В
М1:1

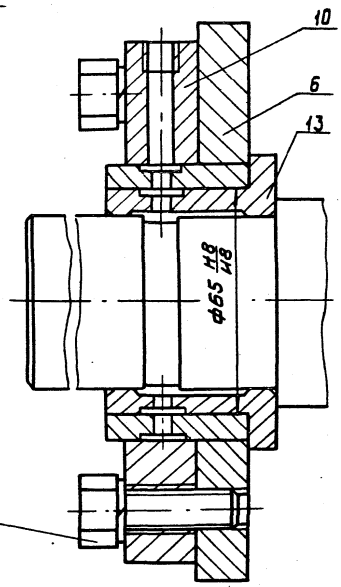

I
М1:1

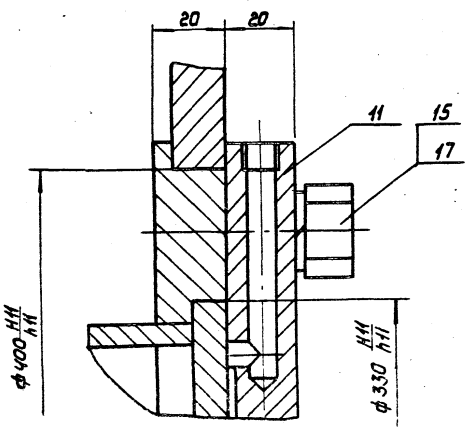

Размеры для справок.

					1583.02.00.000 СБ		
Изм.	Лист	№ докум.	Подп.	Дата	Подборщик сборочный чертеж	Лит.	Масса 488	Масштаб 1:5
Разраб.		Парыгина						
Пров.		Кремнев				Лист	Листов 1	
Т.контр.						ЦНИИЭП инж. оборудования КО		
Н.контр.		Хромихина		12.85				
Утв.		Шипков						

Копировал: Формат А2

1583.02.02.004

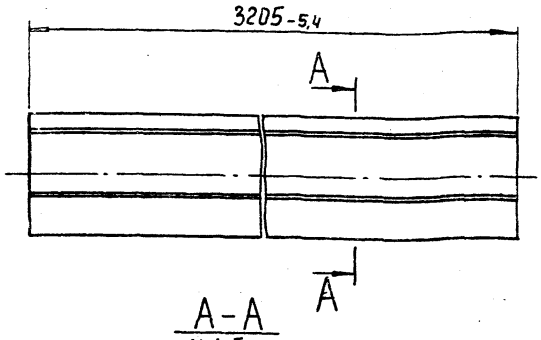

А–А
м 1:5

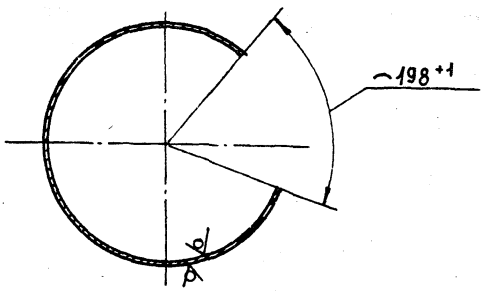

Изм.	Лист	№ докум.	Подп.	Дата	1583.02.02.004			
Разраб.		Буданкова			Корпус	Лит	Масса	Масштаб
Пров.		Кремнев					120	1:10
Т.контр.						Лист	Листов 1	
Н.контр		Хромихина		12.85	Труба 325×6 ГОСТ 10704-76 / В-Ст.3 ГОСТ 10706-76	ЦНИИЭП инж. оборудования		
Утв.		Шипков						

Формат: А4

1583.02.05.000 СБ

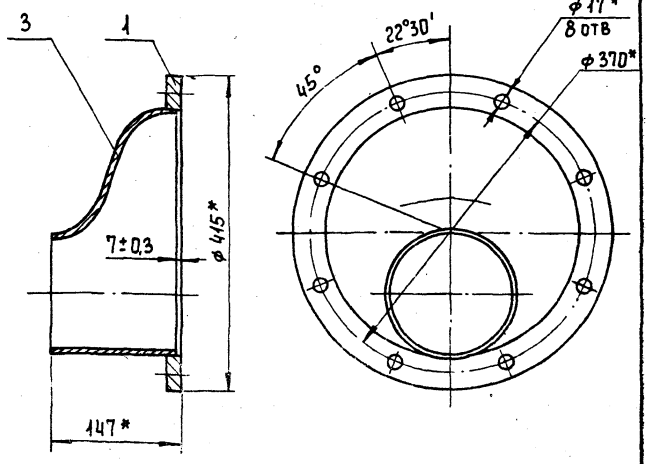

*Размеры для справок

Изм.	Лист	№ докум.	Подп.	Дата	1583.02.05.000 СБ			
Разраб.		Буданкова			Переход	Лит	Масса	Масштаб
Пров.		Кремнев			Сборочный чертеж		18	1:5
Т.контр.						Лист	Листов 1	
Н.контр		Хромихина		12.85		ЦНИИЭП инж. оборудования		
Утв.		Шипков						

Формат: А4

1583.02.05.001

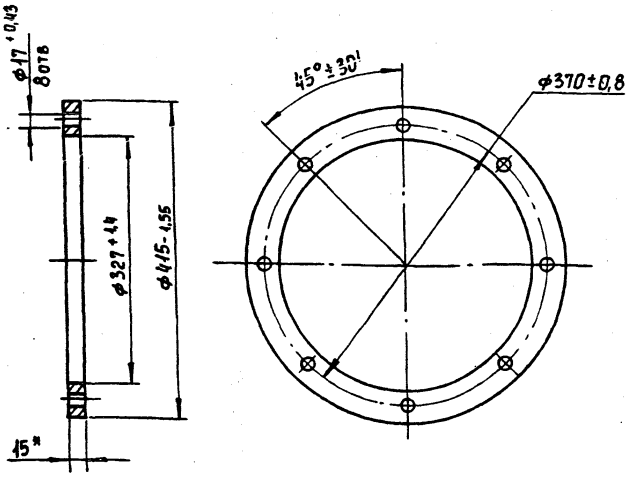

*Размер для справок

Изм.	Лист	№ докум.	Подп.	Дата	1583.02.05.001			
Разраб.		Буданкова			Фланец	Лит	Масса	Масштаб
Пров.		Кремнев					6	1:5
Т.контр.						Лист	Листов 1	
Н.контр		Хромихина		12.85	Лист Б-15 ГОСТ 19903-74 / Ст.3 ГОСТ 14637-79	ЦНИИЭП инж. оборудования		
Утв.		Шипков						

Формат: А4

1583.02.00.002

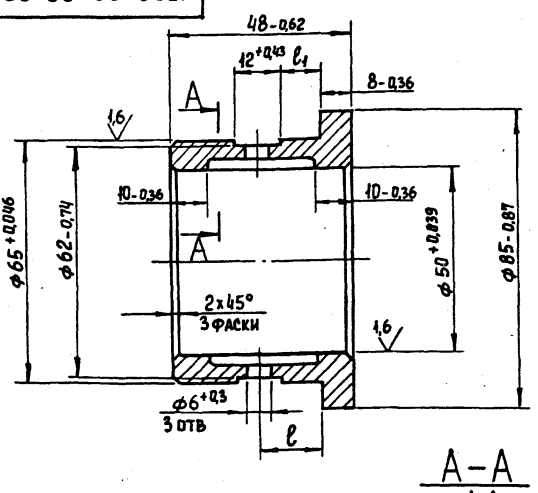

А–А
м 1:1

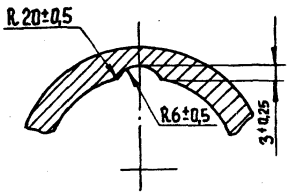

мм

Обозначение	l	l1
1583.02.00.002	18±0,5	12-0,43
-01	25±0,5	19-0,52

Изм.	Лист	№ докум.	Подп.	Дата	1583.02.00.002			
Разраб.		Буданкова			Втулка	Лит.	Масса	Масштаб
Пров.		Кремнев					0,88	1:1
Т.контр.						Лист	Листов 1	
Н.контр		Хромихина		12.85	Бр АЖ 9-4 ГОСТ 18175-78	ЦНИИЭП инж. оборудования		
Утв.		Шипков						

Формат А4

1583. 02. 01. 001

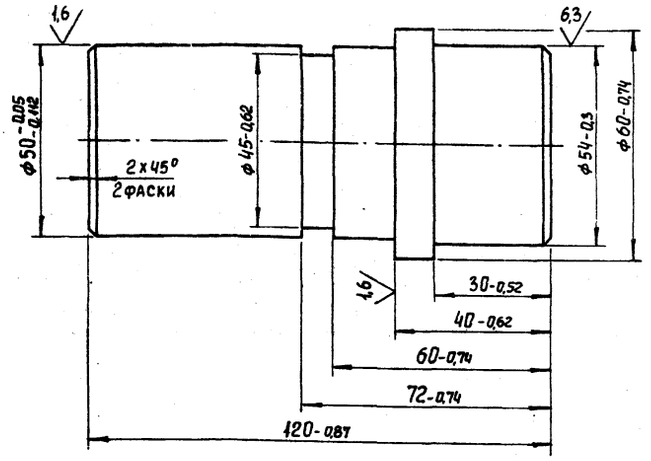

Изм.	Лист	№ докум.	Подп.	Дата	1583. 02. 01. 001			
Разраб.		Инаметдинов			Вал	Лит	Масса	Масштаб
Пров.		Кремнев					1,9	1:1
Т. контр.						Лист	Листов 1	
Н. контр.		Хромихина		12.85	Ст. 3 ГОСТ 380-71	ЦНИИЭП инж. оборудования		
Утв.		Шипков						

Формат: А4

1583. 02. 01. 002

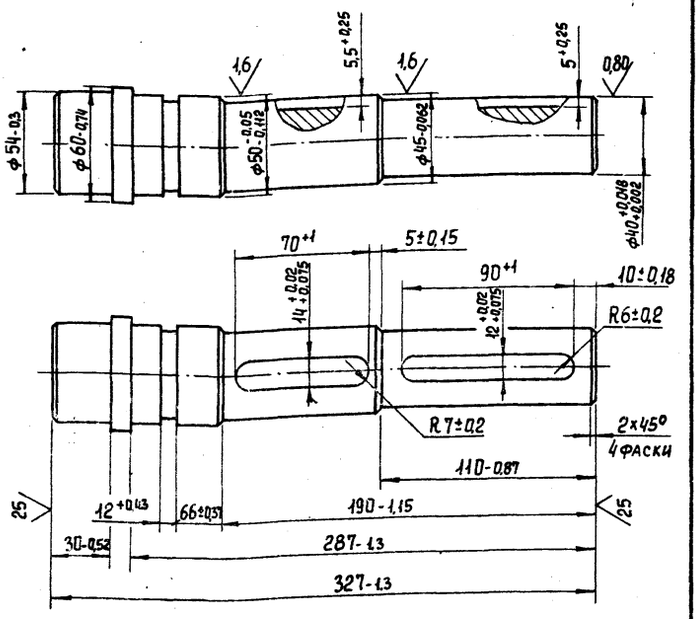

Изм.	Лист	№ докум.	Подп.	Дата	1583. 02. 01. 002			
Разраб.		Инаметдинов			Вал	Лит.	Масса	Масштаб
Пров.		Кремнев					4	1:2
Т. контр.						Лист	Листов 1	
Н. контр.		Хромихина		12.85	Ст. 3 ГОСТ 380-71	ЦНИИЭП инж. оборудования		
Утв.		Шипков						

Формат: А4

Инв. № подл. | Подпись и дата | Взам. инв. № | Инв. № дубл. | Подпись и дата

1583. 02. 01. 003

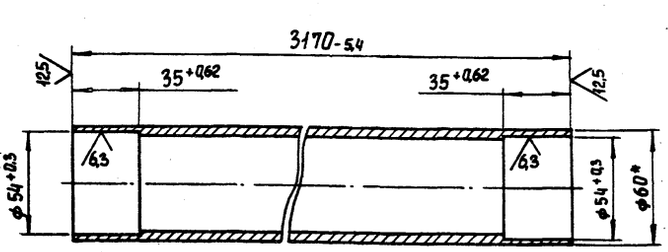

*Размер для справок

Изм.	Лист	№ докум.	Подп.	Дата	1583. 02. 01. 003			
Разраб.		Инаметдинов			Ось	Лит	Масса	Масштаб
Пров.		Кремнев					19,3	1:2
Т. контр.						Лист	Листов 1	
Н. контр.		Хромихина		12.85	Труба 60×4,5 ГОСТ 10704-76 / Д ГОСТ 10705-80	ЦНИИЭП инж. оборудования		
Утв.		Шипков						

Формат: А4

1583. 02. 01. 004

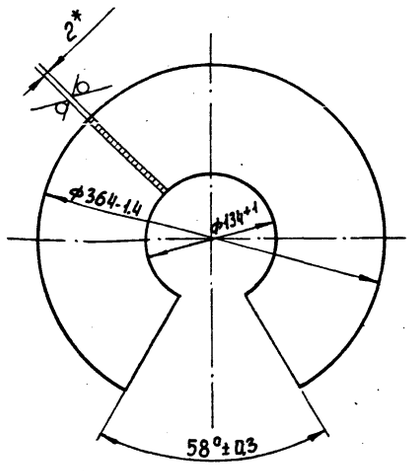

*Размер для справок

Изм.	Лист	№ докум.	Подп.	Дата	1583. 02. 01. 004			
Разраб.		Инаметдинов			Лопасть	Лит.	Масса	Масштаб
Пров.		Кремнев					1,2	1:4
Т. контр.						Лист	Листов 1	
Н. контр.		Хромихина		12.85	Лист Б-2 ГОСТ 19903-74 / Ст.3 ГОСТ 16523-70	ЦНИИЭП инж. оборудования		
Утв.		Шипков						

Инв. № подл. | Подпись и дата | Взам. инв. № | Инв. № дубл. | Подпись и дата

Формат: А4

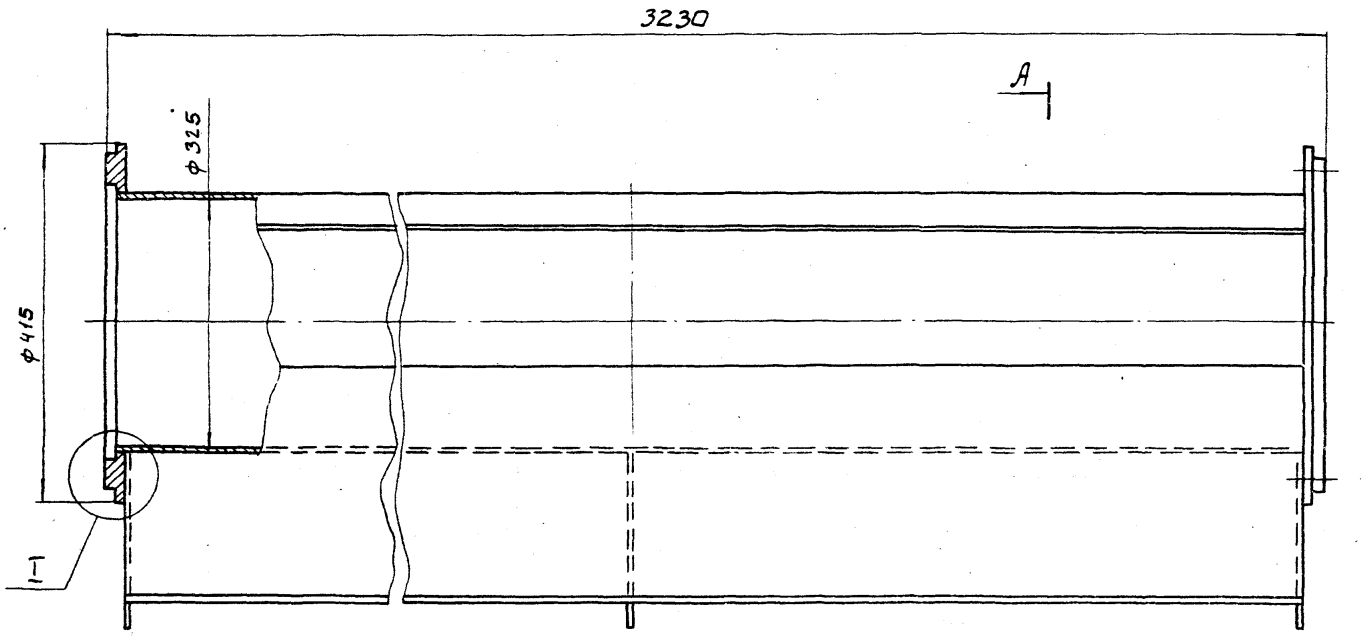

А - А



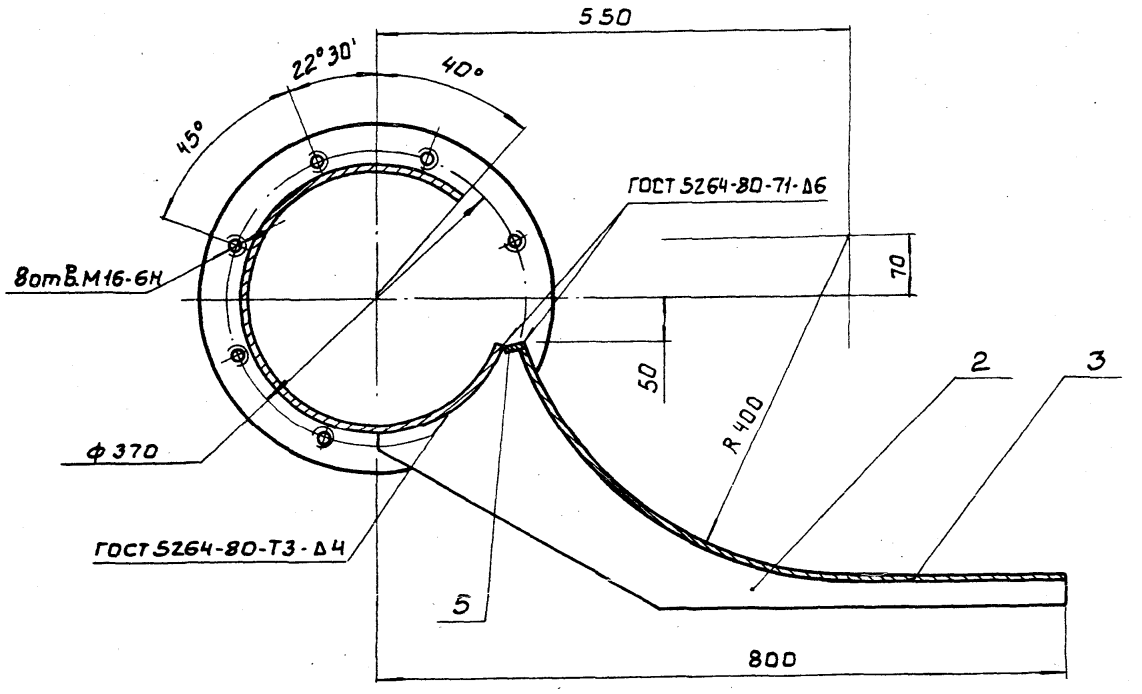

I

М1:1

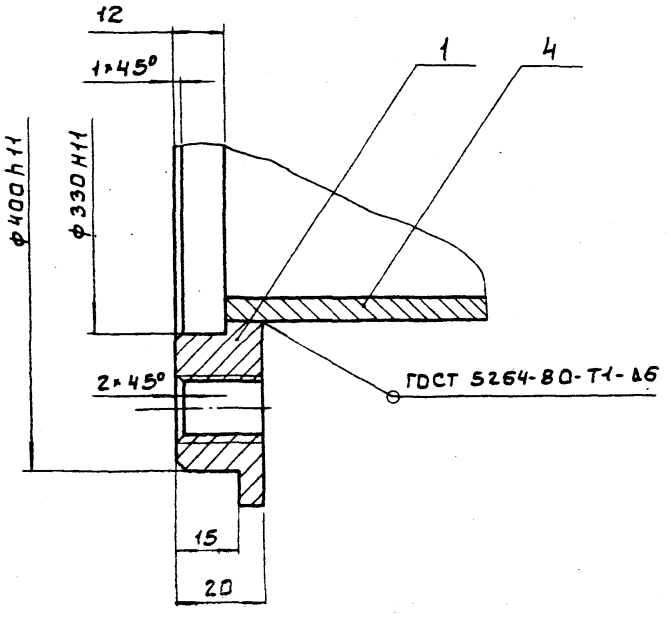

Размеры для справок

					1583.02.02 000СБ			
Изм	Лист	№ докум.	Подп.	Дата				
Разраб.		Парыгина			Корпус Сборочный чертеж.	Лит.	Масса	Масштаб
Пров		Кремнев					278	1:5
Т.контр						Лист	Листов 1	
Н. контр		Хромихина		12.85		ЦНИИЭП книж. оборудования.		
Утв.		Шипков						

1583.02.02.001

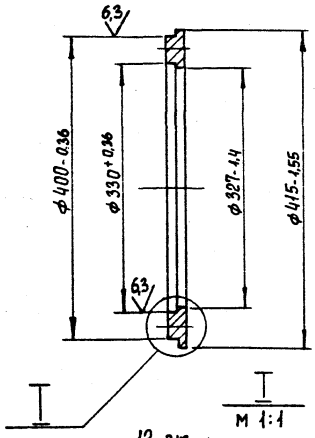

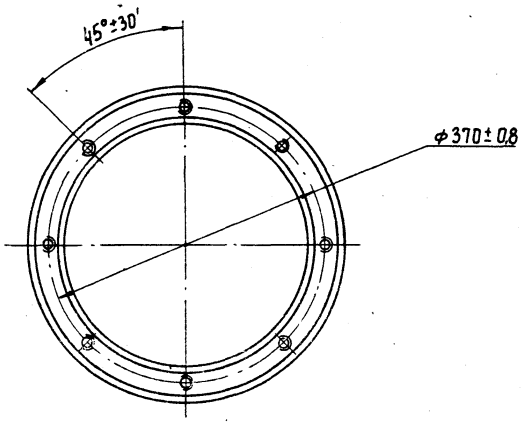

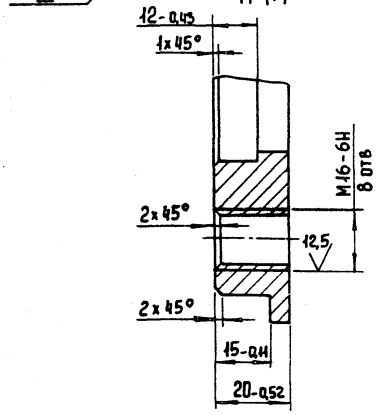

Изм	Лист	№ докум.	Подп.	Дата	1583.02.02.001			
Разраб.		Буданкова			Фланец	Лит	Масса	Масштаб
Пров.		Кремнев					8	1:5
Т. контр						Лист	Листов 1	
Н. контр.		Хромихина			Лист Б-20 ГОСТ 19903-74 Ст. 3 ГОСТ 14637-79	ЦНИИЭП инж. оборудования		
Утв.		Шипков						

Формат: А3

1583.02.02.002

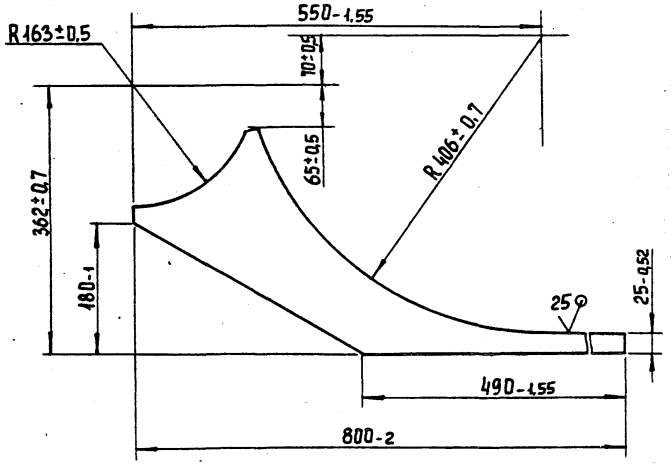

Изм	Лист	№ докум.	Подп.	Дата	1583.02.02.002			
Разраб.		Буданкова			Ребро	Лит	Масса	Масштаб
Пров.		Кремнев					2,9	1:5
Т. контр						Лист	Листов 1	
Н. контр.		Хромихина			Лист Б-6 ГОСТ 19903-74 Ст. 3 ГОСТ 14637-79	ЦНИИЭП инж. оборудования		
Утв.		Шипков						

Формат: А4

1583.02.02.003

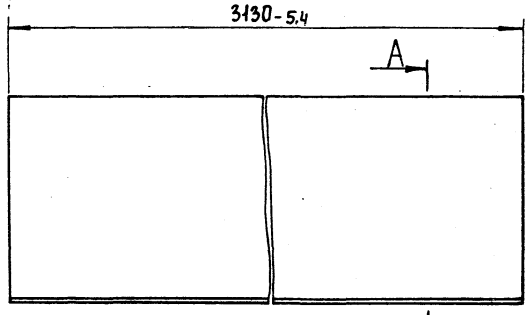

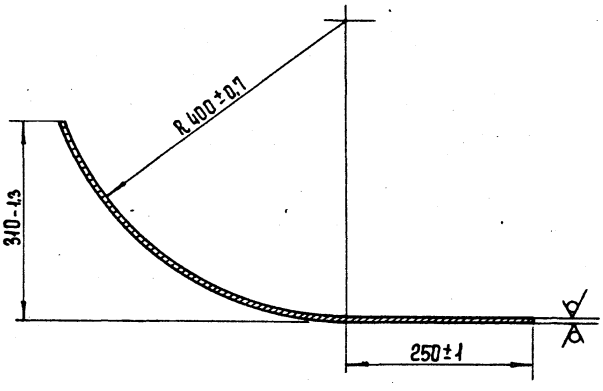

Изм	Лист	N докум.	Подп.	Дата	1583.02.02.003			
Разраб		Буданкова			Скребок	Лит	Масса	Масштаб
Пров		Кремнев					110,6	1:5
Т. контр						Лист	Листов 1	
Н. контр		Хромихина			Лист Б-6 ГОСТ 19903-74 Ст. 3 ГОСТ 14637-79	ЦНИИЭП инж. оборудования		
Утв.		Шипков						

Инв. № подл. | Подпись и дата | Взам. инв. № | Инв. № дубл. | Подпись и дата

21034-04 24 Копировал Еремченко

Формат: А4

1583.02.01.000СБ

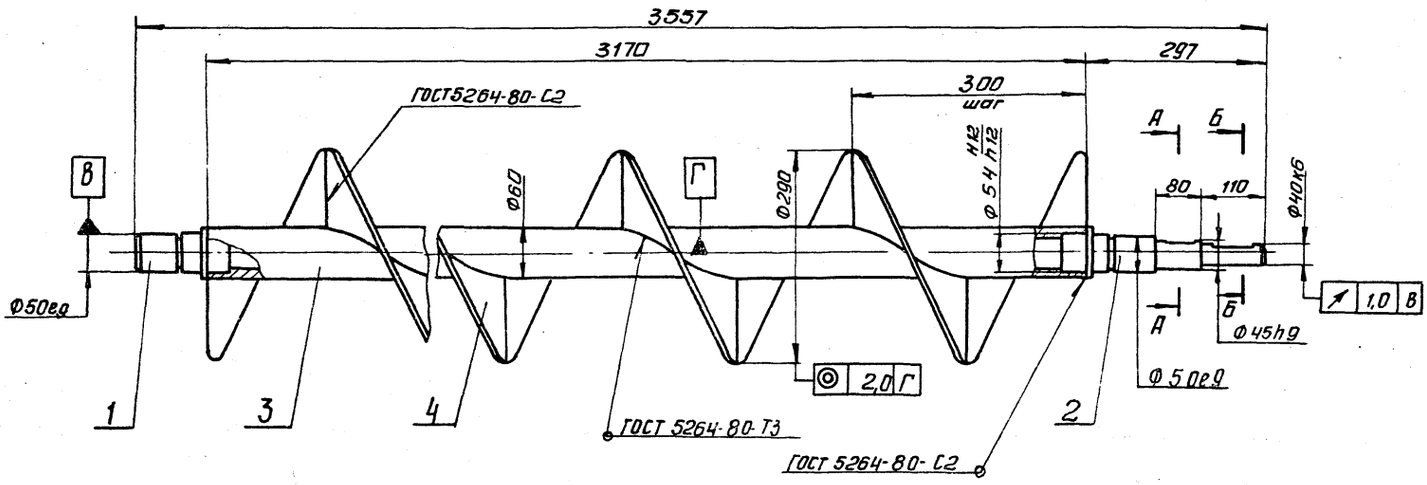

Размеры для справок.

А - А
М 1:1

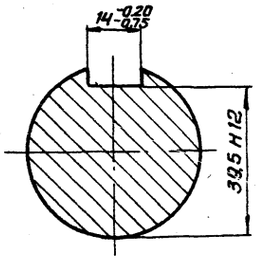

Б - Б
М 1:1

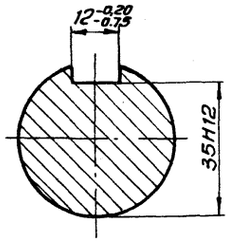

				1583.02.01.000СБ			
Изм.	Лист	№ докум.	Подп.	Дата			
Разраб.		Парыгина			Шнек	Лит.	Масса	Масштаб
Пров.		Кремнев					50.4	1:5
Т. контр.					Сборочный чертеж	Лист	Листов 1	
Н. контр.		Хромихина				ЦНИИЭП инж. оборудования		
Утв.		Шипков						

Формат А3

1583.02.03.000СБ

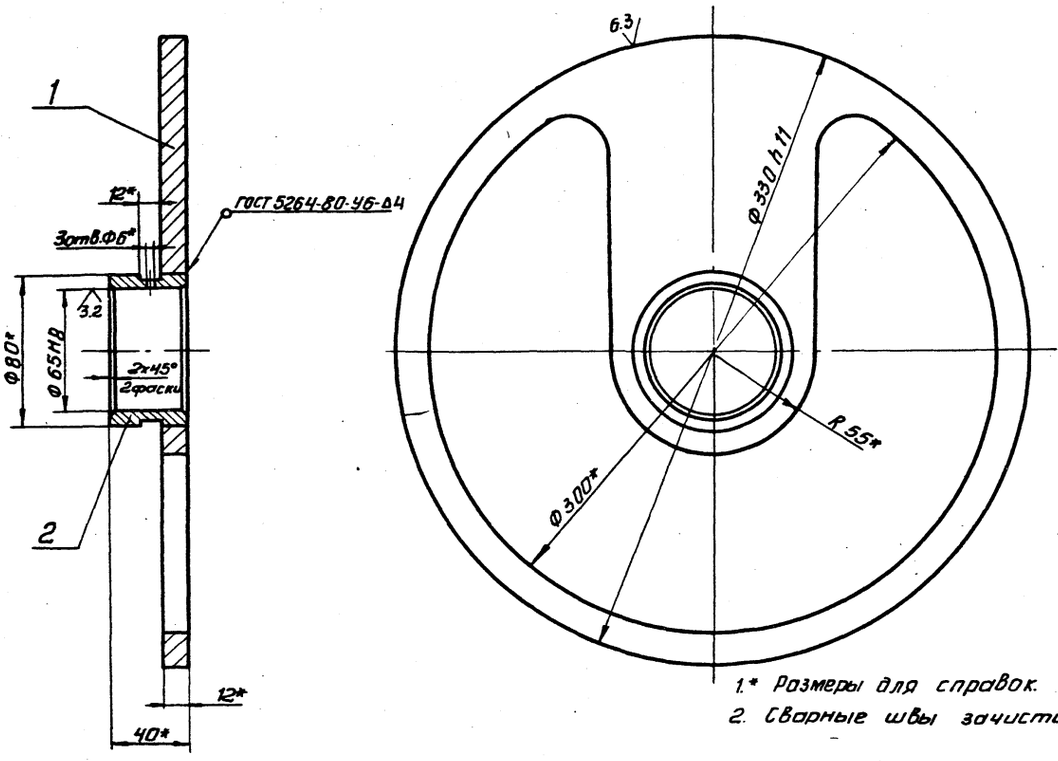

1.* Размеры для справок.

2. Сварные швы зачистить.

				1583.02.03.000СБ			
Изм.	Лист	№ докум.	Подп.	Дата			
Разраб.		Парыгина			Вкладыш	Лит.	Масса	Масштаб
Пров.		Кремнев					3.8	1:2
Т. контр.					Сборочный чертеж	Лист	Листов 1	
Н. контр.		Хромихина				ЦНИИЭП инж. оборудования		
Утв.		Шипков						

Копировал: Антипова

Формат А3

1583.02.04.000 СБ

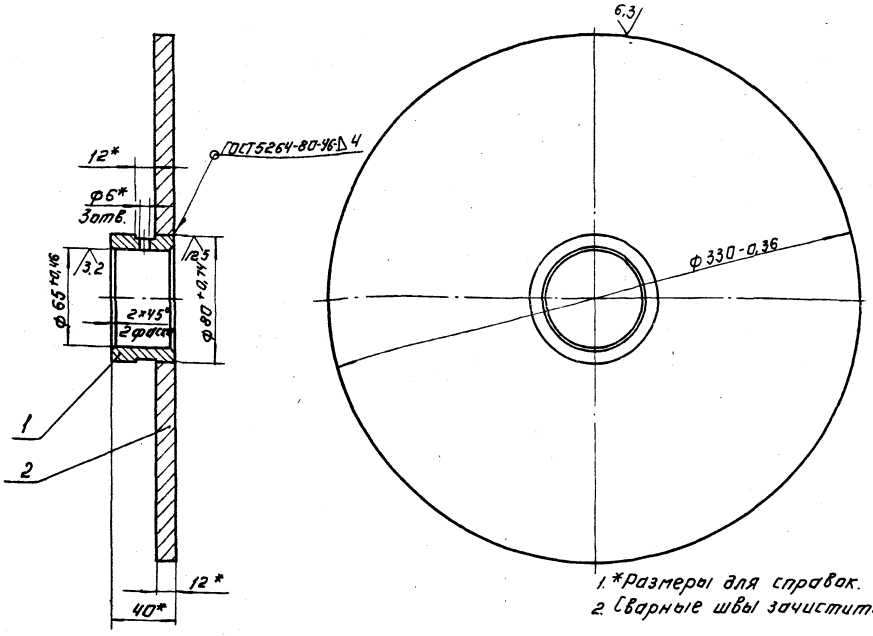

1. *Размеры для справок.
2. Сварные швы зачистить.

					1583.02.04.000 СБ				
Изм.	Лист	№ докум.	Подп.	Дата	Вкладыш. Сборочный чертеж.	Лит.	Масса	Масштаб	
Разраб.		Инамеддинов					8	1:2	
Провер.		Кремнев				Лист	Листов 1		
Т. контр.						ЦНИИЭП инж. оборудования			
Н. контр.		Хромихина		12.85					
ГИП		Шипков							

Формат А3

1583.02.03.001

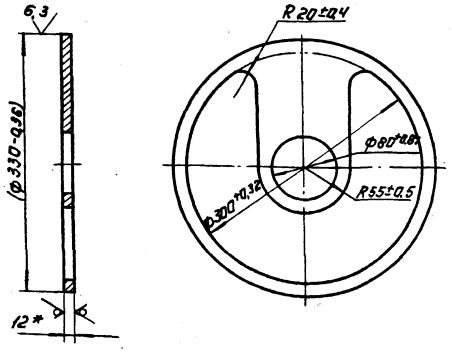

1. *Размер для справок.
2. Размер в скобках после сборки.
3. Допускается изготовление из двух частей.
4. Сварной шов С8 по ГОСТ 5264-80.

					1583.02.03.001				
Изм.	Лист	№ докум.	Подп.	Дата	Диск.	Лит.	Масса	Масштаб	
Разраб.		Инамеддинов					2,4	1:4	
Пров.		Кремнев				Лист	Листов 1		
Т. контр.						ЦНИИЭП инж. оборудования			
Н. контр.		Хромихина		12.85	Лист 6-12 ГОСТ 19903-74 Ст.3 ГОСТ 14637-79				
ГИП		Шипков							

Формат А4

1583.02.03.002

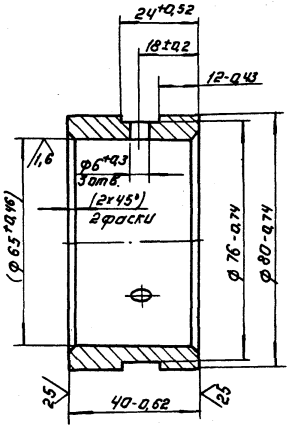

Размеры в скобках после сборки.

					1583.02.03.002				
Изм.	Лист	№ докум.	Подп.	Дата	Втулка	Лит.	Масса	Масштаб	
Разраб.		Инамеддинов					0,4	1:1	
Пров.		Кремнев				Лист	Листов 1		
Т. контр.						ЦНИИЭП инж. оборудования			
Н. контр.		Хромихина		12.85	Ст. 3 ГОСТ 380-71				
ГИП		Шипков							

Инв. № подл. | Подп. и дата | Взам. инв. № | Инв. № дубл. | Подп. и дата

Формат А4

1583.02.06.000 СБ

1583.02.06.000 - изображено

1583.02.06.000-01 - зеркальное отражение

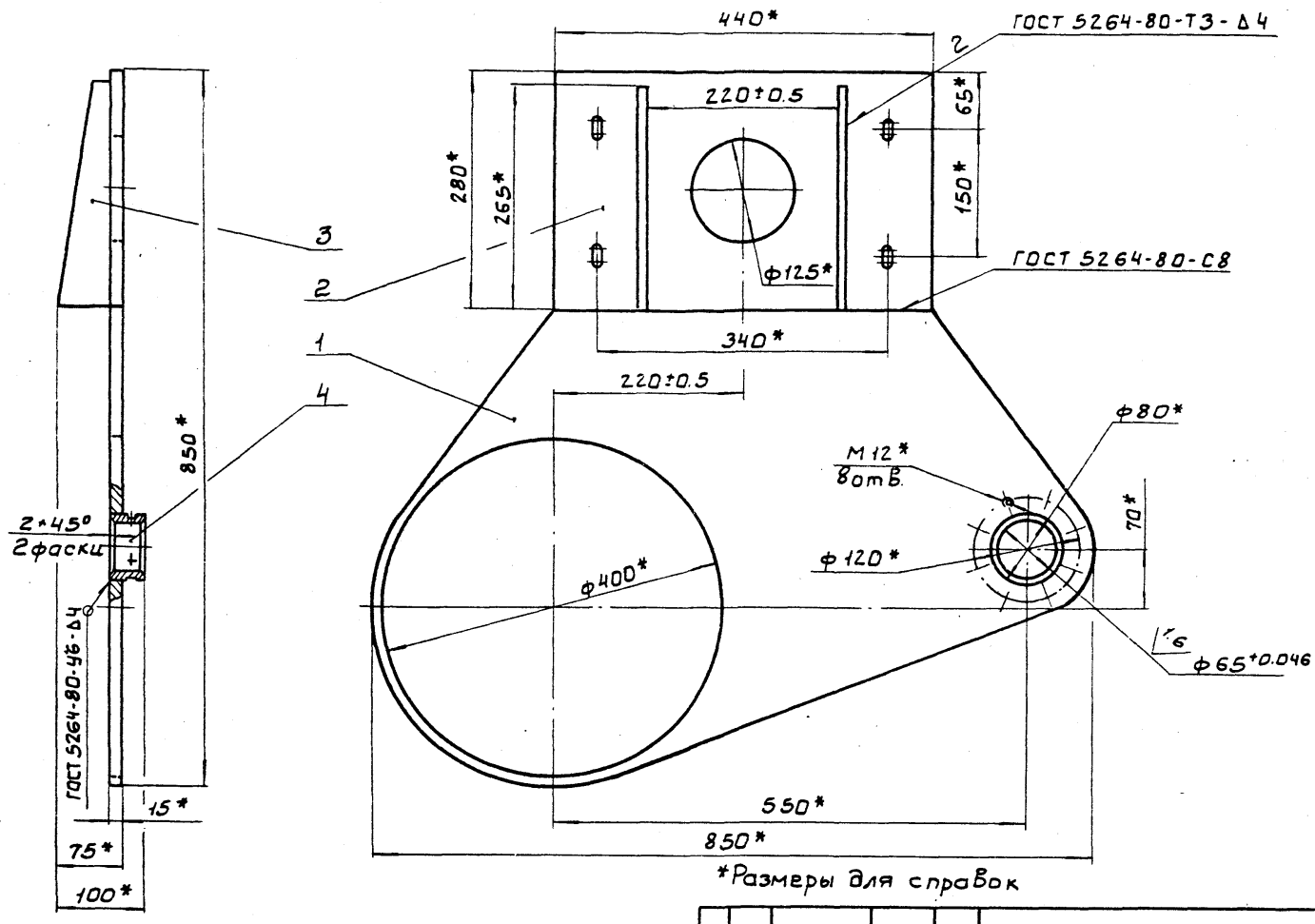

*Размеры для справок

					1583.02.06.000.СБ	
Изм	Лист	№ докум	Подп.	Дата	Кронштейн Сборочный чертеж	Лит. / Масса 36 / Масштаб 1:5
Разраб		Инаметдинов				Лист / Листов 1
Пров.		Кремнев				ЦНИИЭП инж. оборудования.
Т.контр.						
Н.контр.		Хромихина		12.85		
Утв.		Шипков				

Формат: А3

1583.02.06.001

Б-Б
М1:2

12.5

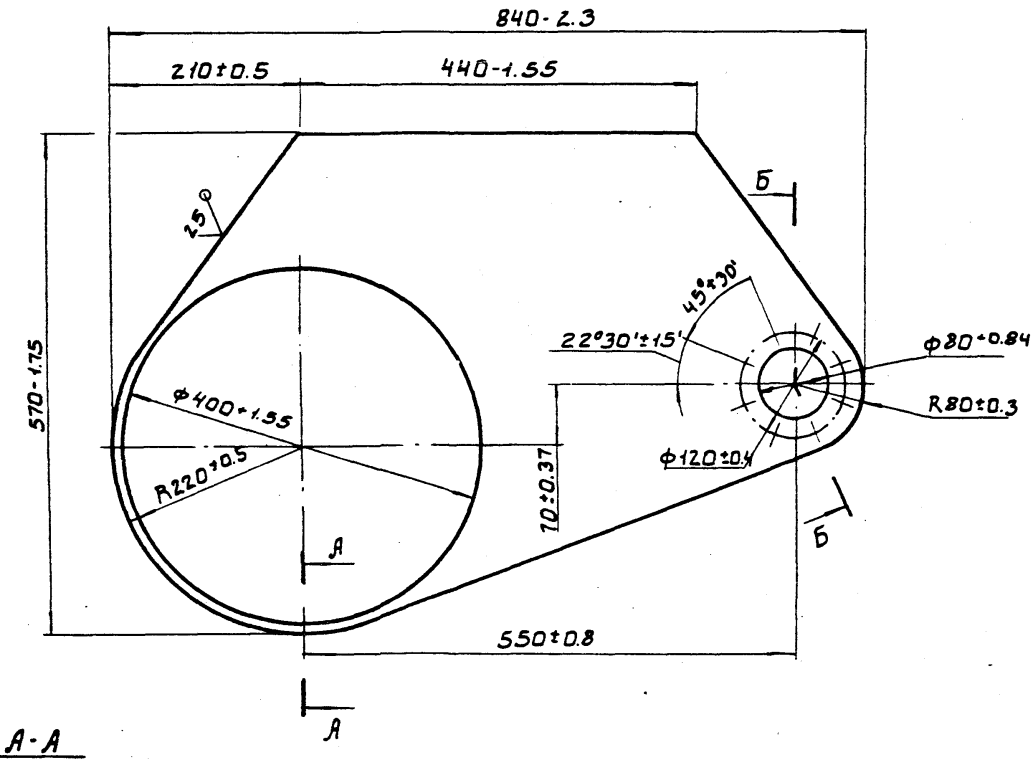

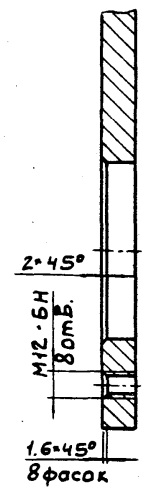

А-А
М1:1

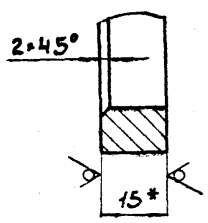

*Размер для справок

					1583.02.06.001	
Изм	Лист	№ докум	Подп.	Дата	Фланец	Лит. / Масса 21 / Масштаб 1:5
Разраб		Инаметдинов				Лист / Листов 1
Пров.		Кремнев				ЦНИИЭП инж. оборудования.
Т.контр.						
Н.контр.		Хромихина		12.85	Лист Б-15 ГОСТ 19903-74 / СТ ЗГОСТ 14637-79	
Утв.		Шипков				

Копировал: Боброва 21084-04 27 Формат: А3

1583.02.00.001

12.5

Рис. 1

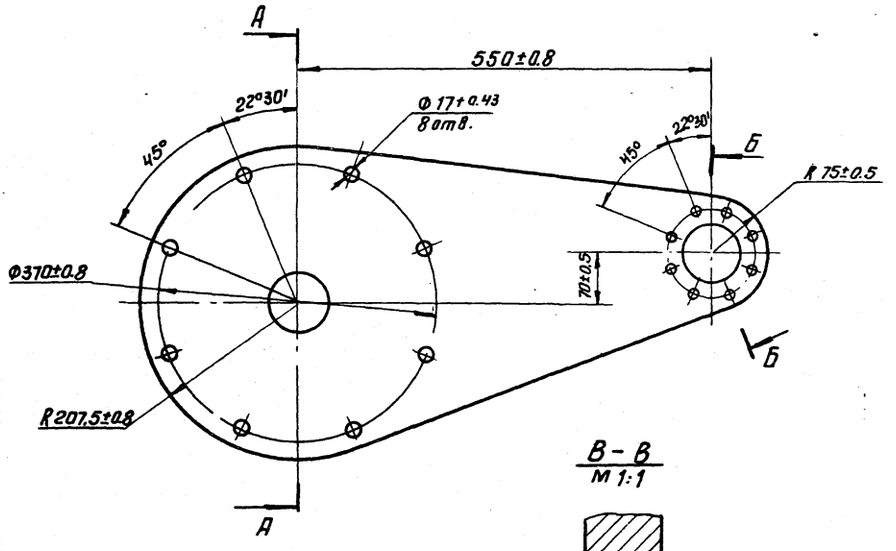

А - А
М 1:2,5

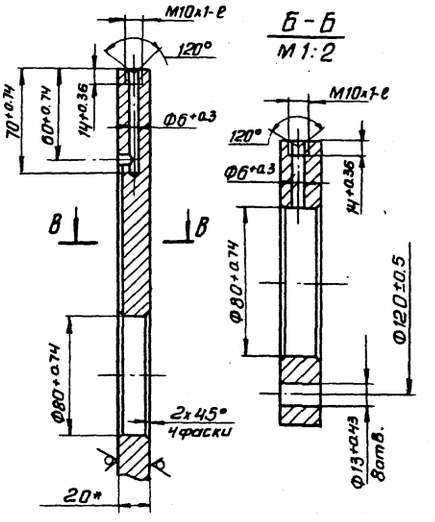

Б - Б
М 1:2

В - В
М 1:1

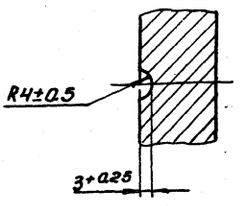

Рис.2

Остальное-см. рис. 1

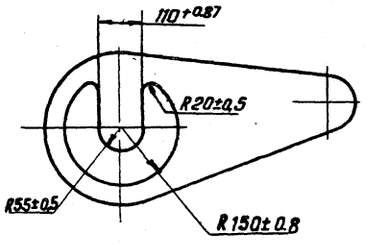

* Размер для справок.

Обозначение	Рис.	Масса, кг
1583.02.00.001	1	22
-01	2	21

					1583. 02. 00. 001		
Изм.	Лист	N докум.	Подп.	Дата		Лит.	Масса / Масштаб
Разраб.		Буданкова			Фланец		См. табл. / 1:5
Пров.		Кремнев				Лист	Листов 1
Т. контр.							
Н. контр.		Хромихина		12.85	Лист Б-20 ГОСТ 19903-74 / Ст. 3 ГОСТ 14637-79	ЦНИИЭП оборудования инж.	
Утв.		Шипков					

Формат А3

1583.02.07.000 СБ

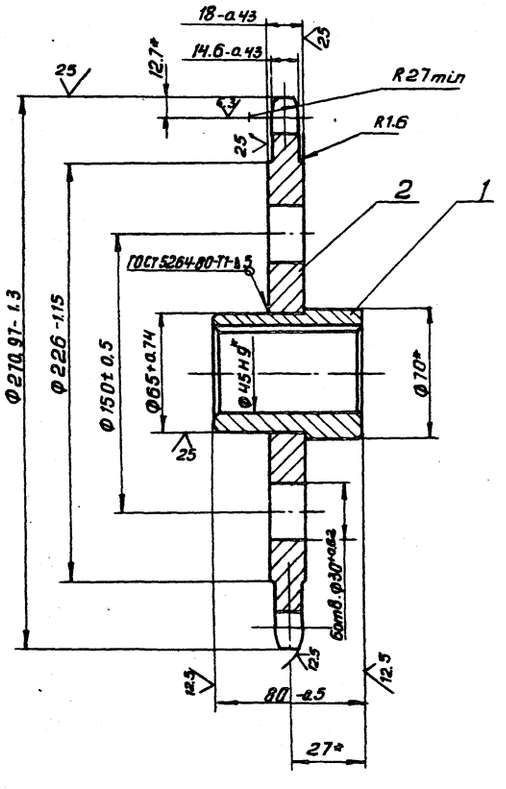

Число зубьев		z	32
Сопрягаемая цепь	Шаг	t	25.4
	Диаметр ролика	d_1	15.88
Профиль зуба по ГОСТ 591-69		—	без смещения
Класс точности по ГОСТ 591-69		—	C
Диаметр окружности впадин		dc	243.18-0.52
Допуск на разность шагов		δt	0.16
Радиальное биение окружности впадин		Eo	0.5
Торцевое биение зубчатого венца		—	0.5
Диаметр делительной окружности		d0	259.18
Сопрягаемая цепь	Ширина внутренней пластины	h	24.2
	Расстояние между внутренними пластинами	$B_{вн}$	15.88

* Размеры для справок.

					1583. 02. 07. 000 СБ		
Изм.	Лист	N докум.	Подп.	Дата		Лит.	Масса / Масштаб
Разраб.		Буданкова			Звездочка сборочный чертеж		11 / 1:2
Пров.		Кремнев				Лист	Листов 1
Т. контр.							
Н. контр.		Хромихина		12.85		ЦНИИЭП оборудования инж.	
Утв.		Шипков					

1583. 02. 06. 002

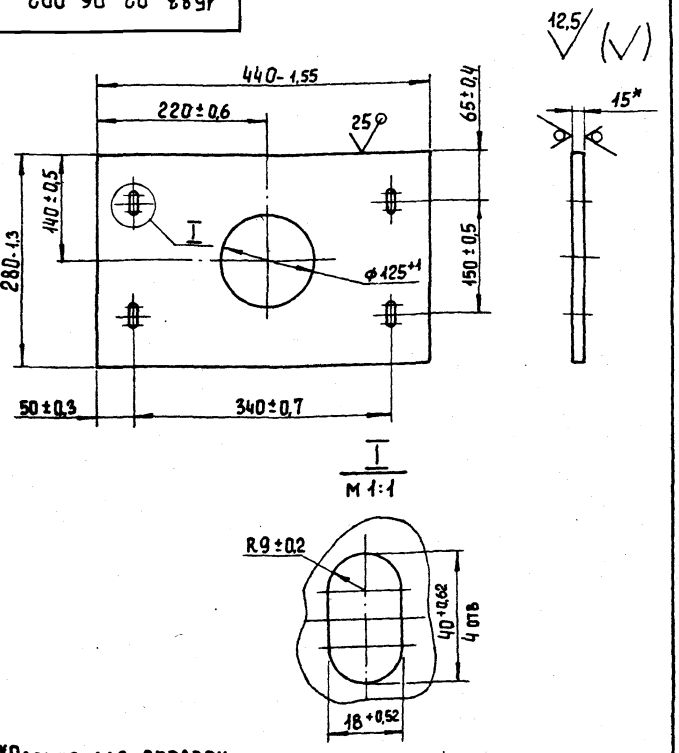

*Размер для справок

				1583. 02. 06. 002				
Изм.	Лист	№ докум.	Подп.	Дата	Кронштейн	Лит.	Масса	Масштаб
Разраб.		Инаметдинов					12,5	1:5
Пров.		Кремнев				Лист	Листов 1	
Т. контр.						ЦНИИЭП инж. оборудования		
Н. контр.		Хромихина		12.85	Лист Б-15 ГОСТ 19903-74 / Ст.3 ГОСТ 14637-79			
Утв.		Шипков						

Формат: А4

1583. 02. 06. 003

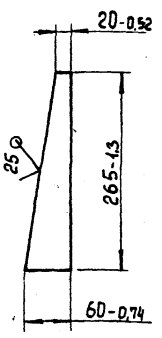

				1583. 02. 06. 003				
Изм.	Лист	№ докум.	Подп.	Дата	Ребро	Лит.	Масса	Масштаб
Разраб.		Инаметдинов					1	1:5
Пров.		Кремнев				Лист	Листов 1	
Т. контр.						ЦНИИЭП инж. оборудования		
Н. контр.		Хромихина		12.85	Лист Б-10 ГОСТ 19903-74 / Ст.3 ГОСТ 14637-79			
Утв.		Шипков						

Формат: А4

1583. 02. 06. 004

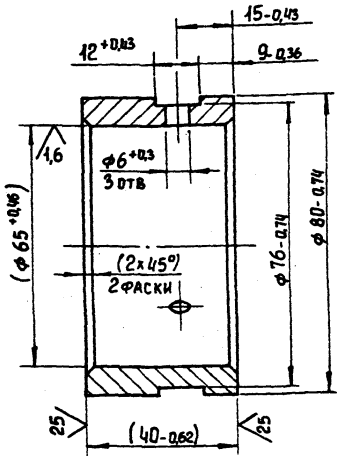

Размеры в скобках после сборки

				1583. 02. 06. 004				
Изм.	Лист	№ докум.	Подп.	Дата	Втулка	Лит.	Масса	Масштаб
Разраб.		Инаметдинов					0,4	1:1
Пров.		Кремнев				Лист	Листов 1	
Т. контр.						ЦНИИЭП инж. оборудования		
Н. контр.		Хромихина		12.85	Ст. 3 ГОСТ 380-71			
Утв.		Шипков						

Формат: А4

1583. 02. 08. 004

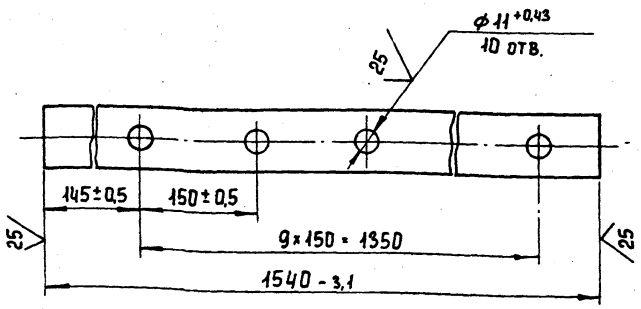

				1583. 02. 08. 004				
Изм.	Лист	№ докум.	Подп.	Дата	Накладка	Лит.	Масса	Масштаб
Разраб.		Парыгина					1,9	1:2,5
Пров.		Кремнев				Лист	Листов 1	
Т. контр.						ЦНИИЭП инж. оборудования		
Н. контр.		Хромихина		12.85	Полоса 5×40-Б ГОСТ 103-76 / Ст. 3 ГОСТ 535-79			
Утв.		Шипков						

Инв. № подл. | Подпись и дата | Взам. инв. № | Инв. № дубл. | Подпись и дата

21084-04 29 Копировал Еремеева

Формат: А4

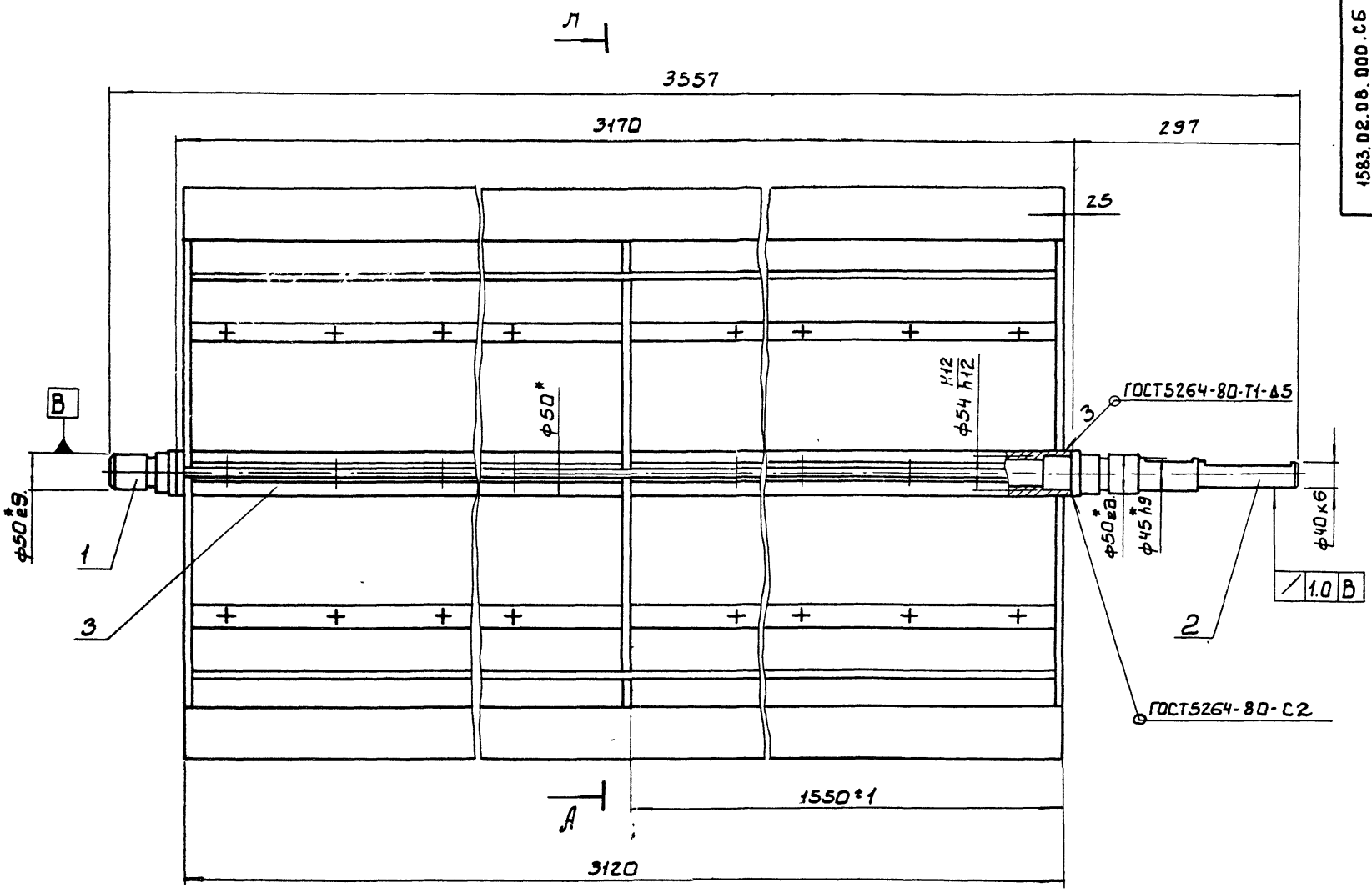

А - А

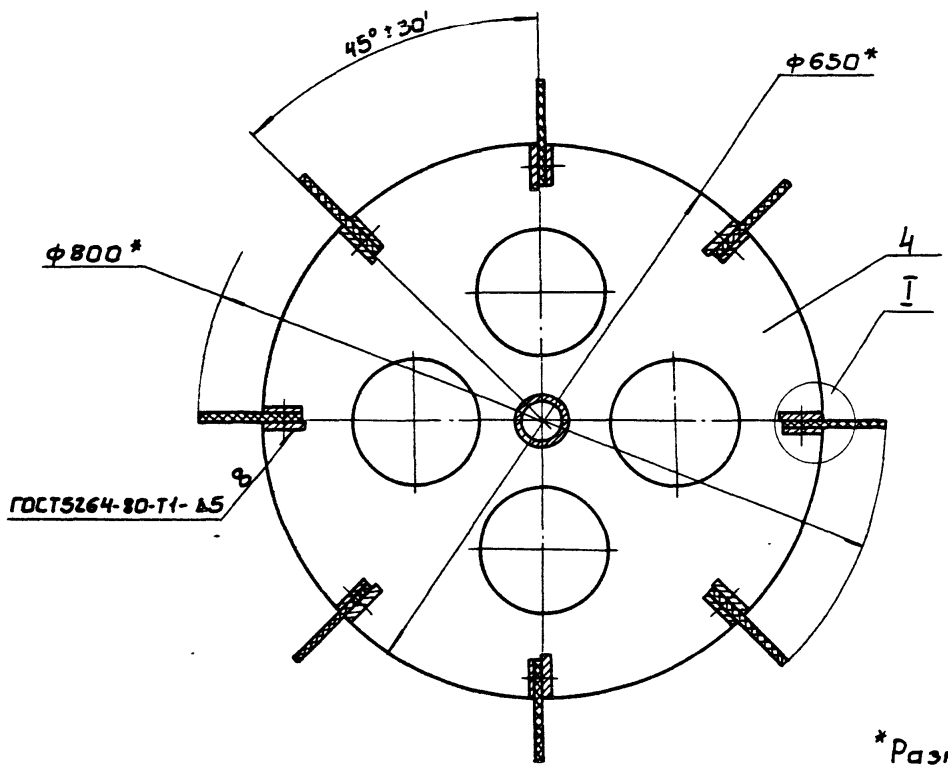

I
М1:1

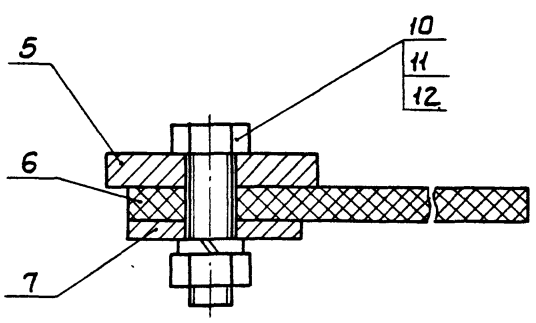

*Размеры для справок.

					1583.02.08.000.СБ		
Изм	Лист	№докум	Подп	Дата	Питатель Сборочный чертеж	Лит.	Масса 221 / Масштаб 1:5
Разраб		Буданкова				Лист	Листов 1
Пров.		Кремнев				ЦНИИ ЭП инж. оборудования.	
Т.контр							
Н.контр		Хромихина		12.85			
Утв.		Шипков					

1583.02.07.001

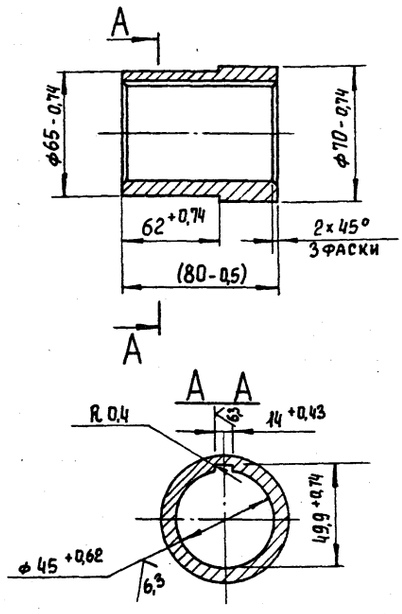

Размер в скобках после сборки

				1583.02.07.001			
Изм	Лист	№ докум.	Подп.	Дата	Втулка	Лит.	Масса 1.18	Масштаб 1:2
Разраб		Буданкова					
Пров		Кремнев				Лист	Листов 1
Т. контр							
Н. контр		Хромихина		12.85	Ст. 3 ГОСТ 380-71	ЦНИИЭП инж. оборудования	
Утв.		Шипков					

Формат: А4

1583.02.08.001

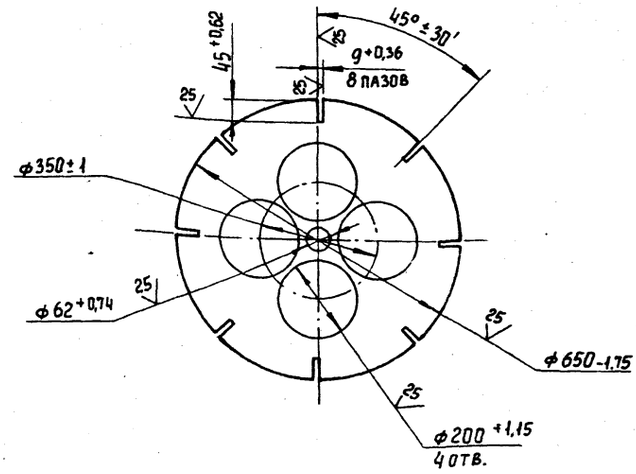

				1583.02.08.001			
Изм	Лист	№ докум.	Подп.	Дата	Диск	Лит.	Масса 8	Масштаб 1:10
Разраб.		Буданкова					
Пров.		Кремнев				Лист	Листов 1
Т. контр							
Н. контр		Хромихина		12.85	Лист Б-5 ГОСТ 19903-74 / Ст. 3 ГОСТ 14637-79	ЦНИИЭП инж. оборудования	
Утв.		Шипков					

Формат: А4

Инв. № подл. | Подпись и дата | Взам. инв. № | Инв. № дубл. | Подпись и дата

1583.02.08.002

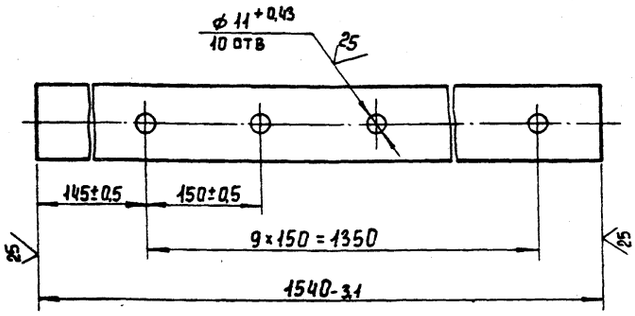

				1583.02.08.002			
Изм	Лист	№ докум.	Подп.	Дата	Планка	Лит.	Масса 4,8	Масштаб 1:2,5
Разраб		Буданкова					
Пров		Кремнев				Лист	Листов 1
Т. контр							
Н. контр		Хромихина		12.85	Полоса 8×50-Б-ГОСТ 103-76 / Ст. 3 ГОСТ 535-79	ЦНИИЭП инж. оборудования	
Утв.		Шипков					

Формат: А4

1583.02.08.003

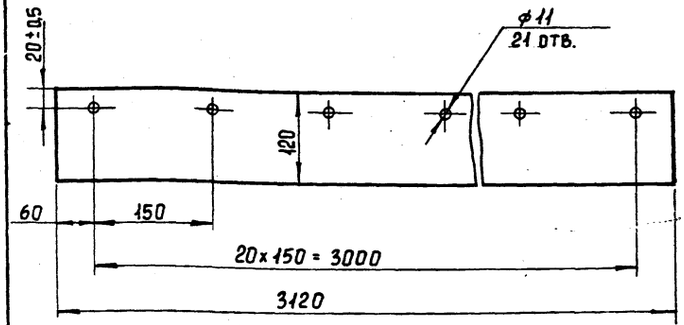

				1583.02.08.003			
Изм	Лист	№ докум.	Подп.	Дата	Лопасть	Лит.	Масса 4.66	Масшта 1:5
Разраб.		Буданкова					
Пров.		Кремнев				Лист	Листов 1
Т. контр							
Н. контр		Хромихина		12.85	Пластина ТКМЩ-С-8 ГОСТ 7338-77	ЦНИИЭП инж. оборудования	
Утв.		Шипков					

Формат: А4

Инв. № подл. | Подпись и дата | Взам. инв. № | Инв. № дубл. | Подпись и дата

21084-04.31 Копировал Еремиенко

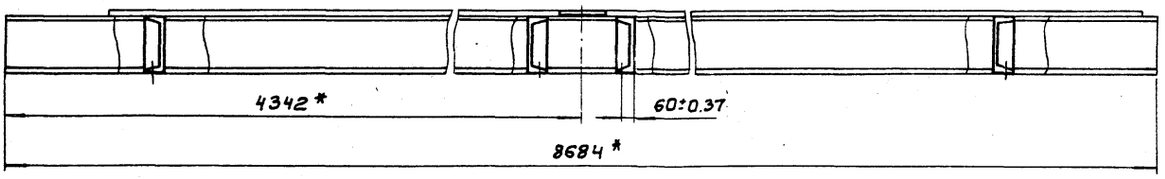

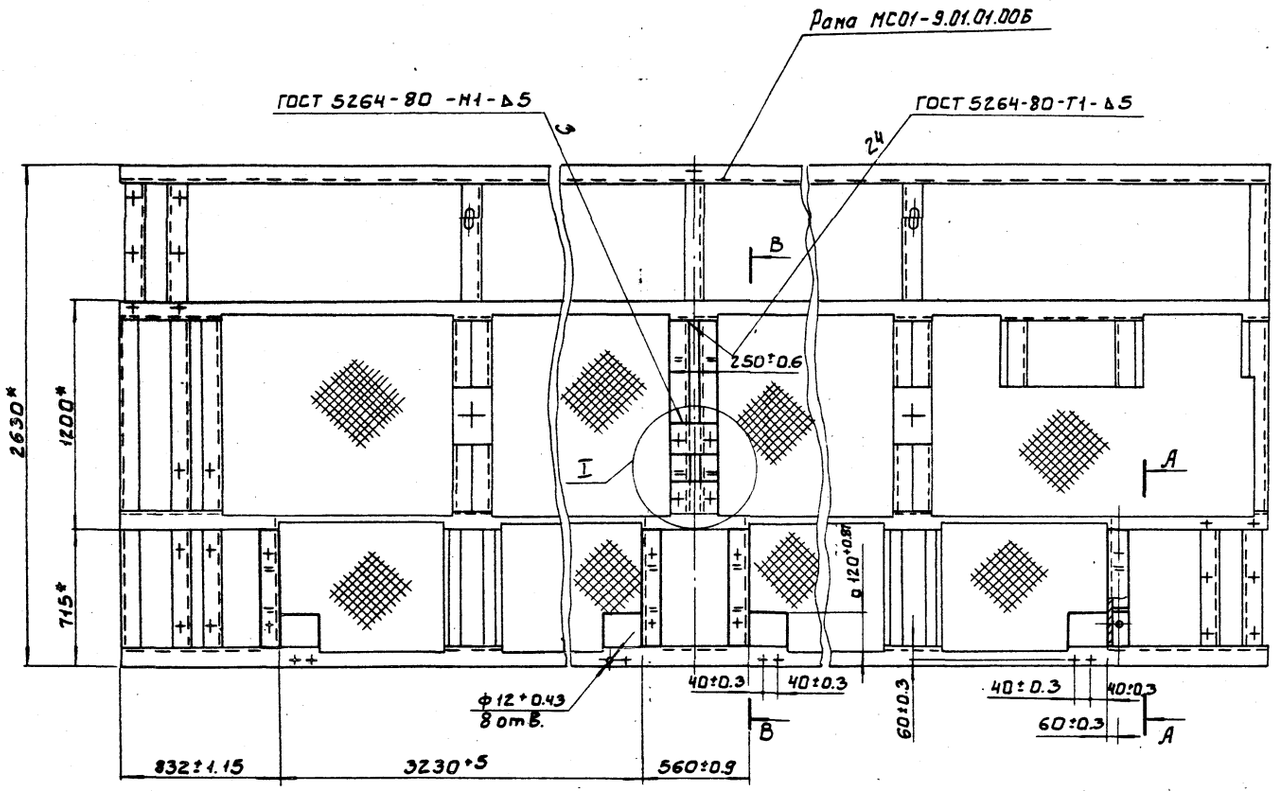

А-А повернуто
М1:10

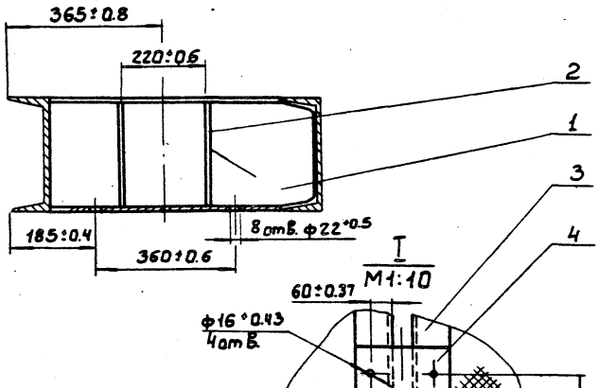

В-В повернуто
М1:10

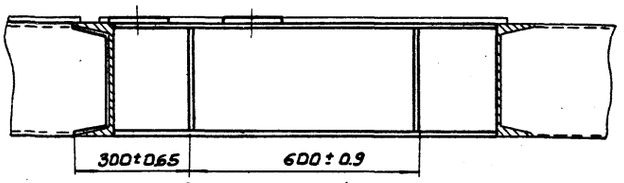

* Размеры для справок

					1583.04.00.000СБ		
Изм.	Лист	№ докум.	Подп.	Дата			
Разраб.		Нахметдинов			Рама Сборочный чертеж	Лит.	Масса 1826 / Масштаб 1:20
Пров.		Кремнев				Лист	Листов 1
Т.контр.						ЦНИИЭП инж. оборудования	
Н.контр.		Хромихина		12.87			
Утв.		Шипков					

Копировал: Боброва 21084-04 32 Формат: А2

1583.01.02.001

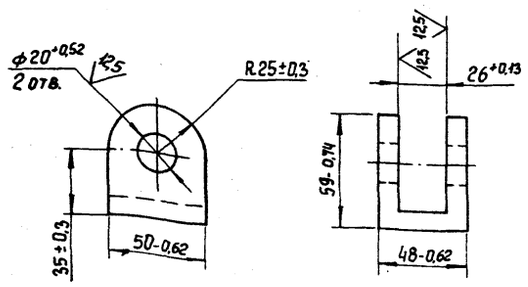

Изм.	Лист	№ докум.	Подп.	Дата
Разраб.		Инаметдинов		
Пров.		Кремнев		
Т. контр.				
Н. контр.		Хромихина		
Утв.		Шипков		

1583.01.02.001

Вилка

Лит	Масса	Масштаб
	0,43	1:2

Лист | Листов 1

Ст. 3 ГОСТ 380-71

ЦНИИЭП инж. оборудования

Формат А4

1583.01.00.001

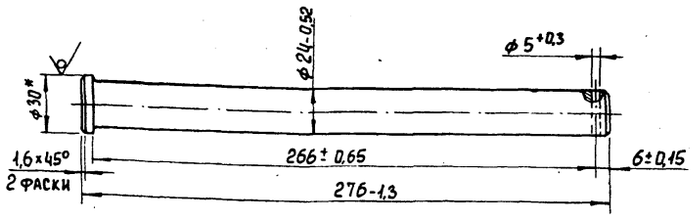

*Размер для справок

Изм.	Лист	№ докум.	Подп.	Дата
Разраб.		Инаметдинов		
Пров.		Кремнев		
Т. контр.				
Н. контр.		Хромихина		
Утв.		Шипков		

1583.01.00.001

Ось

Лит	Масса	Масштаб
	0,95	1:2

Лист | Листов 1

Круг 30-В- ГОСТ 2590-71
Ст. 3-II- ГОСТ 535-79

ЦНИИЭП инж. оборудования

Формат А4

Инв. № подл. | Подпись и дата | Взам. инв. № | Инв. № дубл. | Подпись и дата

1583.04.00.001

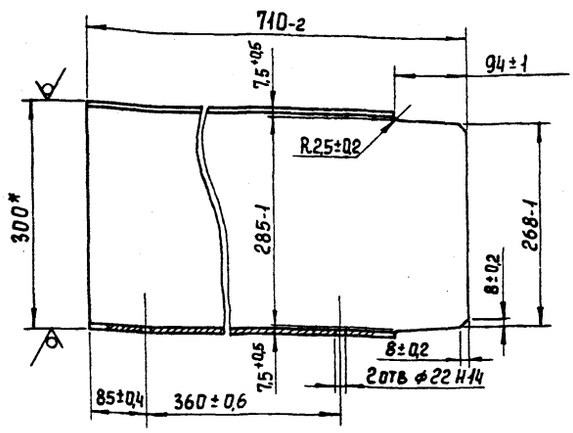

*Размер для справок

Изм.	Лист	№ докум.	Подп.	Дата
Разраб.		Инаметдинов		
Пров.		Кремнев		
Т. контр.				
Н. контр.		Хромихина		
Утв.		Шипков		

1583.04.00.001

Швеллер

Лит.	Масса	Масштаб
	22	1:5

Лист | Листов 1

Швеллер 30- ГОСТ 8240-72
В Ст.3-I- ГОСТ 535-79

ЦНИИЭП инж. оборудования

Формат А4

1583.04.00.002

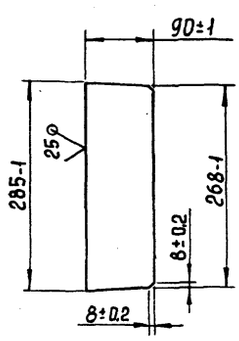

Изм.	Лист	№ докум.	Подп.	Дата
Разраб.		Инаметдинов		
Пров.		Кремнев		
Т. контр.				
Н. контр.		Хромихина		
Утв.		Шипков		

1583.04.00.002

Ребро

Лит	Масса	Масштаб
	2	1:5

Лист | Листов 1

Лист Б-10 ГОСТ 19903-74
Ст.3. ГОСТ 14637-79

ЦНИИЭП инж. оборудования

Формат А4

1583. 05. 00. 000 СБ

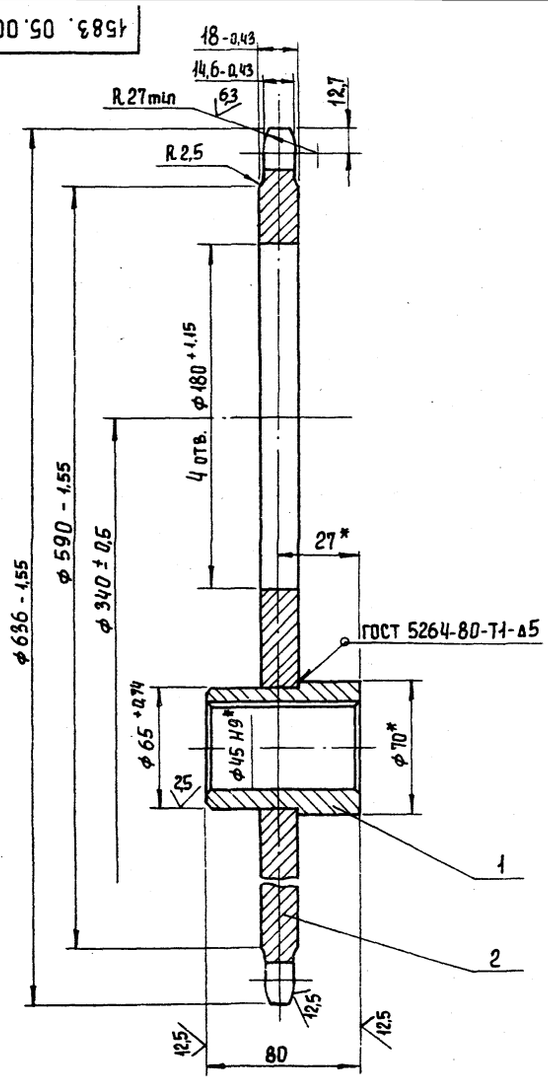

Число зубьев		z	77
Сопрягаемая цепь	Шаг	t	25,4
	Диаметр ролика	d_1	15,88
Профиль зуба по ГОСТ 591-69		—	Без смещения
Класс точности по ГОСТ 591-69		—	С
Диаметр окружности впадин		Di	608 - 0,63
Допуск на разность шагов		δt	0,16
Радиальное биение окружности впадин		E_o	0,5
Торцевое биение зубчатого венца		—	0,5
Диаметр делительной окружности		d_a	624
Сопрягаемая цепь	Ширина внутренней пластины	h	24,2
	Расстояние между внутренними пластинами	$B_{вн}$	15,88

* Размеры для справок

Изм.	Лист	№ докум.	Подп.	Дата	1583. 05. 00. 000 СБ			
Разраб.		Парыгина			Звездочка	Лит.	Масса	Масштаб
Пров.		Кремнев					43,2	1:2
Т. контр.					Сборочный чертеж	Лист	Листов 1	
Н. контр.		Хромихина		12.85		ЦНИИЭП инж. оборудования		
Утв.		Шипков						

Формат А3

1583. 06. 00. 000 СБ

12,5 (√)

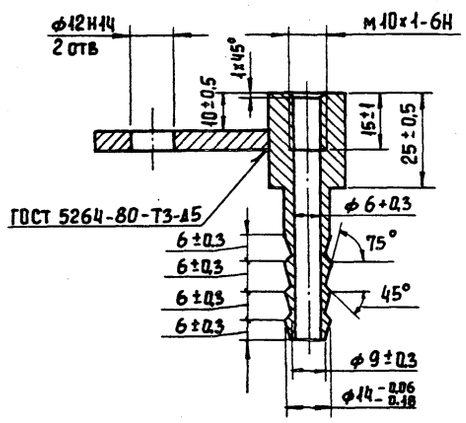

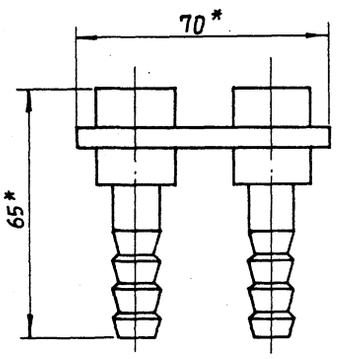

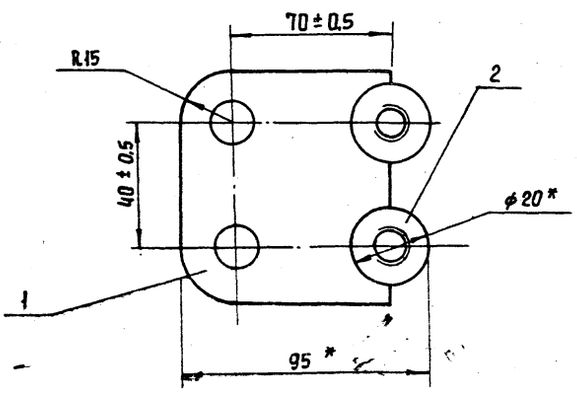

* Размеры для справок

Изм.	Лист	№ докум.	Подп.	Дата	1583. 06. 00. 000 СБ			
Разраб.		Парыгина			Кронштейн	Лит.	Масса	Масштаб
Пров.		Кремнев					0,16	1:1
Т. контр.					Сборочный чертеж	Лист	Листов 1	
Н. контр.		Хромихина		12.85		ЦНИИЭП инж. оборудования		
Утв.		Шипков						

1583.00.00.004

12,5

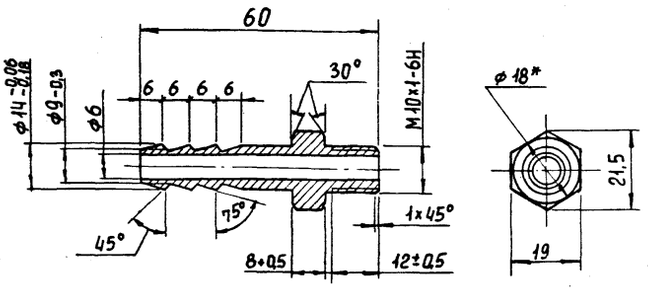

1. *Размеры для справок
2. Неуказанные предельные отклонения размеров: H14; h14; $\pm \frac{IT14}{2}$

Изм.	Лист	№ докум.	Подп.	Дата	1583.00.00.001			
Разраб.		Парыгина			Ниппель	Лит.	Масса 0,07	Масштаб 1:
Провер.		Кремнев				Лист	Листов 1	
Т. контр.								
Н. контр.		Хромихина		12.86	Ст. 3 ГОСТ 380-71	ЦНИИЭП оборудования инж.		
Утв.		Шипков						

Формат А4

1583.06.00.001

12,5

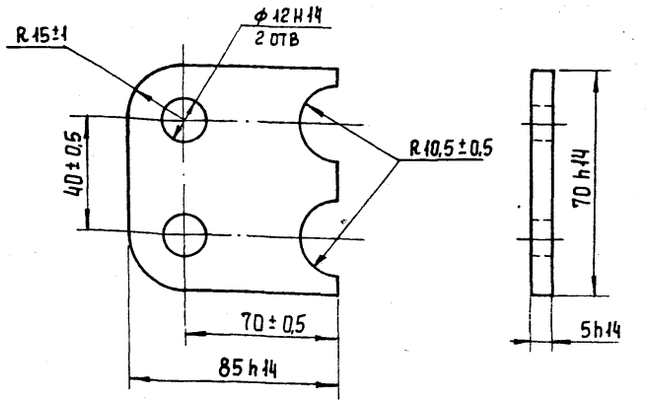

Изм.	Лист	№ докум.	Подп.	Дата	1583.06.00.001			
Разраб.		Парыгина			Ухо	Лит.	Масса 0,06	Масштаб 1:1
Провер.		Кремнев				Лист	Листов 1	
Т. контр.								
Н. контр.		Хромихина		12.86	Ст. 3 ГОСТ 380-71	ЦНИИЭП оборудования инж.		
Утв.		Шипков						

Формат А4

Инв. № подл. | Подпись и дата | Взам. инв. № | Инв. № дубл. | Подпись и дата

1583.07.00.000СБ

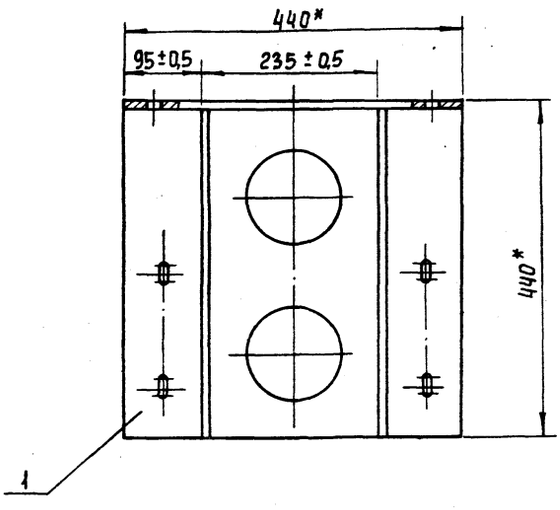

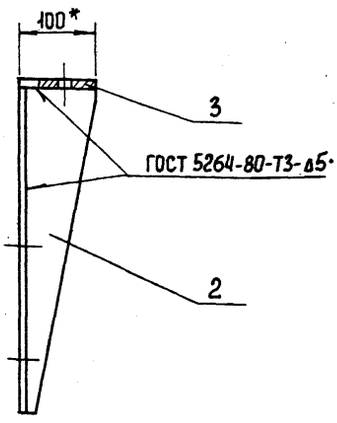

* Размеры для справок

Изм.	Лист	№ докум.	Подп.	Дата	1583.07.00.000СБ			
Разраб.		Парыгина			Кронштейн Сборочный чертеж	Лит.	Масса 25	Масштаб 1:5
Пров.		Кремнев				Лист	Листов 1	
Т. контр.								
Н. контр.		Хромихина		12.86		ЦНИИЭП оборудования инж.		
Утв.		Шипков						

Копировал Еремченко
Формат А3

1583.07.00.001

12,5

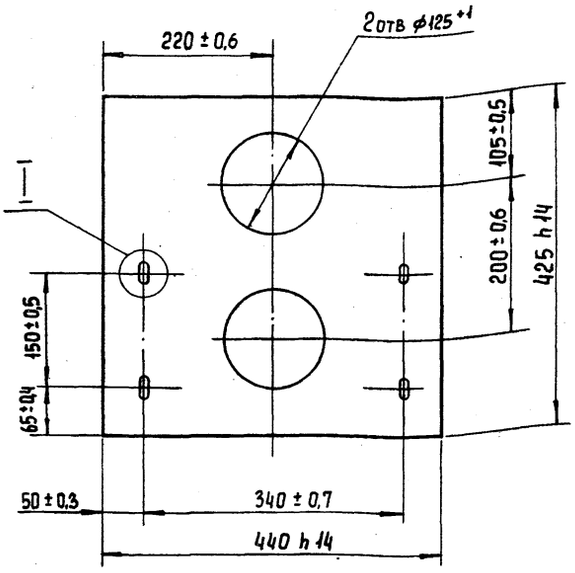

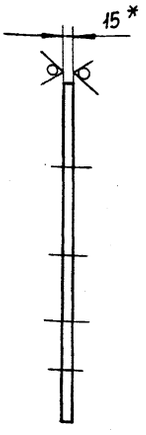

I
M 1:1

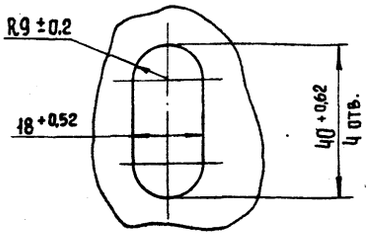

* Размер для справок

Изм.	Лист	№ докум.	Подп.	Дата	1583.07.00.001			
Разраб.		Парыгина			Кронштейн	Лит.	Масса	Масштаб
Провер.		Кремнев					18,2	1:5
Т. контр.						Лист	Листов 1	
Н. контр.		Хромихина		12.85	Лист Б-15 ГОСТ 19903-74 / Ст. 3 ГОСТ 14637-79	ЦНИИЭП инж. оборудования		
Утв.		Шипков						

Формат А3

1583.07.00.003

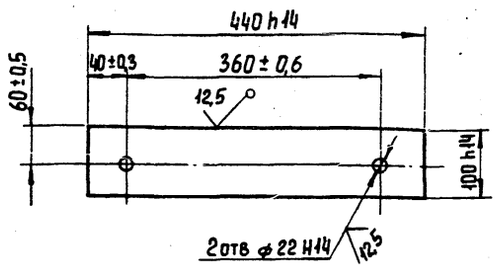

Изм.	Лист	№ докум.	Подп.	Дата	1583.07.00.003			
Разраб.		Парыгина			Полка	Лит.	Масса	Масштаб
Провер.		Кремнев					4,1	1:5
Т. контр.						Лист	Листов 1	
Н. контр.		Хромихина		12.85	Лист Б-15 ГОСТ 19903-74 / Ст. 3 ГОСТ 14637-79	ЦНИИЭП инж. оборудования		
Утв.		Шипков						

Формат А4

1583.07.00.002

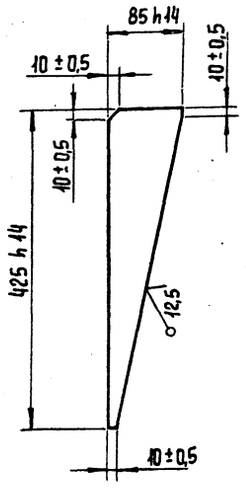

Изм.	Лист	№ докум.	Подп.	Дата	1583.07.00.002			
Разраб.		Парыгина			Ребро	Лит.	Масса	Масштаб
Провер.		Кремнев					1,2	1:5
Т. контр.						Лист	Листов 1	
Н. контр.		Хромихина		12.85	Лист Б-10 ГОСТ 19903-74 / Ст. 3 ГОСТ 14637-79	ЦНИИЭП инж. оборудования		
Утв.		Шипков						

Инв. № подл. | Подпись и дата | Взам. инв. № | Инв. № дубл. | Подпись и дата

21084-04 (35) Копировал Еремченко

Формат А4

gost.e-ecolog.ru