ТИПОВАЯ ДОКУМЕНТАЦИЯ НА КОНСТРУКЦИИ, ИЗДЕЛИЯ И УЗЛЫ ЗДАНИЙ И СООРУЖЕНИЙ

СЕРИЯ 7.901-5

НЕСТАНДАРТИЗИРОВАННОЕ ОБОРУДОВАНИЕ СТАНЦИЙ ОЧИСТКИ ПРИРОДНЫХ И СТОЧНЫХ ВОД

ВЫПУСК 1

ОБОРУДОВАНИЕ ХЛОРАТОРНЫХ

АЛЬБОМ I

ОБОРУДОВАНИЕ ХЛОРАТОРНОЙ ПРОИЗВОДИТЕЛЬНОСТЬЮ 2 кг ТОВАРНОГО ХЛОРА В ЧАС

РАБОЧИЕ ЧЕРТЕЖИ

Разработаны:

ЦНИИЭП инженерного оборудования

Главный инженер института А.Г. Кетаов

Главный инженер проекта М.З. Рысин

Утверждены:

Госграждастроем СССР

Приказ № 39 от 4 февраля 1986 г.

Введены в действие ЦНИИЭП инженерного оборудования

Приказ № 10 от 10 февраля 1986 г.

gost.e-ecolog.ru

Содержание альбома

Обозначение	Наименование	Стр.
	Обложка	
	Титульный лист	1
	Содержание альбома	2
	Рекомендации по применению	
1275.00.00.000СБ	Испаритель хлора с поверхностью тепло	3
	обмена 0,6 м², Сборочный чертеж.	
1275.01.00.000СБ	Бак. Сборочный чертеж.	4
1275.00.00.000.СБ	Испаритель. Сборочный чертеж.	
1275.00.00.000	Испаритель хлора с поверхностью	5
	теплообмена 0,6 м². Спецификация	
1275.01.00.000	Бак. Спецификация.	
1275.00.00.000	Испаритель. Спецификация	
1275.01.00.001	Корпус	
1275.02.00.001	Змеевик	6
1275.02.00.002	Крышка	
1276.02.00.003	Кронштейн	
1277.00.00.000СБ	Подставка для установки баллонов	7
	на весы. Сборочный чертеж	
1277.00.00.000СБ	Рама. Сборочный чертеж	8
1277.03.00.000СБ	Опора. Сборочный чертеж.	
1277.02.00.000СБ	Подставка. Сборочный чертеж.	9
1277.01.00.006	Балка	
1277.03.00.001	Боковина	
1277.00.00.001	Шайба	
1277.00.00.000	Подставка для установки баллонов	10
	на весы. Спецификация	
1277.01.00.000	Рама. Спецификация	
1277.03.00.000	Поперечина.	
1277.03.00.003	Упор	
1277.02.00.000	Подставка. Спецификация.	11
1277.03.00.000	Опора. Спецификация	
1280.00.00.003	Гайка	
1280.00.00.004	Ниппель	
1278.00.00.000СБ	Тележка для перевозки баллонов	12
	Сборочный чертеж	
1278.00.00.000	Тележка для перевозки баллонов.	13
	Спецификация. Листы 1,2	
1278.01.00.000	Рама тележки. Спецификация	
1278.01.01.000	Ось. Спецификация	
1278.01.00.000СБ	Рама тележки. Сборочный чертеж	14
1278.01.01.000СБ	Ось. Сборочный чертеж	
1278.01.01.002	Полуось	
1278.01.00.001	Балка	15
1278.01.00.003	Опора	
1278.00.00.002	Шина	
1278.00.00.003	Прокладка	15
1278.01.00.002	Хомут	16
1278.01.00.004	Распорка	
1278.01.00.008	Ребро	
1278.01.00.006	Укосина	17
1278.01.00.007	Укосина	
1278.00.00.001	Колеса	18
1279.00.00.000СБ	Захват для подъема баллонов. Сборочный чертеж	
1279.01.00.000СБ	Обод. Сборочный чертеж	19
1279.02.00.000СБ	Обод. Сборочный чертеж.	
1279.00.00.000	Захват для подъема баллонов	20
	Спецификация. Листы 1,2	
1279.01.00.000	Обод. Спецификация.	
1279.02.00.000	Обод. Спецификация	
1279.01.00.001	Обод	21
1279.01.00.002	Скоба	
1279.02.00.003	Косынка	
1279.00.00.001	Втулка	
1279.02.00.001	Обод	22
1279.02.00.002	Бобышка	
1279.00.00.002	Стержень	
1279.00.00.003	Ось	
1280.00.00.000СБ	Компенсатор. Сборочный чертеж	23
1280.00.00.000	Компенсатор. Спецификация.	
1280.00.00.001	Пробка	
1281.00.00.000СБ	Грязевик. Сборочный чертеж.	24
1281.00.00.000	Грязевик. Спецификация	25
1281.02.00.000	Корпус. Спецификация	
1281.03.00.000	Подставка. Спецификация.	
1281.03.00.002	Опора	26
1281.01.00.000СБ	Крышка	
1281.01.00.000	Крышка. Спецификация	
1281.00.00.002	Прокладка	
1281.01.00.001	Ниппель	27
1281.01.00.002	Гайка	
1280.00.00.002	Прокладка	
1281.00.00.001	Штуцер	
1281.01.00.002	Фланец	28
1281.01.00.005	Бобышка	
1281.01.00.006	Патрубок	
1280.00.00.005	Петля	
1281.02.00.000СБ	Корпус. Сборочный чертеж	29
1281.03.00.000СБ	Подставка. Сборочный чертеж	

Государственный комитет по гражданскому строительству и архитектуре при Госстрое СССР.
ЦНИИЭП инженерного оборудования
Серия 7.901-5

Выпуск 1

Оборудование хлораторной производительностью 2 кг товарного хлора в час

Рекомендации по применению

Альбом I

1985

Формат А4

1. В альбоме разработано оборудование для применения в типовом проекте 901-7-4.84, „Хлораторная для обезвреживания питьевых и сточных вод производительностью 2кг товарного хлора в час."
2. В альбом включены: испаритель хлора, подставка для установки баллонов на весы, тележка для перевозки баллонов, захват для подъема баллонов, грязевик.

Испаритель с поверхностью теплообмена 0,6м² предназначен для образования газообразного хлора из жидкого и представляет собой цилиндрический аппарат, внутри которого крепится змеевик. В змеевике проходит хлор, в аппарате-вода.

Подставка для установки баллонов на весы состоит из сварной рамы, к которой крепятся деревянные подкладки для укладывания двух баллонов с хлором в наклонном положении.

Тележка для перевозки баллонов-стальная конструкция из труб, имеет два колеса диаметром 360мм. Баллон закрепляется при помощи цепей и специального упора.

Захват для подъема баллонов предназначен для подвески баллона с хлором к грузоподъемному устройству и состоит из двух полухомутов, закрепляемых на баллоне с помощью откидного болта. Грузоподъемность - 150 кг.

Грязевик устанавливается для очистки газообразного хлора от примесей, изготовляется из баллона 50-200 у ГОСТ 949-73.
Вместимость - 45 л.

3. Технические требования на изготовление и испытание разработанного оборудования указаны на чертежах.
4. Основной применяемый материал указан на чертежах. Допускается замена материала и сортамента при условии сохранения прочностных характеристик и коррозионной стойкости изделий.

Инв. № подл. | Подпись и дата | Взам. инв. № | Инв. № дубл. | Подп. и дата

Изм.	Лист	№ докум.	Подп.	Дата
Разраб.		Шифрина		
Пров.		Графскин		
Н. контр.		Хромихина		
Утв.		Сударенко		

Серия 7.901-5 Выпуск 1 Альбом 1

Оборудование хлораторной производительностью 2 кг товарного хлора в час. Рекомендации по применению

Лит.	Масса	Масштаб

Лист	Листов
2	2

ЦНИИЭП инж. оборудования

Копировал Формат А4 24056-04

1275.00.00.000 СБ

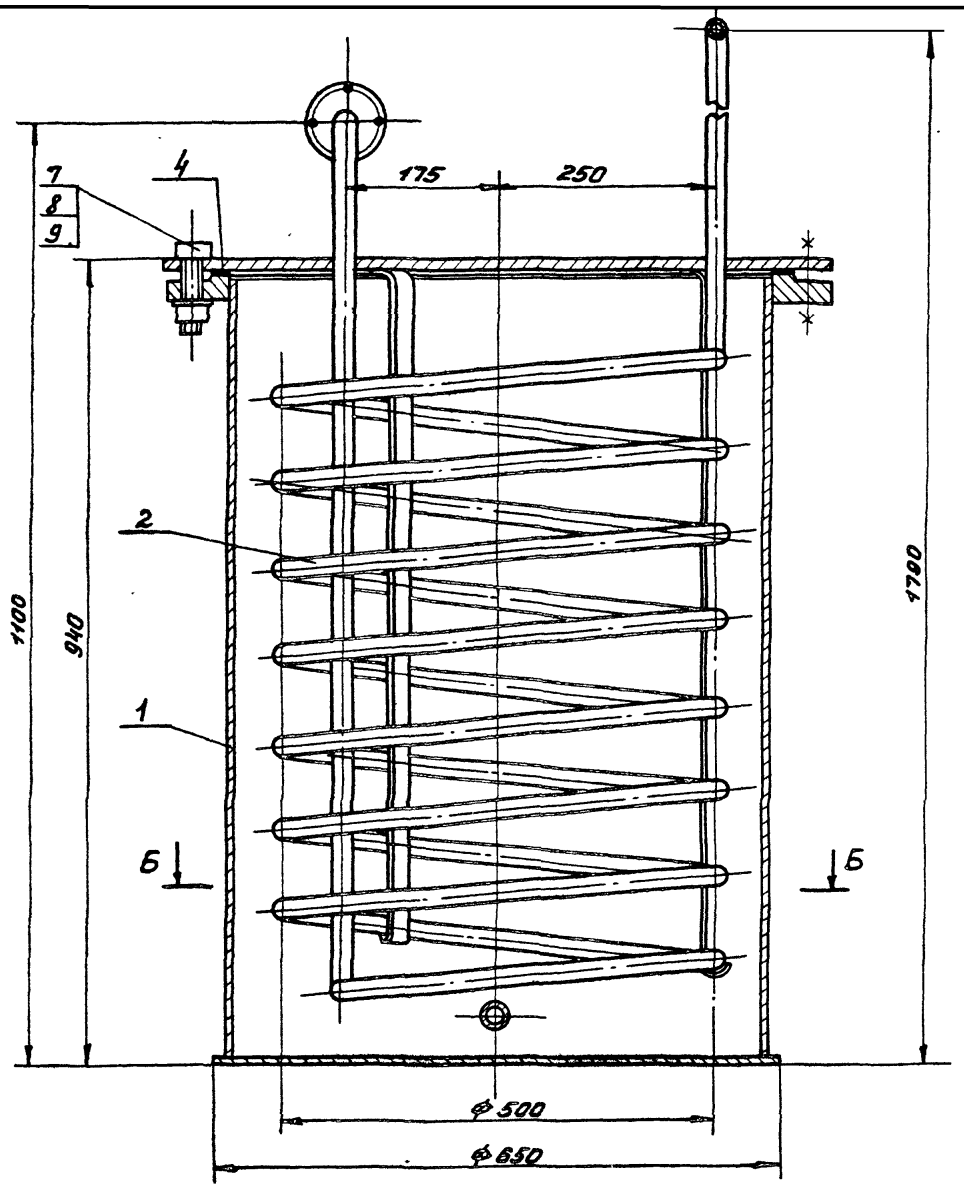

Б-Б
М1:10

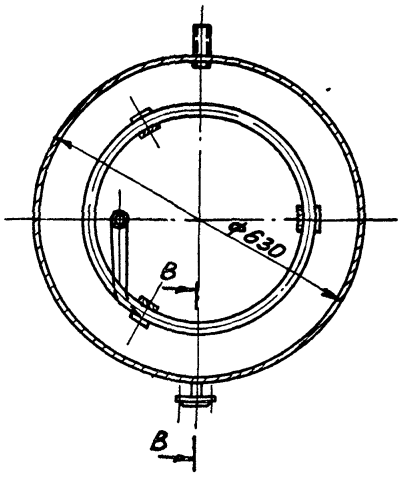

В-В повернуто

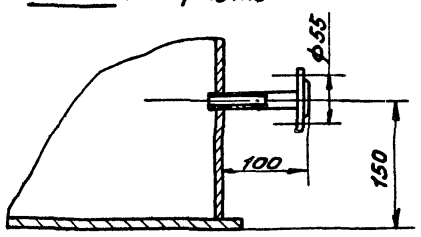

Деталь поз 4
М 1:10

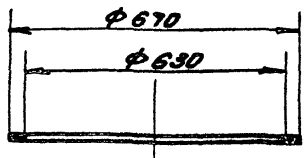

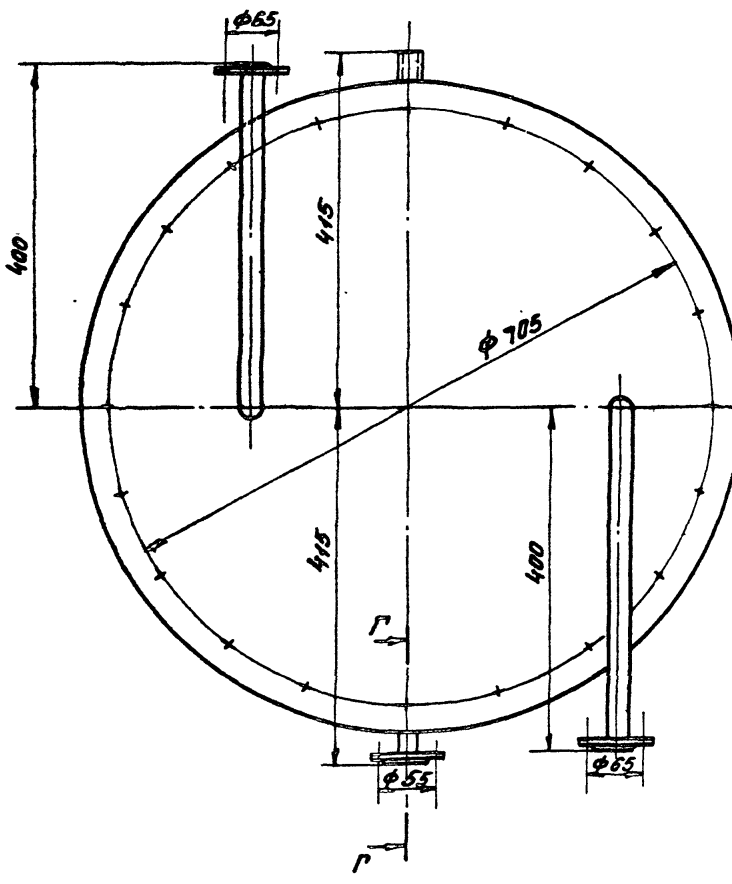

Г-Г повернуто

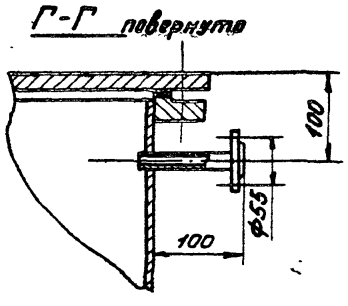

Техническая характеристика

1. Вместимость аппарата м³ – 0,26
2. Температура воды, °С – 8-12
3. Расход воды м³/ч – 0,1
4. Среда:
   - в аппарате – вода
   - в змеевике – хлор
5. Давление (рабочее) МПа
   - в аппарате – 0,04
   - в змеевике – 1,6
6. Производительность по хлору – кг/ч – до 5

Технические требования

1. Размеры для справок.
2. Покрытие наружных поверхностей – эмаль ХС-710 серая ГОСТ 9355-81 по грунтовке ХС-010 ГОСТ 9355-81.
3. Испаритель подвергнуть гидравлическому испытанию согласно „Правилам устройства и безопасной эксплуатации сосудов, работающих под давлением" п. 4-7. Госгортехнадзор, 1974 г.

Изм.	Лист	№ докум.	Подп.	Дата	1275.00.00.000 СБ			
Разраб.		Окунецкая			Испаритель хлора с поверхностью теплообмена 0,6 м². Сборочный чертеж.	Лит.	Масса	Масштаб
Пров.		Шифрина					270	1:5
Т.контр.						Лист	Листов 1	
ГКО		Графский				ЦНИИЭП нефтехим. оборудования.		
Н.контр.		Хромихина		06.85				
Утв.		Сухаренко						

1275.01.00.000 СБ

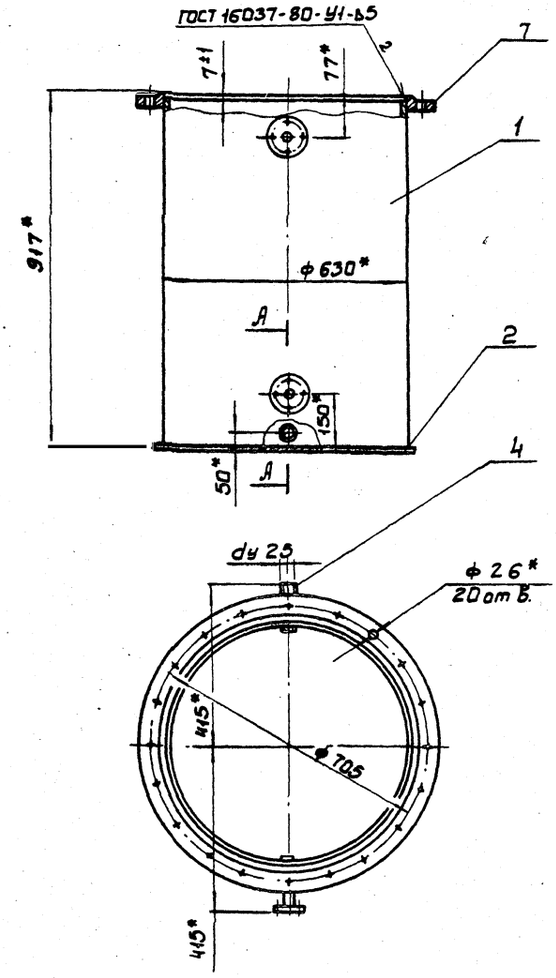

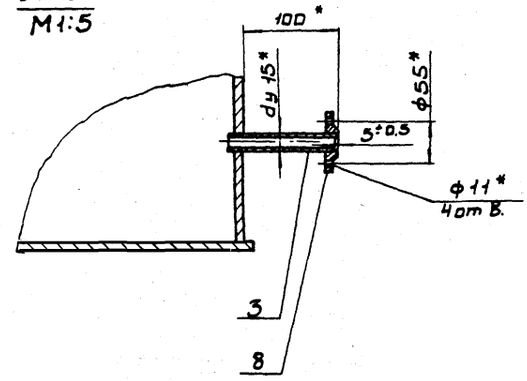

1. Неуказанные сварные швы - У4-Б3 по ГОСТ 16037-80
2. *Размеры для справок.

					1275.01.000000СБ		
Изм.	Лист	№ докум.	Подп.	Дата	Бак сборочный чертеж.	Лит.	Масса	Масштаб
Разраб.		Окунецкая					160	1:10
Пров.		Шиффрина				Лист	Листов 1	
Т.контр.						ЦНИИЭП инж. оборудования.		
Н.контр.		Хромихина		08.86				
Утв.		Шиффрина						

Формат А3

1275.02.00.000 СБ

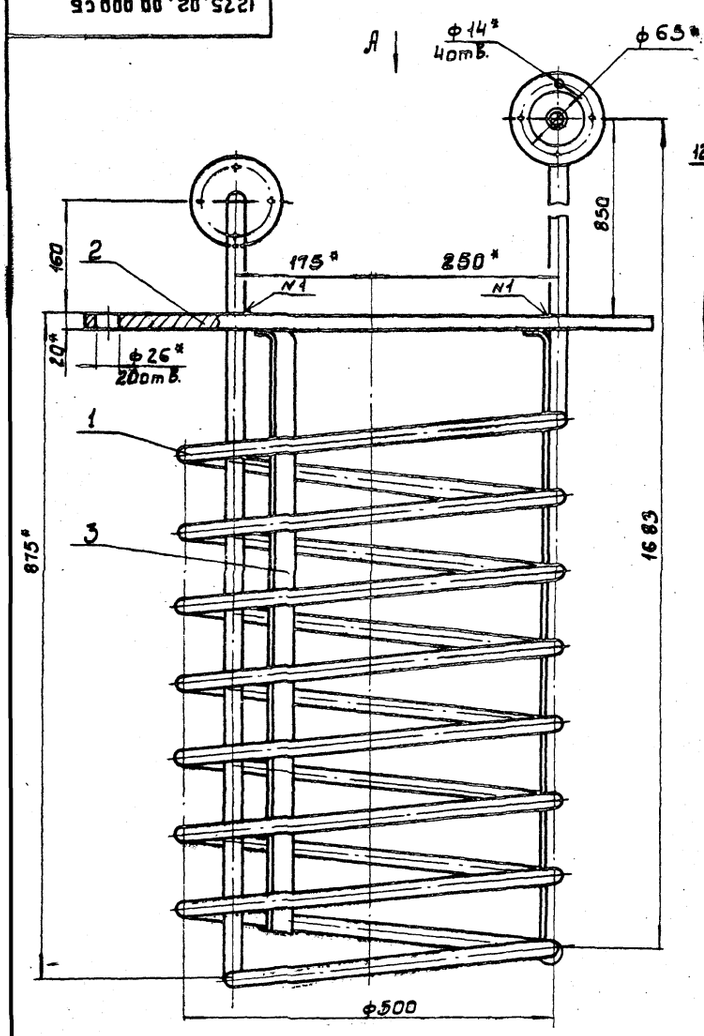

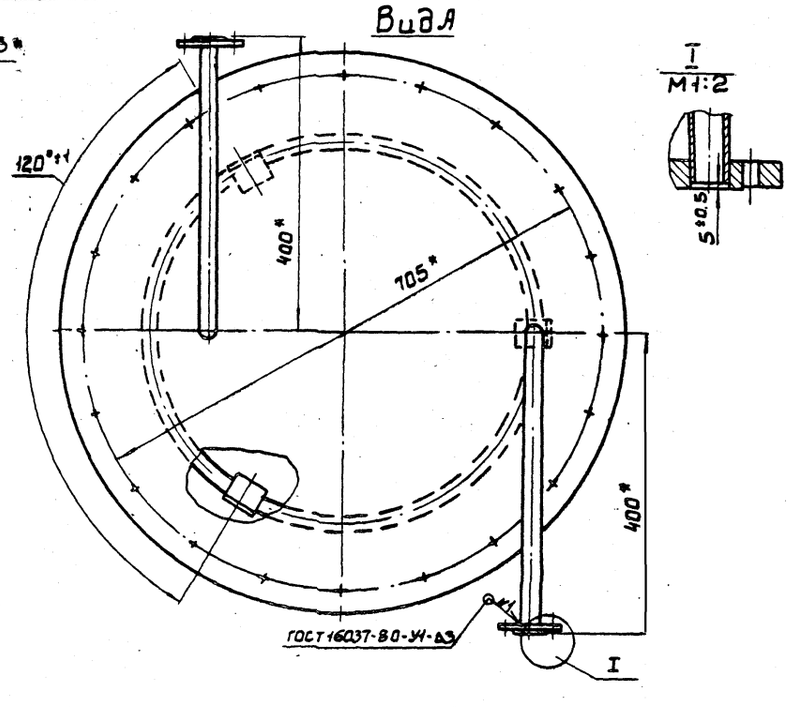

1. Неуказанные сварные швы - Н1-Б3 по ГОСТ 5264-80
2. *Размеры для справок.
3. Неуказанные предельные отклонения размеров: $\pm \frac{JT14}{2}$

					1275.02.00.000СБ		
Изм.	Лист	№ докум.	Подп.	Дата	Испаритель. Сборочный чертеж.	Лит.	Масса	Масштаб
Разраб.		Окунецкая					90	1:5
Пров.		Шиффрина				Лист	Листов 1	
Т.контр.						ЦНИИЭП инж. оборудования.		
Н.контр.		Хромихина		08.86				
Утв.		Шиффрина						

Копировал: Боброва 21084-01 5

Формат	Зона	Поз.	Обозначение	Наименование	Кол.	Примечание
				Документация		
А2			1275.00.00.000 СБ	Сборочный чертеж		
				Сборочные единицы		
А4		1	1275.01.00.000	Бак	1	
А4		2	1275.02.00.000	Испаритель	1	
				Детали		
Б4		4	1275.00.00.001	Прокладка пластина I		
				ТМКЩ-С-3 ГОСТ 7338-77	1	0,2 кг
				Стандартные изделия		
		7		Болт М24-6g х 80.58		
				ГОСТ 7798-70	20	
		8		Гайка М24-6Н.5		
				ГОСТ 5915-70	20	
		9		Шайба 24.01		
				ГОСТ 11371-78	20	

Изм.	Лист	№ докум.	Подп.	Дата
Разраб.		Окунецкая		
Пров.		Шифрина		
Н. контр.		Хромихина		08.86
Утв.		Шифрина		

1275 00.00.000

Испаритель хлора с поверхностью теплообмена 0,6 м²

Лит.	Лист	Листов
		1

ЦНИИЭП инж. оборудования.

Копировал: Алешикова Формат: А4

Формат	Зона	Поз.	Обозначение	Наименование	Кол.	Примечание
				Документация		
А3			1275.01.00.000 СБ	Сборочный чертеж		
				Детали		
А4		1	1275.01.00.001	Корпус	1	
Б4		2	1275.01.00.002	Дно		
				Лист Б-10 ГОСТ 19903-74		
				Ст3 ГОСТ 14637-79		
				ф 650 h 14	1	25 кг
Б4		3	1275.01.00.003	Патрубок		
				Труба 15х2,5 ГОСТ 3262-75		
				L = 110 h 14	2	0,12 кг
Б4		4	1275.01.00.004	Патрубок		
				Труба 25х2,8 ГОСТ 3262-75		
				L = 105 h 14	1	0,23 кг
				Стандартные изделия		
		7		Фланец-1-600-1		
				ГОСТ 12820-80	1	
		8		Фланец 1-15-1		
				ГОСТ 12820-80	4	2 отв.

Изм.	Лист	№ докум.	Подп.	Дата
Разраб.		Окунецкая		
Пров.		Шифрина		
Н. контр.		Хромихина		08.86
Утв.		Шифрина		

1275 01.00.000

Бак

Лит.	Лист	Листов
		1

ЦНИИЭП инж. оборудования.

Копировал: Алешикова Формат: А4

Взам. инв. № | Инв. № дубл. | Подп. и дата | Инв. № подл. | Подп. и дата

Формат	Зона	Поз.	Обозначение	Наименование	Кол.	Примечание
				Документация		
А3			1275.02.00.000 СБ	Сборочный чертеж		
				Детали		
А3		1	1275.02.00.001	Змеевик	1	
А4		2	1275.02.00.002	Крышка	1	
А4		3	1275.02.00.003	Кронштейн	3	
				Стандартные изделия		
		5		Фланец-1-15-25		
				ГОСТ 12820-80	4	2 отв.

Изм.	Лист	№ докум.	Подп.	Дата
Разраб.		Окунецкая		
Пров.		Шифрина		
Н. контр.		Хромихина		08.86
Утв.		Шифрина		

1275 02.00.000

Испаритель

Лит.	Лист	Листов
		1

ЦНИИЭП инж. оборудования.

Формат: А4

1275.01.00.001

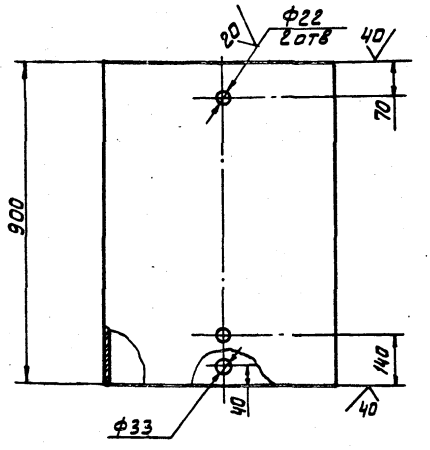

Предельные отклонения размеров:
H14, h14, ± JT14/2

Изм.	Лист	№ докум.	Подп.	Дата
Разраб.		Окунецкая		
Пров.		Шифрина		
Т. контр.				
Н. контр.		Хромихина		08.86
Утв.		Шифрина		

1275 01.00.001

Корпус

Труба 630х8 ГОСТ 10704-76 / Д ГОСТ 10705-80

Лит.	Масса	Масштаб
	110	1:10
Лист	Листов 1	

ЦНИИЭП инж. оборудования.

Копировал: Алешикова Формат: А4

1275.02.00.001

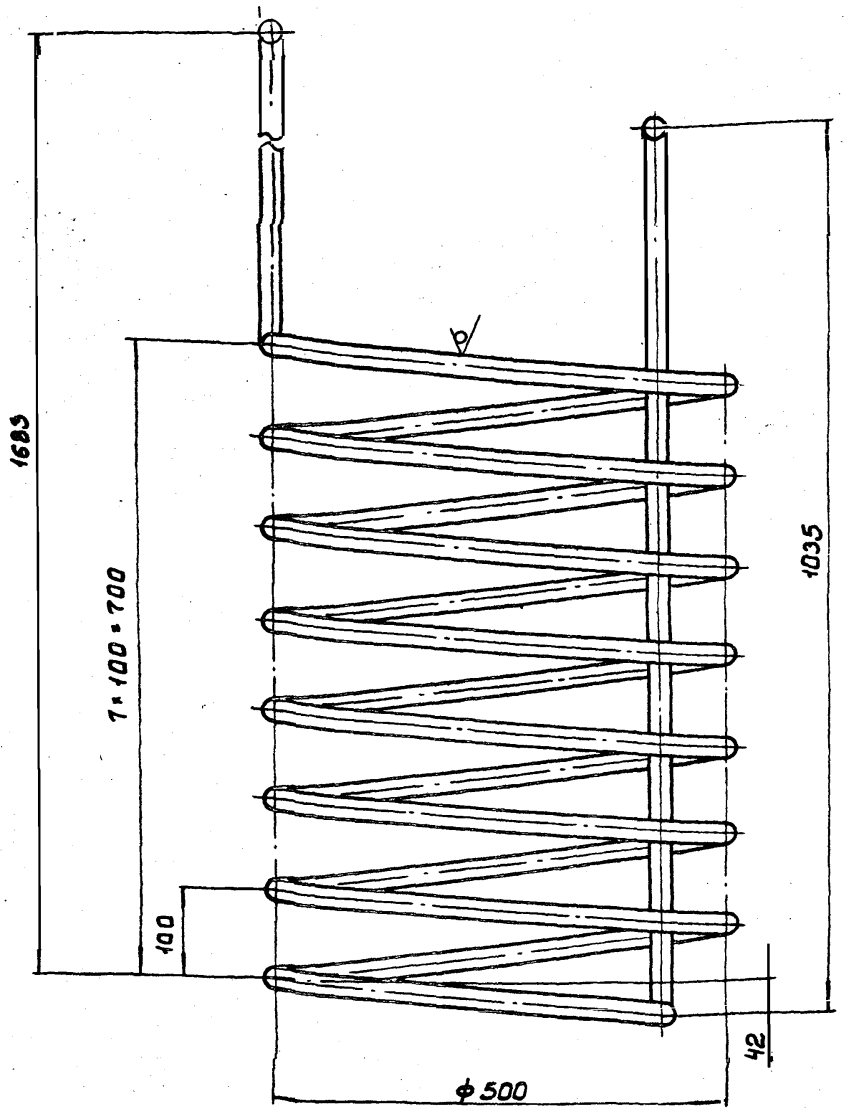

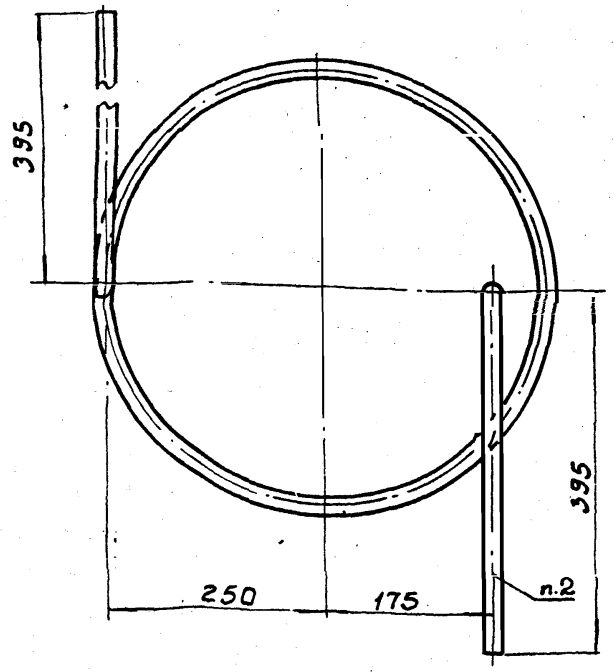

1. Предельные отклонения размеров: $h14$, $\pm\frac{JT14}{2}$
2. Загнуть концы трубы при монтаже после приварки крышки.

					1275.02.00.001			
ИЗМ	ЛИСТ	№ ДОКУМ.	ПОДП.	ДАТА	ЗМЕЕВИК	ЛИТ	МАССА	МАСШТАБ
РАЗРАБ.		ОКУНЕЦКАЯ					16	1:5
ПРОВ.		ШИФРИНА				ЛИСТ	ЛИСТОВ: 1	
Т.КОНТР.								
Н.КОНТР.		ХРОМИХИНА		08.85	ТРУБА 18×3 ГОСТ 8734-75	ЦНИИЭП ИНЖ.		
УТВ.		ШИФРИНА			Д ГОСТ 8733-74	ОБОРУДОВАНИЯ		

Формат: А3

1275.02.00.002

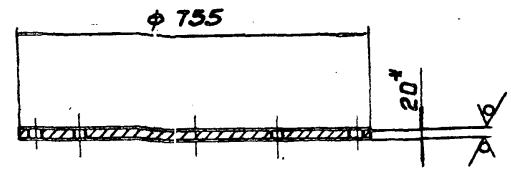

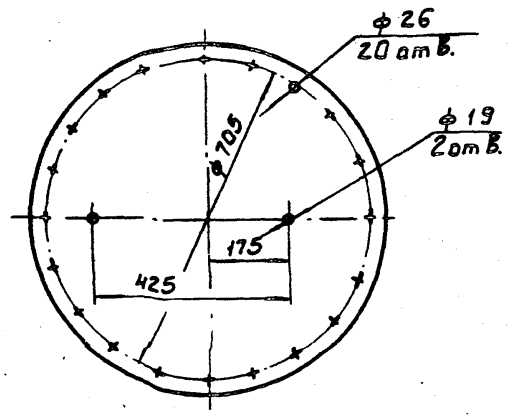

1. *Размер для справок.
2. Предельные отклонения размеров: $H14$; $h14$; $\pm\frac{JT14}{2}$

					1275.02.00.002			
ИЗМ	ЛИСТ	№ ДОКУМ.	ПОДП.	ДАТА	КРЫШКА	ЛИТ.	МАССА	МАСШТАБ
РАЗРАБ		ОКУНЕЦКАЯ					70	1:10
ПРОВ.		ШИФРИНА				ЛИСТ	ЛИСТОВ: 1	
Т.КОНТР								
Н.КОНТР.		ХРОМИХИНА		08.85	ЛИСТ Б-20 ГОСТ 19903-74	ЦНИИЭП ИНЖ.		
УТВ.		ШИФРИНА			СТ3 ГОСТ 14637-79	ОБОРУДОВАНИЯ.		

Формат: А4

1275.02.00.003

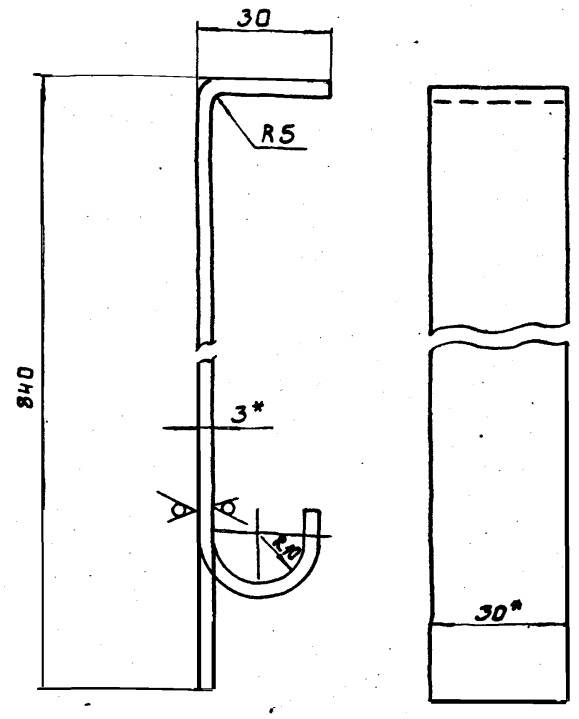

1. *Размеры для справок.
2. Гнуть при монтаже.
3. Предельные отклонения размеров: $h14$; $\pm\frac{JT14}{2}$

					1275.02.00.003			
ИЗМ	ЛИСТ	№ ДОКУМ	ПОДП.	ДАТА	КРОНШТЕЙН	ЛИТ.	МАССА	МАСШТАБ
РАЗРАБ.		ОКУНЕЦКАЯ					0,63	1:1
ПРОВ.		ШИФРИНА				ЛИСТ:	ЛИСТОВ: 1	
Т.КОНТР.								
Н.КОНТР.		ХРОМИХИНА		08.85	ПОЛОСА Б3×30 ГОСТ 103-76	ЦНИИЭП ИНЖ.		
УТВ.		ШИФРИНА			СТ3 ГОСТ 535-79	ОБОРУДОВАНИЯ.		

Копировал Боброва

А4

ИНВ. № ПОДЛ. | ПОДП. И ДАТА | ВЗАМ. ИНВ. N | ИНВ. № ДУБЛ. | ПОДП. И ДАТА

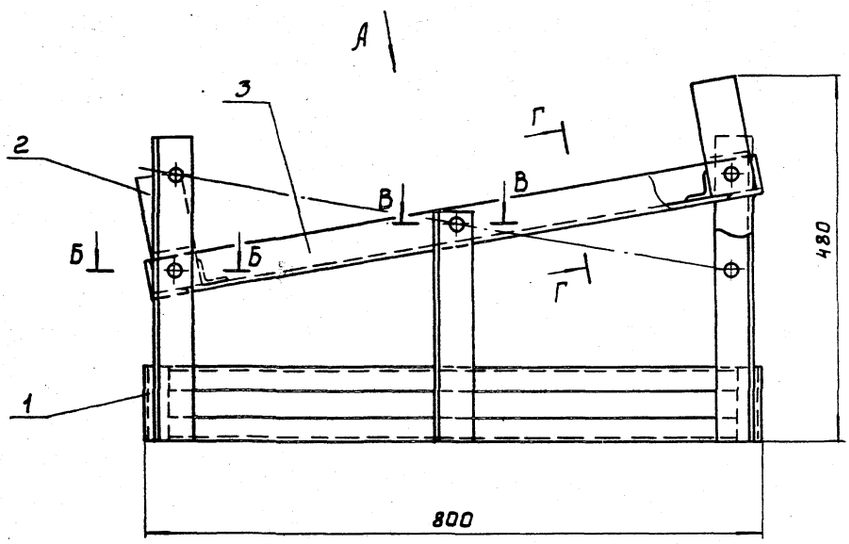

Вид А повернуто

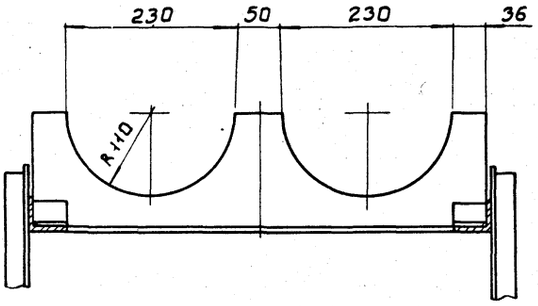

Г - Г повернуто

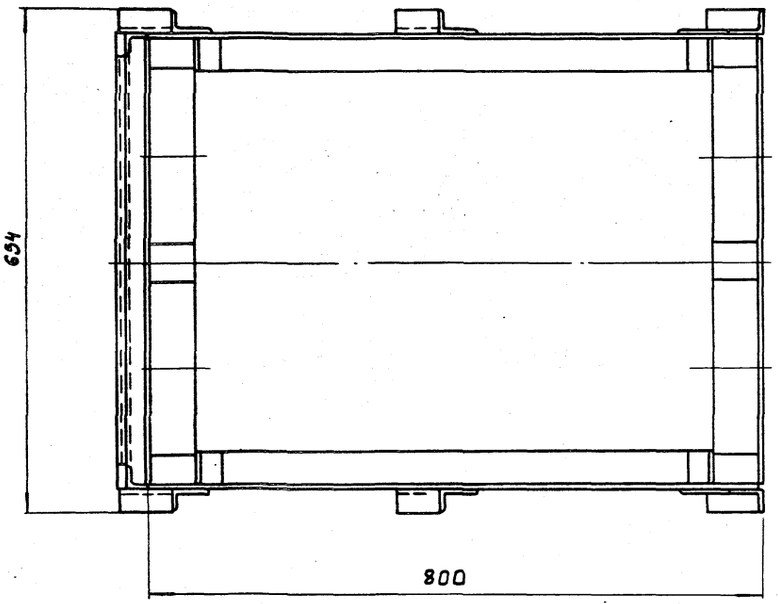

Б - Б
М1:1 повернуто

В - В
М1:1

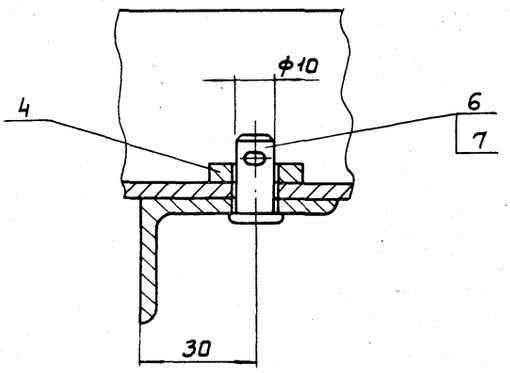

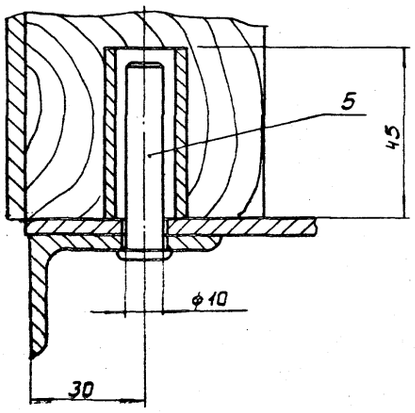

1. Размеры для справок.
2. Покрытие металлических поверхностей - эмаль ХС-710 серая ГОСТ 9355-81 по грунтовке ХС-010 ГОСТ 9355-81

					1277.00.00.000СБ		
Изм.	Лист	№ докум.			Подставка для установки баллонов на весы Сборочный чертеж	Лит.	Масса	Масштаб
Разраб.		Круглякова					33	1:5
Пров.		Шифрина				Лист	Листов 1	
Т.контр.								
ГКО		Графский				ЦНИИЭП инж. оборудования.		
Н.контр.		Хромихина		03.11				
Утв.		Сухаренко						

Копировал: Боброва 21084-01 8 Формат: А2

1277.01.00.000СБ

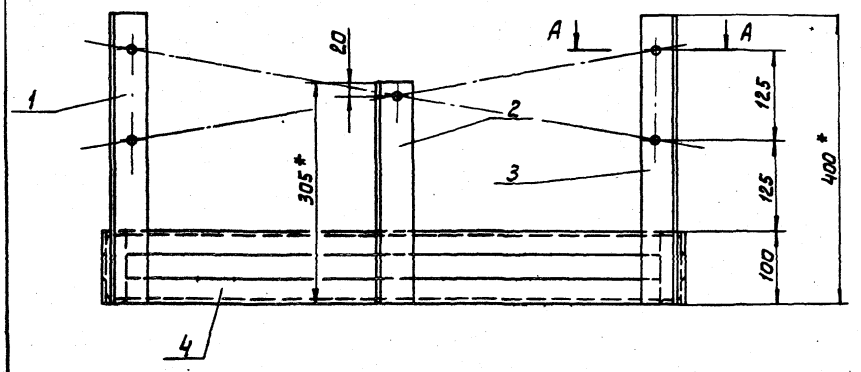

А-А
М 1:1

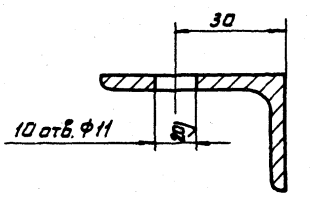

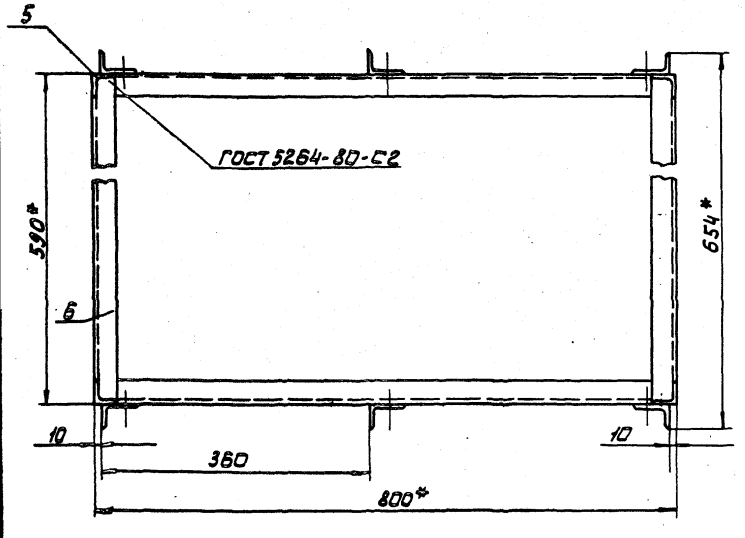

1. Неуказанные сварные швы - Т4- Δ 4 по ГОСТ 5264- 80
2. * Размеры для справок
3. Неуказанные предельные отклонения размеров : $H14, h14, \pm \frac{IT14}{2}$

Изм.	Лист	№ докум.	Подп.	Дата	1277.01.00.000СБ			
Разраб.		Круглякова			Рама. Сборочный чертеж.	Лит.	Масса	Масштаб
Пров.		Шиффрина					16,3	1:5
Т. контр.						Лист	Листов 1	
Н. контр.		Хромихина		03.85		ЦНИИЭП оборудования. инж.		
Утв.		Шиффрина						

Копировал: Алешникова Формат А3

1277.03.00.000СБ

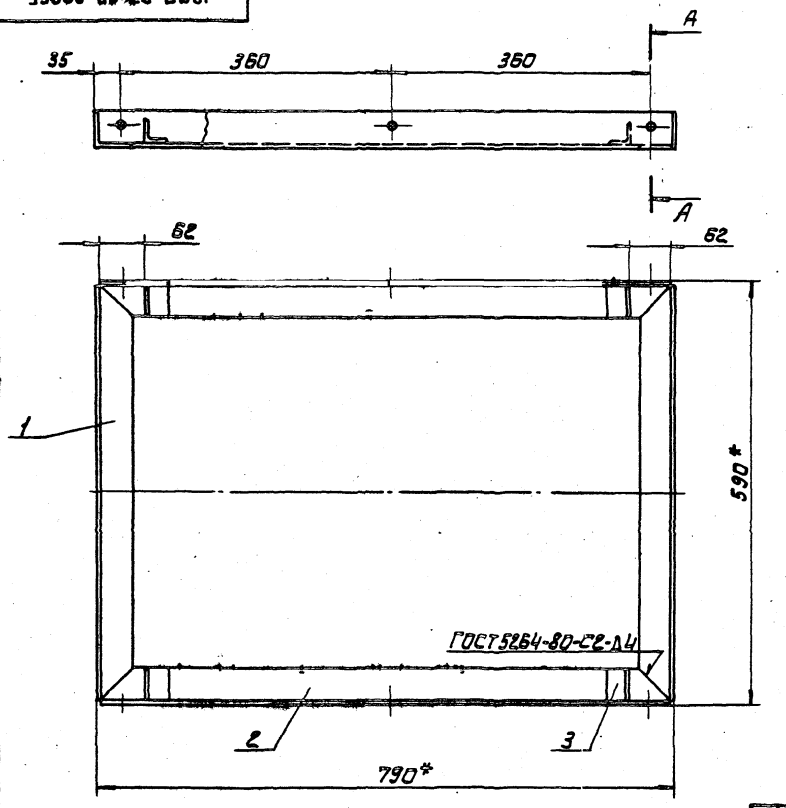

А-А
М 1:1

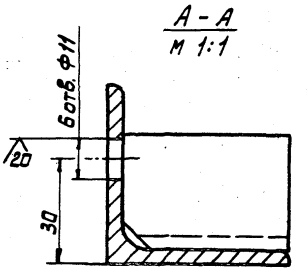

1. Неуказанные сварные швы- Т4- Δ4 по ГОСТ 5264-80
2. *Размеры для справок
3. Неуказанные предельные отклонения размеров: $H14, h14, \pm \frac{IT14}{2}$

Изм.	Лист	№ докум.	Подп.	Дата	1277.03.00.000СБ			
Разраб.		Круглякова			Опора Сборочный чертеж.	Лит.	Масса	Масштаб
Пров.		Шиффрина					8,4	1:5
Т. контр.						Лист	Листов 1	
Н. контр.		Хромихина		03.85		ЦНИИЭП оборудования. инж.		
Утв.		Шиффрина						

Копировал: Алешникова 21084-01 9 Формат А3

1277.04.00.006

(√)

Вид А

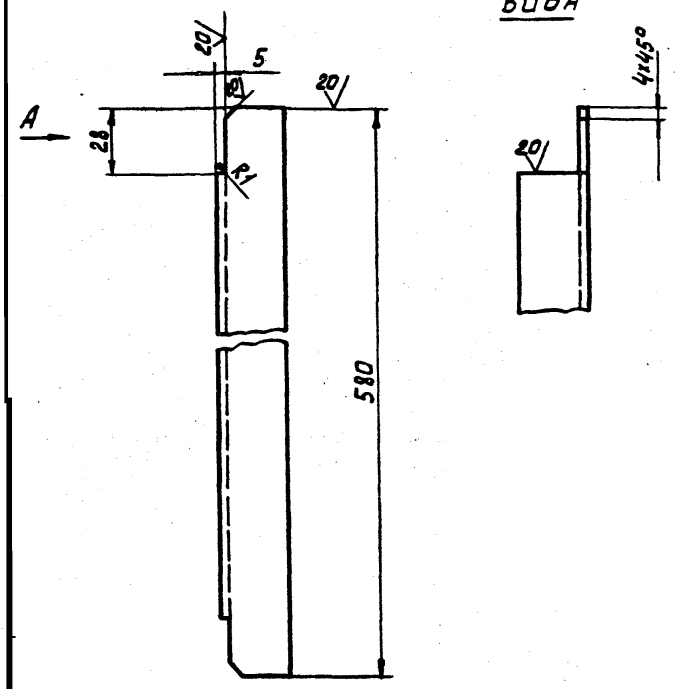

Предельные отклонения размеров: $h14, \pm \frac{JT14}{2}$

				1277.01.00.006				
Изм.	Лист	№ докум.	Подп.	Дата	Балка	Лит.	Масса	Масштаб
Разраб.		Круглякова					1,1	1:2
Пров.		Шифрина				Лист	Листов 1	
Т. контр.								
Н. контр.		Хромихина		03.85	Уголок Б-32×32×4 ГОСТ 8509-72 / Ст. 3 ГОСТ 535-79	ЦНИИЭП инж. оборудования.		
Утв.		Шифрина						

Формат А4

1277.03.00.001

(√)

Вид А

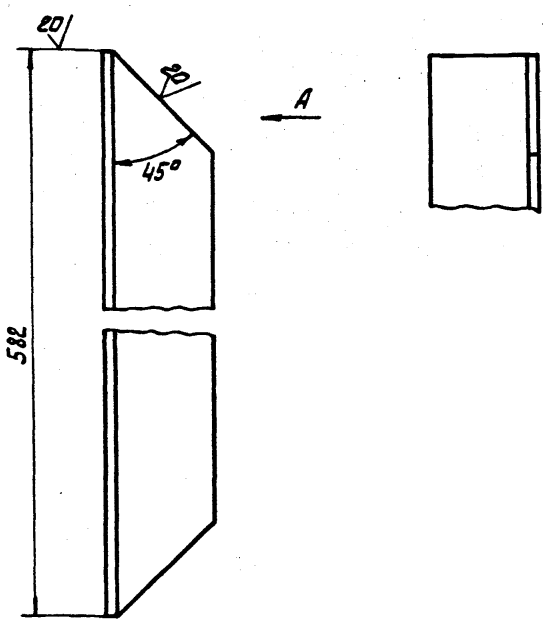

Предельные отклонения размеров: $h14, \pm \frac{JT14}{2}$

Взам. инв. № | Инв. № дубл. | Подп. и дата | Инв. № подл. | Подп. и дата

				1277.03.00.001				
Изм.	Лист	№ докум.	Подп.	Дата	Боковина.	Лит.	Масса	Масштаб
Разраб.		Круглякова					1,7	1:2
Пров.		Шифрина				Лист	Листов 1	
Т. контр.								
Н. контр.		Хромихина		03.85	Уголок Б-50×50×4 ГОСТ 8509-72 / Ст. 3 ГОСТ 535-79	ЦНИИЭП инж. оборудования		
Утв.		Шифрина						

Копировал: Алешикова

Формат А4

1277.02.00.000

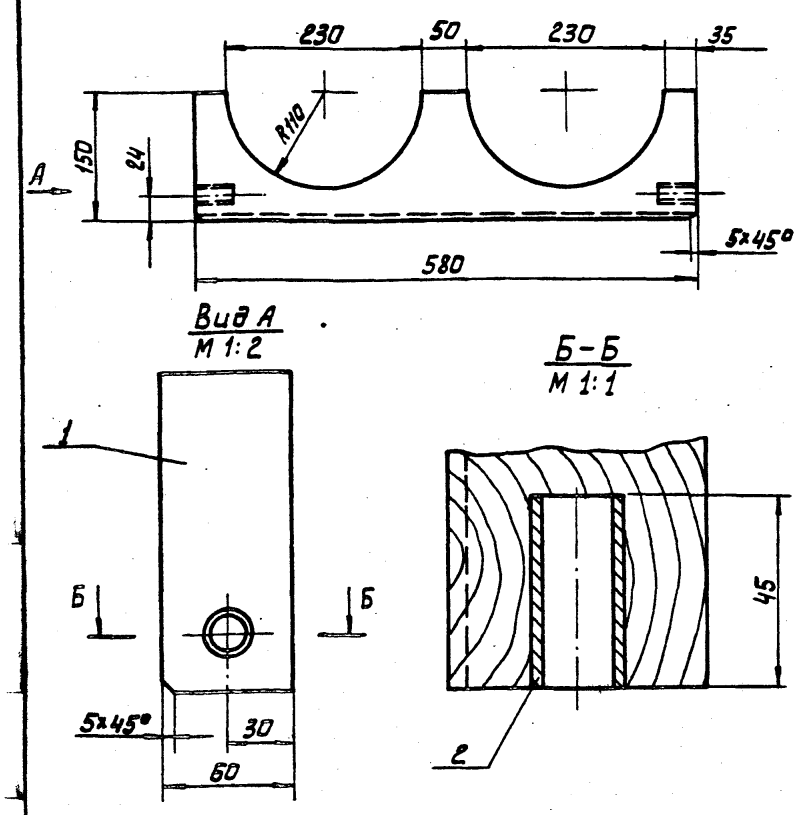

				1277.02.00.000СБ				
Изм.	Лист	№ докум.	Подп.	Дата	Подставка Сборочный чертеж	Лит.	Масса	Масштаб
Разраб.		Круглякова					3,7	1:5
Пров.		Шифрина				Лист	Листов 1	
Т. контр.								
Н. контр.		Хромихина		03.85		ЦНИИЭП инж. оборудования		
Утв.		Шифрина						

Формат А4

1277.00.00.001

(√)

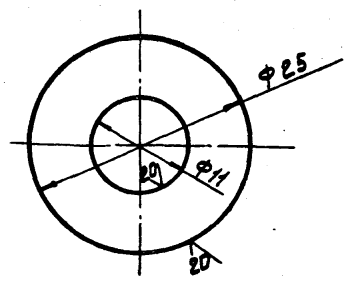

Предельные отклонения размеров: H14, h14.

Взам. инв. № | Инв. № дубл. | Подп. и дата | Инв. № подл. | Подп. и дата

				1277.00.00.001				
Изм.	Лист	№ докум.	Подп.	Дата	Шайба	Лит.	Масса	Масштаб
Разраб.		Круглякова					0,03	2:1
Пров.		Шифрина				Лист	Листов 1	
Т. контр.								
Н. контр.		Хромихина		03.85	Лист Б-5 ГОСТ 19903-74 / Ст. 3 ГОСТ 14637-79	ЦНИИЭП инж. оборудования.		
Утв.		Шифрина						

Копировал: Алешикова

1277.03.00.002

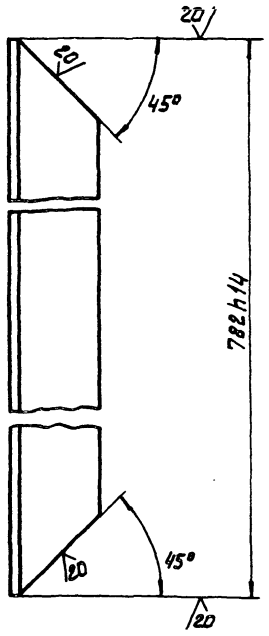

Изм.	Лист	№ докум.	Подп.	Дата	
Разраб.		Круглякова			Поперечина
Пров.		Шифрина			
Т.контр.					
Н.контр.		Хромихина		08.85	Уголок Б-50×50×4 ГОСТ 8509-72 / Ст. 3 ГОСТ 535-79
Утв.		Шифрина			

1277.03.00.002

Лит.	Масса	Масштаб
	2,3	1:2
Лист	Листов 1	

ЦНИИЭП инж. оборудования.

Формат: А4

1277.03.00.003

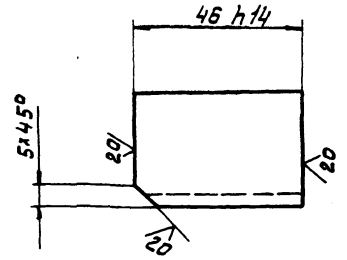

Изм.	Лист	№ докум.	Подп.	Дата	
Разраб.		Круглякова			Упор.
Пров.		Шифрина			
Т.контр.					
Н.контр.		Хромихина		08.85	Уголок Б-32×32×4 ГОСТ 8509-72 / Ст. 3 ГОСТ 535-79
Утв.		Шифрина			

1277.03.00.003

Лит.	Масса	Масштаб
	0,09	1:1
Лист	Листов 1	

ЦНИИЭП инж. оборудования

Инв.№ подл. | Подп. и дата | Взам. инв.№ | Инв.№ дубл. | Подп. и дата

Копировал: Алешикова

Формат: А4

Формат	Зона	Поз.	Обозначение	Наименование	Кол.	Примечание
				Документация		
А2			1277.00.00.000 СБ	Сборочный чертеж		
				Сборочные единицы		
А4		1	1277.01.00.000	Рама	1	
А4		2	1277.02.00.000	Подставка	2	
А4		3	1277.03.00.000	Опора	1	
				Детали		
А4		4	1277.00.00.001	Шайба	2	
				Стандартные изделия		
		5		Ось Б-10 h11×50		
				Ст.3сп ГОСТ 9650-80	4	
		6		Ось Б-10 h11×20		
				Ст.3сп ГОСТ 9650-80	2	
		7		Шплинт 3,2×14		
				ГОСТ 397-79	2	

Изм.	Лист	№ докум.	Подп.	Дата	
Разраб.		Круглякова			Подставка для установки балласта на весы.
Пров.		Шифрина			
Н.контр.		Хромихина		08.85	
Утв.		Шифрина			

1277.00.00.000

Лит.	Лист	Листов
		1

ЦНИИЭП инж. оборудования.

Формат: А4

Формат	Зона	Поз.	Обозначение	Наименование	Кол.	Примечание
				Документация		
А3			1277.01.00.000 СБ	Сборочный чертеж		
				Детали		
Б4		1	1277.01.00.001	Стойка		
				Уголок Б-50×32×4 ГОСТ 8510-72 / Ст3 ГОСТ 535-79		
				L = 400 h14	2	1,99
Б4		2	1277.01.00.002	Стойка		
				Уголок Б-50×32×4 ГОСТ 8510-72 / Ст 3 ГОСТ 535-79		
				L = 305 h14	2	1,55
Б4		3	1277.01.00.003	Стойка		
				Уголок Б-50×32×4 ГОСТ 8510-72 / Ст. 3 ГОСТ 535-79		
				L = 400 h14	2	1,99
Б4		4	1277.01.00.004	Связь		
				Уголок Б-32×32×4 ГОСТ 8509-72 / Ст.3 ГОСТ 535-79		
				L = 735 h14	4	5,6
Б4		5	1277.01.00.005	Опора		
				Уголок Б-32×32×4 ГОСТ 8509-72 / Ст.3 ГОСТ 535-79		
				L = 100 h14	4	0,76
А4		6	1277.01.00.006	Балка	4	

Инв.№ подл. | Подп. и дата | Взам. инв.№ | Инв.№ дубл. | Подп. и дата

Изм.	Лист	№ докум.	Подп.	Дата	
Разраб.		Круглякова			Рама
Пров.		Шифрина			
Н.контр.		Хромихина		08.85	
Утв.		Шифрина			

1277.01.00.000

Лит.	Лист	Листов
		1

ЦНИИЭП инж. оборудования.

Копировал: Алешикова

Формат А4

1280.00.00.003

10

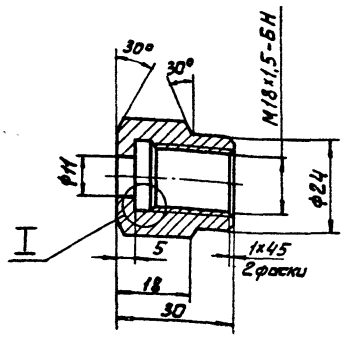

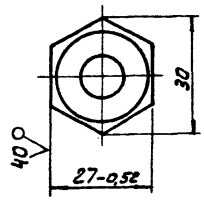

I

2:1

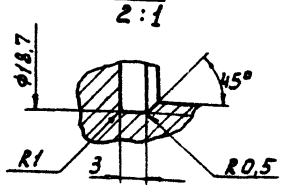

Неуказанные предельные отклонения размеров: H14, h14, $\pm \frac{IT14}{2}$

					1280.00.00.003			
Изм	Лист	№докум	Подп.	Дата	Гайка	Лит.	Масса	Масштаб
Разраб.		Окунецкая					0,07	1:1
Пров.		Шифрина				Лист	Листов 1	
Т.контр.						ЦНИИЭП инж. оборудования.		
Н.контр.		Хромихина			Ст3 гост 380-71			
Утв.		Шифрина						

Формат: А4

1280.00.00.004

10

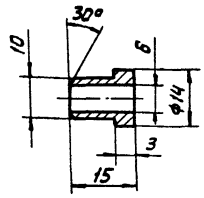

Предельные отклонения размеров: H14, h14, $\pm \frac{IT14}{2}$

					1280.00.00.004			
Изм	Лист	№докум	Подп.	Дата	Ниппель	Лит.	Масса	Масштаб
Разраб.		Окунецкая					0,04	1:1
Пров.		Шифрина				Лист	Листов 1	
Т.контр.						ЦНИИЭП инж. оборудования.		
Н.контр.		Хромихина			Ст3 гост 380-71			
Утв.		Шифрина						

Копировал: Алешикова

Формат: А4

Формат	Зона	Поз.	Обозначение	Наименование	Кол.	Примечание
				Документация		
А4			1277.02.00.000 СБ	Сборочный чертеж		
				Детали		
А4		1	1277.02.00.001	Опора		
				Брусок 60×150×580		
				ГОСТ 8466-66	1	3,6
А4		2	1277.02.00.002	Втулка		
				Труба 15×2,8 ГОСТ 3262-75		
				L = 45 h14	2	0,097

					1277.02.00.000			
Изм	Лист	№докум	Подп.	Дата	Подставка	Лит.	Лист	Листов
Разраб.		Круглякова						1
Пров.		Шифрина				ЦНИИЭП инж. оборудования.		
Н.контр.		Хромихина						
Утв.		Шифрина						

Формат: А4

Формат	Зона	Поз	Обозначение	Наименование	Кол.	Примечание
				Документация		
А3			1277.03.00.000 СБ	Сборочный чертеж		
				Детали		
А4		1	1277.03.00.001	Боковина	2	
А4		2	1277.03.00.002	Поперечина	2	
А4		3	1277.03.00.003	Упор	4	

					1277.03.00.000			
Изм	Лист	№докум.	Подп	Дата	Опора	Лит.	Лист	Листов
Разраб.		Круглякова						1
Пров.		Шифрина				ЦНИИЭП инж. оборудования.		
Н.контр.		Хромихина						
Утв.		Шифрина						

Копировал: Алешикова

Формат: А4

Положение тележки при выгрузке баллона

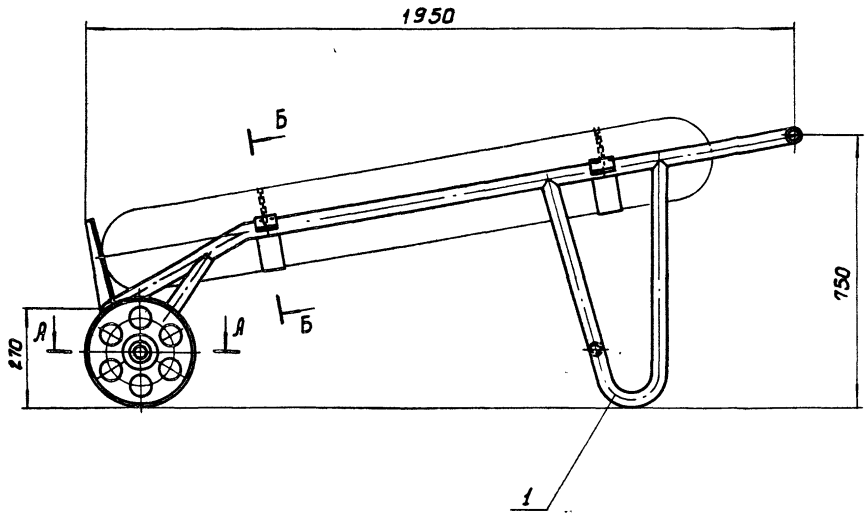

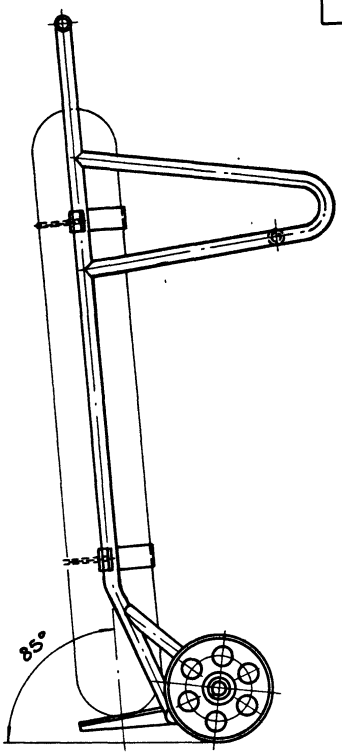

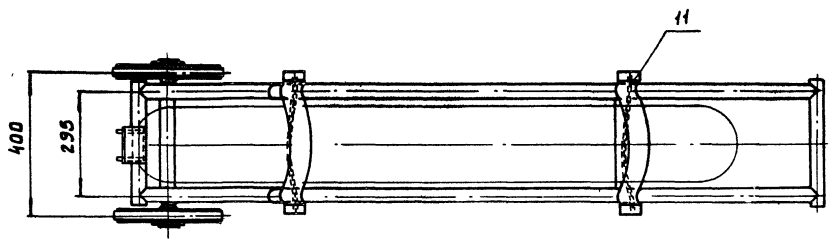

А-А
М1:2

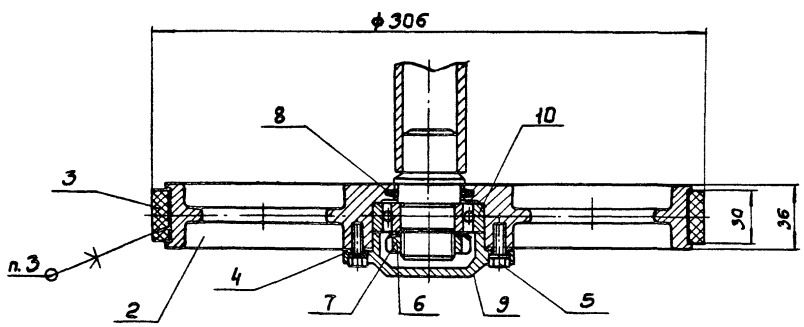

В-В
М1:1

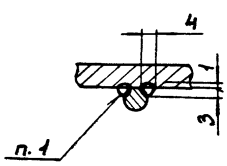

1. Сварка ручная электродуговая
2. Размеры для справок.
3. Клей 88НП ТУ38 105540-73
4. Полости подшипника заполнить смазкой солидол ж ГОСТ 1033-79

Б-Б
М1:2

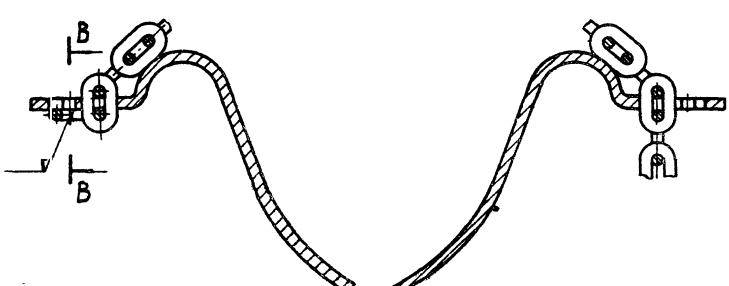

					1278.00.00.000СБ		
Изм.	Лист	№ докум.	Подп.	Дата	Тележка для перевозки баллонов. Сборочный чертеж	Лит.	Масса	Масштаб
							36	1:10
Разраб.		Кругляков				Лист	Листов 1
Пров.		Шифрина				ЦНИИЭП инжж. оборудования.	
Т.контр.							
ГКО		Трафский					
Н.контр.		Хромихина		08.86			
Утв.		Сухаренко					

Копировал 21084-01 13 Формат А2

Формат	Зона	Поз.	Обозначение	Наименование	Кол.	Примечание
				Документация		
А2			1278.00.00.000 СБ	Сборочный чертеж		
				Сборочные единицы		
А4		1	1278.01.00.000	Рама тележки	1	
				Детали		
А3		2	1278.00.00.001	Колесо	2	
А4		3	1278.00.00.002	Шина	2	
Б4		4	1278.00.00.003	Прокладка	2	
				Стандартные изделия		
		5		Болт М6-6g×20.58		
				ГОСТ 7798-70	8	
		6		Гайка М30-6Н.5		
				ГОСТ 11871-80	2	
		7		Шайба 30-011		
				ГОСТ 11872-80	2	
		8		Кольцо СГ47-34-5		
				ГОСТ 6418-81	2	
		9		Крышка 31-62		
				ГОСТ 18511-73	2	

Изм.	Лист	№ докум.	Подп.	Дата	1278.00.00.000			
Разраб.		Кругликова			Тележка для перевозки баллонов.	Лит.	Лист 1	Листов 2
Пров.		Шифрина				ЦНИИЭП инж. оборудования		
Н. контр.		Хромихина		08.85				
Утв.		Шифрина						

Формат: А4

Формат	Зона	Поз.	Обозначение	Наименование	Кол.	Примечание
		10		Подшипник 206		
				ГОСТ 8338-75	2	
		11		Цепь А1-6×18,5		
				ГОСТ 2319-81	12м	

Инв. № подл. | Подп. и дата | Взам. инв. № | Инв. № дубл. | Подп. и дата

Изм.	Лист	№ докум.	Подп.	Дата	1278.00.00.000	Лист 2

Копировал: Алешикова

Формат: А4

Формат	Зона	Поз.	Обозначение	Наименование	Кол.	Примечание
				Документация		
А3			1278.01.00.000 СБ	Сборочный чертеж		
				Сборочные единицы		
А4		1	1278.01.01.000	Ось	1	
				Детали		
А4		2	1278.01.00.001	Балка	2	
А3		3	1278.01.00.002	Хомут	2	
А4		4	1278.01.00.003	Опора	2	
А4		5	1278.01.00.004	Распорка	1	
Б4		6	1278.01.00.005	Поперечина		
				Труба 40×3 ГОСТ 10704-75 / Д ГОСТ 10705-80		
				L = 370 h14	2	2,03
А4		7	1278.01.00.006	Укосина	2	
А4		8	1278.01.00.007	Укосина	2	
А4		9	1278.01.00.008	Ребро	2	
Б4		10	1278.01.00.009	Плита		
				Лист Б3.0 ГОСТ 19904-74 / Ст3 ГОСТ 16523-70		
				(260×100) h14	1	0,61

Изм.	Лист	№ докум.	Подп.	Дата	1278.01.00.000			
Разраб.		Кругликова			Рама тележки.	Лит.	Лист 1	Листов 1
Пров.		Шифрина				ЦНИИЭП инж. оборудования.		
Н. контр.		Хромихина		08.85				
Утв.		Шифрина						

Формат: А4

Формат	Зона	Поз.	Обозначение	Наименование	Кол.	Примечание
				Документация		
А4			1278.01.01.000 СБ	Сборочный чертеж		
				Детали		
Б4		1	1278.01.01.001	Вал		
				Труба 40×3 ГОСТ 10704-75 / Д ГОСТ 10705-80		
				L = 350 h14	1	0,95 кг
А4		2	1278.01.01.002	Полуось	2	

Инв. № подл. | Подп. и дата | Взам. инв. № | Инв. № дубл. | Подп. и дата

Изм.	Лист	№ докум.	Подп.	Дата	1278.01.01.000			
Разраб.		Кругликова			Ось	Лит.	Лист 1	Листов 1
Пров.		Шифрина				ЦНИИЭП инж. оборудования.		
Н. контр.		Хромихина		08.85				
Утв.		Шифрина						

Копировал: Алешикова

Формат: А4

1278.01.01.000СБ

20 (√)

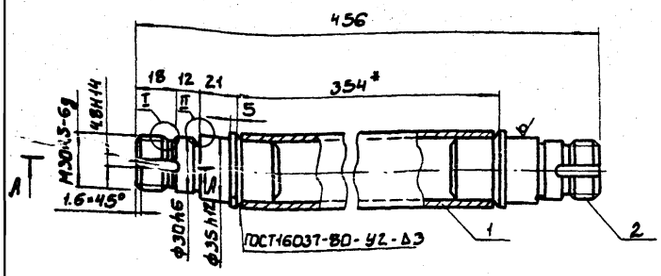

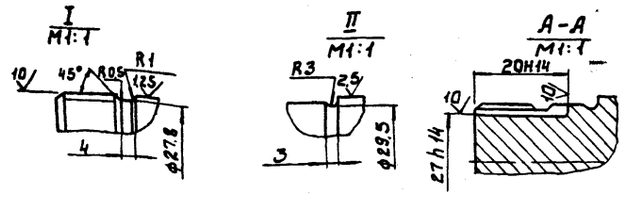

1. *Размер для справок.
2. Неуказанные предельные отклонения размеров: H14, h14, $\pm \frac{JT14}{2}$

Изм	Лист	№ докум.	Подп.	Дата	1278.01.01.000 СБ			
Разраб.		Круглякова			Ось. Сборочный чертеж.	Лит.	Масса	Масштаб
Пров.		Шифрина					1,25	1:2
Т. контр.						Лист	Листов 1	
Н. контр.		Хромихина		08.85		ЦНИИЭП инж. оборудования		
Утв.		Шифрина						

Формат: А4

1278.01.01.002

20 (√)

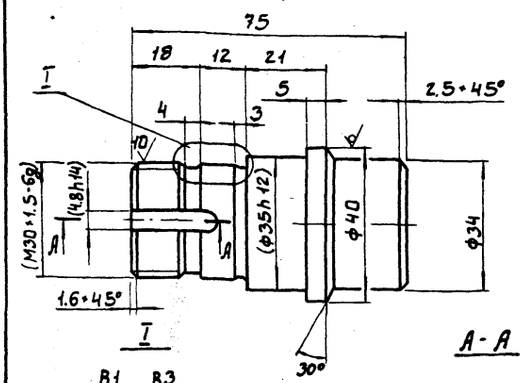

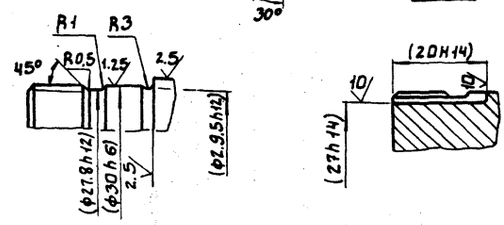

1. Размеры в скобках - после сборки.
2. Неуказанные предельные отклонения размеров: H14, h14, $\pm \frac{JT14}{2}$

Изм	Лист	№ докум.	Подп.	Дата	1278.01.01.002			
Разраб.		Круглякова			Полось	Лит.	Масса	Масштаб
Пров.		Шифрина					0,4	1:1
Т. контр.						Лист	Листов 1	
Н. контр.		Хромихина		08.85	Ст 3 ГОСТ 380-71	ЦНИИЭП инж. оборудования		
Утв.		Шифрина						

Формат: А4

1278.01.00.000СБ

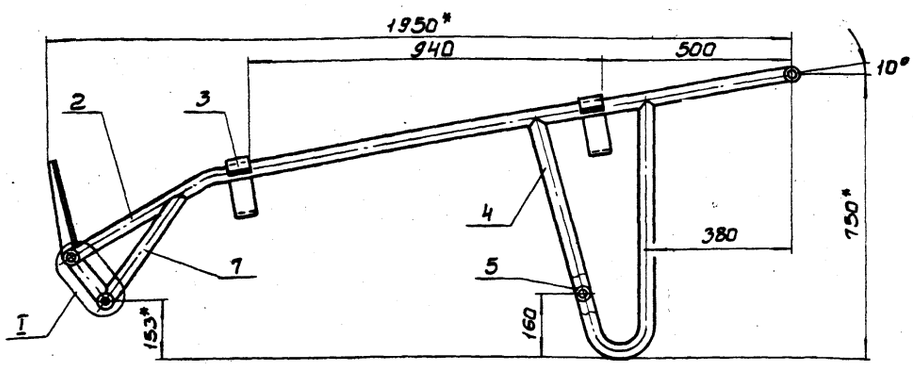

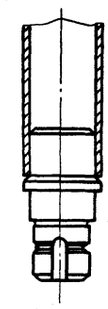

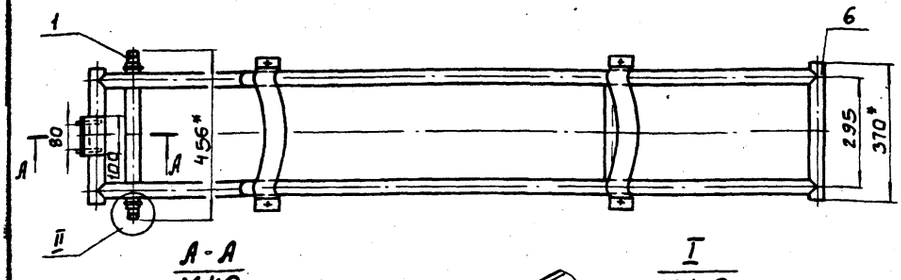

А-А
М1:2

I
М1:2

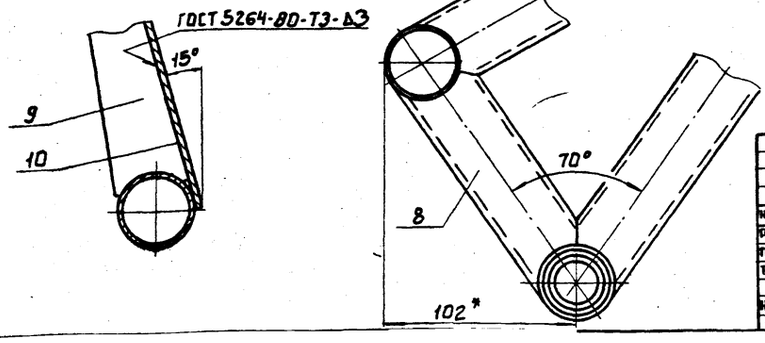

1. Неуказанные сварные швы по ГОСТ16037-80.
2. *Размеры для справок.
3. Неуказанные предельные отклонения размеров: $\pm \frac{JT14}{2}$
4. Покрытие - эмаль ХС-710 серая ГОСТ9355-81 по грунтовке ХС-010 ГОСТ 9355-81.

Изм	Лист	№ докум.	Подп.	Дата	1278.01.00.000 СБ.			
Разраб.		Круглякова			Рама тележки. Сборочный чертеж.	Лит.	Масса	Масштаб
Пров.		Шифрина					23,4	1:10
Т. контр.						Лист	Листов 1	
Н. контр.		Хромихина		08.85		ЦНИИЭП инж. оборудования		
Утв.		Шифрина						

Копировал: Боброва 21084-01 15 Формат: А3

1278.01.00.001

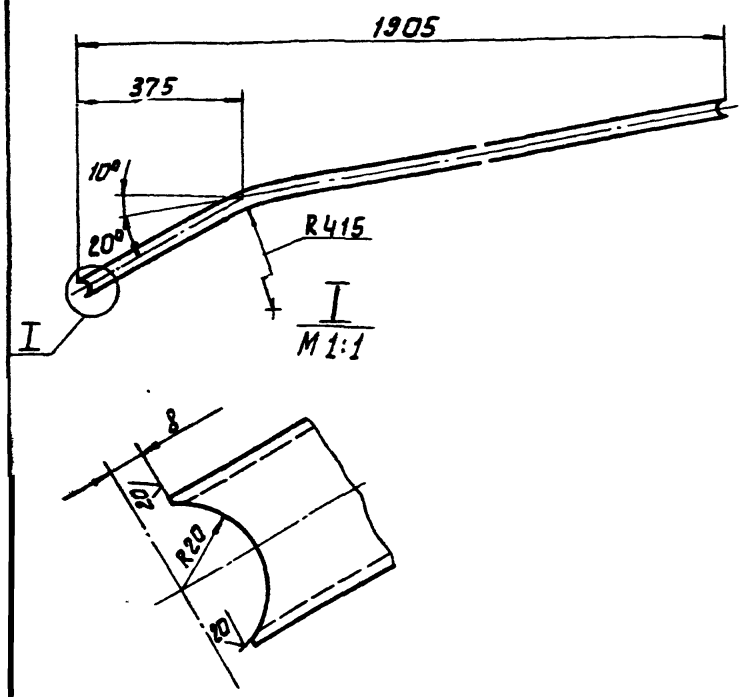

Неуказанные предельные отклонения размеров: H14, h14, ± JT14/2

					1278.01.00.001			
Изм	Лист	№ докум.	Подп.	Дата				
Разраб.		Круглякова			Балка.	Лит.	Масса	Масштаб
Пров.		Шифрина					5,45	1:10
Т.контр.						Лист	Листов 1	
Н.контр.		Хромихина		08.85	Труба 40×3 ГОСТ 10704-76 / А ГОСТ 10705-80	ЦНИИЭП инж. оборудования		
Утв.		Шифрина						

Формат: А4

1278.01.00.003

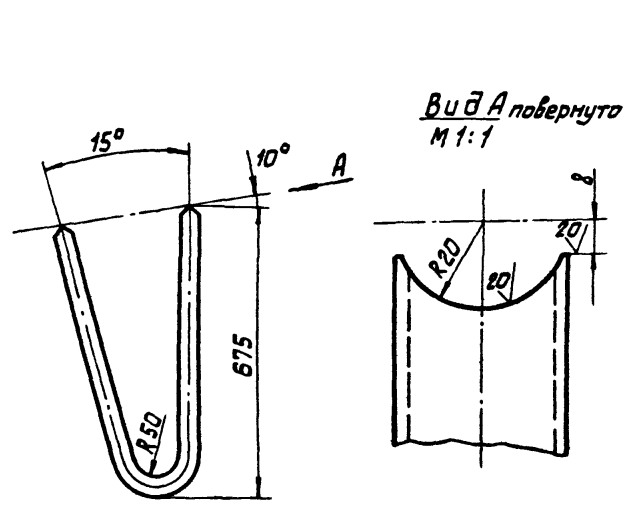

Неуказанные предельные отклонения размеров: H14, h14, ± JT14/2

					1278.01.00 003			
Изм	Лист	№ докум.	Подп.	Дата				
Разраб.		Круглякова			Опора	Лит.	Масса	Масштаб
Пров.		Шифрина					3,2	1:10
Т.контр.						Лист	Листов 1	
Н.контр.		Хромихина		08.85	Труба 40×3 ГОСТ 10704-76 / А ГОСТ 10705-80	ЦНИИЭП инж. оборудования		
Утв.		Шифрина						

Инв. № подл. | Подп. и дата | Взам. инв. № | Инв. № дубл. | Подп. и дата

Копировал: Алешикова Формат А4

1278.00.00.003

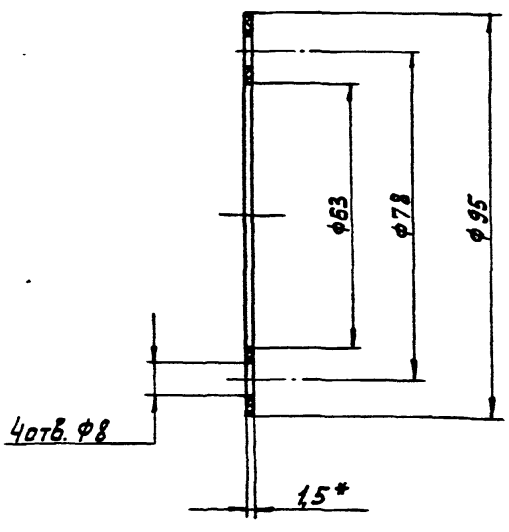

* Размер для справок

					1278.00.00.003			
Изм	Лист	№ докум	Подп	Дата				
Разраб.		Круглякова			Прокладка	Лит	Масса	Масштаб
Пров.		Шифрина					0,001	1:1
Т.контр.						Лист	Листов 1	
Н. контр.		Хромихина		09.85	Картон марки Б-1,5 ГОСТ 9347-74	ЦНИИЭП инж. оборудования		
Утв.		Шифрина						

Формат А4

1278.00.00.002

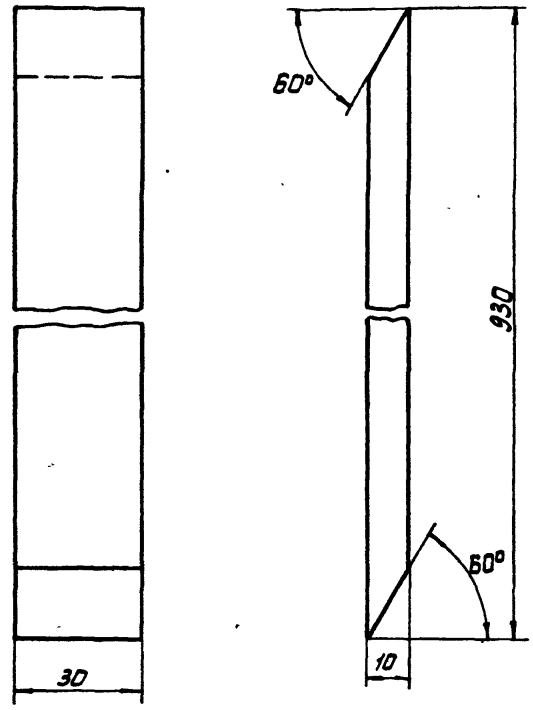

Инв. № подл. | Подп. и дата | Взам. инв. № | Инв. № дубл. | Подп. и дата

					1278.00.00.002			
Изм	Лист	№ докум.	Подп	Дата				
Разраб.		Круглякова			Шина	Лит	Масса	Масштаб
Пров.		Шифрина					0,4	1:1
Т.контр.						Лист	Листов 1	
Н.контр.		Хромихина		08.85	Пластина I лист, ТМКЩ-С-10 Гост 7338-77	ЦНИИЭП инж. оборудования.		
Утв.		Шифрина						

Копировал: Алешикова 21084-01 16 Формат: А4

1278.01.00.004

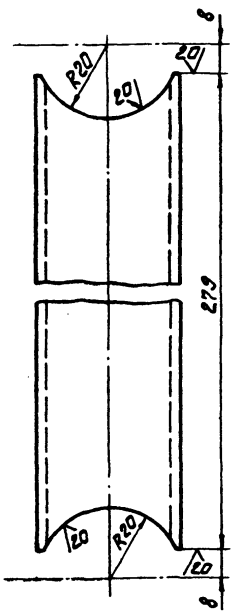

Неуказанные предельные отклонения размеров:
$H14, h14, \pm \frac{JT14}{2}$

					1278.01.00.001				
Изм.	Лист	№ докум.	Подп.	Дата	Распорка	Лит.	Масса	Масштаб	
Разраб.		Круглякова					0,76	1:1	
Пров.		Шифрина				Лист	Листов 1		
Т. контр.									
Н. контр.		Хромихина		08.85	Труба 40х3 ГОСТ 10704-76 / Д ГОСТ 10705-80	ЦНИИЭП оборудования		инж.	
Утв.		Шифрина							

Формат: А4

1278.01.00.008

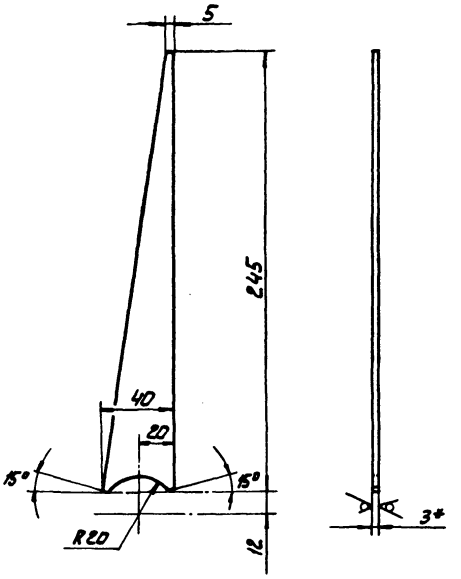

1. * Размер для справок
2. Неуказанные предельные отклонения размеров:
$H14, h14, \pm \frac{JT14}{2}$

					1278.01.00.008				
Изм.	Лист	№ докум.	Подп.	Дата	Ребро	Лит.	Масса	Масштаб	
Разраб.		Круглякова					0,12	1:2	
Пров.		Шифрина				Лист	Листов 1		
Т. контр.									
Н. контр.		Хромихина		08.85	Б3.0 ГОСТ 19903-74 / Ст.3 ГОСТ 16523-70	ЦНИИЭП оборудования		инж.	
Утв.		Шифрина							

Копировал: Алешикова

Формат: А4

Взам. инв. № | Инв. № дубл. | Подп. и дата | Инв. № подл. | Подп. и дата

1278.01.00.002

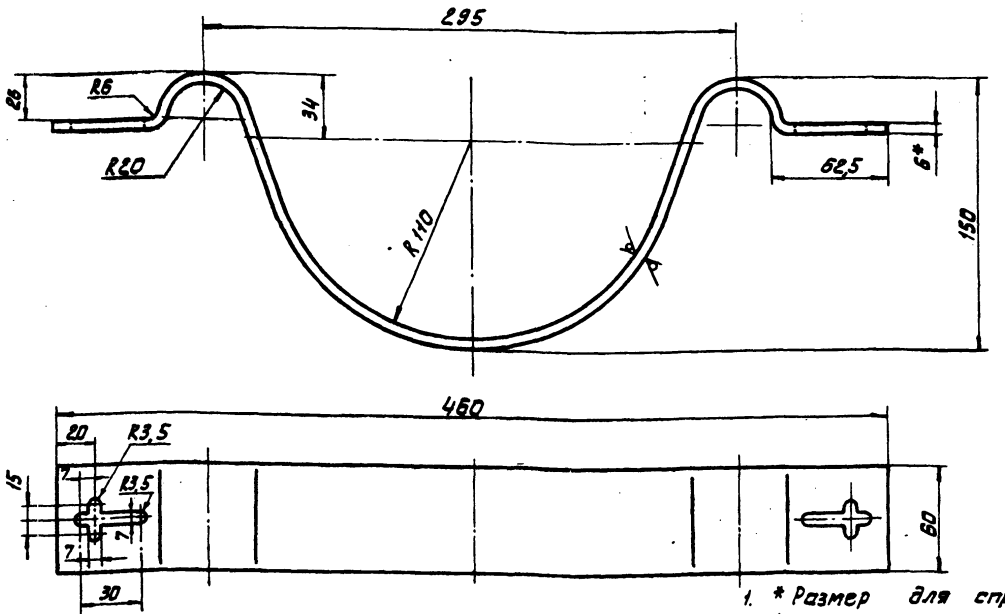

1. * Размер для справок
2. Неуказанные предельные отклонения размеров:
$H14, h14, \pm \frac{JT14}{2}$

					1278.01.00.002				
Изм.	Лист	№ докум.	Подп.	Дата	Хомут	Лит.	Масса	Масштаб	
Разраб.		Круглякова					1,83	1:2	
Пров.		Шифрина				Лист	Листов 1		
Т. контр.									
Н. контр.		Хромихина		08.85	Б6.0 ГОСТ 19903-74 / Ст.3 ГОСТ 14637-79	ЦНИИЭП оборудования		инж.	
Утв.		Шифрина							

Копировал: Алешикова

1278.01.00.007

Вид А повернуто

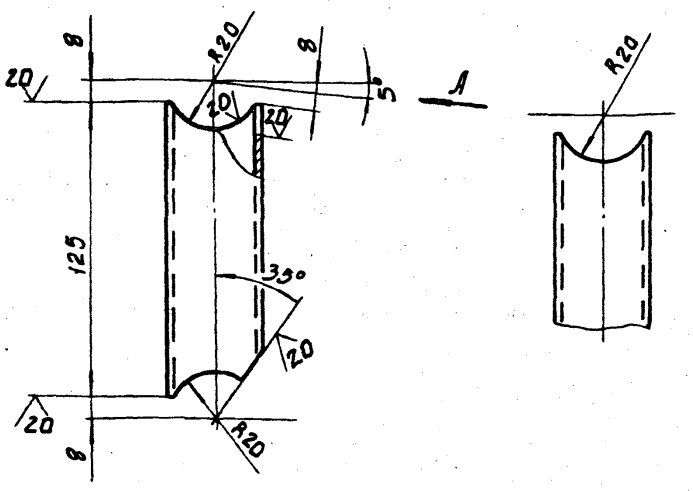

1. Неуказанные предельные отклонения размеров: $H14, h14, \pm \frac{IT14}{2}$

Изм	Лист	№ докум	Подп.	Дата	1278.01.00.007			
Разраб.		Круглякова			Укосина	Лит	Масса	Масштаб
Пров.		Шифрина					0,34	1:2
Т. контр.						Лист	Листов 1	
Н. контр.		Хромихина		03.85	Труба 40×3 ГОСТ 10704-76 / Д ГОСТ 10705-80	ЦНИИЭП инж. оборудования.		
Утв.		Шифрина						

Формат: А4

1278.01.00.006

Вид А повернуто

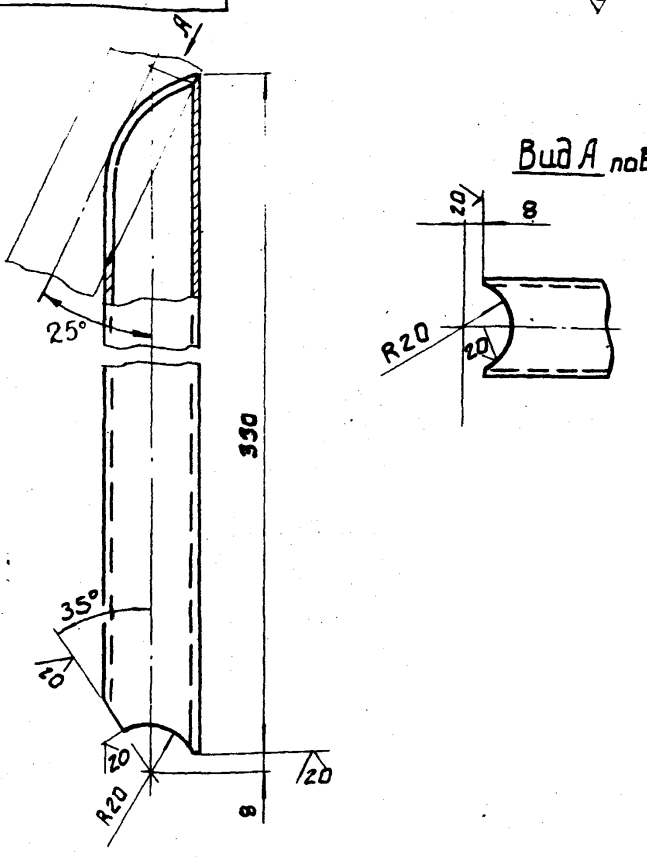

1. Неуказанные предельные отклонения размеров: $H14, h14, \pm \frac{IT14}{2}$

Подп. и дата | Инв. № дубл. | Взам. инв. № | Подп. и дата | Инв. № подл.

Изм	Лист	№ докум.	Подп.	Дата	1278.01.00.006			
Разраб.		Круглякова			Укосина	Лит.	Масса	Масштаб
Пров.		Шифрина					0,86	1:2
Т. контр.						Лист	Листов 1	
Н. контр.		Хромихина		03.85	Труба 40×3 ГОСТ 10704-76 / Д ГОСТ 10705-80	ЦНИИЭП инж. оборудования.		
Утв.		Шифрина						

Формат: А4

1278.00.00.001

Вид А
М1:2

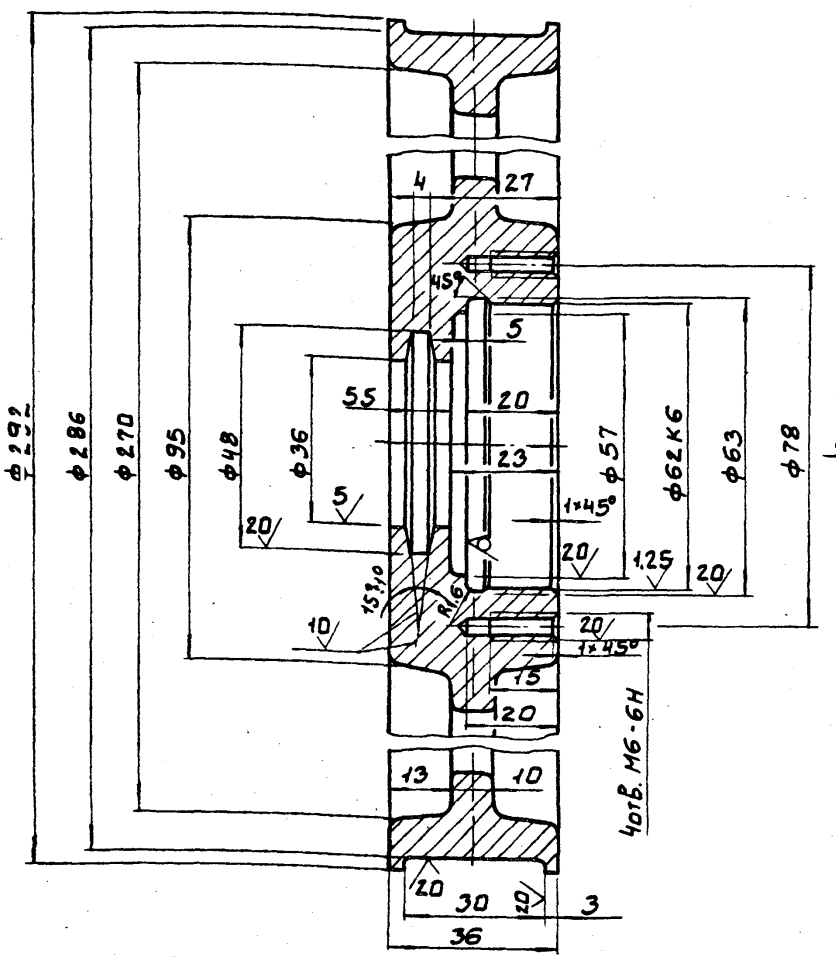

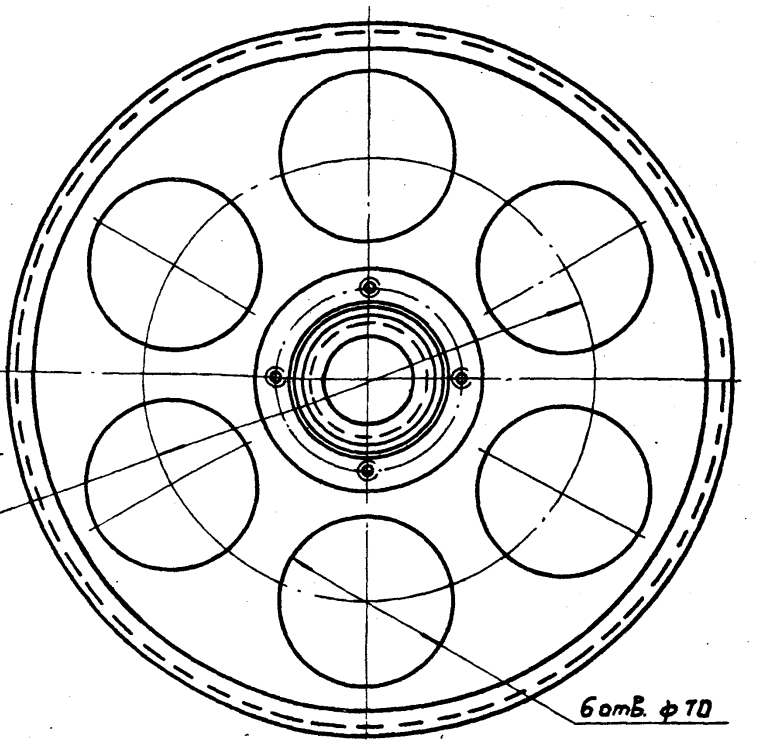

12,5 Литье

1. Неуказанные литейные уклоны 5°, радиусы - 5мм;
2. Неуказанные предельные отклонения размеров: $H14, h14, \pm \frac{IT14}{2}$
3. Допускается замена материала на сталь марки СТ3 ГОСТ 380-71.

Изм	Лист	№ докум.	Подп.	Дата	1278.00.00.001			
Разраб.		Круглякова			Колесо	Лит.	Масса	Масштаб
Пров.		Шифрина					4,6	1:1
Т. контр.						Лист	Листов 1	
Н. контр.		Хромихина		03.85	С415 ГОСТ 1412-79	ЦНИИЭП инж. оборудования.		
Утв.		Шифрина						

Копировал: Боброва 1084-01 12 Формат: А3

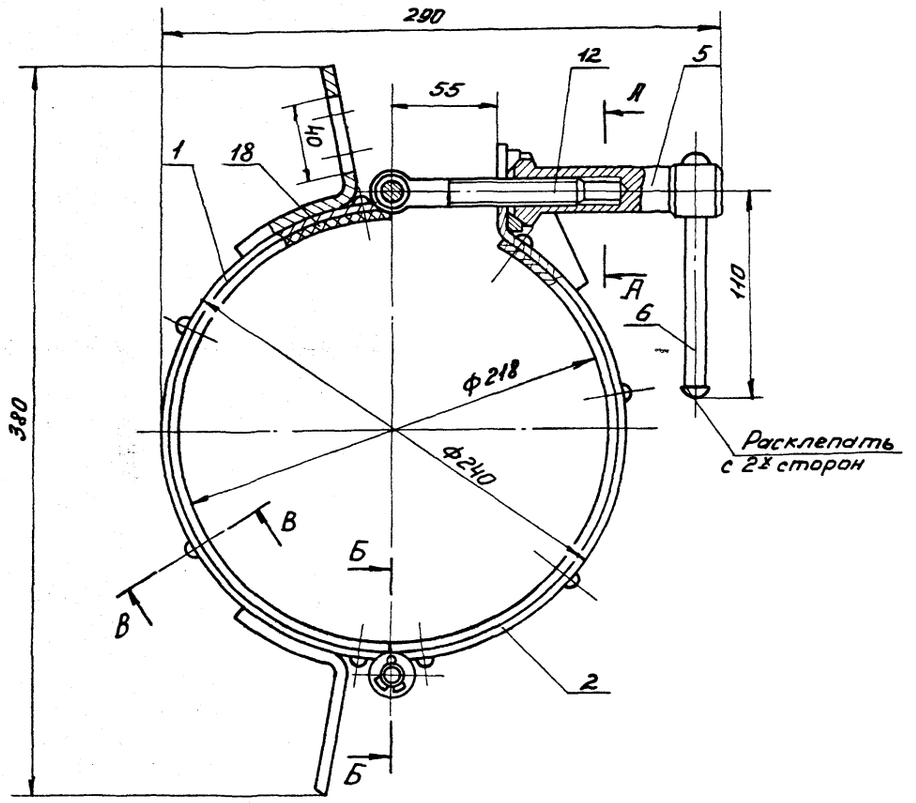

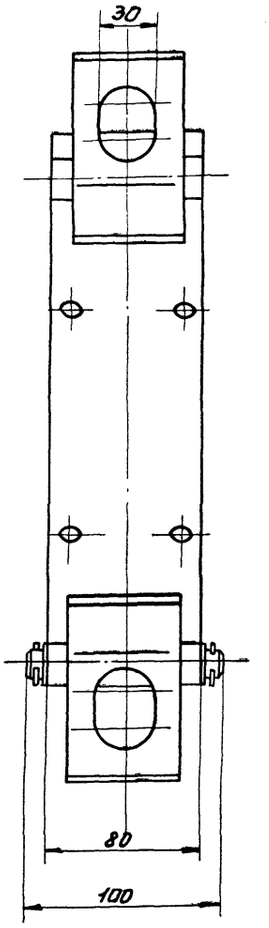

А-А
М1:1

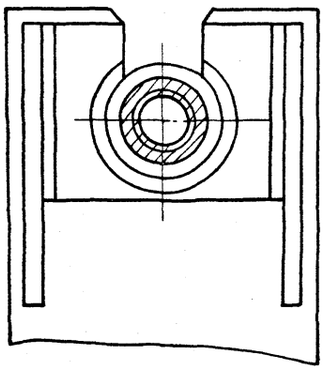

Б-Б
М1:1

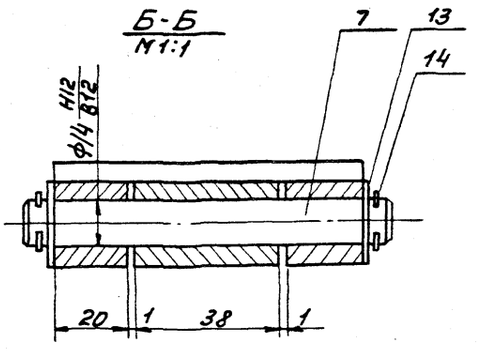

15 В-В повернуто
М1:1

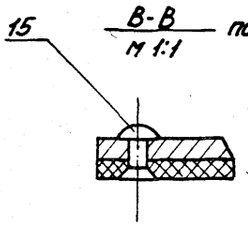

Техническая характеристика

Грузоподъёмность захвата, кг - 150

Технические требования.

1. Размеры для справок.
2. Покрытие металлических поверхностей - эмаль ХС-710 серая ГОСТ 9355-81 по грунтовке ХС-010 ГОСТ 9355-81.
3. Захват надеть на баллон и крепить на высоте $\frac{2}{3}$ от основания.
4. Захват испытать и клеймить согласно „Правил устройства и безопасной эксплуатации грузоподъемных кранов" п. 98 и 290. Госгортехнадзор, 1969.

				1279.00.00.000 СБ			
Изм.	Лист	№ докум.	Подп.	Дата			
Разраб.		Окунецкая			Захват для подъема баллонов. Сборочный чертеж	Лит.	Масса	Масштаб
Пров.		Шифрина					7	1:2
Т. контр.						Лист	Листов: 1	
ГКО		Графский				ЦНИИЭП инж. оборудования.		
Н. контр.		Хромухина		08.86				
Утв.		Сухаренко						

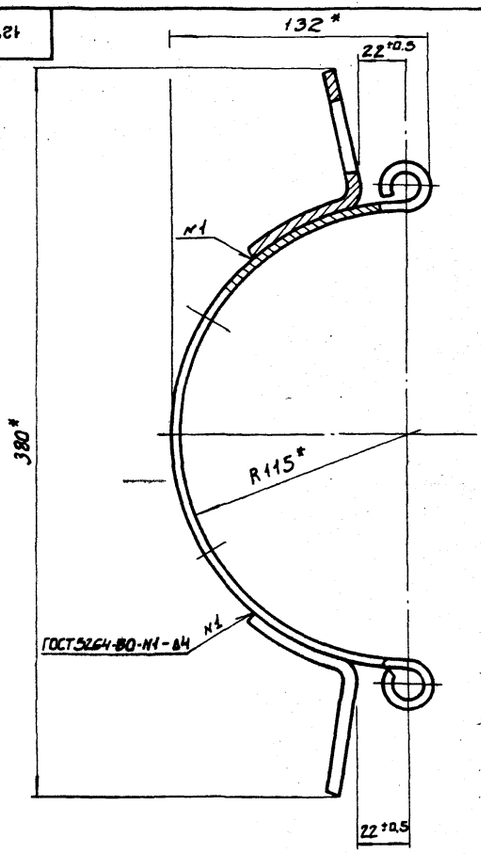

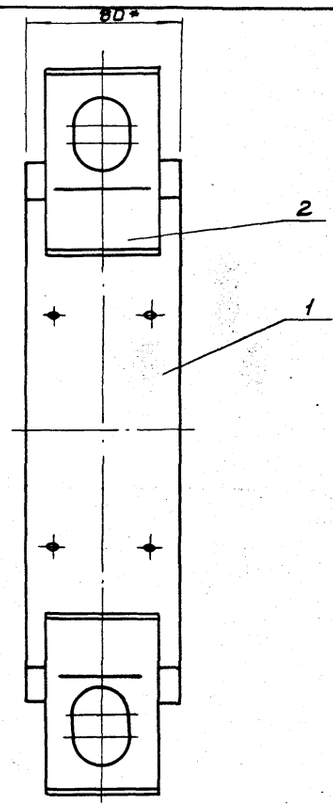

* Размеры для справок

						1279.01.00.000СБ		
Изм.	Лист	№ докум.	Подп.	Дата	Обод Сборочный чертеж.	Лит.	Масса	Масштаб
Разраб.		Окунецкая					2,1	1:2
Пров.		Шифрина				Лист	Листов 1	
Т.контр.						ЦНИИЭП инж. оборудования.		
Н.контр.		Хромихина		01.85				
Утв.		Шифрина						

Формат А3

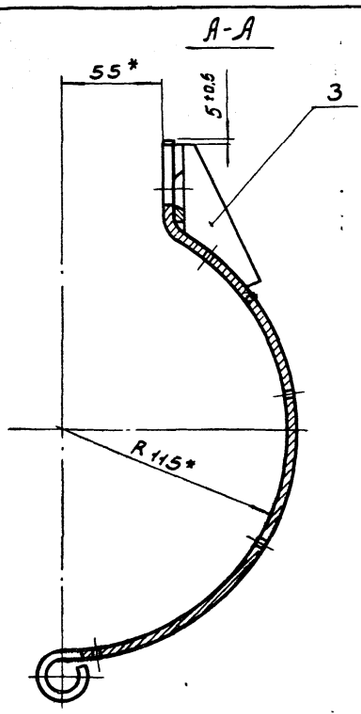

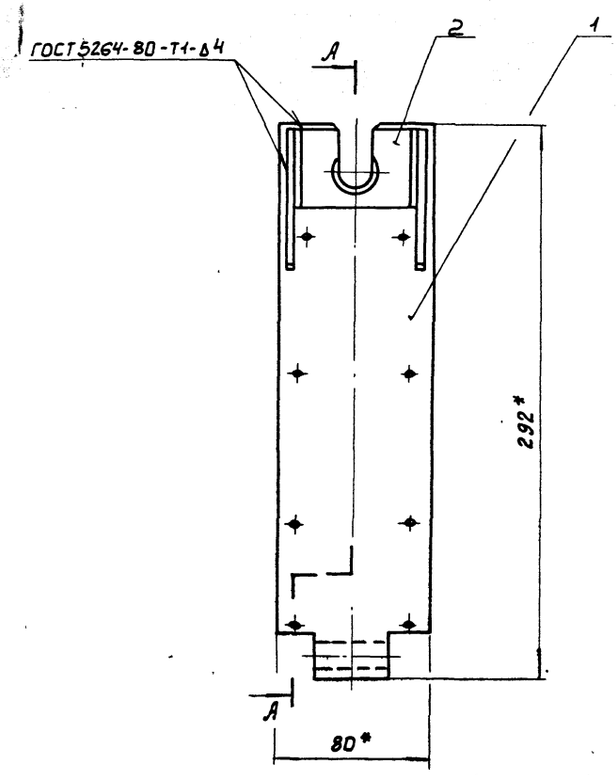

* Размеры для справок

						1279.02.00.000 СБ		
Изм.	Лист	№ докум.	Подп.	Дата	Обод Сборочный чертеж.	Лит.	Масса	Масштаб
Разраб.		Окунецкая					1,6	1:2
Пров.		Шифрина				Лист	Листов 1	
Т.контр.						ЦНИИЭП инж. оборудования.		
ГКО		Графскин						
Н.контр.		Хромихина		01.85				
Утв.		Шифрина						

Формат	Зона	Поз.	Обозначение	Наименование	Кол.	Примечание
				Документация		
А2			1279.00.00.000 СБ	Сборочный чертеж		
				Сборочные единицы		
А4		1	1279.01.00.000	Обод	1	
А4		2	1279.02.00.000	Обод	1	
				Детали		
А4		5	1279.00.00.001	Втулка	1	
А4		6	1279.00.00.002	Стержень	1	
А4		7	1279.00.00.003	Ось	2	
				Стандартные изделия		
		12		Болт откидной М16×100		
				с.016 ГОСТ 3033-79	1	

Изм.	Лист	№ докум.	Подп.	Дата
Разраб.		Окунецкая		
Пров.		Шифрина		
Н. контр.		Хромихина		09.85
Утв.		Шифрина		

1279.00.00.000

Захват для подъема баллонов.

Лит.	Лист	Листов
	1	2

ЦНИИЭП инж. оборудования

Копировал: Пискулина Формат А4

Формат	Зона	Поз.	Обозначение	Наименование	Кол.	Примечание
		13		Шайба 14.01		
				ГОСТ 11371-78	4	
		14		Шплинт 4×25		
				ГОСТ 397-79	4	
		15		Заклепка 5×12.00		
				ГОСТ 10299-80	16	
				Материалы		
		18		Лента конвейерная		
				3-100.3-ТК-300-3-В		
				ГОСТ 20-76	0,13 кг	

Подп. и дата | Инв. № дубл. | Взам. инв. № | Подп. и дата | Инв. № подл.

Изм.	Лист	№ докум.	Подп.	Дата

1279.00.000.00

Лист 2

Копировал: Пискулина Формат А4

Формат	Зона	Поз.	Обозначение	Наименование	Кол.	Примечание
				Документация		
А3			1279.01.00.000 СБ	Сборочный чертеж		
				Детали		
А4		1	1279.01.00.001	Обод	1	
А4		2	1279.01.00.002	Скоба	2	

Изм.	Лист	№ докум.	Подп.	Дата
Разраб.		Окунецкая		
Пров.		Шифрина		
Н. контр.		Хромихина		09.85
Утв.		Шифрина		

1279.01.00.000

Обод

Лит.	Лист	Листов
		1

ЦНИИЭП инж. оборудования.

Копировал: Пискулина Формат А4

Формат	Зона	Поз.	Обозначение	Наименование	Кол.	Примечание
				Документация		
А3			1279.02.00.000 СБ	Сборочный чертеж		
				Детали		
А4		1	1279.02.00.001	Обод	1	
А4		2	1279.02.00.002	Бобышка	1	
А4		3	1279.02.00.003	Косынка	2	

Подп. и дата | Инв. № дубл. | Взам. инв. № | Подп. и дата | Инв. № подл.

Изм.	Лист	№ докум.	Подп.	Дата
Разраб.		Окунецкая		
Пров.		Шифрина		
Н. контр.		Хромихина		09.85
Утв.		Шифрина		

1279.02.00.000

Обод

Лит.	Лист	Листов
		1

ЦНИИЭП инж. оборудования.

 Копировал: Пискулина Формат А4

1279.01.00.001

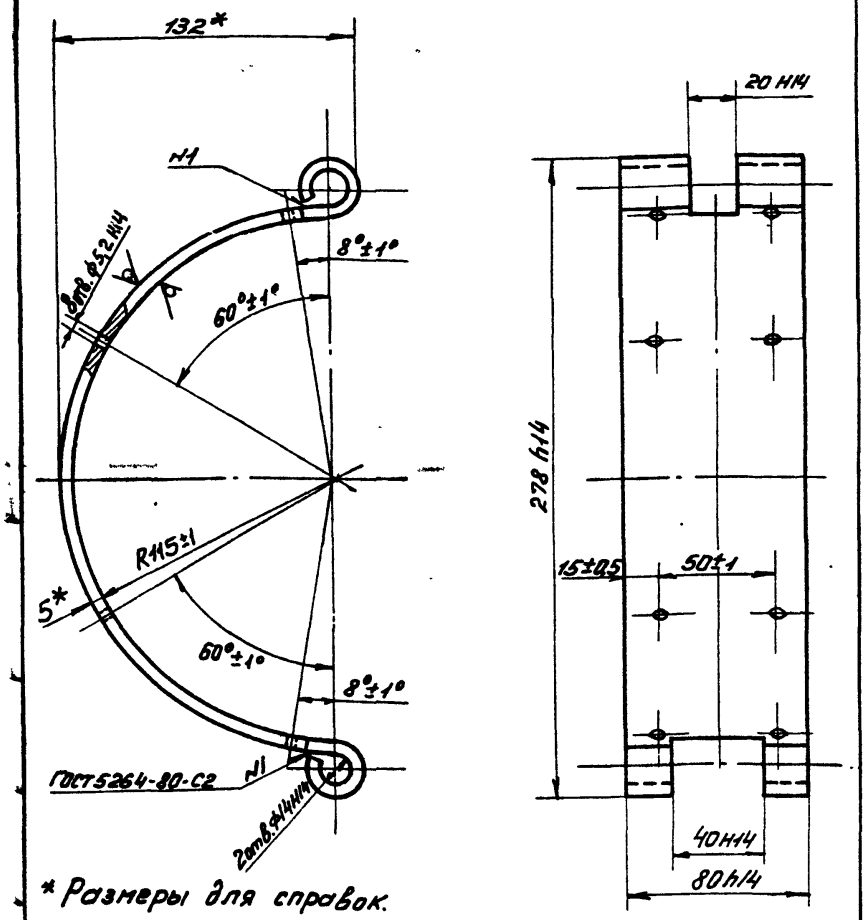

* Размеры для справок.

					1279.01.00.001			
Изм	Лист	№ докум	Подп.	Дата	Обод	Лит.	Масса	Масштаб
Разраб		Окунецкая					1,5	1:2
Пров.		Шифрина				Лист	Листов 1	
Т.контр.								
Н.контр		Хромихина		03.85	Лист	Б-5 ГОСТ 19903-74	ЦНИИЭП инж. оборудования.	
Утв.		Шифрина				Ст3 ГОСТ 14637-79		

Копировал: Пискулина Формат А4

1279.01.00.002

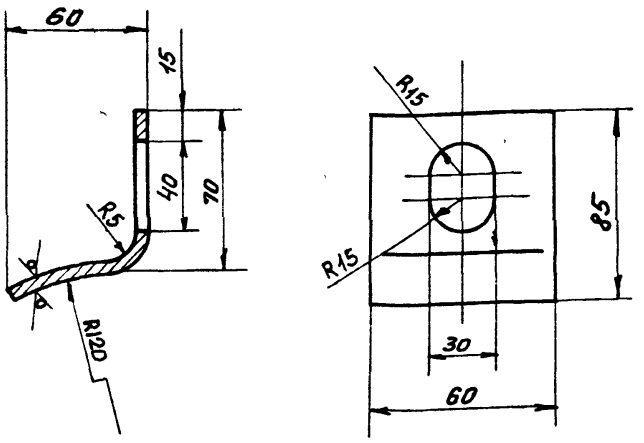

Предельные отклонения размеров: H14; $h14 \pm \frac{JT14}{2}$

					1279.01.00.002			
Изм	Лист	№ докум	Подп.	Дата	Скоба	Лит.	Масса	Масштаб
Разраб		Окунецкая					0,3	1:2
Проб		Шифрина				Лист	Листов 1	
Т.контр								
Н.контр		Хромихина		03.85	Лист	Б-5 ГОСТ 19903-74	ЦНИИЭП инж. оборудования	
Утв.		Шифрина				Ст3 ГОСТ 14637-79		

Копировал: Пискулина Формат А4

1279.02.00.003

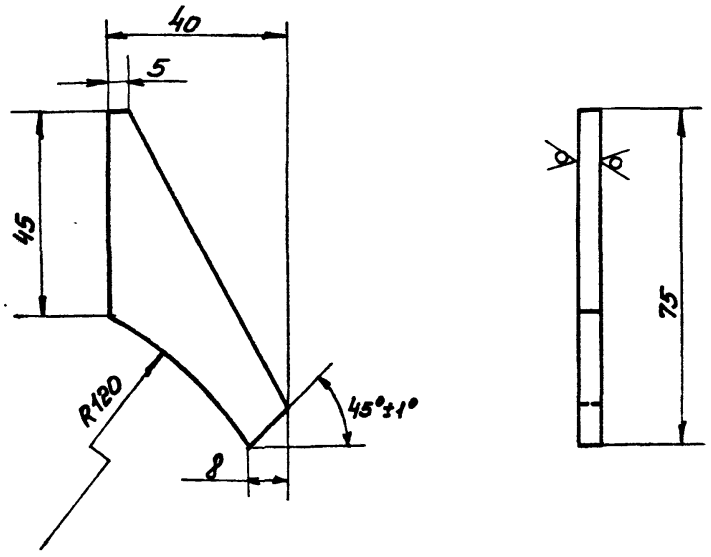

Неуказанные предельные отклонения размеров: $h14, \pm \frac{JT14}{2}$

					1279.02.00.003			
Изм	Лист	№ докум	Подп.	Дата	Косынка	Лит.	Масса	Масштаб
Разраб		Окунецкая					0,05	1:1
Пров		Шифрина				Лист	Листов 1	
Т.контр.								
Н.контр		Хромихина		03.85	Лист	Б-5 ГОСТ 19903-74 / Ст3 ГОСТ 14637-79	ЦНИИЭП инж. оборудования	
Утв		Шифрина						

Копировал: Пискулина Формат А4

1279.00.00.001

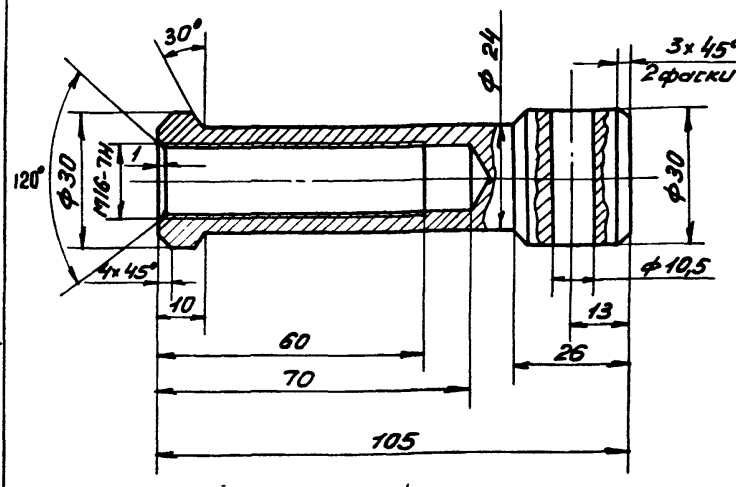

Предельные отклонения размеров: H14; $h14 \pm \frac{JT14}{2}$

					1279.00.00.001			
Изм	Лист	№ докум	Подп	Дата	Втулка	Лит	Масса	Масштаб
Разраб.		Окунецкая					0,4	1:1
Пров.		Шифрина				Лист	Листов 1	
Т.контр.								
Н.контр		Хромихина		03.85	Ст3 ГОСТ 380-71	ЦНИИЭП инж. оборудования.		
Утв.		Шифрина						

Копировал: Пискулина Формат А4

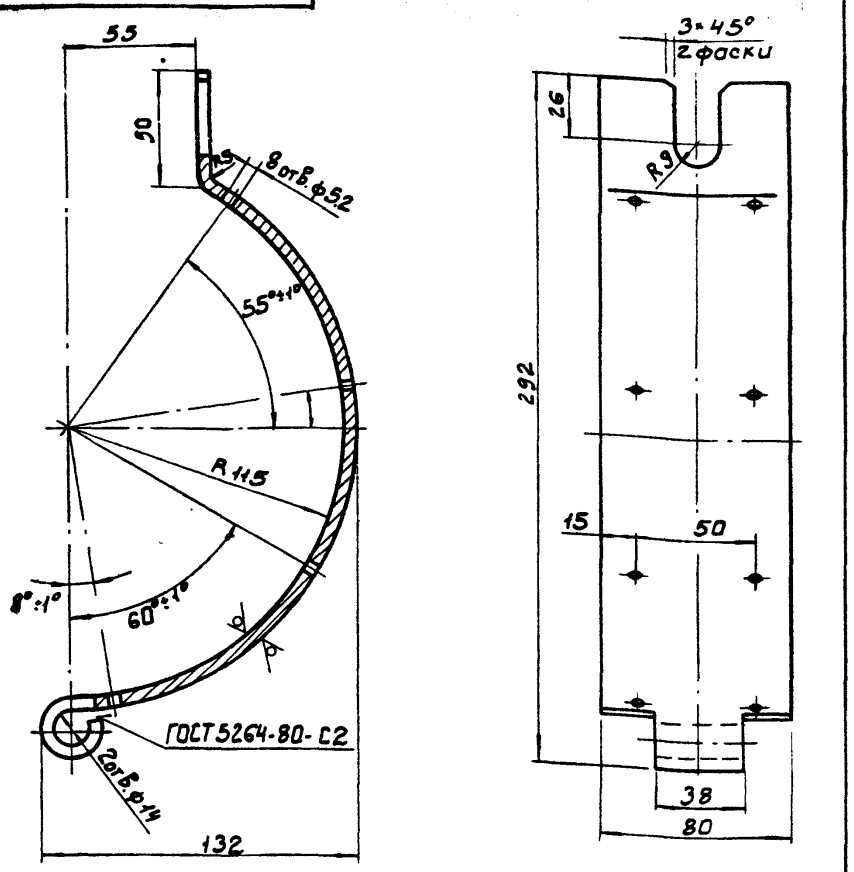

Предельные отклонения размеров: H14; h14; $\pm\frac{JT14}{2}$

Изм	Лист	№ докум.	Подп.	Дата	1279.02.00.001		
Разраб.		Окунецкая			Обод	Лит.	Масса: 1,37	Масштаб: 1:2
Пров.		Шифрина				Лист	Листов 1
Т. контр.						ЦНИИЭП инж. оборудования.	
Н. контр.		Хромихина		01.85	Лист	Б-5 ГОСТ 19903-74 / Ст3 ГОСТ 14637-79	
Утв.		Шифрина					

Инв. № подл. | Подп. и дата | Взам. инв. № | Инв. № дубл. | Подп. и дата

Формат: А4

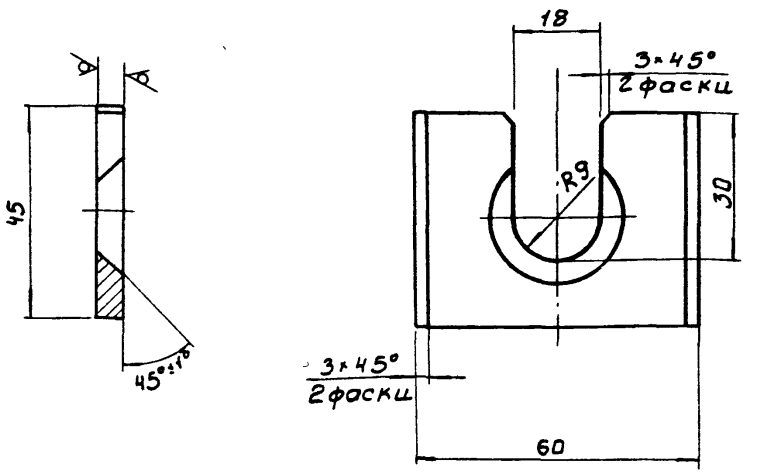

Предельные отклонения размеров: H14; h14; $\pm\frac{JT14}{2}$

Изм	Лист	№ докум.	Подп.	Дата	1279.02.00.002		
Разраб.		Окунецкая			Бобышка	Лит.	Масса: 0,12	Масштаб: 1:2
Пров.		Шифрина				Лист	Листов 1
Т. контр.						ЦНИИЭП инж. оборудования.	
Н. контр.		Хромихина		01.85	Лист	Б-5 ГОСТ 19903-74 / Ст3 ГОСТ 14637-79	
Утв.		Шифрина					

Инв. № подл. | Подп. и дата | Взам. инв. № | Инв. № дубл. | Подп. и дата

Формат: А4

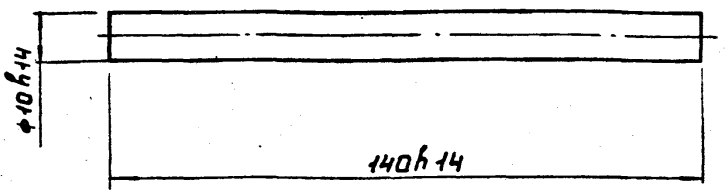

Изм	Лист	№ докум.	Подп.	Дата	1279.00.00.002		
Разраб.		Окунецкая			Стержень	Лит.	Масса: 0,07	Масштаб: 1:1
Пров.		Шифрина				Лист	Листов
Т. контр.						ЦНИИЭП инж. оборудования.	
Н. контр.		Хромихина		01.85	Ст 3 гост. 380-71		
Утв.		Шифрина					

Инв. № подл. | Подп. и дата | Взам. инв. N | Инв. № дубл. | Подп. и дата

Формат: А4

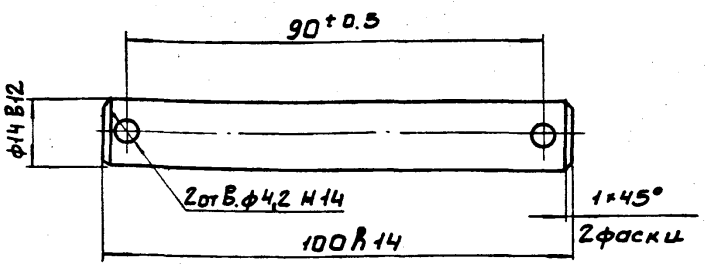

Изм	Лист	№ докум.	Подп.	Дата	1279.00.00.003		
Разраб.		Окунецкая			Ось	Лит.	Масса: 0,11	Масштаб: 1:1
Пров.		Шифрина				Лист	Листов 1
Т. контр.						ЦНИИЭП инж. оборудования.	
Н. контр.		Хромихина		01.85	Ст3 гост 380-71		
Утв.		Шифрина					

Инв. № подл. | Подп. и дата | Взам. инв. N | Инв. № дубл. | Подп. и дата

Копировал: Боброва 21084-01 23 Формат: А4

1280.00.00.000СБ

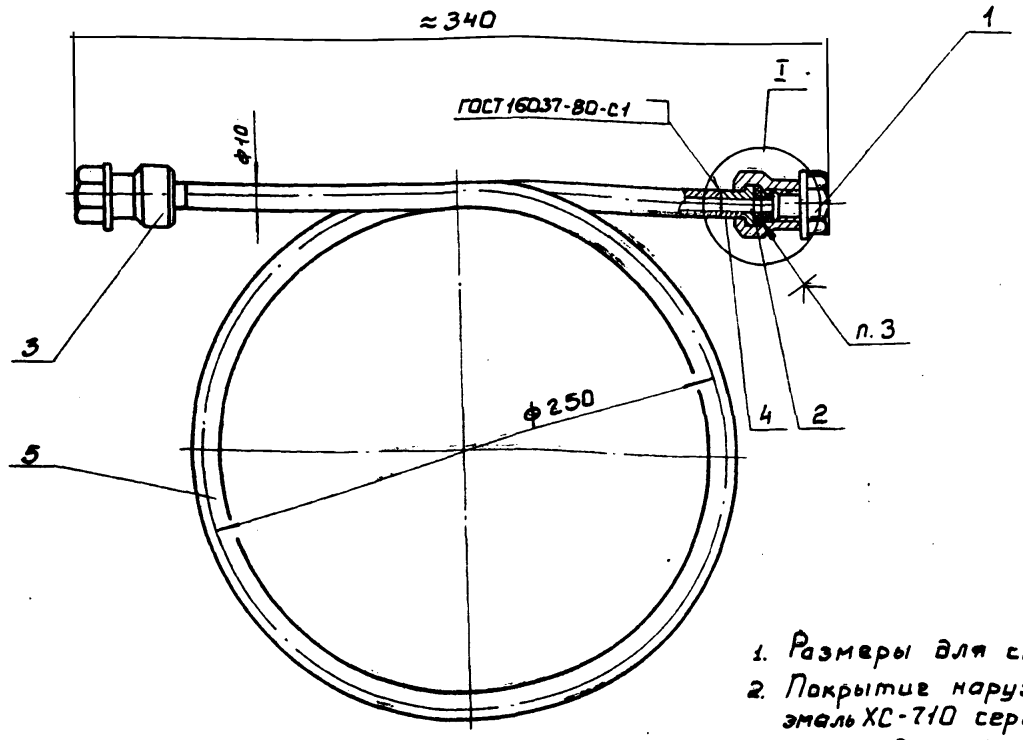

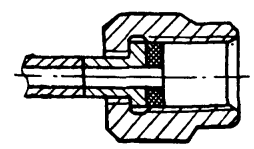

I
М1:1

1. Размеры для справок.
2. Покрытие наружных поверхностей – эмаль ХС-710 серая по ГОСТ 9355-81 по грунтовке ХС-010 ГОСТ 9355-81
3. Клей БФ-2 ГОСТ 12172-74

					1280.00.00.000СБ		
Изм	Лист	№ докум.	Подп.	Дата	Компенсатор Сборочный чертеж.	Лит.	Масса	Масштаб
Разраб.		Окунецкая					1,1	1:2
Пров.		Шифрина				Лист:	Листов: 1
Т.контр.						ЦНИИЭП инж. оборудования	
Н.контр.		Хромихина		08.85			
Утв.		Шифрина					

Формат: А3

Формат	Зона	Поз.	Обозначение	Наименование	Кол.	Примечание
				Документация		
А4			1280.00.00.000 СБ	Сборочный чертеж		
				Детали		
А4		1	1280.00.00.001	Пробка	2	
А4		2	1280.00.00.002	Прокладка	2	
А4		3	1280.00.00.003	Гайка	2	
А4		4	1280.00.00.004	Ниппель	2	
А4		5	1280.00.00.005	Петля	1	

					1280.00.00.000		
Изм	Лист	№ докум.	Подп.	Дата	Компенсатор	Лит.	Лист	Листов
Разраб.		Окунецкая						1
Пров.		Шифрина				ЦНИИЭП инж. оборудования.	
Н.контр.		Хромихина		08.85			
Утв.		Шифрина					

Формат: А4

Взам. инв. № | Инв. № подл. | Подп. и дата

1280.00.00.001

20 V (V)

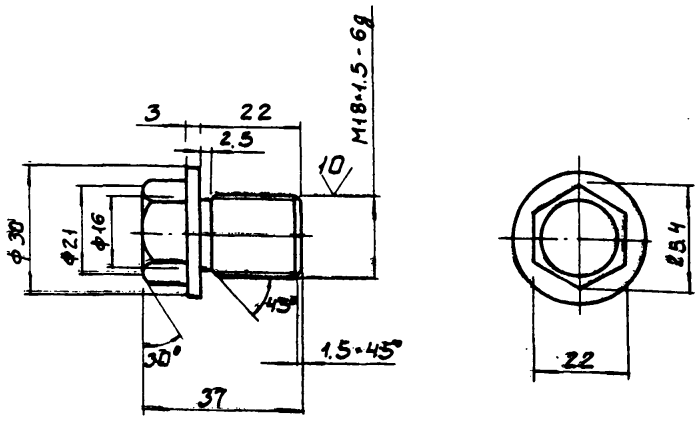

Предельные отклонения размеров: $h14, \pm\frac{IT14}{2}$.

					1280.00.00.001		
Изм	Лист	№ докум.	Подп.	Дата	Пробка	Лит.	Масса	Масштаб
Разраб.		Окунецкая					0,08	1:1
Пров.		Шифрина				Лист:	Листов: 1
Т.контр.						ЦНИИЭП инж. оборудования.	
Н.контр.		Хромихина		08.85	Ст 3 ГОСТ 380-71		
Утв.		Шифрина					

Копировал: Бабарова 24084-01 24 Формат: А4

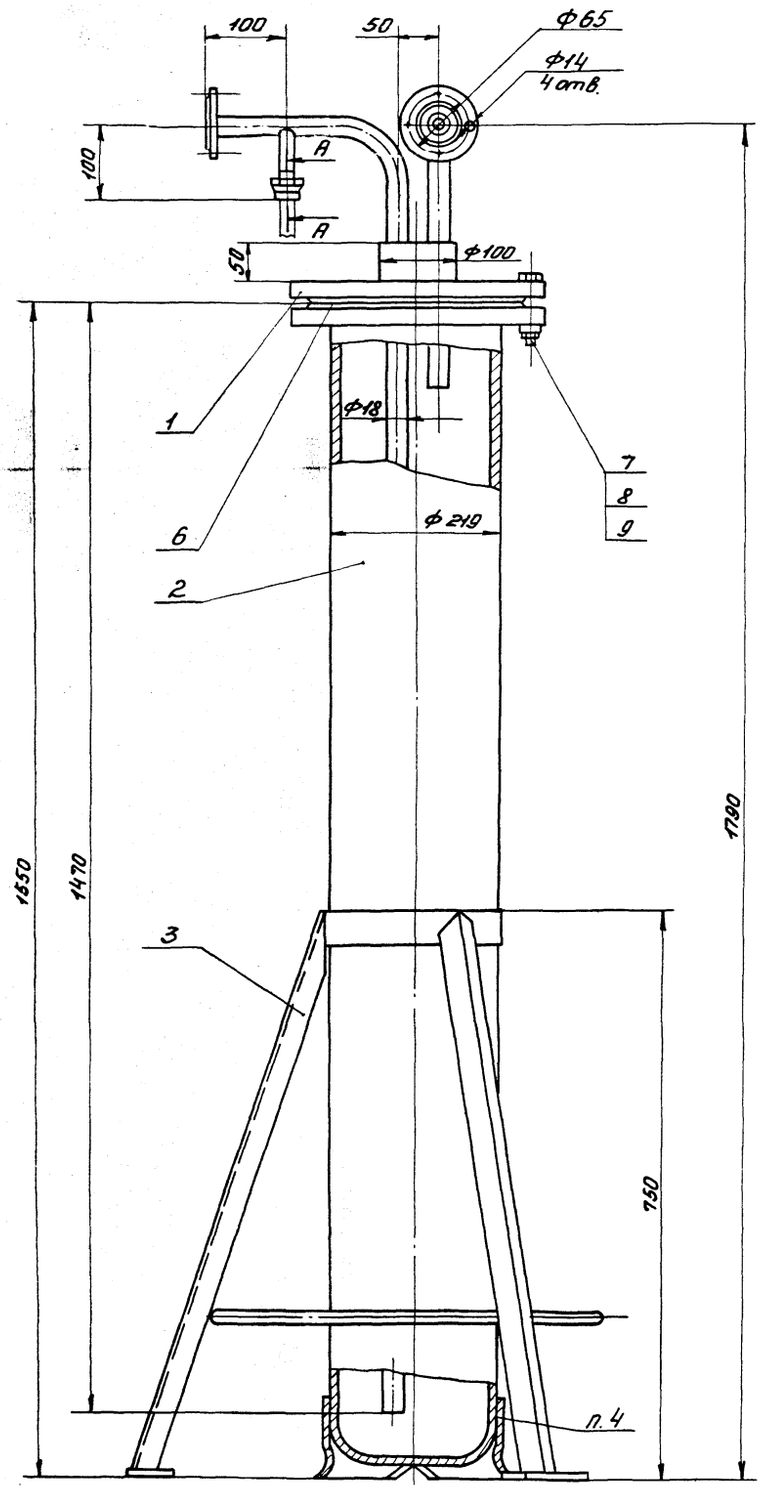

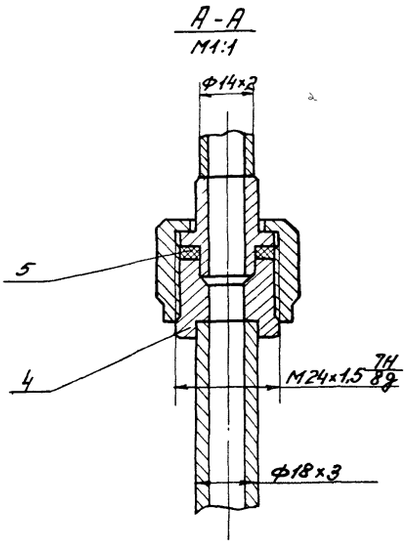

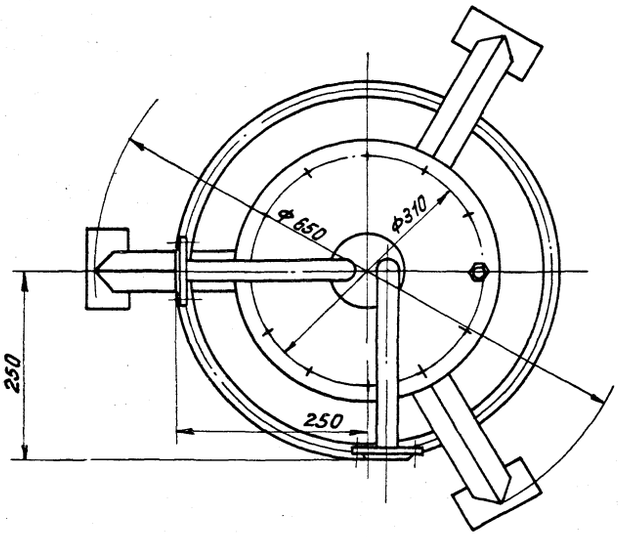

Техническая характеристика

1. Вместимость аппарата, л	- 45
2. Давление в аппарате, МПа	- 1,6
3. Среда	- хлор

Технические требования.

1. Размеры для справок.
2. Покрытие наружных поверхностей - эмаль ХС-710 серая ГОСТ 9355-81 по грунтовке ХС-010 ГОСТ 9355-81.
3. Аппарат подвергнуть гидравлическому испытанию согласно „Правилам устройства и безопасной эксплуатации сосудов, работающих под давлением п. 4-7.
4. Башмак насадить после установки баллона в подставку поз. 3, согласно требованиям ГОСТ 949-73.

					1281.00.00.000СБ	
Изм.	Лист	№ докум.	Подп.	Дата	Грязевик Сборочный чертеж.	Лит. / Масса / Масштаб: 142 / 1:5
Разраб.		Окунецкая				Лист: / Листов: 1
Пров.		Шифрина				ЦНИИЭПнефтехимоборудования.
Т.контр.						
ГКО		Графский				
Н.контр.		Хромихина		08.85		
Утв.		Сухаренко				

Формат	Зона	Поз.	Обозначение	Наименование	Кол.	Примечание
				Документация		
А2			1281.00.00.000 СБ	Сборочный чертеж		
				Сборочные единицы		
А3		1	1281.01.00.000	Крышка	1	
А3		2	1281.02.00.000	Корпус	1	
А3		3	1281.03.00.000	Подставка	1	
				Детали		
А4		4	1281.00.00.001.	Штуцер	1	
А4		5	1281.00.00.002.	Прокладка	1	
А4		6	1281.00.00.002-01	Прокладка	1	
				Стандартные изделия		
		7		Болт М24-6g × 90.58		
				ГОСТ 7798-70	12	
		8		Гайка М24-6Н.5		
				ГОСТ 5915-70	12	
		9		Шайба 24.65Г		
				ГОСТ 6402-70	12	

Изм	Лист	№ докум.	Подп.	Дата	1281.00.00.000			
Разраб.		Окунецкая			Грязевик	Лит	Лист	Листов 1
Пров.		Шифрина				ЦНИИЭП инж. оборудования.		
Н. контр.		Хромихина		01.85				
Утв.		Шифрина						

Формат: А4

Формат	Зона	Поз.	Обозначение	Наименование	Кол.	Примечание
				Документация		
А3			1281.02.00.000 СБ	Сборочный чертеж		
				Детали		
Б4		1	1281.02.00.001	Корпус	1	88кг
				Стандартные изделия		
		3		Фланец 1-200-25		
				ГОСТ 12820-80	1	
		–		Баллон для хлора		
				50-200 у ГОСТ 949-73		
				(Заготовка для		
				1281.02.00.001)	1	

Изм	Лист	№ докум.	Подп.	Дата	1281.02.00.000			
Разраб		Окунецкая			Корпус	Лит.	Лист	Листов. 1
Пров.		Шифрина				ЦНИИЭП инж. оборудования.		
Н. контр		Хромихина		01.85				
Утв.		Шифрина						

Формат: А4

Формат	Зона	Поз.	Обозначение	Наименование	Кол.	Примечание
				Документация		
А3			1281.03.00.000 СБ	Сборочный чертеж		
				Детали		
Б4		1	1281.03.00.001	Обечайка		
				Полоса $\frac{Б\text{-}4\text{-}50\ ГОСТ\ 103\text{-}76}{Ст3\ ГОСТ\ 535\text{-}79}$		
				L = 720 h14	1	1.0кг
А4		2	1281.03.00.002	Опора	3	
Б4		3	1281.03.00.003	Подставка		
				Лист $\frac{Б\text{-}4\ ГОСТ\ 19903\text{-}74}{Ст3\ ГОСТ\ 14637\text{-}79}$		
				□60 h14	3	0.11кг
Б4		4	1281.03.00.004.	Связь		
				Круг $\frac{В10\ ГОСТ\ 2590\text{-}71}{Ст3\ ГОСТ\ 535\text{-}79}$		
				L = 1310 h14	1	0.97кг

Изм	Лист	№ докум.	Подп	Дата	1281.03.00.00			
Разраб		Окунецкая			Подставка	Лит.	Лист	Листов 1
Пров.		Шифрина				ЦНИИЭП инж. оборудования.		
Н. контр.		Хромихина		01.85				
Утв.		Шифрина						

Формат: А4

1281.03.00.002

20 √(√)

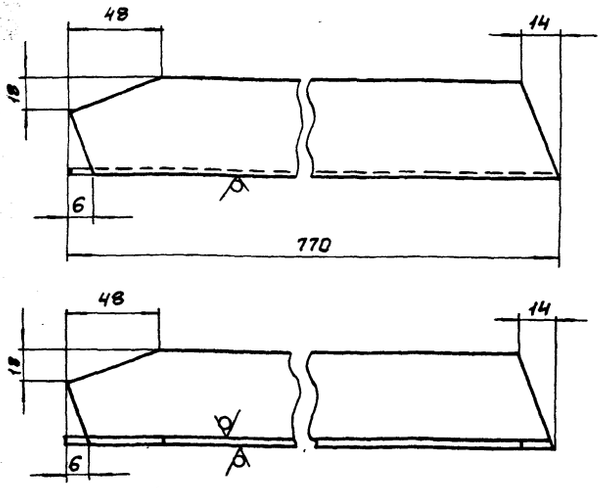

Предельные отклонения размеров: H14; $\pm \frac{IT14}{2}$

Изм	Лист	№ докум	Подп.	Дата	1281.03.00.002			
Разраб		Окунецкая			Опора	Лит.	Масса 2,6	Масштаб 1:2
Пров.		Шифрина				Лист	Листов 1	
Т. контр.						ЦНИИЭП инж. оборудования.		
Н. контр.		Хромихина		01.85	Уголок 6-50×50×5 ГОСТ 8509-72 / Ст 3 ГОСТ 535-79			
Утв		Шифрина						

Копировал: Боброва 21084-01 26 Формат: А4

1281.01.00000 СБ

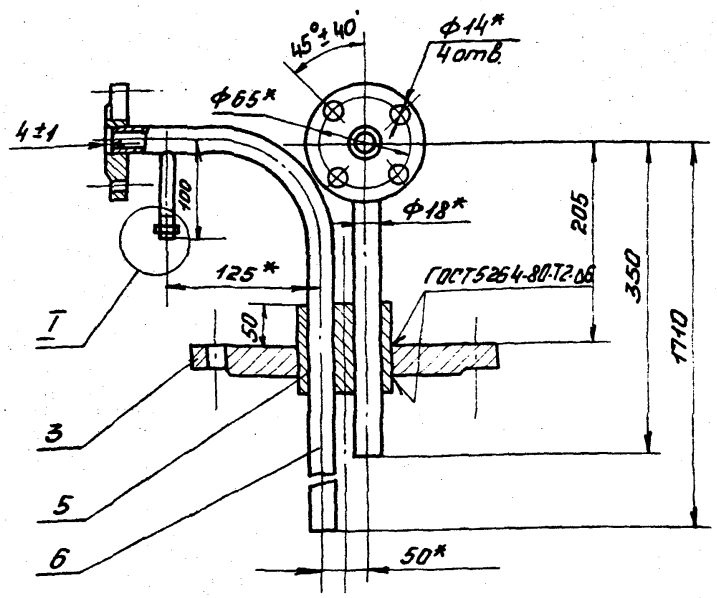

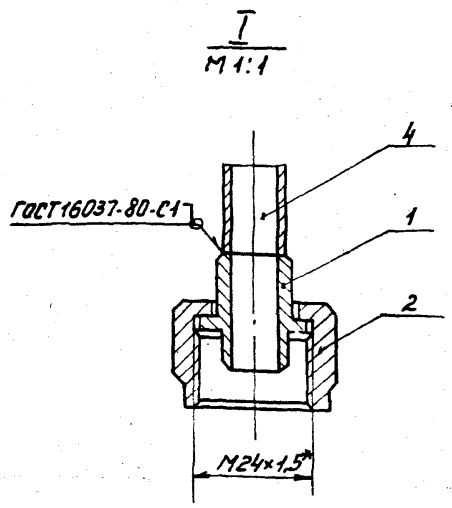

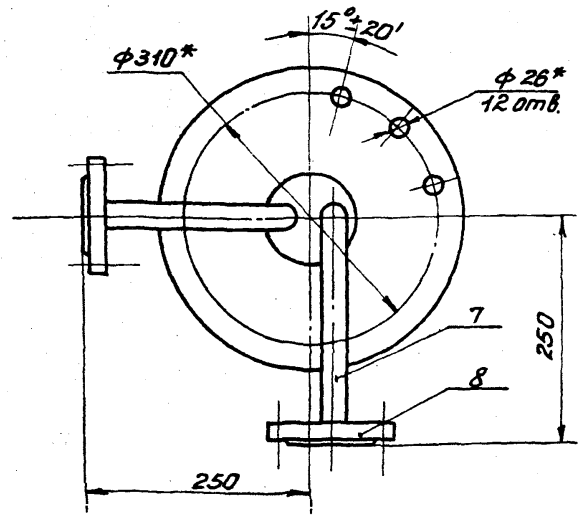

1. Неуказанные сварные швы - У5-Δ3 по ГОСТ 16037-80.
2. *Размеры для справок.
3. Неуказанные предельные отклонения размеров $\pm \frac{IT16}{2}$

					1281.01.00000 СБ
Изм.	Лист	№ докум.	Подп.	Дата	Крышка Сборочный чертеж
Разраб.		Окунецкая			
Пров.		Шифрина			
Т. контр.					
ГКО		Графский			
Н. контр.		Хромихина		09.85	
Утв.		Шифрина			

Лит.	Масса	Масштаб
	28,3	1:5
Лист	Листов 1	

ЦНИИЭП инж. оборудования

Копировал: Пискулина Формат А3

Формат	Зона	Поз.	Обозначение	Наименование	Кол.	Примечание
				Документация		
А3			1281.01.00.000 СБ	Сборочный чертеж		
				Детали		
А4		1	1281.01.00.001	Ниппель	1	
А4		2	1281.01.00.002	Гайка	1	
А4		3	1281.01.00.003	Фланец	1	
Б.4		4	1281.01.00.004	Патрубок		
				Труба 14х2 ГОСТ 8734-75		
				Д ГОСТ 8733-74		
				L = 56 h14	1	0,04 кг
А4		5	1281.01.00.005	Бабышка	1	
А4		6	1281.01.00.006	Патрубок	1	
А4		7	1281.01.00.007	Патрубок	1	
				Стандартные изделия		
				Фланец 1-15-25		
				ГОСТ 12820-80	4	Готв.

					1281.01.00.000
Изм.	Лист	№ докум.	Подп.	Дата	Крышка
Разраб.		Окунецкая			
Пров.		Шифрина			
Т. контр.					
Н. контр.		Хромихина		09.85	
Утв.		Шифрина			

Лит.	Лист	Листов
		1

ЦНИИЭП инж. оборудования.

Копировал: Пискулина Формат А4

Инв. № подл. | Подп. и дата | Взам. инв. № | Инв. № дубл. | Подп. и дата

1281.00.00.002

толщ. S

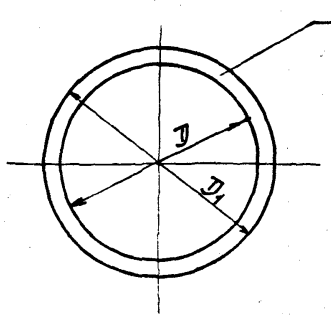

Размеры в мм.

Обозначение	D	D1	S	Масса кг
1281.00.00.002	13	22	3	0,002
-01	220	278	5	0,1

					1281.00.00.002
Изм.	Лист	№ докум.	Подп.	Дата	Прокладка
Разраб.		Окунецкая			
Пров.		Шифрина			
Т. контр.					
Н. контр.		Хромихина		09.85	
Утв.		Шифрина			

Лит.	Масса	Масштаб
	См. табл.	1:5
Лист	Листов 1	

Фторопласт 40 ГОСТ 10007-80

ЦНИИЭП инж. оборудования.

 Копировал: Пискулина Формат А4

1281.04.00002

20 V(V)

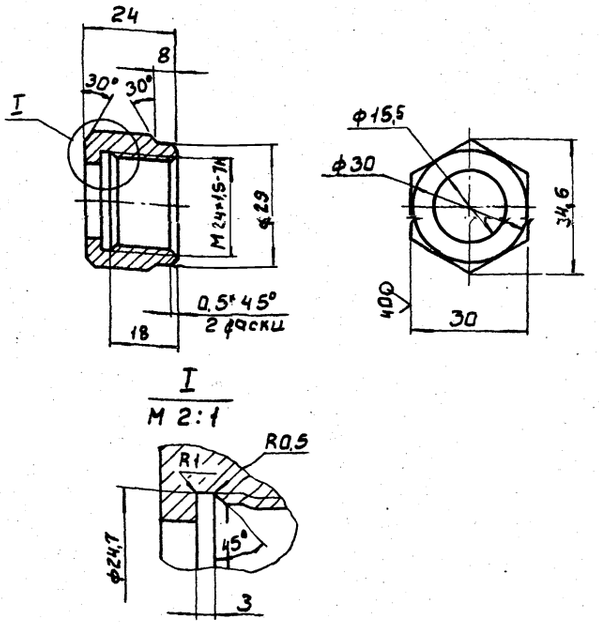

I
М 2:1

Неуказанные предельные отклонения размеров: H14; h14; ± JT14/2

				1281.04.00.002			
Изм.	Лист	№докум.	Подп.	Дата	Гайка	Лит.	Масса	Масштаб
Разраб.		Окунецкая					0,095	1:1
Пров.		Шифрина				Лист	Листов 1
Т.контр.						
Н.контр.		Хромихина		08.85	Ст 3 ГОСТ 380-71	ЦНИИЭП инж. оборудования
Утв.		Шифрина				

Формат: А4

1281.04.00.001

20 V

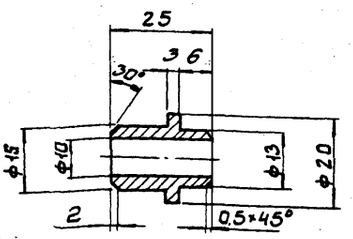

Предельные отклонения размеров: H14; h14; ± JT14/2

				1281.04.00.001			
Изм.	Лист	№докум.	Подп.	Дата	Ниппель	Лит.	Масса	Масштаб
Разраб.		Окунецкая					0,03	1:1
Пров.		Шифрина				Лист	Листов 1
Т.контр.						
Н.контр.		Хромихина		08.85	Ст. 3 ГОСТ 380-71	ЦНИИЭП инж. оборудования.
Утв.		Шифрина				

Формат: А4

Инв.№подл. | Подп. и дата | Взам. инв.№ | Инв.№ дубл. | Подп. и дата

1280.00.00.002

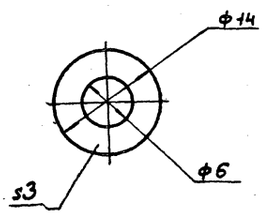

				1280.0000.002			
Изм.	Лист	№докум.	Подп.	Дата	Прокладка	Лит.	Масса	Масштаб
Разраб.		Окунецкая					0,004	2:1
Пров.		Шифрина				Лист	Листов 1
Т.контр.						
Н.контр.		Хромихина		08.85	Фторопласт 40 ГОСТ 10007-80	ЦНИИЭП инж. оборудования.
Утв.		Шифрина				

Формат: А4

1281.00.00.001

20 V(V)

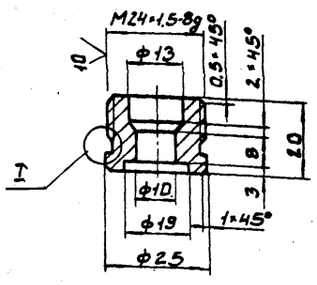

I
2:1

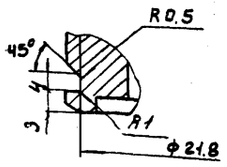

Неуказанные предельные отклонения размеров H14, h14, ± JT14/2

				1281.00.00.001			
Изм.	Лист	№докум.	Подп.	Дата	Штуцер	Лит.	Масса	Масштаб
Разраб.		Окунецкая					0,08	1:1
Пров.		Шифрина				Лист	Листов 1
Т.контр.						
Н.контр.		Хромихина		08.85	Ст3 ГОСТ 380-71	ЦНИИЭП инж. оборудования.
Утв.		Шифрина				

Инв.№подл. | Подп. и дата | Взам. инв.№ | Инв.№ дубл. | Подп. и дата

1280.000.005

20 ▽(▽)

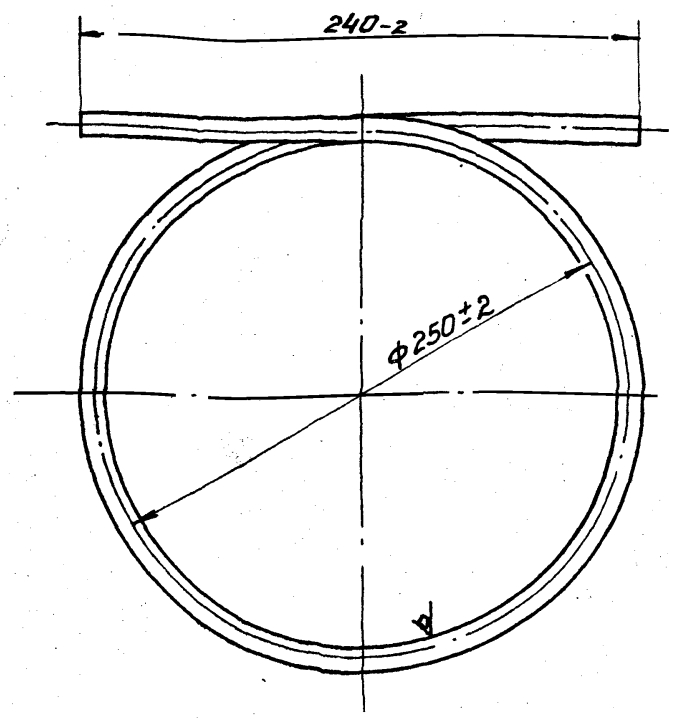

				1280.00.00.005	
Изм.	Лист	№ докум.	Подп.	Дата	
Разраб.		Окунецкая			Петля
Пров.		Шифрина			
Т. контр.					
Н. контр.		Хромихина		08.85	Труба 10×2 ГОСТ 8734-75 / Д ГОСТ 8733-74
Утв.		Шифрина			

Лит.	Масса	Масштаб
	0,?	1:?
Лист:	Листов: 1	

ЦНИИЭП инж. оборудования

Копировал: Пискулина Формат А4

1281.01.00.006

20 ▽(▽)

Рис. 1

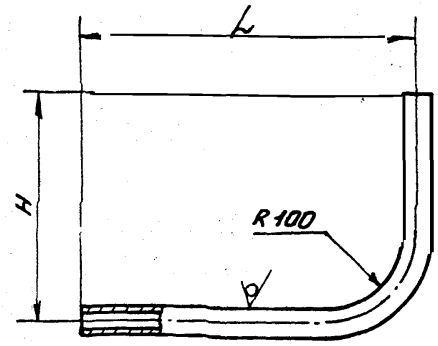

Рис. 2

Остальное см. рис. 1

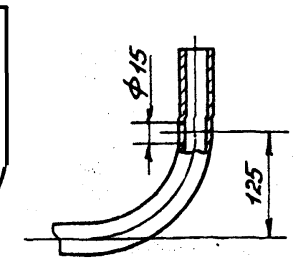

мм

Обозначение	Рис.	L	H	Масса, кг
1281.01.00.006	1	1710	221	2,0
-01	2	350	246	0,53

Предельное отклонение размеров: $h14; \pm \frac{JT14}{2}$

				1281.00.00.006	
Изм.	Лист	№ докум.	Подп.	Дата	
Разраб.		Окунецкая			Патрубок
Пров		Шифрина			
Т. контр.		Шифрина			
Н. контр.		Хромихина		08.85	Труба 18×3 ГОСТ 8734-75 / Д ГОСТ 8733-74
Утв.		Шифрина			

Лит.	Масса	Масштаб
	см. табл.	—
Лист	Листов 1	

ЦНИИЭП инж. оборудования.

Копировал: Пискулина Формат А4

Взам. инв. № | Инв. № дубл. | Подп. и дата | Инв. № подл. | Подп. и дата

1281.01.00.003

20 ▽(▽)

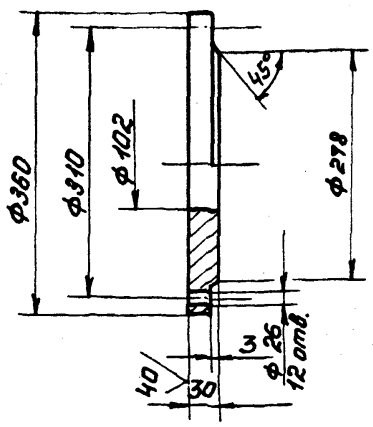

Предельные отклонения размеров: $H14; h14; \pm \frac{JT14}{2}$

				1281.01.00.003	
Изм.	Лист	№ докум.	Подп.	Дата	
Разраб.		Окунецкая			Фланец
Пров		Шифрина			
Т. контр.					
Н. контр.		Хромихина		08.85	Ст. 3 ГОСТ 380-71
Утв.		Шифрина			

Лит.	Масса	Масштаб
	18,5	1:5
Лист	Листов 1	

ЦНИИЭП инж. оборудования.

Копировал: Пискулина Формат А4

1281 01 00005

20 ▽(▽)

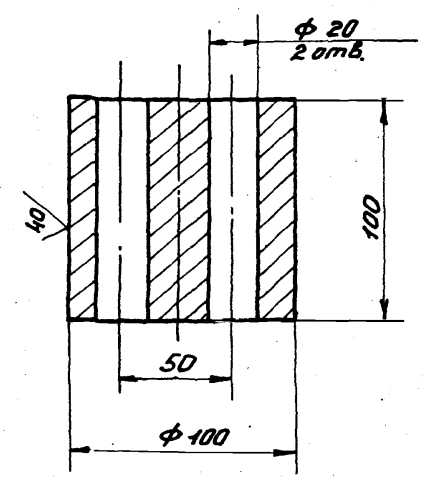

Предельные отклонения размеров: $H14, h14, \pm \frac{JT14}{2}$

				1281.01.00.005	
Изм.	Лист	№ докум.	Подп.	Дата	
Разраб.		Окунецкая			Бобышка
Пров		Шифрина			
Т. контр.		Шифрина			
Н. контр.		Хромихина		08.85	Ст. 3 ГОСТ 380-71
Утв.		Шифрина			

Лит.	Масса	Масштаб
	5,5	1:2
Лист	Листов 1	

ЦНИИЭП инж. оборудования.

Копировал: Пискулина Формат А4

1281.02.00.000 СБ

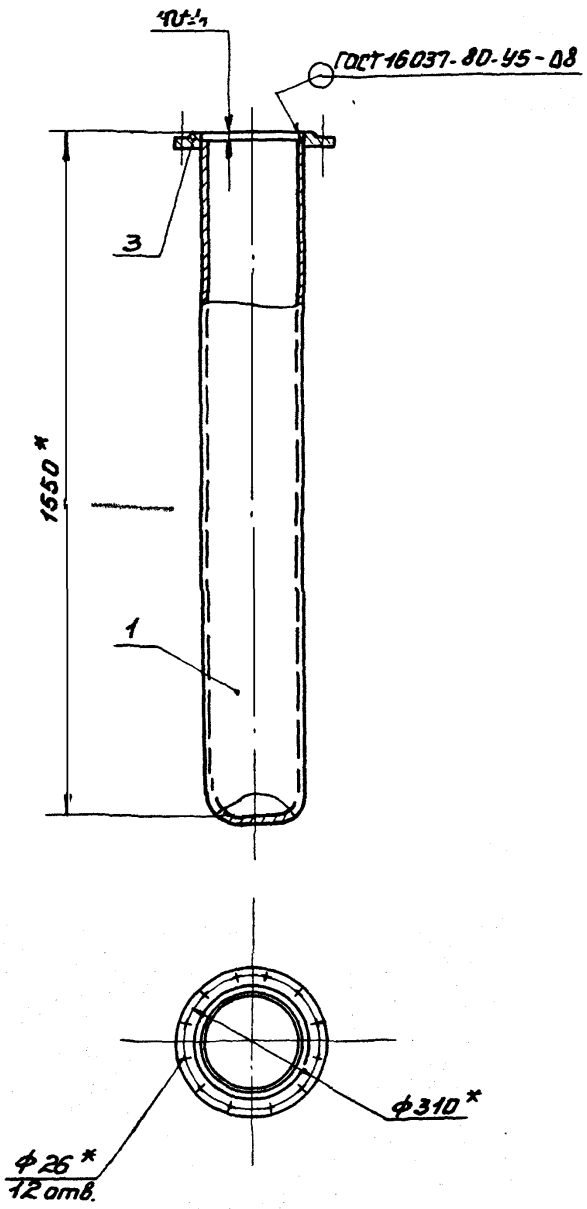

Деталь поз. 1

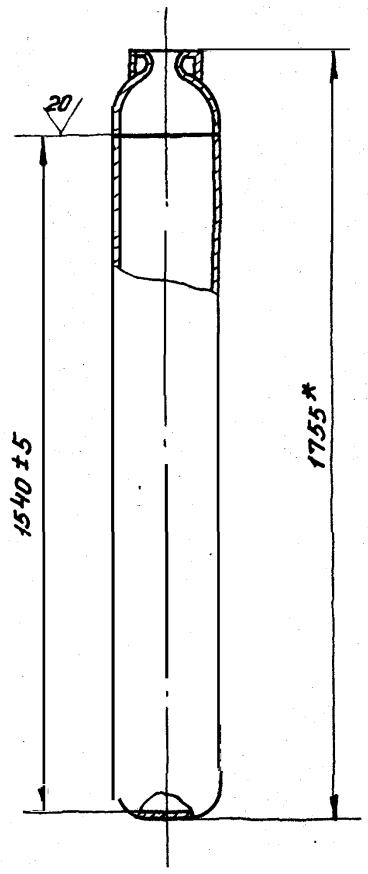

*Размеры для справок

					1281.02.00 000 СБ	
Изм	Лист	№ докум	Подп.	Дата	Корпус Сборочный чертеж	Лит. / Масса / Масштаб 102 / 1:10
Разраб.		Окунецкая				Лист / Листов: 1
Пров.		Шифрина				ЦНИИЭП инж. оборудования
Т. контр.						
ГКО		Графский				
Н. контр.		Хромихина		09.86		
Утв.		Шифрина				

Копировал: Лискулина Формат А3

1281.03.00.000 СБ

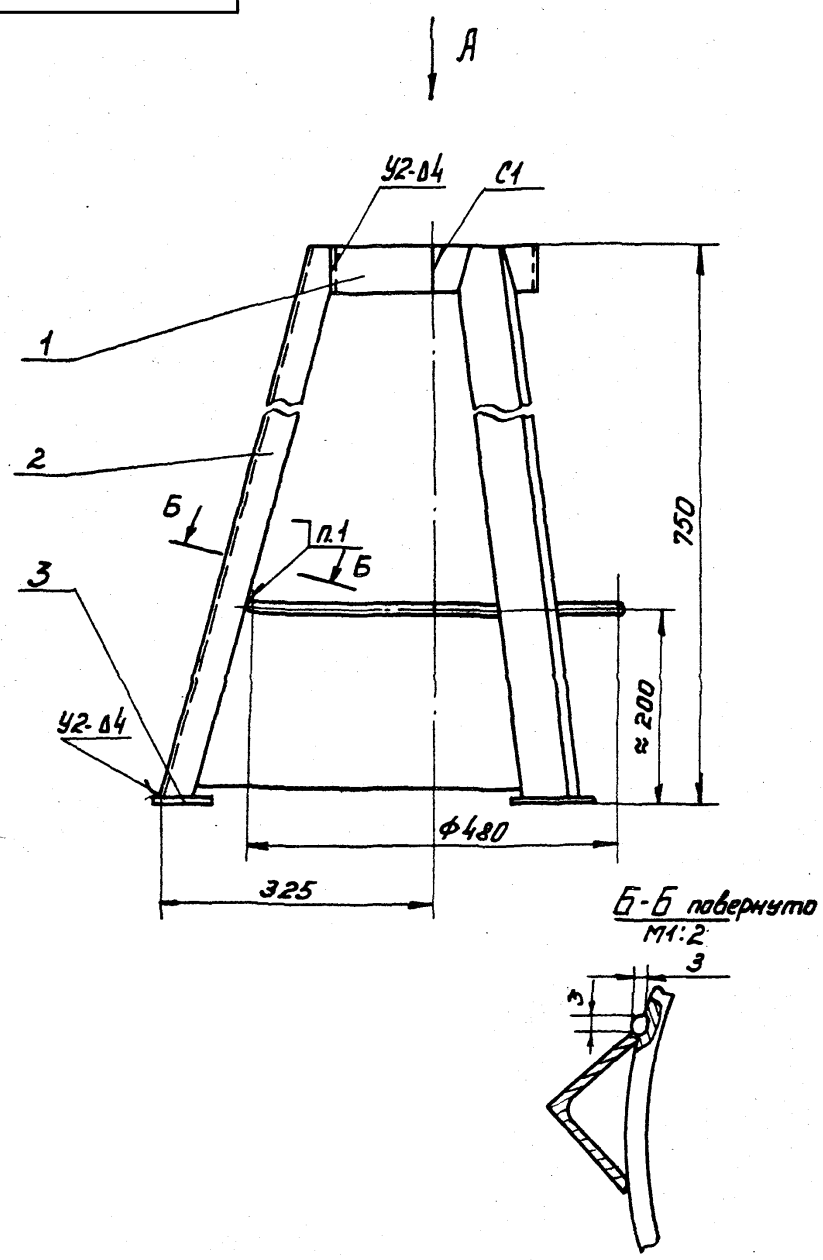

Вид А

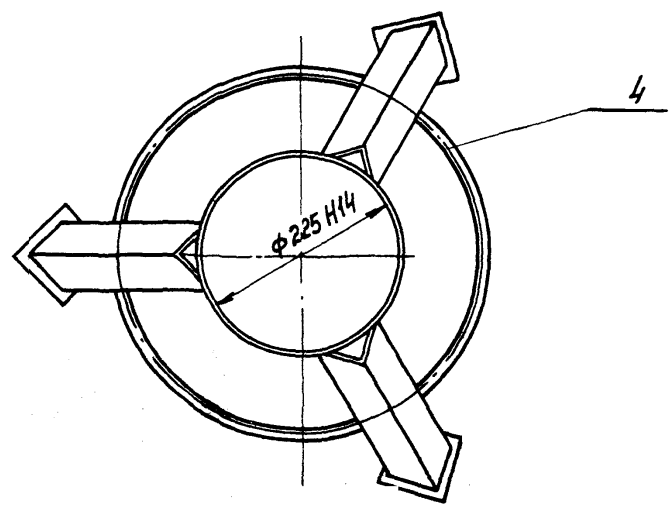

1. Сварка ручная электродуговая.
2. Сварные швы по ГОСТ 5264-80.
3. Предельные отклонения размеров: h16; $\pm \frac{IT16}{2}$

					1281.03.00.000 СБ	
Изм	Лист	№ докум	Подп.	Дата	Подставка Сборочный чертеж	Лит. / Масса / Масштаб 10,3 / 1:5
Разраб.		Окунецкая				Лист / Листов 1
Пров		Шифрина				ЦНИИЭП инж. оборудования.
Т. контр						
ГКО		Графский				
Н. контр.		Хромихина		08.86		
Тв.		Шифрина				

21084-01 (30) Копировал: Лискулина Инв. № 29046 Формат А3

gost.e-ecolog.ru