Типовые конструкции зданий и сооружений

Серия 4.902-3

Приемные камеры канализационных очистных сооружений при напорном поступлении сточных вод

Альбом VII

Приемные камеры на два трубопровода диаметрами 600-800 мм

НАСТОЯЩАЯ ДОКУМЕНТАЦИЯ НЕ ПОДЛЕЖИТ ПРЯМОЙ ПЕРЕДАЧЕ НА ЗАВОД-ИЗГОТОВИТЕЛЬ И МОЖЕТ БЫТЬ ИСПОЛЬЗОВАНА В КАЧЕСТВЕ СПРАВОЧНОГО МАТЕРИАЛА ПРИ РАЗРАБОТКЕ КОНКРЕТНОГО ПРОЕКТА (ПИСЬМО ГОССТРОЯ РОССИИ ОТ 17.03.99 № 5-11/30)

gost.e-ecolog.ru

Типовые конструкции зданий и сооружений

СЕРИЯ 4.902-3

ПРИЕМНЫЕ КАМЕРЫ КАНАЛИЗАЦИОННЫХ ОЧИСТНЫХ СООРУЖЕНИЙ ПРИ НАПОРНОМ ПОСТУПЛЕНИИ СТОЧНЫХ ВОД

СОСТАВ ПРОЕКТА:

Альбом I Пояснительная записка
Альбом II Приемные камеры на один трубопровод диаметром 200÷500мм
Альбом III То же диаметром 600-900 мм
Альбом IV То же диаметром 1100-1400 мм
Альбом V Приемные камеры на два трубопровода диаметрами 150-400мм
Альбом VI То же диаметром 500-600 мм
Альбом VII То же диаметром 600-800 мм
Альбом VIII То же диаметром 900-1200мм

АЛЬБОМ - VII

Госстрой СССР
Союзводоканалпроект
г. Москва

Разработаны
государственным проектным институтом
Союзводоканалпроект

Утвержден и введен в действие
с/о Союзводоканалпроект
с 1 августа 1973 г
Приказ №157 от 26 июля 1973 г

СОДЕРЖАНИЕ АЛЬБОМА

Наименование	N N листов	N N стр.
Титульный лист		1
Содержание альбома	АС-0	2
Пояснительная записка	ПЗ-1	3
Общие виды План. Разрезы	АС-1	4
Камера К-6/5 Арматурно-опалубочный чертеж. План.	АС-2	5
Камера К-6/5 Арматурно-опалубочный чертеж. Разрезы.	АС-3	6
Камера К-6/5 Свецификация арматуры.	АС-4	7
Лоток Л-5 Арматурно-опалубочный чертеж	АС-5	8
Лоток Л-5 Спецификация арматуры. Арматурные сетки	АС-6	9
Металлические детали М-2-1,2	АС-7	10
Деревянные щиты	АС-8	11

ТП	Приемные камеры канализационных очистных сооружений при напорном поступлении сточных вод	Серия 4.902-3
1972 г	Приемная камера ПК-2-60*, 70, 80 Содержание альбома	Альбом VII · Лист АС-0

ГИПРОКОММУНСТРОЙ г. Москва

Пояснительная записка

В данном альбоме разработаны рабочие чертежи приемной камеры с двумя подводящими трубами диаметром 600, 700, 800 мм

Внутренние габариты камеры приняты 1600×2500×1600(h) мм

Опорой камеры является подводящая напорная труба с основанием из монолитного бетона.

Приемная камера запроектирована из монолитного железобетона, отводящий лоток - из сборного железобетона. Марка бетона камеры и лотка по морозостойкости принимается в зависимости от расчетной зимней температуры в соответствии с таблицей.

Расчетная зимняя температура воздуха	Марка бетона по морозостойкости
ниже -35° до -40°	Мрз 300
выше -35° до -21°	Мрз 200
выше -20° до -6°	Мрз 150
-5° и выше	Мрз 100

Марка бетона по прочности и водонепроницаемости принимается из условия удовлетворения требований по морозостойкости, но не ниже М-200 В8.

Внутренние поверхности камеры и наружные поверхности, выступающие над землей, затираются цементным раствором. Наружные поверхности камеры, соприкасающиеся с грунтом, окрашиваются горячим битумом за 2 раза.

Изоляция опорной части трубы выполняется аналогично изоляции подводящего напорного трубопровода.

Производство работ.

Строительные и монтажные работы должны выполняться в соответствии с указаниями СНиП III-6 I-71 и СНиП III В I-70

Разработку котлована под опору приемной камеры, ввиду незначительного объема работ, можно выполнять вручную.

Устройство опоры производится следующем порядке

1) монтируется напорный трубопровод.
2) бетонируется монолитная часть опоры.

Укладка грунта в насыпи вокруг приемной камеры выполняется равномерно по всему контуру с послойным уплотнением и проливкой водой.

Бетонирование камеры производится после устройства опоры.

ТП	Приемные камеры канализационных очистных сооружений при напорном поступлении сточных вод	Серия 4.902-3
1972	Приемная камера ПК-2-60°, 70, 80 Пояснительная записка	Альбом Лист VIII П3-1

Госстрой СССР
СОЮЗВОДОКАНАЛПРОЕКТ г. Москва

Нач. отдела
Рук. бригады
Рук. группы
Исполнитель

Гл. инж. пр.
Гл. инж. пр.
Мирончик

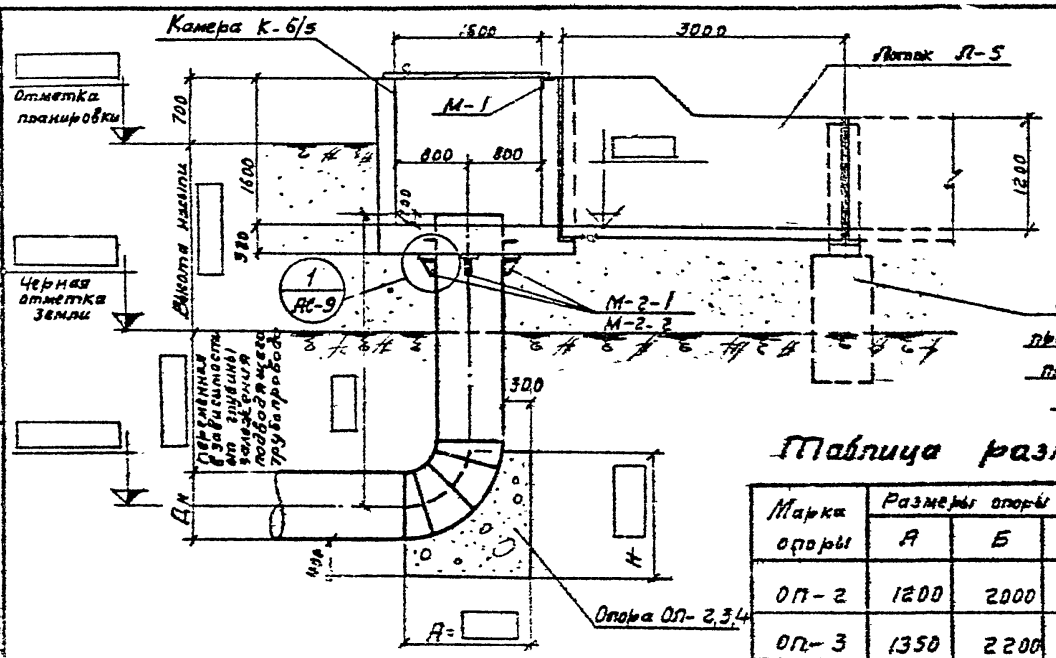

Разрез 1-1

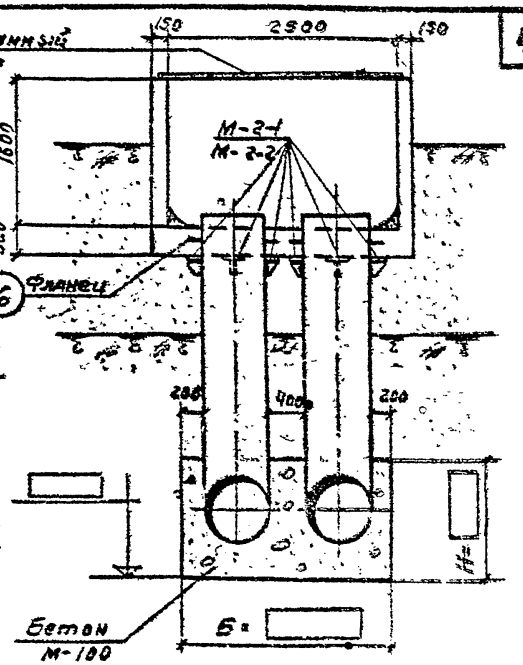

Разрез 2-2

Таблица размеров

Марка опоры	Размеры опоры в мм			Расход бетона м³
	А	Б	Н	
ОП-2	1200	2000	1200	2,0
ОП-3	1350	2200	1350	3,0
ОП-4	1500	2400	1500	3,6

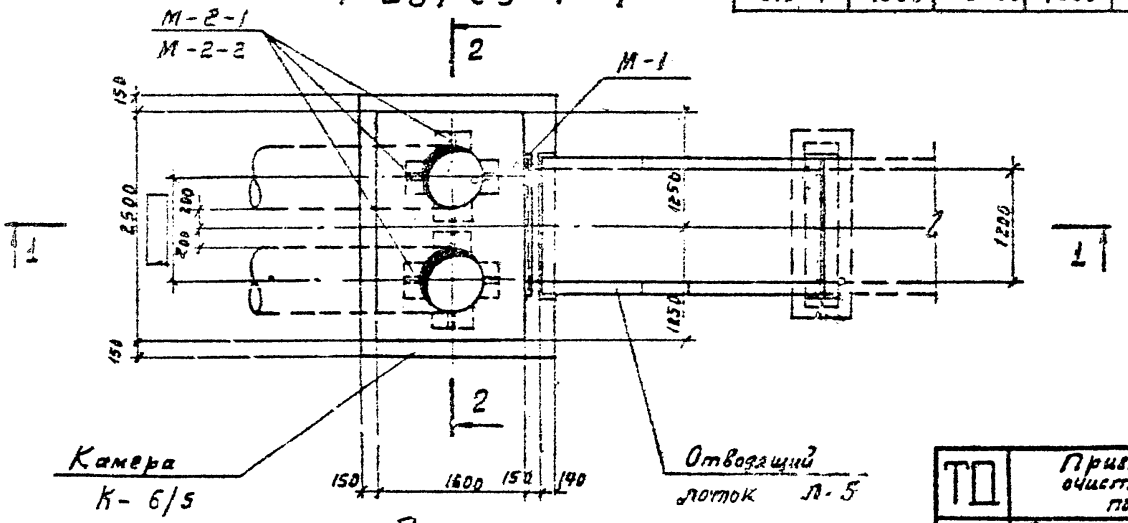

План

Примечания:

1. Совместно с данным смотрите листы АС-7, АС-8
2. Места сопряжения камеры с лотком заделать просмоленной прядью с последующей заченкой цементным раствором

ТП 1972г.	Приемные камеры канализационных очистных сооружений при напорном поступлении сточных вод. Приемная камера ПК-2-60, ПК-2-70, ПК-2-80. Общие виды. План. Разрезы.	Альбом VII	Серия 4.902-3 Лист АС 1

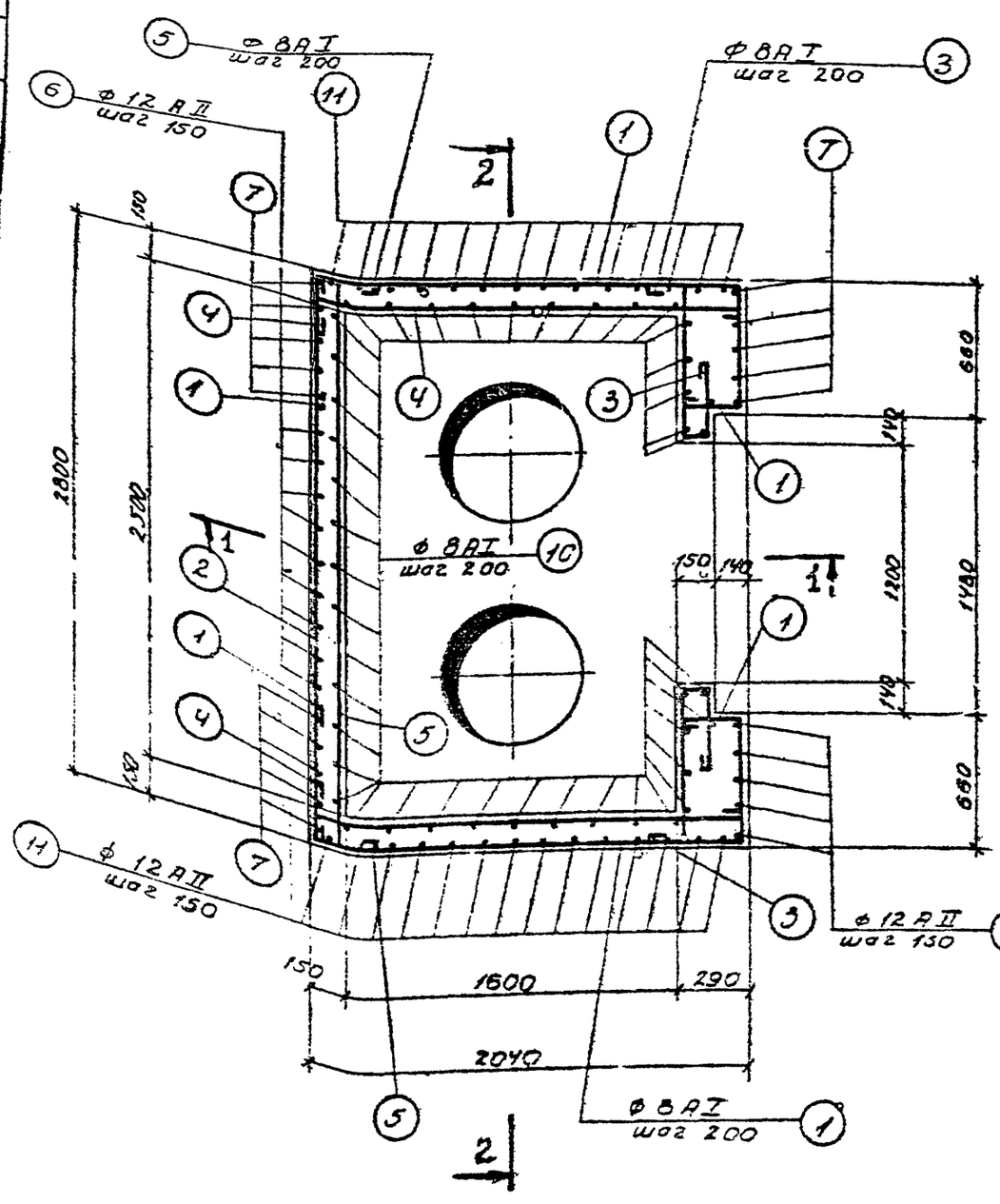

План

Расход материалов

Наименование элемента	Марка бетона	Бетон м³	Сталь кг			
			А I	А II	Прокат	Всего
Камера К-6/5	смотрите лист ПЗ-1	3.59	132 7	186 0	7 2	325,9

Примечания:

1. Совместно с данным смотрите листы АС-3, АС-4
2. Защитный слой бетона принят 20 мм
3. Стержни в местах пропуска труб обрезать, отогнуть и приварить к трубам.

ТП	Приемные камеры канализационных очистных сооружений при напорном поступлении сточных вод	Серия 4902-3
1972	Приемная камера ПК-2-60б, 70, 80 Камера К-6/5. Арматурно-опалубочный чертеж.	Альбом VII Лист АС-2

Инв. №

Госстрой СССР
Союзводоканалпроект
г. Москва
Нач. отдела
Рук. проекта
Рук. группы
Исполнитель
Проверил
Андрианов
Христ. лева
Сичиренко
Лотмина
Мухин

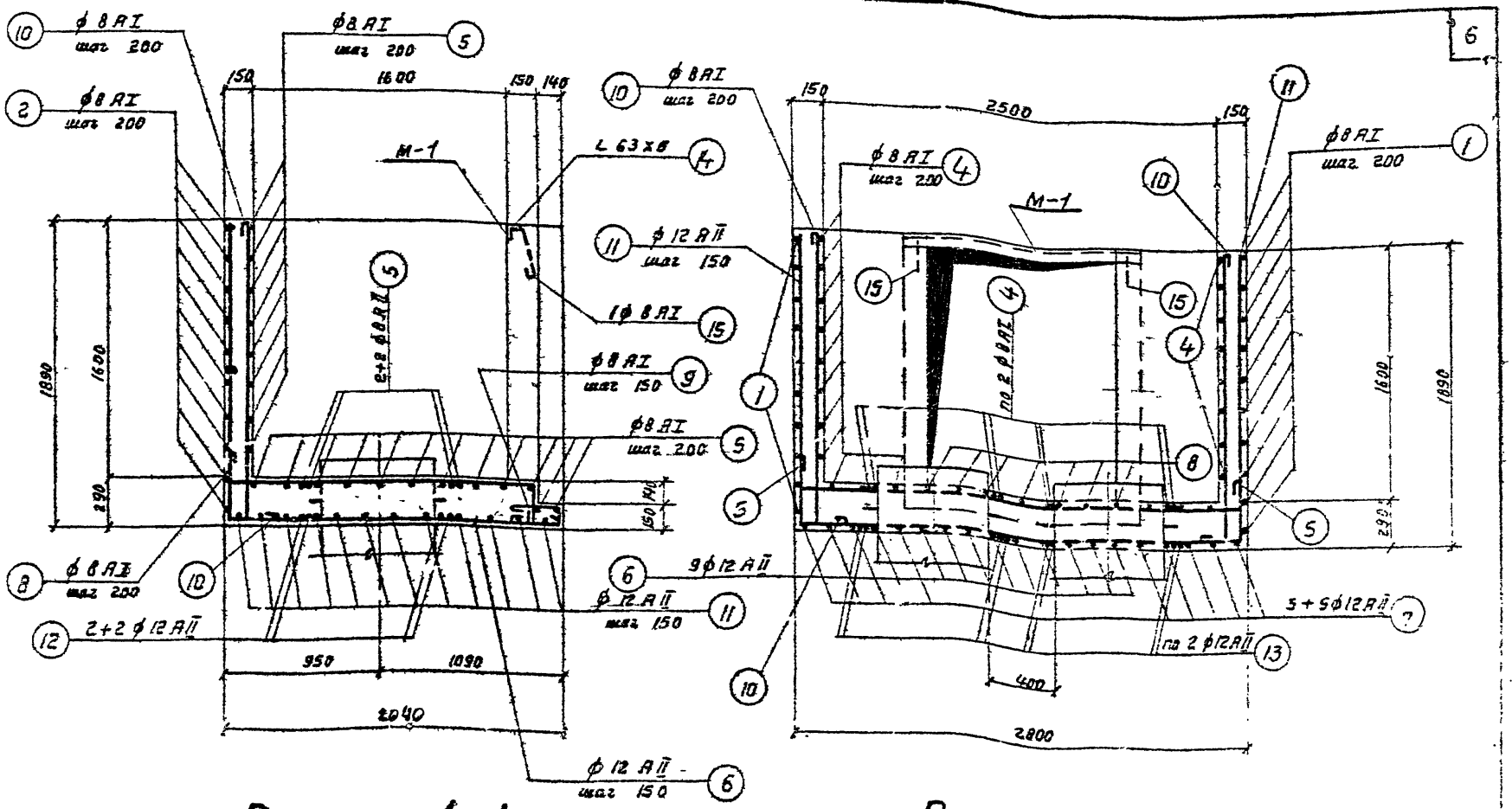

Разрез 1-1

Разрез 2-2

Примечания:

1 Совместно с данным смотрите листы АС-2, АС-4.

2 Защитный слой [illegible] принят 20 мм.

ТП	Приемные камеры канализационных очистных сооружений при напорном поступлении сточных вод.	Серия 4.902-3
1972г	Приемная камера ПК-2-60; 70; 80 к-6/5 арматурно-опалубочный чертеж. Разрезы	Альбом VII; Лист АС-3

Инв. №

Гипроводоканалпроект г. Москва

Спецификация арматуры на 1 элемент

Наим. элем.	№ поз.	Эскиз	ф мм	Длина мм	Кол. шт.	Общая длина м	ф мм	Общая длина м	Вес кг
1	2	3	4	5	6	7	8	9	10
К-6/5	1	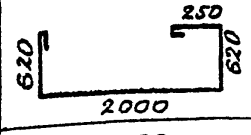	8AI	3610	20	72.2	8AI	336	132.7
							12AII	209	186.0
	2	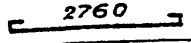	8AI	2880	10	28.8	1.63×6	1.5	7.2
								Всего	325.9
	3	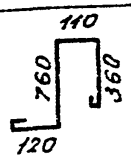	8AI	1470	16	23.5	фланец	D_y= шт. 2	
	4	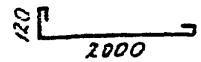	8AI	2240	24	31.4			
	5	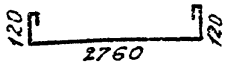	8AI	3120	20	62.4			
	6		12AII	3850	9	34.7			
	7	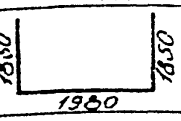	12AII	3680	10	56.8			
	8	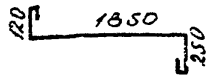	8AI	2340	7	16.4			
	9	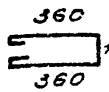	8AI	950	11	10.5			

Выборка арматуры на 1 элемент

1	2	3	4	5	6	7	8	9	10
	10	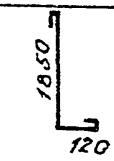	8AI	2090	43	89.9			
	11	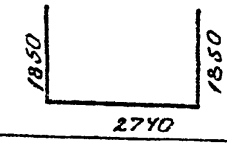	12AII	6440	14	90.2			
	12	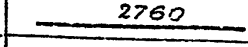	12AII	2760	4	11.0			
	13	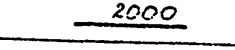	12AII	2000	8	16.0			
	16	Фланец стальной плоский приварной ГОСТ 1255-67 давл. 2.5 атм	—	—	2	—			
М-1	14	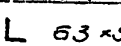	—	1500	1	1.5			
	15	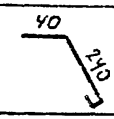	8AI	340	2	0.7			

Примечания:

1. Вес фланца проставить при привязке серии в зависимости от диаметра труб
2. Совместно с данным смотрите листы АС-2, АС-3.

ТП 1972	Приемные камеры канализационных очистных сооружений при напорном поступлении сточных вод. Приемная камера ПК-2-60, 70, 80. Камера К-6/5. Спецификация арматуры.	Серия 4-902-3	Альбом VII, Лист АС-4

Инв.№ подл. | Подпись и дата | Взам.инв.№ | Инв.№ дубл. | Подпись и дата | Инв.№ подл.

Исполнил Мухина
Проверил Шуин
2. Москва

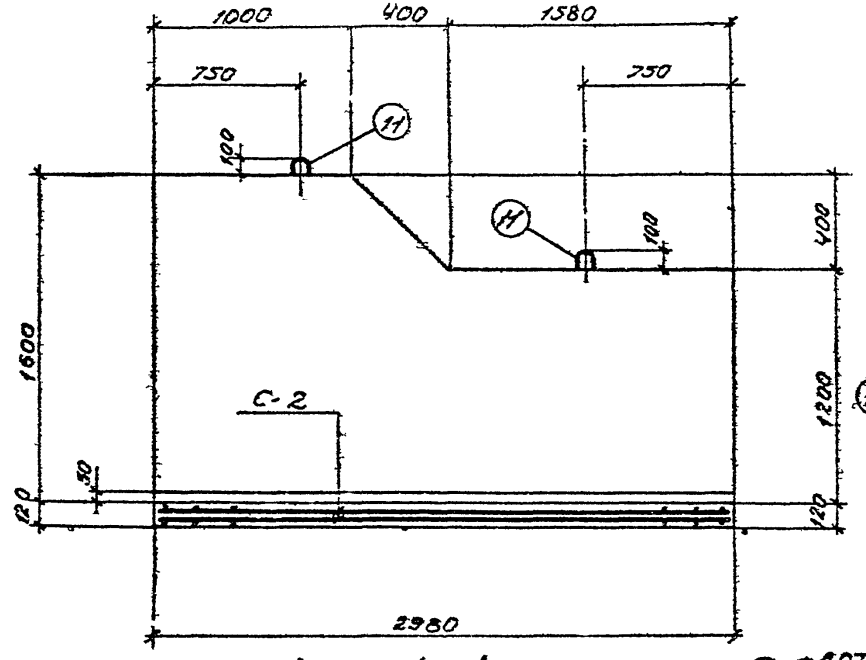

1-1

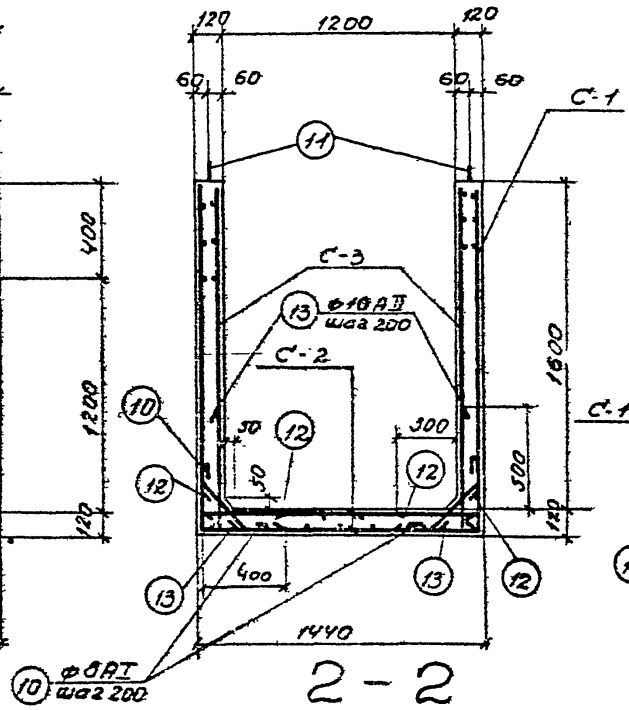

2-2

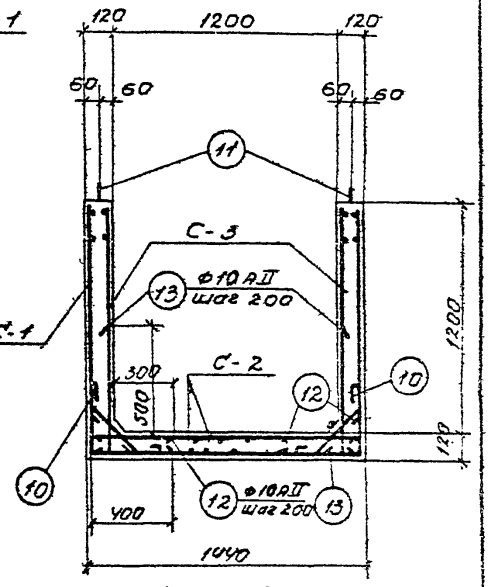

3-3

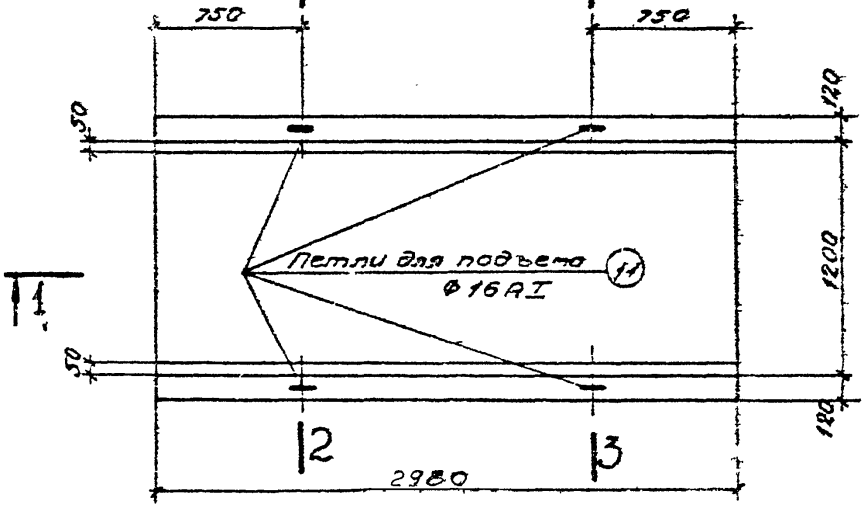

План

Расход материалов

Марка элемента	Вес 1 го элемента т	Марка бетона	Бетон м³	Сталь кг		
				АI	АII	Всего
Л-5	3.73	смотрите лист ПЗ-1	1.49	126.4	26.0	152.4

Примечания:

1. Совместно с данным смотрите лист АС-6
2. Защитный слой бетона принят 20мм.

ТП	Приемные камеры канализационных очистных сооружений при напорном поступлении сточных вод.	Серия 4902-3
1972г	Приемная камера ПК 2-60а, 70, 80. Лоток Л-5. Арматурно-опалубочный чертеж	Альбом VII Лист АС 5

Инв. №

Нач. отдела Андрианов
Рук. бригады Хрусталева
Рук. группы Симиренко
Исполнитель Лоткина
Проверил Мухина

Госстрой СССР
ЛЕНИНГРАДСКИЙ ПРОЕКТ
г. Москва

Инв №

Спецификация арматуры на 1 элемент

Марка элемента	Марка сетки	№	Эскиз	ф мм	Длина мм	Количество штук: в 1 сетке	в 1 элементе	Общая длина м	Выборка арматуры на 1 элемент: ф мм	Общая длина м	Вес кг
П-5 Поток	С-1 штук-2	1	2960	8 AI	2960	7	14	41.4	8 AI	2.96	116.9
		2	1000-1220	8 AI	ср 1110	2	4	4.4	16 AI	6	9.5
		3	1680	8 AI	1680	9	18	30.2	10 AI	42	26.0
		4	1900	8 AI	1900	1	2	3.8		Всего	152.4
		5	2080	8 AI	2080	6	12	25.0			
	С-2 штук-2	1	2960	8 AI	2960	6	12	35.6			
		6	1400	8 AI	1400	16	32	44.8			
	С-3 штук 2	1	2960	8 AI	2960	7	14	41.4			
		2	1000-1220	8 AI	ср 1110	2	4	4.4			
		7	1580	8 AI	1580	6	12	19.0			
		8	960	8 AI	960	1	2	1.9			
		9	1180	8 AI	1180	9	18	21.2			
	Отдельные стержни	10	150, 45°, 150, 300	8 AI	720	—	32	23.0			
		11	80, 580, 580	16 AI	1480	—	4	5.9			
		12	150, 400	10 AII	550	—	32	17.6			
		13	600, 150	10 AII	750	—	32	24.0			

Анашинов, Арустамова, Синицина, Полина, Мулина

Нач. отдела, Рук. бригады, Ст. инженер, Исполнитель, Проверил

Госстрой СССР
Союзводоканалпроект
г. Москва

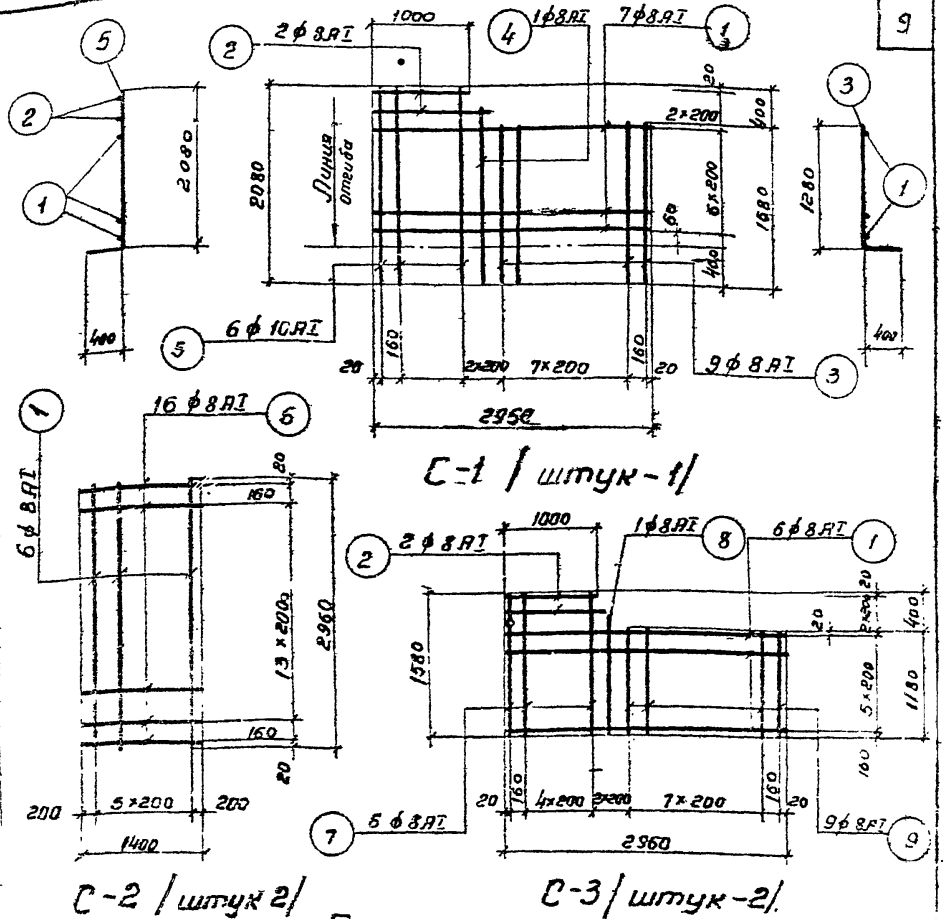

Примечания:

1. Совместно с данным смотрите лист АС-5.
2. Арматурные сетки изготавливать при помощи контактной точечной сварки в соответствии с указаниями СНиП II-8.1-62 и ГОСТ 10922-64.

ТП 1572г	Приемные камеры канализационных очистных сооружений при напорном поступлении сточных вод. Приемная камера ПК-2-60Б, 70, 80. Поток Д-5. Арматурные сетки и спецификация.	Серия 4-902-3	Альбом VII
			Лист АС-6

9

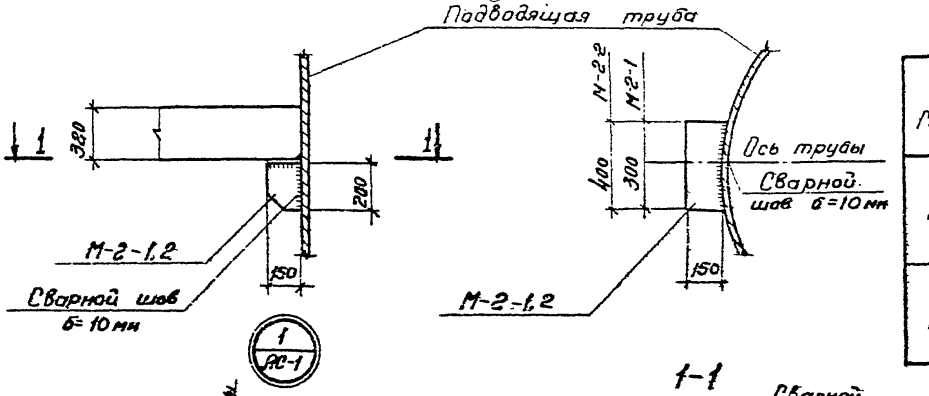

1
АС-1

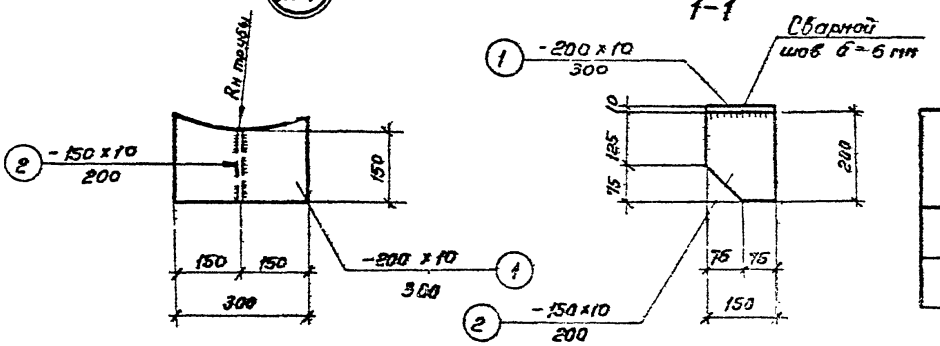

М-2-1

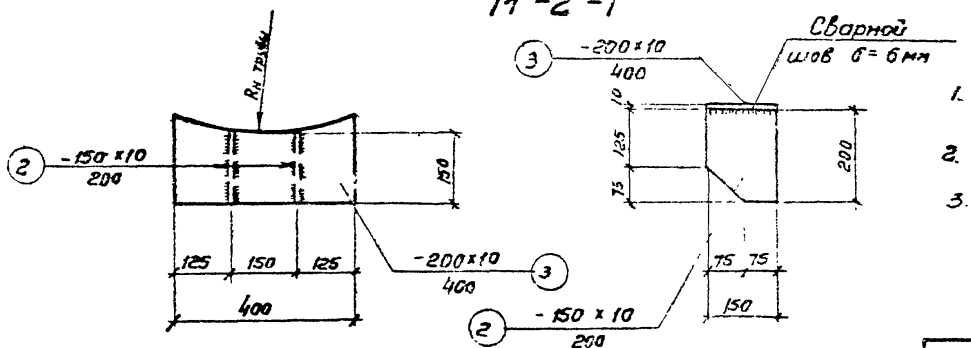

М-2-2

Спецификация стали на одну отправочную марку

Марка	№№ поз.	Профиль	Длина мм	Кол-во шт	Вес кг: Детали	Вес кг: Всех	Вес кг: Марки	Примечания
М-2-1	1	-200х10	300	1	4.71	4.71	7.07	
	2	-150х10	200	1	2.36	2.36		
М-2-2	3	-200х10	400	1	6.28	6.28	11.0	
	2	-150х10	200	2	2.36	4.72		

Выборка марок

Марка камеры	Марка детали	Количество штук	Общий вес, кг
ПК-2-60	М-2-1	8	56.6
ПК-2-70 80	М-2-2	8	88.0

Примечания:

1. Совместно с данным смотрите лист АС-1
2. Сварку производить электродами Э-42 ГОСТ 9467-60
3. Металлические детали М-2-1, М-2-2 окрасить эмалью ПХВ по грунту ХС-010

ТП	Приемные камеры канализационных очистных сооружений при напорном поступлении сточных вод.		Серия 4.902-3
1972	Приемная камера. ПК-2-60, 70, 80 Узел 1. Металлическая деталь М-2-1,2		Альбом VII / Лист АС-7

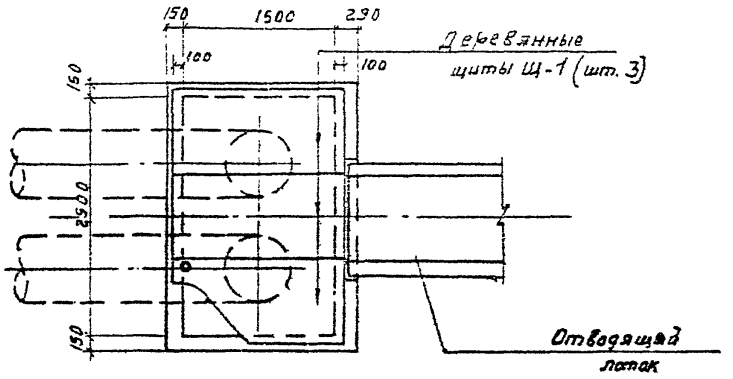

План раскладки деревянных щитов

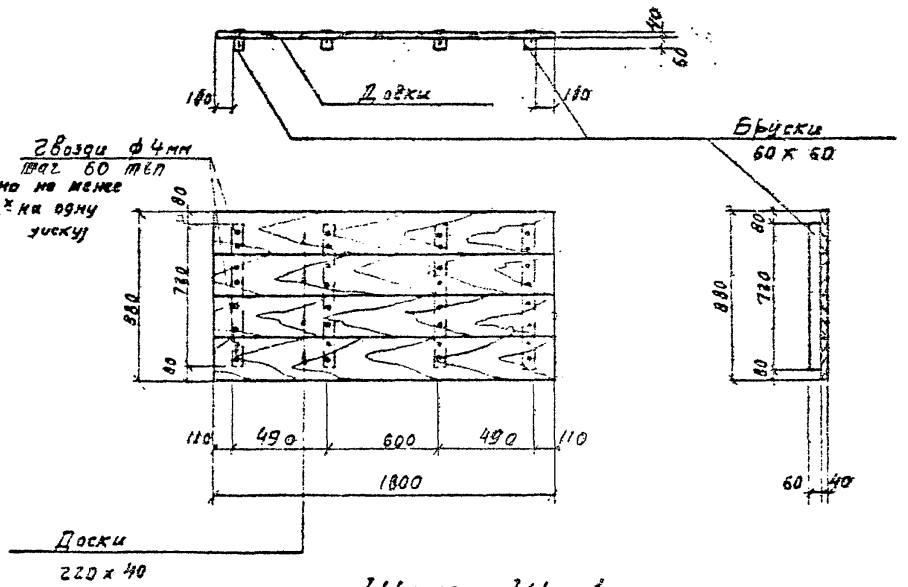

Щит Щ-1

Расход материалов на съемный щит

Марка щита	Наименование элемента	Сечение мм	Длина мм	Количество штук	Объем м³	Примечания
Щ-1	Доски	220х40	1800	4	0,060	
	Бруски	60х60	720	4	0,013	
	Гвозди	ф4	80	48	—	

Примечания:

1. Совместно с данным смотрите лист АС-1
2. Расход древесины на покрытие камеры – 0,22 м³

ТП	Приемные камеры канализационных очистных сооружений при напорном поступлении сточных вод.	Серия 4 902-3
1972г	Приемная камера ПК-2-60 ф 70, 80. Деревянные щиты покрытия.	Альбом VII Лист АС-8

Инв. №

Проверил Мухина

А. Эрманов, Х. Кустанева, С. Миренко, Ф. Октустова

Нач. отдела, Рук. бригады, Рук. группы, Исполнитель

Строй СССР
СОЮЗВОДОКАНАЛПРОЕКТ
г. Москва

gost.e-ecolog.ru