Типовые конструкции зданий и сооружений

Серия 4.902-3

Приемные камеры канализационных очистных сооружений при напорном поступлении сточных вод

Альбом VI

Приемные камеры на два трубопровода диаметрами 500-600 мм

НАСТОЯЩАЯ ДОКУМЕНТАЦИЯ НЕ ПОДЛЕЖИТ ПРЯМОЙ ПЕРЕДАЧЕ НА ЗАВОД-ИЗГОТОВИТЕЛЬ И МОЖЕТ БЫТЬ ИСПОЛЬЗОВАНА В КАЧЕСТВЕ СПРАВОЧНОГО МАТЕРИАЛА ПРИ РАЗРАБОТКЕ КОНКРЕТНОГО ПРОЕКТА (ПИСЬМО ГОССТРОЯ РОССИИ ОТ 17.03.99 № 5-11/30)

gost.e-ecolog.ru

Типовые конструкции зданий и сооружений

СЕРИЯ 4.902-3

ПРИЕМНЫЕ КАМЕРЫ КАНАЛИЗАЦИОННЫХ ОЧИСТНЫХ СООРУЖЕНИЙ ПРИ НАПОРНОМ ПОСТУПЛЕНИИ СТОЧНЫХ ВОД

СОСТАВ ПРОЕКТА:

Альбом I Пояснительная записка
Альбом II Приемные камеры на один трубопровод диаметром 200÷500мм
Альбом III То же диаметром 600-900мм
Альбом IV То же диаметром 1100-1400мм
Альбом V Приемные камеры на два трубопровода диаметрами 150-400мм
Альбом VI То же диаметром 500-600мм
Альбом VII То же диаметром 600-800мм
Альбом VIII То же диаметром 900-1200мм

АЛЬБОМ - VI

Разработаны
государственным проектным институтом
Союзводоканалпроект

Утвержден и введен в действие
в/о Союзводоканалпроект
с 16 августа 1973г.
Приказ №167 от 25 июля 1973г.

Госстрой СССР
Союзводоканалпроект
г. Москва

Гл. инж. инст. Назаров
Нач. отдела Андрианов
Гл. инж. пр. Муромцев
Рук. группы Трусталева

Содержание альбома

Наименование	N № листов	N № стр.
Титульный лист		1
Содержание альбома	АС-0	2
Пояснительная записка	ПЗ-1	3
Общие виды. План. Разрезы	АС-1	4
Камера К-5/4 Арматурно-опалубочный чертеж	АС-2	5
Камера К-5/4 Спецификация арматуры	АС-3	6
Лоток Л-4 Арматурно-опалубочный чертеж	АС-4	7
Лоток Л-4 Арматурные сетки. Спецификация арматуры.	АС-5	8
Металлическая деталь М-2	АС-6	9
Деревянные щиты	АС-7	10

Инв. №

Мухина

Проверил

Андианов

Хрусталева

Симиренко

Ширинская

Феоктистова

Нач. отдела

Рук бригады

Рук группы

Ст. инженер

Исполнитель

Госстрой СССР

СОЮЗВОДОКАНАЛПРОЕКТ

г. Москва

ТП	Приемные камеры канализационных очистных сооружений при напорном поступлении сточных вод	Серия 4.902-3
1972 г	Приемная камера ПК-2-50,60* Содержание альбома	Альбом VI Лист АС-0

Пояснительная записка

В данном альбоме разработаны рабочие чертежи приемной камеры с двумя подводящими трубами диаметром 500, 600 мм

Внутренние габариты камеры приняты 1500×2000×1200(h) мм

Опорой камеры является подводящая напорная труба с основанием из монолитного бетона.

Приемная камера запроектирована из монолитного железобетона, отводящий лоток — из сборного железобетона. Марка бетона камеры и лотка по морозостойкости принимается в зависимости от расчетной зимней температуры в соответствии с таблицей.

Расчетная зимняя температура воздуха	Марка бетона по морозостойкости
ниже −35° до −40°	Мрз 300
выше −35° до −21°	Мрз 200
выше −20° до −6°	Мрз 150
−5° и выше	Мрз 100

Марка бетона по прочности и водонепроницаемости принимается из условия удовлетворения требований по морозостойкости, но не ниже М-200 В6.

Внутренние поверхности камеры и наружные поверхности, выступающие над землей, затираются цементным раствором. Наружные поверхности камеры, соприкасающиеся с грунтом, окрашиваются горячим битумом за 2 раза.

Изоляция опорной части трубы выполняется аналогично изоляции подводящего напорного трубопровода

Производство работ.

Строительные и монтажные работы должны выполняться в соответствии с указаниями СНиП III-Б I-71 и СНиП III В I-70.

Разработку котлована под опору приемной камеры, ввиду незначительного объема работ, можно выполнять вручную

Устройство опоры производится в следующем порядке:

1) монтируется напорный трубопровод
2) бетонируется монолитная часть опоры

Укладка грунта в насыпи вокруг приемной камеры выполняется равномерно по всему контуру с послойным уплотнением и проливкой водой.

Бетонирование камеры производится после устройства опоры

ТД	Приемные камеры канализационных очистных сооружений при напорном поступлении сточных вод	Серия 4902-3
1972г.	Приемная камера ПК-2-50 60° Пояснительная записка	Альбом. Лист VI ПЗ-1

Инв. N

Гл. инж. пр. Мирончик

Начальник отдела Р.К. Бригады Ф.Г. Ипполитов Исполнитель

Госстрой СССР СОЮЗВОДОКАНАЛПРОЕКТ г. Москва

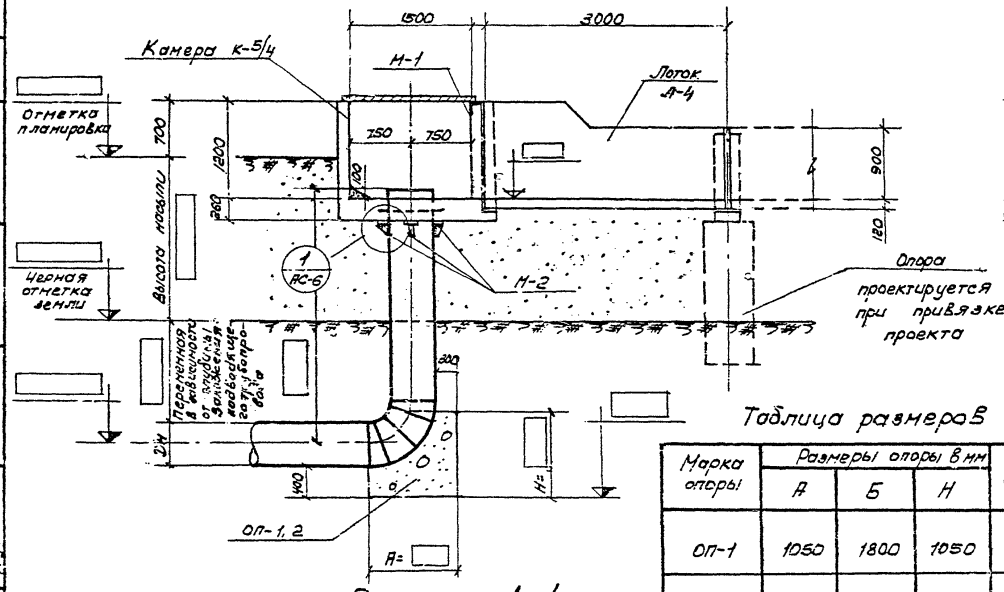

Разрез 1-1

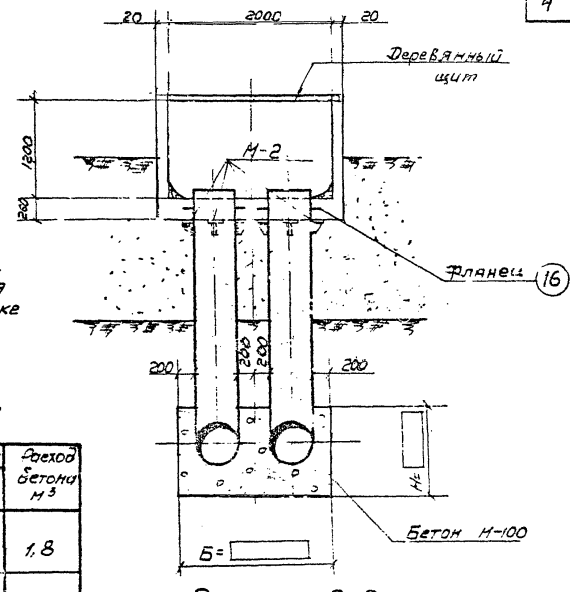

Разрез 2-2

Таблица размеров

Марка опоры	Размеры опоры в мм			Расход бетона $м^3$
	А	Б	Н	
ОП-1	1050	1800	1050	1,8
ОП-2	1200	2000	1200	2,0

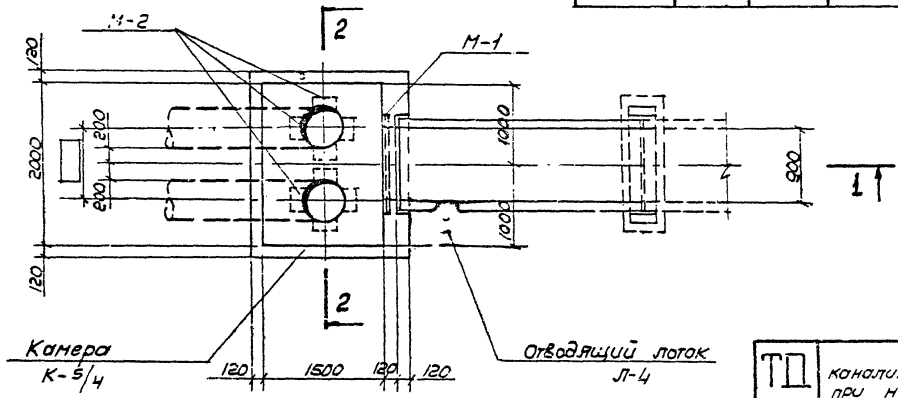

План

Примечания:

1. Совместно с данным смотрите листы АС-6, АС-7.

2. Места сопряжения камеры с лотком заделать просмоленной прядью с следующей зачеканкой цементным раствором

ТП	Приемные камеры канализационных очистных сооружений при напорном поступлении сточных вод	Серия 4 902-3
1972г	Приемные камеры ПК-2-50 и 60а Общие виды. План. Разрезы	Альбом VI Лист АС-1

Инв. №

Согласовано: Отд. 12 Мирончик

Андрианов, Хрусталева, Симиренко, Лоткина, Мухина

Нач. отдела, Рук. бригады, Рук. группы, Исполнитель, Проверил

Госстрой СССР СОЮЗВОДОКАНАЛПРОЕКТ г. Москва

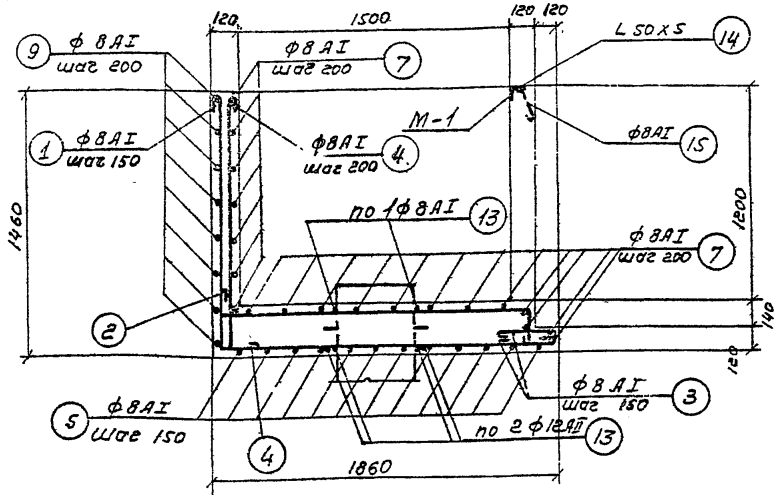

1 - 1

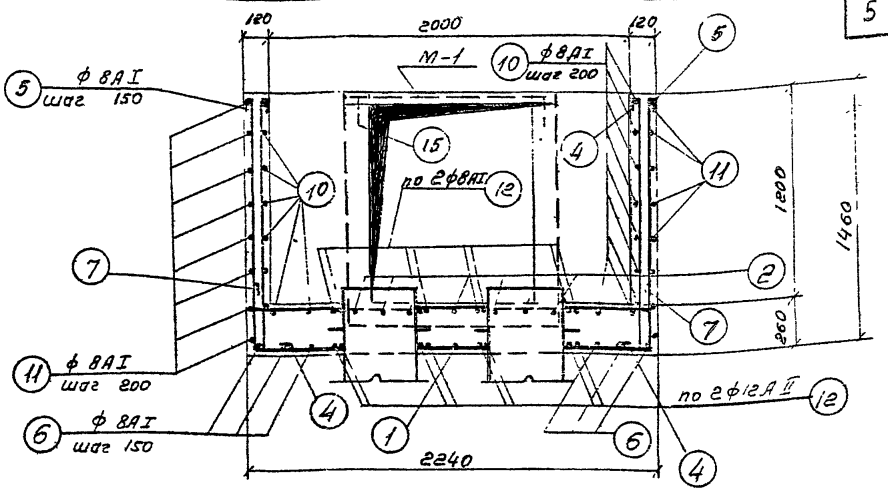

2 - 2

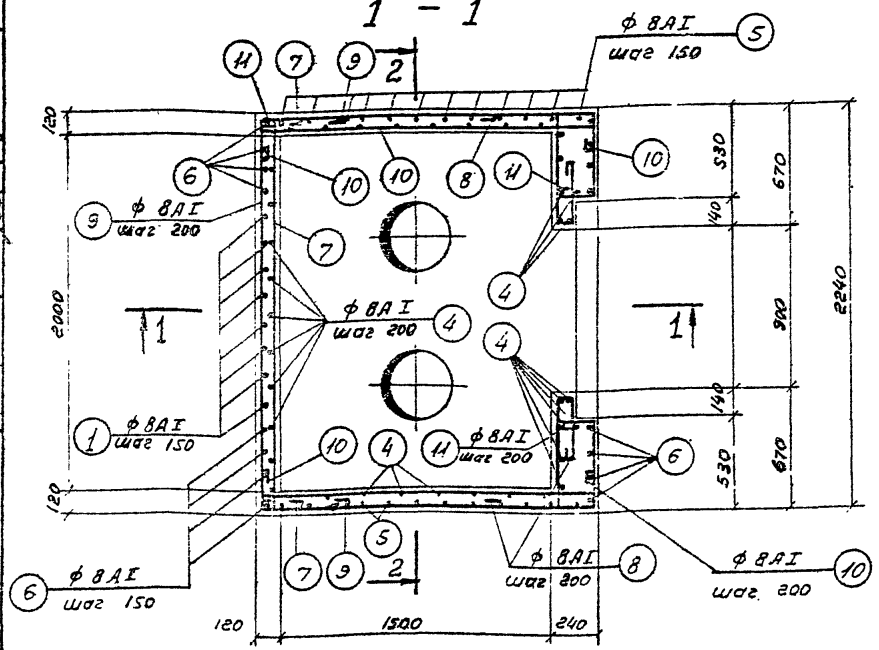

План

Расход материалов

Наименование элемента	Марка бетона	Бетон $м^3$	Сталь кг		
			AI	Прокат	Всего
К-5/4	Смотрите лист ПЗ-1	2,25	162,7	4,5	167,2

Примечания

1. Совместно с данным смотрите листы АС-3
2. Защитный слой бетона принят 20мм
3. Стержни в местах пропуска труб обрезать и приварить к трубам.

ТП	Приемные камеры канализационных очистных сооружений при напорном поступлении сточных вод	серия 4-902-3
1972г	Приемная камера ПК-2-50, 60а Камера К-5/4. Арматурно-опалубочный чертеж	Альбом VI Лист АС-2

Инв. №

Нач. отдела Андрианов
Рук. бригады Хрусталева
Сух. группы Симиренко
Исполнитель Лыткина
Проверил Мухина

Госстрой ССР
СОЮЗСЕЛЬСКОЕ ПРОЕКТ
г. Москва

Инв. №

Спецификация арматуры на 1 элемент

Наим. элемента	№№ п/п	Эскиз	Ф мм	Длина мм	Кол. шт	Общая длина м	Выборка арматуры на 1 элемент: Ф мм	Общая длина м	Вес кг
1	2	3	4	5	6	7	8	9	10
Камера К 5/4	1	1470 / 1820	8AI	3350	8	26.8	8AI	412	162.7
							∠50×5	1.18	4.5
	2	120 / 1690 / 220	8AI	2150	7	15.1		Всего	167.2
							Фланец	D_y= шт. 2	
	3	340 / 70 / 340	8AI	870	8	0,7			
	4	1420 / 120	8AI	1660	39	64.7			
	5	1420 / 1420 / 2130	8AI	5140	12	61.7			
	6	1410 / 1410 / 1800	8AI	4740	8	37.9			
	7	120 / 120 / 2180	8AI	2540	15	33.1			
	8	100 / 630 / 340 / 400	8AI	1590	14	22.3			

1	2	3	4	5	6	7	8	9	10
	9	480 / 480 / 2200	8AI	3280	8	26.2			
	10	120 / 120 / 1800	8AI	2160	18	37.9			
	11	1820 / 490 / 200	8AI	2630	14	36.8			
	12	1700	8AI	1820	16	29.2			
	13	2200	8AI	2320	6	13.9			
	14	∠ 50×5	—	1180	1	1.18			
	15	40 / 240	8AI	340	2	0.7			
	16	Фланец стальной плоский приварной по ГОСТ 1255-67 ввел. 2,5 ам.			2				

Примечания:

1. Вес фланца проставить при привязке серии в зависимости от диаметра труб
2. Совместно с данным смотрите лист АС-2

ТП	Приемные камеры канализационных очистных сооружений при напорном поступлении сточных вод	серия 4.902-3
1972 г	Приемная камера пк-2-50, 60а Камера к-5/4. Спецификация арматуры	Альбом VI; Лист АС-3

Госстрой СССР
СОЮЗВОДОКАНАЛПРОЕКТ
г. Москва

Нач. отдела — Андрианов
Рук. бригады — Хрусталева
Рук. группы — Симиренко
Исполнитель — Поткина
Проверил — Мухина

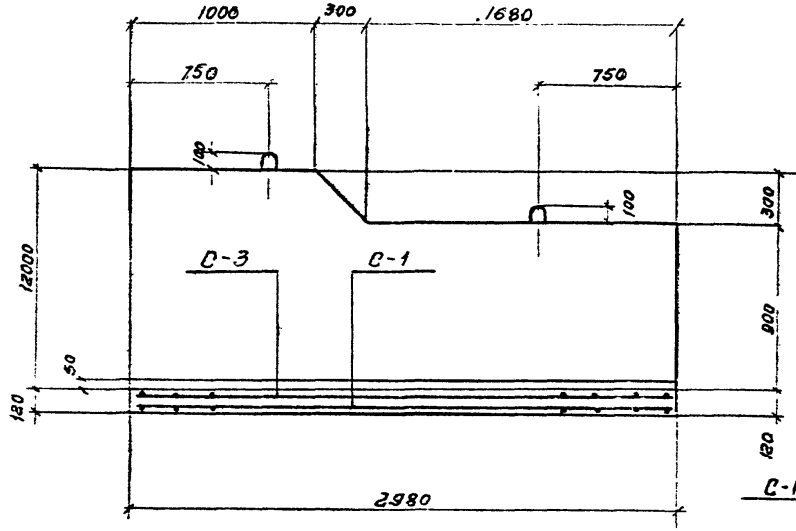

1-1

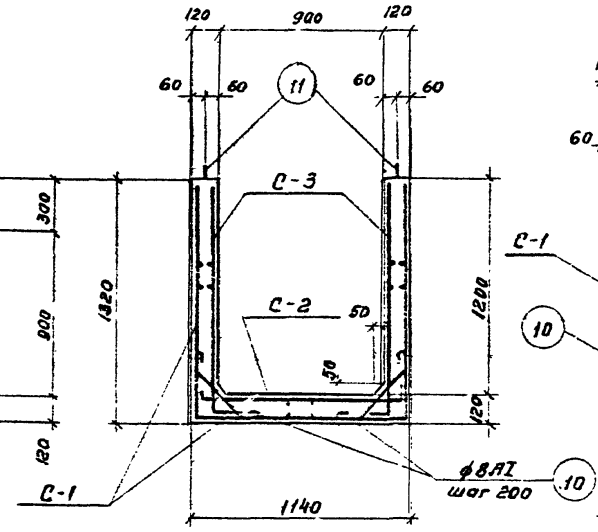

2-2

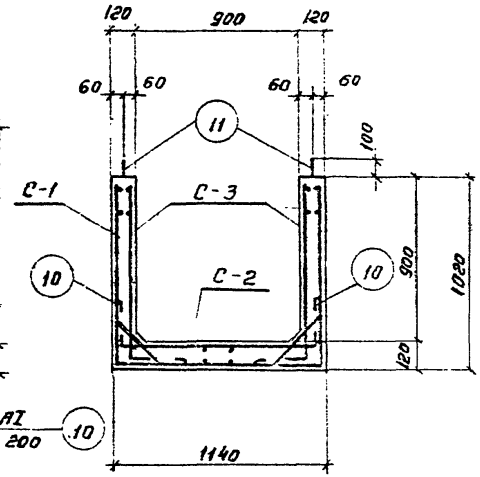

3-3

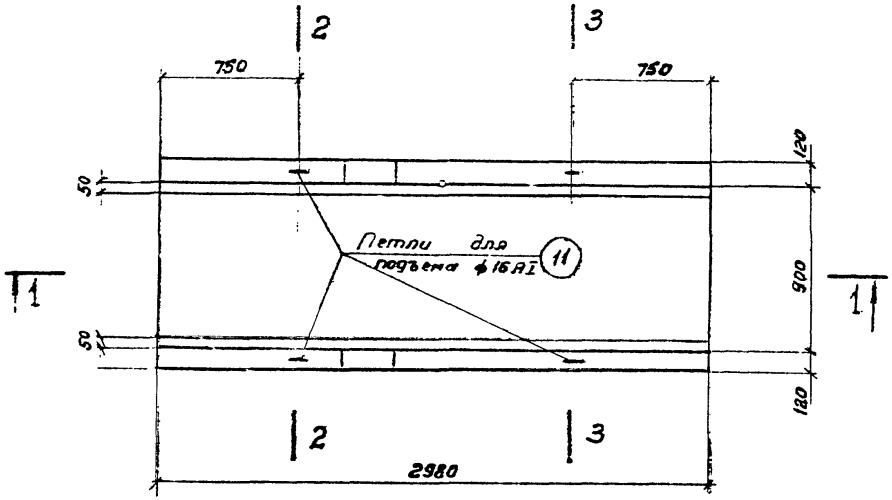

План

Расход материалов

Марка элемента	Вес 1го элемента кг	Марка бетона	Бетона $м^3$	Стали кг АI
Л-4	3,05	Смотрите лист ПЗ-1	1,22	139,7

Примечания:

1. Совместно с данным смотрите лист АС-5.
2. Защитный слой бетона принят 20 мм.

ТП	Приемные камеры канализационных очистных сооружений при напорном поступлении сточных вод.	Серия 4.902-3
1972	Приемная камера ПК-2-50, 60б. Поток Л-4 Арматурно-опалубочный чертеж.	Альбом VI; Лист АС-4

Инв. №

Госстрой СССР
СОЮЗВОДОКАНАЛПРОЕКТ
г. Москва

Нач. отдела
Рук. бригады
Рук. группы
Исполнитель
Проверил

Андриянов
Хрусталева
Симиренко
Лоткина
Мухина

Инв. №

Спецификация арматуры на 1 элемент

Марка элемента	Марка сетки	NN поз.	Эскиз	ф мм	Длина мм	Количество штук в 1 сетке	Количество штук в 1 элементе	Общая длина м	Выборка арматуры на 1 элемент: ф мм	Общая длина м	Вес кг
Лоток Л-4	С-1 штук-1	1	2960	8AI	2960	21	21	52.2	8AI	144	57.0
		2	1000-1220	8AI	ср 1110	2+2	4	4.4	10AI	118	73.2
		3	3060	10AI	3060	9	9	27.5	16AI	6	9.5
		4	3500	10AI	3500	1	1	3.5		Всего	139.7
		5	3660	10AI	3660	6	6	22.0			
	С-2 штук-1	1	2960	8AI	2960	5	5	14.8			
		6	1400	10AI	1400	17	17	23.8			
	С-3 штук-2	1	2960	8AI	2960	5	10	29.6			
		2	1000-1220	8AI	ср 1110	4	8	8.9			
		7	1580	10AI	1580	6	12	19.0			
		8	1500	10AI	1500	1	1	1.5			
		9	1130	10AI	1130	9	18	20.3			
	Отдельные стержни	10	45° 150 300 150	8AI	720	—	34	24.5			
		11	580 80 580	16AI	1480	—	4	5.9			

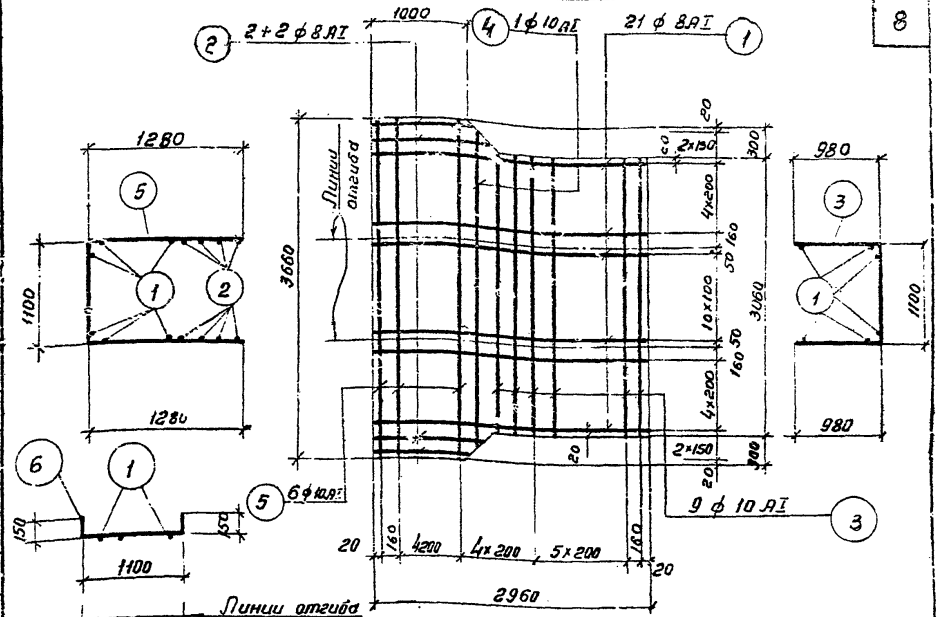

С-1 /штук-1/

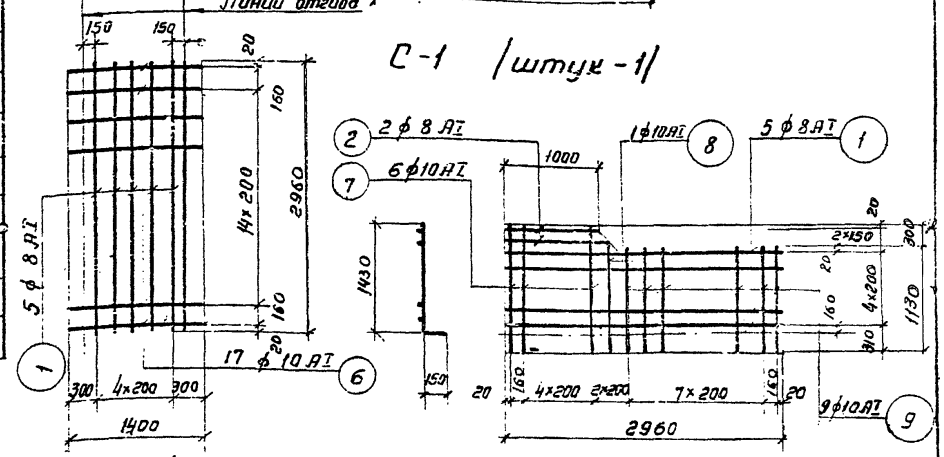

С-2 /штук 1/. С-3 /штук-2/

Примечания:

1. Совместно с данным смотрите лист АС-4.
2. Арматурные сетки изготовлять при помощи контактной точечной сварки в соответствии с указаниями СН и П II-8.1-62 и ГОСТ 10922-64.

ТД	Приемные камеры канализационных очистных сооружений при напорном поступлении сточных вод	Серия 4-902-3
1972	Приемная камера ПК-2-50:60а. Лоток Л-4. Арматурные сетки. Спецификация арматуры.	Альбом VI. Лист АС-5

Госстрой СССР
СОЮЗВОДОКАНАЛПРОЕКТ
г. Москва

Нач. отдела
Рук. бригады
Рук. группы
Исполнитель
Проверил

Андрианов
Хрусталева
Симиренко
Мухина

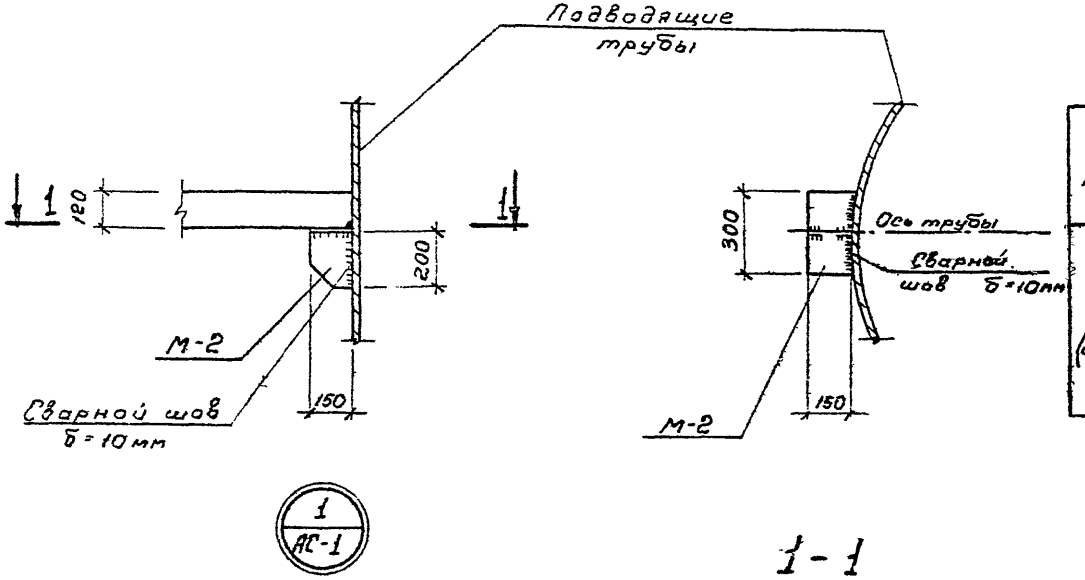

1-1

Спецификация стали на одну отправочную марку

Марка	№№ поз.	Профиль	Длина мм	Кол-во шт	Вес кг Детали	Вес кг Всех	Вес кг Марки	Общий вес кг	Примечания
М-2 (штук 8)	1	-200×10	300	1	4.71	4.71	7.07	56,6	
	2	-150×10	200	1	2.36	2.36			

Примечания:

1. Совместно с данным смотрите лист АС-1.
2. Сварку производить электродами Э-42 ГОСТ-9467-60.
3. Металлические детали М-2 окрасить эмалью ПХВ по грунту ЦС-010

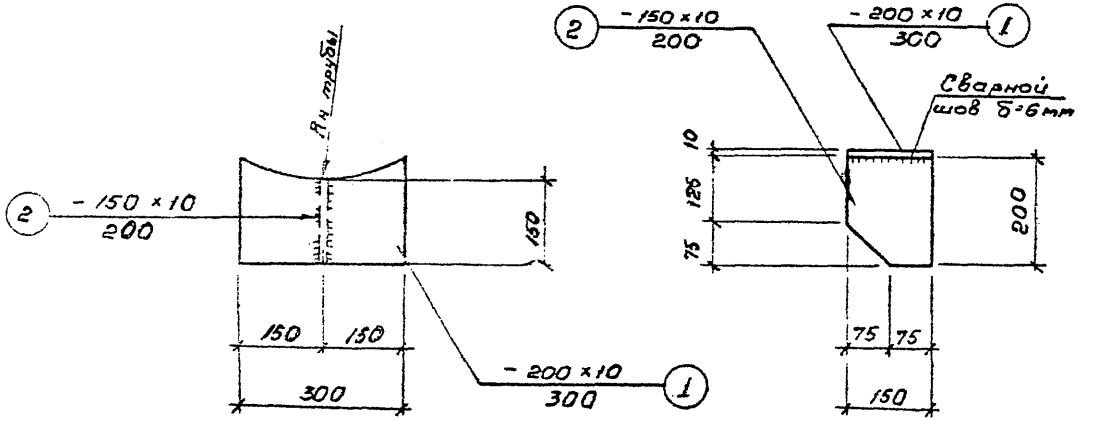

М-2

ТП	Приемные камеры канализационных очистных сооружений при напорном поступлении сточных вод	Серия 4.902-3	
1972г	Приемная камера ПК-2-50,60а Узел „1". Металлическая деталь М-2	Альбом VI	Лист АС-6

Инв. №

Мухина

Проверил

Андрианов, Хрусталева, Симиренко, Ширинская, Феоктистова

Нач. отдела, Рук. бригады, Рук. группы, Ст. инженер, Исполнитель

Госстрой СССР
СОЮЗВОДОКАНАЛПРОЕКТ
г. Москва

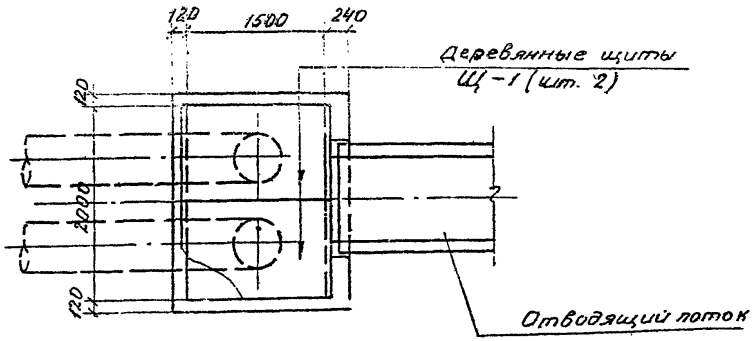

План раскладки деревянных щитов

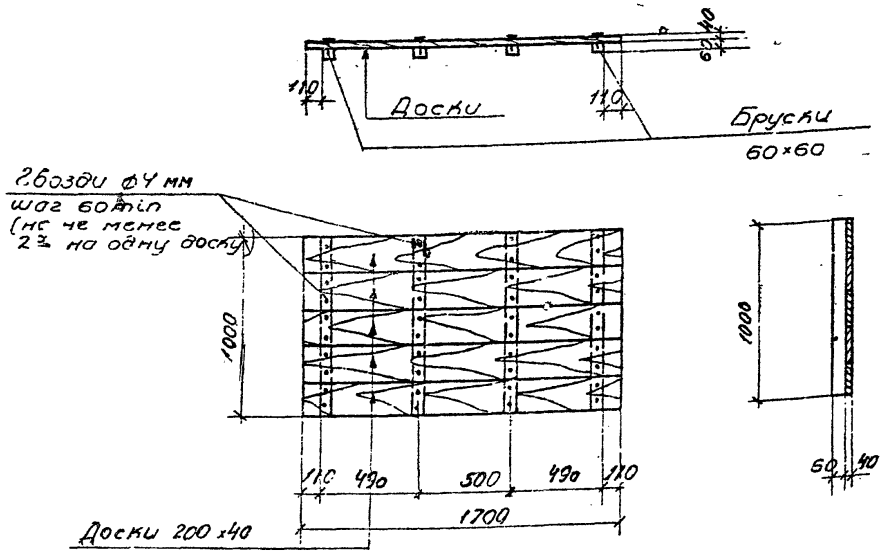

Щит Щ-1

Расход материалов на съемный щит

Марка щита	Наименование элемента	Сечение мм	Длина мм	Количество штук	Объем м3	Примечания
Щ-1 (штук 2)	Доски	200×40	1700	5	0.069	
	Бруски	60×60	1000	4	0.014	
	Гвозди	ф4	80	72	—	

Примечания:

1. Совместно с данным смотрите лист АС-1.
2. Расход древесины на покрытие камеры - 0.17 м3.

ТП	Приемные камеры канализационных очистных сооружений при напорном поступлении сточных вод	Серия 4.902-3
1972г.	Приемная камера ПК-2-50, 60 а Деревянный щит покрытия.	Альбом VI, Лист АС-7

Инв. №

Мужин

Проверил

Андрианов

Хрусталева

Симиренко

Феоктистова

Нач. отдела

Рук. бригады

Рук. группы

Исполнитель

Гипроводхоз ГПИ ГЕКТ

г. Москва

gost.e-ecolog.ru