Типовые конструкции зданий и сооружений

Серия 4.902-3

Приемные камеры канализационных очистных сооружений при напорном поступлении сточных вод

Альбом IV

Приемные камеры на один напорный трубопровод диаметром 1100-1400мм

Инв. № 12507-04
Цена: 1-06

gost.e-ecolog.ru

Типовые конструкции зданий и сооружений

СЕРИЯ 4.902-3

ПРИЕМНЫЕ КАМЕРЫ КАНАЛИЗАЦИОННЫХ ОЧИСТНЫХ СООРУЖЕНИЙ ПРИ НАПОРНОМ ПОСТУПЛЕНИИ СТОЧНЫХ ВОД

СОСТАВ ПРОЕКТА:

Альбом I Пояснительная записка
Альбом II Приемные камеры на один трубопровод диаметром 200÷500 мм
Альбом III То же диаметром 600-900 мм
Альбом IV То же диаметром 1100-1400 мм
Альбом V Приемные камеры на два трубопровода диаметрами 150÷400 мм
Альбом VI То же диаметром 500-600 мм
Альбом VII То же диаметром 600-800 мм
Альбом VIII То же диаметром 900-1200 мм

АЛЬБОМ-IV

Разработаны
государственным проектным институтом
Союзводоканалпроект

Утвержден и введен в действие
в/о Союзводоканалпроект
с 1 августа 1973 г.
Приказ № 167 от 26 июля 1973 г.

Госстрой СССР
Союзводоканалпроект
г. Москва

Гл. инж. инстит. Нач. отдела
Гл. инж. пр. Рук. группы

Н. Лихачев
Назаров
Андрианов
Мирончик
Хрусталева

Содержание альбома

Наименование	№№ листов	№№ стр.
Титульный лист		1
Содержание альбома	АС-0	2
Пояснительная записка	ПЗ-1	3
Общие виды План. Разрезы	АС-1	4
Камера К-3/6,7 Арматурно-опалубочный чертеж	АС-2	5
Камера К-3/6,7 Спецификация арматуры	АС-3	6
Лоток Л-6 Арматурно-опалубочный чертеж	АС-4	7
Лоток Л-6 Арматурные сетки и спецификация арматуры	АС-5	8
Лоток Л-7 Арматурно-опалубочный чертеж	АС-6	9
Лоток Л-7 Арматурные сетки и спецификация арматуры	АС-7	10
Металлические детали М-2	АС-8	11
Деревянные щиты	АС-9	12

ТП	Приемные камеры канализационных очистных сооружений при напорном поступлении сточных вод	Серия 4.902-3	
1972г	Приемная камера ПК-1-110,120,140 Содержание альбома	Альбом IV	Лист АС-0

Инв. №

Госстрой СССР
СОЮЗВОДОКАНАЛПРОЕКТ
г. Москва

Нач. отдела	[signature]	Андрионов	Проверил [signature]
Рук. бригады	[signature]	Хрусталева	
Рук. группы	[signature]	Симиренко	
Ст. инженер	[signature]	Ширинская	
Исполнитель	[signature]	Феоктистова	

Мукина

Пояснительная записка

В данном альбоме разработаны рабочие чертежи приемной камеры с одной подводящей трубой диаметром 1100, 1200, 1400 мм.

Внутренние габариты камеры приняты 2000×2000×2000 мм.

Опорой камеры является подводящая напорная труба с основанием из монолитного бетона.

Приемная камера запроектирована из монолитного железобетона, отводящий лоток — из сборного железобетона. Марка бетона камеры и марка по морозостойкости принимается в зависимости от расчетной зимней температуры в соответствии с таблицей.

Расчетная зимняя температура наружного воздуха	Марка бетона по морозостойкости
ниже -35° (-40°)	Мрз 300
от -35° до -21°	Мрз 200
выше -20° до -6°	Мрз 150
-5° и выше	Мрз 100

Марка бетона по прочности и водонепроницаемости принимается из условия удовлетворения требований по морозостойкости, но не ниже М-200 В6.

Внутренние поверхности камеры и наружные поверхности, выступающие над землей, затираются цементным раствором. Наружные поверхности камеры, соприкасающиеся с грунтом, окрашиваются горячим битумом за 2 раза.

Изоляция опорной части трубы выполняется аналогично изоляции подводящего напорного трубопровода.

Производство работ.

Строительные и монтажные работы должны выполняться в соответствии с указаниями СНиП III-Б.1-70 и СНиП III В.1-70

Разработку котлована под опору приемной камеры, ввиду незначительного объема работ, можно выполнять вручную.

Устройство опоры производится в следующем порядке:

1) монтируется напорный трубопровод;

2) бетонируется монолитная часть опоры.

Укладка грунта в насыпи вокруг приемной камеры выполняется равномерно по всему контуру с послойным уплотнением и проливкой водой.

Бетонирование камеры производится после устройства опоры.

ТП	Приемные камеры канализационных очистных сооружений при напорном поступлении сточных вод.	Серия 4.902-3	
1972г.	Приемная камера ПК-1-110,120,140 Пояснительная записка.	Альбом IV	Лист ПЗ-1

Госстрой СССР
СОЮЗВОДОКАНАЛПРОЕКТ
г. Москва

Инв. №

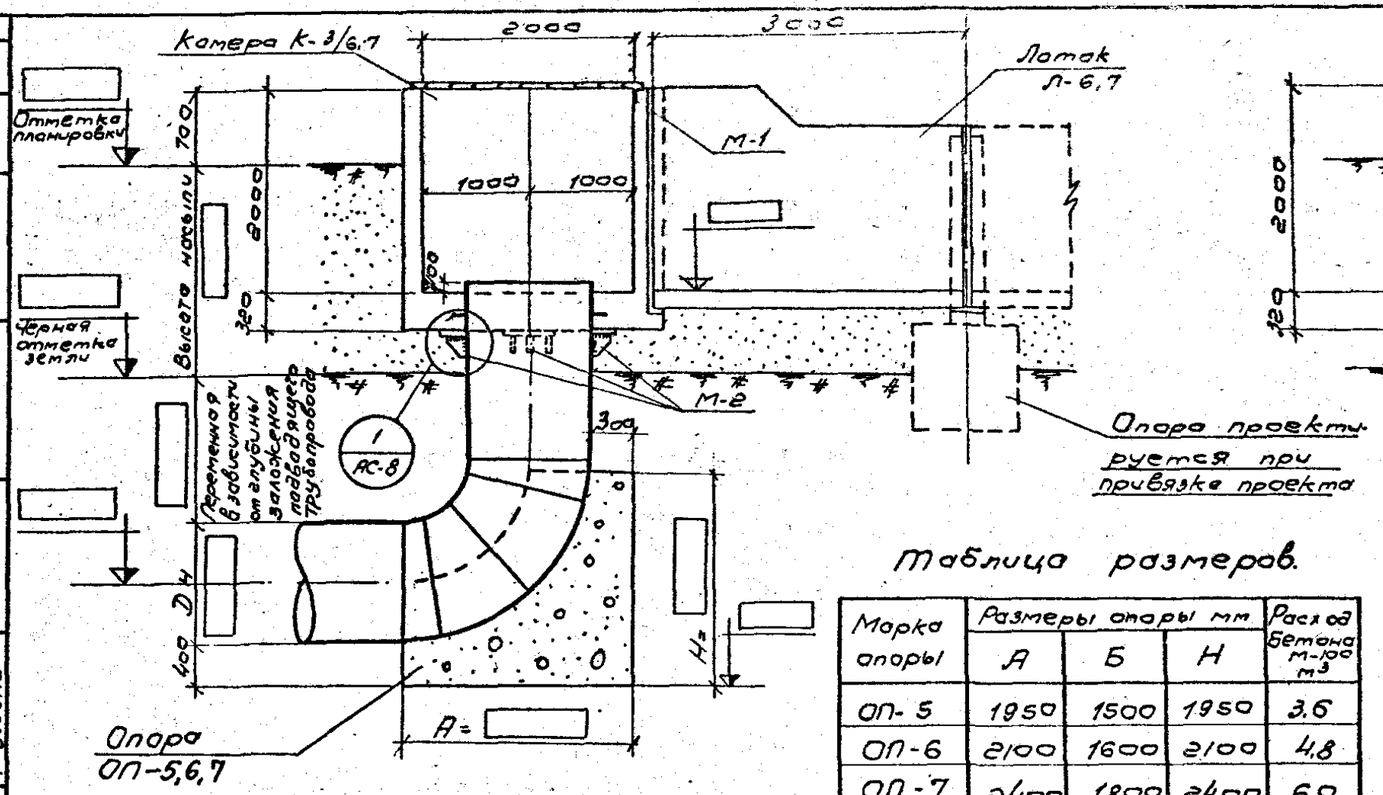

Разрез 1-1

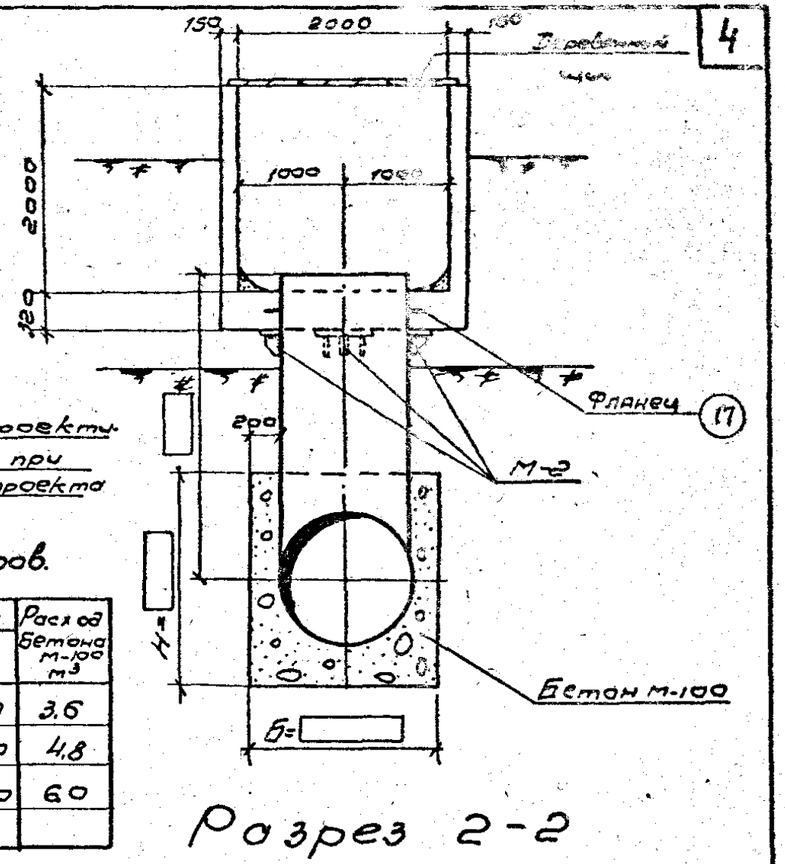

Разрез 2-2

Таблица размеров.

Марка опоры	Размеры опоры мм			Расход бетона М-100 м³
	А	Б	Н	
ОП-5	1950	1500	1950	3.6
ОП-6	2100	1600	2100	4.8
ОП-7	2400	1800	2400	6.0

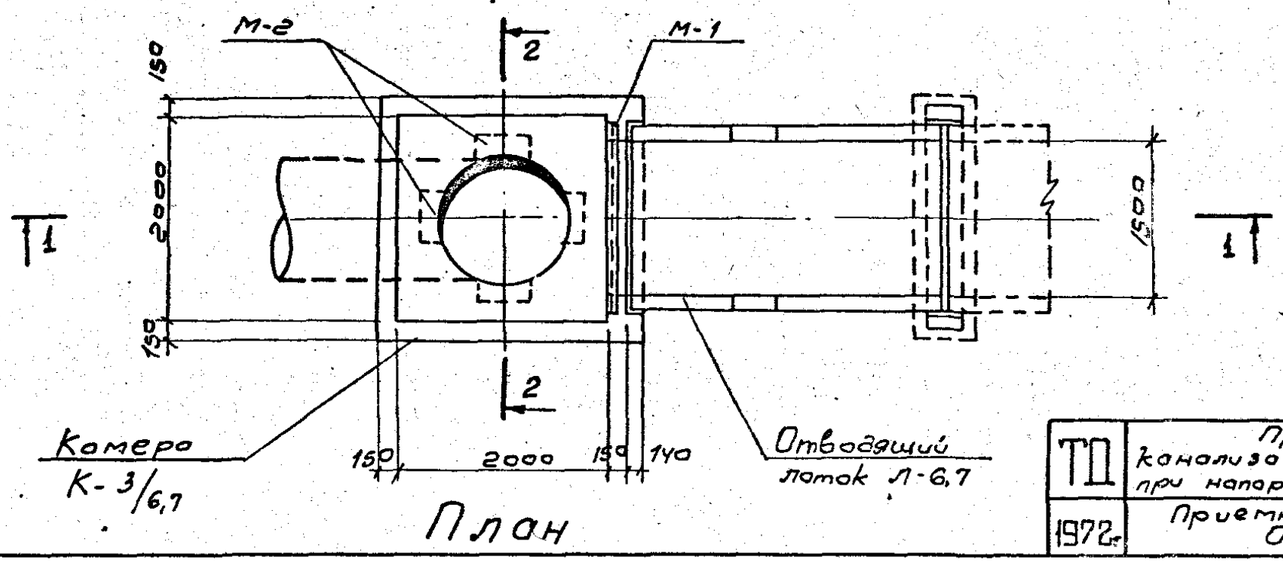

План

Примечания:

1. Совместно с данным смотрите листы АС-8, АС-9.

2. Места сопряжения камеры и лотка заделать просмоленной прядью с последующей зачеканкой цементным раствором

ТД	Приемные камеры канализационных очистных сооружений при напорном поступлении сточных вод	Серия 4.902-3	
1972г.	Приемная камера ПК-1-110; 120; 140. Общие виды. План. Разрезы.	Альбом IV	Лист АС-1

Инв. №

Согласовано: Отд. 12 Мирончик

Гостстрой СССР СОЮЗВОДОКАНАЛПРОЕКТ г. Москва

Нач. отдела	Андрианов	
Рук. бригады	Хрусталева	
Рук. группы	Симиренко	
Исполнитель	Лоткина	
Проверил	Мухина	

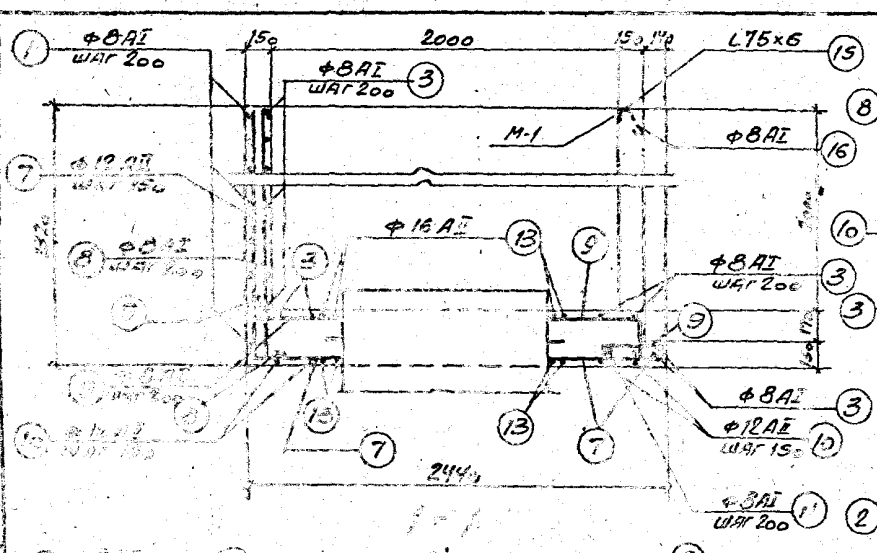

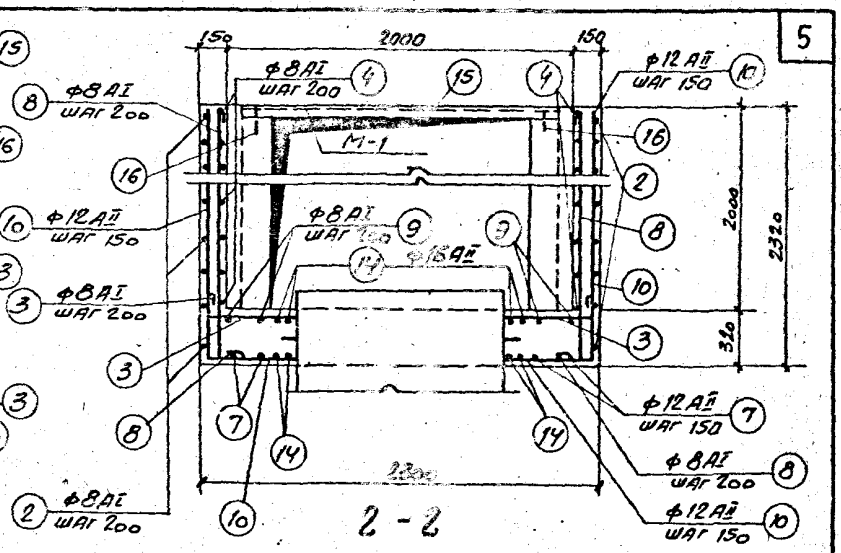

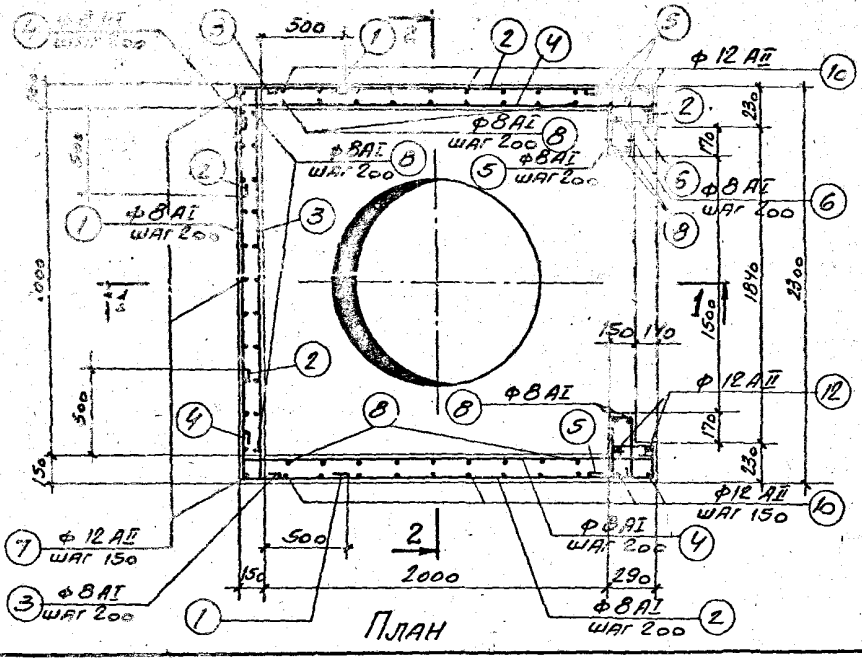

Расход материалов

Наименование элемента	Марка бетона	Бетон м³	Сталь кг			
			АI	АII	Прокат	Всего
Камера К-3/6.7	смотрите лист ПЗ-1	3.65	179.2	239.5	12.7	431.4

Примечания:

1. Совместно с данным смотрите лист АС-3
2. Защитный слой бетона принят 20 мм.
3. Стержни в месте пропуска трубы обрезать и приварить к трубе.

ТП	Приемные камеры канализационных очистных сооружений при напорном поступлении сточных вод.	Серия 4.902-3
1972г	Приемная камера ПК-1-110, 120, 140. Камера К-3/6,7. Арматурно-опалубочный чертеж.	Альбом IV; Лист АС-2

Госстрой СССР
СОЮЗВОДОКАНАЛПРОЕКТ
г. Москва

Нач. отдела — Андрианов
Рук. бригады — Хрусталева
Рук. группы — Симиренко
Исполнитель — Феоктистова
Проверил — Мухина

Инв. №

Госстрой СССР
СОЮЗВОДОКАНАЛПРОЕКТ
г. Москва

Нач. отдела	Андрианов
Рук. бригады	Хрусталева
Рук. группы	Симиренко
Исполнитель	Феоктистова
Проверил	Мужина

Спецификация арматуры на 1 элемент

Наим. эл-та	№№ п/п	Эскиз	Ф мм	Длина мм	Кол. шт.	Общая длина м	Выборка арматуры на 1 элемент: Ф мм	Общая длина м	Вес кг
1	2	3	4	5	6	7	8	9	10
Камера К3/6,7	1	630 2260 630	8AI	3640	13	47.3	8AI	453.5	179.2
							12AII	192.9	171.3
	2	630 2400 190	8AI	3340	26	86.8	16AII	43.2	68.2
								Итого:	418.7
	3	260 2260 260	8AI	2900	25	72.5	∠75×6	1.84	12.7
							фланец	Ду	
	4	260 2400	8AI	2780	22	61.2			
	5	110 360 360 260	8AI	1210	22	26.6			
	6	320 270 190 250	8AI	1030	24	24.7			
	7	2270 2390	12AII	4660	16	74.6			
	8	2270 100	8AI	2490	37	92.1			
	9	120 2250 260	8AI	2750	11	30.3			
	10	2280 2240 2280	12AII	6800	16	108.8			
	11	360 100 360	8AI	940	12	11.3			
	12	2270 100	12AII	2370	4	9.5			
	13	260 2260 260	16AII	2780	8	22.2			
	14	120 2250 260	16AII	2630	8	21.0			
	15	∠75×6	—	1840	1	1.84			
	16	40 240	8AI	340	2	0.7			
	17	Фланец стальной плоский приварной по ГОСТ 1255-67 давл. 25 ати.			1	—			

Примечания:

1. Совместно с данным смотрите лист АС-2
2. Вес фланца проставить при привязке серии в зависимости от диаметра подводящей трубы.

ТП	Приемные камеры канализационных очистных сооружений при напорном поступлении сточных вод.	Серия 4.902-3	
1972г.	Приемная камера ПК-1-110, 120, 140. Камера К-3/6,7. Спецификация арматуры.	Альбом IV	Лист АС-3

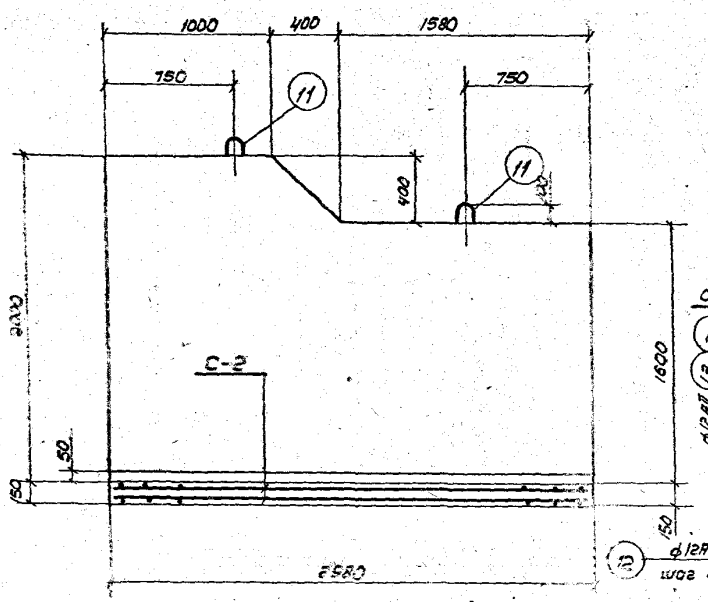

1-1

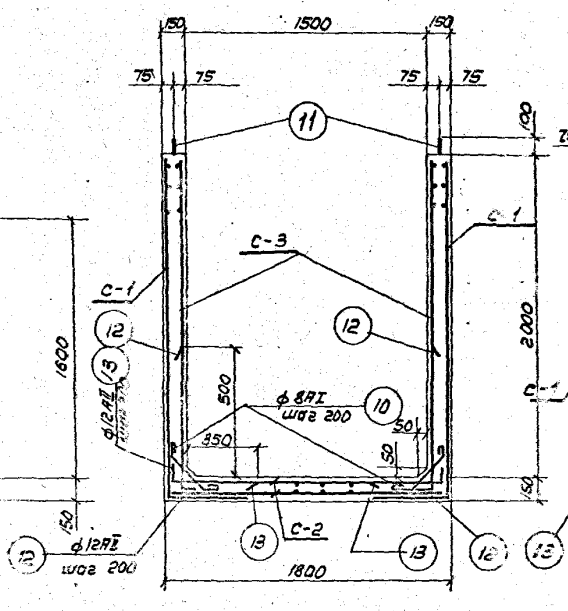

2-2

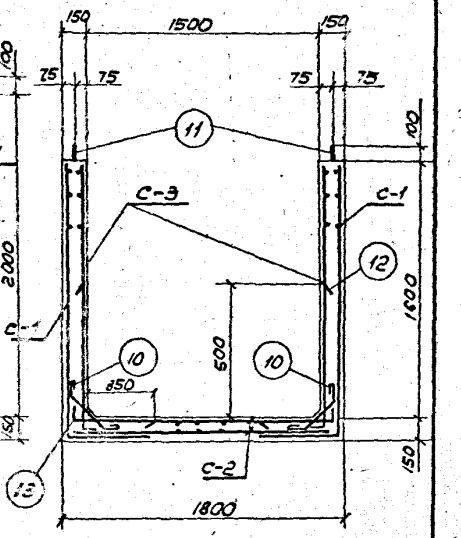

3-3

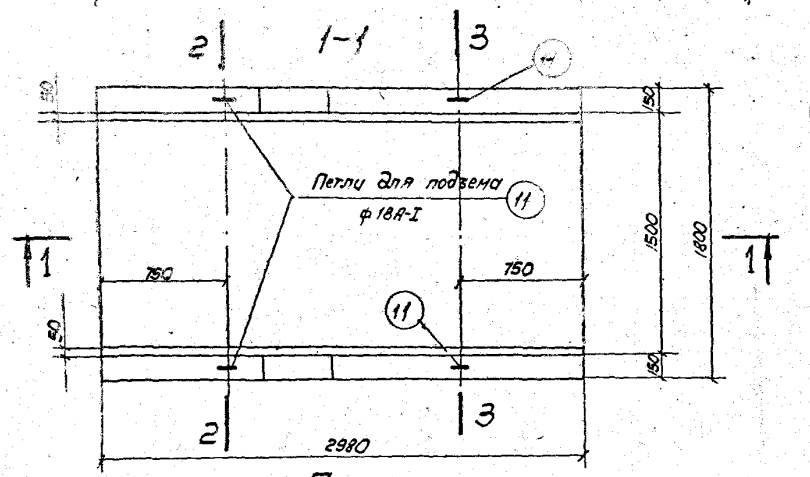

План

Расход материалов

Марка элемента	Вес 1 20 элемента т	Марка бетона	Бетон м³	Сталь		
				АI	АII	Всего:
Л-6	5.95	смотрите лист ПЗ-1	2,38	150.0	87.0	237.0

Примечания:

1. Совместно с данным смотрите листы АС-1, АС-5
2. Защитный слой бетона принят 20 мм

ТП	Приемные камеры канализационных очистных сооружений при напорном поступлении сточных вод.	Серия 4.902-3
1972г	Приемная камера ПК-1-110,120,140 Лоток Л-6. Арматурно-опалубочный чертеж.	Альбом IV; Лист АС-4

Инв. N

Нач. отдела		Андрианов	Проверил
Рук. бригады		Кристалева	
Рук. группы		Симуренко	
Инженер		Ширинская	
Исполнитель			

Мухина

Госстрой СССР
СОЮЗАЦЕНТРОПРОЕКТ
г. Москва

Инв. №

Спецификация арматуры на 1 элемент

Марка элемента	Марка сетки	NN поз	Эскиз	ф мм	Длина мм	Количество штук: в 1 сетке	в 1 элементе	Общая длина м
Лоток Л-6	С-1 штук 2	1	2960	8 AI	2960	9	18	53,3
		2	1000–1220	8 AI	1110 ср	2	4	4,4
		3	2220	8 AI	2220	12	24	53,3
		4	2550–2430	8 AI	2490 ср	2	4	10,0
		5	2620	8 AI	2620	7	14	36,7
	С-2 штук 2	1	2960	8 AI	2960	8	16	47,4
		6	1760	12 AII	1760	16	32	56,4
	С-3 штук 1	1	2960	8 AI	2960	8	16	47,4
		2	1000–1220	8 AI	1110 ср	2	4	4,4
		7	1720	8 AI	1720	9	18	31,0
		8	2050–1930	8 AI	1990	2	4	8,0
		9	2120	8 AI	2120	6	12	25,4
	Отдельные стержни	10	150, 45°, 380, 150	8 AI	800	—	32	25,6
		11	80, 640, 640	18 AI	1630	—	4	6,5
		12	600, 160	12 AII	760		30	22,8
		13	160, 450	12 AII	610		30	18,3

Выборка арматуры на 1 элемент

ф мм	Общая длина м	Вес кг
8 AI	346,9	137,0
18 AI	6,5	13,0
12 AII	97,5	87,0
Всего		237,0

Нач. отдела Андрианов
Рук. группы Хуснетдинов
Рук. группы Семченко
Исполнитель Литкина
Проверил Мухина

Госстрой СССР
СОЮЗВОДОКАНАЛПРОЕКТ
г. Москва

Примечания:

1. Совместно с данным смотрите лист АС-4
2. Арматурные сетки изготовлять при помощи контактной точечной сварки в соответствии с указаниями СНиП II-В.1-62 и ГОСТ 10922-64.

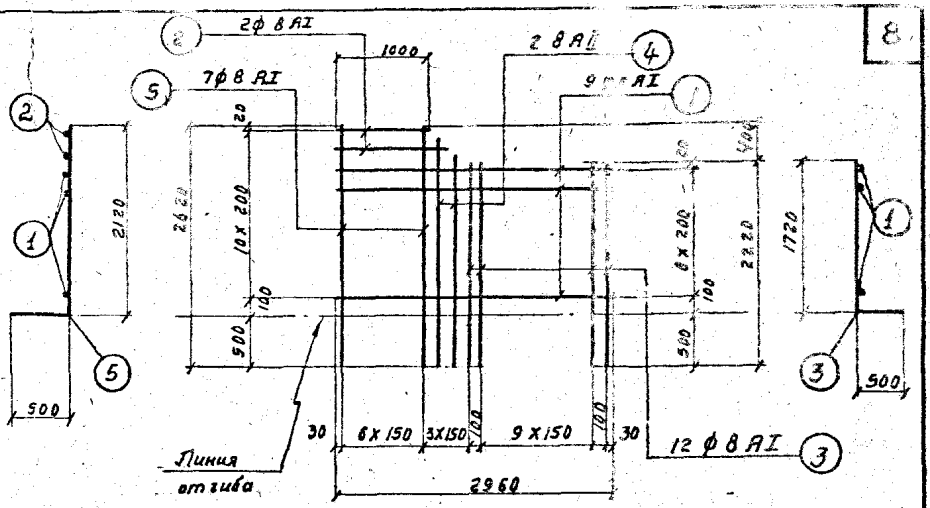

С-1 / шт - 2 /

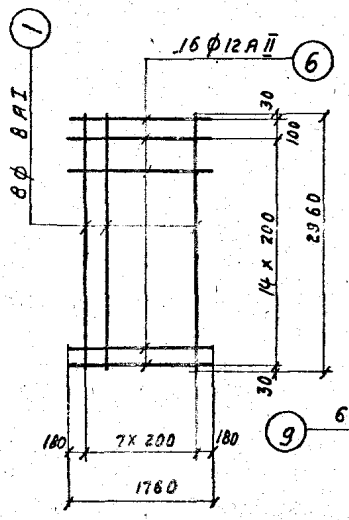

С-2 / шт -2 /

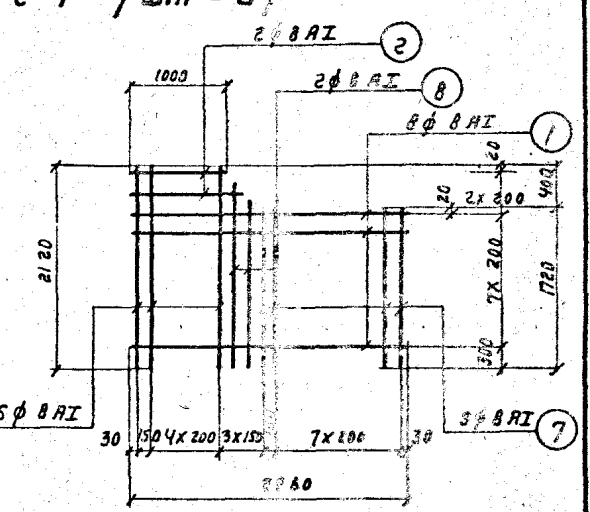

С-3 / шт -2 /

ТП 1972г	Приемные камеры канализационных очистных сооружений при напорном поступлении сточных вод. Приемная камера ПК-1-110,120,140 Лоток Л-6. Арматурные сетки. Спецификация.	Серия 4.902-3 Альбом IV Лист АС-5

Инв. №

Нач. отдела	Андрианов	
Рук. бригады	Кристалева	
Рук. группы	Симиренко	
Исполнитель	Лоткина	
Проверил	Мухина	

Госстрой СССР
ОРГЭНЕРГОСТРОЙПРОЕКТ
г. Москва

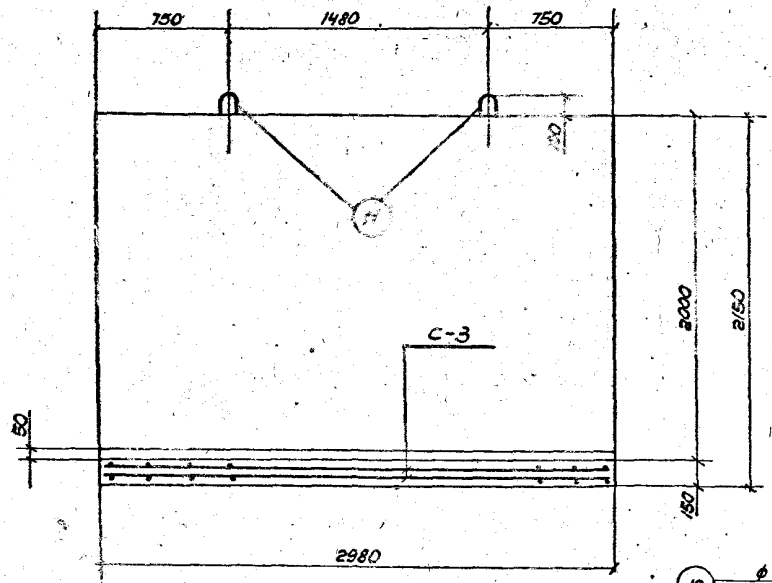

1-1

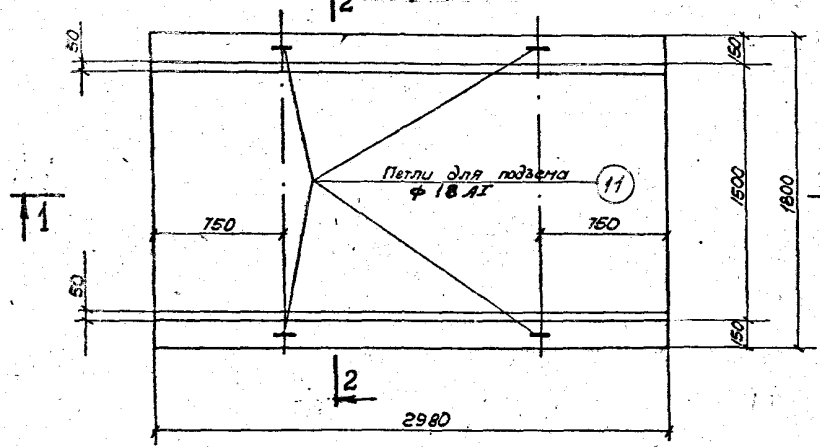

План

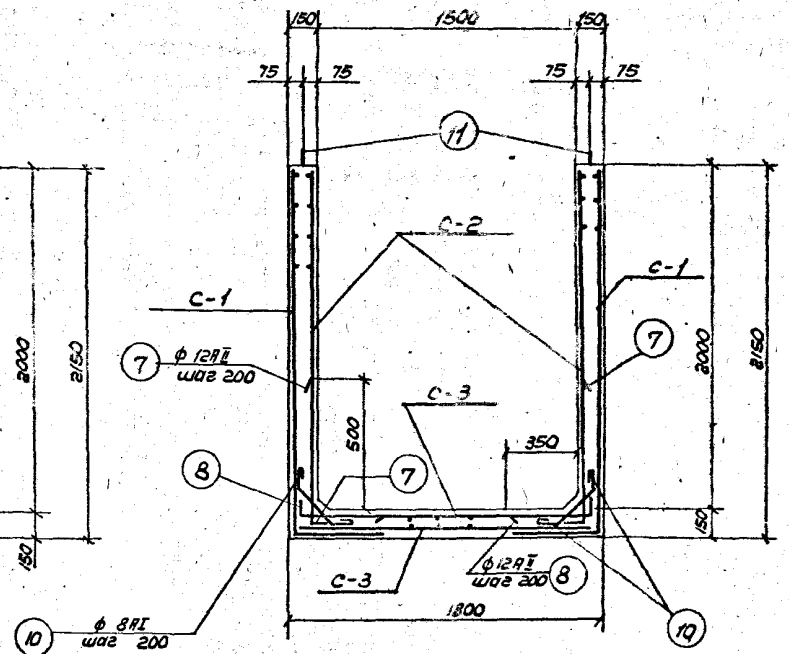

2-2

Расход материалов

Марка элемента	Вес 1 го элемента т	Марка бетона	Бетон м³	Сталь кг		
				AI	AII	Всего
Л-7	6,5	Смотрите лист ПЗ-1	2,6	161.0	87.0	248.0

Примечания:

1. Совместно с данным смотрите листы АС-1, АС-7
2. Защитный слой бетона принят 20 мм.

ТП	Приемные камеры канализационных очистных сооружений при напорном поступлении сточных вод.	серия 4-902-3
1972г	Приемная камера ПК-1-110,120,140 Лоток Л-7. Арматурно-опалубочный чертеж.	Альбом V, Лист АС-6

Инв. N

Спецификация арматуры на 1 элемент

Марка эл-та	Марка эл-та	N N поз	Эскиз	ф мм	Длина мм	кол-во штук на 1 сетку	кол-во штук на 1 эл-т	Общая длина м
Лоток Л-7	С-1 шт.-2	1	2960	8AI	2960	11	22	63.1
		2	2620	8AI	2620	21	42	110.0
	С-2 шт-2	1	2960	8AI	2960	10	20	59.2
		3	2120	8AI	2120	16	32	67.9
	С-3 шт.-2	1	2960	8AI	2960	8	16	47.4
		4	1760	12AII	1760	16	32	56.4
	Отдельные стержни	5	150, 380, 150°	8AI	800	—	32	25.6
		6	80, 640, 640	18AI	1630	—	4	6.5
		7	600, 160	12AII	760	—	30	22.8
		8	160, 450	12AII	610	—	30	18.3

Выборка арматуры на 1 элемент

ф мм	Общая длина м	Вес кг.
8AI	373.2	148.0
18AI	6.5	13.0
12AII	97.5	87.0
	Всего:	248.0

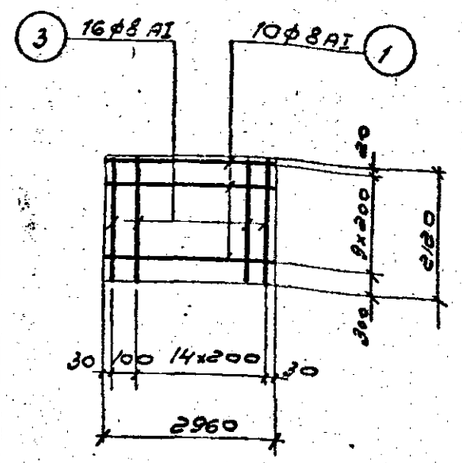

С-2 / шт.-2/

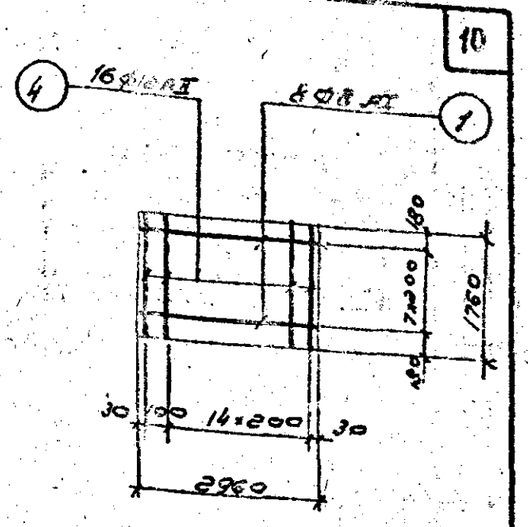

С-3 / шт-2/

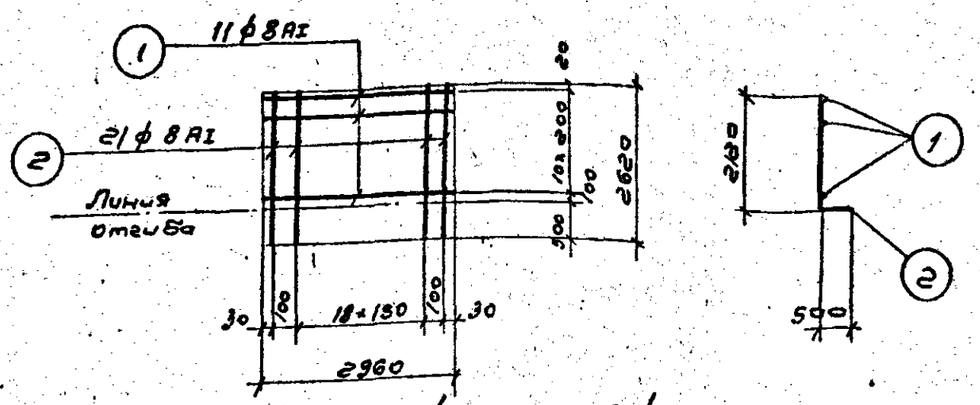

С-1 / шт. - 2/

Примечания:

1. Совместно с донным смотрите лист АС-6
2. Арматурные сетки изготовлять при помощи контактной точечной сварки в соответствии с указаниями СНиП II-В.1-62 и ГОСТ 10922-64.

ТП 1972г	Приемные камеры канализационных очистных сооружений при напорном поступлении сточных вод	Серия 4-902-3
	Приемная камера ПК-1-110,120,140 Лоток Л-7. Арматурные сетки и спецификация	Альбом V, Лист АС-7

Госстрой СССР
СОЮЗВОДОКАНАЛПРОЕКТ
г. Москва

Нач. отд. Андрианов
Рук. бри. Хрусталев
Рук. группы Ситников
Исполнит. Леткина
Проверил Мухина

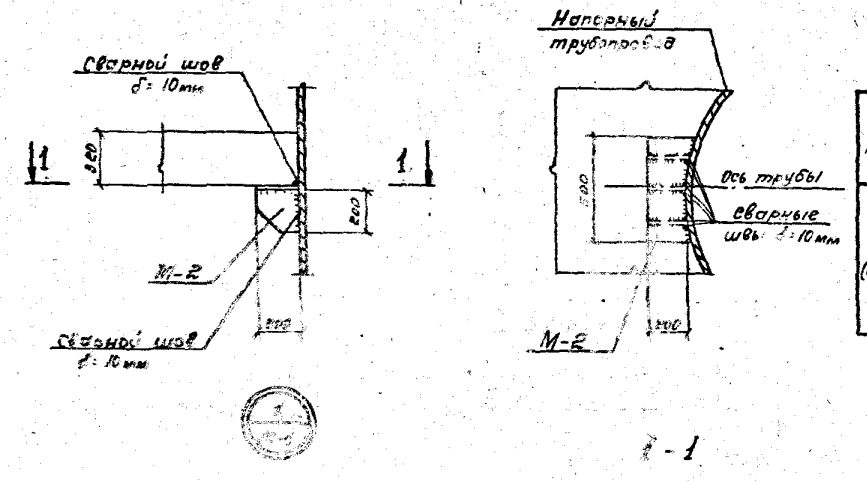

1-1

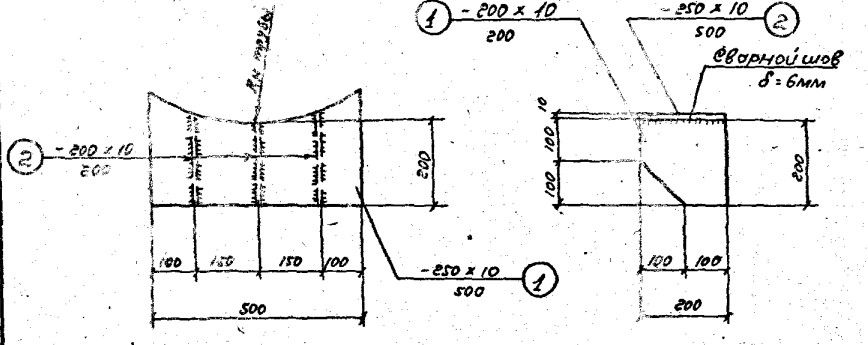

М-2

Спецификация стали на одну отправочную марку

Марка	№№ поз.	Профиль	Длина мм	Кол-во шт.	Вес кг: Детали	Вес кг: Всех	Вес кг: Марки	Общий вес кг	Примечания
М-2 (штук 4)	1	-250 x 10	500	1	9,82	9,82	19,24	77,0	
	2	-200 x 10	200	3	3,14	9,42			

Примечания:

1. Совместно с данным смотрите лист АС-1
2. Сварку производить электродами Э-42 ГОСТ 9467-60.
3. Металлическую деталь М-2 окрасить эмалью ПХВ по грунту ХС-010

ТП	Приемные камеры канализационных очистных сооружений при напорном поступлении сточных вод	Серия 4.902-3
1972г.	Узел 1. Приемная камера ПК-1-110,120,140 Металлическая деталь М-2.	Альбом IV; Лист АС-8

Госстрой СССР
СОЮЗВОДОКАНАЛПРОЕКТ
г. Москва

Нач. отдела — Андрианов; Проверил — Мухина
Рук. бригады — Хрусталева
Рук. группы — Симоренко
Ст. инженер — Ширимова
Исполнитель — Феоктистова

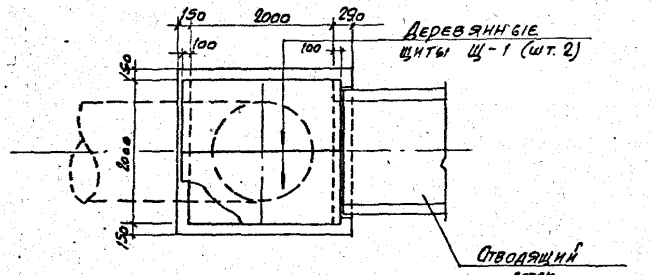

План раскладки деревянных щитов

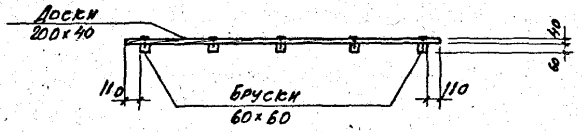

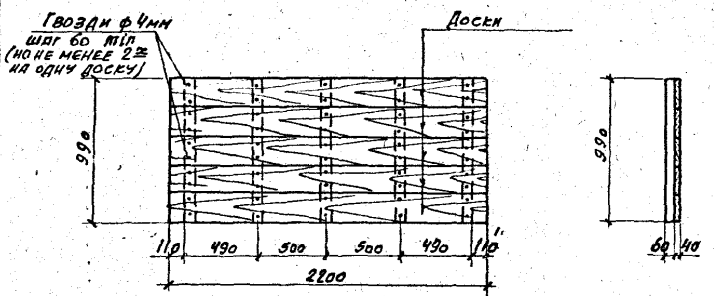

Щит Щ-1

Расход материалов на съемный щит

Марка щита	Наименование элемента	Сечение мм	Длина мм	Количество штук	Объем м³	Примечания
Щ-1 (штук 2)	Доски	200×40	2200	5	0.006	
	Бруски	60×60	990	5	0.018	
	Гвозди	ф4	80	85	—	

Примечания:

1. Совместно с данным смотрите лист АС-1
2. Расход древесины на покрытие камеры — 0.21 м³

ТД	Приемные камеры канализационных очистных сооружений при напорном поступлении сточных вод	Серия 4.902-3	
1972г	Приемная камера ПК-1-110, 120, 140 Деревянные щиты покрытия.	Альбом IV	Лист АС-9

Инв. №

Мухина

Проверил

Андрианов, Хрусталева, Симиренко, Феоктистова

Нач. отдела, Рук. бригады, Рук. группы, Исполнитель

Госстрой СССР
СПЕЦВОДОКАНАЛПРОЕКТ
г. Москва

gost.e-ecolog.ru