Типовые конструкции зданий и сооружений

Серия 4.902-3

Приемные камеры канализационных очистных сооружений при напорном поступлении сточных вод

Альбом III

Приемные камеры на один напорный трубопровод диаметром 600-900мм

Инв. № 12509-03
Цена: 0-38

gost.e-ecolog.ru

Типовые конструкции зданий и сооружений

СЕРИЯ 4.902-3

ПРИЕМНЫЕ КАМЕРЫ КАНАЛИЗАЦИОННЫХ ОЧИСТНЫХ СООРУЖЕНИЙ ПРИ НАПОРНОМ ПОСТУПЛЕНИИ СТОЧНЫХ ВОД

СОСТАВ ПРОЕКТА:

Альбом I Пояснительная записка
Альбом II Приемные камеры на один трубопровод диаметром 200÷500мм
Альбом III То же диаметром 600-900мм
Альбом IV То же диаметром 1100-1400мм
Альбом V Приемные камеры на два трубопровода диаметрами 150÷400мм
Альбом VI То же диаметром 500-600 мм
Альбом VII То же диаметром 600-800 мм
Альбом VIII То же диаметром 900-1200мм

АЛЬБОМ - III

Разработаны государственным проектным институтом Союзводоканалпроект

Утвержден и введен в действие в/о Союзводоканалпроект с 1 августа 1973 г. Приказ N 167 от 26 июля 1973 г

Инв. №

Содержание альбома

Наименование	№№ листов	№№ стр.
Титульный лист		1
Содержание альбома	АС-0	2
Пояснительная записка	ПЗ-1	3
Общие виды. План. Разрезы	АС-1	4
Камера К-2/4,5 Арматурно-опалубочный чертеж	АС-2	5
Камера К-2/4,5 Спецификация арматуры	АС-3	6
Лоток Л-4, Л-5 Арматурно-опалубочный чертеж	АС-4	7
Лоток Л-4, Л-5 Арматурные сетки	АС-5	8
Лоток Л-4, Л-5 Спецификация арматуры	АС-6	9
Металлическая деталь М-2-1,2	АС-7	10
Деревянные щиты	АС-8	(11)

Госстрой СССР
СОЮЗВОДОКАНАЛПРОЕКТ
г. Москва

Нач. отдела	Андрианов	
Рук. бригады	Хрусталева	
Рук. группы	Смиренко	
Ст. инженер	Ширинская	
Исполнитель	Феоктистова	
Проверил	Мукина	

ТП	Приемные камеры канализационных очистных сооружений при напорном поступлении сточных вод	Серия 4.902-3
1972 г	Приемная камера ПК-1-60, 70, 80, 90 Содержание альбома	Альбом III / Лист АС-0

Пояснительная записка

В данном альбоме разработаны рабочие чертежи приемной камеры с одной подводящей трубой диаметром 600, 700, 800, 900 мм.

Внутренние габариты камеры приняты 1500×1500×1600(h) мм.

Опорой камеры является подводящая напорная труба с основанием из монолитного бетона.

Приемная камера запроектирована из монолитного железобетона, отводящий лоток – из сборного железобетона. Марка бетона камеры и лотка по морозостойкости принимается в зависимости от расчетной зимней температуры в соответствии с таблицей.

Расчетная зимняя температура воздуха	Марка бетона по морозостойкости
Ниже – 35° до -40°	Мрз 300
Выше – 35° до – 21°	Мрз 200
Выше – 20° до – 6°	Мрз 150
-5° и выше	Мрз 100

Марка бетона по прочности и водонепроницаемости принимается из условия удовлетворения требований по морозостойкости, но не ниже М-200 В 6.

Внутренние поверхности камеры и наружные поверхности, выступающие над землей, затираются цементным раствором. Наружные поверхности камеры, соприкасающиеся с грунтом, окрашиваются горячим битумом за 2 раза.

Изоляция опорной части трубы выполняется аналогично изоляции подводящего напорного трубопровода.

Производство работ.

Строительные и монтажные работы должны выполняться в соответствии с указаниями СНиП III-Б.1-71 и СНиП III В.1-70.

Разработку котлована под опору приемной камеры, ввиду незначительного объема работ, можно выполнять вручную.

Устройство опоры производится в следующем порядке:

1) монтируется напорный трубопровод;
2) бетонируется монолитная часть опоры.

Укладка грунта в насыпи вокруг приемной камеры выполняется равномерно по всему контуру с послойным уплотнением и проливкой водой.

Бетонирование камеры производите после устройства опоры

ТП	Приемные камеры канализационных очистных сооружений при напорном поступлении сточных вод.	Серия 4.902-3
1972г.	Приемная камера ПК-1-60,70,80,90 Пояснительная записка.	Альбом III, Лист ПЗ-1

Госстрой СССР
СПЕЦЗАКАЗМОНТАЖПРОЕКТ
г. Москва

Гл. инж. проекта Ермолаев
Гл. архитектор Ермолаев
Рук. группы Ермолаев
Исполнитель Ермолаев
Нач. отдела Ермолаев

Инв. №

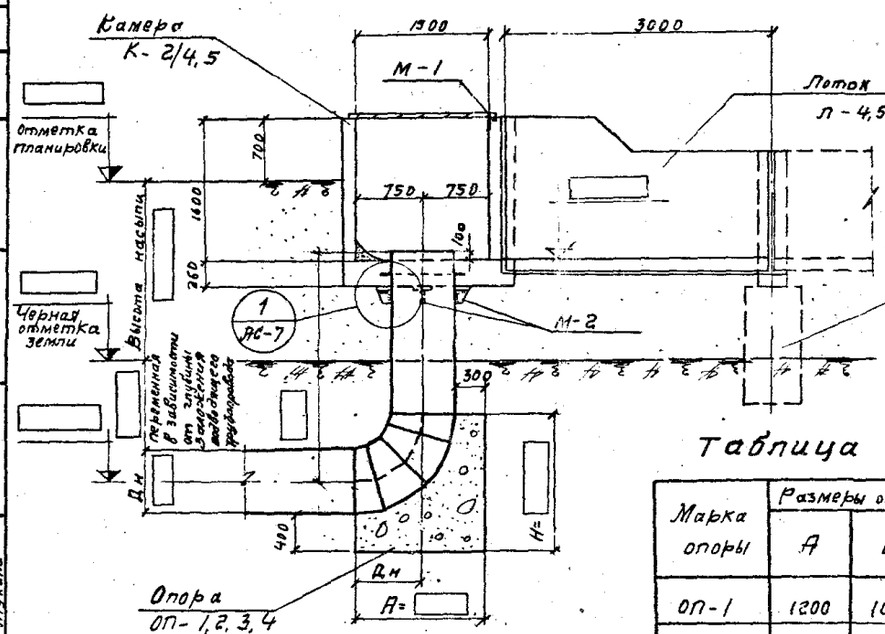

Разрез 1-1

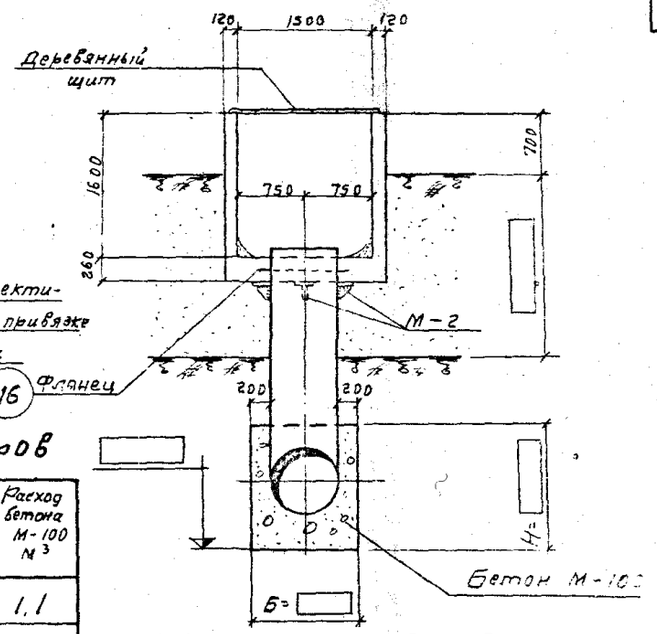

Разрез 2-2

Таблица размеров

Марка опоры	Размеры опоры в мм			Расход бетона М-100 м³
	А	Б	Н	
ОП-1	1200	1000	1300	1,1
ОП-2	1350	1100	1450	1,6
ОП-3	1500	1200	1600	1,9
ОП-4	1650	1300	1750	2,8

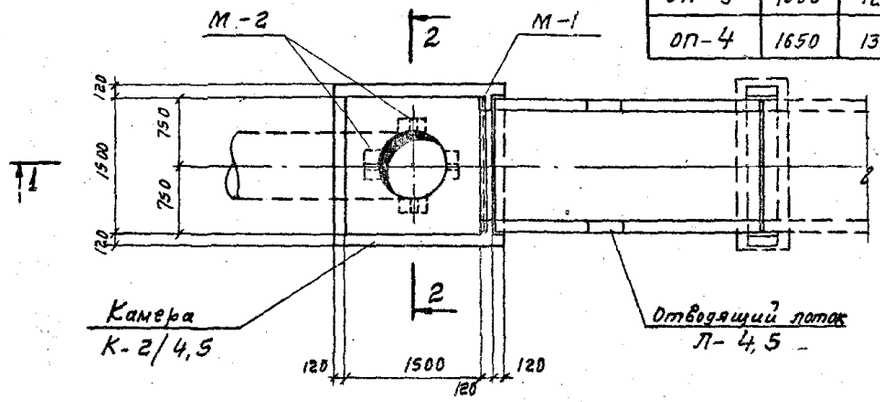

План

Примечания:

1. Совместно с данным смотрите листы АС-7, АС-8.

2. Места сопряжения камеры с лотком заделать просмоленной прядью с последующей зачеканкой цементным раствором

ТП	Приемные камеры канализационных очистных сооружений при напорном поступлении сточных вод.	Серия 4.902-3
1972г	Приемная Камера ПК-1-60, 70, 80, 90. Общие виды. План. Разрезы.	Альбом III, Лист АС-4

Инв. №

Нач. отдела — Андрианов
Рук. бригады — Хрусталева
Рук. группы — Симиренко
Исполнитель — Поткина
Проверил — Мухина

Согласовано отд. 12 — Мирончик

Госстрой СССР
СОЮЗВОДОКАНАЛПРОЕКТ г. Москва

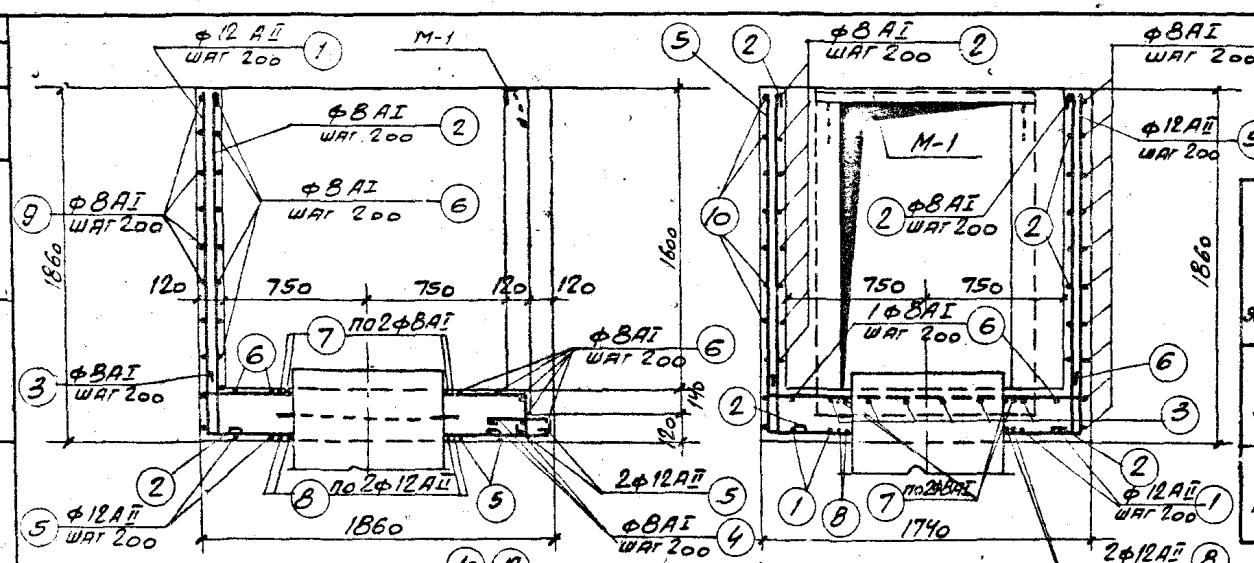

1 - 1

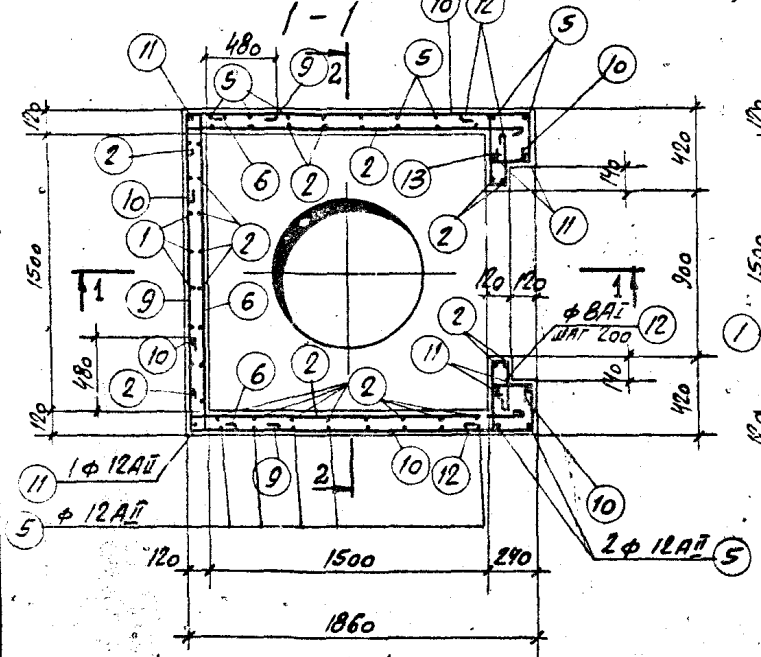

К-2/4

2 - 2

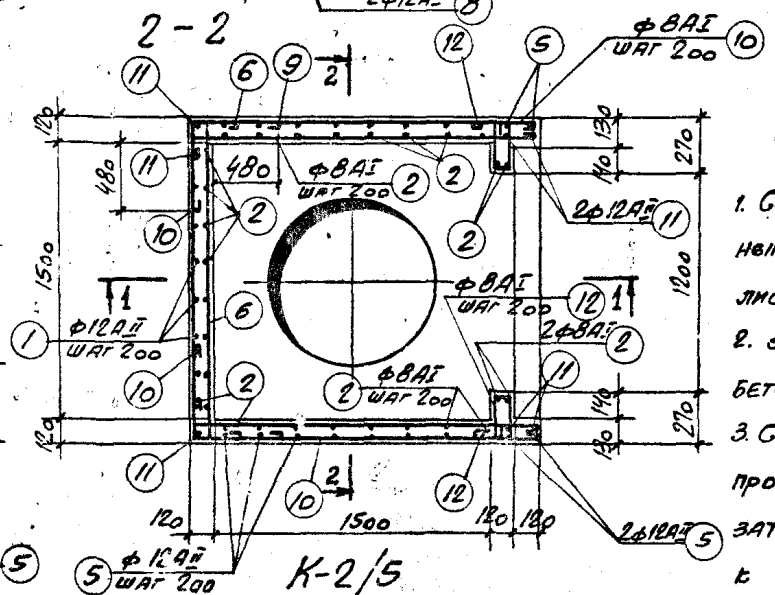

К-2/5

Расход материалов

Марка элемента	Марка бетона	Бетон м³	Сталь кг АI	АII	Прокат	Всего
К-2/4	Смотрите лист ПЗ-1	1.93	117.3	92.6	4.5	214.4
К-2/5		1.81	105.9	92.6	5.7	204.2

Примечания:

1. Совместно с данным смотрите лист АС-3.
2. Защитный слой бетона принят 20 мм.
3. Стержни в месте пропуска трубы обрезать и приварить к трубе.

ТП	Приемные камеры канализационных очистных сооружений при напорном поступлении сточных вод.	Серия 4-902-3
1972 г.	Приемная камера ПК-1 - 60, 70, 80, 90. Камера К-2/4,5. Арматурно-опалубочный чертеж.	Альбом III. Лист АС-2

Инв. №

Гл. отдела Рук. бригады Рук. группы Исполнитель Проверил

Андреев Хрусталева Симиренко Лотхина Мухина

Строительство

СОЮЗВОДОКАНАЛПРОЕКТ г. Москва

Инв. N

Наименов. элемента	Спецификация арматуры на 1 элемент						Выборка арматуры на 1 элемент		
	NN поз	Эскиз	ф мм	Длина мм	Кол-во шт	Общая длина м	ф мм	Общая длина м	Вес кг
1	2	3	4	5	6	7	8	9	10
Камера К-2/4	1	1820 1820	12AII	3640	8	29.1	8AI	297	117.3
	2	1820 140	8AI	2080	44	91.5	12AII	104	92.6
	3	140 1690 220	8AI	2170	5	10.9	L50×5	1.2	4.5
								Всего:	214.4
	4	340 70 340	8AI	870	7	6.1	фланец	D_y =	
	5	1820 1820 1680	12AII	5320	10	53.2			
	6	140 1680 140	8AI	2080	22	45.8			
	7	1700	8AI	1820	8	14.6			
	8	1700	12AII	1700	8	13.6			
	9	580 1700 580	8AI	2980	10	29.8			
	10	580 1820 240	8AI	2760	20	55.2			
	11	280 1820	12AII	2100	4	8.4			
	12	240 380 380 80	8AI	1200	18	21.6			
	13	270 320 240 200	8AI	1030	20	20.6			
	16	Фланец стальной приварной ГОСТ давл. 2,5 ати	плоский 1255-67		1	—			
М-1	14	L 50 × 6	—	1180	1	1.2			
	15	40 240	8AI	340	2	0.7			

Госстрой СССР
СОЮЗВОДОКАНАЛПРОЕКТ
г. Москва

Нач. отдела	Рук. бригады	Рук. группы	Исполнитель	Проверил	Андрианов	Хрусталева	Симиренко	Латкина	Мухина

6

1	2	3	4	5	6	7	8	9	10
Камера К-2/5	1	1820 1820	12AII	3640	8	29.1	8AI	268	105.9
	2	1820 140	8AI	2080	44	91.5	12AI	104	92.6
	3	140 1690 220	8AI	2170	8	17.4	L50×5	1.5	5.7
								Всего:	204.2
	4	340 70 340	8AI	870	7	6.1			
							фланец	D_y =	
	5	1820 1820 1680	12AII	5320	10	53.2			
	6	140 1680 140	8AI	2080	20	41.6			
	7	1700	8AI	1820	8	14.6			
	8	1700	12AII	1700	8	13.6			
	9	580 1700 580	8AI	2980	10	29.8			
	10	1820 580	8AI	2520	20	50.4			
	11	1820 280	12AII	2100	4	8.4			
	12	240 230 230 80	8AI	900	18	16.2			
	16	Фланец стальной приварной по ГОСТ давл. 2,5 ати	плоский 1255-67		1	—			
М-1	14	L 50 × 5	—	1500	1	1.9			
	15	40 240	8AI	340	2	0.7			

Примечания:

1. Вес фланца проставить при привязке серии в зависимости от диаметра трубы.
2. Совместно с данным смотрите лист АС-2.

ТП	Приемные камеры канализационных очистных сооружений при напорном поступлении сточных вод.	Серия 4.902-3	
1972г.	Приемная камера пк-1-60,70,80,90 Камера к-2/4,5. Спецификация арматуры.	Альбом III	Лист АС-3

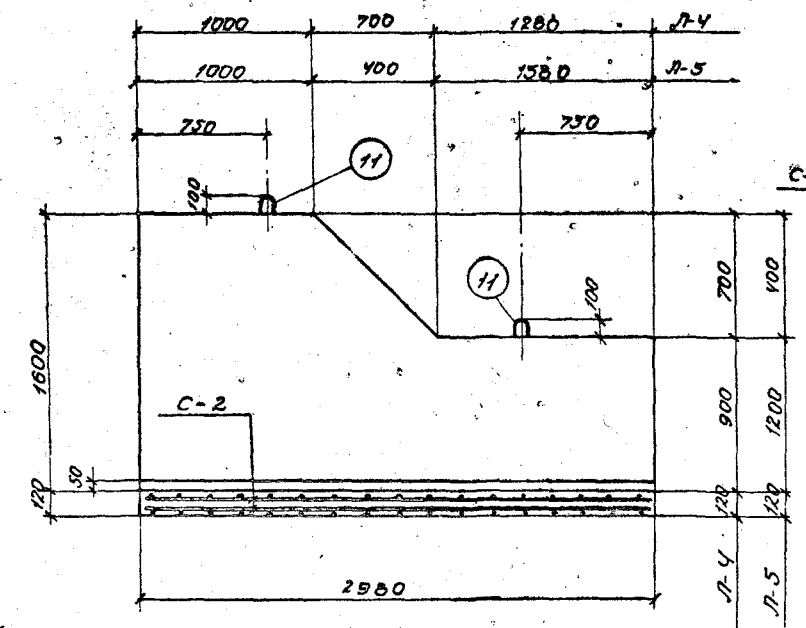

1-1

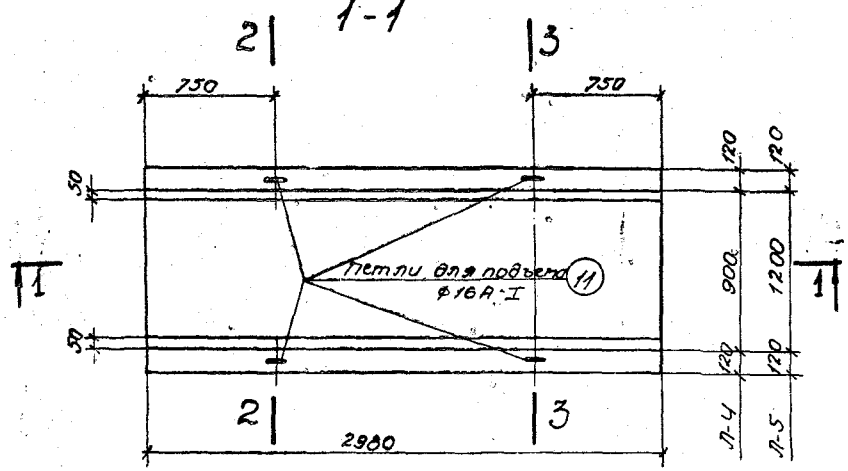

План

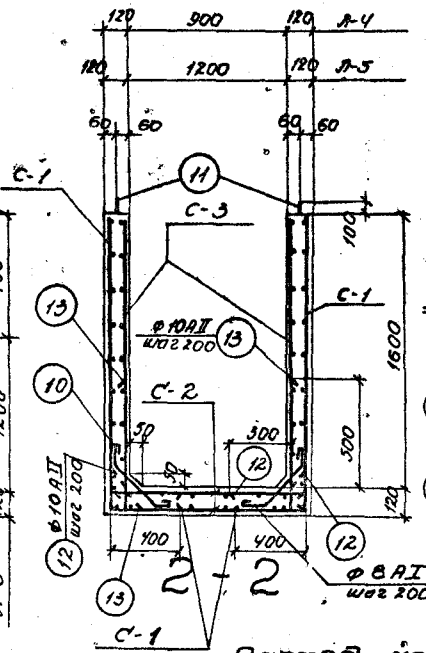

2-2

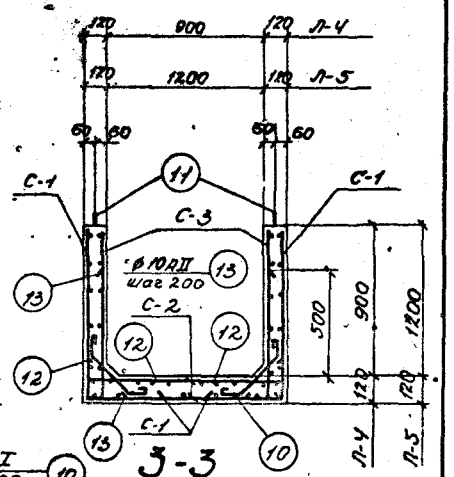

3-3

Расход материалов

Марка элемента	Вес 1 20 элемента т	Марка бетона	Бетон м3	Сталь кг		
				АI	АII	Всего
Л-4	3.175	смотрите лист ПЗ-1	1.27	112.6	26.0	138.6
Л-5	3.725		1.49	126.4	26.0	152,4

Примечания:

1. Совместно с данным смотрите листы: АС-5, АС-6.
2. Защитный слой бетона принят 20 мм.

ТП	Приемные камеры канализационных очистных сооружений при напорном поступлении сточных вод.	Серия 4.902-3
1972г	Камера ПК-1-60, 70, 80, 90. Лоток Л-4, Л-5. Арматурно-опалубочный чертеж.	Альбом III; Лист АС-4

Госстрой СССР
СОЮЗВОДОКАНАЛПРОЕКТ
г. Москва

Нач. отдела		Андрианов
Рук. бригады		Хрусталев
Рук. группы		Симиренко
Исполнитель		Лоткина
Проверил		Мухина

Инв. №

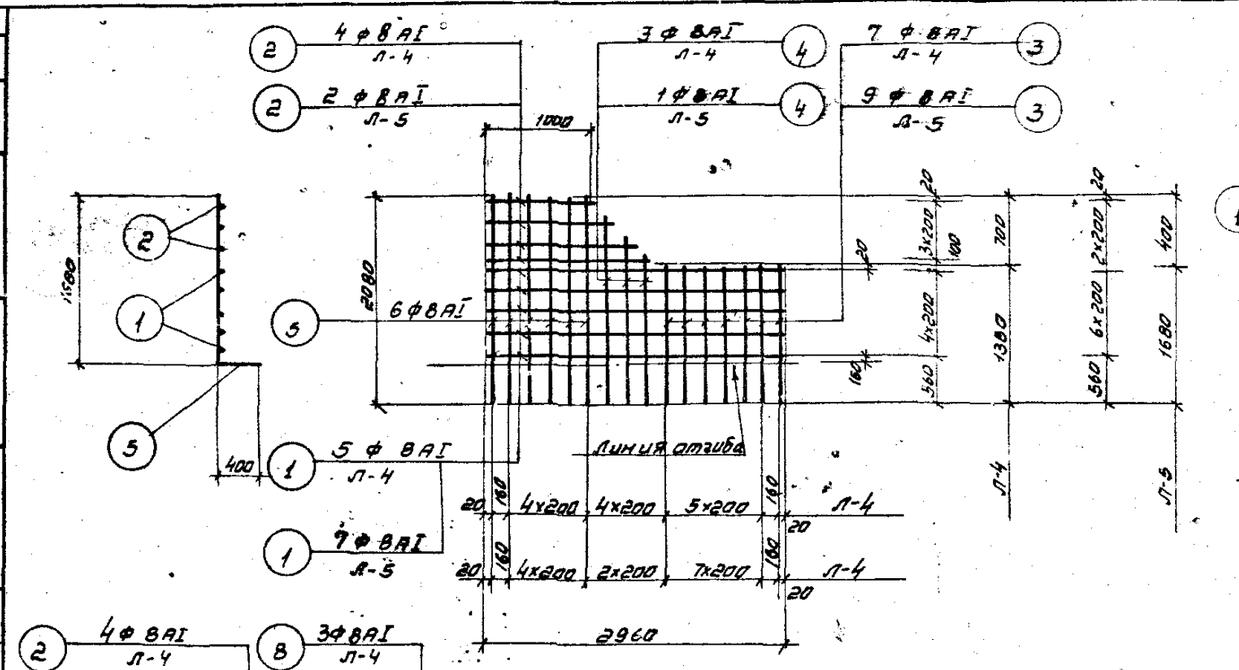

С-1 / штук -2/

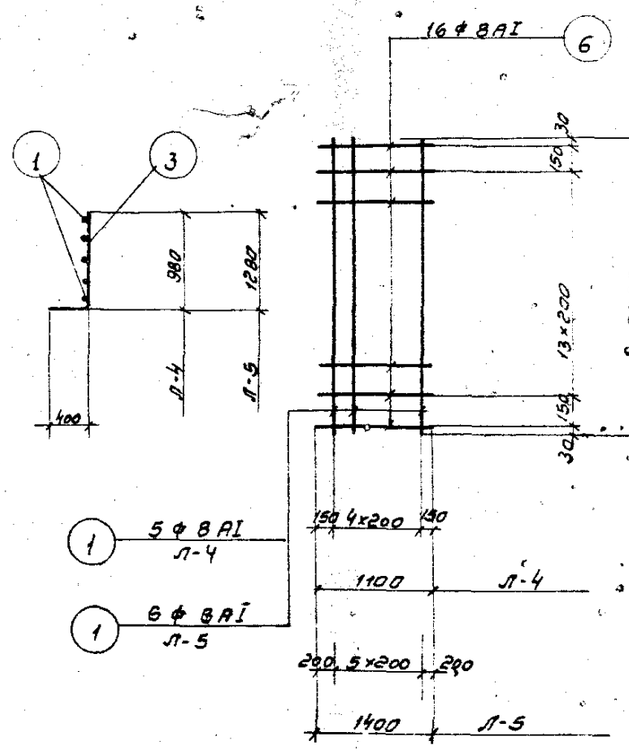

С-2 / штук -2/

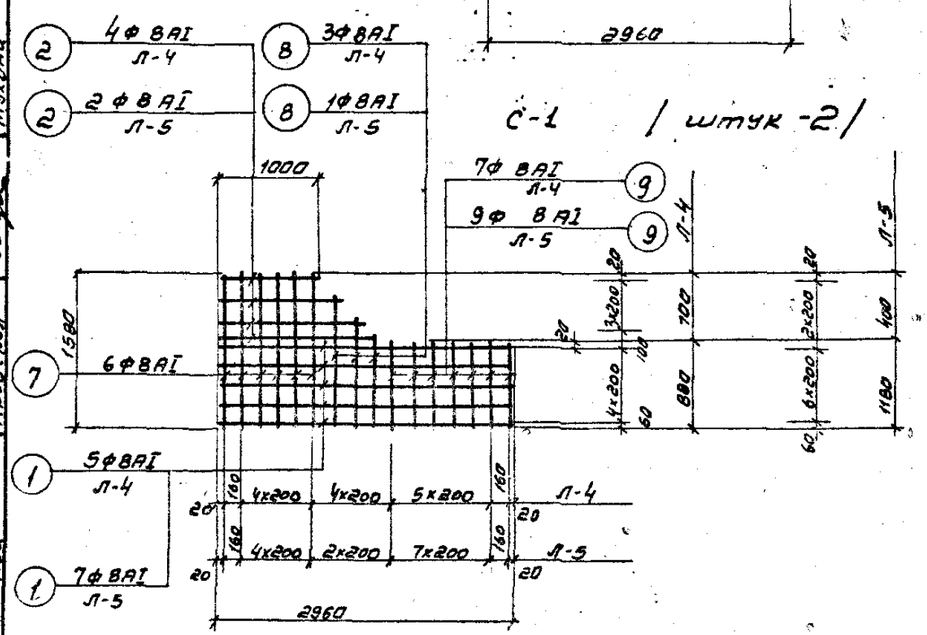

С-3 / штук -2/

Примечания:

1. Совместно с данным смотрите листы АС-4, АС-6
2. Арматурные сетки изготовлять при помощи контактной точечной сварки в соответствии с указаниями СНиП II-В.1-62. и ГОСТ 10922-64.

ТП	Приемные камеры канализационных очистных сооружений	Серия 4 902-3
1972	Приемная камера ПК-1-60. 70. 80. 90 Лоток Л-4, Л-5. Арматурные сетки	Альбом III / Лист АС-5

Инв. №

Гострой СССР
СОЮЗВОДОКАНАЛПРОЕКТ
г. Москва

Нач. отдела — Андрианов
Рук. бригады — Хрусталева
Рук. группы — Симиренко
Исполнитель — Лоткина
Проверил — Мухина

Инв. № подл.

Спецификация арматуры на 1 элемент

Марка элемента	Марка сетки	NN поз.	Эскиз	ф мм	Длина мм	Количество штук. в 1 сетке	Количество штук. в 1 элементе	Общая длина м	ф мм	Выборка арматуры на 1 элемент. Общая длина м	Вес кг
1	2	3	4	5	6	7	8	9	10	11	12
Л-4 Лоток	С-1 штук-2	1	2960	8AI	2960	5	10	29,6	8AI	261	103,1
		2	1000-1620	8AI	ср 1310	4	8	10,5	16AI	6	9,5
		3	1380	8AI	1380	7	14	19,3	10AII	42	26,0
		4	1900-1480	8AI	ср 1690	3	6	10,1		Всего	138,6
		5	2080	8AI	2080	6	12	25,0			
	С-2 штук-2	1	2960	8AI	2960	5	10	29,6			
		6	1100	8AI	1100	16	32	35,2			
	С-3 штук-2	1	2960	8AI	2960	5	10	29,6			
		2	1000-1620	8AI	ср 1310	4	8	10,5			
		7	1580	8AI	1580	6	12	19,0			
		8	1400-980	8AI	ср 1190	3	6	7,1			
		9	880	8AI	880	7	14	12,3			
	Отдельные стержни	10	150 45° 300 150	8AI	720	—	32	23,0			
		11	80 580 580	16AI	1480	—	4	5,9			
		12	150 400	10AII	550	—	32	17,6			
		13	600 150	10AII	750	—	32	24,0			

9

1	2	3	4	5	6	7	8	9	10	11	12
Л-5 Лоток	С-1 штук-2	1	2960	8AI	2960	7	14	41,4	8AI	296	116,9
		2	1000-1220	8AI	ср 1110	2	4	4,4	16AI	6	9,5
		3	1680	8AI	1680	9	18	30,2	10AII	42	26,0
		4	1900	8AI	1900	1	2	3,8		Всего	152,4
		5	2080	8AI	2080	6	12	25,0			
	С-2 штук-2	1	2960	8AI	2960	6	12	35,6			
		6	1400	8AI	1400	16	32	44,8			
	С-3 штук-2	1	2960	8AI	2960	7	14	41,4			
		2	1000-1220	8AI	ср 1110	2	4	4,4			
		7	1580	8AI	1580	6	12	19,0			
		8	960	8AI	960	1	2	1,9			
		9	1180	8AI	1180	9	18	21,2			
	Отдельные стержни	10	150 45° 300 150	8AI	720	—	32	23,0			
		11	80 580 580	16AI	1480	—	4	5,9			
		12	150 400	10AII	550	—	32	17,6			
		13	600 150	10AII	750	—	32	24,0			

Примечание:

Совместно с данным смотрите листы АС-4, АС-5.

ТП 1972г	Приемные камеры канализационных очистных сооружений. Приемная камера ПК-1-60, 70, 80, 90. Лоток Л-4, Л-5. Спецификация арматуры.	Стадия Т.902-3	Альбом III / Лист АС-6

г. Москва

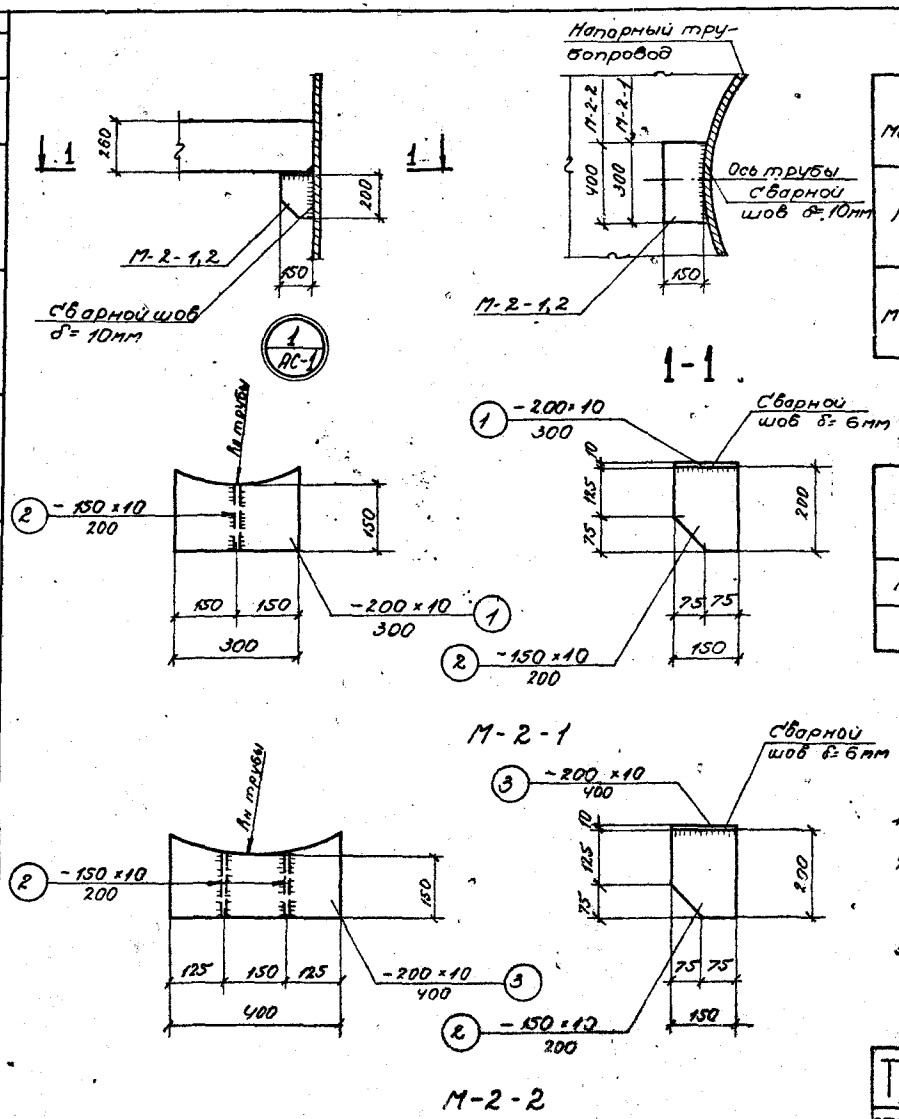

Спецификация стали на одну отправочную марку

Марка	№№ поз.	Профиль	Длина мм	Кол-во шт.	Вес кг Детали	Вес кг Всех	Вес кг Марки	Примечания
М-2-1	1	−200×10	300	1	4.71	4.71	7.07	
	2	−150×10	200	1	2.36	2.36		
М-2-2	3	−200×10	400	1	6.28	6.28	11.0	
	2	−150×10	200	2	2.36	4.72		

Выборка марок

Марка камеры	Марка детали	Количество штук	Общий вес, кг
ПК-1-60,70	М-2-1	4	28.3
ПК-1-80,90	М-2-2	4	44.0

Примечания:

1. Совместно с данным смотрите лист АС-1.
2. Сварку производить электродами Э-42 ГОСТ 9467-60.
3. Металлические детали М-2-1, М-2-2 окрасить эмалью ПХВ по грунту ХС-010

ТП	Приемные камеры канализационных очистных сооружений при напорном поступлении сточных вод.	Серия 4902-3
1972г	Приемная камера ПК-1-60,70,80,90. Узел „1". Металлическая деталь М-2-1,2	Альбом III, Лист АС-7

Госстрой СССР
СОЮЗВОДОКАНАЛПРОЕКТ
г. Москва

Нач. отдела	Андрианов	Проверил	Мухина
Рук. бригады	Хрусталева		
Рук. группы	Симиренко		
Ст. инженер	Ширинская		
Исполнитель	Феоктистова		

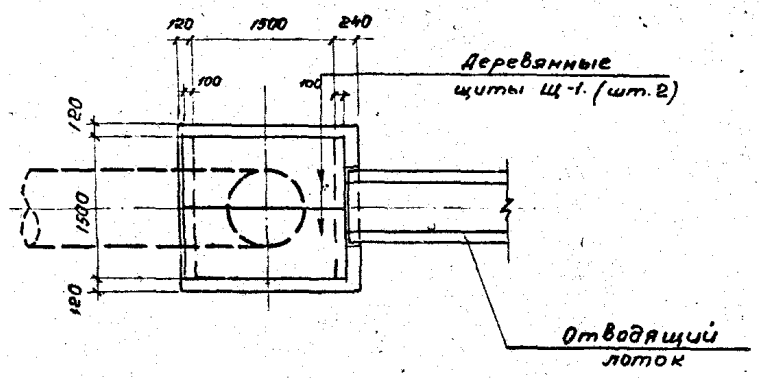

План раскладки деревянных щитов

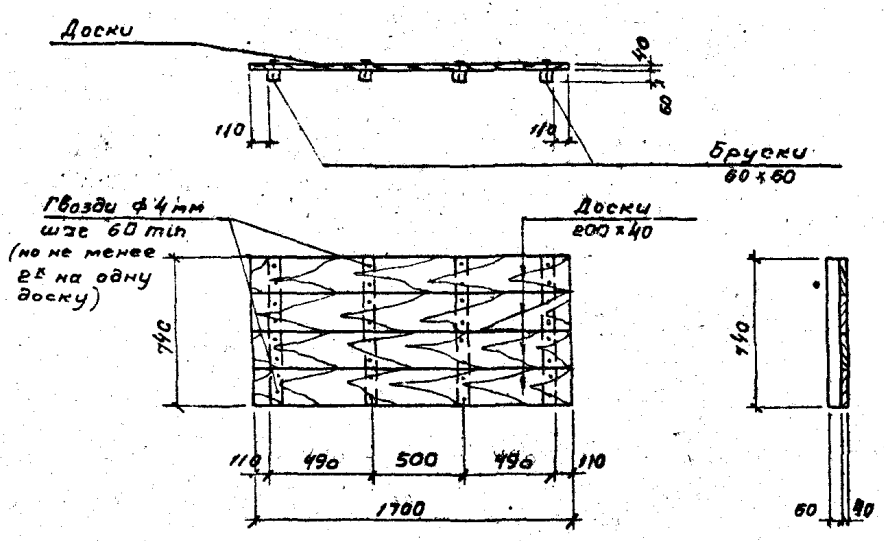

Щит Щ-1

Расход материалов на съемный щит

Марка щита	Наименование элемента	Сечение мм	Длина мм	Количество штук	Объем м³	Примечания
Щ-1 (штук 2)	Доски	200×40	1700	4	0.055	
	Бруски	60×60	740	4	0,012	
	Гвозди	ф4	80	64	—	

Примечания:

1. Совместно с данным смотрите лист АС-1
2. Расход древесины на покрытие камеры -0,13 м³

ТД	Приемные камеры канализационных очистных сооружений при напорном поступлении сточных вод.	Серия 4.902-3	
1972г	Приемная камера ПК-1-60, 70, 80, 90 Деревянные щиты покрытия	альбом III	Лист АС-8

Инв. №

Нач. отдела — Андрианов
Рук. бригады — Хрусталева
Рук. группы — Симиренко
Исполнитель — Феактистова
Проверил — Нухина

Госстрой СССР
СОЮЗВОДОКАНАЛПРОЕКТ
г. Москва

5003
3
К 117

Госстрой СССР
Тбилисский филиал
ЦИТП
Типовой проект /серия/
№ 4-902-3 6.3
Заказ № 1252
Цена 0 руб. 96 коп.
Тираж 150
Дата "9" X 1989г.

gost.e-ecolog.ru