ТИПОВЫЕ КОНСТРУКЦИИ
ИЗДЕЛИЯ И УЗЛЫ ЗДАНИЙ И СООРУЖЕНИЙ

СЕРИЯ 5.901-2

ТИПОВЫЕ ДЕТАЛИ СИСТЕМ ВОДОСНАБЖЕНИЯ И КАНАЛИЗАЦИИ ДЛЯ ЛЕЧЕБНО-ПРОФИЛАКТИЧЕСКИХ УЧРЕЖДЕНИЙ

ВЫПУСК I

УСТАНОВОЧНЫЕ ЧЕРТЕЖИ И ТЕХНОЛОГИЧЕСКИЕ СХЕМЫ

Ц 00439

gost.e-ecolog.ru

ТИПОВЫЕ КОНСТРУКЦИИ
ИЗДЕЛИЯ И УЗЛЫ ЗДАНИЙ И СООРУЖЕНИЙ

СЕРИЯ 5.901-2

ТИПОВЫЕ ДЕТАЛИ СИСТЕМ ВОДОСНАБЖЕНИЯ И КАНАЛИЗАЦИИ ДЛЯ ЛЕЧЕБНО-ПРОФИЛАКТИЧЕСКИХ УЧРЕЖДЕНИЙ

ВЫПУСК I

УСТАНОВОЧНЫЕ ЧЕРТЕЖИ И ТЕХНОЛОГИЧЕСКИЕ СХЕМЫ

РАЗРАБОТАН КИЕВСКИМ ФИЛИАЛОМ
ГИПРОНИИЗДРАВ МЗ СССР
ГЛАВНЫЙ ИНЖЕНЕР ФИЛИАЛА ГРАБ Н.М.
ГЛАВНЫЙ СПЕЦИАЛИСТ ВК ГОРОХОВСКАЯ Л.М.

УТВЕРЖДЕН ГОСГРАЖДАНСТРОЕМ
ПРИКАЗ ОТ 28.02.1987 г. № 28
ВВЕДЕН В ДЕЙСТВИЕ 1.06.1987 г.

Ц 00439

Содержание альбома

Лист	Наименование	Стр.	Примечание
	Титульный лист	1	
	Содержание альбома	2	
	Содержание альбома	3	
	Пояснительная записка	4	
	Установка умывальника хирургического с локтевым смесителем	5	
	Установка умывальника хирургического с ножным поворотным рычагом	6	
	Установка душевой кабины	7	
	Установка гигиенического душа	8	
	Установка унитаза со смывным краном для психиатрических больниц.	9	
	Установка унитаза со смывным краном и кнопочным пуском. Вариант размещения крана в нише - для кожных и венерологических отделений и психиатрических больниц.	10	
	Присоединение кнопочного пуска к смывному крану при размещении крана в кожухе - для кожных и венерологических отделений и психиатрических больниц	11	

продолжение

Лист	Примечание	Стр.	Примечание
	Установка ванны керамической ангобированной со смесителем на колонках ф 25мм Схема присоединения к приливу ванны.	12	
	Подстолье для керамической ванны. План, разрезы.	13	
	Специальное устройство для размещения труб-подводок к лечебным ваннам.	14	
	Установка унитазов с автоматическим смывным бачком	15	
	Автоматический смывной бачок	16	
	Установка бака для промывки фильтров кондиционеров УКВ-28	17	
	Установка бака емкостью 2,0м³	18	
	Установка бака емкостью 3,0 м³	19	
	Поливочный кран со смесителем.		
	Установка прочистки в лючке.	20	
	Установка электрозадвижки ф 100 мм в приямке.	21	
	Охладитель пара.	22	
	Установка группового смесителя для умывальников в психиатрических больницах.	23	
	Смесители для бассейна (тип N1, N2, N3)	24	

продолжение

Лист	Наименование	Стр.	Примечание
	Трап для грязелечебницы	25	
	Установка гипсоотстойника стационарного.	26	
	Установка гипсоотстойника перекидного.	27	
	Схема водоснабжения и канализации баков обработки. рентгенограмм.	28	
	Установка для обеззараживания воды в малых лечебных бассейнах (вариант 1).	29	
	Схема дезинфекции бассейна	30	
	Установка для обеззараживания воды в малых лечебных бассейнах (вариант 2).	31	
	Схема обвязки установки	31	
	Установка для обеззараживания воды в малых лечебных бассейнах (вариант 2). План. Разрезы.	32	
	Установка для обеззараживания воды в малых лечебных бассейнах (вариант 2). Детали.	33	
	Установка для обеззараживания воды в малых лечебных бассейнах (вариант 2). Узлы I, II.	34	

Инв.№подл. | Подпись и дата | Взам.инв.№

Н.контр.	Гороховская	5.901 - 2	
Гл.спец.То	Корнсова		
Нач.АСМ	Коляденко	Пояснительная записка	Стадия Р; Лист 1; Листов 3
Гл.спец.АСМ	Гороховская		ГИПРОНИЗДРАВ Киевский филиал
Ст. инж.	Хазановская		

Продолжение

Обозначение	Наименование	Стр.	Примечание
ЛП04.001.000	Гипсоотстойник перекидной	35	
ЛП05.001.000	Бачок		
ЛП05.001.001	Кронштейн		
ЛП04.001.000СБ	Гипсоотстойник перекидной.	36	
	Сборочный чертеж		
ЛП05.001.000СБ	Бачок	37	
	Сборочный чертеж		
ЛП06.001.000СБ	Патрубок	38	
	Сборочный чертеж		
ЛП07.001.001	Труба		
ЛП07.001.002	Труба		
ЛП07.001.004	Обвязка	39	
ЛП07.001.005	Перегородка		
ЛП07.001.006	Перегородка		
ЛП07.001.007	Стенка передняя		
ЛП07.001.008	Дно	40	
ЛП07.001.009	Ручка		
ЛП05.001.001СБ	Кронштейн	41	
	Сборочный чертеж		
ЛП07.001.011	Стенка	42	
ЛП07.001.012	Уголок		
ЛП07.001.13	Уголок		
ЛП07.001.14	Уголок		
ЛП07.001.15	Штырь	43	
ЛП07.001.16	Уголок		
ЛП07.001.19	Подвеска		

Продолжение

Обозначение	Наименование	Стр.	Примечание
ЛП05.001.002	Сетчатый фильтр	44	
ЛП05.001.003	Корпус		
ЛП05.001.004	Фильтр		
ЛП05.001.005	Крышка		
ЛП05.001.002СБ	Сетчатый фильтр	45	
	Сборочный чертеж		
ЛП05.001.003СБ	Корпус		
	Сборочный чертеж	46	
ЛП07.001.025	Цилиндр		
ЛП07.001.021	Фланец	47	
ЛП07.001.024	Патрубок		
ЛП07.001.028	Кольцо		
ЛП05.001.004	Фильтр		
	Сборочный чертеж		
ЛП05.001.005СБ	Крышка	48	
	Сборочный чертеж		
ЛП07.001.036	Обод		
ЛП05.001.006СБ	Затвор		
	Сборочный чертеж		
ЛП05.001.006	Затвор	49	
ЛП05.001.007	Захват подвижный		
ЛП05.001.008СБ	Захват. Сборочный. чертеж		
ЛП07.001.042	Стержень		
ЛП05.001.007.СБ	Захват подвижный	50	
	Сборочный чертеж		
ЛП07.001.040	Шпонка		
ЛП07.001.043	Шайба		
ЛП07.001.046	Втулка		

Продолжение

Обозначение	Наименование	Стр.	Примечание
ЛП05.001.008	Захват	51	
ЛП07.001.020	Прокладка		
ЛП07.001.041	Винт		
ЛП07.001.048	Упор		
ЛП07.001.022	Фланец	52	
ЛП07.001.026	Патрубок		
ЛП07.001.027	Дно		
ЛП07.001.030	Диафрагма		
ЛП07.001.029	Ребро	53	
ЛП07.001.037	Лист		
ЛП07.001.038	Плита		
ЛП07.001.039	Ручка		
ЛП07.001.031	Кольцо	54	
ЛП07.001.032	Дно		
ЛП07.001.033	Цилиндр		
ЛП07.001.035	Обойма		
ЛП07.001.044	Гайка	55	
ЛП07.001.047	Захват		
ЛП07.001.049	Крюк		
ЛП07.001.050	Щека		

Инв. № подл. | Подпись и дата | Взам. инв. №

Н.контр.	Гороховская			5. 901 - 2
Гл.спец.ТО	Корзсова			Пояснительная записка
Нач.АСМ	Коляденко			
Гл.спец.АСМ	Гороховская			
Ст.инж.	Хазановская			

Стадия	Лист	Листов
Р		1

ГИПРОНИИЗДРАВ
Киевский филиал

Альбом „Типовые детали систем водоснабжения и канализации для лечебно-профилактических учреждений" разработан по заданию Управления инженерного оборудования населенных мест Госгражданстроя и Министерства здравоохранения от 1 августа 1986 г.

Альбом разработан с целью унификации типовых деталей систем водоснабжения и канализации для лечебно-профилактических учреждений; сокращения объемов проектной документации; повышения производительности труда и качества проектов.

Типовые детали разработаны с учетом научно-технических достижений в строительстве.

В альбоме представлены установочные чертежи сантехнического оборудования лечебно-профилактических и общественных учреждений.

В помещениях для приготовления гипса необходимо предусматривать установку гипсоотстойника.

В выпуске предложено два варианта гипсоотстойника: стационарный, расположенный рядом с умывальником и перекидной, расположенный непосредственно под умывальником.

Сточные воды из помещений грязевых процедур, грязевой кухни, помещений мойки и сушки простыней, холстов, брезентов и из помещений для хранения и регенерации грязи отводятся через трап. В выпуске предложен установочный чертеж трапа для грязелечебниц.

Разработан чертеж размещения электрозадвижки ф100мм в приямке. Узлы канализации предусмотрены из пластмассовых труб.

В выпуске представлены установочные чертежи и схемы установки для обеззараживания воды для малых лечебных бассейнов.

Предложены два варианта:

для приготовления раствора для дезинфекции применяется сухой реагент и раствор гипохлорита натрия.

Разработано два варианта подачи раствора реагента в бассейны – насосом-дозатором и эжектором.

Представлены чертежи сетчатого фильтра, устанавливаемого в системе рециркуляции лечебных бассейнов.

Разработаны устройства для размещения труб-подводок к лечебным ваннам, установочный чертеж ангобированной ванны для водолечебниц.

Предложены чертежи смесителей для бассейна:

N1 - для бассейнов объемом от 30 до 80 м³;

N2 - для бассейнов объемом более 80 м³;

N3 - для бассейнов объемом до 30 м³;

Представлена схема водоснабжения и канализации баков обработки рентгенограмм.

Разработаны установочные чертежи сантехнического оборудования для кожных, венерологических отделений и психиатрических больниц.

Предложен чертеж автоматического смывного бачка также рекомендуемый для установки в психиатрических лечебницах.

При использовании в рабочей документации предложенных в выпуске установочных чертежей и схем, учитывать специфику проектируемого объекта и задание технологической части проекта.

				5. 901 - 2			
Гл.контр.	Гороховская			Пояснительная записка	Стадия	Лист	Листов
Гл.спец.тр.	Корнеева				Р	1	1
Гл.спец.ЛСМ	Коляденко				ГИПРОНИИЗДРАВ Киевский филиал		
Гл.спец.ЛСМ	Гороховская						
Ст.инж.	Казановская						

Копир. М. Томаш. 11.00439 4 формат А2

Подпись и дата | Взам. инв. №

Вид А

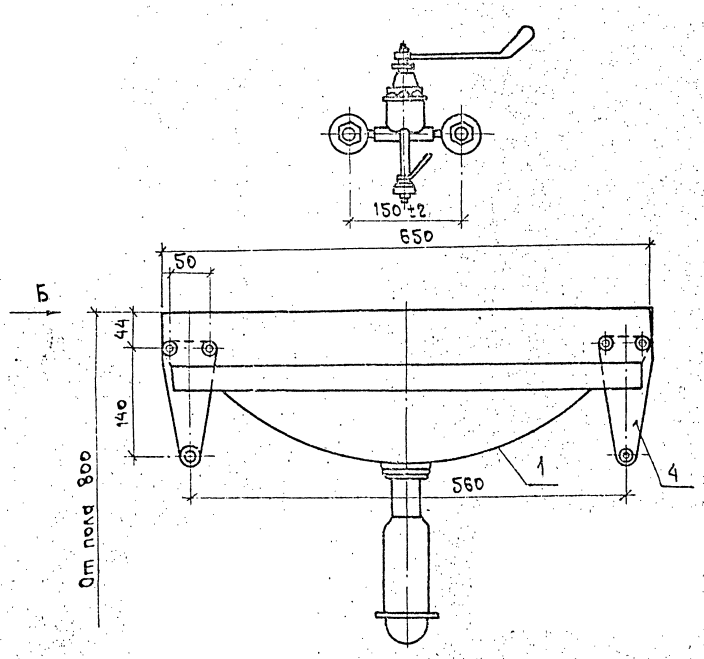

Вид Б

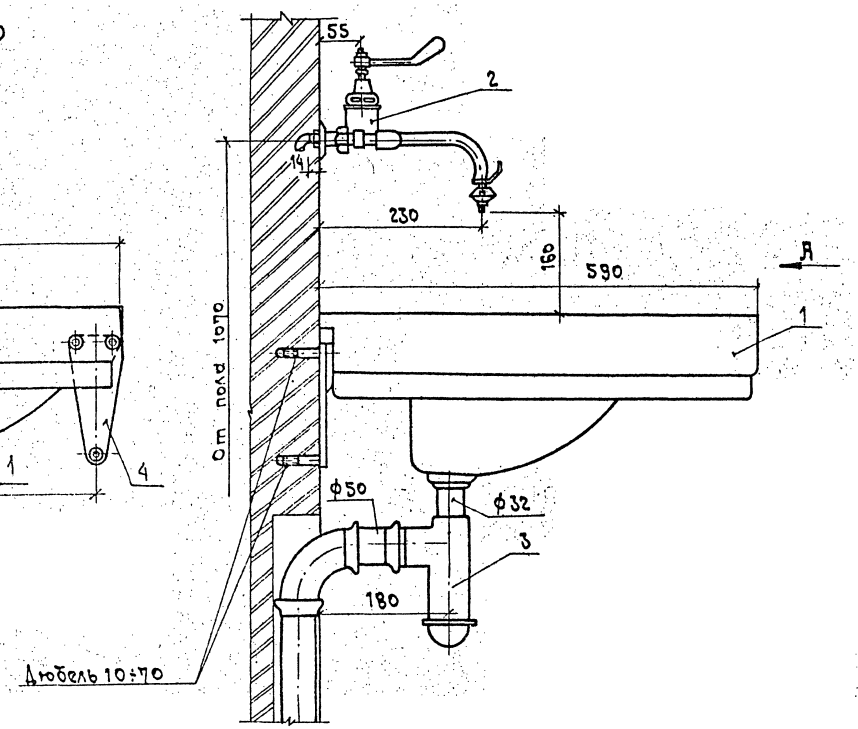

Спецификация
на установку хирургического умывальника с локтевым смесителем

Марка, поз.	Обозначение	Наименование	Кол.	Масса ед.кг	Примечание
1	ТУ21-РСФСР-328-75	Умывальник хирурги-			
		ческий фаянсовый	1	17,0	
2	ГОСТ 25809-83	Смеситель локтевой			
		СМ-УМ-МЛ	1		
3	ГОСТ 23412-79	Сифон бутылочный			
		с выпуском для			
		умывальников с			
		вертикальным			
		отводом СУВП	1		
4	ГОСТ 1153-76*	Кронштейн	2		

1. Размеры в мм.
2. Поставка умывальника в комплекте.
3. При групповой установке хирургических умывальников расстояние между ними 700мм.

Н. контр.	Гороховская		5. 901 - 2		
Гл. спец. ТО	Коржова		Установка умывальника хирургического с локтевым смесителем	Стадия	Масса	Масштаб
Нач. АСМ	Колядченко			Р		1:5
Гл. спец.	Гороховская			Лист	Листов 1
Ст. инж.	Канторович			ГИПРОНИИЗДРАВ Киевский филиал	
Ст. техн.	Семкина				

Копир. М. Фомин. Ц00439 5 Формат А2

Инв. № подл. | Подпись и дата | Взам. инв. №

Вид А

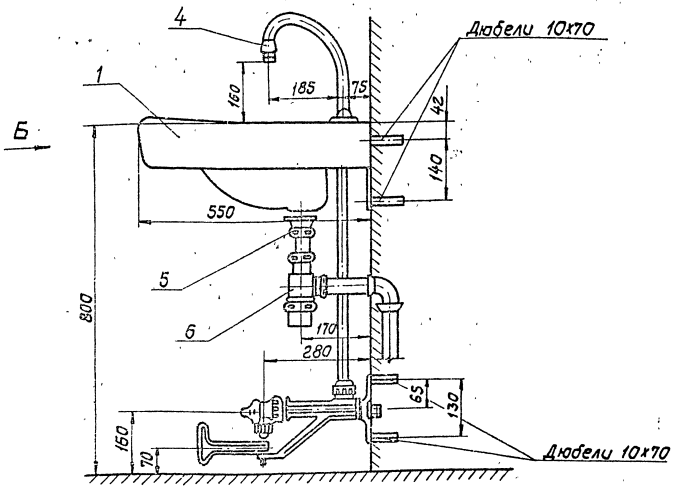

Вид Б

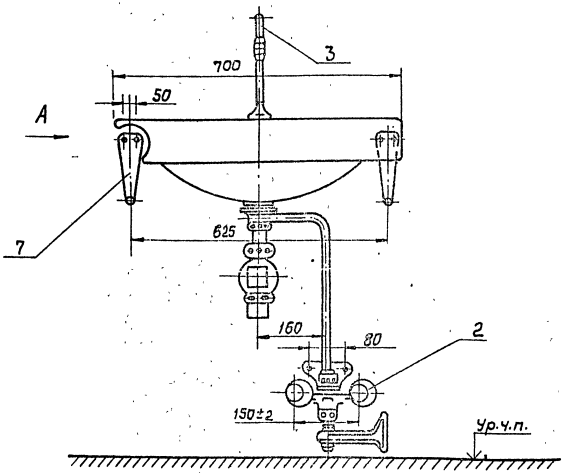

Спецификация
на установку умывальника хирургического с ножным поворотным рычагом

Марка, поз.	Обозначение	Наименование	Кол.	Масса ед., кг	Примечание
1	ТУ 21-РСФСР-328-75	Умывальник хирургический фаянсовый	1		
2		Смеситель с ножным поворотным рычагом	1		
3		Трубка излива	1		
4		Аэратор	1		
5		Выпуск Ф 32	1		
6	ГОСТ 23412-79	Сифон бутылочный с выпуском для умывальников с вертикальным отводом СУВП	1		
7	ГОСТ 1153-76*	Кронштейн	2		

Размеры в мм.
Смеситель с ножным поворотным рычагом изготавливается Казанским механическим заводом „Сантехприбор."

Н.контр.	Гороховская		5. 901 - 2	
Гл.спец.ТО	Коржова		Установка умывальника хирургического с ножным поворотным рычагом	Стадия: Р; Масса: —; Масштаб: б/м
Нач.АСМ-2	Коляденко			Лист · Листов 1
Гл.спец.ВК	Гороховская			ГИПРОНИИЗДРАВ Киевский филиал
Ст.инж.	Казанская			
Техник	Семкина			

Копир. ЦП0439 6 Формат А2

Инв. № подл. | Подпись и дата | Взам. инв. №

Разрез 1-1

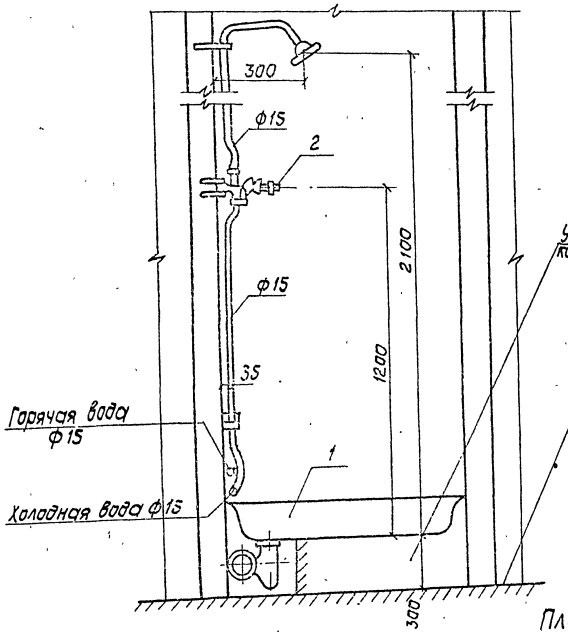

Разрез 2-2

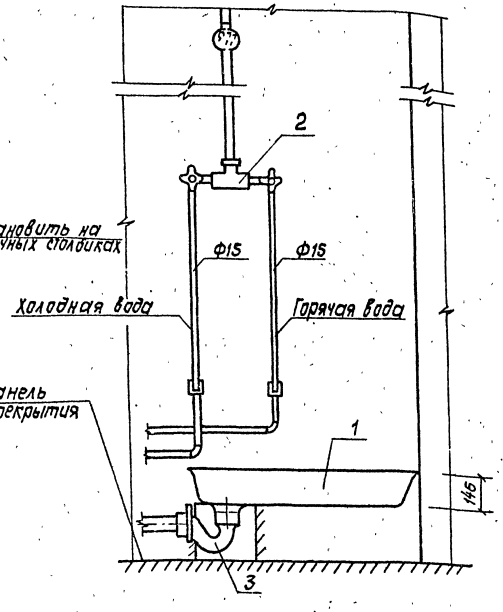

Спецификация
на установку душевой кабины

Марка, поз.	Обозначение	Наименование	Кол.	Масса, ед., кг	Примечание
1	ГОСТ 10161-83	Поддон мелкий чугунный эмалированный	1		
2	ГОСТ 25809-83	Смеситель для душа СМ-Д-ст	1		
3	ГОСТ 23412-79	Сифон для душевого поддона	1		

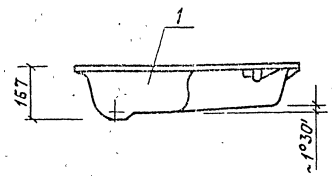

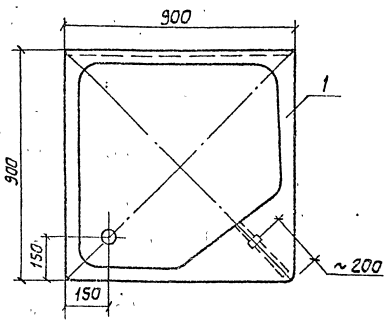

План

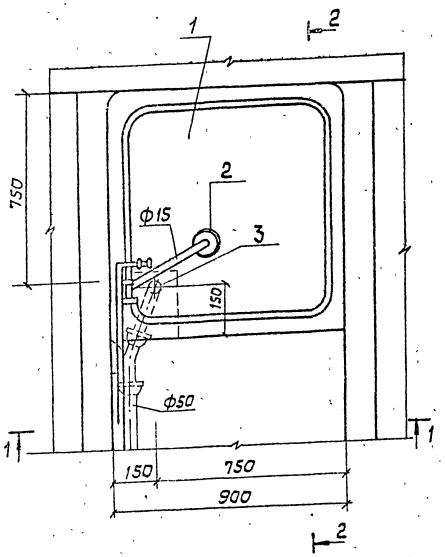

Поддон поставляется в комплекте с устройством для уравнивания потенциалов, патрубком, выпуском, сифоном напольным, прокладками, накидной гайкой и шайбой.

			5.901 - 2			
Н.контр.	Гороховская		Установка душевой кабины	Стадия	Масса	Масштаб
Гл.спец.ТО	Коржова			Р	-	б/м
Нач.АСМ	Коляденко					
Гл.спец.АСМ	Гороховская			Лист	Листов 1	
Ст.инж.	Кантрович			ГИПРОНИИЗДРАВ		
Ст.инж.	Хазановская			Киевский филиал		
Ст.техн.	Семкина					

Копир. 400439 7 Формат А2

Инв.№ подл. | Подпись и дата | Взам.инв.№

Разрез 1-1

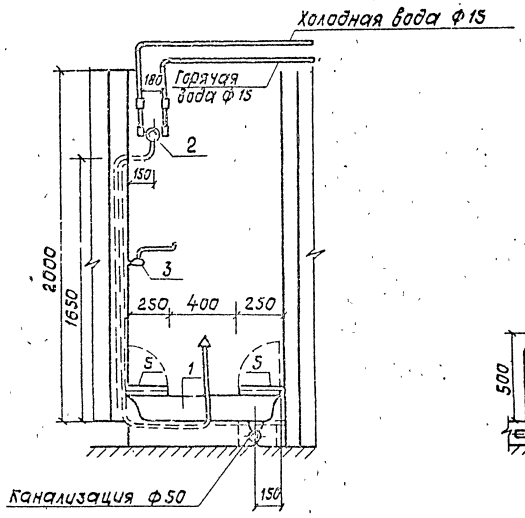

Разрез 2-2

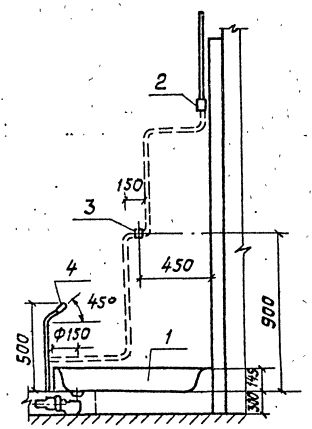

Душевая насадка

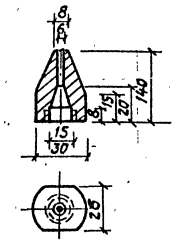

План

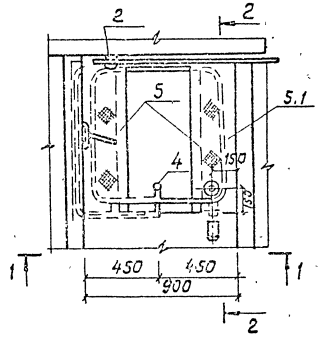

Площадки

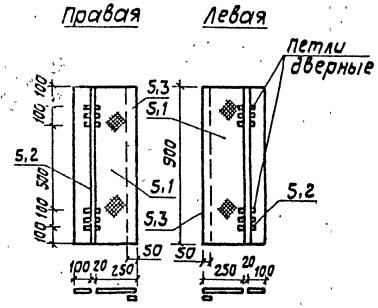

Спецификация на установку гигиенического душа

Марка, поз.	Обозначение	Наименование	Кол.	Масса ед., кг	Примечание
1	ГОСТ 10161-83	Душевой поддон			
		900х900 с выпус-			
	ГОСТ 23412-79	ком и сифоном	1	60.0	
2	ТУ-21-26-153-76	Термосмеситель ТСВБ-50	1	2,83	
3	ГОСТ 25809-83	Смеситель локтевой			
		См-Ум-Мл	1	2,1	
4		Душевая насадка	1	0.04	
5		Площадки под ноги	2	14.60	
5,1		Лист $\frac{Д\text{-}ПН\text{-}5\times250\times900\ ГОСТ\ 9568\text{-}77^*}{В\ Ст3кп2\ ГОСТ\ 535\text{-}79^*}$	2	8,4	
5,2		Полоса $\frac{5\times100\ ГОСТ\ 103\text{-}76^*\ \ell=900}{В\ Ст3кп2\ ГОСТ\ 535\text{-}79^*}$	2	3,53	
5,3		Полоса $\frac{5\times50\ ГОСТ\ 103\text{-}76^*\ \ell=900}{В\ Ст3кп2\ ГОСТ\ 535\text{-}79^*}$	3	2,64	

1. Смеситель локтевой используется как запорное устройство. Для этого из смесителя вынимается излив и вместо него ставится пробка.
2. Душевая насадка может быть изготовлена из меди, латуни, бронзы. Для создания формы струи-фонтанчика выходное отверстие насадки обрабатывается на месте.
3. Площадки под ноги оцинковываются.
4. Поддон установить на кирпичные столбики.

Н. контр.	Гороховская		5.901-2	
Гл. спец. то	Коржова		Установка гигиенического душа	Стадия: Р; Масса; Масштаб: б/м
Нач. АСМ	Коляденко			Лист; Листов 1
Гл. спец. ВК	Гороховская			ГИПРОНИИЗДРАВ Киевский филиал
Ст. инж.	Канторович			
Ст. техн.	Семкина			

Инв. № подл. | Подпись и дата | Взам. инв. №

Копир. 400439 8 Формат А2

Разрез 1-1

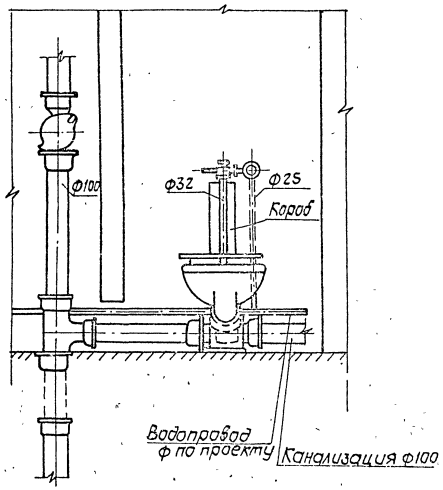

Разрез 2-2

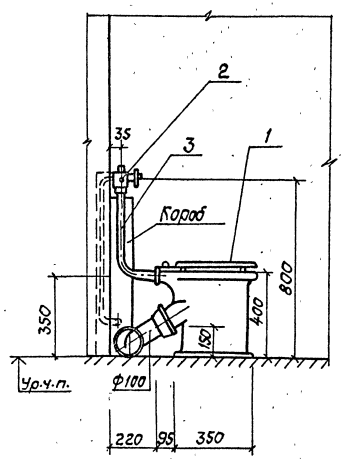

Спецификация
на установку унитаза со смывным краном

Марка, поз.	Обозначение	Наименование	Кол.	Масса ед.,кг	Примечание
1	ГОСТ 22847-85	Унитаз тарельчатый			
		с косым выпуском			
		фаянсовый Т-КВ-1	1	13,5	
2	ГОСТ 11614-72*	Кран смывной			
		полуавтоматичес-			
		кий марки КР/41	1		
3		Труба 32х3,2	1		смыв-
		ГОСТ 3262-75*			ная
				•	

План

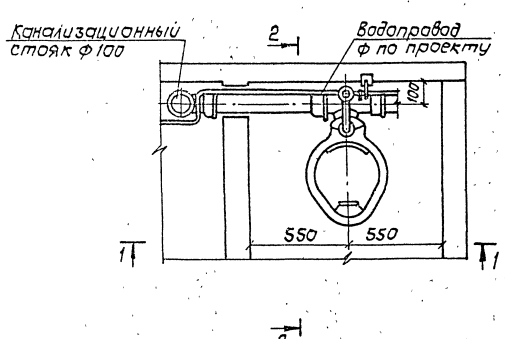

Размеры в мм.

					5.901-2		
					Установка унитаза со смывным краном для психиатрических больниц	Стадия	Лист	Листов
						Р	—	6/м
Н.контр.	Прохоровская					Лист		Листов 1
Гл.спец.ТО	Коржова					ГИПРОНИИЗДРАВ Киевский филиал		
Нач.АСМ	Колодченко							
Гл.спец.АСМ	Прохоровская							
Ст.инж.	Хазановская							
Ст.техн	Семкина							

Копир. Формат А2

ЦП 0439 · 9

Инв.№ подл. | Подпись и дата | Взам.инв.№

Вид А

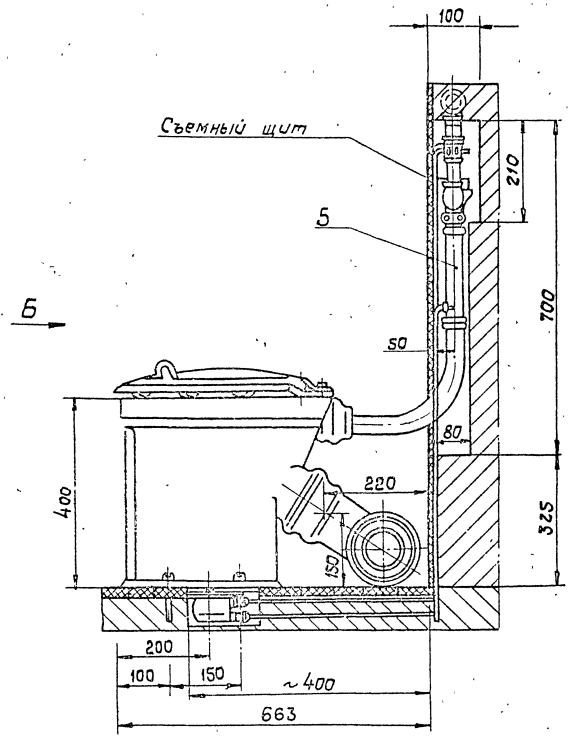

Вид Б

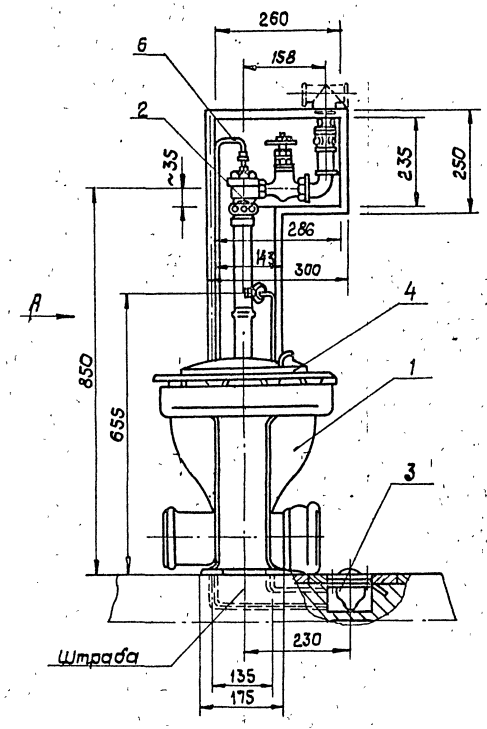

Спецификация
на установку унитаза со смывным краном и кнопочным пуском

Марка, поз.	Обозначение	Наименование	Кол.	Масса ед., кг	Примечание
1	ГОСТ 22847-85	Унитаз тарельчатый			
		с косым выпуском			
		фаянсовый Т-КВ-I	1		
2		Кран смывной для			
		гидропуска			
3		Пуск кнопочный	1		
4		Сидение для унита-			
		за пластмассовое	1		
5		Труба 32х3,2 ГОСТ 3262-75	1		
6		Трубки к педаль-			
		ному пуску	2		

1. Размеры в мм.
2. Завод изготовитель смывного крана с кнопочным пуском – Тульский завод „Красный Октябрь".

Н. контр.	Гороховская		
Гл. спец. ТО	Корякова		
Нач. АСМ	Коляденко		
Гл. спец. В.К.	Гороховская		
Ст. инж-с	Канторович		
Ст. инж.	Хазановская		
Ст. техн.	Семкина		

5. 901 - 2

Установка унитаза со смывным краном и кнопочным пуском. Вариант размещения крана в нише для кожных и венерологических отделений и психиатрических больниц

Стадия	Масса	Масштаб
Р	-	б/м

Лист | Листов 1

ГИПРОНИИЗДРАВ Киевский филиал

Копир. Ц00439 10 Формат А2

Инв. № подл. | Подпись и дата | Взам. инв. №

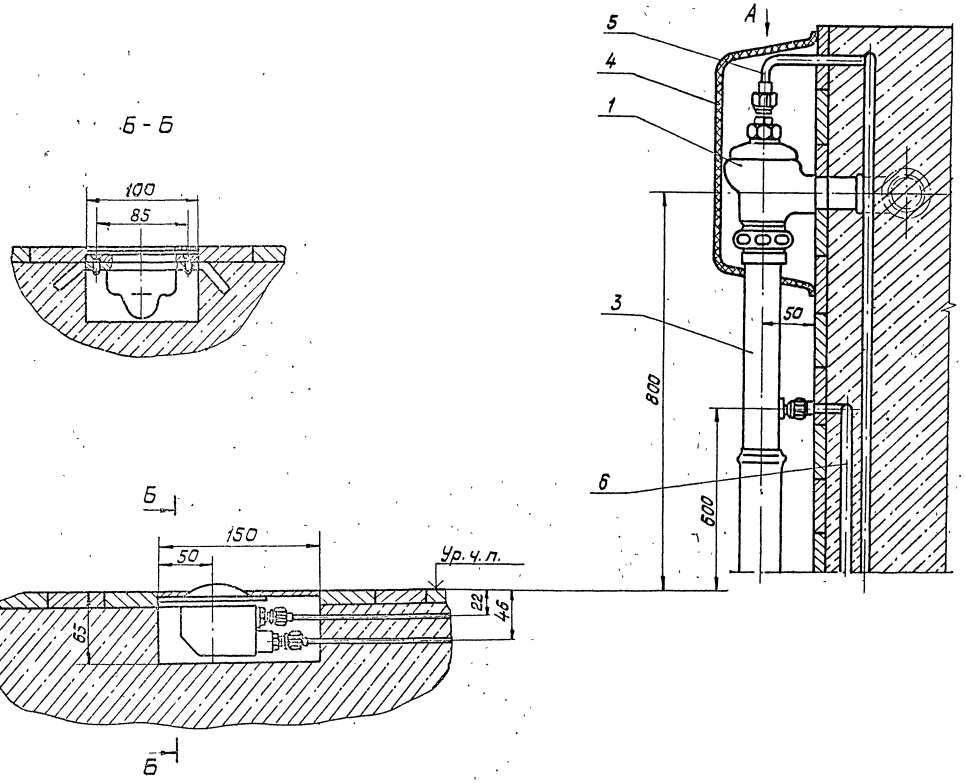

Спецификация
на присоединение кнопочного пуска к смывному крану

Марка, поз.	Обозначение	Наименование	Кол.	Масса ед., кг	Примечание
1		Кран смывной для			
		гидропуска	1		
2		Пуск кнопочный	1		
3		Труба смывная	•		
		латунная хроми-			
		рованная	1		
4		Кожух	1		
5		Трубка соедини-			
		тельная верх-			
		няя	1		
6		Трубка соедини-			
		тельная нижняя	1		

1. Кнопочный пуск предназначается для подачи воды от смывного крана к унитазу.
2. Размеры в мм.
3. Завод - изготовитель смывного крана с кнопочным пуском – Тульский завод „Красный Октябрь".

Техническая характеристика кнопочного пуска

Материал - чугун, латунь
Справочный вес, кг - 2,23

Н. контр.	Гороховская		
Гл. спец. тр.	Коржова		
Нач. АСМ	Коляденко		
Гл. спец. ВК	Гороховская		
Ст. инж.	Казановская		
Техник	Семкина		

5. 901 - 2

Присоединение кнопочного пуска к смывному крану при размещении крана в кожухе для кожных и венерологических отделений и психиатрических больниц.

Стадия	Масса	Масштаб
Р	–	б/м
Лист	Листов 1	

ГИПРОНИИЗДРАВ Киевский филиал

Копир. 400439 11 Формат А2

Инв. № подл. | Подпись и дата | Взам. инв. №

Установка ванны керамической ангобированной

Вид А

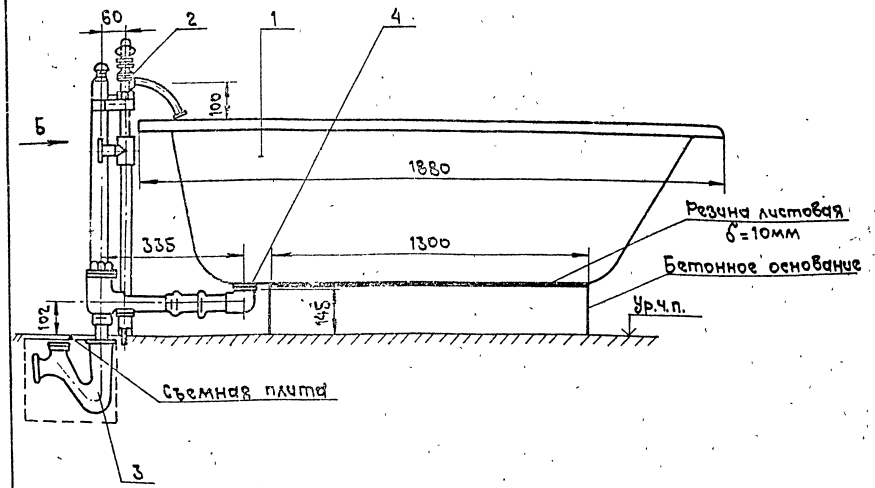

Вид Б

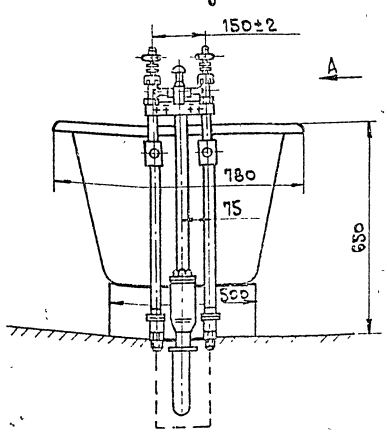

Состав комплекта

Марка поз.	Наименование	Кол.	Примечание
1	Ванна керамическая		
	ангобированная	1	
2	Смеситель на колонках		
	ф25 медицинских		
	ванн с колонкой	1	
3	Сифон чугунный ф50	1	
4	Выпуск для ванн латунный	1	

1. Предназначается для принятия процедур в разных лечебных водах (углекислых, хвойных, родоновых и других).
2. Область применения: водолечебные отделения больниц, бальнеологических лечебниц, санаториев.
3. Смеситель на колонках ф25 изготавливается индивидуально.

Схема присоединения к приливу чугунной ванны проводника, уравнивающего электрические потенциалы

Общий вид

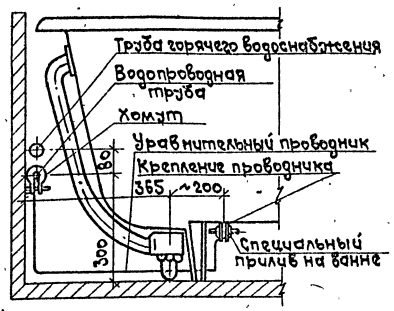

Спецификация

на проводник, уравнивающий электрические потенциалы

Марка, поз.	Обозначение	Наименование	Кол.	Масса ед., кг	Примечание
1		Лента стальная ГОСТ 503-81* Заготовка 15×36	2		Наконечник
2		Лента стальная ГОСТ 503-81* Заготовка 4×91	1		Хомут
3	ГОСТ 14035-78	Проволока стальная ф5	100		
4	ГОСТ 7798-70*	Болт М6×1×20	1		
5	ГОСТ 5915-70*	Гайка М6×1×20	2		
6	ГОСТ 11371-78	Шайба под болт ф6	4		
7	ГОСТ 11371-78	Шайба наружная			
		под болт ф6	2		
8	ГОСТ 7798-70*	Болт М6×1×40	1		

Указания по монтажу.

1. Контактные поверхности ванн и труб должны быть зачищены до металлического блеска и покрыты тонким слоем вазелина.
2. Крепление наконечника к стальной проволоке осуществляется сваркой. Проволока с приваренными деталями оцинковывается.
3. Хомут крепится на трубе холодного водоснабжения около ванны.
4. Наконечники присоединяются к специальному приливу, предусмотренному в новых ваннах.
5. Впредь до получения ванн со специальным приливом, осуществлять соединение корпусов ванн с водопроводными трубами следующим образом:

а) при установке ванн на жел.бет. подставки путем крепления проводника болтом к одному из ушков на ванне;

б) при установке ванн на ножки- креплением проводника болтом к приливу, предназначенному для облицовочной панели или винтом к одному из ушков на ванне; Крепление проводника может быть также осуществлено приваркой его к корпусу ванны или другими способами согласованными с местными органами Государственной инспекции по энергетическому надзору.

Н.контр.	Горбатовский		
Гл.спец.тр.	Корзакова		
Нач.ДСМ	Колядченко		
Гл.спец.	Гуртовская		
Ст.инж.	Канторович		
Инж.	Розенблюм		

5. 901 - 2

Установка ванны керамической ангобированной со смесителем на колонках ф25мм. Схема присоединения к приливу ванны.

Стадия	Масса	Масштаб
Р		б/м

Лист | Листов 1

ГИПРОНИИЗДРАВ Киевский филиал

Копир. М. Долгов, 400439 12 Формат А2

Инв. № подл. | Подпись и дата | Взам. инв. №

Подстолье для керамической ванны

План

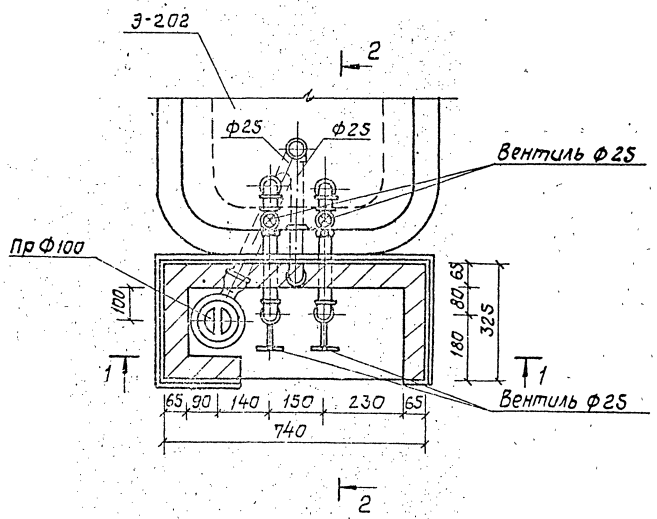

Разрез 2-2

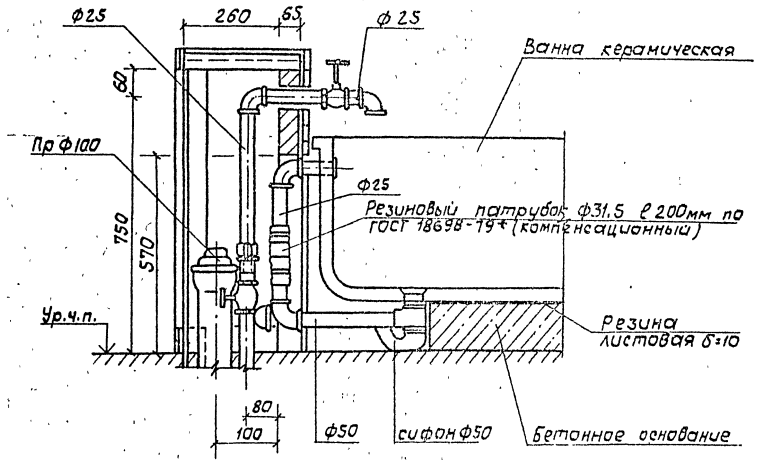

Разрез 1-1

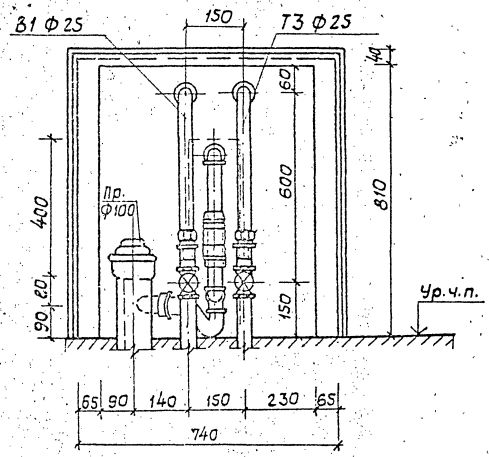

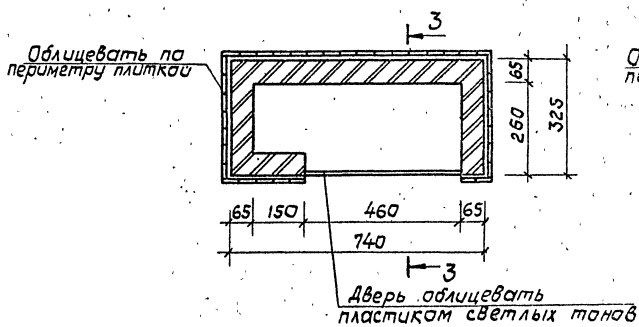

Разрез 3-3

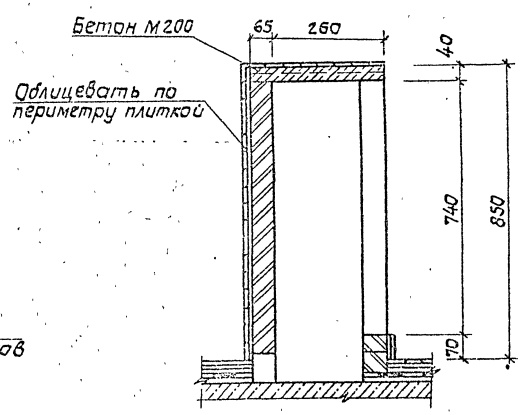

				5. 901 - 2			
				Подстолье для керамической ванны	Стадия	Масса	Масштаб
					Р	—	1:10
Н. контр.	Гороховская				Лист	Листов 1	
Гл. спец. ТО	Корзнова						
Нач. АСМ	Коляденко			План, разрезы.	ГИПРОНИИЗДРАВ Киевский филиал		
Гл. спец. АСМ	Гороховская						
Ст. инж.	Хазановская						

Копир. ЦД0439-13 Формат А2

Инв. № подл. | Подпись и дата | Взам. инв. №

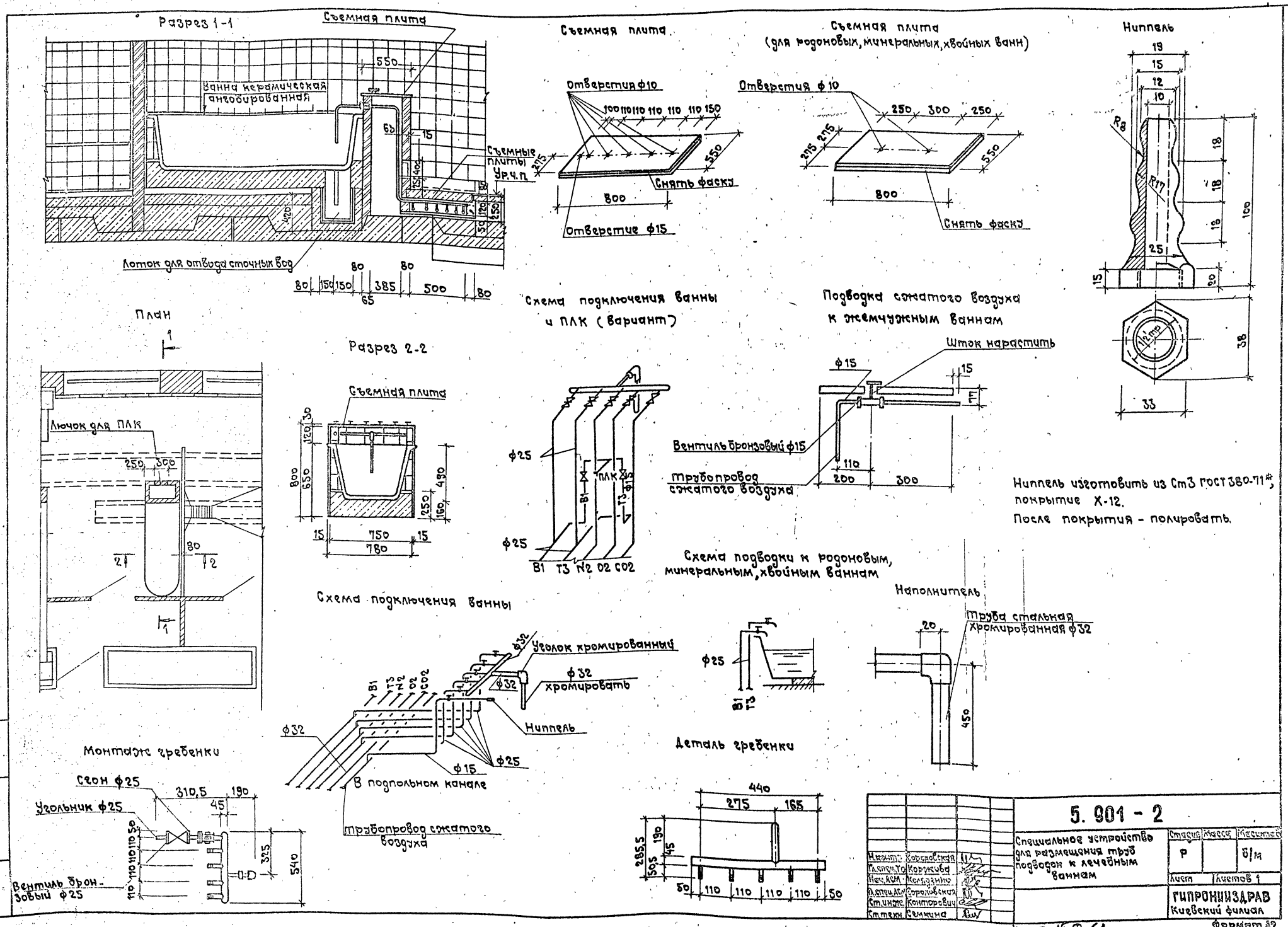
Разрез 1-1
Съемная плита
Ванна керамическая ангобированная
Съемные плиты
Ур.ч.п.
Лоток для отвода сточных вод
Съемная плита
Отверстия ф10
Снять фаску
Отверстие ф15
Съемная плита (для родоновых, минеральных, хвойных ванн)
Отверстия ф10
Снять фаску
Ниппель
План
Лючок для ПЛК
Разрез 2-2
Съемная плита
Схема подключения ванны и ПЛК (вариант)
Подводка сжатого воздуха к жемчужным ваннам
Шток нарастить
Вентиль бронзовый ф15
Трубопровод сжатого воздуха
Ниппель изготовить из Ст3 ГОСТ 380-71*, покрытие Х-12.
После покрытия - полировать.
Схема подводки к родоновым, минеральным, хвойным ваннам
Схема подключения ванны
Уголок хромированный
ф32 хромировать
Ниппель
В подпольном канале
Трубопровод сжатого воздуха
Наполнитель
Труба стальная хромированная ф32
Деталь гребенки
Монтаж гребенки
Сгон ф25
Угольник ф25
Вентиль бронзовый ф25
5. 901 - 2
Специальное устройство для размещения труб подводок к лечебным ваннам
Стадия Р
Масса
Масштаб б/м
Лист
Листов 1
ГИПРОНИИЗДРАВ
Киевский филиал
Н.контр. Бороховская
Гл.спец.Т.о. Коржова
Нач.АСМ Колядина
Гл.спец.АСМ Бороховская
Ст.инж. Конторович
Ст.техн. Семкина
Инв.№ подл. Подпись и дата Взам.инв.№

План

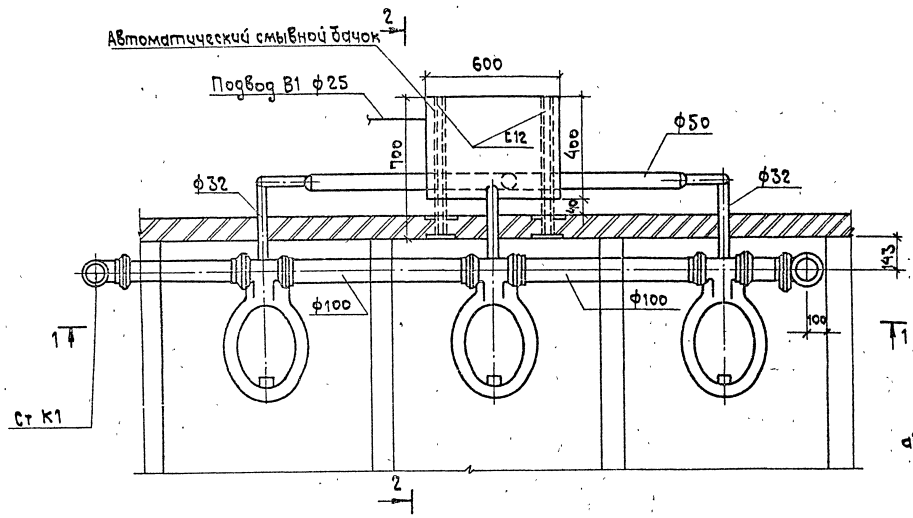

Разрез 1-1

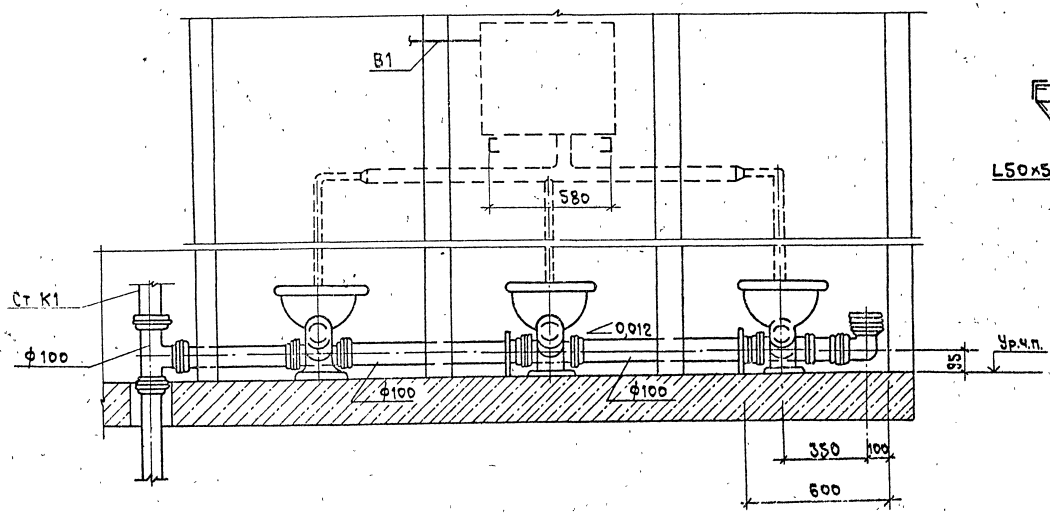

Разрез 2-2

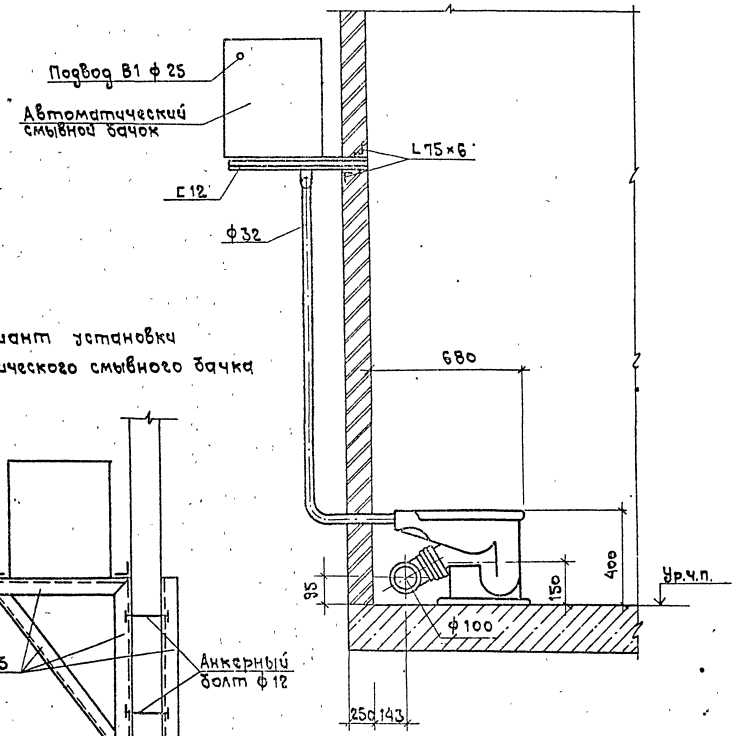

Вариант установки автоматического смывного бачка

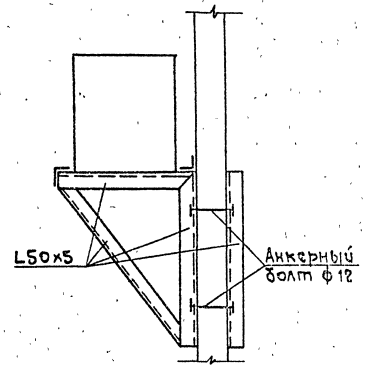

В настоящем альбоме приведена конструкция автоматического смывного бачка.

Н.контр.	Гороховская			5.901 - 2		
Гл.спец.Тр	Коржова			Установка унитазов с автоматическим смывным бачком	Стадия	Масса	Масштаб
Нач.АСМ	Колодченко				Р		б/м
Гл.спец.АСМ	Гороховская				Лист	Листов 1	
Ст.инж.	Хазановская				ГИПРОНИИЗДРАВ Киевский филиал		

Копир. Ж. Долгов

Формат А2

Инв. № подл. | Подпись и дата | Взам. инв. №

Разрез 2-2

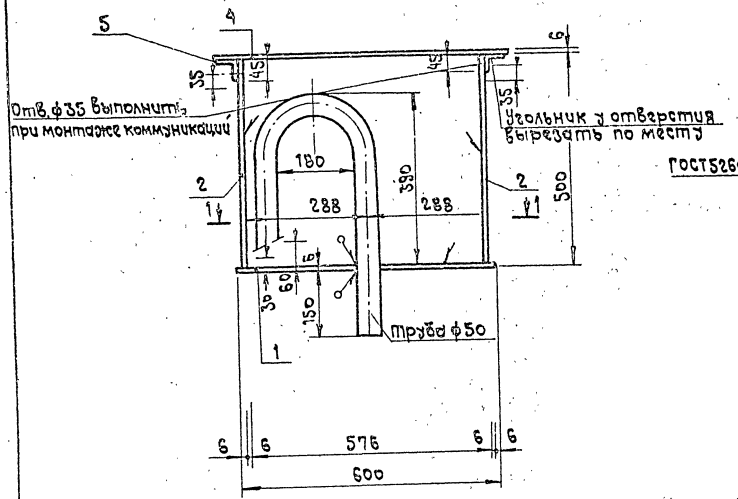

Вид А

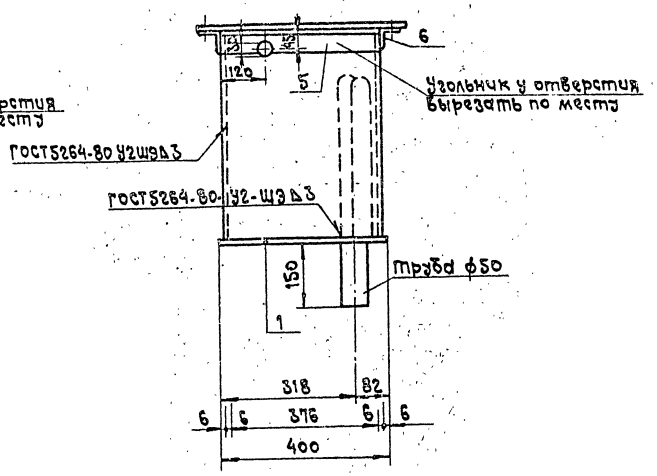

Разрез 1-1

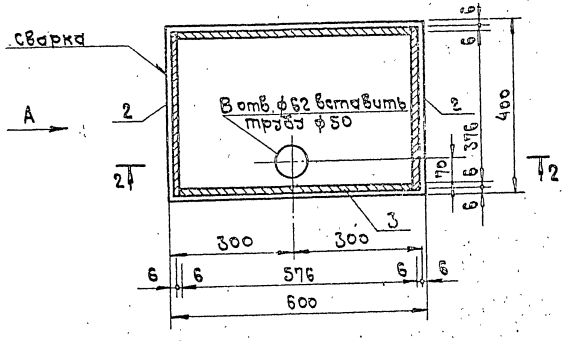

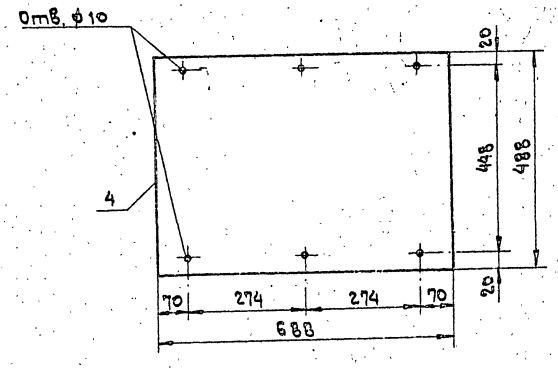

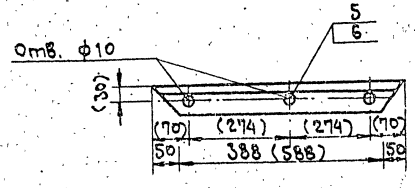

Спецификация на смывной бачок

Марка, поз.	Обозначение	Наименование	Кол.	Масса ед., кг	Примечание
1		Лист 400×600×6 ГОСТ19903-74* / Ст.3 ГОСТ 380-71*	1		Дно
2		Лист 388×494×6 ГОСТ19903-74* / Ст3 ГОСТ 380-71*	2		Стенка
3		Лист 588×494×6 ГОСТ19903-74* / Ст3 ГОСТ 380-71*	2		Стенка
4		Лист 688×488×6 ГОСТ19903-74* / Ст3 ГОСТ 380-71*	1		Крышка
5		Уголок 50×50×5 ГОСТ8509-72* / Ст3 ГОС 535-79* С-688	2		
6		Уголок 50×50×5 ГОСТ8509-72* / Ст3 ГОСТ 535-79* С-488	2		

1. Сварку производить электродами типа Э-42 ГОСТ 9467-75.
2. Все сварные швы 4мм. Сварные швы зачистить.
3. После изготовления бачок окрасить масляной краской за два раза.
4. Размеры в скобках даны для позиции 5.

Н. контр.	Вороновская			
Гл. спец.	Корякова			
Нач. ЛСМ	Колодезная			
Гл. спец.	Вороновская			
Ст. инж.	Хазановская			

5. 901 - 2

Автоматический смывной бачок.

Стадия	Масса	Масштаб
Р		б/м

Лист Листов 1

ГИПРОКИНИЗДРАВ Киевский филиал

Копир. Ц00439 16 формат А2

Подпись и дата | Взам. инв. №

Вид А

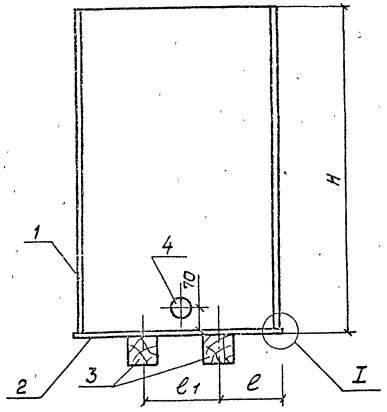

Обозначение	Емкость		Размеры, мм					Масса, кг
	Рабочая	геометрическая	B	L	ℓ	ℓ1	H	
	м3							
Бак	0,30	0,34	600	600	190	220	1000	74,86

Спецификация на установку бака для промывки фильтров

Марка, поз.	Обозначение	Наименование	Кол.	Масса ед., кг	Примечание
1		Лист 4х600х1000 ГОСТ 19903-74* / Ст3кп 3,80-71*	4	56,52	
2		Лист 5х600х600 ГОСТ 19903-74* / Ст3кп 3,80-71*	1	18,34	
3	ГОСТ 24454-80Е	Брус 100х100х600 (ℓ)	2		
4		Труба 50х3,5			
		ГОСТ 3262-75* ℓ=110	1	0,45	

План

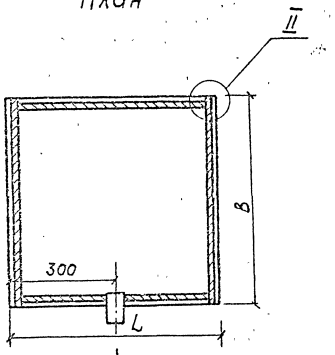

Патрубок

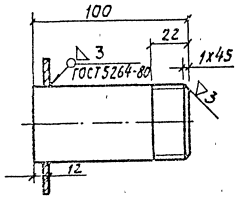

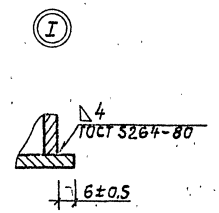

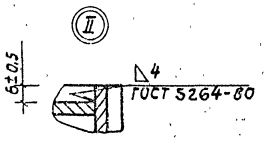

1. Настоящий лист разработан по аналогии с серией 1.494-11.
2. Сварку следует производить электродами Э-42 ГОСТ 9467-75.
3. Предельные отклонения размеров ±½ допуска 9 кл.
4. После сварки бак необходимо подвергнуть гидравлическому испытанию посредством налива воды на полную высоту с выдержкой в течение 2[x] ч.
5. Бак после изготовления окрасить масляной краской ГОСТ 8292-75* за 2 раза.

				5.901 - 2			
Н. контр.	Стрижевская			Установка бака для промывки фильтров кондиционеров УКВ-28	Стадия	Масса	Масштаб
Гл. спец.	Карпикова				Р	75,31	б/м
Нач. отд.	Колядинцев				Лист	Листов 1	
Гл. инж. пр.	Богатов				ГИПРОКИИЗДРАВ Киевский филиал		
Ст. инж.	Пастернак						
Ст. техн.	Рыжкова						

Копир. Цоо439 17 Формат А2

Инв. № подл. | Подпись и дата | Взам. инв. №

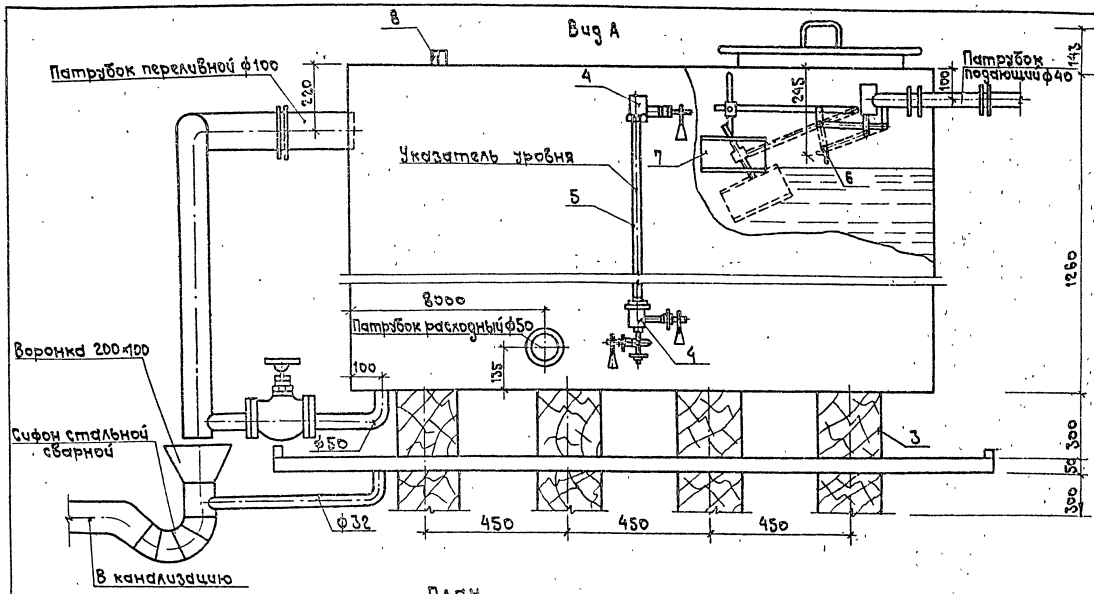

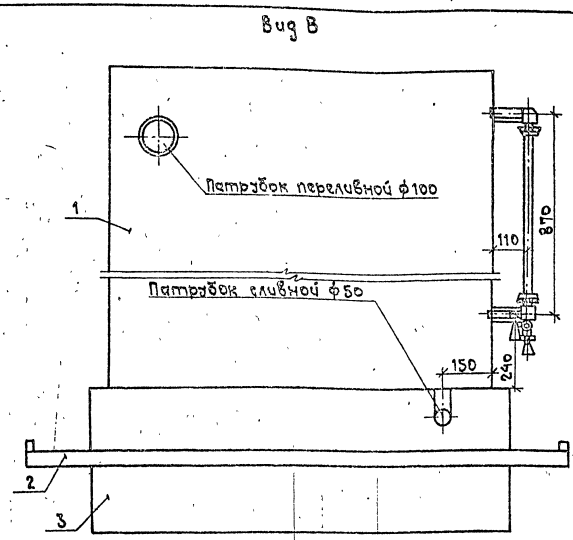

План

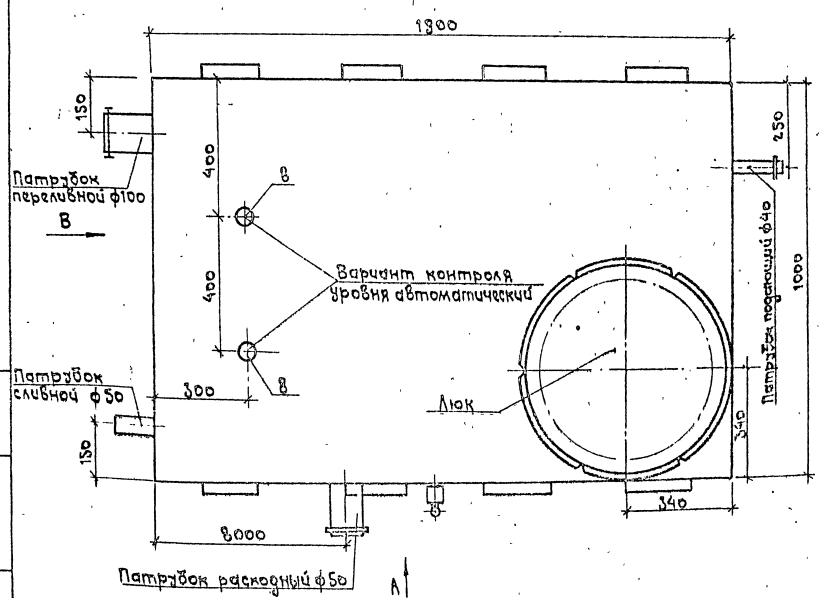

1. Сварку следует производить электродами Э-42 ГОСТ 9467-75.
2. После сварки бак необходимо подвергнуть гидравлическому испытанию посредством налива воды на полную высоту с выдержкой в течение 24.
3. Внутреннюю поверхность бака очистить, обезжирить и окрасить:
   а) железный сурик на натуральной олифе – 1 слой;
   б) лак ХС-76 – 2 слоя.

Наружную поверхность покрыть кузбасслаком ХСЛ в соотношении 1:1 и звукоизолировать матами минераловатными прошивными в обкладке из стеклоткани МРТУ-7-19-68.

4. Поддон после изготовления окрасить масляной краской ГОСТ 8292-75* за 2 раза.

Спецификация
на установку бака емкостью 2м³

Марка, поз.	Обозначение	Наименование	Кол.	Масса ед., кг	Примечание
1	1.494-11	Бак 1900×1000×1250(h)	1	366,0	
2		Поддон			
		Полоса 4×50×1100 ГОСТ 103-76* / Ст3кп 10705-80	2	5,54	
		Полоса 4×50×2350 ГОСТ 103-76* / Ст3кп 10705-80	2	7,38	
		Лист 3×1100×2350 ГОСТ 19903-74* / Ст3кп ГОСТ 10705-80	1	157,2	
3	ГОСТ 24454-80Е	Брус 200×300×1300(l)	8		
4	125 БК	Запорное устройство			
		указателя уровня ф20	3		
5	ГОСТ 8466-74	Стеклянная трубка ф20			
		l-835	1		
6		Уголок 50×50×5 ГОСТ 8509-72* / Ст3кп2 ГОСТ 380-71* l=1800	1	3,77	
7	Т-2092	Клапан поплавковый			
		Ру=6кгс/см² ф40	1	6,6	
8		Бобышка БМст15-ТК4.225-71	2		

5.901-2

Установка бака емкостью 2,0 м³

Стадия	Масса	Масштаб
Р		1:10

Лист Листов 1

ГИПРОНИИЗДРАВ Киевский филиал

Инв. № подл. | Подпись и дата | Взам. инв. №

Копир. А4. Формат А2

400439 18

Вид А

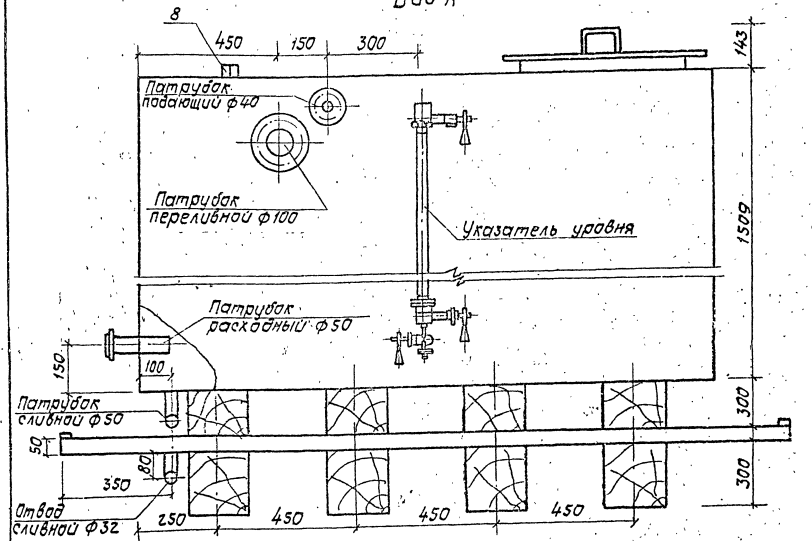

Вид В

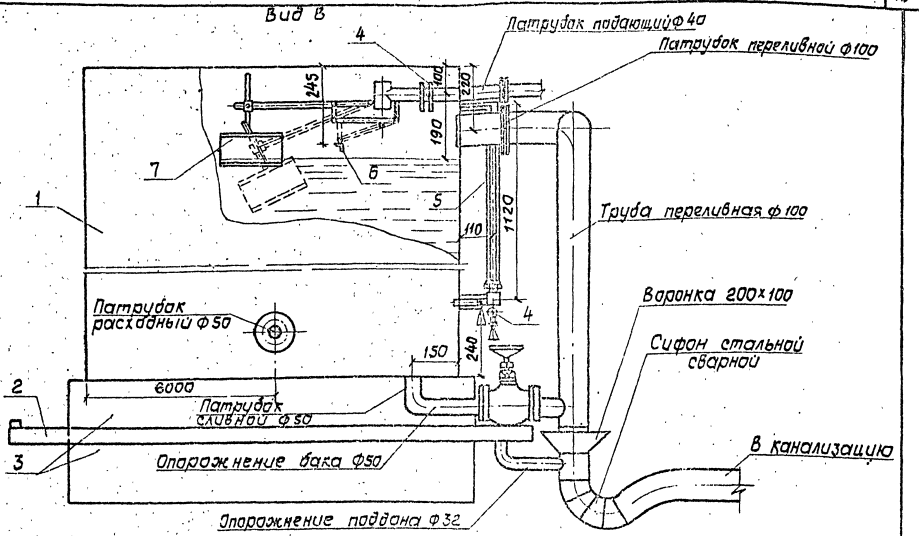

План

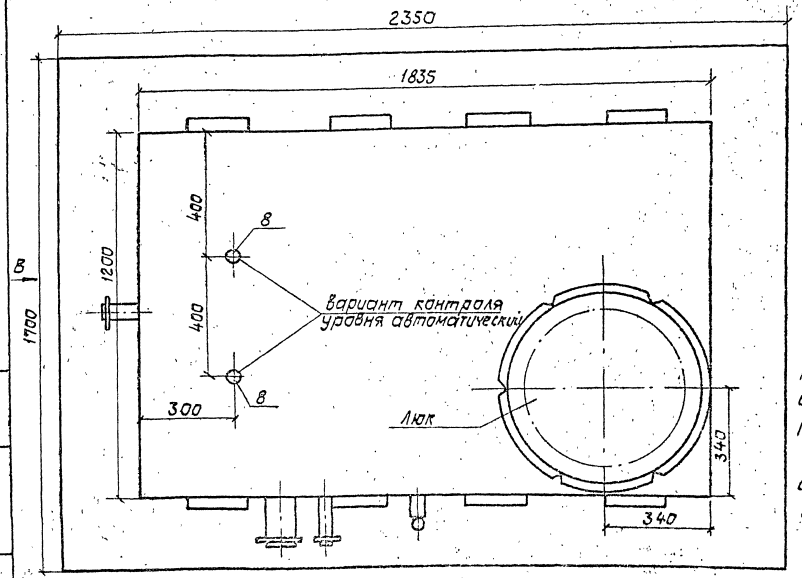

1. Сварку следует производить электродами Э-42 ГОСТ 9467-75.

2. После сварки бак необходимо подвергнуть гидравлическому испытанию посредством налива воды на полную высоту с выдержкой в течение 2ч.

3. Внутреннюю поверхность бака очистить, обезжирить и окрасить:

а) железный сурик на натуральной олифе 1 слой;

б) лак ХС-76 - 2 слоя.

Наружную поверхность покрыть кузбаслаком ХСЛ в соотношении 1:1 и загрунтовать матами минераловатными прошивными в обкладке из стеклоткани МРТУ 7-19-68

4. Поддон после изготовления окрасить масляной краской ГОСТ 8292-75* за 2 раза.

Спецификация
на установку бака емкостью 3м³

Марка, поз.	Обозначение	Наименование	Кол.	Масса ед., кг	Примечание
1	1.494-11	Бак 1200х1835х1509(h)	1	476,0	
2		Поддон	1		
		Полоса 4х150х1700 ГОСТ 103-76* / Ст3кп 10705-80	2	5,54	
		Полоса 4х150х2350 ГОСТ 103-76* / Ст3кп 10705-80	2	7,38	
		Лист 5х1700х2350 ГОСТ 19903-74* / Ст3кп 10705-80	1	157,2	
3	ГОСТ 24454-80Е	Брус 200х300х1300 (l)	8		
4	12Б 1бк	Запорное устройство			
		Указателя уровня ф20	3		
5	ГОСТ 8446-74	Стеклянная трубка ф20 В-85	1		
6		Уголок 50х50х5 ГОСТ 8509-72* / Ст3кп2 ГОСТ 380-71* L=1835	1	3,77	
7	Г-2092	Клапан поплавковый			
		Ру 6 кгс/см² ф40	1	6,6	
8		Бобышка БМ27х1,5-7Н/Ст4-225-71	2		

Н. контр.	Ортобовская	
Гл. спец.	Горбунова	
Нач. ОСМ	Колодезко	
Гл. спец.	Громыко	
Гл. инж.	Сингеревич	
Ст. техн.	Сенкина	

5.901-2

Установка бака емкостью 3,0 м³

Стадия	Масса	Масштаб
Р		1:10
Лист	Листов 1	

ГИПРОНИИЗДРАВ Киевский филиал

Инв. № подл. | Подпись и дата | Взам. инв. №

Копировал 400439 19 Формат А2

Поливочный кран со смесителем

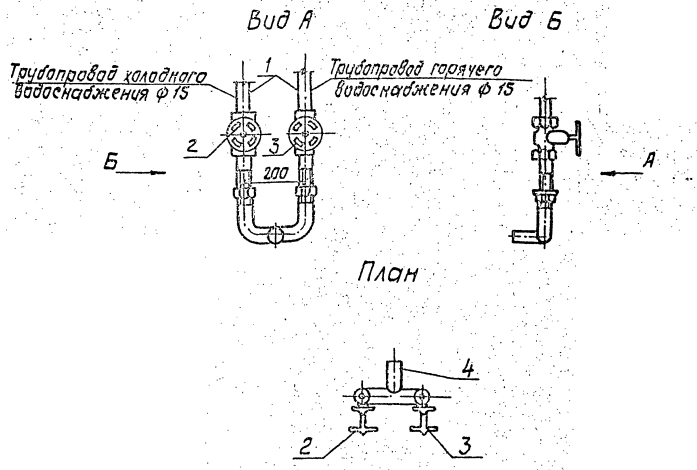

Установка прочистки в лючке

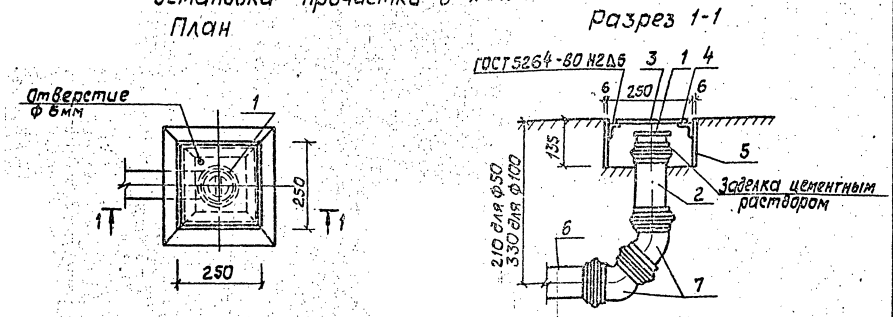

Спецификация на поливочный кран со смесителем

Марка, поз.	Обозначение	Наименование	Кол.	Масса ед., кг	Примечание
1		Труба Ц-Р-15х2,8			
		ГОСТ 3262-75*	1		
2	ГОСТ 9086-74*	Вентиль запорный			
		муфтовый ф 15мм			
		Ру=6 кгс/см²			
		15Б3Р	1		
3	ГОСТ 9086-74*	Вентиль запорный			
		муфтовый ф 15мм			
		Ру=6 кгс/см²			
		15Б1бк	2		
4		Штуцер из трубы			
		15х2,8 ГОСТ 3262-75* ℓ=100мм	1		
5	ГОСТ 18698-79*	Рукава резино-тка-			
		невые напорные ф15	15		

Спецификация на установку прочистки в лючке

Марка, поз.	Обозначение	Наименование	Кол.	Масса ед., кг	Примечание
1		Заглушка З-50-ПНД-I/			
		З-100-ПНД-I			
		ГОСТ 22689.16-77	1/1		
2		Патрубок П-ПНД-50-I/			
		П-ПНД-100-I			
		ГОСТ 22689.4-77	1/1		
3		Лист 245х245х6 ГОСТ 19903-74* / В Ст.3 КП2 ГОСТ 380-71*	1		крышка
4		Уголок 50х50х5 ГОСТ 8509-72 / В Ст.3 КП2 ГОСТ 380-71* ℓ=0,25	4		
5		Лист 250х130х6 ГОСТ 19903-74* / В Ст.3 КП2 ГОСТ 380-71*	4		коробка
6		Труба ТК-ПНД-50-I/			
		ТК-ПНД-100-I			
		ГОСТ 22689.3-77 ℓ=500	1		
7		Отвод 135°-50-ПНД-I/			
		135°-100-ПНД-I			
		ГОСТ 22689.3-77	2/2		

Н. контр.	Гороховская	
Гл. спец.	Коржова	
Нач. АСМ	Коляденко	
Гл. спец. ВК	Гороховская	
Ст. инж.	Конторович	
Ст. техн.	Семкина	

5.901-2

Поливочный кран со смесителем. Установка прочистки в лючке.

Стадия	Масса	Масштаб
Р		б/м

Лист 1 листов 1

ГИПРОНИИЗДРАВ Киевский филиал

Копир. [signature] 11.09.39 20 Формат А2

Инв. № подл. | Подпись и дата | Взам. инв. №

План

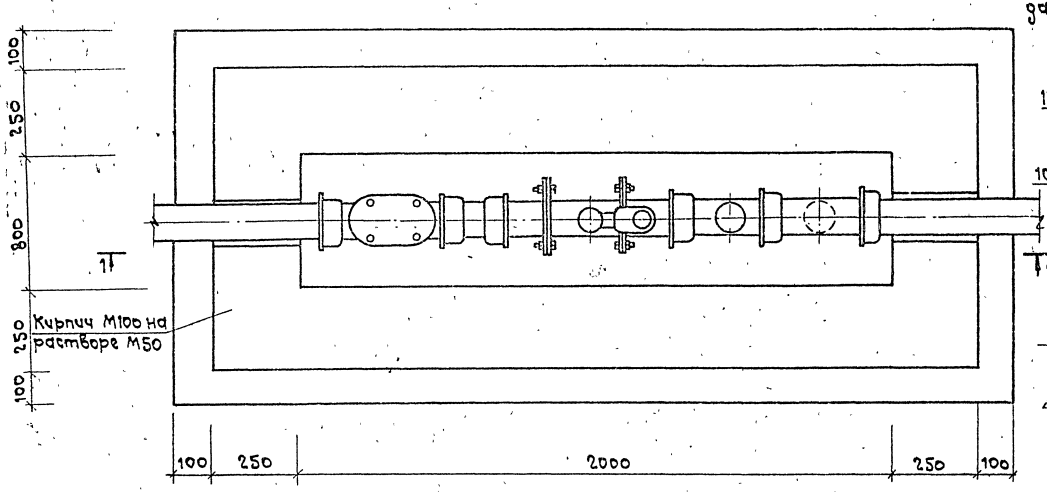

Деталь установки датчиков уровня

Разрез 2-2

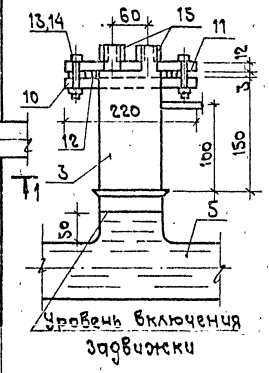

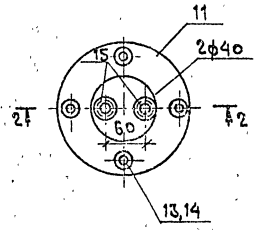

Разрез 1-1

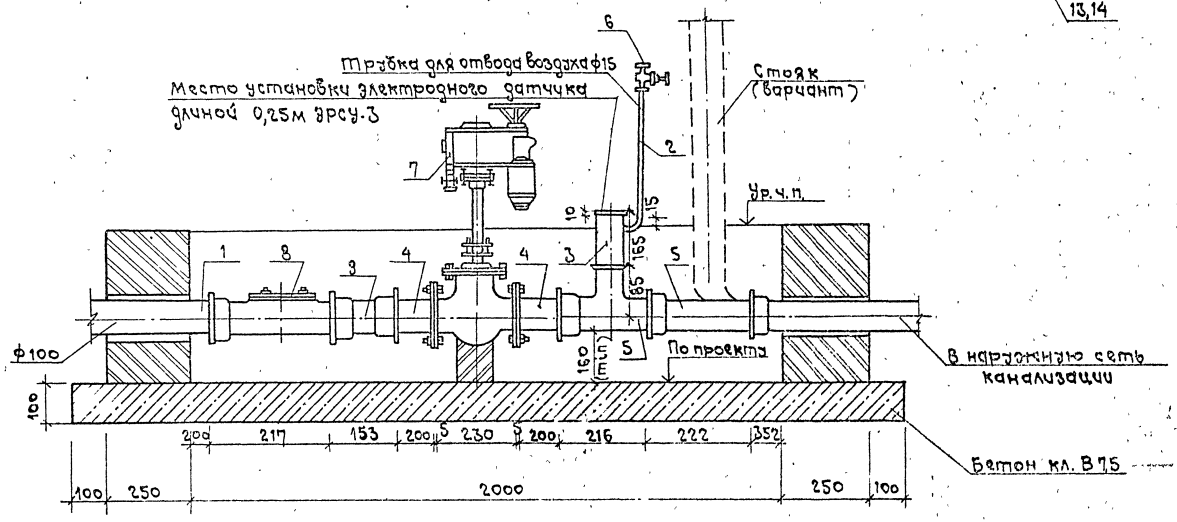

Спецификация на установку электрозадвижки

Марка, поз.	Обозначение	Наименование	Кол.	Масса ед., кг	Примечание
1	ГОСТ 22689.3-77	Труба ТК-100-I	1		
2	ГОСТ 3262-75*	Труба Ц-Р-15×2,5	1	1,16	
3	ГОСТ 3262-75*	Патрубок из трубы 100×4 с заглушкой	1	1,05	
4	ГОСТ 22689.4-77	Патрубок П-100-I ℓ=200	2		
5	ГОСТ 22689.10-77	Тройник Т90°-100×100	1		
6	ГОСТ 9086-74*	Вентиль запорный муфтовый 15б3к·ф15	1	0,35	
7	ГОСТ 8437-75*	Задвижка с электроприводом 30ч906бр ф100мм	1	72,6	
8	ГОСТ 22689.15-77	Ревизия Р-100	1		
9	ГОСТ 22689.13-77	Муфта соединительная М100	1		
10	ГОСТ 12820-80*	Фланец Ру=2,5кг/см² ф100мм	3		
11	ГОСТ 1050-74*	Заглушка стальная фланцевая ф100 Ру=2,5кгс/см²	1	2,25	
12	ГОСТ 7338-77*	Прокладка (резина) фн=158 фвн=105, δ=3мм	1		
13	ГОСТ 7798-70*	Болт М16 ℓ=65мм	4	0,13	
14	ГОСТ 5916-70*	Гайка ф16	4	0,03	
15		Бобышка БМ27×1,5-ТКЧ-225-71	2		

1. Соединение задвижки с пластмассовыми трубами выполнять по серии 4.900-9.
2. Приямок с электрозадвижкой разместить в специальном помещении или оградить.

Н.контр.	Сороховская			
Гл.спец.Тр.	Корякова			
Нач.АСМ	Коляденко			
Гл.спец.Вк.	Сороховская			
Ст.инж.	Кантонович			
Ст.техн.	Семкина			

5.901-2

Установка электрозадвижки ф100мм в приямке

Стадия	Масса	Масштаб
Р		1:10

Лист | Листов 1

ГИПРОНИИЗДРАВ Киевский филиал

Формат А2

Копир. [illegible] Ц00439 21

Инв. № подл. | Подпись и дата | Взам. инв. №

Разрез 2-2

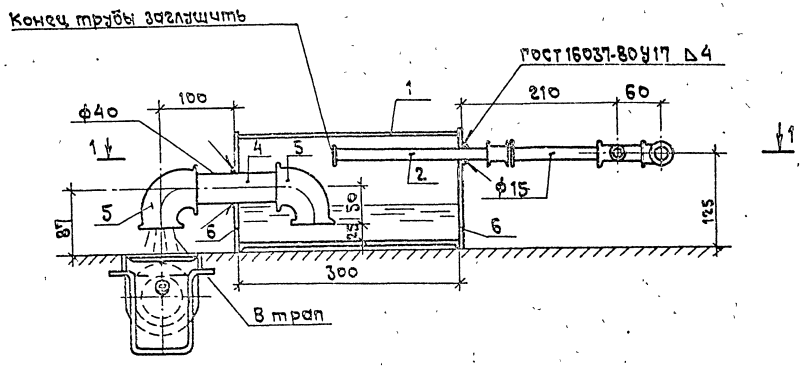

Разрез 3-3

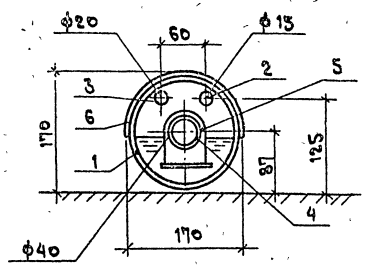

Разрез 1-1

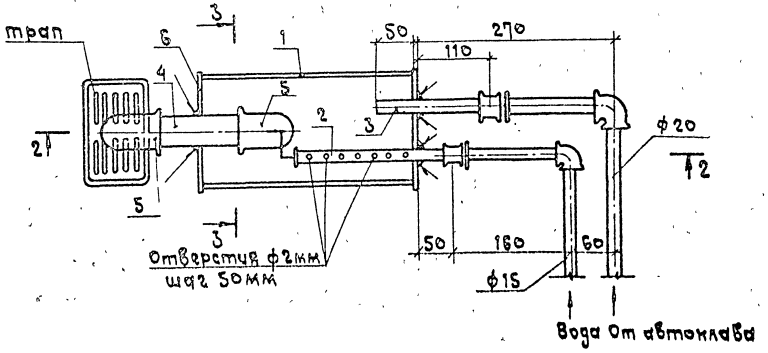

Спецификация

охладителя пара

Марка, поз.	Обозначение	Наименование	Кол.	Масса ед., кг	Примечание
1		Труба 159×4,5			
		ГОСТ 10704-76*, м	0,3		
2		Труба Ц-Р-15×2,8			
		ГОСТ 3262-75*, м	0,21		
3		Труба Ц-Р-20×2,8			
		ГОСТ 3262-75*, м	0,16		
4		Труба Ц-Р-40×3,5			
		ГОСТ 3262-75*, м	0,20		
5	ГОСТ 8946-75*	Уголь ник ф40, шт	2		
6		Лист 110×4 ГОСТ 19903-74* / В ст3кп2 ГОСТ 380-71*	2		Торцевая стенка

1. Размеры в мм.
2. Охладитель пара устанавливается для охлаждения сточных вод от автоклавов ГП-360 1М, ГП-400, ГПД-400, ГПС-560, ГПД-560, ЦСУ-1000.

Н.контр.	Горохов		5.901-2		
Гл.специ.	Корнилова		Охладитель пара	Стадия	Масса	Масштаб
Нач.АСМ	Кравченко			Р		1:50
Гл.спец.АСМ	Горохов			Лист	Листов 1
Стчики	Капитонович			ГИПРОНИИЗДРАВ Киевский филиал	
Стлрщик	Самкина				

Копир. ч. Фильдз. 11009/30 22 Формат А2

Инв.№ подл. | Подпись и дат-а | Взам.инв.№

План

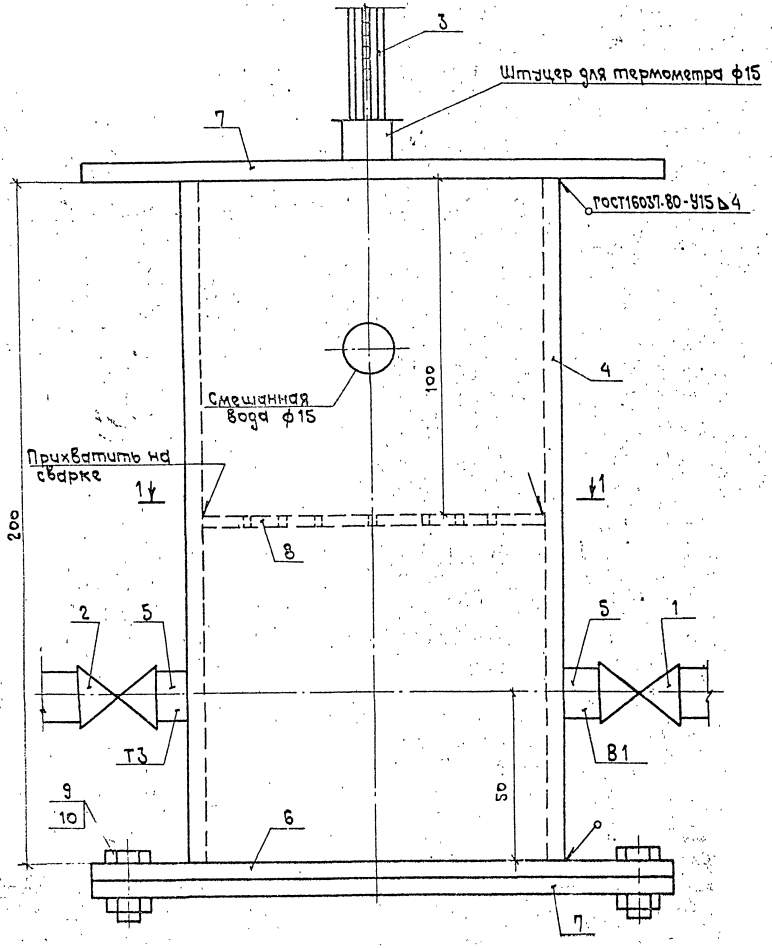

Разрез 1-1

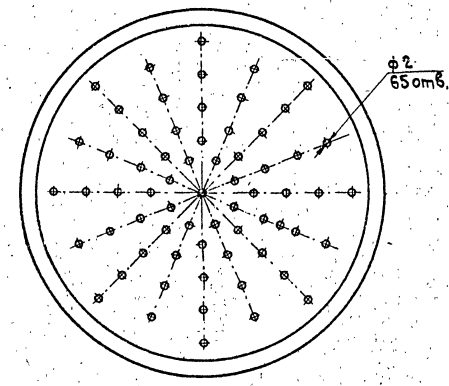

Спецификация
на установку группового смесителя

Марка, поз.	Обозначение	Наименование	кол.	Масса ед., кг	Примечание
1	ГОСТ 9086-74*	Вентиль запорный			
		муфтовый			
		15Б3р ф15	1		
2	ГОСТ 9086-74*	Вентиль запор-			
		ный муфтовый			
		15Б1бк ф15	1		
3	ГОСТ 8177-74*	Термометр ф20	1		
4		Труба Ц-Р-100×4			
		ГОСТ 3262-75* ℓ=200	1		
5		Труба Ц-Р-15×2,5			
		ГОСТ 3262-75* ℓ=500	2		
6	ГОСТ 12820-80*	Фланец ф 215	1		
7	ГОСТ 19903-74*	Заглушка ф 215	2		
8		ф100×3 ГОСТ 19903-74* Лист Ст3 ГОСТ 380-71*	1		
9	ГОСТ 7798-70*	Болт М16	4		
10	ГОСТ 5915-70*	Гайка ф16	4		

Н.контр.	Сороковский		
Гл.спец.тех	Кон-зова		
Нач.ОАиК	Комаровский		
Гл.спец.АиК	Коротковская		
Гл.инж.	Хилинская		
Гл.техн.	Семкина		

5.901-2

Установка группового смесителя для умывальников в психиатрических больницах

Стадия	Масса	Масштаб
Р	—	8/м
Лист	Листов 1	

ГИПРОНИИЗДРАВ
Киевский филиал

Копир. Формат А2

Ц00439 23

Смеситель N1

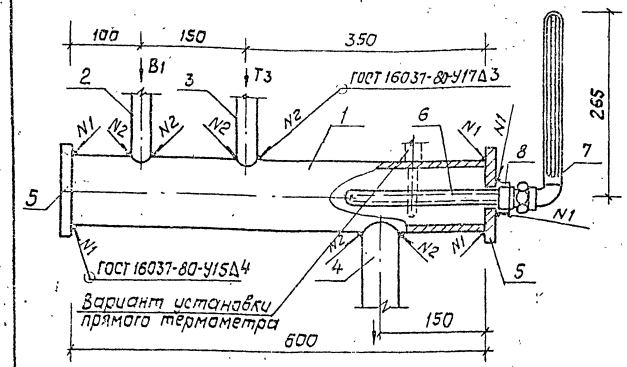

Смеситель N2

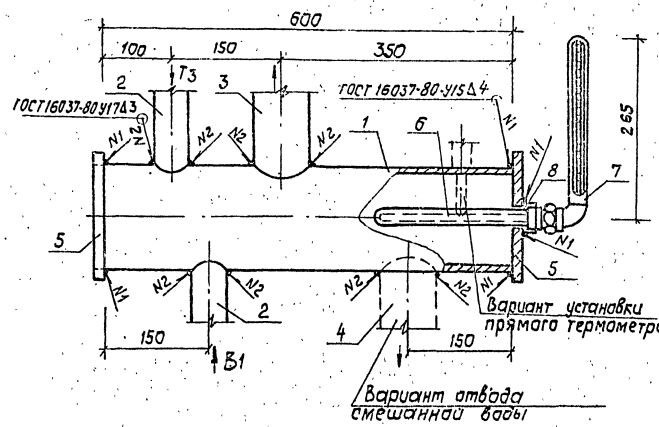

Смеситель N3

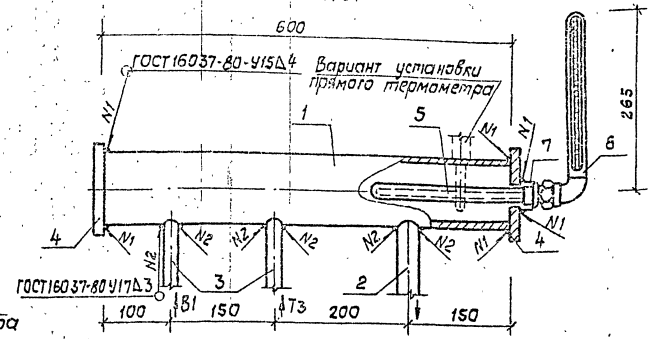

Спецификация на смеситель N1

Марка, поз.	Обозначение	Наименование	Кол.	Масса ед., кг	Примечание
1		Труба Ц-100х4,0			
		ГОСТ 3262-75*			
		ℓ=600	1		
2		Труба Ц-25х2,8			
		ГОСТ 3262-75* ℓ=150	1		
3		Труба Ц-32х2,8			
		ГОСТ 3262-75* ℓ=150	1		
4		Труба Ц-50х3,0			
		ГОСТ 3262-75* ℓ=150	1		
5	ГОСТ 19903-74*	Заглушка Ф 215, δ=6мм	2		
6	ГОСТ 2823-73* Е	Термометр стеклян-			
		ный технический			
		ртутный N4, тип „У"	1		
7	ГОСТ 3029-75Е	Оправа защитная			
		для технического тер-			
		мометра, угловая	1		
8		Муфта прямая			
		Ф25 ГОСТ 8966-75 Ст.2 кп ГОСТ 380-71*	1		

Спецификация на смеситель N2

Марка, поз.	Обозначение	Наименование	Кол.	Масса ед., кг	Примечание
1		Труба 159х4,5			
		ГОСТ 10704-76*			
		ℓ=600	1		
2		Труба Ц-50х3,0			
		ГОСТ 3262-75*			
		ℓ=150	2		
3		Труба Ц-80х3,5			
		ГОСТ 3262-75*			
		ℓ=150	1		
4		То же	1		
5	ГОСТ 19903-74*	Заглушка Ф 215, δ=6мм	2		
6	ГОСТ 2823-73* Е	Термометр стеклян-			
		ный технический			
		ртутный N4			
		тип „У"	1		
7	ГОСТ 3029-75Е	Оправа защитная			
		для технического			
		стеклянного тер-			
		мометра угловая	1		
8		Муфта прямая			
		Ф25 ГОСТ 8966-75 Ст 2 кп ГОСТ 380-71*	1		

Спецификация на смеситель N3

Марка, поз.	Обозначение	Наименование	Кол.	Масса ед., кг	Примечание
1		Труба Ц-100х4			
		ГОСТ 3262-75*			
		ℓ=600	1		
2		Труба Ц-32х2,8			
		ГОСТ 3262-75*			
		ℓ=150	1		
3		Труба Ц-20х2,5			
		ГОСТ 3262-75*			
		ℓ=150	2		
4	ГОСТ 19903-74*	Заглушка Ф215, δ=6мм	2		
5	ГОСТ 2823-73* Е	Термометр стеклян-			
		ный технический			
		ртутный N4,			
		тип „У"	1		
6	ГОСТ 3029-75Е	Оправа защитная	*		
		для технического			
		термометра,			
		угловая	1		
7		Муфта прямая			
		Ф25 ГОСТ 8966-75 Ст.2 кп ГОСТ 380-71*	1		

Н.контр.	Сухаковский		5.901-2		
Гл.спец.	Карасева		Смеситель для душевой (тип N1, N2, N3)	стадия	лист	листов
Нач.отд.	Колесова			Р	—	1:50
Гл.спец.	Сухаковский					
Сильчук	Сухаковский			ГИПРОНИИЗДРАВ Киевский филиал		
Ст.техн.	Сухаковский					

Копир. Формат А2

Разрез 1-1

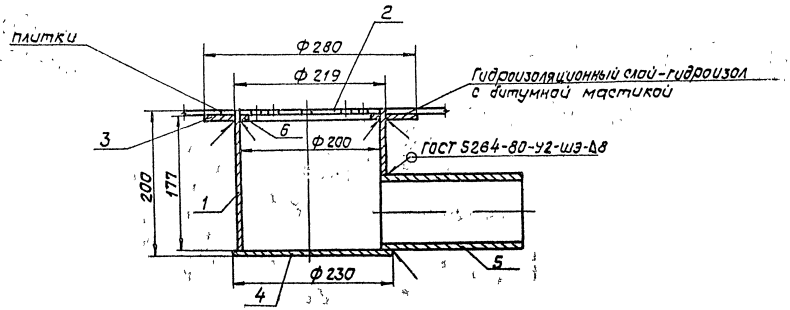

План

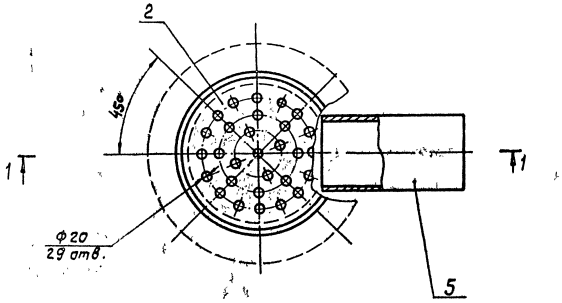

Спецификация
трапа для грязелечебницы

Марка, поз.	Обозначение	Наименование	Кол.	Масса ед., кг	Примечание
1		Труба 219х8 ГОСТ 8732-78*			
		$\ell = 200$	1	8,3	корпус
2		Лист ГОСТ 19903-74* / Ст 2 кп ГОСТ 380-71* Ф200 δ=8	1	3	решетка
3		Лист ГОСТ 19903-74* / Ст 2 кп ГОСТ 380-71*			
		$Ф_н = 280$; $Ф_{вн} = 219$ $\delta = 8$	1	2,0	
4		Лист ГОСТ 19903-74* / Ст 2 кп ГОСТ 380-71*			
		Ф 230, $\delta = 5$	1	2,5	дно
5		Труба 108х4 ГОСТ 8732-78*			
		$\ell = 200$	1	2,05	
6		Лист ГОСТ 19903-74* / Ст 2 кп ГОСТ 380-71*			
		$Ф_н$ 200, $Ф_{вн}$ 185, $\delta = 8$	1	1,2	

1. Размеры в мм.
2. Сброс стоков от трапа производится в грязеотстойник с гидрозатвором.
3. Поверхность трапа покрывается битумным лаком.

Н. контр.	Гороховская		5. 901 - 2		
Гл. спец. ТО	Корзакова		Трап для грязелечебницы	Стадия: Р	Масса: 19,05
Нач. АСМ	Коляденко			Масштаб: б/м	
Гл. спец. АСМ	Гороховская			Лист	Листов 1
Ст. инж.	Казаковская			ГИПРОНИИЗДРАВ Киевский филиал	

Копир

Ц00439 25

Формат А2

Инв. № подл. | Подпись и дата | Взам. инв. №

Разрез 1-1

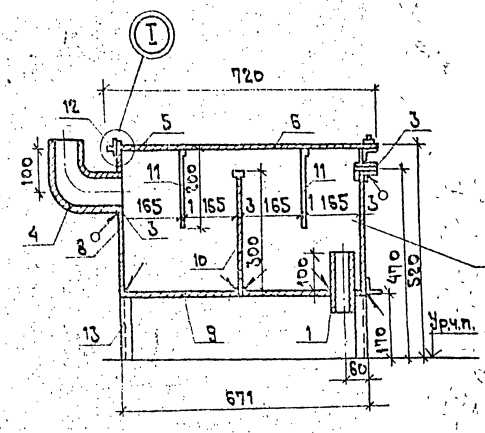

Вид А повернуто

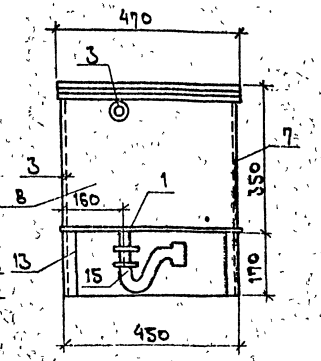

Общий вид установки гипсоотстойника

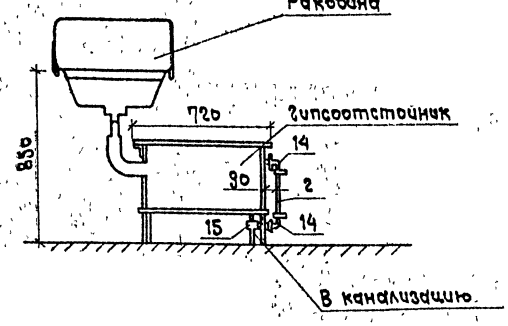

План

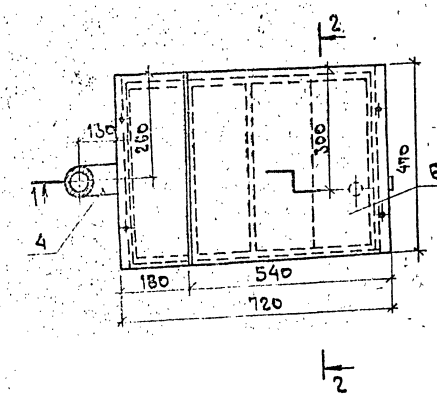

Разрез 2-2

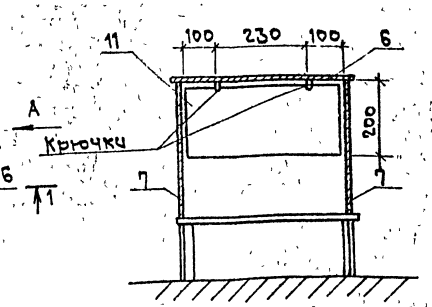

Деталь крепления переливной трубы

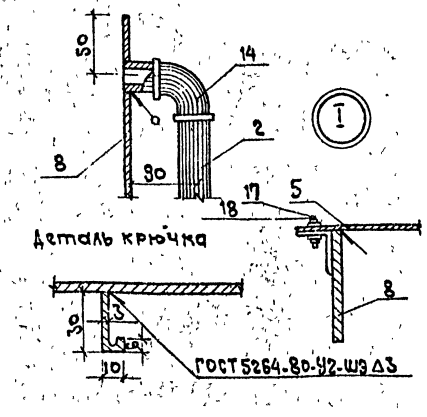

Деталь крючка

Спецификация на установку гипсоотстойника стационарного

Марка, поз.	Обозначение	Наименование	Кол.	Масса ед. кг	Примечание
1		Труба 25×2,8 ГОСТ 3262-75* l=50	1	0,12	
2		Труба 25×2,8 ГОСТ 3262-75* l=320	1	0,76	
3		Труба 40×3,0 ГОСТ 3262-75* l=150	1	0,58	
4		Труба 70×3,5 ГОСТ 3262-75* l=100	1	0,70	
5		Лист 180×470×3 ГОСТ 19904-74* / Ст.0 ГОСТ 380-71*	1	1,96	
6		Лист 540×470×3 ГОСТ 19904-74* / Ст0 ГОСТ 380-71*	1	5,88	
7		Лист 671×350×3 ГОСТ 19904-74* / Ст0 ГОСТ 380-71*	2	11,0	
8		Лист 470×350×3 ГОСТ 19904-74* / Ст0 ГОСТ 380-71*	2	7,60	
9		Лист 720×540×3 ГОСТ 19904-74* / Ст0 ГОСТ 380-71*	1	9,15	
10		Лист 435×300×3 ГОСТ 19904-74* / Ст0 ГОСТ 380-71*	1	3,10	
11		Лист 430×200×1 ГОСТ 19904-74* / Ст3 ГОСТ 380-71*	2	0,67	
12		Уголок 20×20×3 ГОСТ 8509-72* / Ст3 ГОСТ 535-79* l=460	2	0,82	
13		Уголок 30×30×4 ГОСТ 8509-72* / Ст3 ГОСТ 535-79* l=170	4	1,14	
14	ГОСТ 8946-75*	Угольник ф25	2	0,231	
15	ГОСТ 23412-79	Сифон напольный (для ванн)	1	1,90	
16	ТУ70-0006-016-76	Пробка резиновая	1	0,05	
17	ГОСТ 7796-70*	Болт М8×20	4	0,13	
18	ГОСТ 5916-70*	Гайка М8	4	0,024	

1. Конструкция гипсоотстойника сварная, варить сплошным нормальным швом высотой 3мм.
2. Крышка гипсоотстойника съемная.
3. Отвод сточной воды от гипсоотстойника производиться в соответствии с проектом водопровода и канализации.
4. По мере накопления гипса производить чистку гипсоотстойника.
5. После изготовления гипсоотстойника необходимо окрасить внутренние и наружные поверхности битумным лаком.
6. Изготавливается как нестандартное оборудование.

Н. контр.	Гороховская		5.901-2			
Нач. АСМ	Коляденко		Установка гипсоотстойника стационарного	Стадия	Масса	Масштаб
Гл. спец. ТО	Коржова			Р	46,0	1:2; 1:5; 1:10; 1:20
Гл. спец. АСМ	Гороховская			Лист	Листов 1	
Ст. инж.	Канторович			ГИПРОНИИЗАРАВ Киевский филиал		
Ст. техн.	Семкина					

Копир. м. Домов

Формат А2

Инв. № подл. | Подпись и дата | Взам. инв. №

Ц00439 26

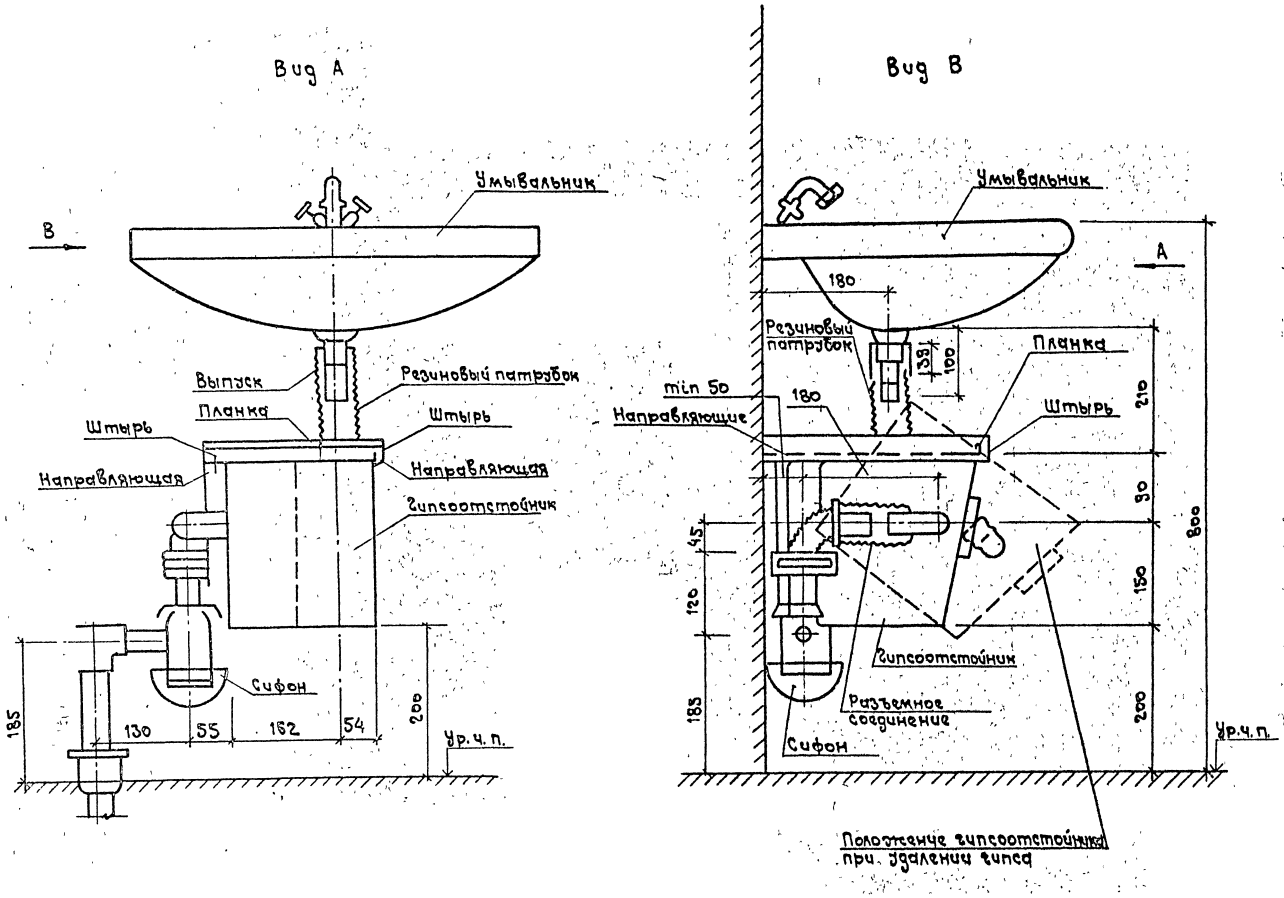

1. Детали крепления гипсоотстойника условно не показаны.
2. Во избежание разбрызгивания воды при пользовании умывальником на выпуск надевается резиновый патрубок, опускаемый на 2-3 см ниже переливных граней гипсоотстойника.
3. При удалении гипса ослабляются хомуты на резиновом патрубке разъемного соединения, снимается резиновый патрубок с выпуска умывальника, гипсоотстойник выдвигается вперед по направляющим, фиксируется на штырях, наклоняется вниз и удерживается в наклонном положении планкой. Для слива воды из гипсоотстойника под ним устанавливается емкость. При необходимости гипсоотстойник можно снять с направляющих. После удаления гипса отстойник возвращается в исходное положение.
4. В настоящем альбоме приведен чертеж гипсоотстойника перекидного.

Н. контр.	Гороховская		5. 901 - 2			
Гл. сп. ТО	Коржова		Установка гипсоотстойника перекидного	Стадия	Масса	Масштаб
Нач. ДСМ	Коляденко			Р		б/м
Гл. сп. ДСМ	Гороховская			Лист	Листов 1	
Ст. инж.	Хазановская			ГИПРОНИИЗДРАВ Киевский филиал		

Копир. Формат А2

Подпись и дата | Взам. инв. №

План

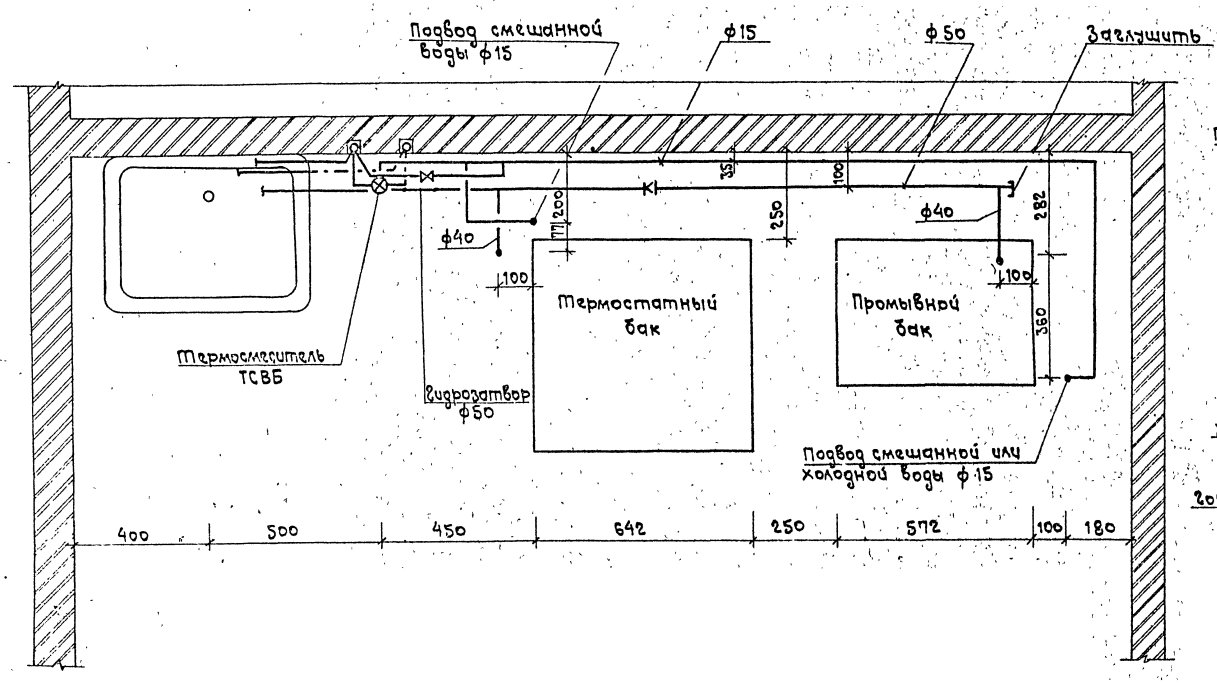

Схема водоснабжения

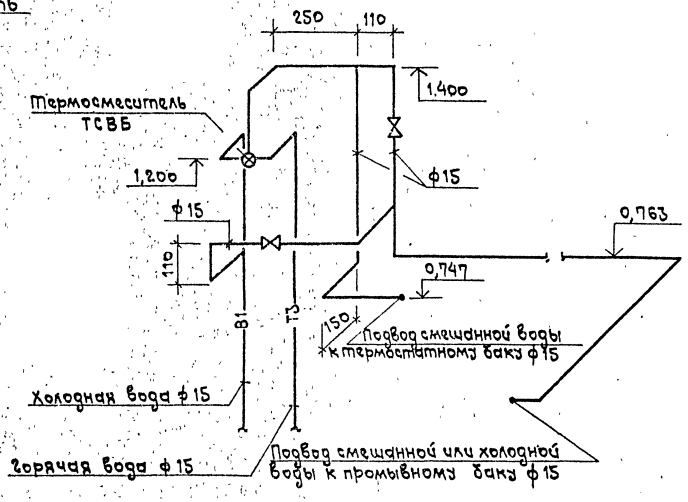

Схема канализации

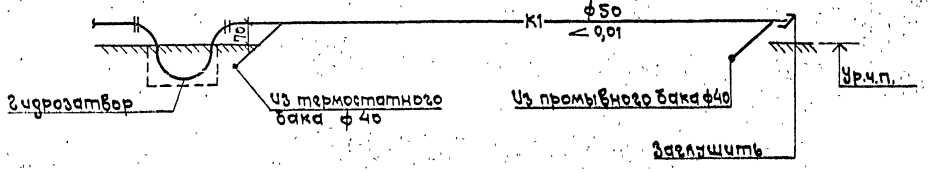

Н.контр.	Гороховская		5.901 - 2		
Гл.спец.ТО	Корокова		Схема водоснабжения и канализации баков обработки рентгенограмм.	Стадия	Масса	Масштаб
Нач.АСМ	Коляденко			Р		б/м
Гл.спец.ВК	Гороховская			Лист	Листов 1
Ст.инж.	Казановская			ГИПРОНИИЗДРАВ Киевский филиал	
Ст.техн.	Семкина				

Копир. М. [illegible]

Формат А2

11 00439 28

Инв.№ подл. | Подпись и дата | Взам.инв.№

1. Установка обеззараживания воды разработана для варианта использования порошкообразного реагента.
2. На реакторе штуцеры А, Б, Г, Е, Л, С при монтаже заглушить (см. паспорт).
3. Установочные размеры уточняются при привязке.
4. Отвод выпуска осадка и промывной воды из реактора и насосов дозаторов определяется проектом привязки.
5. Условные обозначения трубопроводов приняты по ГОСТ 21.106-78.
6. Для соединения труб и деталей из ПВХ следует применять клей ГИПК-127 по ТУ6-05-251-95-79.
7. При монтаже системы руководствоваться „пособием по проектированию технологических трубопроводов из пластмассовых труб" (к СН 550-82).

Установочный чертеж

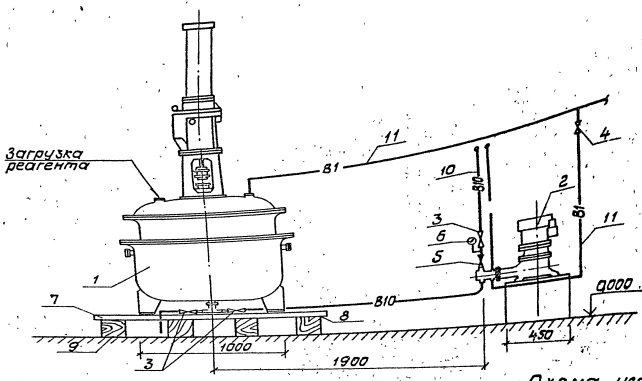

Схема установки

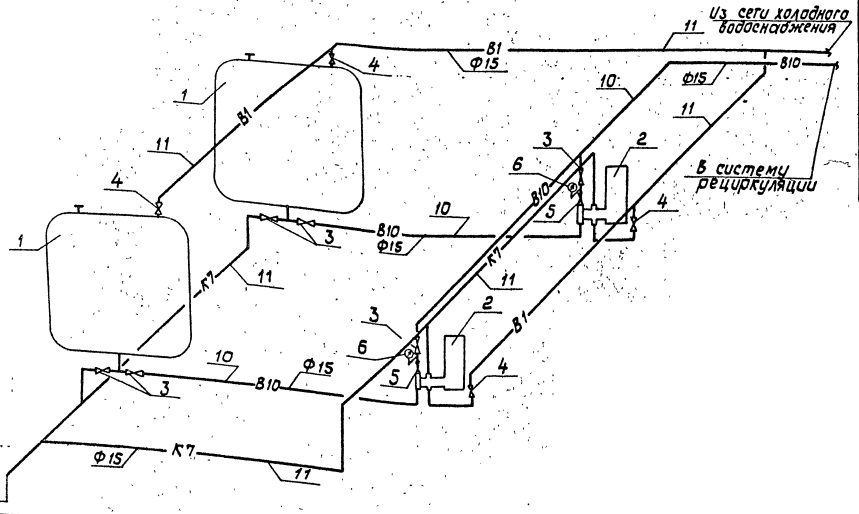

Спецификация установки обеззараживания воды

Марка, поз.	Обозначение	Наименование	Кол.	Масса ед., кг	Примечание
1		Реактор чугунный эмалированный с мешалкой Р4ЭР-04-1	2		
2		Насос плунжерный дозировочный НД2,5-10/100 с электродвигателем АОЛ-21-4 N=0,27кВт п 1500 об/мин. компл.	2		
3	ГОСТ 22446-77*	Вентиль муфтовый для коррозионных сред 15 нж 6бк 1ф15, шт	6		
4	ГОСТ 18161-72*	Вентиль запорный муфтовый 15ч8р Ф15, шт.	4		
5	ГОСТ 12677-75*	Клапан обратный муфтовый 16Б 1бк Ф15, шт.	2		
6		Манометр общего назначения Ру 10кгс/см² ОБМ-10, шт.	2		
7		Полоса 4×50 ГОСТ 103-76* / В Ст 3 кп 380-71* ℓ 1600, шт.	8		Поддон
8		Лист 3×1600×1600 ГОСТ 19903-74* / В Ст 3 кп 380-71*, шт.	2		Поддон
9	ГОСТ 24454-80Е	Брус 150×150×1200 ℓ, шт.	8		
10	ТУ6-19-99-78	Труба ПВХ 20 IV, м	14,0		
11	ТУ6-19-99-78	Труба ПВХ 20 IV, м	30,0		

Н. контр.	Гороховская		
Гл. спец. ТО	Коржова		
Нач. АСМ	Коляденко		
Гл. спец. АСМ	Гороховская		
Ст. инж.	Канторович		

5. 901 - 2

Установка для обеззараживания воды в малых лечебных бассейнах (вариант 1)

Стадия	Масса	Масштаб
Р		б/к

Лист | Листов 1

ГИПРОНИИЗДРАВ Киевский филиал

Инв. № подл. | Подпись и дата | Взам. инв. №

Схема дезинфекции бассейна

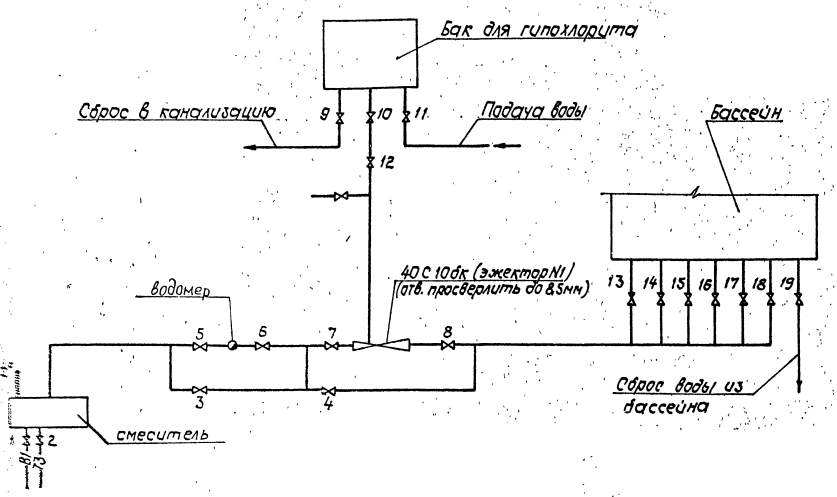

Указания по эксплуатации

Наполнение бассейна (после санитарной обработки)

1. Открыть задвижки 1, 2, 3, 4, 5, 6, 7, 8.
2. Открыть задвижку 19 на линии опорожнения.
3. Отрегулировать степень открытия вентилей 13-18 на подающих патрубках.

При правильно отрегулированных вентилях высота струи воды над дном бассейна должна быть одинаковой.

4. Регулировкой 1 и 2 установить t° смешанной воды 30°С (± 1,2° с учетом теплопотерь).
5. Закрыть задвижку 19 на линии опорожнения.
6. Подать в воду гипохлорит по схеме „А".
7. После заполнения бассейна закрыть задвижки 3 и 4.

Подача воды во время работы бассейна.

1. Задвижки 1, 2, 5, 6, 7, 8 - открыть, 3 и 4 - закрыть.
2. Задвижками 1 и 2 регулируется t°, а также расход воды по водомеру в м³/ч (один оборот стрелки в 1мин) по схеме „Б".

Схема „А"

1. Закрыть 9, 10, 11, 12.
2. Залить в бачок 200г гипохлорита
3. Открыть 11 и заполнить бак водой
4. Открыть 10 и 12.
5. После опорожнения бачка вентили 10 и 12 закрыть.

Схема „Б" (содержание активного Cl 130г/л).

1. Закрыть 9, 10, 11, 12.
2. Залить гипохлорита 100г.
3. Открыть вентиль 11 и залить бачок водой.
4. Открыть 10 и приоткрыть на 3 деления регулировочный вентиль 12 (степень открывания вентиля 12 должна обеспечить опорожнение бачка за 6 часов).
5. После опорожнения бачка вентили 10 и 12 закрыть.

После окончания работы бассейна

1. Закрыть вентиль 10.
2. Открыть вентиль 9 и слить остатки раствора гипохлорита в канализацию.
3. Закрыть задвижку 1 и прикрыть задвижку 2 для подачи воды в бассейн в ночное время и в нерабочие дни одной горячей воды с целью поддержания в нем температурного режима.

Количество гипохлорита подлежит уточнению в процессе эксплуатации бассейна.

Н. контр.	Гороховская		5. 901 - 2	
Гл. спец. ТО	Коржова		Схема дезинфекции бассейна	Стадия / Масса / Масштаб: – / б/м
Нач. АСМ	Коляденко			Лист / Листов 1
Гл. спец. ВК	Гороховская			ГИПРОНИИЗДРАВ Киевский филиал
Ст. инж.	Хазановская			

Копир. 4.09.39. 30 Формат А2

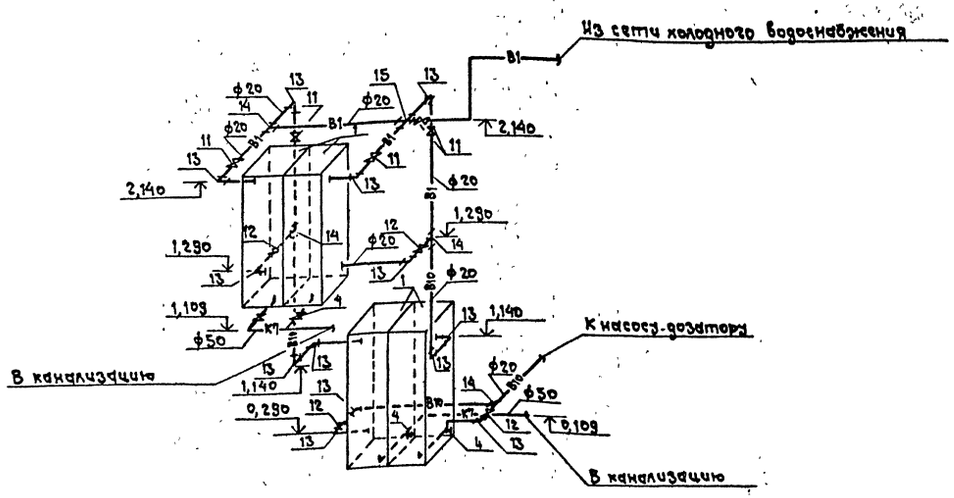

Спецификация установки для приготовления хлорного раствора

Марка поз.	Обозначение	Наименование	Кол.	Масса ед. кг	Примечание
1		Бак двухсекционный			
		емкость секции 75л	2	41,728	
2		Узел выпуска осадков			
		из бака	4	1,80	
3		Узел подвода воды и			
		отвода раствора	8	0,75	
4	ГОСТ 21345-78*	Кран пробковый проходной			
		сальниковый муфтовый			
		11Б6бк ф50	4	4,30	
5		Угольник прямой			
		ф50 ГОСТ 8948-75* / К.Ч ГОСТ 1215-79**	6	0,799	
6		Тройник прямой ф50 ГОСТ 8948-75* / К.Ч ГОСТ 1215-79**	2	1,079	
7		Муфта приямая короткая			
		ф50 ГОСТ 8948-75* / К.Ч ГОСТ 1215-79**	2	0,469	
8		Ниппель ф50 ГОСТ 8967-75 / Ст2кл ГОСТ 380-71*	4	0,148	
9		Контргайка ф50 ГОСТ 8968-75 / Ст2кл ГОСТ 380-71*	2	0,174	
10		Сгон ф50 ГОСТ 8969-75 / Ст2кл ГОСТ 380-71* ℓ=195	6	0,456	
11	ГОСТ 22446-77*	Вентиль муфтовый для кор			
		розийных сред 15нж66к1ф20	5	0,90	
12	ГОСТ 21345-78*	Кран пробковый проходной			
		сальниковый муфтовый			
		11Б6бк ф20	4	0,540	
13		Угольник прямой ф20 ГОСТ 8946-75* / К.Ч ГОСТ 1215-79**	13	0,148	
14		Тройник прямой ф20 ГОСТ 8948-75* / К.Ч ГОСТ 1215-79**	4	0,280	
15		Крест прямой ф20 ГОСТ 8951-75* / К.Ч ГОСТ 1215-79**	1	0,251	
16		Муфта прямая короткая			
		ф20 ГОСТ 8968-75 / К.Ч ГОСТ 1215-79**	9	0,097	
17		Контргайка ф20 ГОСТ 8968-75 / Ст2кл ГОСТ 380-71*	3	0,044	
18		Сгон ф20 ГОСТ 8969-75 / Ст2кл ГОСТ 380-71* ℓ=110	9	0,108	
19		Ниппель ф20 ГОСТ 8967-75 / Ст2кл ГОСТ 380-71* ℓ=27	4	0,031	
20		Труба Ц-Р-20×2,5 ГОСТ 3262-75*			
		ℓ=830	1	1,420	
21		То же, ℓ=710	1	1,300	
22		то же, ℓ=510	2	0,930	
23		То же, ℓ=140	2	0,260	
24		то же, ℓ=100	7	0,180	
25		То же, ℓ=80	4	0,150	

1. Установка для обеззараживания воды разработана для варианта использования жидкого реагента.
2. Сборка трубопроводов выполняется с уплотнительным материалом из льняной пряди.
3. Установочные размеры уточняются при монтаже.
4. Отвод выпуска осадков и промывки баков определяется конкретно при разработке проекта.
5. Раствор в верхнем баке должен содержать не более 10% активного хлора, в нижнем баке не более 2% активного хлора.
6. Количество гипохлорита, потребное для раствора в одной секции, при 10% содержании активного хлора:
   Гипохлорит кальция ~ 1,5кг
   Гипохлорит натрия ~ 1,3кг
   Гипохлорит лития ~ 1,35кг.
7. Обвязка баков может быть выполнена из трубопроводов ПВХ или нержавеющей стали.

Н.контр.	Гороховская	
Гл.спец.то	Корзунова	
Нач.АСМ	Коляденко	
Гл.спец.	Гороховская	
Ст.инж.	Конторович	

5.901-2

Установка для обеззараживания воды в малых лечебных бассейнах (вариант 2)

Стадия: Р | Масса: | Масштаб: б/м

Лист 1 | Листов 4

Схема обвязки установки

ГИПРОНИИЗДРАВ Киевский филиал

Инв.№ подл. | Подпись и дата | Взам.инв.№

Копировал | 11АП430 | 31 | Формат А2

План

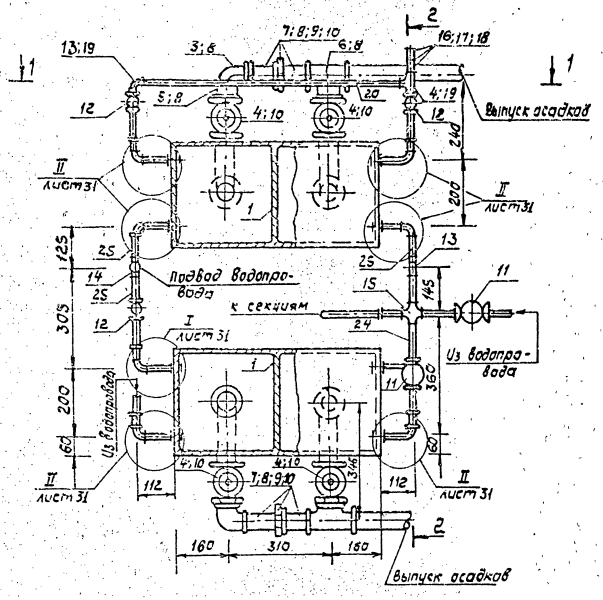

Разрез 1-1

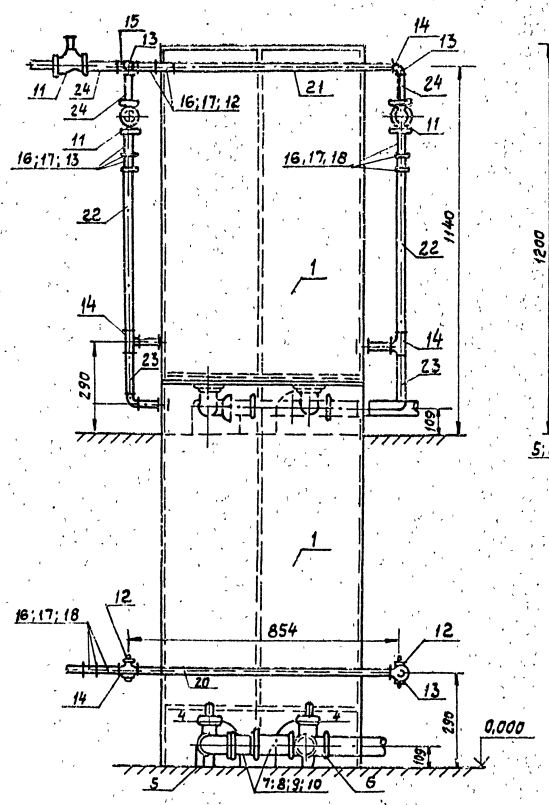

Разрез 2-2

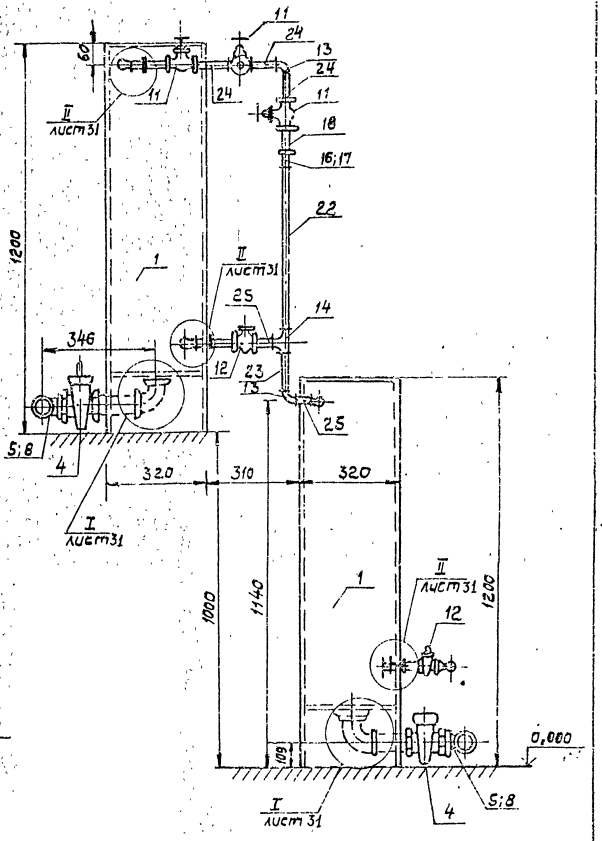

Спецификацию установки для приготовления хлорного раствора смотри лист 31.

				5. 901 - 2			
				Установка для обеззараживания воды в малых лечебных бассейнах (вариант 2)	Стадия	Масса	Масштаб
					Р		1:100
Н.контр.	Гороховская				Лист 2	Листов	
Гл.спец.то	Коржова			План. Разрезы.	ГИПРОНИИЗДРАВ Киевский филиал		
Нач.АСМ	Коляденко						
Гл.спец.АСМ	Гороховская						
Ст.инж.	Канторович						

Копир. ЦОО439 32 Формат А2

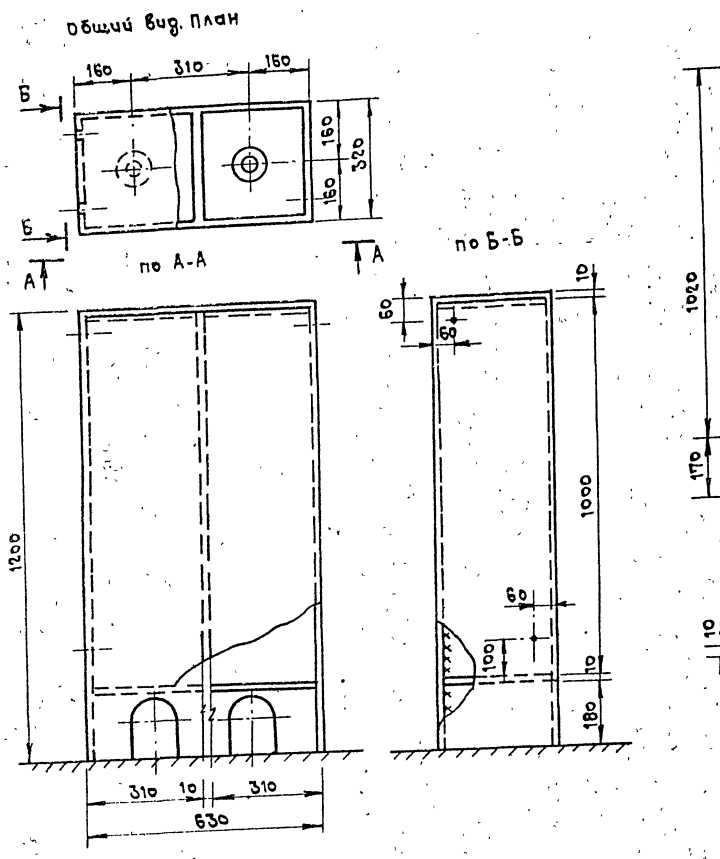

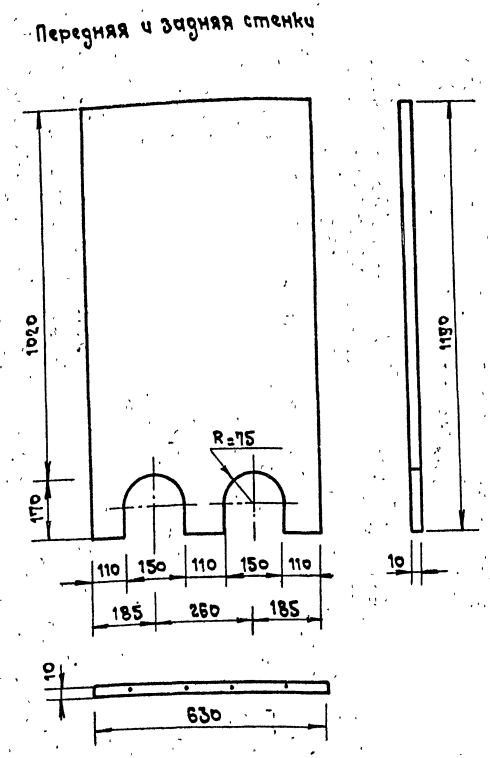

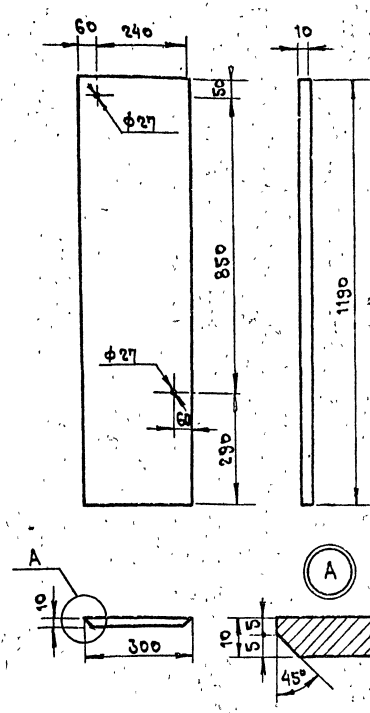

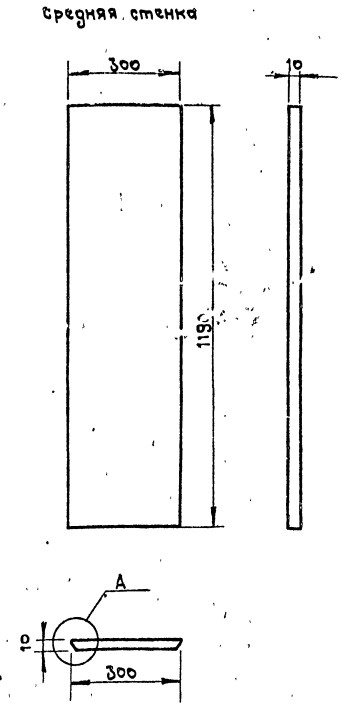

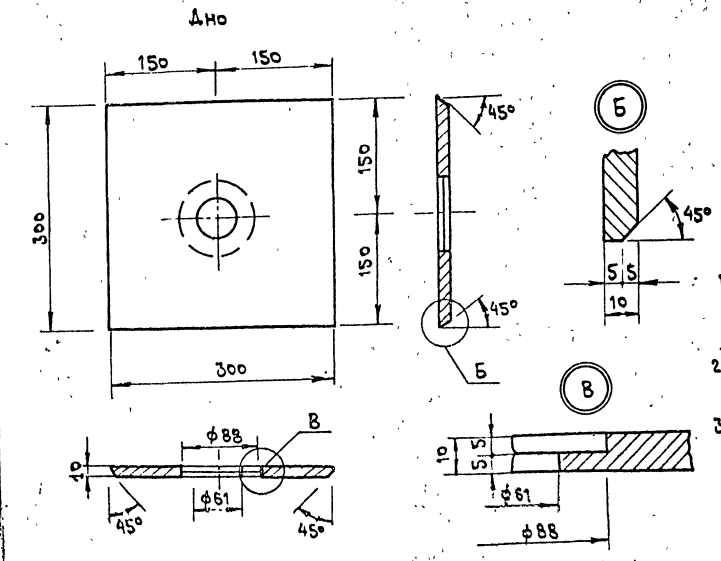

Спецификация бака двухсекционного

Марка поз.	Обозначение	Наименование	Кол	Масса ед. кг	Примечание
1		Передняя и задняя стенки			
		Лист 1190×630×10 / Винипласт ГОСТ 9639-71*	2	10,50	
2		Средняя стенка			
		Лист 1190×300×10 / Винипласт ГОСТ 9639-71*	1	5,00	
3		Боковая стенка			
		Лист 1190×300×10 / Винипласт ГОСТ 9639-71*	2	5,00	
4		Дно Лист 300×300×10 / Винипласт ГОСТ 9639-71*	2	1,26	
5		Крышка винипластовая ГОСТ 9639-71*	2	1,604	

1. Сварку бака выполнять сварочным прутком по МРТУ 6-05-1160-63. „Прутки сварочные из винипласта". Методика сварки дана в СН-478-80.
2. Свободные размеры по 7 кл точности ОСТ 1010. Кромки притупить.
3. После сварки бак опресовать путем налива водой и выдержкой в течение часа.

Н.контр.	Гороховская		5. 901 - 2	
Гл.спец.то	Коржова		Установка для обеззараживания воды в малых лечебных бассейнах (вариант 2)	Стадия: Р; Масса: ; Масштаб: 1:100
Нач.АСМ	Коляденко			Лист 3 / Листов
Гл.спец.	Гороховская		Детали	ГИПРОНИИЗДРАВ Киевский филиал
Ст.инж.	Канторович			

Копир. м. Ромаш. ЦПО439 33 Формат А2

Инв. № подл. | Подпись и дата | Взам. инв. №

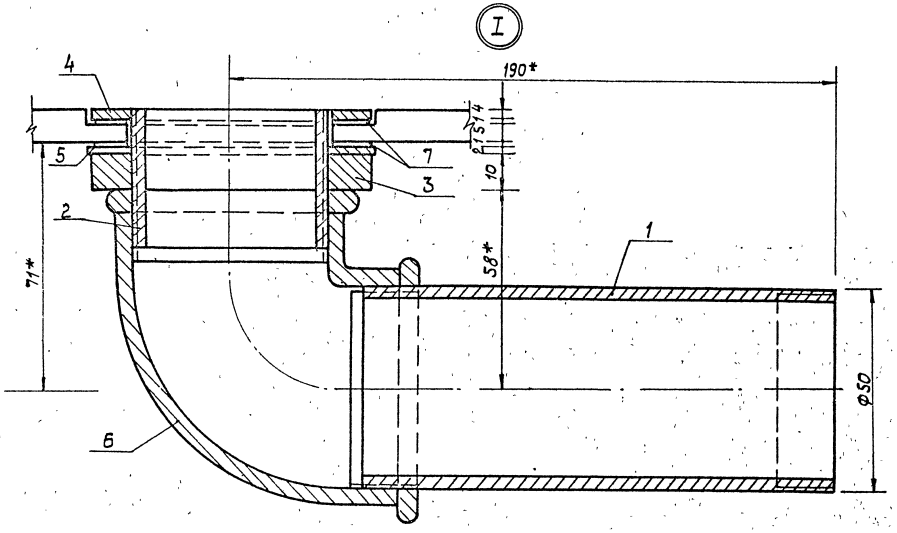

Спецификация на узел I

Марка поз.	Обозначение	Наименование	Кол.	Масса ед., кг	Примечание
1		Труба Ц-Р-50х3,0, ℓ=150	1	0,537	
2		Ниппель Ф30 ГОСТ 8967-75 / Ст2кп ГОСТ 380-71* ℓ=42	1	0,148	
3		Контргайка Ф50 ГОСТ 8968-75 Б=10 / Ст2кп ГОСТ 380-71*	1	0,174	*
4		Контргайка (половина)			
		Ф50 ГОСТ 8968-75, Б=4 / Ст2кп ГОСТ 380-71*	1	0,087	
5		Шайба 62/80 Б=2 / Ст2кп ГОСТ 380-71*	1	0,048	
6		Угольник прямой			
		Ф50 ГОСТ 8946-75* / к.ч. ГОСТ 1215-79**	1	0,799	
7		Прокладка Ф61/56 ГОСТ 17133-83 / Резина АБ-НБ-А-И	2	—	

1. Сборку резьбовых соединений выполнять с уплотнительным материалом из льняной пряди.
2. * Размеры уточняются при сборке.

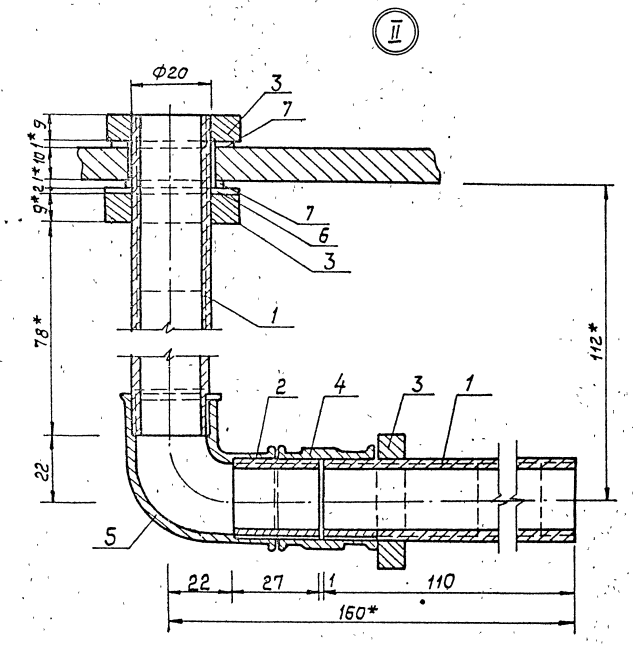

Спецификация на узел II

Марка поз.	Обозначение	Наименование	Кол.	Масса ед., кг	Примечание
1		Сгон Ф20 ГОСТ 8969-75 / Ст2кп ГОСТ 380-71* ℓ=110	2	0,106	
2		Ниппель Ф20 ГОСТ 8969-75 / Ст2кп ГОСТ 380-71* ℓ=27	2	0,031	
3		Контргайка Ф20 ГОСТ 8969-75 / Ст2кп ГОСТ 380-71*	3	0,044	
4		Муфта прямая короткая			
		Ф20 ГОСТ 8954-75* / к.ч. ГОСТ 1215-79**	1	0,007	
5		Угольник прямой			
		Ф20 ГОСТ 8954-75 / к.ч. ГОСТ 1215-79**	1	0,143	
6		Шайба 12Б/50 Б=2 / Ст2кп ГОСТ 380-71*	1	0,021	
7		Прокладка Ф40/27 ГОСТ 17133-83 / Резина АБ-НБ-А-И	2	—	

				5.901-2	
				Установка для обеззараживания воды в малых лечебных бассейнах (вариант 2)	Стадия: Р; Масса: ; Масштаб: 1:1
Н. контр.	Гавриловская				Лист 4 Листов
Гл. спец. ТО	Коржова			Узлы I, II	ГИПРОНИИЗДРАВ Киевский филиал
Нач. АСМ	Коляденко				
Гл. инж. АСМ	Прокофьева				
Ст. инж.	Хантарович				Формат А2

Копир

Инв. № подл. | Подпись и дата | Взам. инв. №

Формат	Зона	Поз.	Обозначение	Наименование	Кол.	Примечан.
				Документация		
А2			ЛП05.001.000СБ	Сборочный чертеж		
				Сборочные единицы		
А4		1	ЛП06.001.000	Патрубок	1	
				Детали		
А4		2	ЛП07.001.004	Обвязка	2	
		3	ЛП07.001.004.01	Обвязка	2	
А4		4	ЛП07.001.005	Перегородка	1	
А4		5	ЛП07.001.006	Перегородка	1	
А4		6	ЛП07.001.007	Стенка передняя	1	
А3		7	ЛП07.001.008	Дно	1	
А4		8	ЛП07.001.009	Ручка	1	
Б4		9	ЛП07.001.010	Стенка задняя		
				Лист Б-10 ГОСТ19903-74*		
		2	ЛП07.001.004	Ст3ГОСТ16523-70*	1	0,4 кг
				216 h14×235 h14		

Инв.№ подл. | Подпись и дата | Взам.инв.№

Изм.	Лист	№ докум.	Подп.	Дата
Разраб.		Зозуля		
Провер.		Конторович		
Н.контр.		Горожевская		
Утв.		Гарачук		

ЛП05.001.000 5.901-2

Бачок

Лит	Лист	Листов
		1

ГИПРОНИИЗДРАВ
Киевский филиал

Копир. Ид. Формат А4

Формат	Зона	Поз.	Обозначение	Наименование	Кол.	Примеча-ние
				Документация		
А2			ЛП05.001.001	Сборочный чертеж		
				Детали		
А4		1	ЛП05.001.011	Стенка	1	
А4		2	ЛП05.001.012	Уголок	1	
А4		3	ЛП05.001.013	Уголок	1	
А4		4	ЛП05.001.014	Уголок	1	
А4		5	ЛП05.001.015	Штырь	2	
А4		6	ЛП05.001.016	Уголок	1	
Б4		7	ЛП05.001.017	Упор		
				Полоса Б-4×30 ГОСТ103-76*		
				Ст.3 ГОСТ535-79*		
				L=260 h14	1	0,24 кг
Б4		8	ЛП05.001.018	Выпуск		
				Круг В10 ГОСТ2590-71*		
				Ст3 ГОСТ535-78*		
				L=95 h14	4	0,06 кг

Инв.№ подл. | Подпись и дата | Взам.инв.№

Изм.	Лист	№ докум.	Подп.	Дата
Разраб.		Зозуля		
Пров.		Конторович		
Н.контр.		Горожевская		
Утв.		Гарачук		

ЛП05.001.001 5.901-2

Кронштейн

Лит	Лист	Листов
		1

ГИПРОНИИЗДРАВ
Киевский филиал

Формат А4

Формат	Зона	Поз.	Обозначение	Наименование	Кол.	Примеч.
				Документация		
А4			ЛП04.001.000СБ	Гипсоотстойник перекидной		
				Сборочные единицы		
А2		1	ЛП05.001.000	Бачок	1	
А2		2	ЛП05.001.001	Кронштейн	1	
				Детали		
А4		4	ЛП07.001.003	Подвеска	1	
				Стандартные изделия		
		5		Винт 2М5×14.58 ГОСТ1491-80*	4	
		6		Гайка 2М5.5 ГОСТ 5915-70*	4	
		7		Шайба 5.01.05 ГОСТ 11371-78*	4	

Инв.№ подл. | Подпись и дата | Взам.инв.№

Изм.	Лист	№ докум.	Подп.	Дата
Разраб.		Зозуля		
Пров.		Конторович		
Н.контр.		Горожевская		
Утв.		Гарачук		

ЛП04.001.000 5.901-2

Гипсоотстойник перекидной

Лит	Лист	Листов
		1

ГИПРОНИИЗДРАВ
Киевский филиал

Формат А4

ЛП04.001.000 СБ
ЦПП439 36

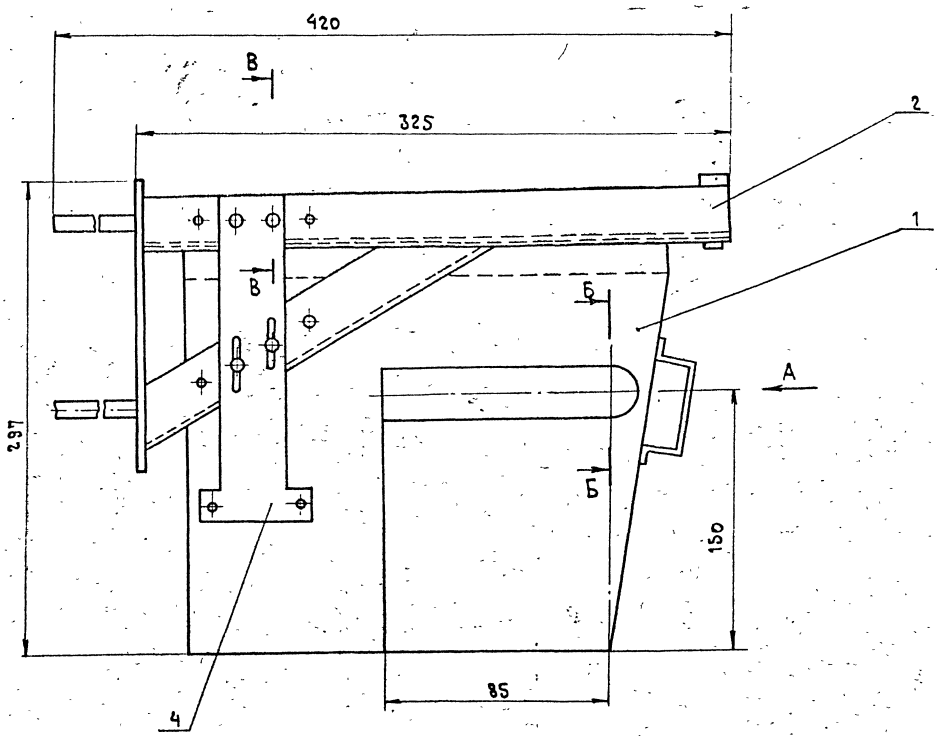

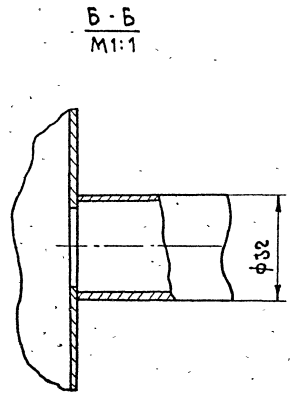

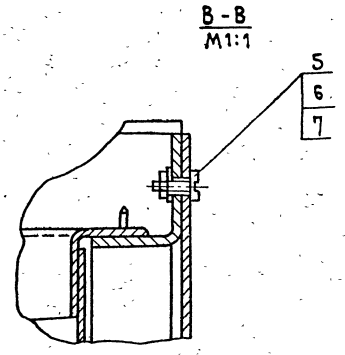

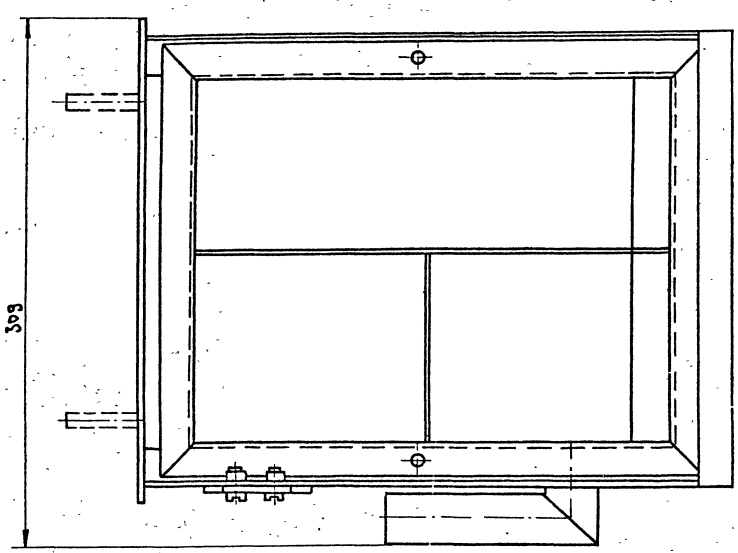

Вид А

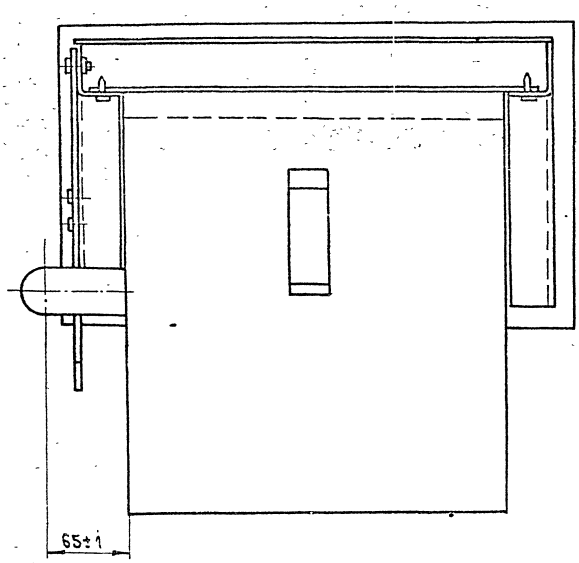

1. Размеры для справок.
2. Сварку производить электродом Э-42 ГОСТ 9467-75.
3. Покрытие сварного шва: эмаль, фисташковый НЦ-25 ГОСТ 5406-84.

					ЛП04.001.000 СБ	5.901-2		
Изм.	Лист	№ докум.	Подп.	Дата	Гипсоотстойник перекидной. Сборочный чертеж	Лит.	Масса	Масштаб
Разраб.		Зозуля					6,4	1:2
Провер.		Канторович				Лист	Листов 1	
Т. контр.		Коржова						
Н. контр.		Гороховская				ГИПРОНИИЗДРАВ Киевский филиал		
Утв.		Тарищук						

Инв. № подл. | Подпись и дата | Взам. инв. №

Копир. | Формат А2

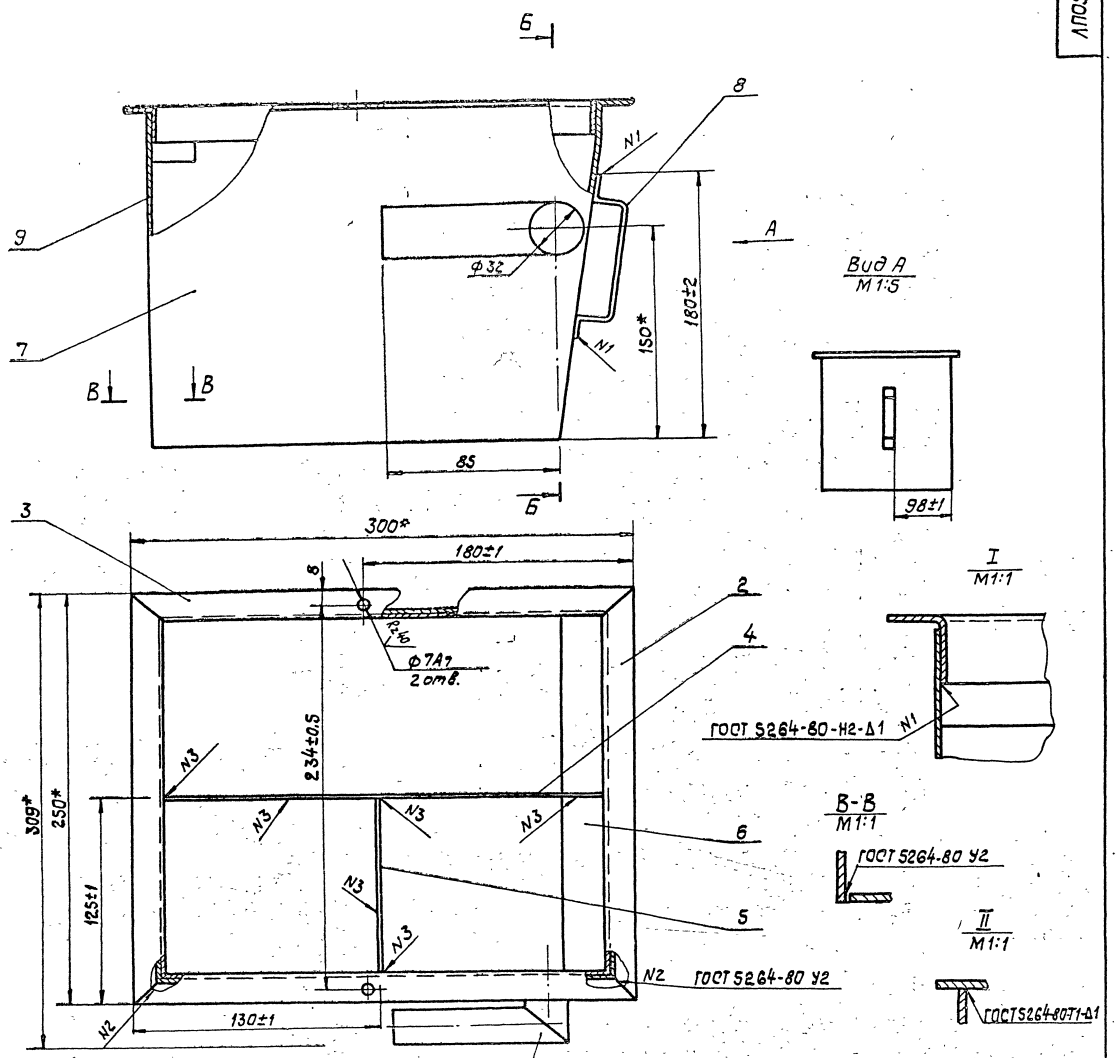

Б-Б

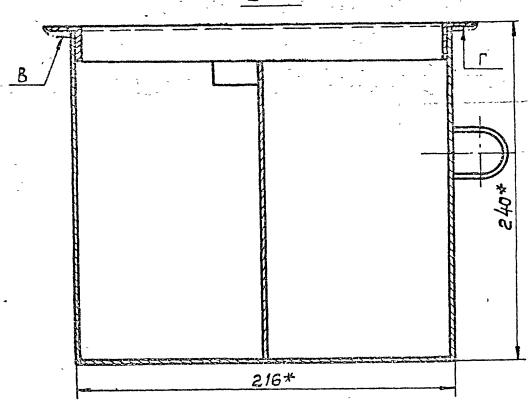

1.* Размеры для справок.

2. Сварку производить электродом Э42 ГОСТ 9467-75.

3. Покрытие металлически необработанных поверхностей:

наружных – эмаль, фисташковый НЦ-25 ГОСТ 5406-84

внутренних – нитроэмаль, красный, МРТУ 6-10-950-70, кроме поверхностей В и Г.

					ЛП05.001.000 СБ 5.901-2			
Изм.	Лист	N докум.	Подп.	Дата	Бачок Сборочный чертеж	Лит.	Масса	Масшт.
Разраб.		Зозуля					3.37	1:2
Пров.		Конторович				Лист	Листов 1	
Т.контр.		Коржова				ГИПРОНИИЗДРАВ Киевский филиал		
Н.контр.		Гороховская						
Утв.		Таращук						

Инв.№ подл. | Подпись и дата | Взам.инв.№

Копир.

Формат А2

ЛП06.001.000СБ

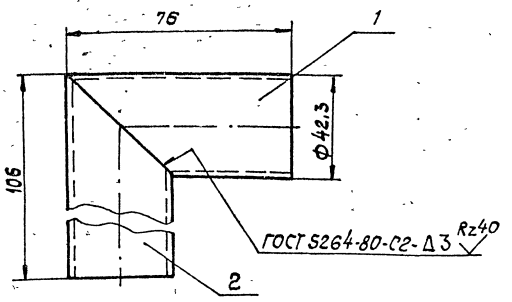

1.* Размеры для справок.
2. Сварку производить электродом Э-42 ГОСТ 9467-75.
3. Покрытие: эмаль фисташковый НЦ-25 ГОСТ 5406-84

Поз.	Обозначение	Наименование	Кол.	Примеч.
		Детали		
А4 1	ЛП07.001.001	Труба	1	
А4 2	ЛП07.001.002	Труба	1	

Инв.№ подл. | Подпись и дата | Взам.инв.№

ЛП06.001.000СБ 5.901-2

Изм. Лист N докум. Подп. Дата

Разраб. Зозуля
Пров. Конторович
Т.контр. Коржова
Н.контр. Городовская
Утв. Таращук

Патрубок
Сборочный чертеж

Лит.	Масса	Масшт.
	0,44	1:1
Лист	Листов 1	

ГИПРОНИИЗДРАВ
Киевский филиал

Формат А4

ЛП07.001.001

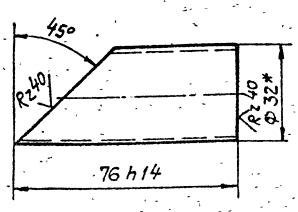

* Размер для справок.

Инв.№ подл. | Подпись и дата | Взам.инв.№

ЛП07.001.001 5.901-2

Изм. Лист N докум. Подп. Дата

Разраб. Зозуля
Пров. Конторович
Т.контр. Коржова
Н.контр. Городовская
Утв. Таращук

Труба

Лит.	Масса	Масшт.
	0,2	1:1
Лист	Листов 1	

Труба 32х3,2 ГОСТ 3262-75*

ГИПРОНИИЗДРАВ
Киевский филиал

Копир.

Формат А4

ЛП07.001.002

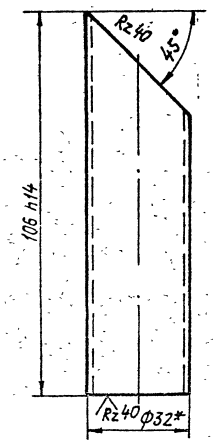

* Размер для справок.

Инв.№ подл. | Подпись и дата | Взам.инв.№

ЛП07.001.002 5.901-2

Изм. Лист N докум. Подп. Дата

Разраб. Зозуля
Пров. Конторович
Т.контр. Коржова
Н.контр. Городовская
Утв. Таращук

Труба

Лит.	Масса	Масшт.
	0,26	1:1
Лист	Листов 1	

Труба 32х3,2 ГОСТ 3262-75*

ГИПРОНИИЗДРАВ
Киевский филиал

Копир.

Формат А4

400439 38

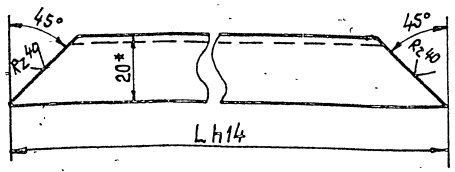

Обозначение	Длина мм	Масса кг
АП07.001.004	250	0,16
АП07.001.004-01	300	0,19

*Размер для справок.

Изм.	Лист	N докум.	Подп.	Дата	
Разраб.		Зозуля			
Пров.		Конторович			
Т.контр.		Коржова			
Н.контр.		Гороховская			
Утв.		Таращук			

АП07.001.004 5.901-2

Обвязка

Лит.	Масса	Масшт.
	см. табл.	1:1
Лист	Листов 1	

Уголок 25х20х2 ГОСТ 19772-74* / ВСт.3 ГОСТ 11474-76*

ГИПРОНИИЗДРАВ Киевский филиал

Копир. Формат А4

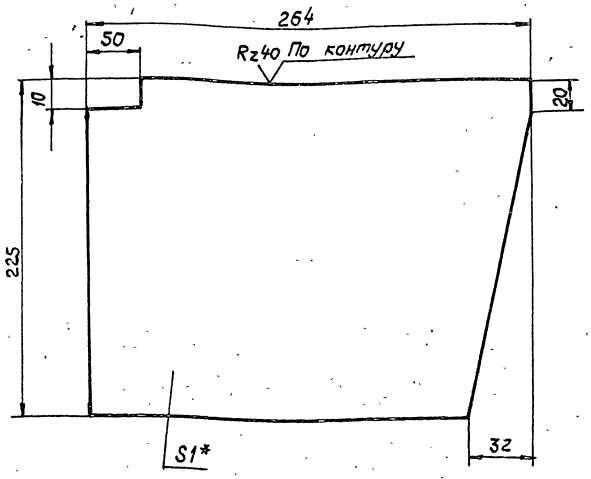

1.* Размер для справок.
2. Неуказанные предельные отклонения размеров h14 ± JT14/2

Изм.	Лист	N докум.	Подп.	Дата	
Разраб.		Зозуля			
Пров.		Конторович			
Т.контр.		Коржова			
Н.контр.		Гороховская			
Утв.		Таращук			

АП07.001.005 5.901-2

Перегородка

Лит.	Масса	Масшт.
	0,44	1:2
Лист	Листов 1	

Лист Б1.0 ГОСТ 19903-74* / Ст3 ГОСТ 16523-70*

ГИПРОНИИЗДРАВ Киевский филиал

Копир. Формат А4

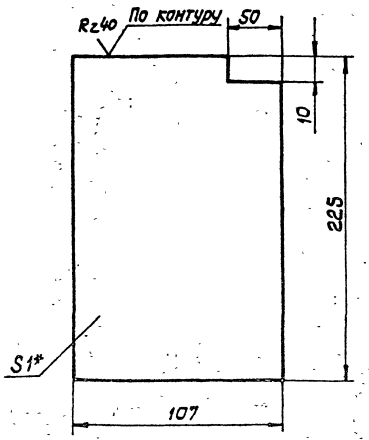

1.* Размер для справок.
2. Неуказанные предельные отклонения размеров h14, ±JT14/2.

Изм.	Лист	N докум.	Подп.	Дата	
Разраб.		Зозуля			
Пров.		Конторович			
Т.контр.		Коржова			
Н.контр.		Гороховская			
Утв.		Таращук			

АП07.001.006 5.901-2

Перегородка

Лит.	Масса	Масшт.
	0,18	1:2
Лист	Листов 1	

Лист Б1.0 ГОСТ 19903-74* / Ст.3 ГОСТ 16523-70*

ГИПРОНИИЗДРАВ Киевский филиал

Копир. Формат А4

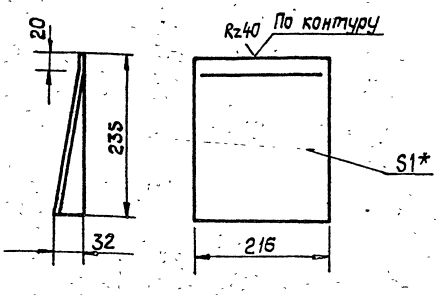

1.* Размер для справок.
2. Неуказанные предельные отклонения размеров h14, ±JT14/2

Изм.	Лист	N докум.	Подп.	Дата	
Разраб.		Зозуля			
Пров.		Конторович			
Т.контр.		Коржова			
Н.контр.		Гороховская			
Утв.		Таращук			

АП07.001.007 5.901-2

Стенка передняя

Лит.	Масса	Масшт.
	0,36	1:5
Лист	Листов 1	

Лист Б1.0 ГОСТ 19903-74* / Ст3 ГОСТ 16523-70*

ГИПРОНИИЗДРАВ Киевский филиал

Копир. Формат А4

Инв.№ подл. | Подпись и дата | Взам.инв.№

АПО7.001.008

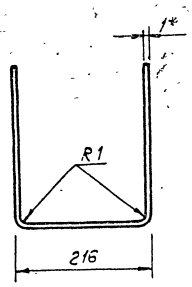

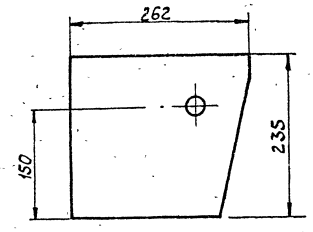

Развертка

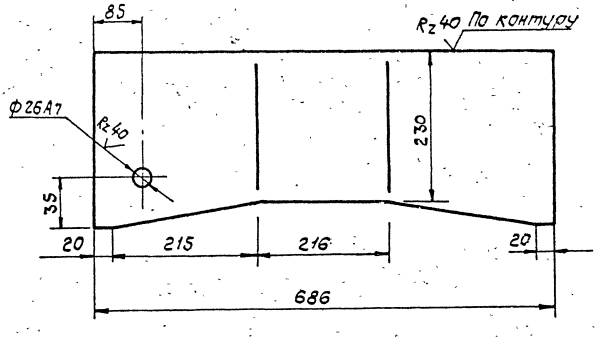

1.* Размеры для справок.
2. Неуказанные предельные отклонения размеров: h 14, ± JT 14/2.

					АПО7.001.008		
Изм.	Лист	N докум.	Подп.	Дата	Дно	Лит.	Масса	Масшт.
Разраб.		Зозуля					1.26	1:5
Пров.		Кантородин				Лист	Листов 1
Т.контр.		Коржова					
Н.контр.		Гороховская			Лист Б-1.0 ГОСТ 19903-74* Ст 3 ГОСТ 16523-70*	ГИПРОНИИЗДРАВ Киевский филиал	
Утв.		Таращук					

Копир. Формат А3

Инв.№ подл. | Подпись и дата | Взам.инв.№

АПО7.001.009

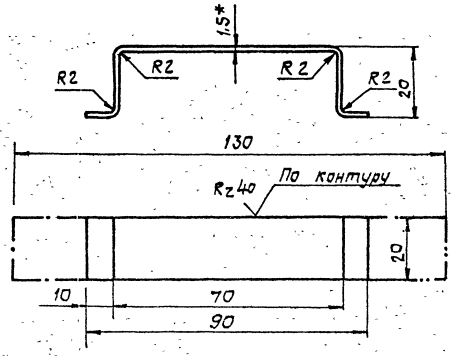

1.* Размер для справок.
2. Неуказанные предельные отклонения размеров h 14, ± JT 14/2.

					АПО7.001.009 . 5.901-2		
Изм.	Лист	N докум.	Подп.	Дата	Ручка	Лит.	Масса	Масшт.
Разраб.		Зозуля					0.03	1:1
Пров.		Кантородин				Лист	Листов 1
Т.контр.		Коржова					
Н.контр.		Гороховская			Лист Б1.5 ГОСТ 19903-74* Ст 3 ГОСТ 16523-70*	ГИПРОНИИЗДРАВ Киевский филиал	
Утв.		Таращук					

Копир. Формат А4

Инв.№ подл. | Подпись и дата | Взам.инв.№

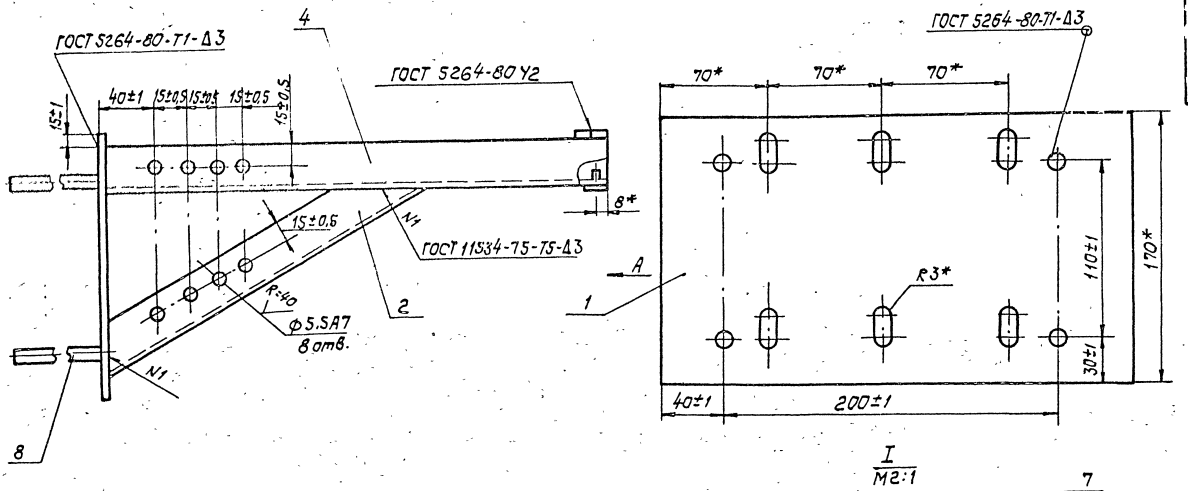

I
М2:1

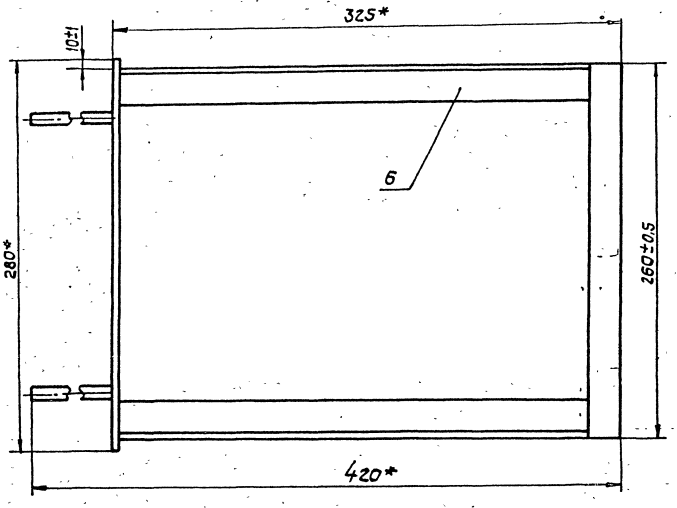

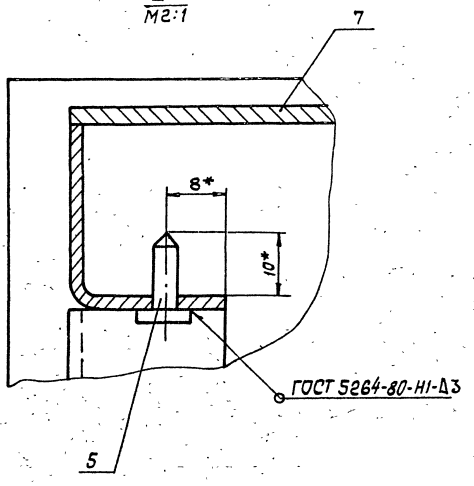

Вид А

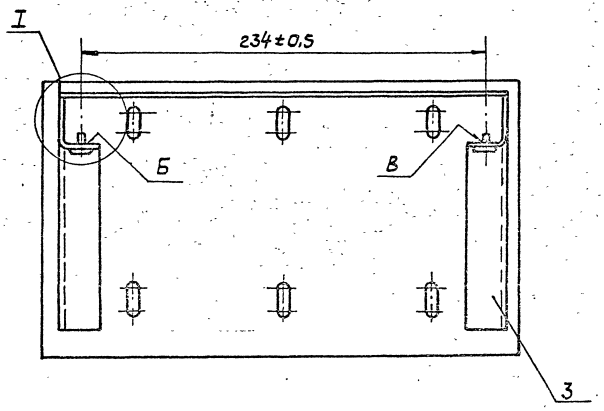

1.* Размеры для справок.

2. Сварку производить электродом Э-42 ГОСТ 9467-75.

3. После сварки сварные швы зачистить.

4. Покрытие, механически необрабатываемых поверхностей; эмаль, фисташковый, НЦ-25 ГОСТ 5406-84, кроме поверхностей Б и В.

					ЛП05.001.001 СБ 5.901-2		
Изм.	Лист.	№ докум.	Подпись	Дата	Кронштейн Сборочный чертеж	Лит.	Масса	Масштаб
Разраб.		Зазулля					2,69	1:2
Провер.		Кантаровы				Лист	Листов 1	
Т. контр.		Каржава				ГИПРОНИИЗДРАВ Киевский филиал		
Н. контр.		Горюховская						
Утв.		Тарашук						

Копир.

Формат А2

Инв. № подл. | Подпись и дата | Взам. инв. №

ЛП07.001.011

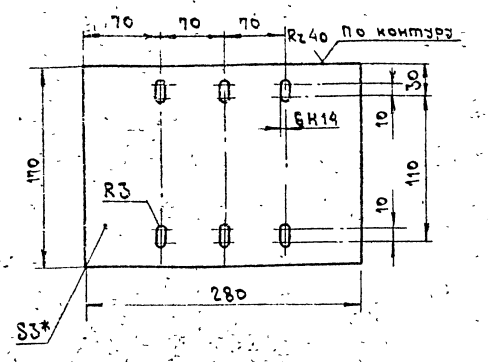

1. * Размер для справок.
2. Неуказанные предельные отклонения размеров h 14, ± IT14/2.

Изм	Лист	№ докум.	Подп.	Дата	ЛП07.001.011	5.901-2		
Разраб.		Зозуля			Стенка	Лит.	Масса	Масштаб
Провер.		Канторович					1,1	1:5
Т. конт.		Коржова				Лист	Листов 1	
Н. контр.		Гороховская			Лист Б3.0 ГОСТ 19903-74* / Ст.3 ГОСТ 16523-70*	ГИПРОНИИЗДРАВ Киевский филиал		
Утв.		Тарашук						

Формат А4

ЛП07.001.012

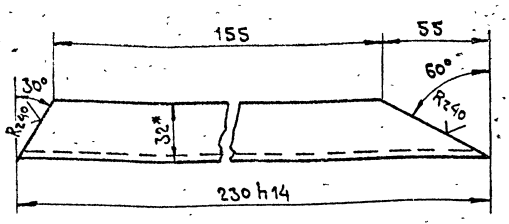

* Размер для справок.

Изм	Лист	№ докум.	Подп.	Дата	ЛП07.001.012	5.901-2		
Разраб.		Зозуля			Уголок	Лит.	Масса	Масштаб
Пров.		Канторович					0,24	1:2
Т. контр.		Коржова				Лист	Листов 1	
Н. контр.		Гороховская			Уголок 32×25×25 ГОСТ 19972-74* / В.Ст 3 ГОСТ 11474-76*	ГИПРОНИИЗДРАВ Киевский филиал		
Утв.		Тарашук						

Формат А4

ЛП07.001.013

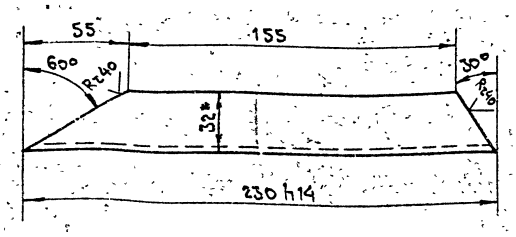

* Размер для справок.

Изм	Лист	№ докум.	Подп.	Дата	ЛП07.001.013	5.901-2		
Разраб.		Зозуля			Уголок	Лит.	Масса	Масштаб
Пров.		Канторович					0,24	1:2
Т. контр.		Коржова				Лист	Листов 1	
Н. контр.		Гороховская			Уголок 32×25×2,5 ГОСТ 19972-74* / В.Ст.3 ГОСТ 11474-76*	ГИПРОНИИЗДРАВ Киевский филиал		
Утв.		Тарашук						

Формат А4

ЛП07.001.014

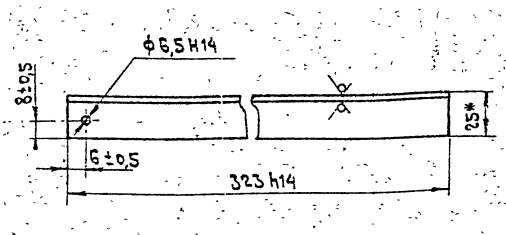

* Размер для справок.

Изм	Лист	№ докум.	Подп.	Дата	ЛП07.001.014	5.901-2		
Разраб.		Зозуля			Уголок	Лит.	Масса	Масштаб
Провер.		Канторович					0,32	1:2
Т. контр.		Коржова				Лист	Листов 1	
Н. контр.		Гороховская			Уголок 32×25×25 ГОСТ 19972-74* / В.Ст 3 ГОСТ 11474-76*	ГИПРОНИИЗДРАВ Киевский филиал		
Утв.		Тарашук						

Формат А4

Инв.№ подл. | Подпись и дата | Взам.инв.№

Rz 20

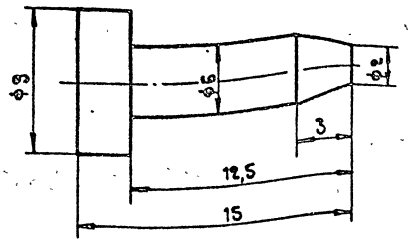

Предельные отклонения размеров: валов - h14
остальных: h14, ±JT14/2.

Изм.	Лист	№ докум.	Подп.	Дата	ЛПОП.001.015.	5.901-2		
Разраб.		Зозуля			Штырь	Лит.	Масса	Масштаб
Провер.		Кантеровач					0,005	5:1
Т.контр.		Корсакова				Лист	Листов 1	
Н.контр.		Горелкевич			Сталь 3 ГОСТ 380-71*	ГИПРОНИИЗДРАВ Киевский филиал.		
Утв.		Тарашук						

Формат А4

Rz 40 ∨(∨)

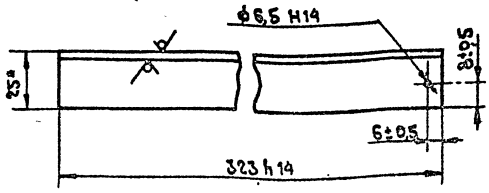

* Размер для справок.

Изм.	Лист	№ докум.	Подп.	Дата	ЛПОП.001.016	5.901-2		
Разраб.		Зозуля			Уголок	Лит	Масса	Масштаб
Пров.		Кантеровач					0,32	1:2
Т.контр.		Корсакова				Лист	Листов 1	
Н.контр.		Горелкевич			Уголок 32×25×25 ГОСТ 19772-74*	ГИПРОНИИЗДРАВ Киевский филиал		
Утв.		Тарашук			В Ст3 ГОСТ 11474-76*			

Формат А4

Инв.№ подл. | Подпись и дата | Взам.инв.№

∨(∨)

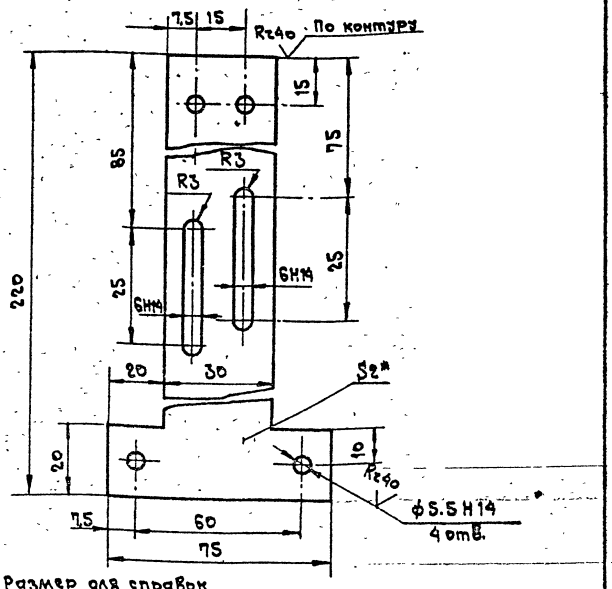

1* Размер для справок
2. Неуказанные предельные отклонения размеров по ±JT14/2.
3. Покрытие механически необработанных поверхностей-эмаль фисташковый НЦ-25 ГОСТ 5406-84..

Изм.	Лист	№ докум.	Подп.	Дата	ЛПОП.001.019	5.901-2		
Разраб.		Зозуля			Подвеска	Лит.	Масса	Масштаб
Провер.		Кантеровач					0,11	1:1
Т.контр.		Корсакова				Лист	Листов 1	
Н.контр.		Горелкевич			Лист Б2.0 ГОСТ 19903-74* / Ст.3 ГОСТ 16523-70*	ГИПРОНИИЗДРАВ Киевский филиал		
Утв.		Тарашук						

Копир. Формат А4

Формат	Зона	Поз.	Обозначение	Наименование	Кол.	Примечание
				Документация		
А2			ЛП05.001.002 СБ	Сборочный чертеж		
				Сборочные единицы		
А3		1	ЛП05.001.003	Корпус	1	
А4		2	ЛП05.001.004	Фильтр	1	
А4		3	ЛП05.001.005	Крышка	1	
А3		4	ЛП05.001.006	Затвор	1	
				Детали		
А4		5	ЛП07.001.020	Прокладка	1	

Изм. Лист № докум. Подп. Дата
Разраб. Казановская
Пров. Канторович
Н.контр. Коржова
Утв. Таращук

ЛП05.001.002 5.901-2

Сетчатый фильтр

Лит. Лист Листов 1

ГИПРОНИИЗДРАВ Киевский филиал

Инв.№ подл. | Подпись и дата | Взам.инв.№

Формат	Зона	Поз.	Обозначение	Наименование	Кол.	Примечание
				Документация		
А4			ЛП05.001.004 СБ	Сборочный чертеж		
				Детали		
А4		1	ЛП07.001.031	Кольцо	1	
А4		2	ЛП07.001.032	Дно	1	
А4		3	ЛП07.001.033	Цилиндр	1	
А4		4	ЛП07.001.034	Ручка	1	
А4		5	ЛП07.001.035	Обойма	1	

Изм. Лист № докум. Подп. Дата
Разраб. Казановская
Пров. Канторович
Н.контр. Коржова
Утв. Таращук

ЛП05.001.004 5.901-2

Фильтр

Лит. Лист Листов 1

ГИПРОНИИЗДРАВ Киевский филиал

Инв.№ подл. | Подпись и дата | Взам.инв.№

ЦП0439 44

Формат	Зона	Поз.	Обозначение	Наименование	Кол.	Примечание
				Документация		
А3			ЛП05.001.003 СБ	Сборочный чертеж		
				Детали		
А4		1	ЛП07.001.021	Фланец	1	
А4		2	ЛП07.001.022	Фланец	2	
А4		3	ЛП07.001.023	Фланец	2	
А4		4	ЛП07.001.024	Патрубок	2	
А4		5	ЛП07.001.025	Цилиндр	1	
А4		6	ЛП07.001.026	Патрубок	1	
А4		7	ЛП07.001.027	Дно	1	
А4		8	ЛП07.001.028	Кольцо	1	
А4		9	ЛП07.001.029	Ребро	6	
А4		10	ЛП07.001.030	Диафрагма	1	

Изм. Лист № докум. Подп. Дата
Разраб. Казановская
Пров. Канторович
Н.контр. Коржова
Утв. Таращук

ЛП05.001.003 5.901-2

Корпус

Лит. Лист Листов 1

ГИПРОНИИЗДРАВ Киевский филиал

Инв.№ подл. | Подпись и дата | Взам.инв.№

Формат	Зона	Поз.	Обозначение	Наименование	Кол.	Примечание
				Документация		
А4			ЛП05.001.005 СБ	Сборочный чертеж		
				Детали		
А4		1	ЛП07.001.036	Обод	1	
А4		2	ЛП07.001.037	Лист	1	
А4		3	ЛП07.001.029	Ребро	6	
А4		4	ЛП07.001.028	Кольцо	1	
А4		5	ЛП07.001.038	Плита	1	
А4		6	ЛП07.001.039	Ручка	1	
А4		7	ЛП07.001.026	Патрубок	1	

Изм. Лист № докум. Подп. Дата
Разраб. Казановская
Пров. Канторович
Н.контр. Коржова
Утв. Таращук

ЛП05.001.005 5.901-2

Крышка

Лит. Лист Листов 1

ГИПРОНИИЗДРАВ Киевский филиал

Инв.№ подл. | Подпись и дата | Взам.инв.№

ЛПО5.001.002 СБ

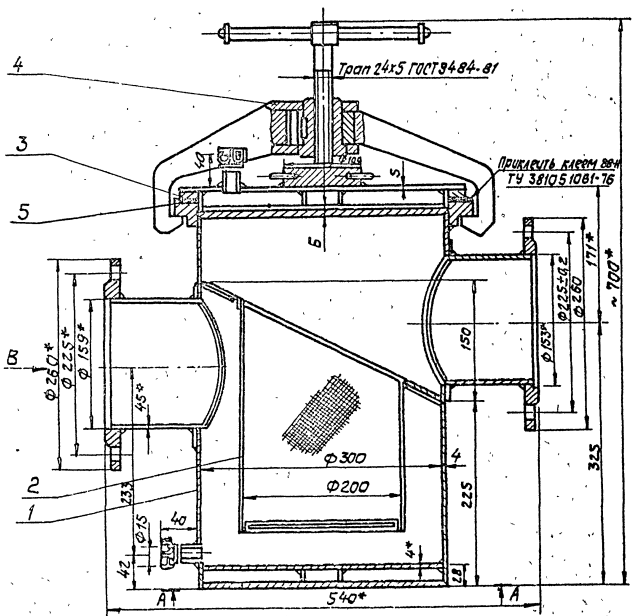

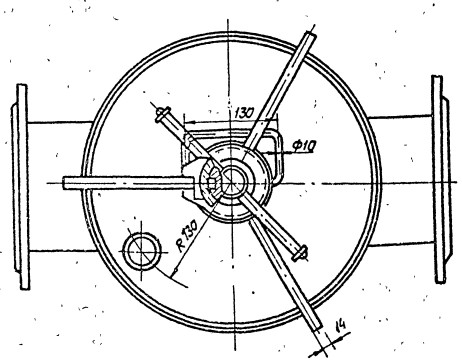

А-А

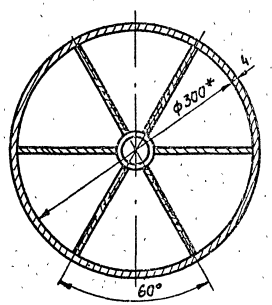

Вид В

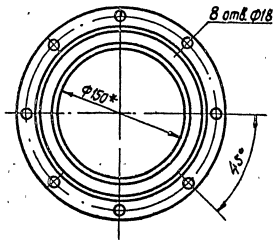

Вид Б

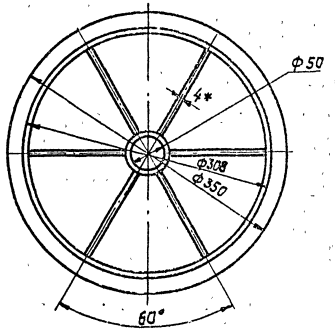

1.* Размеры для справок.
2. Рабочее давление в волосоуловителе 1 атм.
3. Сетка латунная с ячейками 0,5мм². Поверхность сетки F = 0,16 м².
4. Внутренние поверхности фильтра покрыть ХС-76 ГОСТ 9355-81

					ЛПО 5. 001. 002. СБ 5.901-2			
Изм	Лист	№ докум.	Подпись	Дата	Сетчатый фильтр Сборочный чертеж	Лит	Масса	Масштаб 1:4
Разраб.		Казановская						
Пров.		Канторович				Лист	Листов 1	
Т. контр.		Гороховская				ГИПРОНИИЗДРАВ Киевский филиал		
Н. контр.		Коржова						
Утв.		Тарашук						

Копир. ЦПО439 45 Формат А2

Инв. № подл. | Подпись и дата | Взам. инв. №

12,5

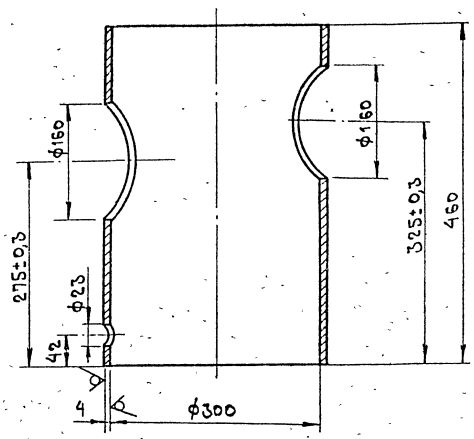

Неуказанные предельные отклонения размеров:
H14, h14, $\frac{TT14}{2}$.

					ЛПО 7. 001.025	5. 901-2		
Изм.	Лист	№ докум.	Подп.	Дата	Цилиндр	Лит.	Масса	Масштаб
Разраб.		Хазановская					12,4	1:5
Пров.		Канторович				Лист	Листов	
Т.контр.		Гороховская						
Н.контр.		Коржова			Сталь Ст.3 ГОСТ 19282-73*	ГИПРОНИИЗДРАВ Киевский филиал.		
Утв.		Таращук						

Инв.№ подл. | Подпись и дата | Взам.инв.№

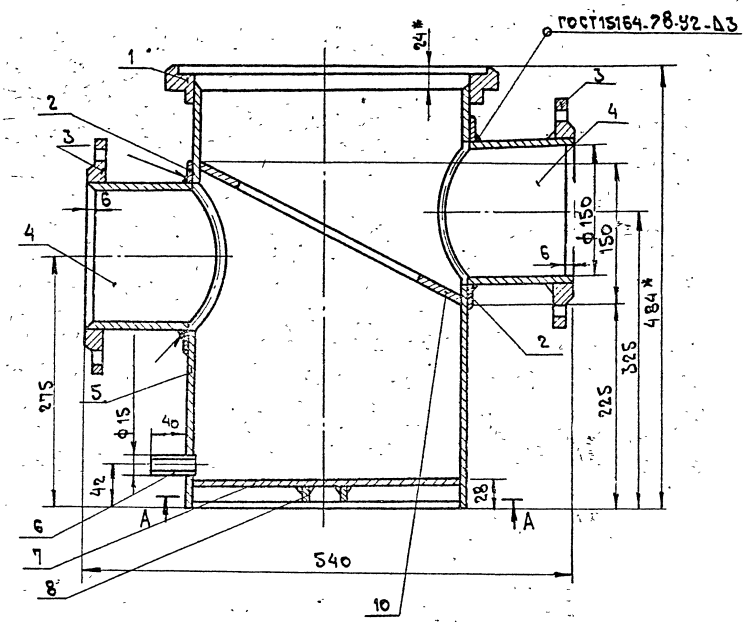

Вид А

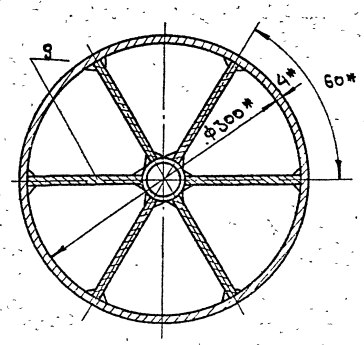

* Размеры для справок.

					ЛПО5. 001.008 СБ	5.901-2		
Изм.	Лист	№ докум.	Подп.	Дата	Корпус Сборочный чертеж	Лит.	Масса	Масштаб
Разраб.		Хазановская					35,9	1:5
Пров.		Канторович				Лист	Листов 1	
Т.контр.		Гороховская						
Н.контр.		Коржова				ГИПРОНИИЗДРАВ Киевский филиал		
Утв.		Таращук						

Инв.№ подл. | Подпись и дата | Взам.инв.№

ЛПО 7.001.024

12,5

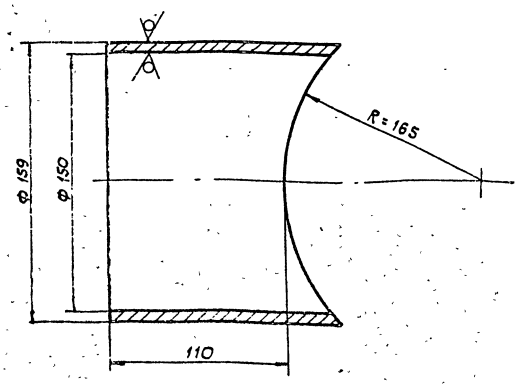

Неуказанные предельные отклонения размеров: H14, h14, $\frac{IT14}{2}$.

				ЛПО 7.001.024 5.901-2			
Изм.	Лист	N докум.	Подп.	Дата	Патрубок	Лит.	Масса 1,9 / Масштаб 1:2
Разраб.	Казановская					Лист	Листов 1
Пров.	Кантарович						
Т.контр.	Гороховская				ГОСТ 8732-78*	ГИПРОНИИЗДРАВ Киевский филиал	
Н.контр.	Коржова						
Утв.	Ткачук						

Инв.№ подл. | Подпись и дата | Взам.инв.№

ЛПО 7.001.028

Rz 40

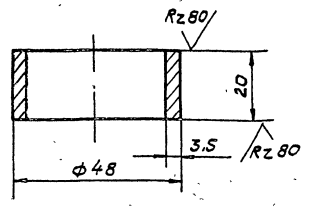

Неуказанные предельные отклонения размеров: H14, h14, $\frac{IT14}{2}$.

				ЛПО 7.001.028 5.901-2			
Изм.	Лист	N докум.	Подп.	Дата	Кольцо	Лит.	Масса 0,15 / Масштаб 1:1
Разраб.	Казановская					Лист	Листов 1
Пров.	Кантарович						
Т.контр.	Гороховская				ГОСТ 3262-75*	ГИПРОНИИЗДРАВ Киевский филиал	
Н.контр.	Коржова						
Утв.	Ткачук						

Инв.№ подл. | Подпись и дата | Взам.инв.№

ЛПО 7.001.021

12,5

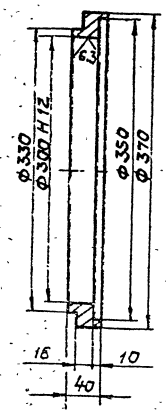

Неуказанные предельные отклонения размеров: H14, h14, $\frac{IT14}{2}$.

				ЛПО 7.001.021 5.901-2			
Изм.	Лист	N докум.	Подп.	Дата	Фланец	Лит.	Масса 5,8 / Масштаб 1:4
Разраб.	Казановская					Лист	Листов 1
Пров.	Кантарович						
Т.контр.	Гороховская				Сталь Ст.3 ГОСТ 380-71*	ГИПРОНИИЗДРАВ Киевский филиал	
Н.контр.	Коржова						
Утв.	Ткачук						

Инв.№ подл. | Подпись и дата | Взам.инв.№

ЛПО5.001.004

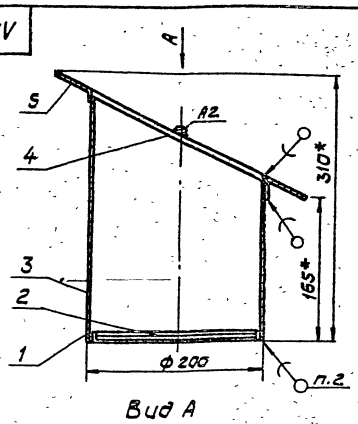

Вид А

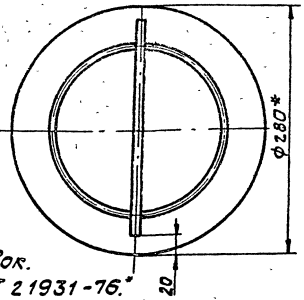

1.* Размеры для справок.
2. Припой ПОС30 ГОСТ 21931-76.*

				ЛПО5.001.004 5.901-2			
Изм.	Лист	N докум.	Подп.	Дата	Фильтр Сборочный чертеж	Лит.	Масса / Масштаб 1:4
Разраб.	Казановская					Лист	Листов 1
Пров.	Кантарович						
Т.контр.	Гороховская					ГИПРОНИИЗДРАВ Киевский филиал	
Н.контр.	Клюкова						
Утв.	Ткачук						

Инв.№ подл. | Подпись и дата | Взам.инв.№

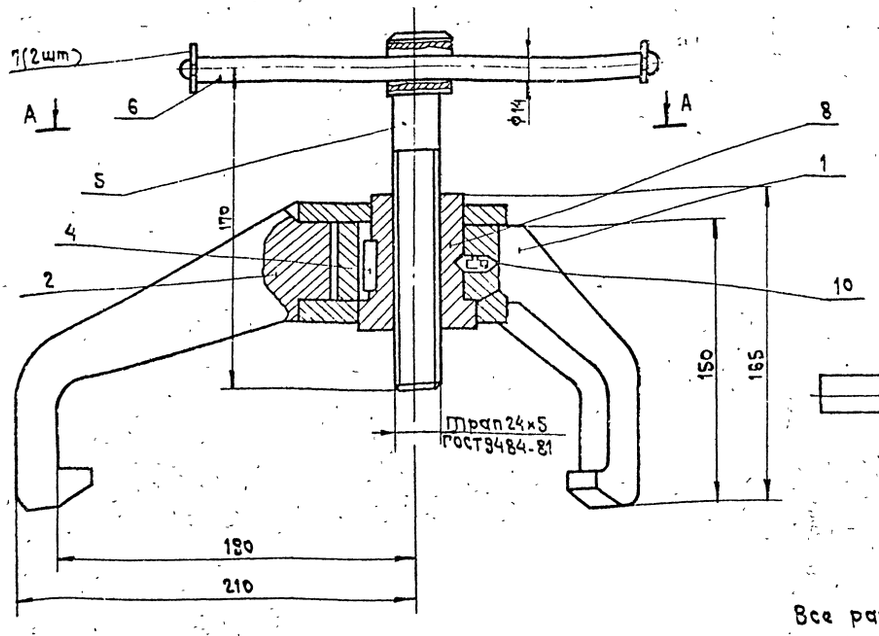

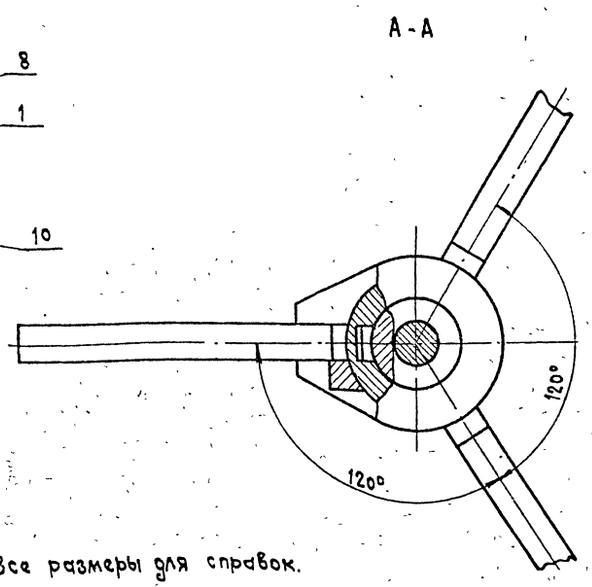

Все размеры для справок.

					ЛПО5.001.006сб 5.901-2		
Изм.	Лист	№ докум.	Подп.	Дата	Затвор сборочный чертеж	Лит.	Масса	Масштаб
Разраб.		Хазановская						1:2
Пров.		Канторович				Лист	Листов 1
Т. контр		Гороховская					
Н. контр		Коржова			ГИПРОНИИЗДРАВ Киевский филиал		
Утв.		Тарашук					

Инв.№ подл. | Подпись и дата | Взам.инв.№

Rz40

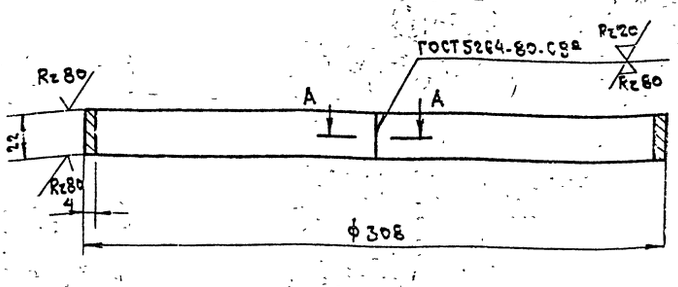

А-А повернуто
М1:1

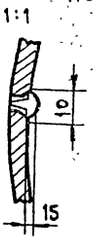

1. Неуказанные предельные отклонения размеров: H14, h14.
2. Острые кромки притупить.

					ЛПО п.001.036 5.901-2		
Изм.	Лист	№ докум.	Подп.	Дата	Обод	Лит.	Масса	Масштаб
Разраб.		Хазановская					0,66	1:2
Пров.		Канторович				Лист	Листов 1
Т. контр		Гороховская					
Н. контр		Коржова			Сталь Ст3 ГОСТ 19282-73*	ГИПРОНИИЗДРАВ Киевский филиал	
Утв.		Тарашук					

Инв.№ подл. | Подпись и дата | Взам.инв.№

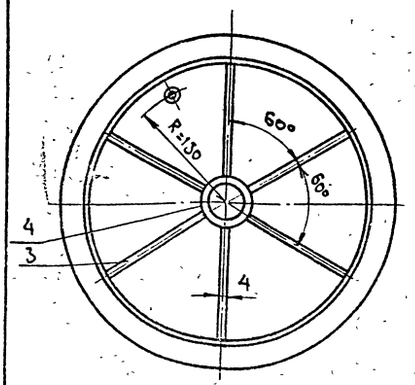

Все размеры для справок.

					ЛПО5.001.005сб 5.901-2		
Изм.	Лист	№ докум.	Подп.	Дата	Крышка сборочный чертеж	Лит.	Масса	Масштаб
Разраб.		Хазановская					7,92	1:2
Пров.		Канторович				Лист	Листов 1
Т. контр		Гороховская					
Н. контр		Коржова			ГИПРОНИИЗДРАВ Киевский филиал		
Утв.		Тарашук					

Инв.№ подл. | Подпись и дата | Взам.инв.№

Ц 00439 48

Формат	Зона	Поз.	Обозначение	Наименование	Кол.	Прим.
				Документация		
А3			ЛПО 5.001.006 СБ	Сборочный чертеж		
				Сборочные единицы		
А4		1	ЛПО 5.001.007	Захват подвижный	1	
А4		2	ЛПО 5.001.008	Захват	1	
				Детали		
А4		4	ЛПО 7.001.040	Шпонка	1	
А4		5	ЛПО 7.001.041	Винт	1	
А4		6	ЛПО 7.001.042	Стержень	1	
А4		7	ЛПО 7.001.043	Шайба	2	
А4		8	ЛПО 7.001.044	Гайка	1	
Б4		10	ЛПО 7.001.045	Винт установочный	1	

Инв. № подл. | Подпись и дата | Взам. инв. №

Изм.	Лист	№ докум.	Подп.	Дата
Разраб.		Казановская		
Пров.		Канторович		
Н. контр.		Коржова		
Утв.		Тарашук		

ЛПО 5.001.006 5.901-2

Затвор

Лит.	Лист	Листов
		1

ГИПРОНИИЗДРАВ Киевский филиал

Формат	Зона	Поз.	Обозначение	Наименование	Кол.	Прим.
				Документация		
А4			ЛПО 5.001.007 СБ	Сборочный чертеж		
				Детали		
А4		1	ЛПО 7.001.046	Втулка	1	
А4		2	ЛПО 7.001.047	Захват	2	
А4		3	ЛПО 7.001.048	Упор	1	

Инв. № подл. | Подпись и дата | Взам. инв. №

Изм.	Лист	№ докум.	Подп.	Дата
Разраб.		Казановская		
Пров.		Канторович		
Н. контр.		Коржова		
Утв.		Тарашук		

ЛПО 5.001.007 5.901-2

Захват подвижный

Лит.	Лист	Листов
		1

ГИПРОНИИЗДРАВ Киевский филиал

Ц 00439 49

ЛПО5.001.008СБ

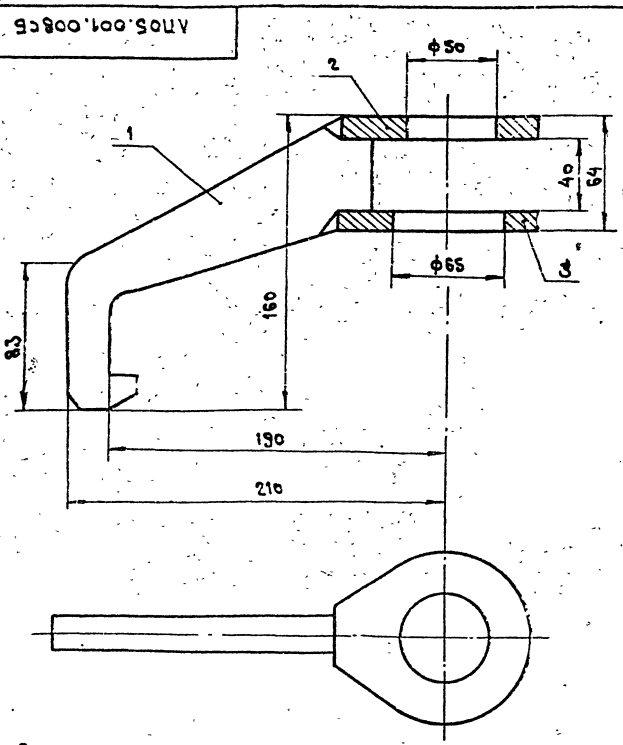

Все размеры для справок.

Инв. № подл. | Подпись и дата | Взам. инв. №

Изм.	Лист	№ докум.	Подп.	Дата
Разраб.		Казановская		
Пров.		Канторович		
Т. контр.		Сороховская		
Н. контр.		Коржова		
Утв.		Тарашук		

ЛПО 5.001.008 СБ 5.901-2

Захват сборочный чертеж.

Лит.	Масса	Масштаб
	9,87	1:2
Лист	Листов 1	

ГИПРОНИИЗДРАВ Киевский филиал

ЛПО7.001.042

6,3

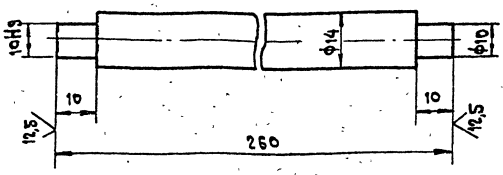

1. Неуказанные предельные отклонения размеров: H14, h14.
2. Острые кромки притупить.

Инв. № подл. | Подпись и дата | Взам. инв. №

Изм.	Лист	№ докум.	Подп.	Дата
Разраб.		Казановская		
Пров.		Канторович		
Т. контр.		Сороховская		
Н. контр.		Коржова		
Утв.		Тарашук		

ЛПО 7.001.042 5.901-2

Стержень

Лит.	Масса	Масштаб
	0,27	1:1
Лист	Листов 1	

Сталь Ст3 ГОСТ 535-79*

ГИПРОНИИЗДРАВ Киевский филиал

АПОЛ.001.040

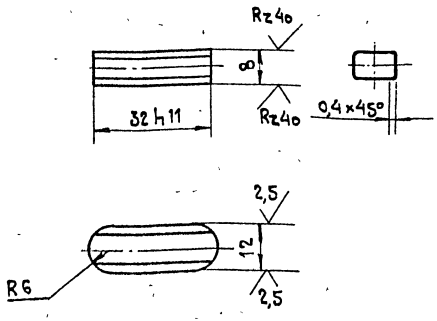

Неуказанные предельные отклонения размеров: h 14

					ЛПОЛ.001.040 5.901-2		
Изм.	Лист	№ докум.	Подп.	Дата	Шпонка	Лит.	Масса 0,024 / Масштаб 1:1
Разраб.		Хазановская				Лист	Листов 1
Пров.		Канторович					
Т.контр.		Гороховская					
Н. контр.		Коржова			Гост 8787-68*	ГИПРОНИИЗДРАВ Киевский филиал	
Утв.		Таращук					

Инв.№ подл. | Подпись и дата | Взам.инв.№

АПОЛ.001.043

12,5

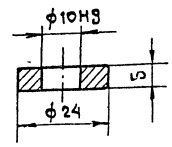

Неуказанные предельные отклонения размеров: H14, h14, $\frac{IT14}{2}$

					ЛПОЛ.001.043 5.901-2		
Изм.	Лист	№ докум.	Подп.	Дата	Шайба	Лит.	Масса 0,014 / Масштаб 1:1
Разраб.		Хазановская				Лист	Листов 1
Пров.		Канторович					
Т.контр.		Гороховская					
Н.контр.		Коржова			Сталь Ст3 ГОСТ 380-71*	ГИПРОНИИЗДРАВ Киевский филиал	
Утв.		Таращук					

Инв.№ подл. | Подпись и дата | Взам.инв.№

АПО5.001.007СБ

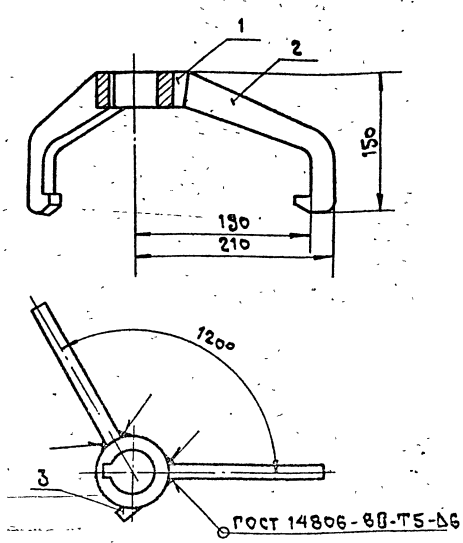

Все размеры для справок.

					ЛПО5.001.007СБ 5.901-2		
Изм.	Лист	№ докум.	Подп.	Дата	Захват подвижный Сборочный чертеж	Лит.	Масса / Масштаб 1:4
Разраб.		Хазановская				Лист	Листов 1
Пров.		Канторович					
Т.контр.		Гороховская					
Н.контр.		Коржова				ГИПРОНИИЗДРАВ Киевский филиал	
Утв.		Таращук					

Инв.№ подл. | Подпись и дата | Взам.инв.№

АПОЛ.001.046

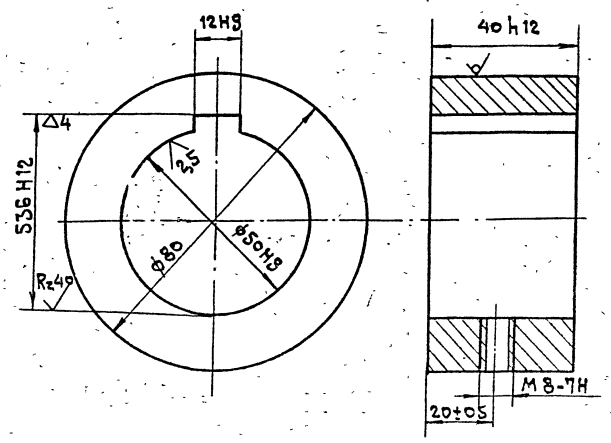

1. Неуказанные предельные отклонения размеров: H14, h14, $\frac{IT14}{2}$.
2. Острые кромки притупить.

					ЛПОЛ.001.046 5.901-2		
Изм.	Лист	№ докум.	Подп.	Дата	Втулка	Лит.	Масса 0,08 / Масштаб 1:1
Разраб.		Хазановская				Лист	Листов 1
Пров.		Канторович					
Т.контр.		Гороховская					
Н.контр.		Коржова			Сталь Ст.3 ГОСТ 535-79*	ГИПРОНИИЗДРАВ Киевский филиал	
Утв.		Таращук					

Инв.№ подл. | Подпись и дата | Взам.инв.№

ЛПОЧ.001.041

6,3

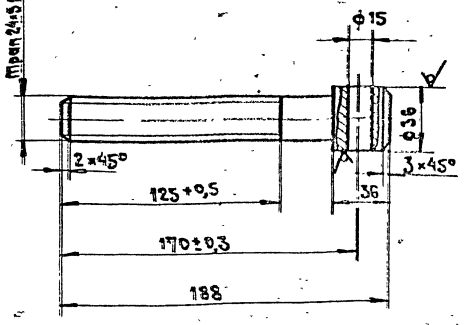

Неуказанные предельные отклонения размеров: H14, h14.

Изм.	Лист	№ докум.	Подп.	Дата
Разраб.		Казановская		
Пров.		Канторович		
Т.контр.		Горковская		
Н.контр.		Коркова		
Утв.		Тарасюк		

ЛПОЧ.001.041 5.901-2

Винт

Лит.	Масса	Масштаб
	0,66	1:4
Лист	Листов 1	

Сталь Ст.3 ГОСТ 535-79*

ГИПРОНИИЗДРАВ Киевский филиал

Инв.№ подл. | Подпись и дата | Взам.инв.№

ЛПОЧ.001.048

6,3

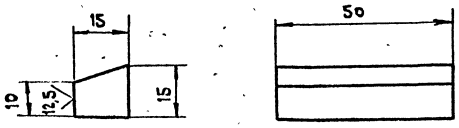

1. Неуказанные предельные отклонения размеров: h14.
2. Острые кромки притупить.

Изм.	Лист	№ докум.	Подп.	Дата
Разраб.		Казановская		
Пров.		Канторович		
Т.контр.		Горковская		
Н.контр.		Коркова		
Утв.		Тарасюк		

ЛПОЧ.001.048 5.901-2

Упор

Лит.	Масса	Масштаб
	0,087	1:1
Лист	Листов 1	

Сталь Ст.3 ГОСТ 380-71*

ГИПРОНИИЗДРАВ Киевский филиал

Инв.№ подл. | Подпись и дата | Взам.инв.№

ЛПОЧ.001.020

12,5

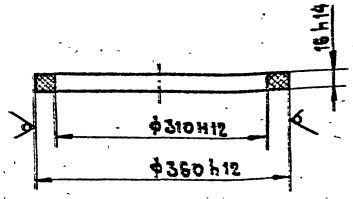

Изм.	Лист	№ докум.	Подп.	Дата
Разраб.		Казановская		
Пров.		Канторович		
Т.контр.		Горковская		
Н.контр.		Коркова		
Утв.		Тарасюк		

ЛПОЧ.001.020 5.901-2

Прокладка

Лит.	Масса	Масштаб
		1:5
Лист	Листов 1	

ГИПРОНИИЗДРАВ Киевский филиал

Инв.№ подл. | Подпись и дата | Взам.инв.№

Формат	Зона	Поз.	Обозначение	Наименование	Кол.	Примечан.
				Документация		
А4			ЛПОБ.001.008СБ	Сборочный чертеж		
				Детали		
А4			ЛПОЧ.001.049	Крюк	1	
А4			050	Щека	1	
А4			-01	Щека	1	

Изм.	Лист	№ докум.	Подп.	Дата
Разраб.		Казановская		
Пров.		Канторович		
Н.контр.		Коркова		
Утв.		Тарасюк		

ЛПОБ.001.008 5.901-2

Захват

Лит.	Масса	Масштаб
		1
Лист	Листов 1	

ГИПРОНИИЗДРАВ Киевский филиал

Инв.№ подл. | Подпись и дата | Взам.инв.№

ЛПО 7.001.030

Rz40

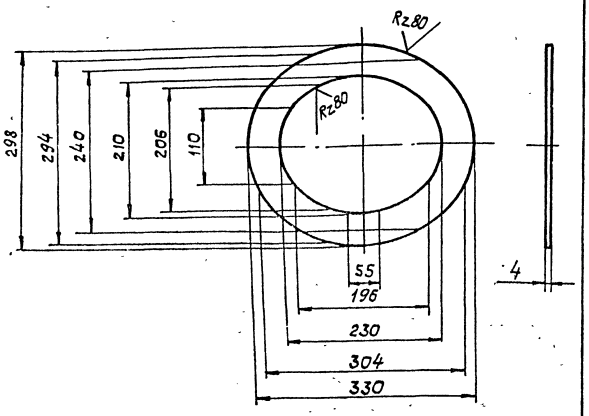

Неуказанные предельные отклонения размеров: H14, h14, $\frac{IT14}{2}$.

Изм	Лист	№ докум.	Подп.	Дата	ЛПО 7.001.030 5.901-2			
Разраб.		Казановская			Диафрагма	Лит.	Масса 1.0	Масштаб 1:5
Пров.		Канторович				Лист	Листов 1	
Т.контр.		Гороховская						
Н.контр.		Коржова			Сталь Ст.3 ГОСТ 19282-73*	ГИПРОНИИЗДРАВ Киевский филиал		
Утв.		Таращук						

Инв. № подл. | Подпись и дата | Взам. инв. №

ЛПО 7.001.022

12,5

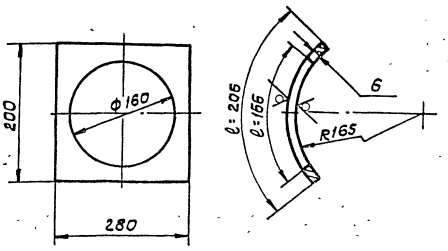

Неуказанные предельные отклонения размеров: H14, h14, $\frac{IT14}{2}$.

Изм	Лист	№ докум.	Подп.	Дата	ЛПО 7.001.022 5.901-2			
Разраб.		Казановская			Фланец	Лит.	Масса 1.0	Масштаб 1:5
Пров.		Канторович				Лист	Листов 1	
Т.контр.		Гороховская						
Н.контр.		Коржова			Сталь Ст.3 ГОСТ 19282-73*	ГИПРОНИИЗДРАВ Киевский филиал		
Утв.		Таращук						

Инв. № подл. | Подпись и дата | Взам. инв. №

ЛПО 7.001.027

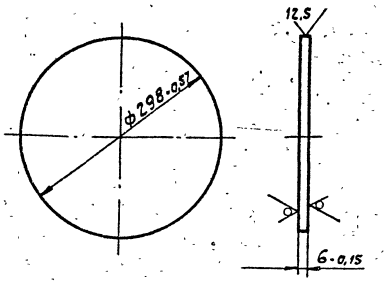

Изм	Лист	№ докум.	Подп.	Дата	ЛПО 7.001.027 5.901-2			
Разраб.		Казановская			Дно	Лит.	Масса 3,27	Масштаб 1:5
Пров.		Канторович				Лист	Листов 1	
Т.контр.		Гороховская						
Н.контр.		Коржова			Сталь Ст.3 ГОСТ 19282-73*	ГИПРОНИИЗДРАВ Киевский филиал		
Утв.		Таращук						

Инв. № подл. | Подпись и дата | Взам. инв. №

ЛПО 7.001.026

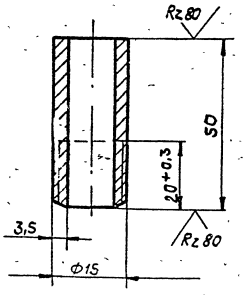

Неуказанные предельные отклонения размеров: H14, h14, $\frac{IT14}{2}$.

Изм	Лист	№ докум.	Подп.	Дата	ЛПО 7.001.026 5.901-2			
Разраб.		Казановская			Патрубок	Лит.	Масса 0,06	Масштаб 1:1
Пров.		Канторович				Лист	Листов 1	
Т.контр.		Гороховская						
Н.контр.		Коржова			ГОСТ 3262-75*	ГИПРОНИИЗДРАВ Киевский филиал		
Утв.		Таращук						

Инв. № подл. | Подпись и дата | Взам. инв. №

ЦО0439 52

ЛП07.001.039

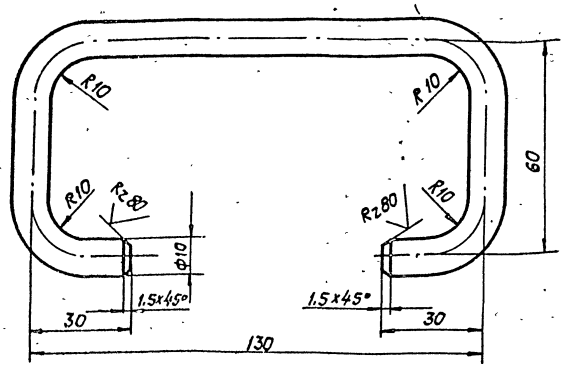

Неуказанные предельные отклонения размеров: H14, h14, $\frac{IT14}{2}$.

Изм.	Лист	№ докум.	Подпись	Дата
Разраб.		Хазановская		
Пров.		Канторович		
Т.контр.		Гороховская		
Н.контр.		Коржова		
Утв.		Таращук		

ЛП07.001.039 5.901-2

Ручка

Лит.	Масса	Масштаб
	0,12	1:1
Лист	Листов 1	

Сталь Ст.3 ГОСТ 536-70

ГИПРОНИИЗДРАВ Киевский филиал

Инв.№ подл. | Подпись и дата | Взам.инв.№

ЛП07.001.037

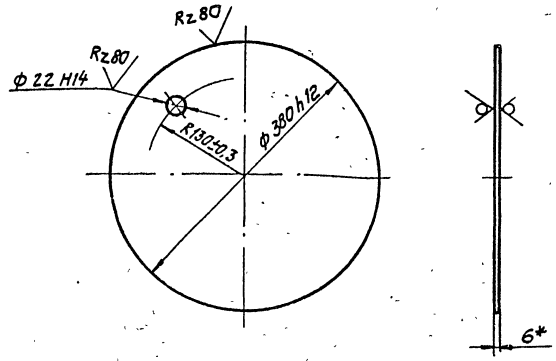

Изм.	Лист	№ докум.	Подп.	Дата
Разраб.		Хазановская		
Пров.		Канторович		
Т.контр.		Гороховская		
Н.контр.		Коржова		
Утв.		Таращук		

ЛП07.001.037 5.901-2

Лист

Лит.	Масса	Масштаб
	4,5	1:5
Лист	Листов 1	

Сталь Ст.3 ГОСТ 19282-73*

ГИПРОНИИЗДРАВ Киевский филиал

Инв.№ подл. | Подпись и дата | Взам.инв.№

ЛП07.001.038

Rz40

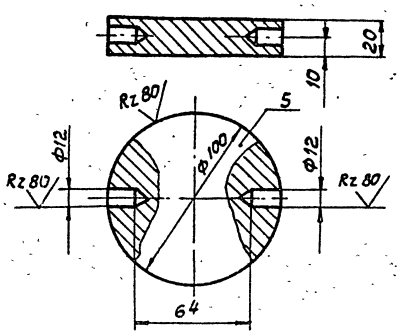

1. Неуказанные предельные отклонения размеров: H14, h14, $\frac{IT14}{2}$.
2. Острые кромки притупить.

Изм.	Лист	№ докум.	Подп.	Дата
Разраб.		Хазановская		
Пров.		Канторович		
Т.контр.		Гороховская		
Н.контр.		Коржова		
Утв.		Таращук		

ЛП07.001.038 5.901-2

Плита

Лит.	Масса	Масштаб
	2,3	1:2
Лист	Листов 1	

Сталь Ст.3 ГОСТ 380-71*

ГИПРОНИИЗДРАВ Киевский филиал

Инв.№ подл. | Подпись и дата | Взам.инв.№

ЛП07.001.029

Rz40

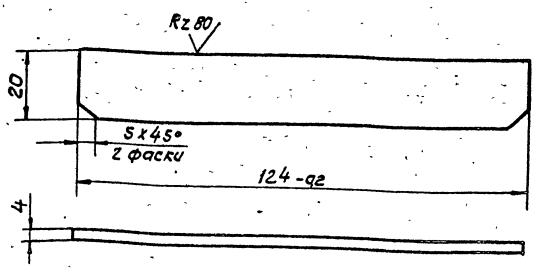

1. Неуказанные предельные отклонения размеров: H14, h14.
2. Острые кромки притупить.

Изм.	Лист	№ докум.	Подп.	Дата
Разраб.		Хазановская		
Пров.		Канторович		
Т.контр.		Гороховская		
Н.контр.		Коржова		
Утв.		Таращук		

ЛП07.001.029 5.901-2

Ребро

Лит.	Масса	Масштаб
	0,07	1:1
Лист	Листов 1	

Сталь Ст.3 ГОСТ 19282-73*

ГИПРОНИИЗДРАВ Киевский филиал

Инв.№ подл. | Подпись и дата | Взам.инв.№

ЛПО7.001.035

Развертка

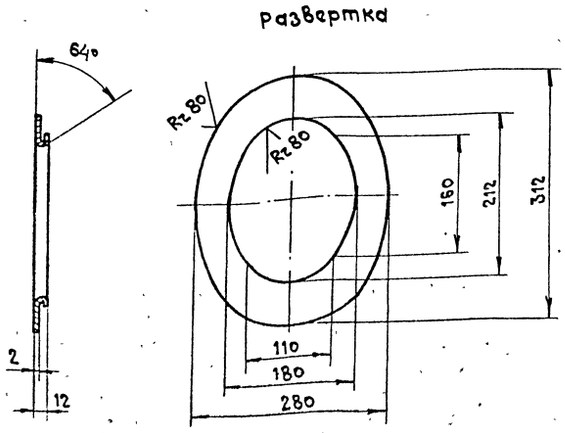

Неуказанные предельные отклонения размеров:
H14, h14 $\frac{IT14}{2}$.

					ЛПО7.001.035	5.901-2		
Изм.	Лист	№ докум.	Подп.	Дата	Обойма	Лит.	Масса	Масштаб
Разраб.		Хазановская					0,56	1:5
Пров.		Канторович				Лист	Листов 1	
Т.контр.		Гороховская						
Н.контр.		Коржова			Сталь Ст.3 ГОСТ 6523-75*	ГИПРОНИИЗДРАВ Киевский филиал		
Утв.		Таращук						

Инв. № подл. | Подпись и дата | Взам. инв. №

ЛПО7.001.031

Rz40 √(√)

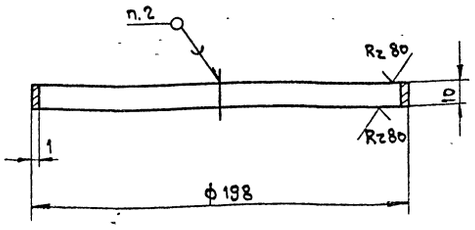

1. Неуказанные предельные отклонения размеров:
H14, h14, $\frac{IT14}{2}$.
2. Припой ПОС 30 ГОСТ 21931-76.*

					ЛПО7.001.031	5.901-2		
Изм.	Лист	№ докум.	Подп.	Дата	Кольцо	Лит.	Масса	Масштаб
Разраб.		Хазановская					0,052	1:2
Пров.		Канторович				Лист	Листов 1	
Т.контр.		Гороховская						
Н.контр.		Коржова			АО 62-1 ГОСТ 931-78*	ГИПРОНИИЗДРАВ Киевский филиал		
Утв.		Таращук						

Инв. № подл. | Подпись и дата | Взам. инв. №

ЛПО7.001.032

Развертка

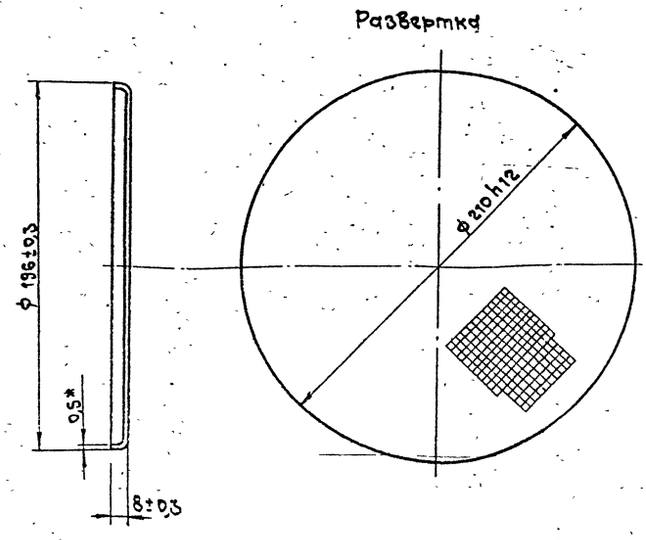

* Размер для справок.

					ЛПО7.001.032	5.901-2		
Изм.	Лист	№ докум.	Подп.	Дата	Дно	Лит.	Масса	Масштаб
Разраб.		Хазановская					0,065	1:2
Пров.		Канторович				Лист	Листов 1	
Т.контр.		Гороховская						
Н.контр.		Коржова			ЛВО Сетка N 0,5 ГОСТ 6613-73*	ГИПРОНИИЗДРАВ Киевский филиал		
Утв.		Таращук						

Инв. № подл. | Подпись и дата | Взам. инв. №

ЛПО7.001.033

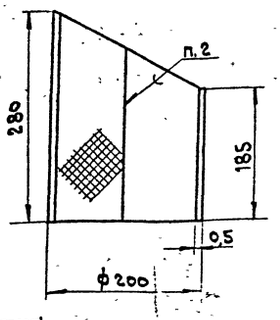

Развертка

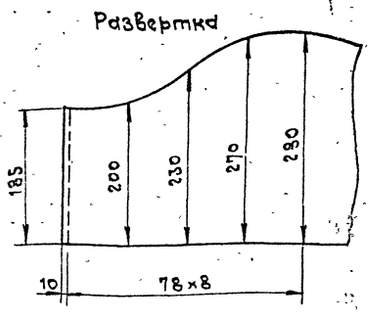

1. Неуказанные предельные отклонения размеров:
H14, h14, $\frac{IT14}{2}$.
2. Припой ПОС 30 ГОСТ 21931-76.*

					ЛПО7.001.033	5.901-2		
Изм.	Лист	№ докум.	Подп.	Дата	Цилиндр	Лит.	Масса	Масштаб
Разраб.		Хазановская					0,67	1:5
Пров.		Канторович				Лист	Листов 1	
Т.контр.		Гороховская						
Н.контр.		Коржова			ЛВО Сетка N 0,5 ГОСТ 6613-73*	ГИПРОНИИЗДРАВ Киевский филиал		
Утв.		Таращук						

Инв. № подл. | Подпись и дата | Взам. инв. №

АПО7.001.049

6,3 √(√)

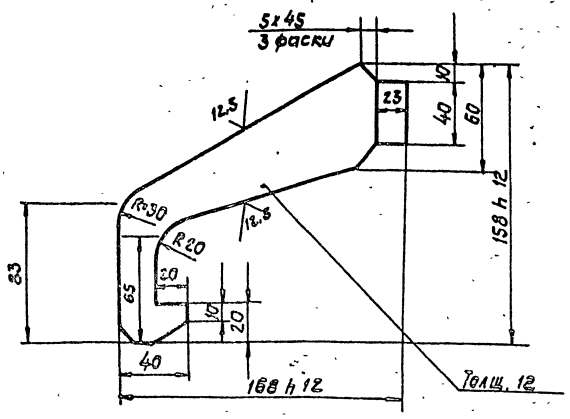

1. Неуказанные предельные отклонения размеров: H 14, h 14, $\frac{IT14}{2}$.
2. Острые кромки притупить.

Изм	Лист	№ докум	Подп.	Дата				
Разраб.		Казановская			Крюк	Лит.	Масса 0,87	Масштаб 1:2
Пров.		Канторович				Лист	Листов 1	
Т.контр.		Гороховская						
Н.контр.		Коржова			Сталь Ст.3 ГОСТ 380-71*	ГИПРОНИИЗДРАВ Киевский филиал		
Утв.		Таращук						

Инв.№ подл. | Подпись и дата | Взам.инв.№

АПО7.001.047

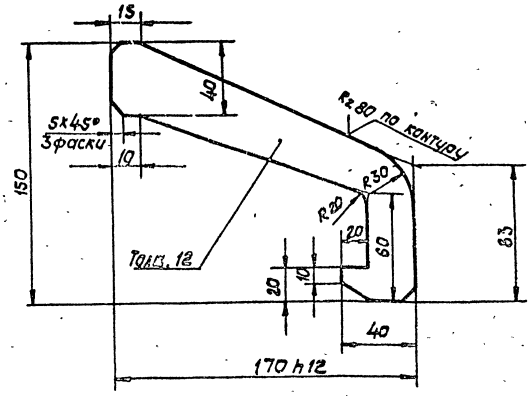

1. Неуказанные предельные отклонения размеров: H 14, h 14, $\frac{IT14}{2}$.
2. Острые кромки притупить.

Изм	Лист	№ докум	Подп.	Дата				
Разраб.		Казановская			Захват	Лит.	Масса 2,6	Масштаб 1:2
Пров.		Канторович				Лист	Листов 1	
Т.контр.		Гороховская						
Н.контр.		Коржова			Сталь Ст.3 ГОСТ 380-71*	ГИПРОНИИЗДРАВ Киевский филиал		
Утв.		Таращук						

Инв.№ подл. | Подпись и дата | Взам.инв.№

АПО7.001.050

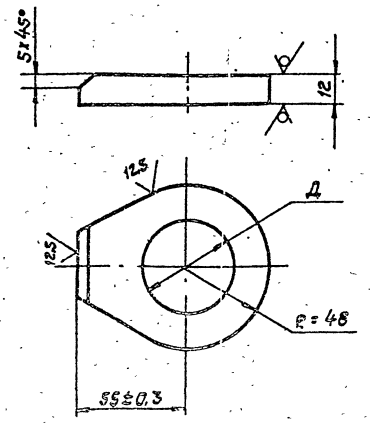

Обозначение	Д
АПО7.001.050	50Н9
АПО7.001.050 -01	6SH9

Неуказанные предельные отклонения размеров: H 14, h 14.

gost.e-ecolog.ru

Изм	Лист	№ докум.	Подп.	Дата				
Разраб.		Казановская			Щека	Лит.	Масса 0,48	Масштаб 1:2
Пров.		Канторович				Лист	Листов 1	
Т.контр.		Гороховская						
Н.контр.		Коржова			Сталь Ст.3 ГОСТ 380-71*	ГИПРОНИИЗДРАВ Киевский филиал		
Утв.		Таращук						

Инв.№ подл. | Подпись и дата | Взам.инв.№

АПО7.001.044

6,3 √(√)

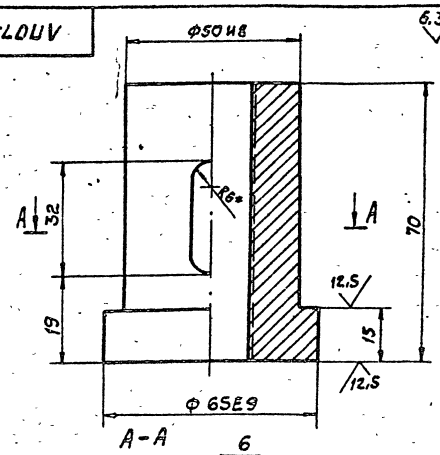

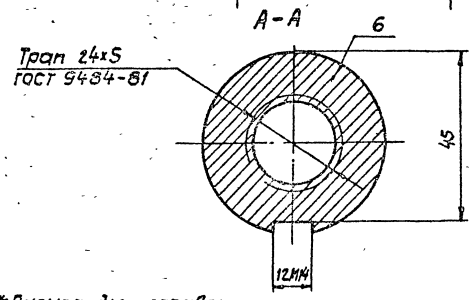

1.* Размер для справок.
2. Неуказанные предельные отклонения размеров: H 14, h 14, $\frac{IT14}{2}$.

55

Изм	Лист	№ докум.	Подп.	Дата				
Разраб.		Казановская			Гайка	Лит.	Масса 1,0	Масштаб 1:1
Пров.		Канторович				Лист	Листов 1	
Т.контр.		Гороховская						
Н.контр.		Коржова			Сталь Ст.3 ГОСТ 380-71*	ГИПРОНИИЗДРАВ Киевский филиал		
Утв.		Таращук						

Инв.№ подл. | Подпись и дата | Взам.инв.№