УЗЛЫ ИНЖЕНЕРНОГО ОБОРУДОВАНИЯ СООРУЖЕНИЙ

СЕРИЯ 7.901-7

# ГЕРМЕТИЗИРОВАННЫЕ ОГОЛОВКИ СКВАЖИН

## ВЫПУСК 3

## ОГОЛОВКИ САМОИЗЛИВАЮЩИХСЯ СКВАЖИН

gost.e-ecolog.ru

УЗЛЫ ИНЖЕНЕРНОГО ОБОРУДОВАНИЯ СООРУЖЕНИЙ

СЕРИЯ 7.901-7

# ГЕРМЕТИЗИРОВАННЫЕ ОГОЛОВКИ СКВАЖИН

## ВЫПУСК 3

## Оголовки самоизливающихся скважин

## РАБОЧИЕ ЧЕРТЕЖИ


РАЗРАБОТАНЫ

ИНСТИТУТОМ „Союзгипроводхоз"

Главный инженер института О.А. Леонтьев

Главный инженер проекта И.Н. Бояринов



Утверждены и введены

в действие Минводстроем СССР

протокол №-821 от 02.04.90г.


| | | |
|---|---|---|
| | | Привязан |
| Инв. № | | |

# СОДЕРЖАНИЕ ВЫПУСКА


| Обозначение документа | Наименование | Стр. |
|---|---|---|
| | Титульный лист | 1 |
| | Содержание | 2 |
| ОСНТК-5.000.00 | Оголовок самоизливающихся | |
| | нелескующих скважин до 0.5 МПа | |
| | Спецификация | 4 |
| ОСНТК-5.000.00 СБ | Оголовок самоизливающихся | |
| | нелескующих скважин до 0.5 МПа | |
| | Сборочный чертеж | 11 |
| ОСНТК-5.000.00 ВС | Оголовок самоизливающихся | |
| | нелескующих скважин до 0.5 МПа | |
| | Ведомость спецификаций | 14 |
| ОСНТК-5.000.00 ВП | Оголовок самоизливающихся | |
| | нелескующих скважин до 0.5 МПа | |
| | Ведомость покупных изделий | 15 |
| ОСНТК-5.100.00 | Колено. Спецификация | 19 |
| ОСНТК-5.100.00 СБ | Колено. Сборочный чертеж | 20 |
| ОСНТК-5.100.01 | Патрубок. Деталь | |
| ОСНТК-5.100.02 | Крышка. Деталь | 21 |
| ОСНТК-5.100.03 | Патрубок. Деталь | |
| ОСНТК-5.100.04 | Патрубок. Деталь | 22 |
| ОСНТК-5.200.00 | Переход фланцевый | |
| | Спецификация | 23 |
| ОСНТК-5.200.00 СБ | Переход фланцевый | |
| | Сборочный чертеж | 25 |
| ОСНТК-5.200.01 | Фланец. Деталь | 26 |
| ОСНТК-5.000.01 | Прокладка. Деталь | |
| ОСНТК-5.000.02 | Диафрагма. Деталь | 27 |

| Обозначение документа | Наименование | Стр. |
|---|---|---|
| ОСНТК-10.000.00 | Оголовок самоизливающихся не- | |
| | лескующих скважин от 0,5 до 1 МПа | |
| | Спецификация | 28 |
| ОСНТК-10.000.00 СБ | Оголовок самоизливающихся нелес- | |
| | кующих скважин от 0,5 до 1 МПа | |
| | Сборочный чертеж | 35 |
| ОСНТК-10.000.00 ВС | Оголовок самоизливающихся нелес- | |
| | кующих скважин от 0,5 до 1 МПа | |
| | Ведомость спецификаций | 39 |
| ОСНТК-10.000.00 ВП | Оголовок самоизливающихся нелес- | |
| | кующих скважин от 0,5 до 1 МПа | |
| | Ведомость покупных изделий | 40 |
| ОСПТК-5.000.00 | Оголовок самоизливающихся | |
| | лескующих скважин до 0,5 МПа | |
| | Спецификация | 45 |
| ОСПТК-5.000.00 СБ | Оголовок самоизливающихся | |
| | лескующих скважин до 0,5 МПа | |
| | Сборочный чертеж | 54 |
| ОСПТК-5.000.00 ВС | Оголовок самоизливающихся | |
| | лескующих скважин до 0,5 МПа | |
| | Ведомость спецификаций | 57 |
| ОСПТК-5.000.00 ВП | Оголовок самоизливающихся | |
| | лескующих скважин до 0,5 МПа | |
| | Ведомость покупных изделий | 59 |
| ОСПТК-5.100.00 | Переход с отводом. Спецификация | 64 |
| ОСПТК-6.100.00 СБ | Переход с отводом | |
| | Сборочный чертеж | 67 |

| Обозначение документа | Наименование | Стр. |
|---|---|---|
| ОСПТК-5.100.01 | Фланец. Деталь | 68 |
| ОСПТК-5.100.02 | Патрубок. Деталь | |
| ОСПТК-5.100.03 | Патрубок. Деталь | 69 |
| ОСПТК-5.200.00 | Патрубок с отводом | |
| | Спецификация | 70 |
| ОСПТК-5.200.00СБ | Патрубок с отводом | |
| | Сборочный чертеж | 71 |
| ОСПТК-5.200.01 | Патрубок. Деталь | |
| ОСПТК-5.200.02 | Патрубок. Деталь | 72 |
| ОСПТК-5.300.00 | Патрубок фланцевый | |
| | Спецификация | |
| ОСПТК-5.300.00СБ | Патрубок фланцевый | |
| | Сборочный чертеж | 73 |
| ОСПТК-5.400.00 | Колонна трубная. Спецификация | 74 |
| ОСПТК-5.400.00СБ | Колонна трубная | |
| | Сборочный чертеж | 76 |
| ОСПТК-5.400.01 | Диск. Деталь | 77 |
| ОСПТК-5.500.00 | Патрубок. Спецификация | |
| ОСПТК-5.500.00СБ | Патрубок. Сборочный чертеж | 78 |
| ОСПТК-5.500.01 | Патрубок. Деталь | |
| ОСПТК-5.000.01 | Патрубок. Деталь | 79 |
| ОСПТК-5.000.02 | Переходник. Деталь | |
| ОСПТК-5.000.03 | Нипель. Деталь | 80 |
| ОСПТК-5.000.04 | Диафрагма. Деталь | |
| ОСПТК-5.000.05 | Прокладка. Деталь | 81 |
| П-40.000.00 | Приспособление для определения диаметра диафрагмы | |
| | Спецификация | 82 |
| П-40.000.00СБ | Приспособление для определения диаметра диафрагмы | |
| | Сборочный чертеж | 83 |

| Обозначение документа | Наименование | Стр. |
|---|---|---|
| П-40.100.00 | Корпус. Спецификация | 84 |
| П-40.100.00СБ | Корпус. Сборочный чертеж | 85 |
| П-40.100.01 | Фланец. Деталь | 86 |
| П-40.100.02 | Фланец. Деталь | 87 |
| П-40.000.01 | Диск. Деталь | 88 |
| П-40.000.02 | Диск. Деталь | 89 |
| ОСПТК-10.000.00 | Оголовок самоизливающихся | |
| | лескующих скважин от 0,5 до 1 МПа | |
| | Спецификация | 90 |
| ОСПТК-10.000.00СБ | Оголовок самоизливающихся | |
| | лескующих скважин от 0,5 до 1МПа | |
| | Сборочный чертеж | 100 |
| ОСПТК-10.000.00ВС | Оголовок самоизливающихся | |
| | лескующих скважин от 0,5 до 1МПа | |
| | Ведомость спецификаций | 103 |
| ОСПТК-10.000.00ВП | Оголовок самоизливающихся | |
| | лескующих скважин от 0,5 до 1МПа | |
| | Ведомость покупных изделий | 105 |
| ОСПТК-10.100.00 | Переход фланцевый | |
| | Спецификация | 111 |
| ОСПТК-10.100.02 | Патрубок. Деталь | 112 |
| ОСПТК-10.100.00СБ | Переход фланцевый | |
| | Сборочный чертеж | 113 |
| ОСПТК-10.000.01 | Патрубок. Деталь | 114 |
| ОСПТК-10.000.03 | Патрубок. Деталь | 115 |

| Формат | Зона | Поз. | Обозначение | Наименование | Кол. на исполн. ОСНТК-5.000.00- — | 01 | 02 | 03 | 04 | 05 | 06 | 07 | 08 | 09 | Примечание |
|---|---|---|---|---|---|---|---|---|---|---|---|---|---|---|---|
| | | | | Документация | | | | | | | | | | | |
| А3 | | | ОСНТК-5.000.00 СБ | Сборочный чертеж | × | | | | | | | × | | | |
| | | | -01 СБ | Сборочный чертеж | | × | × | × | × | × | × | | × | × | |
| А3 | | | ОСНТК-5.000.00 ВС | Ведомость спецификаций | × | × | × | × | × | × | × | × | × | × | |

Исполнения 10-12-см.
листы 9, 10, 11, 12, 13, 14

| Изм. | Лист | № докум. | Подп. | Дата | ОСНТК-5.000.00 | | | |
|---|---|---|---|---|---|---|---|---|
| Разраб. | | Губанова | | 11.89 | Оголовок самизливающихся нескважин до 0,5 МПа | Лит. | Лист 1 | Листов 14 |
| Пров. | | Бояринов | | 11.89 | | Союзгипроводхоз имени Е.А.Алексеевского г. Москва | | |
| Н. контр. | | Платунина | | 11.89 | | | | |
| Утв. | | Дмитриев | | 12.89 | | | | |

Формат А4



| Формат | Зона | Поз. | Обозначение | Наименование | Кол. на исполн. ОСНТК-5.000.00 — | 01 | 02 | 03 | 04 | 05 | 06 | 07 | 08 | 09 | Примечание |
|---|---|---|---|---|---|---|---|---|---|---|---|---|---|---|---|
| А3 | | | ОСНТК-5.000.00 ВП | Ведомость покупных изделий | × | × | × | × | × | × | × | × | × | × | |
| | | | | Сборочные единицы | | | | | | | | | | | |
| А4 | | 1 | ОСНТК-5.100.00 | Колено | 1 | 1 | 1 | 1 | 1 | 1 | 1 | | | | |
| | | | -01 | Колено | | | | | | | | 1 | 1 | 1 | |
| А4 | | 2 | ОСНТК-5.200.00 | Переход фланцевый | | 1 | | | | | | | | | |
| | | | -01 | Переход фланцевый | | | 1 | | | | | | | | |
| | | | -02 | Переход фланцевый | | | | 1 | | | | | | | |
| | | | -03 | Переход фланцевый | | | | | 1 | | | | | | |
| | | | -04 | Переход фланцевый | | | | | | 1 | | | | | |
| | | | -05 | Переход фланцевый | | | | | | | 1 | | | | |

| Изм. | Лист | № докум. | Подп. | Дата | ОСНТК-5.000.00 | Лист 2 |
|---|---|---|---|---|---|---|

Формат А4

| Формат | Зона | Поз. | Обозначение | Наименование | Кол. на исполн. ОСНТК-5.000.00- | | | | | | | | | | Примечание |
|---|---|---|---|---|---|---|---|---|---|---|---|---|---|---|---|
| | | | | | – | 01 | 02 | 03 | 04 | 05 | 06 | 07 | 08 | 09 | |
| | | 2 | ОСНТК-5.200.00 -06 | Переход фланцевый | | | | | | | | | 1 | | |
| | | | -07 | Переход фланцевый | | | | | | | | | | 1 | |
| | | | | Детали | | | | | | | | | | | |
| А4 | | 4 | ОСНТК-5.000.01 | Прокладка | 1 | 1 | 1 | 1 | 1 | 1 | 1 | 1 | 1 | 1 | |
| | | 5 | -01 | Прокладка | 5 | 5 | 5 | 5 | 5 | 5 | 5 | | | | |
| | | | -02 | Прокладка | | 1 | | | | | | 5 | 5 | 5 | |
| | | | -03 | Прокладка | | | 1 | | | | | | 1 | | |
| | | | -04 | Прокладка | | | | 1 | | | | | | 1 | |
| | | | -05 | Прокладка | | | | | 1 | | | | | | |
| | | | -06 | Прокладка | | | | | | 1 | | | | | |
| | | | -07 | Прокладка | | | | | | | 1 | | | | |
| А4 | | 6 | ОСНТК-5.000.02 | Диафрагма | 1 | 1 | 1 | 1 | 1 | 1 | 1 | | | | |
| | | | -01 | Диафрагма | | | | | | | | 1 | 1 | 1 | |





| Формат | Зона | Поз. | Обозначение | Наименование | Кол. на исполн. ОСНТК-5.000.00- | | | | | | | | | | Примечание |
|---|---|---|---|---|---|---|---|---|---|---|---|---|---|---|---|
| | | | | | – | 01 | 02 | 03 | 04 | 05 | 06 | 07 | 08 | 09 | |
| | | | | Стандартные изделия | | | | | | | | | | | |
| | | | | Болты ГОСТ 7798-70 | | | | | | | | | | | |
| | | 8 | | М16х70.58.02 | 24 | 24 | 24 | 24 | 24 | 24 | 24 | | | | 0,145кг |
| | | | | М16х80.58.02 | 8 | 8 | 8 | 8 | 8 | 8 | 8 | | | | 0,16 кг |
| | | | | М20х80.58.02 | | 8 | 8 | 12 | | | | 24 | 32 | 36 | 0,27кг |
| | | | | М20х90.58.02 | | | | | 12 | 16 | | 8 | 8 | 8 | 0,29кг |
| | | | | М24х100.58.02 | | | | | | | 16 | | | | 0,47кг |
| | | | | Гайки ГОСТ 5915-70 | | | | | | | | | | | |
| | | 10 | | М16-6Н.5.02 | 32 | 32 | 32 | 32 | 32 | 32 | 32 | | | | 0,033кг |
| | | | | М20-6Н.5.02 | | 8 | 8 | 12 | 12 | 16 | | 32 | 40 | 44 | 0,063кг |
| | | | | М24-6Н.02 | | | | | | | 16 | | | | 0,107кг |

| Формат | Зона | Поз. | Обозначение | Наименование | Кол. на исполн. ОСНТК-5.000.00- | | | | | | | | | | Примечание |
|---|---|---|---|---|---|---|---|---|---|---|---|---|---|---|---|
| | | | | | – | 01 | 02 | 03 | 04 | 05 | 06 | 07 | 08 | 09 | |
| | | | | Шайбы ГОСТ 6402-70 | | | | | | | | | | | |
| | | 13 | | 16 65Г 02 | 32 | 32 | 32 | 32 | 32 | 32 | 32 | | | | 0,008кг |
| | | | | 20 65Г 02 | | 8 | 8 | 12 | 12 | 16 | | 32 | 40 | 44 | 0,016кг |
| | | | | 24 65Г 02 | | | | | | | 16 | | | | 0,27кг |
| | | 15 | | Контргайка Ц15 ГОСТ 8968-75 | 1 | 1 | 1 | 1 | 1 | 1 | 1 | 1 | 1 | 1 | 0,037кг |
| | | 17 | | Задвижка параллельная с выдвижным шпинделем фланцевая Ду=100мм 30ч6бр ГОСТ 5762-74 | 2 | 2 | 2 | 2 | 2 | 2 | 2 | | | | 39,5кг |





| Формат | Зона | Поз. | Обозначение | Наименование | Кол. на исполн. ОСНТК-5.000.00- | | | | | | | | | | Примечание |
|---|---|---|---|---|---|---|---|---|---|---|---|---|---|---|---|
| | | | | | – | 01 | 02 | 03 | 04 | 05 | 06 | 07 | 08 | 09 | |
| | | 17 | | Задвижка параллельная с выдвижным шпинделем фланцевая Ду=150мм 30ч6бр ГОСТ 5762-74 | | | | | | | | 2 | 2 | 2 | 73,5кг |
| | | 19 | | Кран трехходовой натяжной муфтовый с фланцем для контрольного манометра 11б8бк Ду=15мм ГОСТ 21345-78 | 1 | 1 | 1 | 1 | 1 | 1 | 1 | 1 | 1 | 1 | 0,27кг |

| Формат | Зона | Поз. | Обозначение | Наименование | Кол. на исполн. ОСНТК-5.000.00- | | | | | | | | | | Примечание |
|---|---|---|---|---|---|---|---|---|---|---|---|---|---|---|---|
| | | | | | – | 01 | 02 | 03 | 04 | 05 | 06 | 07 | 08 | 09 | |
| | | 21 | | Манометр 100-6-2,5 ГОСТ 8625-77 | 1 | 1 | 1 | 1 | 1 | 1 | 1 | 1 | 1 | 1 | |
| | | 23 | | Фланец 1-100-10 ст. 25 ГОСТ 12820-80 | 1 | 1 | 1 | 1 | 1 | 1 | 1 | | | | dв=110мм. 3,96 кг |
| | | | | Фланец 1-150-10 ст. 25 ГОСТ 12820-80 | | | | | | | | 1 | 1 | 1 | dв=161мм 6,62кг |
| | | 26 | | Фланец 1-100-10 ст.25 ГОСТ 12820-80 | 1 | | | | | | | | | | dв=116мм 3,81кг |
| | | | | Фланец 1-150-10 ст.25 ГОСТ 12820-80 | | 1 | | | | | | 1 | | | dв=170мм 6,24кг |
| | | 27 | | Фланец 1-200-10 ст.25 ГОСТ 12820-80 | | | 1 | | | | | | 1 | | 8,05 кг |





| Формат | Зона | Поз. | Обозначение | Наименование | Кол. на исполн. ОСНТК-5.000.00- | | | | | | | | | | Примечание |
|---|---|---|---|---|---|---|---|---|---|---|---|---|---|---|---|
| | | | | | – | 01 | 02 | 03 | 04 | 05 | 06 | 07 | 08 | 09 | |
| | | 27 | | Фланец 1-250-10 ст.25 ГОСТ 12820-80 | | | | 1 | | | | | | 1 | 10,65 кг |
| | | | | Фланец 1-300-10 ст.25 ГОСТ 12820-80 | | | | | 1 | | | | | | 12,9 кг |
| | | | | Фланец 1-350-10 ст.25 ГОСТ 12820-80 | | | | | | 1 | | | | | 15,85 кг |
| | | | | Фланец 1-400-10 ст.25 ГОСТ 12820-80 | | | | | | | 1 | | | | 21,56 кг |
| | | | | Прочие изделия | | | | | | | | | | | |
| | | 29 | | Кран пробно-спускной сальниковый с изогнутым спуском 10б8бк1 Ду=15мм ТУ26-07-1454-88 | 1 | 1 | 1 | 1 | 1 | 1 | 1 | 1 | 1 | 1 | 0,53 кг |

| Инв.№ подл. | Подпись и дата | Взам.инв.№ | Инв.№ дубл. | Подпись и дата |
|---|---|---|---|---|
| | | | | |

| Формат | Зона | Поз. | Обозначение | Наименование | Кол. на исполн. ОСНТК 5.000.00 10 | 11 | 12 | Примечание |
|---|---|---|---|---|---|---|---|---|
| | | | | Документация | | | | |
| А3 | | | ОСНТК-5.000.00-01 СБ | Сборочный чертеж | X | X | X | |
| А3 | | | ОСНТК-5.000.00 ВС | Ведомость спецификаций | X | X | X | |
| А3 | | | ОСНТК-5.000.00 ВП | Ведомость покупных изделий | X | X | X | |
| | | | | Сборочные единицы | | | | |
| А4 | | 1 | ОСНТК-5.100.00-01 | Колено | 1 | 1 | 1 | |

| Изм. | Лист | № докум. | Подп. | Дата | ОСНТК-5.000.00 | Лист 9 |
|---|---|---|---|---|---|---|

Формат А4

| Инв.№ подл. | Подпись и дата | Взам.инв.№ | Инв.№ дубл. | Подпись и дата |
|---|---|---|---|---|
| | | | | |

| Формат | Зона | Поз. | Обозначение | Наименование | Кол. на исполн. ОСНТК 5.000.00 10 | 11 | 12 | Примечание |
|---|---|---|---|---|---|---|---|---|
| А4 | | 2 | ОСНТК-5.200.00 -08 | Переход фланцевый | 1 | | | |
| | | | -09 | Переход фланцевый | | 1 | | |
| | | | -10 | Переход фланцевый | | | 1 | |
| | | | | Детали | | | | |
| А4 | | 4 | ОСНТК-5.000.01 | Прокладка | 1 | 1 | 1 | |
| | | 5 | -02 | Прокладка | 5 | 5 | 5 | |
| | | | -05 | Прокладка | 1 | | | |
| | | | -06 | Прокладка | | 1 | | |
| | | | -07 | Прокладка | | | 1 | |
| А4 | | 6 | ОСНТК-5.000.02-01 | Диафрагма | 1 | 1 | 1 | |

| Изм. | Лист | № докум. | Подп. | Дата | ОСНТК-5.000.00 | Лист 10 |
|---|---|---|---|---|---|---|

Формат А4

24.21-04 9

| Формат | Зона | Поз. | Обозначение | Наименование | Кол. на исполн. ОСТНК-5.000.00- 10 | 11 | 12 | Примечание |
|---|---|---|---|---|---|---|---|---|
| | | | | Стандартные изделия | | | | |
| | | | | Болты ГОСТ 7798-70 | | | | |
| | | 8 | | М20х80.58.02 | 24 | 24 | 24 | 0,27кг |
| | | | | М20.90.58.02 | 20 | 24 | 8 | 0,29кг |
| | | | | М24.100.58.02 | | | 16 | 0,47кг |
| | | | | Гайки ГОСТ 5915-70 | | | | |
| | | 10 | | М20-6Н.5.02 | 44 | 48 | 32 | 0,063кг |
| | | | | М24-6Н.5.02 | | | 16 | 0,107кг |
| | | | | Шайбы ГОСТ 6402-70 | | | | |
| | | 13 | | 20 65Г 02 | 44 | 48 | 32 | 0,016кг |
| | | | | 24 65Г 02 | | | 16 | 0,027кг |





| Формат | Зона | Поз. | Обозначение | Наименование | Кол. на исполн. ОСТНК-5.000.00- 10 | 11 | 12 | Примечание |
|---|---|---|---|---|---|---|---|---|
| | | 15 | | Контргайка Ц15 ГОСТ 8968-75 | 1 | 1 | 1 | 0,037кг |
| | | 17 | | Задвижка параллельная с выдвижным шпинделем фланцевая 30ч6бр Ду=150мм ГОСТ 5762-74 | 2 | 2 | 2 | 73,5кг |

| Формат | Зона | Поз. | Обозначение | Наименование | Кол. на исполн. ОСНТК-5.000.00 — 10 | 11 | 12 | Примечание |
|---|---|---|---|---|---|---|---|---|
| | | 19 | | Кран трехходовой натяжной муфтовый с фланцем для контрольного манометра 11б18бк Ду=15мм ГОСТ 21345-78 | 1 | 1 | 1 | 0,27 кг |
| | | 21 | | Манометр 100-б-2,5 ГОСТ 8625-77 | 1 | 1 | 1 | |
| | | 23 | | Фланец 1-150-10 ст.25 ГОСТ 12820-80 | 1 | 1 | 1 | dв = 161 мм 6,62 кг |
| | | 27 | | Фланец 1-300-10 ст.25 ГОСТ 12820-80 | 1 | | | 12,9 кг |





| Формат | Зона | Поз. | Обозначение | Наименование | Кол. на исполн. ОСНТК-5.000.00 — 10 | 11 | 12 | Примечание |
|---|---|---|---|---|---|---|---|---|
| | | 27 | | Фланец 1-350-10 ст.25 ГОСТ 12820-80 | | 1 | | 15,85 кг |
| | | | | Фланец 1-400-10 ст.25 ГОСТ 12820-80 | | | 1 | 21,56 кг |
| | | | | Прочие изделия | | | | |
| | | 29 | | Кран пробно-спускной сальниковый с изогнутым спуском 10б8бк1 Ду=15мм ТУ26-07-1454-88 | 1 | 1 | 1 | 0,53 кг |

ОСНТК-5.000.00 СБ

Рис.1

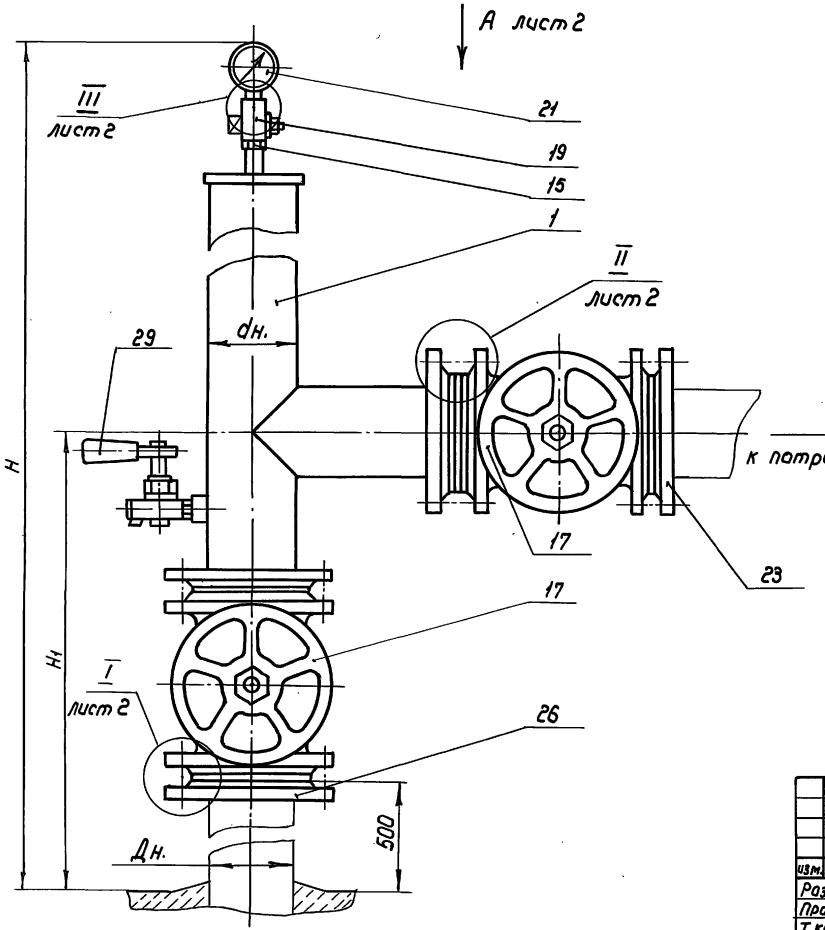


Рис.2

Остальное см. рис.1

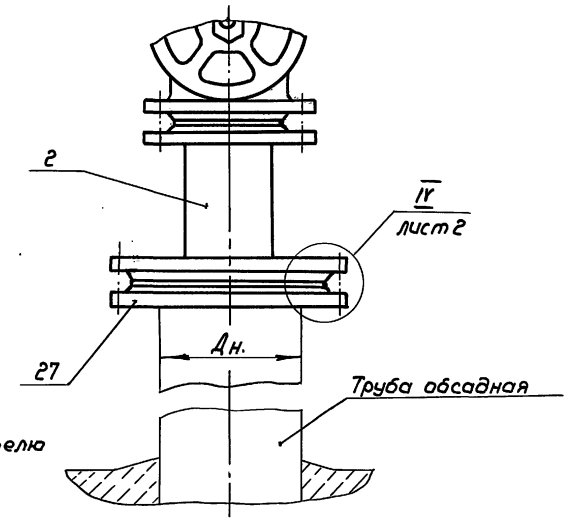


Размеры для справок

| | | | | | | | |
|---|---|---|---|---|---|---|---|
| | | | | | ОСНТК-5.000.00 СБ | | |
| Изм. | Лист | № докум. | Подп. | Дата | Оголовок самоизливающихся нефонтанирующих скважин до 0,5 МПа. Сборочный чертеж | Лит. | Масса / Масштаб |
| Разраб. | | Бояринов | | 12.03.90 | | | см. табл. / — |
| Пров. | | Кузьмичева | | 15.03.90 | | Лист 1 | Листов 3 |
| Т.контр. | | | | | | Союзгипроводхоз имени Е.Е. Алексеевского г. Москва | |
| Н.контр. | | Платунина | | 19.03.90 | | | |
| Утв. | | Дмитриев | | 21.03.90 | | | |



Перв. примен. | Справ. № | Подпись и дата | Инв. № дубл. | Взам. инв. № | Подпись и дата | Инв. № подл.

ОСНТК-5.000.00СБ

Серия 7.901-7 Выпуск 3

Вид А лист 1

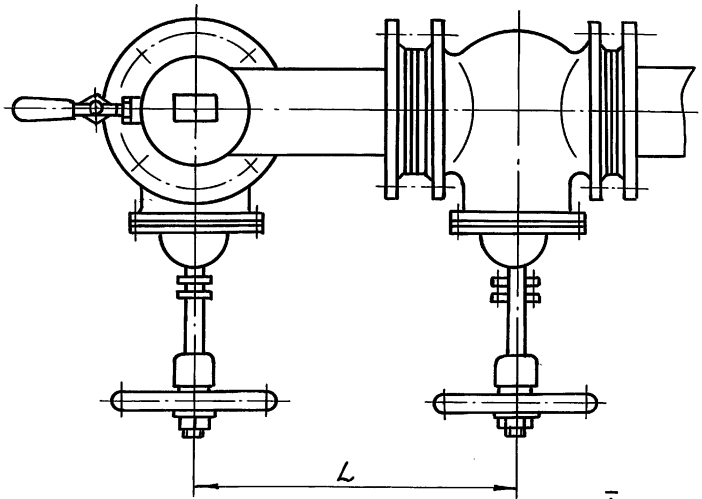


II лист 1

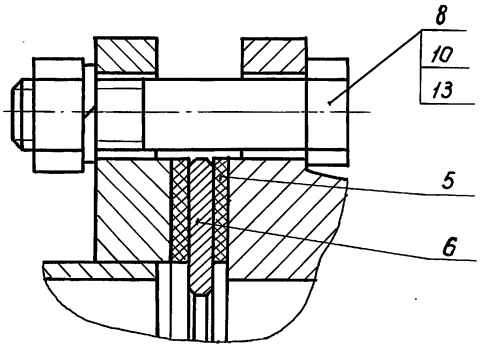


III лист 1

М1:1

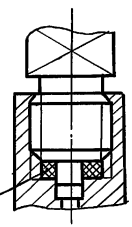


IV лист 1

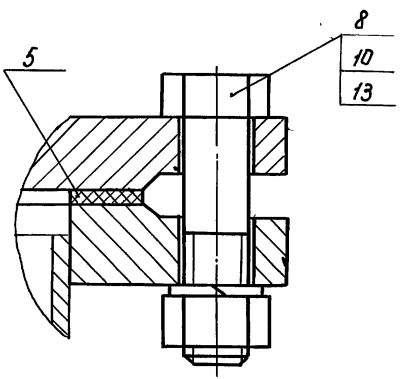


I лист 1

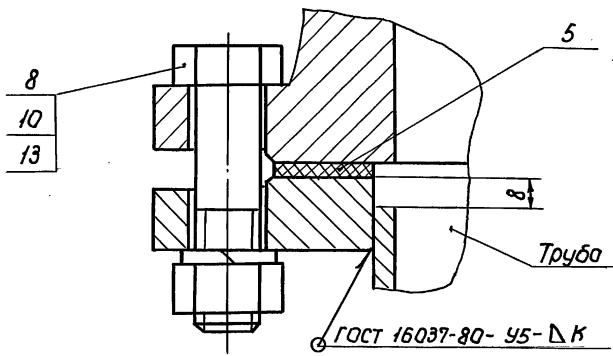


| Изм. | Лист | № докум | Подп. | Дата | ОСНТК - 5.000.00 СБ | Лист 2 |
|---|---|---|---|---|---|---|

24321-04 13 Формат А3

Инв. № подл. | Подпись и дата | Взам. инв. № | Инв. № дубл. | Подпись и дата

| Обозначение | Рис | Эксплуатационный дебит, м³/час | Размеры, мм | | | | | | | | Масса, кг |
|---|---|---|---|---|---|---|---|---|---|---|---|
| | | | Условный диаметр обсадной трубы Дн. | Диаметр условного прохода обсадной трубы Ду | Диаметр условного прохода отвода dу | Наружный диаметр отвода dн | К | L | H | H1 | |
| ОСНТК-5.000.00 | 1 | св. 10 до 20 | 114 | 100 | 100 | 108 | 6 | 327 | 1800 | 936 | 98,5 |
| —01 | 2 | | 168 | 150 | | | 8 | | 2000 | 1139 | 135,4 |
| —02 | | | 219 | 200 | | | 9 | | | | 140,2 |
| —03 | | | 273 | 250 | | | 10 | | | | 151,0 |
| —04 | | | 324 | 300 | | | 11 | | | | 161,6 |
| —05 | | | 377 | 350 | | | 12 | | | | 173,5 |
| —06 | | | 426 | 400 | | | | | | | 197,6 |
| —07 | 1 | св. 20 до 100 | 168 | 150 | 150 | 159 | 8 | 402 | 1750 | 1036 | 205,5 |
| —08 | 2 | | 219 | 200 | | | 9 | | 2000 | 1289 | 232,0 |
| —09 | | | 273 | 250 | | | 10 | | | | 242,5 |
| —10 | | | 324 | 300 | | | 11 | | | | 252,2 |
| —11 | | | 377 | 350 | | | 12 | | | | 265,0 |
| —12 | | | 426 | 400 | | | | | | | 290,5 |

| Номер строки | Обозначение | Наименование | Для исполн. ОСНТК-5.000.00 – | | | | | | | | | Примечание |
|---|---|---|---|---|---|---|---|---|---|---|---|---|
| | | | – | 01 | 02 | 03 | 04 | 05 | 06 | 07 | 08 | 09 | |
| 1 | | | | | | | | | | | | | |
| 2 | | | | | | | | | | | | | |
| 3 | | | | | | | | | | | | | |
| 4 | | | | | | | | | | | | | |
| 5 | ОСНТК-5.000.00 | Оголовок самоизливающихся нескующих скважин до 0,5 МПа | X | X | X | X | X | X | X | X | X | X | |
| 6 | | | | | | | | | | | | | |
| 7 | | | | | | | | | | | | | |
| 8 | | | | | | | | | | | | | |
| 9 | ОСНТК-5.100.00 | Колено | X | X | X | X | X | X | X | | | | |
| 10 | -01 | Колено | | | | | | | | X | X | X | |
| 11 | ОСНТК-5.200.00 | Переход фланцевый | | X | | | | | | | | | |
| 12 | -01 | Переход фланцевый | | | X | | | | | | | | |
| 13 | -02 | Переход фланцевый | | | | X | | | | | | | |
| 14 | 03 | Переход фланцевый | | | | | X | | | | | | |

| Изм. | Лист | № докум. | Подп. | Дата |
|---|---|---|---|---|
| Разраб. | | Губанова | | 11.01.90 |
| Пров. | | Кузьмичева | | 15.01.90 |
| Н. контр. | | Матунина | | 19.01.90 |
| Утв. | | Бояринов | | 22.01.90 |

ОСНТК-5.000.00 ВС

Оголовок самоизливающихся нескующих скважин до 0,5 МПа
Ведомость спецификаций

| Лит | Лист | Листов |
|---|---|---|
| | 1 | 2 |

Союзгипроводхоз имени Е.Е. Алексеевского г. Москва

Формат А4



| Номер строки | Обозначение | Наименование | Для исполн. ОСНТК-5.000.00 – | | | | | | | | | Примечание |
|---|---|---|---|---|---|---|---|---|---|---|---|---|
| | | | – | 01 | 02 | 03 | 04 | 05 | 06 | 07 | 08 | 09 | |
| 1 | | | | | | | | | | | | | |
| 2 | ОСНТК-5.200.00 -04 | Переход фланцевый | | | | | | X | | | | | |
| 3 | -05 | Переход фланцевый | | | | | | | X | | | | |
| 4 | -06 | Переход фланцевый | | | | | | | | | X | | |
| 5 | -07 | Переход фланцевый | | | | | | | | | | X | |
| 6 | | | | | | | | | | | | | |
| 7 | | | | | | | | | | | | | |
| 8 | | | | | | | | | | | | | |
| 9 | | | | | | | | | | | | | |
| 10 | | Обозн. исполн. | 10 | 11 | 12 | | | | | | | | |
| 11 | | | | | | | | | | | | | |
| 12 | ОСНТК-5.000.00 | Оголовок самоизливающихся нескующих скважин до 0,5 МПа. | X | X | X | | | | | | | | |
| 13 | | | | | | | | | | | | | |
| 14 | | | | | | | | | | | | | |
| 15 | | | | | | | | | | | | | |
| 16 | ОСНТК-5.100.00 -01 | Колено | X | X | X | | | | | | | | |
| 17 | ОСНТК-5.200.00 -08 | Переход фланцевый | X | | | | | | | | | | |
| 18 | -09 | Переход фланцевый | | X | | | | | | | | | |
| 19 | -10 | Переход фланцевый | | | X | | | | | | | | |

| Изм. | Лист | № докум. | Подп. | Дата |
|---|---|---|---|---|

ОСНТК-5.000.00 ВС

Лист 2

24321-04 15

Серия 7.901-7 Выпуск 3

| Номер строки | Наименование | Код ОКП | Обозначение документа на поставку | Поставщик | Кол. на исполн. ОСНТК-5.000.00- — | 01 | 02 | 03 | 04 | 05 | 06 | 07 | 08 | 09 | Примечание |
|---|---|---|---|---|---|---|---|---|---|---|---|---|---|---|---|
| 1 | | | | | | | | | | | | | | | |
| 2 | Крепежные изделия | | | | | | | | | | | | | | |
| 3 | | | | | | | | | | | | | | | |
| 4 | Болт М16х70.58.02 | | ГОСТ 7798-70 | | 24 | 24 | 24 | 24 | 24 | 24 | 24 | | | | |
| 5 | Болт М16х80.58.02 | | | | 8 | 8 | 8 | 8 | 8 | 8 | 8 | | | | |
| 6 | Болт М20х80.58.02 | | | | | 8 | 8 | 12 | | | | 24 | 32 | 36 | |
| 7 | Болт М20х90.58.02 | | | | | | | | 12 | 16 | | 8 | 8 | 8 | |
| 8 | Болт М24х100.58.02 | | | | | | | | | | 16 | | | | |
| 9 | | | | | | | | | | | | | | | |
| 10 | Гайка М16-6Н.5.02 | | ГОСТ 5915-70 | | 32 | 32 | 32 | 32 | 32 | 32 | 32 | | | | |
| 11 | Гайка М20-6Н.5.02 | | | | | 8 | 8 | 12 | 12 | 16 | | 32 | 40 | 44 | |
| 12 | Гайка М24-6Н.5.02 | | | | | | | | | | 16 | | | | |
| 13 | | | | | | | | | | | | | | | |
| 14 | Шайба 16 65Г 02 | | ГОСТ 6402-70 | | 32 | 32 | 32 | 32 | 32 | 32 | 32 | | | | |
| 15 | Шайба 20 65Г 02 | | | | | 8 | 8 | 12 | 12 | 16 | | 32 | 40 | 44 | |
| 16 | Шайба 24 65Г 02 | | | | | | | | | | 16 | | | | |
| 17 | | | | | | | | | | | | | | | |
| 18 | | | | | | | | | | | | | | | |
| 19 | Контргайка Ц15 | | ГОСТ 8968-75 | | 1 | 1 | 1 | 1 | 1 | 1 | 1 | 1 | 1 | 1 | |
| 20 | Муфта 15 | | ГОСТ 8966-75 | | 1 | 1 | 1 | 1 | 1 | 1 | 1 | 1 | 1 | 1 | |
| 21 | | | | | | | | | | | | | | | |
| 22 | | | | | | | | | | | | | | | |
| 23 | | | | | | | | | | | | | | | |
| 24 | Задвижка параллельная | ОКП 37 2145 1007 | ГОСТ 5762-74 | ПО "Пензтяжпромарматура" (Чуфаровский арматурный завод) | 2 | 2 | 2 | 2 | 2 | 2 | 2 | | | | |
| 25 | с выдвижным шпинделем | | | | | | | | | | | | | | |
| 26 | фланцевая 30ч6бр | | | | | | | | | | | | | | |
| 27 | Ду=100 мм | | | | | | | | | | | | | | |

Исполнения 10-12 - см. листы 3, 4

Инв. № подл. | Подпись и дата | Взам. инв. № | Инв. № дубл. | Подпись и дата

| Изм. | Лист | № докум. | Подп. | Дата |
|---|---|---|---|---|
| Разраб. | | Губанова | | 12.03.90 |
| Пров. | | Кузьмичева | | 13.03.90 |
| Н. контр | | Платунина | | 19.03.90 |
| Утв. | | Боярков | | 21.03.90 |

ОСНТК-5.000.00 ВП

Оголовок самоизливающихся нелескующих скважин до 0,5 мпа
Ведомость покупных изделий

| Лит. | Лист | Листов |
|---|---|---|
| | 1 | 4 |

Союзгипроводхоз имени Е.Е. Алексеевского г. Москва

Серия 7.904-7 Выпуск 3

| Номер строки | Наименование | Код ОКП | Обозначение документа на поставку | Поставщик | Кол. на исполн. ОСНТК-5.000.00- — | 01 | 02 | 03 | 04 | 05 | 06 | 07 | 08 | 09 | Примечание |
|---|---|---|---|---|---|---|---|---|---|---|---|---|---|---|---|
| 1 | | | | | | | | | | | | | | | |
| 2 | Задвижка параллельная | ОКП 37 2 1151009 | ГОСТ 5762-74 | ПО „Прикарпатпром- | | | | | | | | 2 | 2 | 2 | |
| 3 | с выдвижным шпинде- | | | арматура" | | | | | | | | | | | |
| 4 | лем фланцевая 30ч 6 бр | | | | | | | | | | | | | | |
| 5 | Ду = 150 мм. | | | | | | | | | | | | | | |
| 6 | | | | | | | | | | | | | | | |
| 7 | | | | | | | | | | | | | | | |
| 8 | Кран трехходовой натяж- | ОКП 37 1221 6005 | ГОСТ 21345-78 | ПО „Киевпромарма- | 1 | 1 | 1 | 1 | 1 | 1 | 1 | 1 | 1 | 1 | |
| 9 | ной муфтовый с флан- | | | тура". | | | | | | | | | | | |
| 10 | цем для контрольного ма- | | | | | | | | | | | | | | |
| 11 | нометра 11б8бк. Ду = 15 мм | | | | | | | | | | | | | | |
| 12 | | | | | | | | | | | | | | | |
| 13 | Кран пробно- спускной | ОКП 37 1222 5007 | ТУ 26-07-1454-88 | ПО „Пензтяжпромар- | 1 | 1 | 1 | 1 | 1 | 1 | 1 | 1 | 1 | 1 | |
| 14 | сальниковый с изогнутым | | | матура" | | | | | | | | | | | |
| 15 | спуском 10б 8 бк Ду = 15 мм | | | | | | | | | | | | | | |
| 16 | | | | | | | | | | | | | | | |
| 17 | | | | | | | | | | | | | | | |
| 18 | Манометр 100-6-25 | | ГОСТ 8625-77 | | 1 | 1 | 1 | 1 | 1 | 1 | 1 | 1 | 1 | 1 | |
| 19 | | | | | | | | | | | | | | | |
| 20 | | | | | | | | | | | | | | | |
| 21 | | | | | | | | | | | | | | | |
| 22 | Фланец 1-100-10 ст. 25 | ОКП 37 9941 4122 04 | ГОСТ 12820-80 | | 3 | 4 | 4 | 4 | 4 | 4 | 4 | | | | dв = 110 мм |
| 23 | Фланец 1-100-10 ст. 25 | | | | 1 | | | | | | | | | | dв = 116 мм |
| 24 | Фланец 1-150-10 ст. 25 | ОКП 37 9941 4124 02 | | | | | | | | | | 3 | 4 | 4 | dв = 161 мм |
| 25 | Фланец 1-150-10 ст. 25 | | | | | 1 | | | | | | 1 | | | dв = 170 мм |
| 26 | Фланец 1-200-10 ст. 25 | ОКП 37 9941 4126 00 | | | | | 1 | | | | | | 1 | | |
| 27 | Фланец 1-250-10 ст. 25 | ОКП 37 9941 4128 09 | | | | | | 1 | | | | | | 1 | |
| 28 | Фланец 1-300-10 ст. 25 | ОКП 37 9941 4129 08 | | | | | | | 1 | | | | | | |
| 29 | Фланец 1-350-10 ст. 25 | ОКП 37 9941 4130 04 | | | | | | | | 1 | | | | | |
| 30 | Фланец 1-400-10 ст. 25 | ОКП 37 9941 4131 03 | | | | | | | | | 1 | | | | |
| 31 | | | | | | | | | | | | | | | |
| 32 | | | | | | | | | | | | | | | |

Инв. № подл. | Подпись и дата | Взам. инв. № | Инв. № дубл. | Подпись и дата

| Изм. | Лист | № докум. | Подп. | Дата | ОСНТК-5.000.00 ВП | Лист 2 |
|---|---|---|---|---|---|---|

Серия 7.901-7 Выпуск 3

| Номер строки | Наименование | Код ОКП | Обозначение документа на поставку | Поставщик | Кол. на исполн. ОСНТК-5.000.00 – 10 | 11 | 12 | Примечание |
|---|---|---|---|---|---|---|---|---|
| 1 | | | | | | | | |
| 2 | Крепежные изделия | | | | | | | |
| 3 | | | | | | | | |
| 4 | Болт М20х80.58.02 | | ГОСТ 7798-70 | | 24 | 24 | 24 | |
| 5 | Болт М20х90.58.02 | | | | 20 | 24 | 8 | |
| 6 | Болт М24х100.58.02 | | | | | | 16 | |
| 7 | | | | | | | | |
| 8 | Гайка М20-6Н.5.02 | | ГОСТ 5915-70 | | 44 | 48 | 32 | |
| 9 | Гайка М24-6Н.5.02 | | | | | | 16 | |
| 10 | | | | | | | | |
| 11 | Шайба 20 65Г 02 | | ГОСТ 6402-70 | | 44 | 48 | 32 | |
| 12 | Шайба 24 65Г 02 | | | | | | 16 | |
| 13 | | | | | | | | |
| 14 | | | | | | | | |
| 15 | Контргайка Ц15 | | ГОСТ 8968-75 | | 1 | 1 | 1 | |
| 16 | Муфта 15 | | ГОСТ 8966-75 | | 1 | 1 | 1 | |
| 17 | | | | | | | | |
| 18 | | | | | | | | |
| 19 | | | | | | | | |
| 20 | Задвижка параллельная | ОКП 37 2115 1009 | ГОСТ 5762-74 | ПО „Прикарпат- | 2 | 2 | 2 | |
| 21 | с выдвижным шпинде- | | | прамарматура" | | | | |
| 22 | лем фланцевая 30ч 6 бр. | | | | | | | |
| 23 | Ду=150мм. | | | | | | | |
| 24 | | | | | | | | |
| 25 | | | | | | | | |
| 26 | Кран трехходовой натяж- | ОКП 37 1221 6005 | ГОСТ 21345-78 | ПО „Киевпром - | 1 | 1 | 1 | |
| 27 | ной муфтовый с фланцем | | | арматура." | | | | |
| 28 | для контрольного манометр- | | | | | | | |
| 29 | ра 116 8бк Ду=15мм | | | | | | | |
| 30 | | | | | | | | |
| 31 | | | | | | | | |
| 32 | | | | | | | | |

Инв.№ подл. | Подпись и дата | Взам.инв.№ | Инв.№ дубл. | Подпись и дата

| Изм. | Лист | № докум. | Подп. | Дата | ОСНТК-5.000.00 ВП | Лист 3 |
|---|---|---|---|---|---|---|

Копировал: Нарулина 24321-04 18 Формат А3

Выпуск 3
Серия 7.901-7

| Номер строки | Наименование | Код ОКП | Обозначение документа на поставку | Поставщик | Кол. на исполн. ОСНТК-5.000.00- 10 | 11 | 12 | Примечание |
|---|---|---|---|---|---|---|---|---|
| 1 | | | | | | | | |
| 2 | Кран пробно-спускной | ОКП 37 1222 5007 | ТУ 26-07-1454-88 | ПО „Пензтяжпром- | 1 | 1 | 1 | |
| 3 | сальниковый с изогнутым | | | арматура" | | | | |
| 4 | спуском 10б8бк. Ду=15мм | | | | | | | |
| 5 | | | | | | | | |
| 6 | | | | | | | | |
| 7 | Манометр 100-6-2,5 | | ГОСТ 8625-77 | | 1 | 1 | 1 | |
| 8 | | | | | | | | |
| 9 | | | | | | | | |
| 10 | | | | | | | | |
| 11 | Фланец 1-150-10 ст. 25 | ОКП 37 9941 4124 02 | ГОСТ 12820-80 | | 4 | 4 | 4 | dв=161мм |
| 12 | Фланец 1-300-10 ст. 25 | ОКП 37 9941 4129 08 | | | 1 | | | |
| 13 | Фланец 1-350-10 ст. 25 | ОКП 37 9941 4130 04 | | | | 1 | | |
| 14 | Фланец 1-400-10 ст. 25 | ОКП 37 9941 4131 03 | | | | | 1 | |
| 15 | | | | | | | | |
| 16 | | | | | | | | |
| 17 | | | | | | | | |
| 18 | | | | | | | | |
| 19 | | | | | | | | |
| 20 | | | | | | | | |
| 21 | | | | | | | | |
| 22 | | | | | | | | |
| 23 | | | | | | | | |
| 24 | | | | | | | | |
| 25 | | | | | | | | |
| 26 | | | | | | | | |
| 27 | | | | | | | | |
| 28 | | | | | | | | |
| 29 | | | | | | | | |
| 30 | | | | | | | | |
| 31 | | | | | | | | |
| 32 | | | | | | | | |

Инв.№ подл. | Подпись и дата | Взам.инв.№ | Инв.№ дубл. | Подпись и дата

| Инв.№ подл. | Подпись и дата | Взам. инв.№ | Инв.№ дубл. | Подпись и дата |
|---|---|---|---|---|
| | | | | |

| Формат | Зона | Поз. | Обозначение | Наименование | Кол. на испол. ОСНТК-5.100.00- — | Кол. на испол. ОСНТК-5.100.00- 01 | Примечание |
|---|---|---|---|---|---|---|---|
| | | | | Документация | | | |
| А3 | | | ОСНТК-5.100.00.СБ | Сборочный чертеж | X | X | |
| | | | | Детали | | | |
| А4 | | 1 | ОСНТК-5.100.01 | Патрубок | 1 | 1 | |

Лит.

Кол

| Изм. | Лист | № докум. | Подп. | Дата |
|---|---|---|---|---|
| Разраб. | | Губанова | | 12.03.90 |
| Пров. | | Кузьмичев | | 15.03.90 |
| Н.контр. | | Патухина | | 12.03.90 |
| Утв. | | Баринов | | 21.03.90 |

ОСНТК-5.100.00

Колено

| Лит. | Лист | Листов |
|---|---|---|
| | 1 | 2 |

Союзгипроводхоз имени К.Е. Алексеевского г. Москва

Формат А4

| Инв.№ подл. | Подпись и дата | Взам. инв.№ | Инв.№ дубл. | Подпись и дата |
|---|---|---|---|---|
| | | | | |

| Формат | Зона | Поз. | Обозначение | Наименование | Кол. на испол. ОСНТК-5.100.00- — | Кол. на испол. ОСНТК-5.100.00- 01 | Примечание |
|---|---|---|---|---|---|---|---|
| А3 | | 2 | ОСНТК-5.100.02 | Крышка | 1 | | |
| | | | -01 | Крышка | | 1 | |
| А4 | | 3 | ОСНТК-5.100.03 | Патрубок | 1 | | |
| | | | -01 | Патрубок | | 1 | |
| А4 | | 4 | ОСНТК-5.100.04 | Патрубок | 1 | | |
| | | | -01 | Патрубок | | 1 | |
| | | | | Стандартные изделия | | | |
| | | 7 | | Муфта 15 ГОСТ 8966-75 | 1 | 1 | 0,07 кг |
| | | 8 | | Фланец 1-100-10 ст.25 ГОСТ 12820-80 | 2 | | 3,96 кг |
| | | | | Фланец 1-150-10 ст.25 ГОСТ 12820-80 | | 2 | 6,62 кг |

24321-04 20

| Изм. | Лист | № докум. | Подп. | Дата |
|---|---|---|---|---|

ОСНТК-5.100.00

Лист 2

Формат А4

ОСНТК-5.100.00-СБ

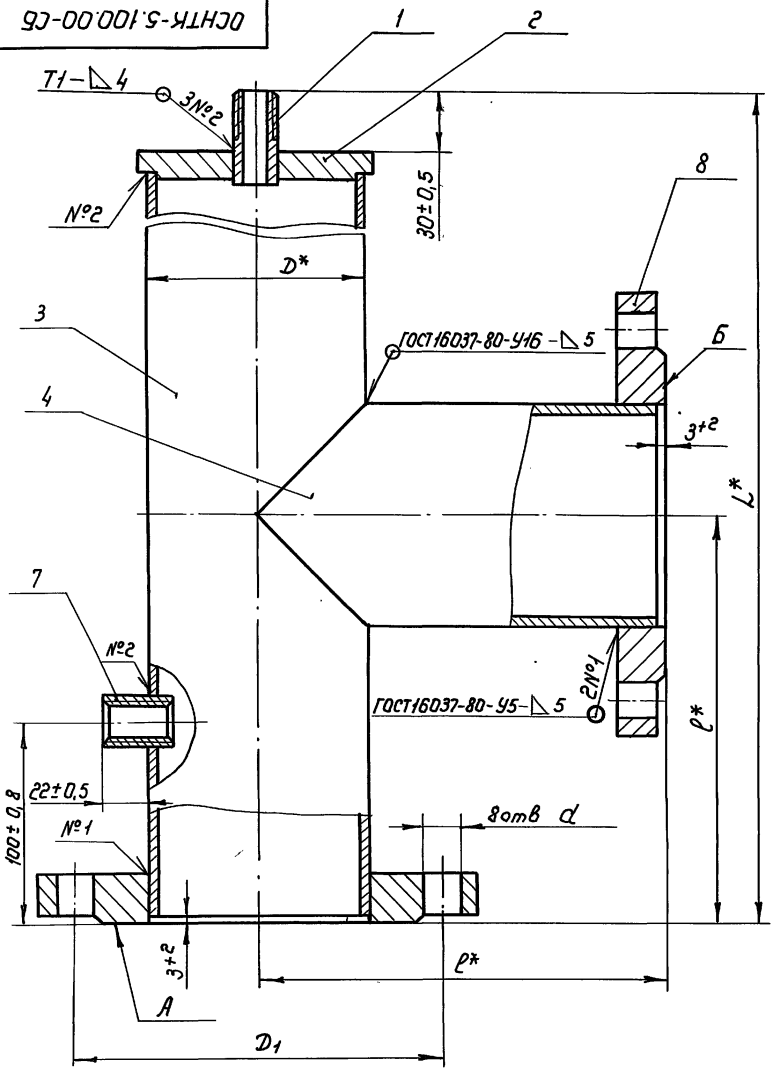


| Обозначение | Размеры, мм | | | | | Масса, кг |
|---|---|---|---|---|---|---|
| | D* | D1* | d* | L* | l* | |
| ОСНТК-5.100.00 | 108 | 180 | 18 | 890 | 200 | 19,2 |
| –01 | 159 | 240 | 22 | 790 | 250 | 32,3 |

1. * Размеры для справок
2. Неуказанные сварные швы по ГОСТ 5264-80
3. Испытать на герметичность давлением 1,5 МПа
4. Покрытие: лак каменноугольный ГОСТ 1709-75, внешней поверхности, два раза, кроме поверхностей А, Б, резьбы.

| Изм. | Лист | № докум. | Подп. | Дата |
|---|---|---|---|---|
| Разраб. | | Губанова | | 12.03.90 |
| Пров. | | Кузьмичева | | 15.03.90 |
| Т. контр. | | | | |
| Н. контр. | | Платунина | | 19.03.90 |
| Утв. | | Бояринов | | 21.03.90 |

ОСНТК-5.100.00 СБ

Колено
Сборочный чертеж

| Лит. | Масса | Масштаб |
|---|---|---|
| | см. табл. | — |

Лист | Листов 1

Союзгипроводхоз имени Е.Е. Алексеевского г. Москва

Первич. примен. | Справ. № | Подпись и дата | Инв. № подл. | Подпись и дата | Взам. инв. № | Инв. № дубл. | Подпись и дата

ОСНТК-5.100.01

Rz 80

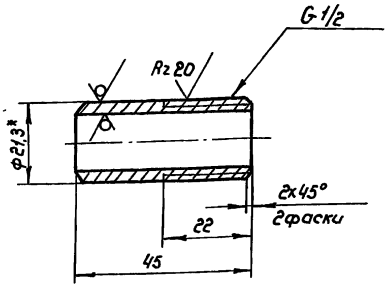


1.* Размер для справок

2. Предельные отклонения размеров: по h14; $\pm \frac{IT14}{2}$;

| Изм. | Лист | № докум. | Подп. | Дата |
|---|---|---|---|---|
| Разраб. | | Губанова | | 12.03.90 |
| Пров. | | Кузьмичева | | 15.03.90 |
| Т.контр. | | | | |
| Н.контр. | | Латунина | | 19.03.90 |
| Утв. | | Бояринов | | 21.03.90 |

ОСНТК-5.100.01

Патрубок

| Лит | Масса | Масштаб |
|---|---|---|
| | 0,05 | 1:1 |
| Лист | Листов 1 | |

Труба 15х2,8 ГОСТ 3262-75

Союзгипроводхоз имени Е.Е.Алексеевского г.Москва

Формат А4



ОСНТК-5.100.02

Rz 80

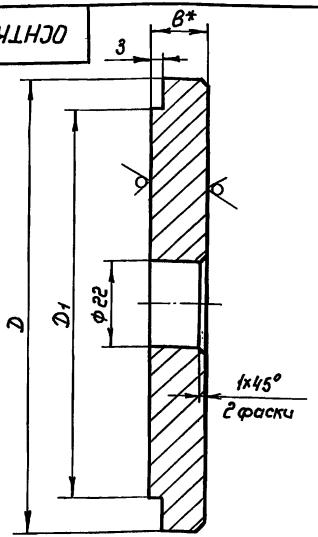


| Обозначение | Размеры, мм D | D1 | B* | Материал | Масса, кг |
|---|---|---|---|---|---|
| ОСНТК-5.100.02 | 116 | 100 | 14 | Лист Б-ПН-14 ГОСТ 19903-74 / Ст3сп 2 ГОСТ 14637-79 | 1,06 |
| -01 | 168 | 150 | 16 | Лист Б-ПН-16 ГОСТ 19903-74 / Ст3сп 2 ГОСТ 14637-79 | 2,63 |

1.* Размер для справок

2. Предельные отклонения размеров: по H14; h14; $\pm \frac{IT14}{2}$;

| Изм. | Лист | № докум. | Подп. | Дата |
|---|---|---|---|---|
| Разраб. | | Губанова | | 12.03.90 |
| Пров. | | Кузьмичева | | 15.03.90 |
| Т.контр. | | | | |
| Н.контр. | | Латунина | | 19.03.90 |
| Утв. | | Бояринов | | 21.03.90 |

ОСНТК-5.100.02

Крышка

| Лит. | Масса | Масштаб |
|---|---|---|
| | см. табл. | — |
| Лист | Листов 1 | |

см. табл.

Союзгипроводхоз имени Е.Е.Алексеевского г.Москва



Формат А4

Подпись и дата | Инв.№ подл. | Взам. инв.№ | Инв.№ дубл. | Подпись и дата

ОСНТК-5.100.03

$R_z 80$ $\sqrt{}$ $(\sqrt{})$

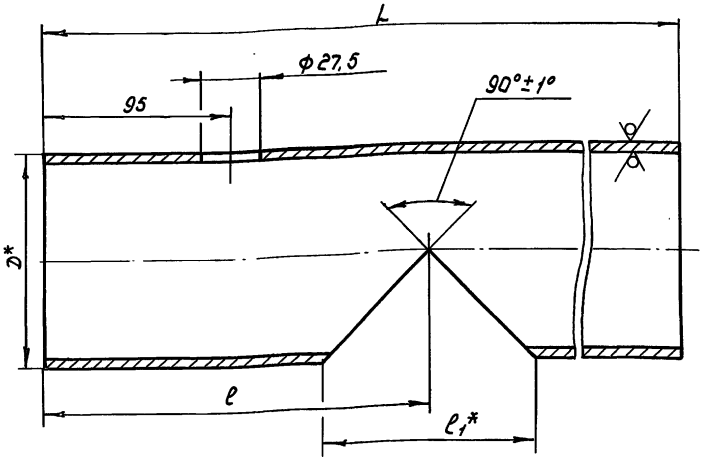


| Обозначение | Размеры, мм | | | | Материал | Масса, кг |
|---|---|---|---|---|---|---|
| | D* | L | ℓ | ℓ*1 | | |
| ОСНТК-5.100.03 | 108 | 844 | 195 | 108 | Труба 108×4 ГОСТ 8732-78 / Б10 ГОСТ 8731-87 | 8,2 |
| -01 | 159 | 742 | 245 | 159 | Труба 159×4,5 ГОСТ 8732-78 / Б10 ГОСТ 8731-87 | 12,3 |

1.*Размер для справок.

2. Предельные отклонения размеров: по h14; $\pm \frac{IT14}{2}$;

| Изм. | Лист | № докум. | Подп. | Дата | ОСНТК-5.100.03 | | |
|---|---|---|---|---|---|---|---|
| Разраб. | | Губанова | | 12.03.90 | Патрубок | Лит. | Масса: см. табл. | Масштаб: — |
| Пров. | | Кузьмичева | | 15.03.90 | | Лист | Листов 1 |
| Т.контр. | | | | | | | |
| Н.контр. | | Матунина | | 19.03.90 | см. табл. | Союзгипроводхоз имени Е.Е. Алексеевского г. Москва | |
| Утв. | | Баринов | | 21.03.90 | | | |

Формат А4

Инв.№ подл. | Подпись и дата | Взам.инв.№ | Инв.№ дубл. | Подпись и дата



ОСНТК-5.100.04

$R_z 80$ $\sqrt{}$ $(\sqrt{})$

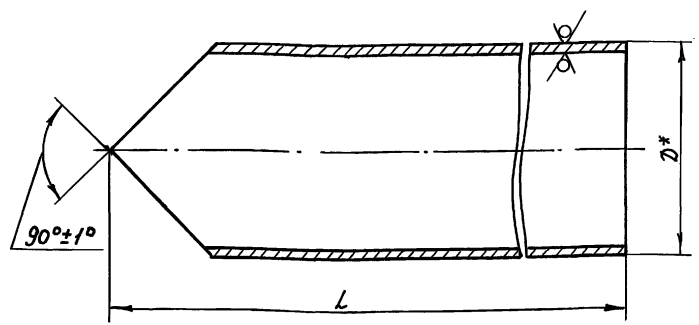


| Обозначение | D*, мм | L, мм | Материал | Масса, кг |
|---|---|---|---|---|
| ОСНТК-5.100.04 | 108 | 195 | Труба 108×4 ГОСТ 8732-78 / Б10 ГОСТ 8731-87 | 1,8 |
| -01 | 159 | 245 | Труба 159×4,5 ГОСТ 8732-78 / Б10 ГОСТ 8731-87 | 4,0 |

1.*Размер для справок.

2. Предельные отклонения размеров: по h14, $\pm \frac{IT14}{2}$;

| Изм. | Лист | № докум. | Подп. | Дата | ОСНТК-5.100.04 | | |
|---|---|---|---|---|---|---|---|
| Разраб. | | Губанова | | 12.03.90 | Патрубок | Лит. | Масса: см. табл. | Масштаб: — |
| Пров. | | Кузьмичева | | 15.03.90 | | Лист | Листов 1 |
| Т.контр. | | | | | | | |
| Н.контр. | | Матунина | | 19.03.90 | См. табл. | Союзгипроводхоз имени Е.Е. Алексеевского г. Москва | |
| Утв. | | Баринов | | 21.03.90 | | | |

Инв.№ подл. | Подпись и дата | Взам.инв.№ | Инв.№ дубл. | Подпись и дата

| Инв.№ подл. | Подпись и дата | Взам. инв.№ | Инв.№ дубл. | Подпись и дата |
|---|---|---|---|---|
| | | | | |

| Формат | Зона | Поз. | Обозначение | Наименование | Кол. на исполн. ОСНТК-5.200.00 — | 01 | 02 | 03 | 04 | 05 | 06 | 07 | 08 | 09 | Примечание |
|---|---|---|---|---|---|---|---|---|---|---|---|---|---|---|---|
| | | | | Документация | | | | | | | | | | | |
| А3 | | | ОСНТК-5.200.00 СБ | Сборочный чертеж | × | × | × | × | × | × | × | × | × | × | |
| | | | | Детали | | | | | | | | | | | |
| А3 | | 1 | ОСНТК-5.200.01 | Фланец | 1 | | | | | | | | | | |

Исполнение 10 - см. лист 4

Лит.

Кол

| Изм. | Лист | № докум. | Подп. | Дата |
|---|---|---|---|---|
| Разраб | | Губанова | | 4.01.90 |
| Пров. | | Кузьмичева | | 15.01.90 |
| Н.контр. | | Алатунина | | 18.01.90 |
| Утв. | | Бояринов | | 22.01.90 |

ОСНТК-5.200.00

Переход фланцевый

| Лит. | Лист | Листов |
|---|---|---|
| | 1 | 4 |

Союзгипроводхоз имени Е.Е. Алексеевского г. Москва

Формат А4

| Инв.№ подл. | Подпись и дата | Взамен инв.№ | Инв.№ дубл. | Подпись и дата |
|---|---|---|---|---|
| | | | | |

| Формат | Зона | Поз. | Обозначение | Наименование | Кол. на исполн. ОСНТК-5.200.00 — | 01 | 02 | 03 | 04 | 05 | 06 | 07 | 08 | 09 | Примечание |
|---|---|---|---|---|---|---|---|---|---|---|---|---|---|---|---|
| | 1 | ОСНТК-5.200.01 | -01 | Фланец | | 1 | | | | | | | | | |
| | | | -02 | Фланец | | | 1 | | | | | | | | |
| | | | -03 | Фланец | | | | 1 | | | | | | | |
| | | | -04 | Фланец | | | | | 1 | | | | | | |
| | | | -05 | Фланец | | | | | | 1 | | | | | |
| | | | -06 | Фланец | | | | | | | 1 | | | | |
| | | | -07 | Фланец | | | | | | | | 1 | | | |
| | | | -08 | Фланец | | | | | | | | | 1 | | |
| | | | -09 | Фланец | | | | | | | | | | 1 | |
| Б4 | 2 | ОСНТК-5.200.02 | | Патрубок | 1 | 1 | 1 | 1 | 1 | 1 | | | | | 1,95 кг |
| | | | | Труба 108×4 ГОСТ 8732-78 / Б10 ГОСТ 8731-87 | | | | | | | | | | | |
| | | | | L = 190 - 1,15 мм | | | | | | | | | | | |
| | | | -01 | Патрубок | | | | | | | 1 | 1 | 1 | 1 | 4,1 кг. |
| | | | | Труба 159×4,5 ГОСТ 8732-78 / Б10 ГОСТ 8731-87 | | | | | | | | | | | |
| | | | | L = 240 - 1,15 мм | | | | | | | | | | | |

24.321-04 24

| Изм. | Лист | № докум. | Подп. | Дата |
|---|---|---|---|---|

ОСНТК-5.200.00

Лист 2

Формат А4

| Формат | Зона | Поз. | Обозначение | Наименование | Кол. на исполн. ОСНТК-5.200.00- | | | | | | | | | | Примечание |
|---|---|---|---|---|---|---|---|---|---|---|---|---|---|---|---|
| | | | | | – | 01 | 02 | 03 | 04 | 05 | 06 | 07 | 08 | 09 | |
| | | | | Стандартные изделия | | | | | | | | | | | |
| | | 3 | | Фланец 1-100-10 ст.25 ГОСТ 12820-80 | 1 | 1 | 1 | 1 | 1 | 1 | 1 | | | | 3,96 кг |
| | | | | Фланец 1-150-10 ст 25 ГОСТ 12820-80 | | | | | | | | 1 | 1 | 1 | 6,62 кг |





| Формат | Зона | Поз. | Обозначение | Наименование | Кол. на исполн. ОСНТК-5.200.00- | | | | | | | | | | Примечание |
|---|---|---|---|---|---|---|---|---|---|---|---|---|---|---|---|
| | | | | | 10 | | | | | | | | | | |
| | | | | Документация | | | | | | | | | | | |
| А3 | | | ОСНТК-5.200.00 СБ | Сборочный чертеж | X | | | | | | | | | | |
| | | | | Детали | | | | | | | | | | | |
| А3 | | 1 | ОСНТК-5.200.01-10 | Фланец | 1 | | | | | | | | | | |
| Б4 | | 2 | ОСНТК-5.200.02-01 | Патрубок | 1 | | | | | | | | | | 4,1 кг |
| | | | | Труба 159×4,5 ГОСТ 8732-78 Б10 ГОСТ 8731-87 | | | | | | | | | | | |
| | | | | L = 240-1,15 мм | | | | | | | | | | | |
| | | | | Стандартные изделия | | | | | | | | | | | |
| | | 3 | | Фланец 1-150-10 ст. 25 ГОСТ 12820-80 | 1 | | | | | | | | | | 6,62 кг |

ОСНТК-5.200.00 СБ

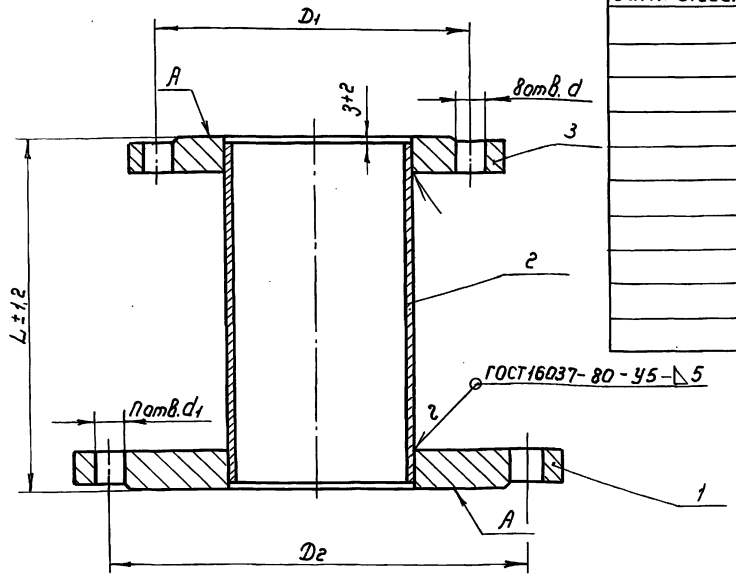


| Обозначение | Размеры, мм | | | | | | | П, кол. | Масса, кг |
|---|---|---|---|---|---|---|---|---|---|
| | $Д_у^*$ обсадной трубы | $d_у^*$ отвода | $D_1^*$ | $D_2^*$ | $d^*$ | $d_1^*$ | L | | |
| ОСНТК-5.200.00 | 150 | 100 | 180 | 240 | 18 | 22 | 200 | 8 | 14,3 |
| -01 | 200 | | | 295 | | | | | 18,7 |
| -02 | 250 | | | 350 | | | | 12 | 25,3 |
| -03 | 300 | | | 400 | | | | | 32,6 |
| -04 | 350 | | | 460 | | | | 16 | 41,0 |
| -05 | 400 | | | 515 | | 26 | | | 54,5 |
| -06 | 200 | 150 | 240 | 295 | 22 | 22 | 250 | 8 | 22,4 |
| -07 | 250 | | | 350 | | | | 12 | 28,7 |
| -08 | 300 | | | 400 | | | | | 36,0 |
| -09 | 350 | | | 460 | | | | 16 | 44,2 |
| -10 | 400 | | | 515 | | 26 | | | 58,7 |

1.* Размеры для справок.

2. Испытать на герметичность давлением 1,5 МПа.

3. Покрытие: лак каменноугольный ГОСТ 1709-75, внешней поверхности два раза, кроме поверхности А.

4. Шероховатость поверхности обрезки проката

Rz 80

| Изм. | Лист | № докум. | Подп. | Дата |
|---|---|---|---|---|
| Разраб. | | Губанова | | 14.03.90 |
| Пров. | | Кузьмичева | | 15.03.90 |
| Т. контр. | | | | |
| Н. контр. | | Платунина | | 19.03.90 |
| Утв. | | Бояринов | | 22.03.90 |

ОСНТК-5.200.00 СБ

Переход фланцевый
Сборочный чертеж

| Лит. | Масса | Масштаб |
|---|---|---|
| | см. табл. | — |

Лист | Листов 1

Союзгипроводхоз имени Е.Е. Алексеевского г. Москва

24321-04 26 Формат А3

Перв. примеч. | Справ. № | Подпись и дата | Взам. инв. № | Инв. № дубл. | Подпись и дата | Инв. № подл.

ОСНТК-5.200.01

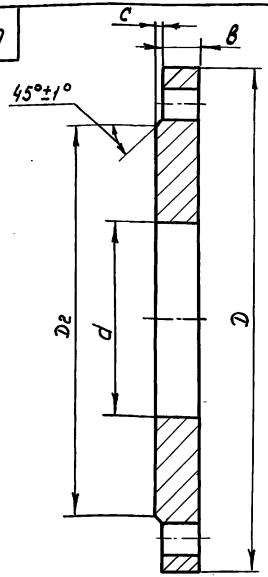


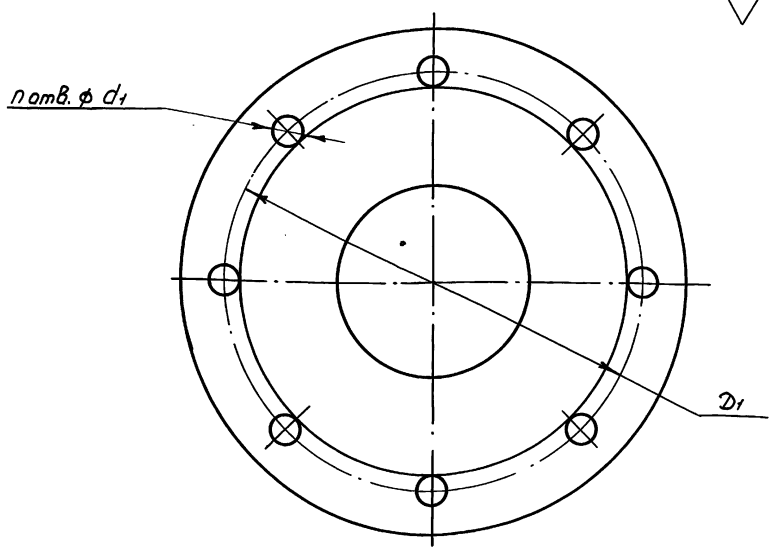


| Обозначение | $d$, мм | $D$, мм | $D_1$, мм | $D_2$, мм | $B$, мм | $C$, мм | $n$, шт | $d_1$, мм | Масса кг |
|---|---|---|---|---|---|---|---|---|---|
| ОСНТК-5.200.01 | 110 | 280 | 240 | 212 | 21 | 3 | 8 | 22 | 8,4 |
| -01 | | 335 | 295 | 268 | | | | | 12,8 |
| -02 | | 390 | 350 | 320 | 23 | | 12 | | 19,4 |
| -03 | | 440 | 400 | 370 | 24 | 4 | | | 26,7 |
| -04 | | 500 | 460 | 430 | | | 16 | | 35,0 |
| -05 | | 565 | 515 | 482 | 26 | | | 26 | 48,6 |
| -06 | 161 | 335 | 295 | 268 | 21 | 3 | 8 | 22 | 11,7 |
| -07 | | 390 | 350 | 320 | 23 | | 12 | | 18,0 |
| -08 | | 440 | 400 | 370 | 24 | 4 | | | 25,2 |
| -09 | | 500 | 460 | 430 | | | 16 | | 33,5 |
| -10 | | 565 | 515 | 482 | 26 | | | 26 | 48,0 |

Предельные отклонения размеров: по $H14$; $h14$; $\pm \frac{IT14}{2}$

| Изм. | Лист | № докум. | Подп. | Дата |
|---|---|---|---|---|
| Разраб. | | Губанова | | 4.03.90 |
| Пров. | | Кузьмичева | | 4.03.90 |
| Т.контр. | | | | |
| Н.контр. | | Плотунина | | 8.03.90 |
| Утв. | | Бояринов | | 08.03.90 |

ОСНТК-5.200.01

Фланец

| Лит. | Масса | Масштаб |
|---|---|---|
| | см. табл. | — |

Лист | Листов 1

Сталь 35-6-2 ГОСТ 1050-74

Союзгипроводгаз имени Е.Е. Алексеевского г. Москва

Перв. примен.

Справ. №

Инв. № подл. | Подпись и дата | Взам. инв. № | Инв. № дубл. | Подпись и дата

Серия 7.901-7 Выпуск 3

ОСНТК-5.000.01

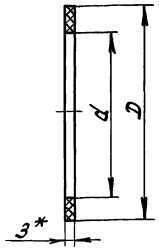


| Обозначение | D, мм | d, мм | Масса, кг |
|---|---|---|---|
| ОСНТК-5.000.01 | 18 | 6 | 0.001 |
| -01 | 158 | 105 | 0.05 |
| -02 | 212 | 156 | 0.08 |
| -03 | 268 | 206 | 0.11 |
| -04 | 320 | 256 | 0.13 |
| -05 | 370 | 306 | 0.16 |
| -06 | 430 | 356 | 0.22 |
| -07 | 482 | 406 | 0.25 |

1.* Размер для справок.
2. Размеры обеспеч. инстр.

| Изм. | Лист | № докум. | Подп. | Дата |
|---|---|---|---|---|
| Разраб. | | Губанова | | 19.03.90 |
| Пров. | | Кузьмичева | | 19.03.90 |
| Т. контр. | | | | |
| Н. контр. | | Платунина | | 19.03.90 |
| Утв. | | Бояринов | | 21.03.90 |

ОСНТК-5.000.01

Прокладка

| Лит. | Масса | Масшт. |
|---|---|---|
| | см. табл. | — |

Лист | Листов 1

Пластина I, лист ТКМЩ-"С-3.0 ГОСТ 7338-77

Союзгипроводхоз имени Е.Е. Алексеевского

Формат А4

Копировал: Чибрикина 24321-04 28 Формат А3

ОСНТК-5.000.02

Rz 40

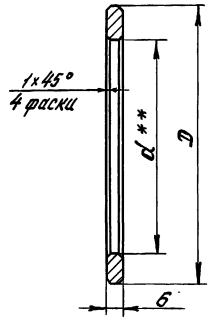


| Обозначение | D, мм | Вес заготовки, кг |
|---|---|---|
| ОСНТК-5.000.02 | 158 | 0.92 |
| -01 | 212 | 1.66 |

1. Предельные отклонения размеров: по H14; h14; $\pm \frac{IT14}{2}$;
2. ** Размер d определить расчетным путем и проставить при привязке проекта

| Изм. | Лист | № докум. | Подп. | Дата |
|---|---|---|---|---|
| Разраб. | | Губанова | | 19.03.90 |
| Пров. | | Кузьмичева | | 19.03.90 |
| Т. контр. | | | | |
| Н. контр. | | Платунина | | 19.03.90 |
| Утв. | | Бояринов | | 21.03.90 |

ОСНТК-5.000.02

Диафрагма

| Лит. | Масса | Масшт. |
|---|---|---|
| | см. табл. | — |

Лист | Листов 1

Сталь 2Х17Н2 ГОСТ 5632-72

Союзгипроводхоз имени Е.Е. Алексеевского г. Москва

Инв. № подл. | Подп. и дата | Взам. инв. № | Инв. № дубл. | Подп. и дата

| Формат | Зона | Поз. | Обозначение | Наименование | Кол. на исполн. 0СНТК-10.000.00 — | 01 | 02 | 03 | 04 | 05 | 06 | 07 | 08 | 09 | Примечание |
|---|---|---|---|---|---|---|---|---|---|---|---|---|---|---|---|
| | | | | | | | | | | | | | | | |
| | | | | Документация | | | | | | | | | | | |
| | | | | | | | | | | | | | | | |
| А3 | | | 0СНТК-10.000.00 СБ | Сборочный чертеж | X | | | | | | | X | | | |
| | | | -01 СБ | Сборочный чертеж | | X | X | X | X | X | X | | X | X | |
| | | | | | | | | | | | | | | | |
| | | | | | | | | | | | | | | | |
| А3 | | | 0СНТК-10.000.00 ВС | Ведомость спецификаций | X | X | X | X | X | X | X | X | X | X | |

Лит.

Кол.

Исполнения 10-12-см

листы 9, 10, 11, 12, 13, 14

| Изм. | Лист | № докум. | Подп. | Дата | 0СНТК-10.000.00 | | | |
|---|---|---|---|---|---|---|---|---|
| Разраб. | | Губанова | | 05.03.90 | Оголовок самоизливающихся нефонтанирующих скважин от 0,5 до 1 МПа | Лит. | Лист | Листов |
| Пров. | | Бояринов | | 12.03.90 | | | 1 | 14 |
| Н.контр. | | Татунино | | 15.03.90 | | Союзгипроводхоз имени Е.Е. Алексеевского г. Москва | | |
| Утв. | | Дмитриев | | 16.03.90 | | | | |

Формат А4



| Формат | Зона | Поз. | Обозначение | Наименование | Кол. на исполн. 0СНТК-10.000.00— | 01 | 02 | 03 | 04 | 05 | 06 | 07 | 08 | 09 | Примечание |
|---|---|---|---|---|---|---|---|---|---|---|---|---|---|---|---|
| | | | | | | | | | | | | | | | |
| А3 | | | 0СНТК-10.000.00 ВП | Ведомость покупных изделий | X | X | X | X | X | X | X | X | X | X | |
| | | | | | | | | | | | | | | | |
| | | | | | | | | | | | | | | | |
| | | | | | | | | | | | | | | | |
| | | | | | | | | | | | | | | | |
| | | | | | | | | | | | | | | | |
| | | | | Сборочные единицы | | | | | | | | | | | |
| | | | | | | | | | | | | | | | |
| А4 | | 1 | 0СНТК-5.100.00 | Колено | 1 | 1 | 1 | 1 | 1 | 1 | 1 | | | | |
| | | | -01 | Колено | | | | | | | | 1 | 1 | 1 | |
| А4 | | 2 | 0СНТК-5.200.00 | Переход фланцевый | | 1 | | | | | | | | | |
| | | | -01 | Переход фланцевый | | | 1 | | | | | | | | |
| | | | -02 | Переход фланцевый | | | | 1 | | | | | | | |
| | | | -03 | Переход фланцевый | | | | | 1 | | | | | | |
| | | | -04 | Переход фланцевый | | | | | | 1 | | | | | |
| | | | -05 | Переход фланцевый | | | | | | | 1 | | | | |

| Формат | Зона | Поз. | Обозначение | Наименование | Кол. на исполн. ОСНТК-10.000.00– — | 01 | 02 | 03 | 04 | 05 | 06 | 07 | 08 | 09 | Примечание |
|---|---|---|---|---|---|---|---|---|---|---|---|---|---|---|---|
| | | | | | | | | | | | | | | | |
| А4 | | 2 | ОСНТК-5.200.00 -06 | Переход фланцевый | | | | | | | | | 1 | | |
| | | | -07 | Переход фланцевый | | | | | | | | | | 1 | |
| | | | | | | | | | | | | | | | |
| | | | | | | | | | | | | | | | |
| | | | | Детали | | | | | | | | | | | |
| | | | | | | | | | | | | | | | |
| А4 | | 4 | ОСНТК-5.000.01 | Прокладка | 1 | 1 | 1 | 1 | 1 | 1 | 1 | 1 | 1 | 1 | |
| | | 5 | -01 | Прокладка | 5 | 4 | 4 | 4 | 4 | 4 | 4 | | | | |
| | | | -02 | Прокладка | | 2 | | | | | | 5 | 4 | 4 | |
| | | | -03 | Прокладка | | | 2 | | | | | | 2 | | |
| | | | -04 | Прокладка | | | | 2 | | | | | | 2 | |
| | | | -05 | Прокладка | | | | | 2 | | | | | | |
| | | | -06 | Прокладка | | | | | | 2 | | | | | |
| | | | -07 | Прокладка | | | | | | | 2 | | | | |
| А4 | | 6 | ОСНТК-5.000.02 | Диафрагма | 1 | 1 | 1 | 1 | 1 | 1 | 1 | | | | |
| | | | -01 | Диафрагма | | | | | | | | 1 | 1 | 1 | |
| | | | | | | | | | | | | | | | |





| Формат | Зона | Поз. | Обозначение | Наименование | Кол. на исполн. ОСНТК-10.000.00– — | 01 | 02 | 03 | 04 | 05 | 06 | 07 | 08 | 09 | Примечание |
|---|---|---|---|---|---|---|---|---|---|---|---|---|---|---|---|
| | | | | | | | | | | | | | | | |
| | | | | Стандартные | | | | | | | | | | | |
| | | | | изделия | | | | | | | | | | | |
| | | | | | | | | | | | | | | | |
| | | | | Болты ГОСТ 7798-70 | | | | | | | | | | | |
| | | 8 | | М16х70.58.02 | 24 | 16 | 16 | 16 | 16 | 16 | 16 | | | | 0,145 кг |
| | | | | М16х80.58.02 | 8 | 8 | 8 | 8 | 8 | 8 | 8 | | | | 0,16 кг |
| | | | | М20х80.58.02 | | 16 | 16 | | | | | 24 | 32 | 16 | 0,27 кг |
| | | | | М20х90.58.02 | | | | 24 | 24 | 32 | | 8 | 8 | 32 | 0,29 кг |
| | | | | М24х100.58.02 | | | | | | | 32 | | | | 0,47 кг |
| | | | | | | | | | | | | | | | |
| | | | | | | | | | | | | | | | |
| | | | | Гайки ГОСТ 5915-70 | | | | | | | | | | | |
| | | 10 | | М16-6Н.5.02 | 32 | 24 | 24 | 24 | 24 | 24 | 24 | | | | 0,033 кг |
| | | | | М20-6Н.5.02 | | 16 | 16 | 24 | 24 | 32 | | 32 | 40 | 48 | 0,063 кг |
| | | | | М24-6Н.5.02 | | | | | | | 32 | | | | 0,107 кг |

| Формат | Зона | Поз. | Обозначение | Наименование | Кол. на исполн. ОСНТК-10.000.00 — | 01 | 02 | 03 | 04 | 05 | 06 | 07 | 08 | 09 | Примечание |
|---|---|---|---|---|---|---|---|---|---|---|---|---|---|---|---|
| | | | | Шайбы ГОСТ 6402-70 | | | | | | | | | | | |
| | | 13 | | 16 65Г 02 | 32 | 24 | 24 | 24 | 24 | 24 | 24 | | | | 0,008 кг |
| | | | | 20 65Г 02 | | 16 | 16 | 24 | 24 | 32 | | 32 | 40 | 48 | 0,016 кг |
| | | | | 24 65Г 02 | | | | | | | 32 | | | | 0,027 кг |
| | | 15 | | Контргайка Ц15 ГОСТ 8968-75 | 1 | 1 | 1 | 1 | 1 | 1 | 1 | 1 | 1 | 1 | 0,037 кг |
| | | | | Задвижки параллельные с выдвижным шпинделем фланцевые 30ч 6Бр. ГОСТ 5762-74 | | | | | | | | | | | |
| | | 17 | | Ду = 100 мм | 2 | 1 | 1 | 1 | 1 | 1 | 1 | | | | 39,5 кг |
| | | | | Ду = 150 мм | | 1 | | | | | | 2 | 1 | 1 | 73,5 кг |





| Формат | Зона | Поз. | Обозначение | Наименование | Кол. на исполн. ОСНТК-10.000.00 — | 01 | 02 | 03 | 04 | 05 | 06 | 07 | 08 | 09 | Примечание |
|---|---|---|---|---|---|---|---|---|---|---|---|---|---|---|---|
| | | 18 | | Ду = 200 мм | | | 1 | | | | | | 1 | | 136 кг |
| | | | | Ду = 250 мм | | | | 1 | | | | | | 1 | 168,5 кг |
| | | | | Ду = 300 мм | | | | | 1 | | | | | | 242,5 кг |
| | | | | Ду = 350 мм | | | | | | 1 | | | | | 323 кг |
| | | | | Ду = 400 мм | | | | | | | 1 | | | | 434,7 кг |
| | | 20 | | Кран трехходовой натяжной муфтовый с фланцем для контрольного манометра 11б18бк Ду=15 мм ГОСТ 21345-78 | 1 | 1 | 1 | 1 | 1 | 1 | 1 | 1 | 1 | 1 | 0,27 кг |
| | | 21 | | Манометр 100-6-2,5 ГОСТ 8625-77 | 1 | 1 | 1 | 1 | 1 | 1 | 1 | 1 | 1 | 1 | |

| Формат | Зона | Поз. | Обозначение | Наименование | Кол. на испол. ОСНТК-10.000.00 — | | | | | | | | | | Примечание |
|---|---|---|---|---|---|---|---|---|---|---|---|---|---|---|---|
| | | | | | — | 01 | 02 | 03 | 04 | 05 | 06 | 07 | 08 | 09 | |
| | | 23 | | Фланец 1-100-10ст25 | 1 | 1 | 1 | 1 | 1 | 1 | 1 | | | | dв = 110мм |
| | | | | ГОСТ 12820-80 | | | | | | | | | | | 3,96кг |
| | | | | Фланец 1-150-10ст25 | | | | | | | | 1 | 1 | 1 | dв = 161мм |
| | | | | ГОСТ 12820-80 | | | | | | | | | | | 6,62кг |
| | | 24 | | Фланец 1-100-10ст25 | 1 | | | | | | | | | | dв = 116мм |
| | | | | ГОСТ 12820-80 | | | | | | | | | | | 3,81кг |
| | | | | Фланец 1-150-10ст25 | | 1 | | | | | | 1 | | | dв = 170мм |
| | | | | ГОСТ 12820-80 | | | | | | | | | | | 6,24кг |
| | | 25 | | Фланец 1-200-10ст.25 | | | 1 | | | | | | 1 | | 8,05кг |
| | | | | ГОСТ 12820-80 | | | | | | | | | | | |
| | | | | Фланец 1-250-10ст.25 | | | | 1 | | | | | | 1 | 10,65кг |
| | | | | ГОСТ 12820-80 | | | | | | | | | | | |
| | | | | Фланец 1-300-10ст.25 | | | | | 1 | | | | | | 12,9кг |
| | | | | ГОСТ 12820-80 | | | | | | | | | | | |
| | | | | Фланец 1-350-10ст.25 | | | | | | 1 | | | | | 15,85кг |
| | | | | ГОСТ 18820-80 | | | | | | | | | | | |





| Формат | Зона | Поз. | Обозначение | Наименование | Кол. на испол ОСНТК-100.00.00 — | | | | | | | | | | Примечание |
|---|---|---|---|---|---|---|---|---|---|---|---|---|---|---|---|
| | | | | | — | 01 | 02 | 03 | 04 | 05 | 06 | 07 | 08 | 09 | |
| | | 25 | | Фланец 1-400-10 ст.25 | | | | | | | 1 | | | | 21,56кг |
| | | | | ГОСТ 12820-80 | | | | | | | | | | | |
| | | | | Прочие изделия | | | | | | | | | | | |
| | | 27 | | Кран пробно-спускной сальниковый с изогнутым спуском 10Б86к.1 Ду=15мм ТУ26-07-1454-88 | 1 | 1 | 1 | 1 | 1 | 1 | 1 | 1 | 1 | 1 | 0,53кг |

| Формат | Зона | Поз. | Обозначение | Наименование | Кол. на исполн. ОСНТК-10.000.00- 10 | 11 | 12 | Примечание |
|---|---|---|---|---|---|---|---|---|
| | | | | Документация | | | | |
| А3 | | | ОСНТК-10.000.00-01СБ | Сборочный чертеж | Х | Х | Х | |
| А3 | | | ОСНТК-10.000.00 ВС | Ведомость спецификаций | Х | Х | Х | |
| А3 | | | ОСНТК-10.000.00 ВП | Ведомость покупных изделий | Х | Х | Х | |
| | | | | Сборочные единицы | | | | |
| А4 | | 1 | ОСНТК-5.100.00-01 | Колено | 1 | 1 | 1 | |





| Формат | Зона | Поз. | Обозначение | Наименование | Кол. на исполн. ОСНТК-10.000.00 10 | 11 | 12 | Примечание |
|---|---|---|---|---|---|---|---|---|
| А4 | | 2 | ОСНТК-5.200.00 -08 | Переход фланцевый | 1 | | | |
| | | | -09 | Переход фланцевый | | 1 | | |
| | | | -10 | Переход фланцевый | | | 1 | |
| | | | | Детали | | | | |
| А4 | | 4 | ОСНТК-5.000.01 | Прокладка | 1 | 1 | 1 | |
| | | 5 | -02 | Прокладка | 4 | 4 | 4 | |
| | | | -05 | Прокладка | 2 | | | |
| | | | -06 | Прокладка | | 2 | | |
| | | | -07 | Прокладка | | | 2 | |
| А4 | | 6 | ОСНТК-5.000.02-01 | Диафрагма | 1 | 1 | 1 | |

| Формат | Зона | Поз. | Обозначение | Наименование | Кол. на исполн. ОСНТК-10.000.00- 10 | 11 | 12 | Примечание |
|---|---|---|---|---|---|---|---|---|
| | | | | Стандартные изделия | | | | |
| | | | | Болты ГОСТ 7798-70 | | | | |
| | | 8 | | М20х80.58.02 | 16 | 16 | 16 | 0,27кг |
| | | | | М20х90.58.02 | 32 | 40 | 8 | 0,29кг |
| | | | | М24х100.58.02 | | | 32 | 0,47кг |
| | | | | Гайки ГОСТ 5915-70 | | | | |
| | | 10 | | М20-6Н.5.02 | 48 | 56 | 24 | 0,063кг |
| | | | | М24-6Н.5.02 | | | 32 | 0,107кг |
| | | | | Шайбы ГОСТ 6402-70 | | | | |
| | | 13 | | 20 65Г 02 | 48 | 56 | 24 | 0,016кг |
| | | | | 24 65Г 02 | | | 32 | 0,027кг |





| Формат | Зона | Поз. | Обозначение | Наименование | Кол. на исполн. ОСНТК-10.000.00- 10 | 11 | 12 | Примечание |
|---|---|---|---|---|---|---|---|---|
| | | 15 | | Контргайка Ц15 ГОСТ 8968-75 | 1 | 1 | 1 | 0,037кг |
| | | | | Задвижки параллельные с выдвижным шпинделем фланцевые 30ч6бр. ГОСТ 5762-74 | | | | |
| | | 17 | | Ду=150мм | 1 | 1 | 1 | 73,5кг |
| | | 18 | | Ду=300мм. | 1 | | | 242,5кг |
| | | | | Ду=350мм. | | 1 | | 323кг |
| | | | | Ду=400мм | | | 1 | 434,7кг |

| Формат | Зона | Поз. | Обозначение | Наименование | Кол. на исполн. ОСНТК-10.000.00 – 10 | 11 | 12 | Примечание |
|---|---|---|---|---|---|---|---|---|
| | | 20 | | Кран трехходовой натяжной муфтовый с фланцем для контрольного манометра 11Б 18бк Ду=15мм ГОСТ 21345-78 | 1 | 1 | 1 | 0,27кг |
| | | 21 | | Манометр 100-6-2,5 ГОСТ 8625-77 | 1 | 1 | 1 | |
| | | 23 | | Фланец 1-150-10 ст. 25 ГОСТ 12820-80 | 1 | 1 | 1 | dв=161мм 6,62кг |





| Формат | Зона | Поз. | Обозначение | Наименование | Кол. на исполн. ОСНТК-10.000.00 – 10 | 11 | 12 | Примечание |
|---|---|---|---|---|---|---|---|---|
| | | 25 | | Фланец 1-300-10 ст. 25 ГОСТ 12820-80 | 1 | | | 12,9кг |
| | | | | Фланец 1-350-10 ст. 25 ГОСТ 12820-80 | | 1 | | 15,85кг |
| | | | | Фланец 1-400-10 ст. 25 ГОСТ 12820-80 | | | 1 | 21,56кг |
| | | | | Прочие изделия | | | | |
| | | 27 | | Кран пробно-спускной сальниковый с изогнутым спуском 106 86к 1 Ду=15мм ТУ26-07-1454-88 | 1 | 1 | 1 | 0,53кг |

ОСНТК-10.000.00 СБ

Перв. примен.

Справ. №

Подпись и дата

Инв. № дубл.

Взам. инв. №

Подпись и дата

Инв. № подл.

Рис. 1

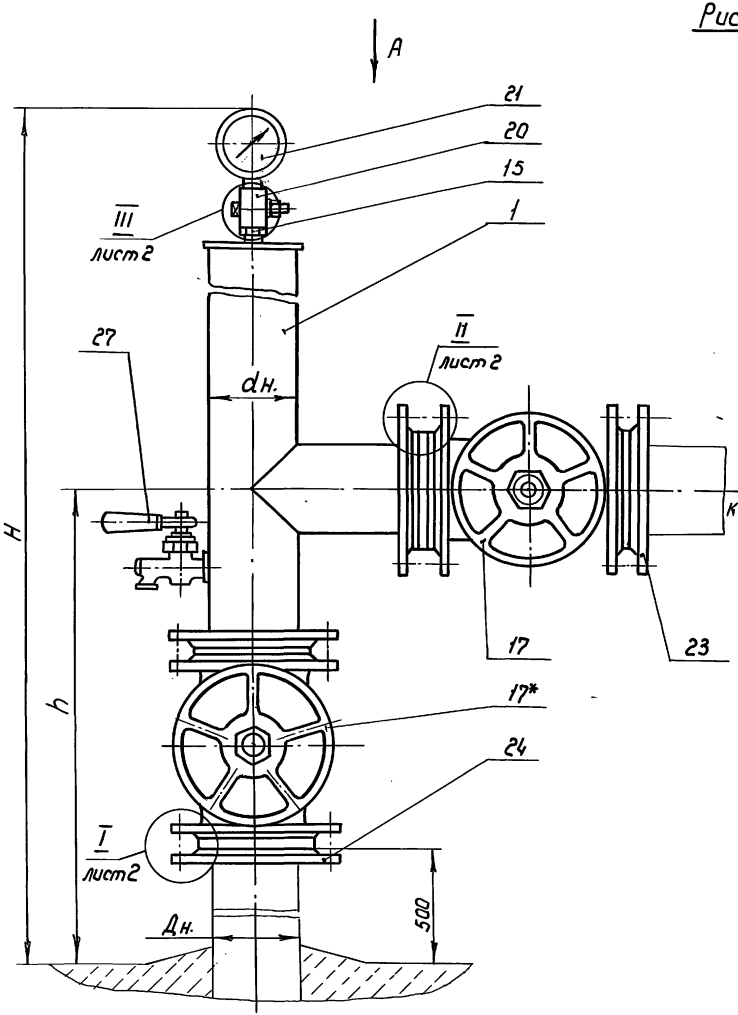


Вид А

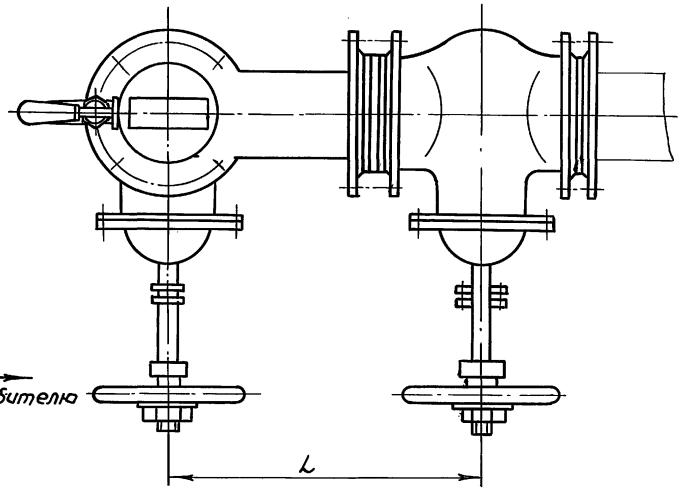


1. Размеры для справок
2. Задвижка поз. 17*, 18 должна устанавливаться буровой бригадой.

| | | | | | | | |
|---|---|---|---|---|---|---|---|
| | | | | | ОСНТК-10.000.00 СБ | | |
| Изм. | Лист | № докум. | Подп. | Дата | Оголовок самоизливающихся нефескующих скважин от 0,5 до 1 мПа Сварочный чертеж | Лит. | Масса | Масштаб |
| Разраб. | | Губанова | | 14.03.90 | | | см. табл. | — |
| Пров. | | Бояринов | | 15.03.90 | | Лист 1 | Листов 4 | |
| Т. контр. | | | | | | Союзгипроводхоз имени Е.Е. Алексеевского г. Москва | | |
| Н. контр. | | Плотунина | | 19.03.90 | | | | |
| Утв. | | Дмитриев | | 27.03.90 | | | | |

ОСНТК-10.000.00.СБ

Выпуск 3

Серия 7.901-7

Инв. № подл. | Подп. и дата | Взам. инв. № | Инв. № дубл. | Подп. и дата

I лист 1

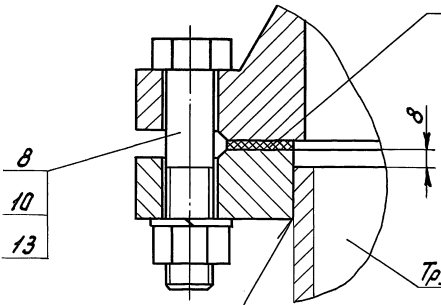


II лист 1

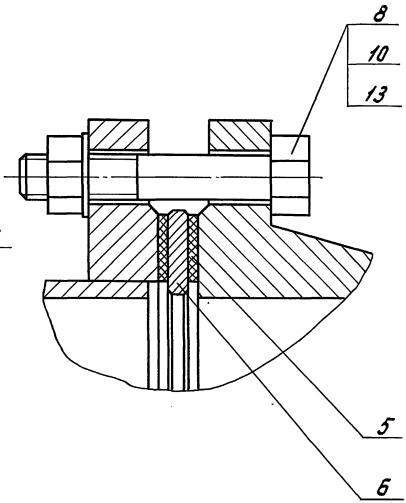


III лист 1
М1:1

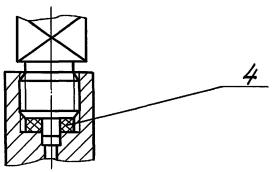


| Изм. | Лист | № докум. | Подп. | Дата | ОСНТК-10.000.00.СБ | Лист 2 |
|---|---|---|---|---|---|---|

Копировал: Чибрикина 24321-04 37 Формат А3

Рис. 2

Остальное см. рис. 1

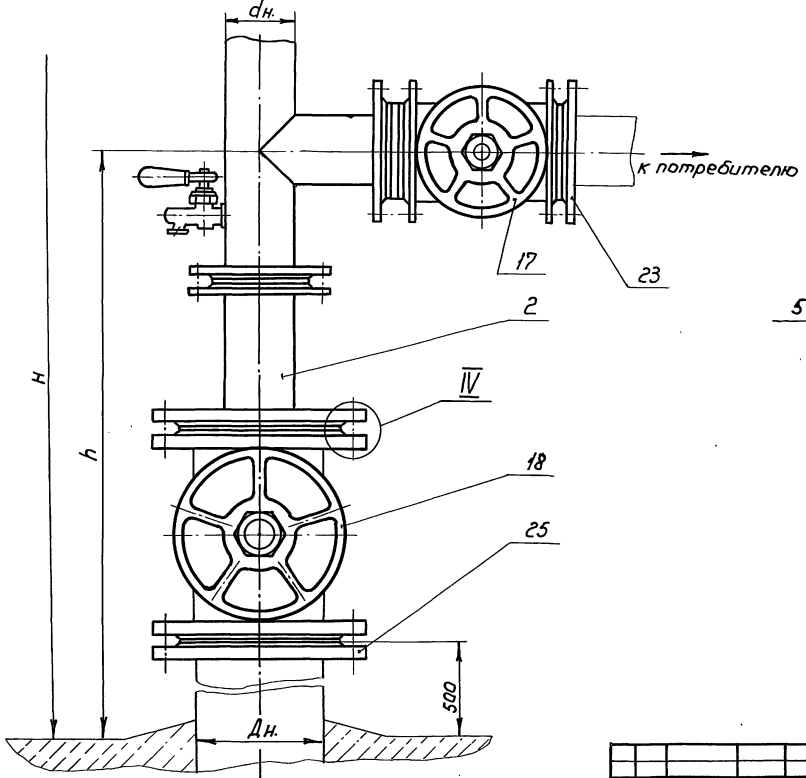


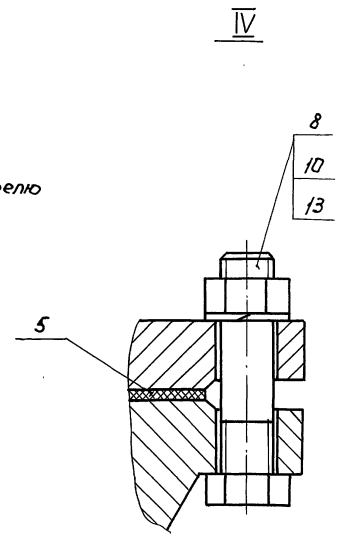

| Обозначение | Рис. | Эксплуатационный дебит, м3/час. | Размеры, мм | | | | | | | | Масса, кг |
|---|---|---|---|---|---|---|---|---|---|---|---|
| | | | Условный диаметр обсадной трубы Дн. | Диаметр условного прохода, обсадной трубы Ду | Диаметр условного прохода отвода ду | Наружный диаметр отвода дн. | K | L | H | h | |
| ОСНТК-10.000.00 | 1 | св.10 до 20 | 114 | 100 | 100 | 108 | 6 | 327 | 1800 | 936 | 119 |
| -01 | 2 | | 168 | 150 | | | 8 | | 1850 | 990 | 170 |
| -02 | | | 219 | 200 | | | 9 | | 2100 | 1240 | 239 |
| -03 | | | 273 | 250 | | | 10 | | 2220 | 1360 | 284 |
| -04 | | | 324 | 300 | | | 11 | | 2270 | 1410 | 368 |
| -05 | | | 377 | 350 | | | 12 | | 2320 | 1460 | 463 |
| -06 | | | 426 | 400 | | | | | 2370 | 1510 | 601 |
| -07 | 1 | св.20 до 100 | 168 | 150 | 150 | 159 | 8 | 402 | 1750 | 1036 | 208 |
| -08 | 2 | | 219 | 200 | | | 9 | | 2060 | 1350 | 297 |
| -09 | | | 273 | 250 | | | 10 | | 2170 | 1460 | 342 |
| -10 | | | 324 | 300 | | | 11 | | 2220 | 1510 | 425 |
| -11 | | | 377 | 350 | | | 12 | | 2270 | 1560 | 520 |
| -12 | | | 426 | 400 | | | | | 2320 | 1610 | 656 |



Копировал: Марупина 24321-04 39 Формат А3

Инв. № подл. | Подпись и дата | Взам. инв. № | Инв. № дубл. | Подпись и дата

| Инв. № подл. | Подпись и дата | Взам. инв. № | Инв. № дубл. | Подпись и дата |
|---|---|---|---|---|
| | | | | |

Серия 7.901-7 Выпуск 3

| Номер строки | Обозначение | Наименование | Для исполн. ОСНТК-10.000.00- | | | | | | | | | | Примечание |
|---|---|---|---|---|---|---|---|---|---|---|---|---|---|
| | | | - | 01 | 02 | 03 | 04 | 05 | 06 | 07 | 08 | 09 | |
| 1 | | | | | | | | | | | | | |
| 2 | | | | | | | | | | | | | |
| 3 | | | | | | | | | | | | | |
| 4 | | | | | | | | | | | | | |
| 5 | ОСНТК-10.000.00 | Оголовок самоизливаю- | X | X | X | X | X | X | X | X | X | X | |
| 6 | | щихся непескующих | | | | | | | | | | | |
| 7 | | скважин от 0,5 | | | | | | | | | | | |
| 8 | | до 1МПа | | | | | | | | | | | |
| 9 | | | | | | | | | | | | | |
| 10 | ОСНТК-5.100.00 | Колено | X | X | X | X | X | X | X | | | | |
| 11 | -01 | Колено | | | | | | | | X | X | X | |
| 12 | ОСНТК-5.200.00 | Переход фланцевый | | X | | | | | | | | | |
| 13 | -01 | Переход фланцевый | | | X | | | | | | | | |
| 14 | -02 | Переход фланцевый | | | | X | | | | | | | |

Исполнения 10-12-см. лист 2.

| Изм. | Лист | № докум | Подп. | Дата |
|---|---|---|---|---|
| Разраб. | | Губанова | | 14.01.90 |
| Пров. | | Кузьмичева | | 15.01.90 |
| Н. контр | | Платунина | | 19.03.90 |
| Утв. | | Бояринов | | 22.03.90 |

ОСНТК-10.000.00 ВС

Оголовок самоизливающихся непескующих скважин от 0,5 до 1МПа
Ведомость спецификаций

| Лит. | Лист | Листов |
|---|---|---|
| | 1 | 2 |

Союзгипроводхоз имени Е.Е. Алексеевского г. Москва

Формат А4

| Инв. № подл. | Подпись и дата | Взам. инв. № | Инв. № дубл. | Подпись и дата |
|---|---|---|---|---|
| | | | | |

| Номер строки | Обозначение | Наименование | Для исполн. ОСНТК-10.000.00- | | | | | | | | | | Примечание |
|---|---|---|---|---|---|---|---|---|---|---|---|---|---|
| | | | — | 01 | 02 | 03 | 04 | 05 | 06 | 07 | 08 | 09 | |
| 1 | | | | | | | | | | | | | |
| 2 | ОСНТК-5.200.00 -03 | Переход фланцевый | | | | | X | | | | | | |
| 3 | -04 | Переход фланцевый | | | | | | X | | | | | |
| 4 | -05 | Переход фланцевый | | | | | | | X | | | | |
| 5 | -06 | Переход фланцевый | | | | | | | | | X | | |
| 6 | -07 | Переход фланцевый | | | | | | | | | | X | |
| 7 | | | | | | | | | | | | | |
| 8 | | | | | | | | | | | | | |
| 9 | | Обозн. исполн. | 10 | 11 | 12 | | | | | | | | |
| 10 | | | | | | | | | | | | | |
| 11 | ОСНТК-10.000.00 | Оголовок самоизливаю- | X | X | X | | | | | | | | |
| 12 | | щихся непескующих | | | | | | | | | | | |
| 13 | | скважин от 0,5 | | | | | | | | | | | |
| 14 | | до 1МПа | | | | | | | | | | | |
| 15 | | | | | | | | | | | | | |
| 16 | ОСНТК-5.100.00 -01 | Колено | X | X | X | | | | | | | | |
| 17 | ОСНТК-5.200.00 -08 | Переход фланцевый | X | | | | | | | | | | |
| 18 | -09 | Переход фланцевый | | X | | | | | | | | | |
| 19 | -10 | Переход фланцевый | | | X | | | | | | | | |

| Изм. | Лист | № докум. | Подп. | Дата |
|---|---|---|---|---|

ОСНТК-10.000.00 ВС

Лист 2

24321-04 40

Формат А4

Выпуск 3

Серия 7.901-7

| Номер строки | Наименование | Код ОКП | Обозначение документа на поставку | Поставщик | Кол. на исполн. ОСНТК-10.000.00- — | 01 | 02 | 03 | 04 | 05 | 06 | 07 | 08 | 09 | Примечание |
|---|---|---|---|---|---|---|---|---|---|---|---|---|---|---|---|
| 1 | | | | | | | | | | | | | | | |
| 2 | Крепежные изделия | | | | | | | | | | | | | | |
| 3 | | | | | | | | | | | | | | | |
| 4 | Болт М16х70.58.02 | | ГОСТ 7798-70 | | 24 | 16 | 16 | 16 | 16 | 16 | 16 | | | | |
| 5 | Болт М16х80.58.02 | | | | 8 | 8 | 8 | 8 | 8 | 8 | 8 | | | | |
| 6 | Болт М20х80.58.02 | | | | | 16 | 16 | | | | | 24 | 32 | 16 | |
| 7 | Болт М20х90.58.02 | | | | | | | | | | | 8 | 8 | 32 | |
| 8 | Болт М24х100.58.02 | | | | | | | | | | 32 | | | | |
| 9 | | | | | | | | | | | | | | | |
| 10 | Гайка М16-6Н.5.02 | | ГОСТ 5915-70 | | 32 | 24 | 24 | 24 | 24 | 24 | 24 | | | | |
| 11 | Гайка М20-6Н.5.02 | | | | | 16 | 16 | 24 | 24 | 32 | | 32 | 40 | 48 | |
| 12 | Гайка М24-6Н.5.02 | | | | | | | | | | 32 | | | | |
| 13 | | | | | | | | | | | | | | | |
| 14 | Шайба 16 65Г02 | | ГОСТ 6402-70 | | 32 | 24 | 24 | 24 | 24 | 24 | 24 | | | | |
| 15 | Шайба 20 65Г02 | | | | | 16 | 16 | 24 | 24 | 32 | | 32 | 40 | 48 | |
| 16 | Шайба 24 65Г02 | | | | | | | | | | 32 | | | | |
| 17 | | | | | | | | | | | | | | | |
| 18 | | | | | | | | | | | | | | | |
| 19 | Контргайка Ц15 | | ГОСТ 8968-75 | | 1 | 1 | 1 | 1 | 1 | 1 | 1 | 1 | 1 | 1 | |
| 20 | Муфта 15 | | ГОСТ 8966-75 | | 1 | 1 | 1 | 1 | 1 | 1 | 1 | 1 | 1 | 1 | |
| 21 | | | | | | | | | | | | | | | |
| 22 | | | | | | | | | | | | | | | |
| 23 | | | | | | | | | | | | | | | |
| 24 | Задвижка параллельная | ОКП37 2115 1007 | ГОСТ 5762-74 | ПО „Пензтяжпромарматура" (Чуфаровский арматурный завод) | 2 | 1 | 1 | 1 | 1 | 1 | 1 | | | | |
| 25 | с выдвижным шпинделем | | | | | | | | | | | | | | |
| 26 | Фланцевая 30ч6бр. | | | | | | | | | | | | | | |
| 27 | Ду=100мм | | | | | | | | | | | | | | |

Исполнения 10-12 см. листы 4,5

| Изм. | Лист | № докум. | Подп. | Дата |
|---|---|---|---|---|
| Разраб. | | Губанова | | 12.03.90 |
| Пров. | | Кузьмичева | | 15.03.90 |
| Н.контр. | | Платунина | | 19.03.90 |
| Утв. | | Бояринов | | 21.03.90 |

ОСНТК-10.000.00 ВП

Оголовок самоизливающихся непескующих скважин от 0,5 до 1 МПа ведомость покупных изделий

| Лит. | Лист | Листов |
|---|---|---|
| | 1 | 5 |

Союзгипроводхоз имени Е.Е. Алексеевского г. Москва

Подпись и дата | Инв. № дубл. | Взам. инв. № | Подпись и дата | Инв. № подл.

24321-04 41 Формат А3

Серия 7.901-7 Выпуск 3

| Номер строки | Наименование | Код ОКП | Обозначение документа на поставку | Поставщик | Кол. на исполн. ОСНТК-10.000.00- — | 01 | 02 | 03 | 04 | 05 | 06 | 07 | 08 | 09 | Примечание |
|---|---|---|---|---|---|---|---|---|---|---|---|---|---|---|---|
| 1 | | | | | | | | | | | | | | | |
| 2 | Задвижка параллельная | ОКП 372115-1009 | ГОСТ 5762-74 | ПО „Прикарпатпромарматура" | | 1 | | | | | | 2 | 1 | 1 | |
| 3 | с выдвижным шпинделем | | | | | | | | | | | | | | |
| 4 | фланцевая 30ч6бр Ду=150мм | | | | | | | | | | | | | | |
| 5 | Задвижка параллельная | ОКП 37 2125 1020 | | ПО „Белгородхиммаш" | | | 1 | | | | | | 1 | | |
| 6 | с выдвижным шпинделем | | | | | | | | | | | | | | |
| 7 | фланцевая 30ч6бк II Ду=200мм | | | | | | | | | | | | | | |
| 8 | Задвижка параллельная | ОКП 37 2125 1021 | | | | | | 1 | | | | | | 1 | |
| 9 | с выдвижным шпинделем | | | | | | | | | | | | | | |
| 10 | фланцевая 30ч6бк II Ду=250мм | | | | | | | | | | | | | | |
| 11 | Задвижка параллельная | ОКП 37 2125 1007 | | Георгиевский арматурный завод им. В.И. Ленина | | | | | 1 | | | | | | |
| 12 | с выдвижным шпинделем | | | | | | | | | | | | | | |
| 13 | фланцевая 30ч6бр. Ду=300мм | | | | | | | | | | | | | | |
| 14 | Задвижка параллельная | ОКП 3721 25 1008 | | | | | | | | 1 | | | | | |
| 15 | с выдвижным шпинделем | | | | | | | | | | | | | | |
| 16 | фланцевая 30ч6бр Ду=350мм | | | | | | | | | | | | | | |
| 17 | Задвижка параллельная | ОКП 37 2125 1009 | | ПО „Пензтяжпромарматура" (Чуфаровский арматурный завод) | | | | | | | 1 | | | | |
| 18 | с выдвижным шпинделем | | | | | | | | | | | | | | |
| 19 | фланцевая 30ч6бр Ду=400мм | | | | | | | | | | | | | | |
| 20 | | | | | | | | | | | | | | | |
| 21 | | | | | | | | | | | | | | | |
| 22 | Кран трехходовой натяжной муфтовый с фланцем для контрольного манометра 11б18бк Ду=15мм. | ОКП 37 1221 6005 | ГОСТ 21345-78 | ПО „Киевпромарматура" | 1 | 1 | 1 | 1 | 1 | 1 | 1 | 1 | 1 | 1 | |
| 23 | | | | | | | | | | | | | | | |
| 24 | | | | | | | | | | | | | | | |
| 25 | | | | | | | | | | | | | | | |
| 26 | | | | | | | | | | | | | | | |
| 27 | | | | | | | | | | | | | | | |
| 28 | Кран пробно-спускной сальниковый с изогнутым спуском 10б8бк1 Ду=15мм | ОКП 37 1222 5007 | ТУ26-07-1454-88 | ПО „Пензтяжпромарматура" | 1 | 1 | 1 | 1 | 1 | 1 | 1 | 1 | 1 | 1 | |
| 29 | | | | | | | | | | | | | | | |
| 30 | | | | | | | | | | | | | | | |
| 31 | | | | | | | | | | | | | | | |
| 32 | | | | | | | | | | | | | | | |

Инв.№ подл. | Подпись и дата | Инв.№ дубл. | Взам.инв.№ | Подпись и дата

Выпуск 3
Серия 7.901-7

| Номер строки | Наименование | Код ОКП | Обозначение документа на поставку | Поставщик | Кол. на исполн. ОСНТК-10.000.00- — | 01 | 02 | 03 | 04 | 05 | 06 | 07 | 08 | 09 | Примечание |
|---|---|---|---|---|---|---|---|---|---|---|---|---|---|---|---|
| 1 | | | | | | | | | | | | | | | |
| 2 | Манометр 100-6-2,5 | | ГОСТ 8625-77 | | 1 | 1 | 1 | 1 | 1 | 1 | 1 | 1 | 1 | 1 | |
| 3 | | | | | | | | | | | | | | | |
| 4 | | | | | | | | | | | | | | | |
| 5 | | | | | | | | | | | | | | | |
| 6 | Фланец 1-100-10 ст. 25 | ОКП 379941 4122 04 | ГОСТ 12820-80 | | 3 | 4 | 4 | 4 | 4 | 4 | 4 | | | | dв=110мм |
| 7 | Фланец 1-100-10 ст. 25 | | | | 1 | | | | | | | | | | dв=116мм |
| 8 | Фланец 1-150-10 ст. 25 | ОКП 379941 4124 02 | | | | | | | | | | 3 | 4 | 4 | dв=161мм |
| 9 | Фланец 1-150-10 ст. 25 | | | | | 1 | | | | | | 1 | | | dв=170мм |
| 10 | Фланец 1-200-10 ст. 25 | ОКП 379941 4126 00 | | | | | 1 | | | | | | 1 | | |
| 11 | Фланец 1-250-10 ст. 25 | ОКП 379941 4128 09 | | | | | | 1 | | | | | | 1 | |
| 12 | Фланец 1-300-10 ст. 25 | ОКП 379941 4129 08 | | | | | | | 1 | | | | | | |
| 13 | Фланец 1-350-10 ст. 25 | ОКП 379941 4130 04 | | | | | | | | 1 | | | | | |
| 14 | Фланец 1-400-10 ст. 25 | ОКП 379941 4131 03 | | | | | | | | | 1 | | | | |
| 15 | | | | | | | | | | | | | | | |
| 16 | | | | | | | | | | | | | | | |
| 17 | | | | | | | | | | | | | | | |
| 18 | | | | | | | | | | | | | | | |
| 19 | | | | | | | | | | | | | | | |
| 20 | | | | | | | | | | | | | | | |
| 21 | | | | | | | | | | | | | | | |
| 22 | | | | | | | | | | | | | | | |
| 23 | | | | | | | | | | | | | | | |
| 24 | | | | | | | | | | | | | | | |
| 25 | | | | | | | | | | | | | | | |
| 26 | | | | | | | | | | | | | | | |
| 27 | | | | | | | | | | | | | | | |
| 28 | | | | | | | | | | | | | | | |
| 29 | | | | | | | | | | | | | | | |
| 30 | | | | | | | | | | | | | | | |
| 31 | | | | | | | | | | | | | | | |
| 32 | | | | | | | | | | | | | | | |

Инв.№ подл. | Подпись и дата | Взам. инв.№ | Инв.№ дубл. | Подпись и дата

Серия 7.901-7 Выпуск 3

| Номер строки | Наименование | Код ОКП | Обозначение документа на поставку | Поставщик | Кол. на исполн. ОСНТК-10.000.00- 10 | 11 | 12 | Примечание |
|---|---|---|---|---|---|---|---|---|
| 1 | | | | | | | | |
| 2 | Крепежные изделия | | | | | | | |
| 3 | | | | | | | | |
| 4 | Болт М20х80.58.02 | | ГОСТ 7798-70 | | 16 | 16 | 16 | |
| 5 | Болт М20х90.58.02 | | | | 32 | 40 | 8 | |
| 6 | Болт М24х100.58.02 | | | | | | 32 | |
| 7 | | | | | | | | |
| 8 | Гайка М20-6Н.5.02 | | ГОСТ 5915-70 | | 48 | 56 | 24 | |
| 9 | Гайка М24-6Н.5.02 | | | | | | 32 | |
| 10 | | | | | | | | |
| 11 | Шайба 20.65Г.02 | | ГОСТ 6402-70 | | 48 | 56 | 24 | |
| 12 | Шайба 24.65Г.02 | | | | | | 32 | |
| 13 | | | | | | | | |
| 14 | | | | | | | | |
| 15 | Контргайка Ц15 | | ГОСТ 8968-75 | | 1 | 1 | 1 | |
| 16 | Муфта 15 | | ГОСТ 8966-75 | | 1 | 1 | 1 | |
| 17 | | | | | | | | |
| 18 | | | | | | | | |
| 19 | | | | | | | | |
| 20 | | | | | | | | |
| 21 | Задвижка параллельная | ОКП37 2115 1009 | ГОСТ 5762-74 | ПО "Прикарпатпром- | 1 | 1 | 1 | |
| 22 | с выдвижным шпин- | | | арматура" | | | | |
| 23 | делем фланцевая | | | | | | | |
| 24 | 30ч6бр Ду=150мм | | | | | | | |
| 25 | Задвижка параллельная | ОКП37 2125 1007 | | Георгиевский арма- | 1 | | | |
| 26 | с выдвижным шпинде- | | | турный завод им. | | | | |
| 27 | лем. фланцевая | | | В.И. Ленина | | | | |
| 28 | 30ч6бр Ду=300мм | | | | | | | |
| 29 | Задвижка параллель- | ОКП37 2125 1008 | | | | 1 | | |
| 30 | ная с выдвижным | | | | | | | |
| 31 | шпинделем фланцевая | | | | | | | |
| 32 | 30ч6бр Ду=350мм | | | | | | | |

Подпись и дата | Инв. № подл. | Взам. инв. № | Подпись и дата | Инв. № подл.

| Изм. | Лист | № докум. | Подп. | Дата | ОСНТК-10.000.00 ВП | Лист 4 |
|---|---|---|---|---|---|---|

Копировал: Марулина 24321-04 44 Формат А3

Выпуск 3
Серия 7.901-7

| Номер строки | Наименование | Код ОКП | Обозначение документа на поставку | Поставщик | Кол. на испол. ОСНТК-10.000.00- 10 | 11 | 12 | Примечание |
|---|---|---|---|---|---|---|---|---|
| 1 | | | | | | | | |
| 2 | Задвижка параллельная с выдвижным | ОКП 37 2125 1009 | ГОСТ 5762-74 | ПО „Пензтяжпром-арматура" (Чуфаровский арматурный завод) | | | 1 | |
| 3 | | | | | | | | |
| 4 | шпинделем фланцевая | | | | | | | |
| 5 | 30ч 6 бр. Ду=400мм | | | | | | | |
| 6 | | | | | | | | |
| 7 | | | | | | | | |
| 8 | Кран трехходовой натяжной муфтовый с | ОКП 37 1221 6005 | ГОСТ 21345-78 | ПО „Киевпром-арматура" | 1 | 1 | 1 | |
| 9 | | | | | | | | |
| 10 | фланцем для контрольного манометра | | | | | | | |
| 11 | | | | | | | | |
| 12 | 11б 18бк 1 Ду=15мм | | | | | | | |
| 13 | | | | | | | | |
| 14 | | | | | | | | |
| 15 | Кран пробно-спускной | ОКП 37 1222 5007 | ТУ26-07-1454-88 | ПО „Пензтяжпром-арматура" | 1 | 1 | 1 | |
| 16 | сальниковый с изогнутым спуском 10б 8бк 1 Ду=15мм. | | | | | | | |
| 17 | | | | | | | | |
| 18 | | | | | | | | |
| 19 | | | | | | | | |
| 20 | | | | | | | | |
| 21 | Манометр 100-6-2,5 | | ГОСТ 8625-77 | | 1 | 1 | 1 | |
| 22 | | | | | | | | |
| 23 | | | | | | | | |
| 24 | | | | | | | | |
| 25 | | | | | | | | |
| 26 | Фланец 1-150-10 ст. 25 | ОКП 37 9941 4124 02 | ГОСТ 12820-80 | | 1 | 1 | 1 | |
| 27 | Фланец 1-300-10 ст. 25 | ОКП 37 9941 4129 08 | | | 1 | | | |
| 28 | Фланец 1-350-10 ст. 25 | ОКП 37 9941 4130 04 | | | | 1 | | |
| 29 | Фланец 1-400-10 ст. 25 | ОКП 37 9941 4131 03 | | | | | 1 | |
| 30 | | | | | | | | |
| 31 | | | | | | | | |
| 32 | | | | | | | | |

Инв.№ подл. | Подпись и дата | Взам.инв.№ | Инв.№ дубл. | Подпись и дата

| Инв.№ подл. | Подпись и дата | Взам.инв.№ | Инв.№ дубл. | Подпись и дата |
|---|---|---|---|---|
| | | | | |

| Формат | Зона | Поз. | Обозначение | Наименование | Кол. на исполн. ОСПТК-5.000.00- — | 01 | 02 | 03 | 04 | 05 | 06 | 07 | 08 | 09 | Примечание |
|---|---|---|---|---|---|---|---|---|---|---|---|---|---|---|---|
| | | | | Документация | | | | | | | | | | | |
| А3 | | | ОСПТК-5.000.00 СБ | Сборочный чертеж | X | X | X | X | X | X | X | X | X | X | |
| А3 | | | ОСПТК-5.000.00 ВС | Ведомость спецификаций | X | X | X | X | X | X | X | X | X | X | |
| А3 | | | ОСПТК-5.000.00 ВП | Ведомость покупных изделий | X | X | X | X | X | X | X | X | X | X | |

Исполнения 10-12-см.

Листы 11, 12, 13, 14, 15, 16, 17, 18

Лит.

Кол.

| Изм. | Лист | № докум. | Подп. | Дата | ОСПТК-5.000.00 | | | |
|---|---|---|---|---|---|---|---|---|
| Разраб. | | Губанова | | 11.1996 | Оголовок самоизливающихся пескующих скважин до 0,5 МПа | Лит. | Лист 1 | Листов 18 |
| Пров. | | Боярина | | 11.1996 | | Союзгипроводхоз имени Е.Е. Алексеевского г. Москва | | |
| Н. контр. | | Платунина | | 11.1996 | | | | |
| Утв. | | Дмитриев | | 11.1996 | | | | |

Формат А4

| Инв.№ подл. | Подпись и дата | Взам.инв.№ | Инв.№ дубл. | Подпись и дата |
|---|---|---|---|---|
| | | | | |

| Формат | Зона | Поз. | Обозначение | Наименование | Кол. на исполн. ОСПТК-5.000.00- — | 01 | 02 | 03 | 04 | 05 | 06 | 07 | 08 | 09 | Примечание |
|---|---|---|---|---|---|---|---|---|---|---|---|---|---|---|---|
| | | | | Сборочные единицы | | | | | | | | | | | |
| А4 | | 1 | ОСНТК-5.100.00 | Колено | 1 | 1 | 1 | 1 | 1 | 1 | 1 | | | | |
| | | | -01 | Колено | | | | | | | | 1 | 1 | 1 | |
| А4 | | 2 | ОСПТК-5.100.00 | Переход с отводом | 1 | | | | | | | | | | |
| | | | -01 | Переход с отводом | | 1 | | | | | | | | | |
| | | | -02 | Переход с отводом | | | 1 | | | | | | | | |
| | | | -03 | Переход с отводом | | | | 1 | | | | | | | |
| | | | -04 | Переход с отводом | | | | | 1 | | | | | | |
| | | | -05 | Переход с отводом | | | | | | 1 | | | | | |

| Изм. | Лист | № докум. | Подп. | Дата | ОСПТК-5.000.00 | Лист 2 |
|---|---|---|---|---|---|---|

Формат А4



24321-04 46

| Формат | Зона | Поз. | Обозначение | Наименование | Кол. на исполн. ОСПТК-5.000.00 – | 01 | 02 | 03 | 04 | 05 | 06 | 07 | 08 | 09 | Примечание |
|---|---|---|---|---|---|---|---|---|---|---|---|---|---|---|---|
| | | 2 | ОСПТК-5.100.00 -06 | Переход с отводом | | | | | | | 1 | | | | |
| | | | -07 | Переход с отводом | | | | | | | | 1 | | | |
| | | | -08 | Переход с отводом | | | | | | | | | 1 | | |
| | | | -09 | Переход с отводом | | | | | | | | | | 1 | |
| А4 | | 3 | ОСПТК-5.200.00 | Патрубок с отводом | 1 | 1 | 1 | 1 | 1 | 1 | 1 | 1 | | | |
| | | | -01 | Патрубок с отводом | | | | | | | | 1 | 1 | 1 | |
| А4 | | 4 | ОСПТК-5.300.00 | Патрубок фланцевый | 1 | 1 | 1 | 1 | 1 | 1 | 1 | 1 | 1 | 1 | |
| А4 | | 5 | ОСПТК-5.400.00 | Колонна трубная | 1 | | | | | | | | | | |
| | | | -01 | Колонна трубная | | 1 | | | | | | | | | |
| | | | -02 | Колонна трубная | | | 1 | | | | | | | | |
| | | | -03 | Колонна трубная | | | | 1 | | | | | | | |
| | | | -04 | Колонна трубная | | | | | 1 | | | | | | |
| | | | -05 | Колонна трубная | | | | | | 1 | | | | | |
| | | | -06 | Колонна трубная | | | | | | | 1 | | | | |
| | | | -07 | Колонна трубная | | | | | | | | 1 | | | |
| | | | -08 | Колонна трубная | | | | | | | | | 1 | | |
| | | | -09 | Колонна трубная | | | | | | | | | | 1 | |





| Формат | Зона | Поз. | Обозначение | Наименование | Кол. на исполн. ОСПТК-5.000.00 – | 01 | 02 | 03 | 04 | 05 | 06 | 07 | 08 | 09 | Примечание |
|---|---|---|---|---|---|---|---|---|---|---|---|---|---|---|---|
| А4 | | 6 | ОСПТК-5.500.00 | Патрубок | 3 | 3 | 3 | 3 | 3 | 3 | 3 | 3 | 3 | 3 | |
| | | | | Детали | | | | | | | | | | | |
| А4 | | 9 | ОСНТК-5.000.01 | Прокладка | 1 | 1 | 1 | 1 | 1 | 1 | 1 | 1 | 1 | 1 | |
| | | 10 | -01 | Прокладка | 8 | 6 | 6 | 6 | 6 | 6 | 6 | | | | |
| | | | -02 | Прокладка | | 2 | | | | | | 8 | 6 | 6 | |
| | | | -03 | Прокладка | | | 2 | | | | | | 2 | | |
| | | | -04 | Прокладка | | | | 2 | | | | | | 2 | |
| | | | -05 | Прокладка | | | | | 2 | | | | | | |
| | | | -06 | Прокладка | | | | | | 2 | | | | | |
| | | | -07 | Прокладка | | | | | | | 2 | | | | |
| А4 | | 11 | ОСНТК-5.000.02 | Диафрагма | 1 | 1 | 1 | 1 | 1 | 1 | 1 | | | | |
| | | | -01 | Диафрагма | | | | | | | | 1 | 1 | 1 | |

| Формат | Зона | Поз. | Обозначение | Наименование | Кол. на исполн. ОСПТК-5.000.00- — | 01 | 02 | 03 | 04 | 05 | 06 | 07 | 08 | 09 | Примечание |
|---|---|---|---|---|---|---|---|---|---|---|---|---|---|---|---|
| А4 | | 12 | ОСПТК-5.000.01 | Патрубок | 1 | 1 | 1 | 1 | 1 | 1 | 1 | | | | |
| | | 13 | -01 | Патрубок | 2 | 2 | 2 | 2 | 2 | 2 | 2 | 1 | 1 | 1 | |
| | | 14 | -02 | Патрубок | | | | | | | | 1 | 1 | 1 | |
| | | 15 | -03 | Патрубок | | | | | | | | 1 | 1 | 1 | |
| А4 | | 16 | ОСПТК-5.000.02 | Переходник | 1 | 1 | 1 | 1 | 1 | 1 | 1 | 1 | 1 | 1 | |
| А4 | | 17 | ОСПТК-5.000.03 | Ниппель | 1 | 1 | 1 | 1 | 1 | 1 | 1 | 1 | 1 | 1 | |
| А4 | | 18 | ОСПТК-5.000.04 | Диафрагма | 1 | 1 | 1 | 1 | 1 | 1 | 1 | 1 | 1 | 1 | |
| А4 | | 19 | ОСПТК-5.000.05 | Прокладка | 1 | 1 | 1 | 1 | 1 | 1 | 1 | 1 | 1 | 1 | |
| | | 20 | -01 | Прокладка | 4 | 4 | 4 | 4 | 4 | 4 | 4 | 4 | 4 | 4 | |
| | | | | Стандартные изделия | | | | | | | | | | | |
| | | | | Болты ГОСТ 7798-70 | | | | | | | | | | | |
| | | 22 | | М16х60.58.02 | 8 | 8 | 8 | 8 | 8 | 8 | 8 | 8 | 8 | 8 | 0,13 кг |
| | | 23 | | М16х70.58.02 | 32 | 32 | 32 | 32 | 32 | 32 | 32 | | | | 0,145 кг |





| Формат | Зона | Поз. | Обозначение | Наименование | Кол. на исполн. ОСПТК-5.000.00- — | 01 | 02 | 03 | 04 | 05 | 06 | 07 | 08 | 09 | Примечание |
|---|---|---|---|---|---|---|---|---|---|---|---|---|---|---|---|
| | | 24 | | М16х75.58.02 | 4 | 4 | 4 | 4 | 4 | 4 | 4 | 4 | 4 | 4 | 0,15 кг |
| | | 25 | | М16х80.58.02 | 8 | 8 | 8 | 8 | 8 | 8 | 8 | | | | 0,16 кг |
| | | 26 | | М16х90.58.02 | 8 | | | | | | | | | | 0,18 кг |
| | | 27 | | М20х80.58.02 | | | | | | | | 32 | 32 | 32 | 0,27 кг |
| | | 28 | | М20х90.58.02 | | | | | | | | 8 | 8 | 8 | 0,29 кг |
| | | 29 | | М20х100.58.02 | | 8 | 8 | | | | | 8 | 8 | | 0,32 кг |
| | | | | М20х110.58.02 | | | | 12 | 12 | 16 | | | | 12 | 0,34 кг |
| | | | | М24х120.58.02 | | | | | | | 16 | | | | 0,54 кг |
| | | | | Гайки ГОСТ 5915-70 | | | | | | | | | | | |
| | | 31 | | М16-6Н.5.02 | 60 | 52 | 52 | 52 | 52 | 52 | 52 | 12 | 12 | 12 | 0,033 кг |
| | | | | М20-6Н.5.02 | | 8 | 8 | 12 | 12 | 16 | | 48 | 48 | 52 | 0,063 кг |
| | | | | М24-6Н.02 | | | | | | | 16 | | | | 0,107 кг |

| Формат | Зона | Поз. | Обозначение | Наименование | Кол. на исполн. ОСПТК-5.000.00- — | 01 | 02 | 03 | 04 | 05 | 06 | 07 | 08 | 09 | Примечание |
|---|---|---|---|---|---|---|---|---|---|---|---|---|---|---|---|
| | | | | Шайбы ГОСТ 6402-70 | | | | | | | | | | | |
| | | 33 | | 16. 65Г. 02 | 60 | 52 | 52 | 52 | 52 | 52 | 52 | 12 | 12 | 12 | 0,008 кг |
| | | | | 20. 65Г. 02 | | 8 | 8 | 12 | 12 | 16 | | 48 | 48 | 52 | 0,016 кг |
| | | | | 24. 65Г. 02 | | | | | | | 16 | | | | 0,027 кг |
| | | 35 | | Контргайка Ц-15 ГОСТ 8968-75 | 1 | 1 | 1 | 1 | 1 | 1 | 1 | 1 | 1 | 1 | 0,037 кг |
| | | 36 | | Тройник Ц-40 ГОСТ 8948-75 | 1 | 1 | 1 | 1 | 1 | 1 | 1 | 1 | 1 | 1 | 0,673 кг |
| | | 37 | | Угольник Ц-40 ГОСТ 8946-75 | 1 | 1 | 1 | 1 | 1 | 1 | 1 | 1 | 1 | 1 | 0,494 кг |
| | | 39 | | Задвижка параллельная с выдвижным шпинделем фланцевая 30ч6бр Ду=100мм ГОСТ 5762-74 | 2 | 2 | 2 | 2 | 2 | 2 | 2 | | | | 39,5 кг |





| Формат | Зона | Поз. | Обозначение | Наименование | Кол. на исполн. ОСПТК-5.000.00- — | 01 | 02 | 03 | 04 | 05 | 06 | 07 | 08 | 09 | Примечание |
|---|---|---|---|---|---|---|---|---|---|---|---|---|---|---|---|
| | | 39 | | Задвижка параллельная с выдвижным шпинделем фланцевая 30ч6бр. Ду=150мм. ГОСТ 5762-74 | | | | | | | | 2 | 2 | 2 | 73,5 кг |
| | | 41 | | Кран трехходовой натяжной муфтовый с фланцем для контрольного манометра 11б18бк Ду=15мм. ГОСТ 21345-78 | 2 | 2 | 2 | 2 | 2 | 2 | 2 | 2 | 2 | 2 | 0,27 кг |
| | | 42 | | Манометр 100-6-2,5 ГОСТ 8625-77 | 1 | 1 | 1 | 1 | 1 | 1 | 1 | 1 | 1 | 1 | |
| | | 44 | | Фланец 1-100-10 ст.25 ГОСТ 12820-80 | 1 | 1 | 1 | 1 | 1 | 1 | 1 | | | | dв=110мм 3,94 кг |

| Формат | Зона | Поз | Обозначение | Наименование | Кол. на исполн. ОСПТК-5.000.00 — | | | | | | | | | | Примечание |
|---|---|---|---|---|---|---|---|---|---|---|---|---|---|---|---|
| | | | | | — | 01 | 02 | 03 | 04 | 05 | 06 | 07 | 08 | 09 | |
| | | 44 | | Фланец 1-150-10ст. 25 | | | | | | | | 1 | 1 | 1 | dв=161мм |
| | | | | ГОСТ 12820-80 | | | | | | | | | | | 6,62кг |
| | | 45 | | Фланец 1-100-10ст. 25 | 1 | | | | | | | | | | dв=116мм |
| | | | | ГОСТ 12820-80 | | | | | | | | | | | 3,81кг |
| | | | | Фланец 1-150-10ст. 25 | | 1 | | | | | | 1 | | | dв=170мм |
| | | | | ГОСТ 12820-80 | | | | | | | | | | | 6,24кг |
| | | | | Фланец 1-200-10ст. 25 | | | 1 | | | | | | 1 | | 8,05кг |
| | | | | ГОСТ 12820-80 | | | | | | | | | | | |
| | | | | Фланец 1-250-10ст. 25 | | | | 1 | | | | | | 1 | 10,65кг |
| | | | | ГОСТ 12820-80 | | | | | | | | | | | |
| | | | | Фланец 1-300-10ст. 25 | | | | | 1 | | | | | | 12,9кг |
| | | | | ГОСТ 12820-80 | | | | | | | | | | | |
| | | | | Фланец 1-350-10ст. 25 | | | | | | 1 | | | | | 15,85кг |
| | | | | ГОСТ 12820-80 | | | | | | | | | | | |
| | | | | Фланец 1-400-10ст. 25 | | | | | | | 1 | | | | 21,56кг |
| | | | | ГОСТ 12820-80 | | | | | | | | | | | |





| Формат | Зона | Поз | Обозначение | Наименование | Кол. на исполн. ОСПТК-5.000.00 — | | | | | | | | | | Примечание |
|---|---|---|---|---|---|---|---|---|---|---|---|---|---|---|---|
| | | | | | — | 01 | 02 | 03 | 04 | 05 | 06 | 07 | 08 | 09 | |
| | | | | Прочие изделия | | | | | | | | | | | |
| | | 47 | | Вентиль муфтовый | 2 | 2 | 2 | 2 | 2 | 2 | 2 | 2 | 2 | 2 | 1,64кг |
| | | | | 15б3р. Ду=40мм | | | | | | | | | | | |
| | | | | ТУ26-07-1392-86 | | | | | | | | | | | |
| | | 48 | | Кран пробно-спускной | 1 | 1 | 1 | 1 | 1 | 1 | 1 | 1 | 1 | 1 | 0,53кг |
| | | | | сальниковый с изогну- | | | | | | | | | | | |
| | | | | тым спуском 10б86к | | | | | | | | | | | |
| | | | | Ду=15мм ТУ26-07-1454-88 | | | | | | | | | | | |
| | | | | Комплект приспо- | | | | | | | | | | | |
| | | | | собления | | | | | | | | | | | |
| | А4 | | П-40.000.00 | Приспособление для | 1 | 1 | 1 | 1 | 1 | 1 | 1 | 1 | 1 | 1 | |
| | | | | определения диаметра | | | | | | | | | | | |
| | | | | диафрагмы | | | | | | | | | | | |

Инв.№ подл. | Подпись и дата | Взам.инв.№ | Инв.№ дубл. | Подпись и дата

| Формат | Зона | Поз. | Обозначение | Наименование | Кол. на исполн. ОСПТК-5.000.00- 10 | 11 | 12 | Примечание |
|---|---|---|---|---|---|---|---|---|
| | | | | Документация | | | | |
| А3 | | | ОСПТК-5.000.00 СБ | Сборочный чертеж | X | X | X | |
| А3 | | | ОСПТК-5.000.00 ВС | Ведомость спецификаций | X | X | X | |
| А3 | | | ОСПТК-5.000.00 ВП | Ведомость покупных изделий | X | X | X | |
| | | | | Сборочные единицы | | | | |
| А4 | | 1 | ОСПТК-5.100.00 - 01 | Колено | 1 | 1 | 1 | |
| А4 | | 2 | ОСПТК-5.100.00 - 10 | Переход с отводом | 1 | | | |
| | | | -11 | Переход с отводом | | 1 | | |
| | | | -12 | Переход с отводом | | | 1 | |

Изм. Лист №докум. Подп. Дата | ОСПТК-5.000.00 | Лист 11

Формат А4

Инв.№ подл. | Подпись и дата | Взам.инв.№ | Инв.№ дубл. | Подпись и дата

| Формат | Зона | Поз. | Обозначение | Наименование | Кол. на исполн. ОСПТК-5.000.00- 10 | 11 | 12 | Примечание |
|---|---|---|---|---|---|---|---|---|
| А4 | | 3 | ОСПТК 5.200.00-01 | Патрубок с отводом | 1 | 1 | 1 | |
| А4 | | 4 | ОСПТК-5.300.00. | Патрубок фланцевый | 1 | 1 | 1 | |
| А4 | | 5 | ОСПТК-5.400.00 -10 | Колонна трубная | 1 | | | |
| | | | -11 | Колонна трубная | | 1 | | |
| | | | -12 | Колонна трубная | | | 1 | |
| А4 | | 6 | ОСПТК-5.500.00 | Патрубок | 3 | 3 | 3 | |
| | | | | Детали | | | | |
| А4 | | 9 | ОСНТК-5.000.01 | Прокладка | 1 | 1 | 1 | |
| | | 10 | -02 | Прокладка | 6 | 6 | 6 | |
| | | | -05 | Прокладка | 2 | | | |
| | | | -06 | Прокладка | | 2 | | |
| | | | -07 | Прокладка | | | 2 | |
| А4 | | 11 | ОСНТК-5.000.02-01 | Диафрагма | 1 | 1 | 1 | |

Изм. Лист №докум. Подп. Дата | ОСПТК-5.000.00 | Лист 12

Формат А4

| Формат | Зона | Поз. | Обозначение | Наименование | Кол. на испол. ОСПТК-5.000.00- 10 | 11 | 12 | Примечание |
|---|---|---|---|---|---|---|---|---|
| | | | | | | | | |
| А4 | | 13 | ОСПТК-5.000.01 -01 | Патрубок | 1 | 1 | 1 | |
| | | 14 | -02 | Патрубок | 1 | 1 | 1 | |
| | | 15 | -03 | Патрубок | 1 | 1 | 1 | |
| А4 | | 16 | ОСПТК-5.000.02 | Переходник | 1 | 1 | 1 | |
| А4 | | 17 | ОСПТК-5.000.03 | Ниппель | 1 | 1 | 1 | |
| А4 | | 18 | ОСПТК-5.000.04 | Диафрагма | 1 | 1 | 1 | |
| А4 | | 19 | ОСПТК-5.000.05 | Прокладка | 1 | 1 | 1 | |
| | | 20 | -01 | Прокладка | 4 | 4 | 4 | |
| | | | | Стандартные изделия | | | | |
| | | | | Болты ГОСТ 7798-70 | | | | |
| | | 22 | | М16х60.58.02 | 8 | 8 | 8 | 0,13кг |
| | | 24 | | М16х75.58.02 | 4 | 4 | 4 | 0,15кг |
| | | 27 | | М20х80.58.02 | 32 | 32 | 32 | 0,27кг |





| Формат | Зона | Поз. | Обозначение | Наименование | Кол. на испол. ОСПТК-5.000.00 10 | 11 | 12 | Примечание |
|---|---|---|---|---|---|---|---|---|
| | | | | | | | | |
| | | 28 | | М20х90.58.02 | 8 | 8 | 8 | 0,29кг |
| | | 29 | | М20х110.58.02 | 12 | 16 | | 0,34кг |
| | | | | М24х120.58.02 | | | 16 | 0,54кг |
| | | | | Гайки ГОСТ 5915-70 | | | | |
| | | 31 | | М16-6Н.5.02 | 12 | 12 | 12 | 0,033кг |
| | | | | М20-6Н.5.02 | 52 | 56 | 40 | 0,063кг |
| | | | | М24-6Н.5.02 | | | 16 | 0,107кг |
| | | | | Шайбы ГОСТ 6402-70 | | | | |
| | | 33 | | 16.65Г.02 | 12 | 12 | 12 | 0,008кг |
| | | | | 20.65Г.02 | 52 | 56 | 40 | 0,016кг |
| | | | | 24.65Г.02 | | | 16 | 0,027кг |
| | | 35 | | Контргайка Ц15 ГОСТ 8968-75 | 1 | 1 | 1 | 0,037кг |

| Формат | Зона | Поз | Обозначение | Наименование | Кол. на исполн. ОСПТК-5.000.00- 10 | 11 | 12 | Примечание |
|---|---|---|---|---|---|---|---|---|
| | | | | | | | | |
| | | 36 | | Тройник Ц-40 ГОСТ 8948-75 | 1 | 1 | 1 | 0,673 кг |
| | | 37 | | Угольник Ц-40 ГОСТ 8946-75 | 1 | 1 | 1 | 0,494 кг |
| | | 39 | | Задвижка парал-лельная с выд-вижным шпин-делем фланцевая 30ч 6 бр Ду=150мм ГОСТ 5762-74 | 2 | 2 | 2 | 73,5 кг |





| Формат | Зона | Поз. | Обозначение | Наименование | Кол. на исполн. ОСПТК-5.000.00- 10 | 11 | 12 | Примечание |
|---|---|---|---|---|---|---|---|---|
| | | | | | | | | |
| | | 41 | | Кран трехходовой на-тяжной муфтовый с фланцем для контроль-ного манометра 11Б18бк Ду=15мм ГОСТ 21345-78 | 2 | 2 | 2 | 0,27 кг |
| | | 42 | | Манометр 100-6-2,5 ГОСТ 8625-77 | 1 | 1 | 1 | |
| | | 44 | | Фланец 1-150-10 ст. 25 ГОСТ 12820-80 | 1 | 1 | 1 | dв=161мм 6,62 кг |
| | | 45 | | Фланец 1-300-10 ст. 25 ГОСТ 12820-80 | 1 | | | 12,9 кг |
| | | | | Фланец 1-350-10 ст. 25 ГОСТ 12820-80 | | 1 | | 15,85 кг |

| Формат | Зона | Поз. | Обозначение | Наименование | Кол. на исполн. ОСПТК-5.000.00- 10 | 11 | 12 | Примечание |
|---|---|---|---|---|---|---|---|---|
| | | | | | | | | |
| | | 45 | | Фланец 1-400-10 ст.25 ГОСТ 12820-80 | | | 1 | 21,56 кг |
| | | | | Прочие изделия | | | | |
| | | 47 | | Вентиль муфтовый 15б3р Ду=40мм ТУ26-07-1392-86 | 2 | 2 | 2 | 1,64 кг |
| | | 48 | | Кран пробно-спускной сальниковый с изогнутым спуском 10б8бк Ду=15мм ТУ 26-07-1454-88 | 1 | 1 | 1 | 0,53 кг |





| Формат | Зона | Поз. | Обозначение | Наименование | Кол. на исполн. ОСПТК-5.000.00- 10 | 11 | 12 | Примечание |
|---|---|---|---|---|---|---|---|---|
| | | | | Комплект приспособления | | | | |
| | | А4 | П-40.000.00 | Приспособление для определения диаметра диафрагмы | 1 | 1 | 1 | |

ОСПТК-5.000.00 СБ

Серия 7.901-7 Выпуск 3

Инв.№ подл. | Подп. и дата | Взам. инв.№ | Инв.№ дубл. | Подп. и дата

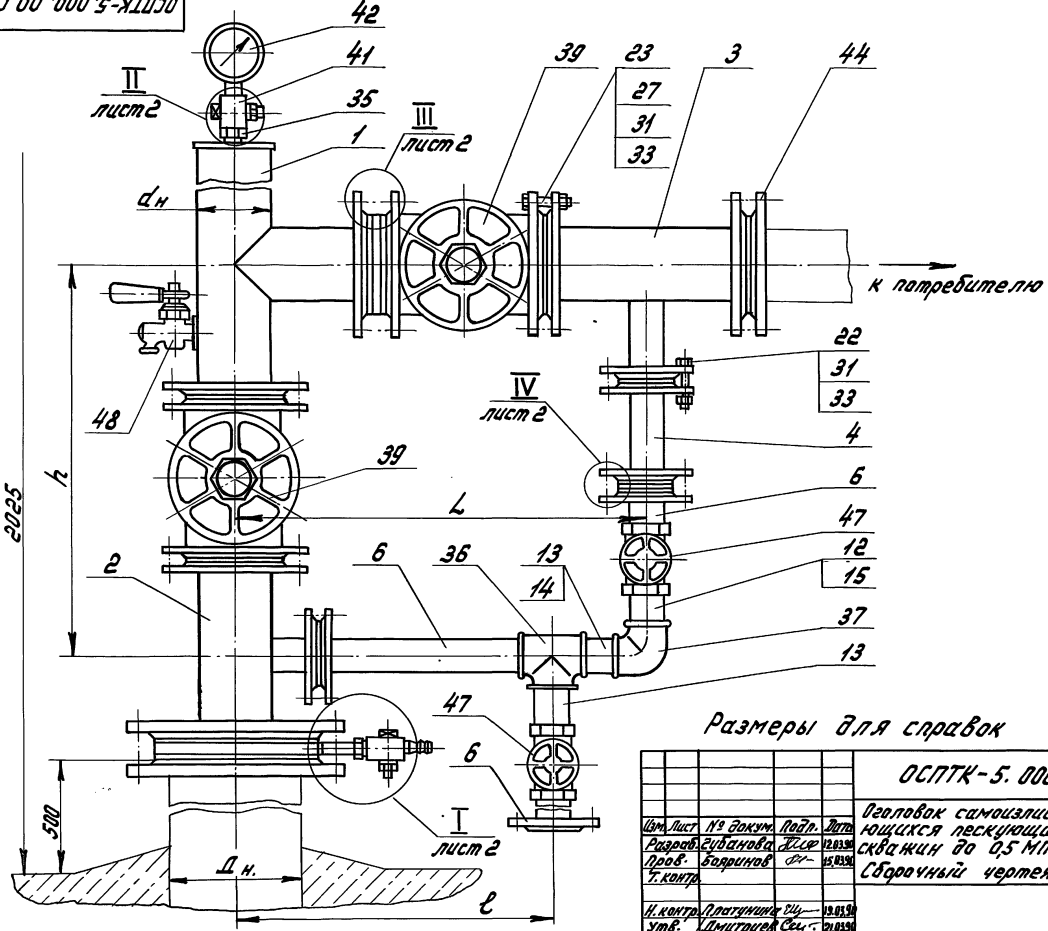


Размеры для справок

| | | | | | |
|---|---|---|---|---|---|
| Изм. | Лист | № докум. | Подп. | Дата | ОСПТК-5.000.00 СБ |
| Разраб. | | Суханова | | 12.03.90 | Оголовок самоизливающихся лескующих скважин до 0,5 МПа. Сборочный чертеж |
| Пров. | | Бодрунов | | 15.03.90 | |
| Т. контр. | | | | | |
| Н. контр. | | Платунина | | 19.03.90 | |
| Утв. | | Дмитриев | | 21.03.90 | |

| Лит. | Масса | Масшт. |
|---|---|---|
| | см. табл. | — |
| Лист 1 | Листов 3 | |

СОЮЗГИПРОВОДХОЗ имени Е.Е. Алексеевского г. Москва

Копировал: Чибрикина 24321-04 55 Формат А3

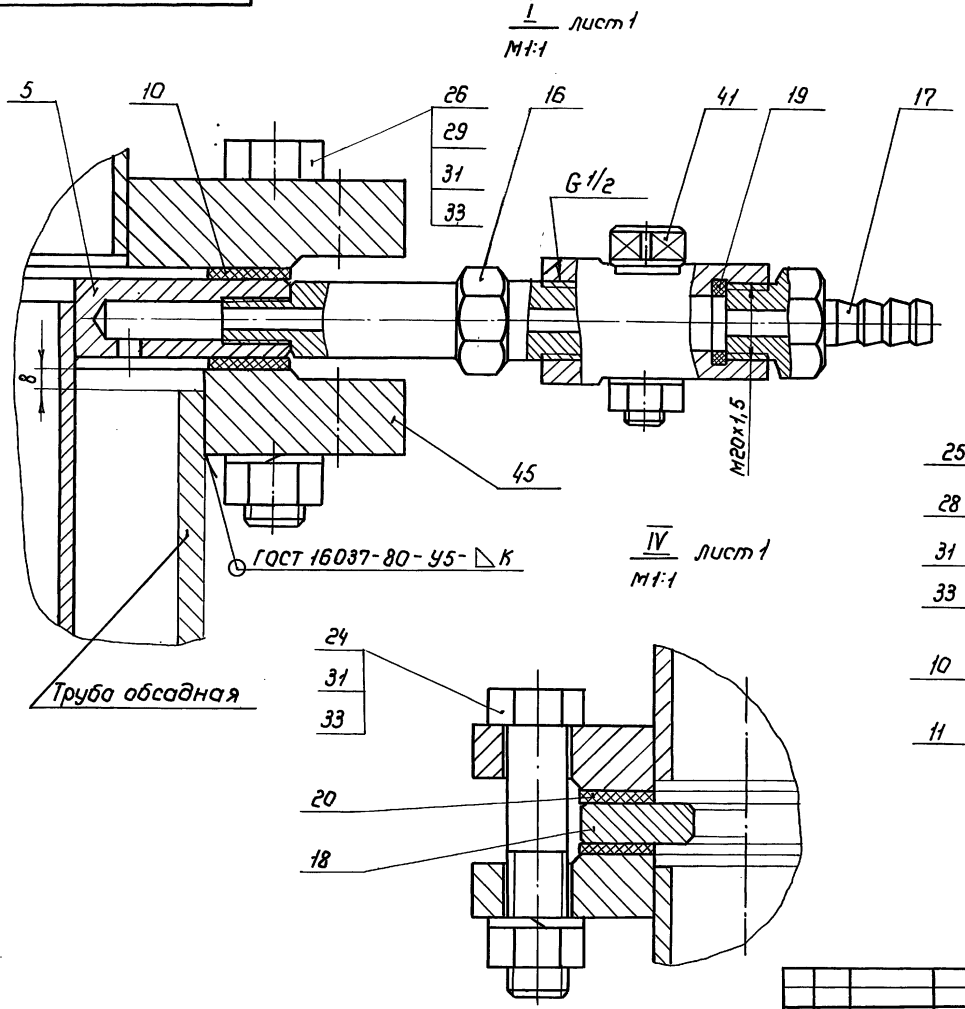


| Изм. | Лист | № докум. | Подп. | Дата | ОСПТК-5.000.00 СБ | Лист 2 |
|---|---|---|---|---|---|---|



Инв.№ подл. | Подпись и дата | Взам. инв.№ | Инв.№ дубл. | Подпись и дата

ОСПТК-5.000.00СБ

Серия 7.901-7 Выпуск 3

| Обозначение | Эксплуатационный дебит, м³/час. | Размеры, мм | | | | | | | | Масса, кг |
|---|---|---|---|---|---|---|---|---|---|---|
| | | Условный диаметр обсадной трубы Дн. | Диаметр условного прохода обсадной трубы Ду | Диаметр условного прохода отвода dy | Наружный диаметр отвода dн. | K | h | L | e | |
| ОСПТК-5.000.00 | св. 10 до 20 | 114 | 100 | 100 | 108 | 6 | 536 | 545 | 416 | 190 |
| -01 | | 168 | 150 | | | 8 | | | | 225 |
| -02 | | 219 | 200 | | | 9 | | | | 235 |
| -03 | | 273 | 250 | | | 10 | | | | 250 |
| -04 | | 324 | 300 | | | 11 | | | | 264 |
| -05 | | 377 | 350 | | | 12 | | | | 283 |
| -06 | | 426 | 400 | | | | | | | 312 |
| -07 | св. 20 до 100 | 168 | 150 | 150 | 159 | 8 | 661 | 645 | 443 | 327 |
| -08 | | 219 | 200 | | | 9 | | | | 371 |
| -09 | | 273 | 250 | | | 10 | | | | 392 |
| -10 | | 324 | 300 | | | 11 | | | | 407 |
| -11 | | 377 | 350 | | | 12 | | | | 426 |
| -12 | | 426 | 400 | | | | | | | 457 |

Инв.№ подл. | Подпись и дата | Взам. инв.№ | Инв.№ дубл. | Подпись и дата

| Изм. | Лист | № докум. | Подп. | Дата | ОСПТК-5.000.00 СБ | Лист 3 |
|---|---|---|---|---|---|---|

| Номер строки | Обозначение | Наименование | Для исполн. ОСПТК-5.000.00 — | 01 | 02 | 03 | 04 | 05 | 06 | 07 | 08 | 09 | Примечание |
|---|---|---|---|---|---|---|---|---|---|---|---|---|---|
| 1 | | | | | | | | | | | | | |
| 2 | | | | | | | | | | | | | |
| 3 | | | | | | | | | | | | | |
| 4 | | | | | | | | | | | | | |
| 5 | ОСПТК-5.000.00 | Оголовак самоизливающихся пескующих скважин до 0,5 МПа | × | × | × | × | × | × | × | × | × | × | |
| 6 | | | | | | | | | | | | | |
| 7 | | | | | | | | | | | | | |
| 8 | | | | | | | | | | | | | |
| 9 | | | | | | | | | | | | | |
| 10 | ОСПТК-5.100.00 | Колено | × | × | × | × | × | × | × | | | | |
| 11 | -01 | Колено | | | | | | | | × | × | × | |
| 12 | | | | | | | | | | | | | |
| 13 | ОСПТК-5.100.00 | Переход с отводом | × | | | | | | | | | | |
| 14 | -01 | Переход с отводом | | × | | | | | | | | | |

| Изм. | Лист | № докум. | Подп. | Дата |
|---|---|---|---|---|
| Разраб. | | Губанова | | 14.03.90 |
| Пров. | | Кузьмичева | | 15.03.90 |
| Н. контр. | | Платунина | | 19.03.90 |
| Утв. | | Бояринов | | 22.03.90 |

ОСПТК-5.000.00 ВС

Оголовак самоизливающихся пескующих скважин до 0,5 МПа Ведомость спецификации

| Лит. | Лист | Листов |
|---|---|---|
| | 1 | 4 |

Союзгипроводхоз имени Е.Е. Алексеевского г. Москва

Формат А4



| Номер строки | Обозначение | Наименование | Для исполн. ОСПТК-5.000.00 — | 01 | 02 | 03 | 04 | 05 | 06 | 07 | 08 | 09 | Примечание |
|---|---|---|---|---|---|---|---|---|---|---|---|---|---|
| 1 | | | | | | | | | | | | | |
| 2 | ОСПТК-5.100.00 -02 | Переход с отводом | | | × | | | | | | | | |
| 3 | -03 | Переход с отводом | | | | × | | | | | | | |
| 4 | -04 | Переход с отводом | | | | | × | | | | | | |
| 5 | -05 | Переход с отводом | | | | | | × | | | | | |
| 6 | -06 | Переход с отводом | | | | | | | × | | | | |
| 7 | -07 | Переход с отводом | | | | | | | | × | | | |
| 8 | -08 | Переход с отводом | | | | | | | | | × | | |
| 9 | -09 | Переход с отводом | | | | | | | | | | × | |
| 10 | ОСПТК-5.200.00 | Патрубок с отводом | × | × | × | × | × | × | × | | | | |
| 11 | -01 | Патрубок с отводом | | | | | | | | × | × | × | |
| 12 | ОСПТК-5.300.00 | Патрубок фланцевый | × | × | × | × | × | × | × | × | × | × | |
| 13 | ОСПТК-5.400.00 | Колонна трубная | × | | | | | | | | | | |
| 14 | -01 | Колонна трубная | | × | | | | | | | | | |
| 15 | -02 | Колонна трубная | | | × | | | | | | | | |
| 16 | -03 | Колонна трубная | | | | × | | | | | | | |
| 17 | -04 | Колонна трубная | | | | | × | | | | | | |
| 18 | -05 | Колонна трубная | | | | | | × | | | | | |
| 19 | -06 | Колонна трубная | | | | | | | × | | | | |

24323-04 5.8

| Изм. | Лист | № докум. | Подп. | Дата |
|---|---|---|---|---|

ОСПТК-5.000.00 ВС

Лист 2

Формат А4

| Инв.№ подл. | Подпись и дата | Взам.инв.№ | Инв.№ дубл. | Подпись и дата |
|---|---|---|---|---|
| | | | | |

Серия 7.901-7 Выпуск 3

| Номер строки | Обозначение | Наименование | Для исполн. ОСПТК-5.000.00 – | | | | | | | | | | Примечание |
|---|---|---|---|---|---|---|---|---|---|---|---|---|---|
| | | | – | 01 | 02 | 03 | 04 | 05 | 06 | 07 | 08 | 09 | |
| 1 | | | | | | | | | | | | | |
| 2 | ОСПТК-5.400.00 -07 | Колонна трубная | | | | | | | | × | | | |
| 3 | -08 | Колонна трубная | | | | | | | | | × | | |
| 4 | -09 | Колонна трубная | | | | | | | | | | × | |
| 5 | ОСПТК-5.500.00 | Патрубок | × | × | × | × | × | × | × | × | × | × | |
| 6 | | | | | | | | | | | | | |
| 7 | П-40.000.00 | Приспособление для | × | × | × | × | × | × | × | × | × | × | |
| 8 | | определения диамет- | | | | | | | | | | | |
| 9 | | ра диафрагмы | | | | | | | | | | | |
| 10 | | | | | | | | | | | | | |
| 11 | | | | | | | | | | | | | |
| 12 | | | | | | | | | | | | | |
| 13 | | | | | | | | | | | | | |
| 14 | | | | | | | | | | | | | |
| 15 | | | | | | | | | | | | | |
| 16 | | | | | | | | | | | | | |
| 17 | | | | | | | | | | | | | |
| 18 | | | | | | | | | | | | | |
| 19 | | | | | | | | | | | | | |

| Лит | Лист | № докум. | Подп. | Дата | ОСПТК-5.000.00 ВС | Лист 3 |
|---|---|---|---|---|---|---|

Формат А4

| Инв.№ подл. | Подпись и дата | Взам.инв.№ | Инв.№ дубл. | Подпись и дата |
|---|---|---|---|---|
| | | | | |

| Номер строки | Обозначение | Наименование | Для исполн. ОСПТК-5.000.00 – | | | | | | | | | | Примечание |
|---|---|---|---|---|---|---|---|---|---|---|---|---|---|
| | | | 10 | 11 | 12 | | | | | | | | |
| 1 | | | | | | | | | | | | | |
| 2 | ОСПТК-5.000.00 | Оголовок самоизливаю- | × | × | × | | | | | | | | |
| 3 | | щихся пескующих | | | | | | | | | | | |
| 4 | | скважин до 0,5 МПа | | | | | | | | | | | |
| 5 | | | | | | | | | | | | | |
| 6 | ОСНТК-5.100.00 -01 | Колено | × | × | × | | | | | | | | |
| 7 | ОСПТК-5.100.00 -10 | Переход с отводом | × | | | | | | | | | | |
| 8 | -11 | Переход с отводом | | × | | | | | | | | | |
| 9 | -12 | Переход с отводом | | | × | | | | | | | | |
| 10 | ОСПТК-5.200.00-01 | Патрубок с отводом | × | × | × | | | | | | | | |
| 11 | ОСПТК-5.300.00 | Патрубок фланцевый | × | × | × | | | | | | | | |
| 12 | ОСПТК-5.400.00-10 | Колонна трубная | × | | | | | | | | | | |
| 13 | -11 | Колонна трубная | | × | | | | | | | | | |
| 14 | -12 | Колонна трубная | | | × | | | | | | | | |
| 15 | ОСПТК-5.500.00 | Патрубок | × | × | × | | | | | | | | |
| 16 | | | | | | | | | | | | | |
| 17 | П-40.000.00 | Приспособление для | × | × | × | | | | | | | | |
| 18 | | определения диамет- | | | | | | | | | | | |
| 19 | | ра диафрагмы | | | | | | | | | | | |

| Изм. | Лист | № докум. | Подп. | Дата | ОСПТК-5.000.00 ВС | Лист 4 |
|---|---|---|---|---|---|---|

Формат А4

24321-04 59

59

| Номер строки | Наименование | Код ОКП | Обозначение документа на поставку | Поставщик | Кол. на исполн. ОСПТК-5.000.00- — | 01 | 02 | 03 | 04 | 05 | 06 | 07 | 08 | 09 | Примечание |
|---|---|---|---|---|---|---|---|---|---|---|---|---|---|---|---|
| 1 | | | | | | | | | | | | | | | |
| 2 | Крепежные изделия | | | | | | | | | | | | | | |
| 3 | | | | | | | | | | | | | | | |
| 4 | Болт М16х55.58.02 | | ГОСТ 7798-70 | | 4 | 4 | 4 | 4 | 4 | 4 | 4 | 4 | 4 | 4 | |
| 5 | Болт М16х60.58.02 | | | | 8 | 8 | 8 | 8 | 8 | 8 | 8 | 8 | 8 | 8 | |
| 6 | Болт М16х70.58.02 | | | | 32 | 32 | 32 | 32 | 32 | 32 | 32 | | | | |
| 7 | Болт М16х75.58.02 | | | | 4 | 4 | 4 | 4 | 4 | 4 | 4 | 4 | 4 | 4 | |
| 8 | Болт М16х80.58.02 | | | | 8 | 8 | 8 | 8 | 8 | 8 | 8 | | | | |
| 9 | Болт М16х90.58.02 | | | | 8 | | | | | | | | | | |
| 10 | Болт М20х80.58.02 | | | | | | | | | | | 32 | 32 | 32 | |
| 11 | Болт М20х90.58.02 | | | | | | | | | | | 8 | 8 | 8 | |
| 12 | Болт М20х100.58.02 | | | | | 8 | 8 | | | | | 8 | 8 | | |
| 13 | Болт М20х110.58.02 | | | | | | | 12 | 12 | 16 | | | | 12 | |
| 14 | Болт М24х120.58.02 | | | | | | | | | | 16 | | | | |
| 15 | | | | | | | | | | | | | | | |
| 16 | Гайка М16-6Н.5.02 | | ГОСТ 5915-70 | | 64 | 56 | 56 | 56 | 56 | 56 | 56 | 16 | 16 | 16 | |
| 17 | Гайка М20-6Н.5.02 | | | | | 8 | 8 | 12 | 12 | 16 | | 48 | 48 | 52 | |
| 18 | Гайка М24-6Н.5.02 | | | | | | | | | | 16 | | | | |
| 19 | | | | | | | | | | | | | | | |
| 20 | Шайба 16.65Г.02 | | ГОСТ 6402-70 | | 64 | 56 | 56 | 56 | 56 | 56 | 56 | 16 | 16 | 16 | |
| 21 | Шайба 20.65Г.02 | | | | | 8 | 8 | 12 | 12 | 16 | | 48 | 48 | 52 | |
| 22 | Шайба 24.65Г.02 | | | | | | | | | | 16 | | | | |
| 23 | | | | | | | | | | | | | | | |
| 24 | | | | | | | | | | | | | | | |
| 25 | | | | | | | | | | | | | | | |
| 26 | Контргайка Ц15 | | ГОСТ 8968-75 | | 1 | 1 | 1 | 1 | 1 | 1 | 1 | 1 | 1 | 1 | |
| 27 | Муфта 15 | | ГОСТ 8966-75 | | 1 | 1 | 1 | 1 | 1 | 1 | 1 | 1 | 1 | 1 | |

Исполнения 10-12 - см. листы 4, 5

Инв.№ подл. | Подпись и дата | Взам.инв.№ | Инв.№ дубл. | Подпись и дата

| Изм. | Лист | № докум. | Подп. | Дата |
|---|---|---|---|---|
| Разраб. | | Губанова | | 12.03.90 |
| Пров | | Кузьмичева | | 15.03.90 |
| Н.контр. | | Платунина | | 19.03.90 |
| Утв. | | Бояринов | | 21.03.90 |

ОСПТК-5.000.00 ВП

Оголовок самоизливающихся пескующих скважин до 5 МПа
Ведомость покупных изделий

| Лит. | Лист | Листов |
|---|---|---|
| | 1 | 5 |

Союзгипроводхоз имени Е.Е. Алексеевского г. Москва

Серия 7.901-7 Выпуск 3

| Номер строки | Наименование | Код ОКП | Обозначение документа на поставку | Поставщик | Кол. на исполн. ОСПТК-5.000.00- | | | | | | | | | | Примечание |
|---|---|---|---|---|---|---|---|---|---|---|---|---|---|---|---|
| | | | | | – | 01 | 02 | 03 | 04 | 05 | 06 | 07 | 08 | 09 | |
| 1 | | | | | | | | | | | | | | | |
| 2 | Тройник Ц-40 | | ГОСТ 8948-75 | | 1 | 1 | 1 | 1 | 1 | 1 | 1 | 1 | 1 | 1 | |
| 3 | Угольник Ц-40 | | ГОСТ 8946-75 | | 1 | 1 | 1 | 1 | 1 | 1 | 1 | 1 | 1 | 1 | |
| 4 | | | | | | | | | | | | | | | |
| 5 | | | | | | | | | | | | | | | |
| 6 | | | | | | | | | | | | | | | |
| 7 | Кольцо 050-055-30-2-4 | | ГОСТ 9833-73/ГОСТ 18829-73 | | 2 | 2 | 2 | 2 | 2 | 2 | 2 | 2 | 2 | 2 | |
| 8 | | | | | | | | | | | | | | | |
| 9 | | | | | | | | | | | | | | | |
| 10 | | | | | | | | | | | | | | | |
| 11 | Задвижка параллельная | ОКП 37 2115 1007 | ГОСТ 5762-74 | ПО „Пензтяжпромар- | 2 | 2 | 2 | 2 | 2 | 2 | 2 | | | | |
| 12 | с выдвижным шпинде- | | | матура" (Чуфаровс- | | | | | | | | | | | |
| 13 | лем фланцевая 30ч6бр | | | кий завод) | | | | | | | | | | | |
| 14 | Ду-100мм | | | | | | | | | | | | | | |
| 15 | Задвижка параллельная | ОКП 37 2115 1009 | ГОСТ 5762-74 | ПО „Прикарпатпром- | | | | | | | | 2 | 2 | 2 | |
| 16 | с выдвижным шпинде- | | | арматура" | | | | | | | | | | | |
| 17 | лем фланцевая 30ч6бр | | | | | | | | | | | | | | |
| 18 | Ду=150мм | | | | | | | | | | | | | | |
| 19 | | | | | | | | | | | | | | | |
| 20 | | | | | | | | | | | | | | | |
| 21 | | | | | | | | | | | | | | | |
| 22 | Вентиль муфтовый | ОКП 37 1213 1012 | ТУ 26-07-1392-88 | НПО „Киевпромарма- | 2 | 2 | 2 | 2 | 2 | 2 | 2 | 2 | 2 | 2 | |
| 23 | 15Б3р Ду=40мм | | | тура" | | | | | | | | | | | |
| 24 | | | | | | | | | | | | | | | |
| 25 | | | | | | | | | | | | | | | |
| 26 | Кран трехходовой натяж- | ОКП 37 1221 6005 | ГОСТ 21345-78 | ПО „Киевпромарма- | 1 | 1 | 1 | 1 | 1 | 1 | 1 | 1 | 1 | 1 | |
| 27 | ной муфтовый с флан- | | | тура". | | | | | | | | | | | |
| 28 | цем для контрольного ма- | | | | | | | | | | | | | | |
| 29 | нометра 11Б18бк Ду=15мм | | | | | | | | | | | | | | |
| 30 | Кран пробно-спускной | ОКП 37 1222 5007 | ТУ 26-07-1454-88 | ПО „Пензтяжпромар- | 1 | 1 | 1 | 1 | 1 | 1 | 1 | 1 | 1 | 1 | |
| 31 | сальниковый с изогнутым | | | матура" | | | | | | | | | | | |
| 32 | спуском 10Б8бк Ду=15мм | | | | | | | | | | | | | | |

Подпись и дата | Инв. № дубл. | Взам. инв. № | Подпись и дата | Инв. № подл.

| Изм. | Лист | № докум. | Подп. | Дата |
|---|---|---|---|---|

ОСПТК-5.000.00 ВП

Лист 2

Копировал: Марулина 24321-04-01 ...

Серия 7.901-7 Выпуск 3

| Номер строки | Наименование | Код ОКП | Обозначение документа на поставку | Поставщик | Кол. на исполн. ОСПТК-5.000.00- — | 01 | 02 | 03 | 04 | 05 | 06 | 07 | 08 | 09 | Примечание |
|---|---|---|---|---|---|---|---|---|---|---|---|---|---|---|---|
| 1 | | | | | | | | | | | | | | | |
| 2 | Манометр 100-6-2,5 | | ГОСТ 8625-77 | | 1 | 1 | 1 | 1 | 1 | 1 | 1 | 1 | 1 | 1 | |
| 3 | | | | | | | | | | | | | | | |
| 4 | | | | | | | | | | | | | | | |
| 5 | | | | | | | | | | | | | | | |
| 6 | Фланец 1-100-10 ст. 25 | ОКП 37 3941 4122 04 | ГОСТ 12820-80 | | 6 | 6 | 6 | 6 | 6 | 6 | 6 | | | | dв=110мм |
| 7 | Фланец 1-100-10 ст. 25 | | | | 1 | | | | | | | | | | dв=116мм |
| 8 | Фланец 1-150-10 ст. 25 | ОКП 37 3941 4124 02 | | | | | | | | | | 6 | 6 | 6 | dв=161мм |
| 9 | Фланец 1-150-10 ст. 25 | | | | | 1 | | | | | | 1 | | | dв=170мм |
| 10 | Фланец 1-200-10 ст. 25 | ОКП 37 3941 4126 00 | | | | | 1 | | | | | | 1 | | |
| 11 | Фланец 1-250-10 ст. 25 | ОКП 37 3941 4128 09 | | | | | | 1 | | | | | | 1 | |
| 12 | Фланец 1-300-10 ст. 25 | ОКП 37 3941 4129 08 | | | | | | | 1 | | | | | | |
| 13 | Фланец 1-350-10 ст. 25 | ОКП 37 3941 4130 04 | | | | | | | | 1 | | | | | |
| 14 | Фланец 1-400-10 ст 25 | ОКП 37 3941 4131 03 | | | | | | | | | 1 | | | | |
| 15 | | | | | | | | | | | | | | | |
| 16 | | | | | | | | | | | | | | | |
| 17 | | | | | | | | | | | | | | | |
| 18 | | | | | | | | | | | | | | | |
| 19 | | | | | | | | | | | | | | | |
| 20 | | | | | | | | | | | | | | | |
| 21 | | | | | | | | | | | | | | | |
| 22 | | | | | | | | | | | | | | | |
| 23 | | | | | | | | | | | | | | | |
| 24 | | | | | | | | | | | | | | | |
| 25 | | | | | | | | | | | | | | | |
| 26 | | | | | | | | | | | | | | | |
| 27 | | | | | | | | | | | | | | | |
| 28 | | | | | | | | | | | | | | | |
| 29 | | | | | | | | | | | | | | | |
| 30 | | | | | | | | | | | | | | | |
| 31 | | | | | | | | | | | | | | | |
| 32 | | | | | | | | | | | | | | | |

Инв.№ подл. | Подпись и дата | Взам.инв.№ | Инв.№ дубл. | Подпись и дата

| Номер строки | Наименование | Код ОКП | Обозначение документа на поставку | Поставщик | Кол. на исполн. ОСПТК-5.000.00- 10 | 11 | 12 | Примечание |
|---|---|---|---|---|---|---|---|---|
| 1 | | | | | | | | |
| 2 | Крепежные изделия | | | | | | | |
| 3 | | | | | | | | |
| 4 | Болт М16×55.58.09 | | ГОСТ 7798-70 | | 4 | 4 | 4 | |
| 5 | Болт М16×60.58.02 | | | | 8 | 8 | 8 | |
| 6 | Болт М16×75.58.02 | | | | 4 | 4 | 4 | |
| 7 | Болт М20×80.58.02 | | | | 32 | 32 | 32 | |
| 8 | Болт М20×90.58.02 | | | | 8 | 8 | 8 | |
| 9 | Болт М20×110.58.02 | | | | 12 | 16 | | |
| 10 | Болт М24×120.58.02 | | | | | | 16 | |
| 11 | | | | | | | | |
| 12 | Гайка М16-6Н.5.02 | | ГОСТ 5915-70 | | 16 | 16 | 16 | |
| 13 | Гайка М20-6Н.5.02 | | | | 52 | 56 | 40 | |
| 14 | Гайка М24-6Н.5.02 | | | | | | 16 | |
| 15 | | | | | | | | |
| 16 | Шайба 16.65Г.02 | | ГОСТ 6402-70 | | 16 | 16 | 16 | |
| 17 | Шайба 20.65Г.02 | | | | 52 | 56 | 40 | |
| 18 | Шайба 24.65Г.02 | | | | | | 16 | |
| 19 | | | | | | | | |
| 20 | | | | | | | | |
| 21 | | | | | | | | |
| 22 | Контргайка Ц15 | | ГОСТ 8968-75 | | 1 | 1 | 1 | |
| 23 | Муфта 15 | | ГОСТ 8966-75 | | 1 | 1 | 1 | |
| 24 | Тройник Ц-40 | | ГОСТ 8948-75 | | 1 | 1 | 1 | |
| 25 | Угольник Ц-40 | | ГОСТ 8946-75 | | 1 | 1 | 1 | |
| 26 | | | | | | | | |
| 27 | | | | | | | | |
| 28 | | | | | | | | |
| 29 | Кольцо 050-055-30-2-4 | | ГОСТ 9833-73/ГОСТ 18829-73 | | 2 | 2 | 2 | |
| 30 | | | | | | | | |
| 31 | | | | | | | | |
| 32 | | | | | | | | |

Инв.№ подл. | Подпись и дата | Взам.инв.№ | Инв.№ дубл. | Подпись и дата

Серия 7.901-7 Выпуск 3

| Номер строки | Наименование | Код ОКП | Обозначение документа на поставку | Поставщик | Кол. на испол. ОСПТК-5.000.00- 10 | 11 | 12 | Примечание |
|---|---|---|---|---|---|---|---|---|
| 1 | | | | | | | | |
| 2 | Задвижка параллельная | ОКП37 2115 1009 | ГОСТ 5762-74 | ПО „Прикарпатпром- | 2 | 2 | 2 | |
| 3 | с выдвижным шпинделем | | | арматура" | | | | |
| 4 | фланцевая 30ч 6 бр Ду=150мм | | | | | | | |
| 5 | | | | | | | | |
| 6 | | | | | | | | |
| 7 | Вентиль муфтовый | ОКП37 1213 1012 | ТУ 26-07-1392-86 | НПО „Киевпромар- | 2 | 2 | 2 | |
| 8 | 15 б 3р Ду=40 | | | матура" | | | | |
| 9 | | | | | | | | |
| 10 | | | | | | | | |
| 11 | Кран трехходовой на- | ОКП 37 1221 6005 | ГОСТ 21345-78 | ПО „Киевпромар- | 1 | 1 | 1 | |
| 12 | тяжной муфтовый с | | | матура" | | | | |
| 13 | фланцем для контрольно- | | | | | | | |
| 14 | го манометра | | | | | | | |
| 15 | 11 б 18 бк Ду=15 мм | | | | | | | |
| 16 | | | | | | | | |
| 17 | Кран пробно-спускной | ОКП 37 1222 5007 | ТУ 26-07-1454-88 | ПО „Пензтяжпром- | 1 | 1 | 1 | |
| 18 | сальниковый с изогнутым | | | арматура" | | | | |
| 19 | спуском 10 б 8бк Ду=15мм | | | | | | | |
| 20 | | | | | | | | |
| 21 | | | | | | | | |
| 22 | | | | | | | | |
| 23 | Манометр 100-6-2,5 | | ГОСТ 8625-77 | | 1 | 1 | 1 | |
| 24 | | | | | | | | |
| 25 | | | | | | | | |
| 26 | | | | | | | | |
| 27 | Фланец 1-150-10 ст.25 | ОКП37 9941 4124 02 | ГОСТ 12820-80 | | 6 | 6 | 6 | dв=161мм |
| 28 | Фланец 1-300-10 ст.25 | ОКП37 9941 4129 08 | | | 1 | | | |
| 29 | Фланец 1-350-10 ст.25 | ОКП37 9941 4130 04 | | | | 1 | | |
| 30 | Фланец 1-400-10 ст.25 | ОКП37 9941 4131 03 | | | | | 1 | |
| 31 | | | | | | | | |
| 32 | | | | | | | | |

Подпись и дата | Инв.№ дубл. | Взам.инв.№ | Подпись и дата | Инв.№ подл.

| Формат | Зона | Поз. | Обозначение | Наименование | Кол. на исполн. ОСПТК-5.100.00- | | | | | | | | | | Примечание |
|---|---|---|---|---|---|---|---|---|---|---|---|---|---|---|---|
| | | | | | – | 01 | 02 | 03 | 04 | 05 | 06 | 07 | 08 | 09 | |
| | | | | Документация | | | | | | | | | | | |
| А3 | | | ОСПТК-5.100.00 СБ | Сборочный чертеж | × | × | × | × | × | × | × | × | × | × | |
| | | | | Детали | | | | | | | | | | | |
| А3 | | 1 | ОСПТК-5.200.01 | Фланец | | 1 | | | | | | | | | |

Исполнения 10...12 – см. листы 4,5.

| Изм. | Лист | № докум. | Подп. | Дата |
|---|---|---|---|---|
| Разраб. | | Губанова | | 12.03.90 |
| Пров. | | Кузьмичева | | 15.03.90 |
| Н.контр. | | Платунина | | 19.03.90 |
| Утв. | | Бояринов | | 21.03.90 |

ОСПТК-5.100.00

Переход с отводом

| Лит. | Лист | Листов |
|---|---|---|
| | 1 | 5 |

Союзгипроводхоз имени Е.Е. Алексеевского г. Москва

Формат А4



| Формат | Зона | Поз. | Обозначение | Наименование | Кол. на исполн. ОСПТК-5.100.00- | | | | | | | | | | Примечание |
|---|---|---|---|---|---|---|---|---|---|---|---|---|---|---|---|
| | | | | | – | 01 | 02 | 03 | 04 | 05 | 06 | 07 | 08 | 09 | |
| А3 | | 1 | ОСПТК-5.200.01 – 01 | Фланец | | | 1 | | | | | | | | |
| | | | – 02 | Фланец | | | | 1 | | | | | | | |
| | | | – 03 | Фланец | | | | | 1 | | | | | | |
| | | | – 04 | Фланец | | | | | | 1 | | | | | |
| | | | – 05 | Фланец | | | | | | | 1 | | | | |
| | | | – 06 | Фланец | | | | | | | | | 1 | | |
| | | | – 07 | Фланец | | | | | | | | | | 1 | |
| А3 | | | ОСПТК-5.100.01 – 01 | Фланец | 1 | | | | | | | | | | |
| | | | – 02 | Фланец | | | | | | | | 1 | | | |
| А3 | | 2 | ОСПТК-5.100.01 | Фланец | 1 | 1 | 1 | 1 | 1 | 1 | 1 | 1 | 1 | 1 | |
| Б4 | | 3 | ОСПТК-5.100.02 | Патрубок | 1 | 1 | 1 | 1 | 1 | 1 | 1 | | | | |
| | | | – 01 | Патрубок | | | | | | | | 1 | 1 | 1 | |
| А4 | | 4 | ОСПТК-5.100.03 | Патрубок | 1 | 1 | 1 | 1 | 1 | 1 | 1 | | | | |
| | | | – 01 | Патрубок | | | | | | | | 1 | 1 | 1 | |

| Изм. | Лист | № докум. | Подп. | Дата |
|---|---|---|---|---|

ОСПТК-5.100.00

Лист 2

Формат А4

| Формат | Зона | Поз. | Обозначение | Наименование | Кол. на исполн. ОСПТК-5.100.00- | | | | | | | | | | Примечание |
|---|---|---|---|---|---|---|---|---|---|---|---|---|---|---|---|
| | | | | | – | 01 | 02 | 03 | 04 | 05 | 06 | 07 | 08 | 09 | |
| | | | | Стандартные изделия | | | | | | | | | | | |
| | | 7 | | Фланец 1-100-10 ст. 25 ГОСТ 12820-80 | 1 | 1 | 1 | 1 | 1 | 1 | 1 | | | | 3,96 кг |
| | | | | Фланец 1-150-10 ст. 25 ГОСТ 12820-80 | | | | | | | | 1 | 1 | 1 | 6,62 кг |





| Формат | Зона | Поз. | Обозначение | Наименование | Кол. на исполн. ОСПТК-5.100.00- | | | Примечание |
|---|---|---|---|---|---|---|---|---|
| | | | | | 10 | 11 | 12 | |
| | | | | Документация | | | | |
| А3 | | | ОСПТК-5.100.00 СБ | Сборочный чертеж | × | × | × | |
| | | | | Детали | | | | |
| А3 | | 1 | ОСПТК-5.200.01-08 | Фланец | 1 | | | |
| | | | -09 | Фланец | | 1 | | |
| | | | -10 | Фланец | | | 1 | |
| А4 | | 2 | ОСПТК-5.100.01 | Фланец | 1 | 1 | 1 | |
| Б4 | | 3 | ОСПТК-5.100.02-01 | Патрубок | 1 | 1 | 1 | |
| А3 | | 4 | ОСПТК-5.100.03-01 | Патрубок | 1 | 1 | 1 | |

| Инв.№подл. | Подпись и дата | Взам.инв.№ | Инв.№дубл. | Подпись и дата |
|---|---|---|---|---|
| | | | | |

| Формат | Зона | Поз. | Обозначение | Наименование | Кол. на исполн. ОСПТК-5.100.00- 10 | 11 | 12 | | | | | | | | Примечание |
|---|---|---|---|---|---|---|---|---|---|---|---|---|---|---|---|
| | | | | | | | | | | | | | | | |
| | | | | Стандартные изделия | | | | | | | | | | | |
| | | 7 | | Фланец 1-150-10 ст.25 ГОСТ 12820 - 80 | 1 | 1 | 1 | | | | | | | | 6,62 кг |

| Изм. | Лист | № докум. | Подп. | Дата | ОСПТК-5.100.00 | Лист 5 |
|---|---|---|---|---|---|---|

Формат А4

| Инв.№подл. | Подпись и дата | Взам.инв.№ | Инв.№дубл. | Подпись и дата |
|---|---|---|---|---|
| | | | | |

ОСПТК-5.100.00 СБ

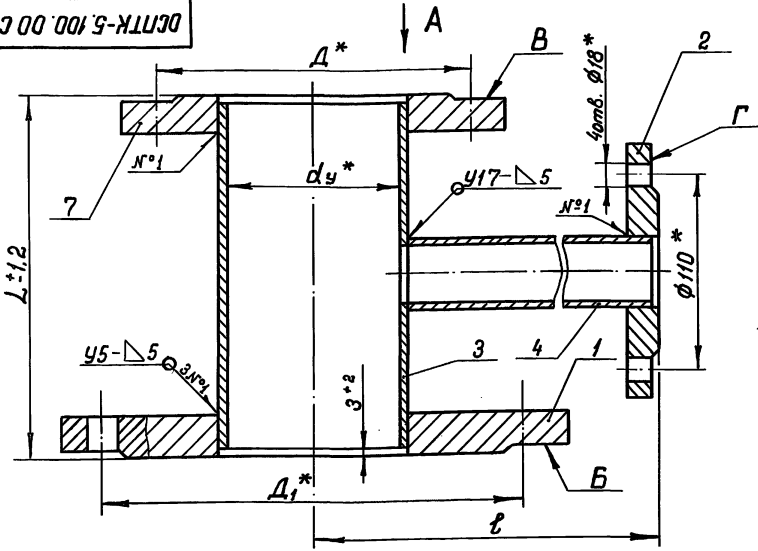


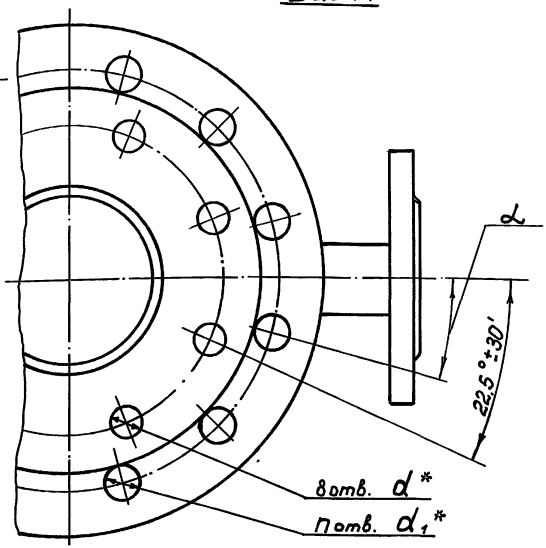


| Обозначение | Размеры, мм | | | | | | | | Кол. | α° ±30' | Масса, кг |
|---|---|---|---|---|---|---|---|---|---|---|---|
| | dу* обр. трубы | dу* отвода | L | ℓ | Д* | Д1* | d | d1 | | | |
| ОСПТК-5.100.00 | 100 | 100 | 200 | 303 | 180 | 180 | 18 | 18 | 8 | 22,5° | 12,5 |
| -01 | 150 | | | | | 240 | | 22 | | | 17.0 |
| -02 | 200 | | | | | 295 | | | | | 21.4 |
| -03 | 250 | | | | | 350 | | | 12 | 15° | 28,0 |
| -04 | 300 | | | | | 400 | | | | | 35,3 |
| -05 | 350 | | | | | 460 | | | 16 | 11,25° | 43,6 |
| -06 | 400 | | | | | 515 | | 24 | | | 57,2 |
| -07 | 150 | 150 | 250 | 330 | 240 | 240 | 22 | 22 | 8 | 22,5° | 20,3 |
| -08 | 200 | | | | | 295 | | | | | 25,1 |
| -09 | 250 | | | | | 350 | | | 12 | 15° | 31.4 |
| -10 | 300 | | | | | 400 | | | | | 38.6 |
| -11 | 350 | | | | | 460 | | | 16 | 11,25° | 46,9 |
| -12 | 400 | | | | | 515 | | 24 | | | 61.4 |

1.* Размеры для справок.
2. Сварные швы по ГОСТ 16037-80.
3. Испытать на герметичность при гидростатическом давлении 1,5 МПа.
4. Покрытие: лак каменноугольный ГОСТ 1709-75, внешней поверхности два раза, кроме поверхностей Б, В, Г.

| Изм. | Лист | № докум. | Подп. | Дата |
|---|---|---|---|---|
| Разраб. | | Губанова | | 10.03.97 |
| Пров. | | Кузьмичева | | 10.03.97 |
| Т. контр. | | | | |
| Н. контр. | | Платунина | | 10.03.97 |
| Утв. | | Бовринов | | 10.03.97 |

ОСПТК-5.100.00 СБ

Переход с отводом

Сборочный чертеж

| Лит. | Масса | Масшт. |
|---|---|---|
| | см. табл. | — |
| Лист | Листов 1 | |

Союзгипроводхоз имени Е.Е. Алексеевского г. Москва

Копировал: 24321-04 68 Формат А3

Справ. № | Перв. примен. | Подп. и дата | Инв. № дубл. | Взам. инв. № | Инв. № дубл. | Подп. и дата | Инв. № подл.

ОСПТК-5.100.01

$R_z 80$

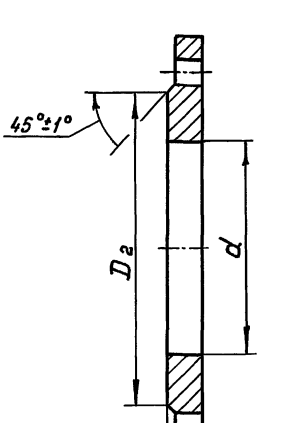


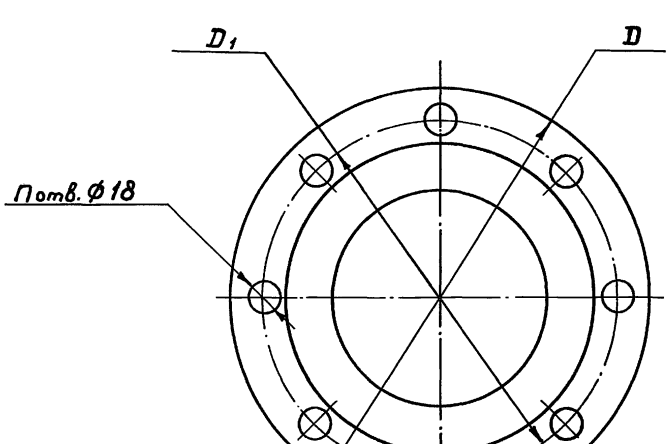


Предельные отклонения размеров: H14; h14; $\pm \frac{IT14}{2}$.

| Обозначение | Размеры, мм $d_y$* отвода | $d$ | $D$ | $D_1$ | $D_2$ | $в$ | n кол. | Масса, кг |
|---|---|---|---|---|---|---|---|---|
| ОСПТК-5.100.01 | 40 | 48 | 145 | 110 | 88 | 15 | 4 | 1,71 |
| -01 | 100 | 110 | 215 | 180 | 158 | 19 | 8 | 3,96 |
| -02 | 150 | 161 | 280 | 240 | 212 | 21 | | 6,92 |

| Изм. | Лист | № докум. | Подп. | Дата |
|---|---|---|---|---|
| Разраб. | | Губанова | | 12.03.90 |
| Пров. | | Кузьмичева | | 15.03.90 |
| Т. контр. | | | | |
| Н. контр. | | Платунина | | 19.03.90 |
| Утв. | | Бояринов | | 21.03.90 |

ОСПТК-5.100.01

Фланец

| Лит. | Масса | Масштаб |
|---|---|---|
| | см. табл. | 1:1 |

Лист | Листов 1

Союзгипроводхоз имени Е.Е. Алексеевского г. Москва

Сталь 35-б ГОСТ 1050-74

Копировал: 24321-04 69 Формат А3

Перв. примен. | Справ. № | Подп. и дата | Инв. № подл. | Подп. и дата | Взам. инв. № | Инв. № дубл. | Подп. и дата | Инв. № подл.

ОСПТК-5.100.02

$R_z 80$ (√)

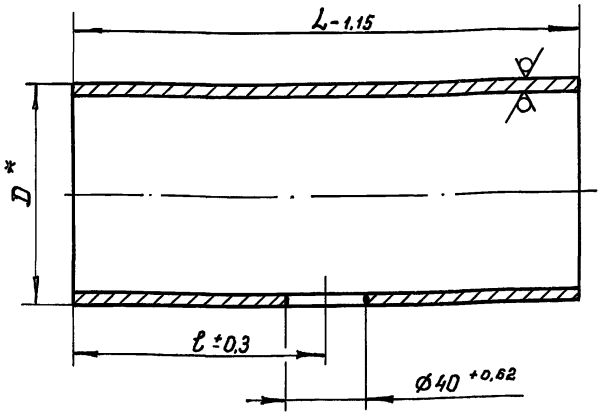


| Обозначение | Размеры, мм dу* отвода | D* | L | ℓ | Материал | Масса, кг |
|---|---|---|---|---|---|---|
| ОСПТК-5.100.02 | 100 | 108 | 190 | 95 | Труба 108×4 ГОСТ 8732-78 / Б10 ГОСТ 8731-87 | 1,93 |
| -01 | 150 | 159 | 240 | 120 | Труба 159×4,5 ГОСТ 8732-78 / Б10 ГОСТ 8731-87 | 4,1 |

* Размеры для справок.

| Изм. | Лист | № докум. | Подп. | Дата |
|---|---|---|---|---|
| Разраб. | | Губанова | | 14.03.90 |
| Пров. | | Кузьмичева | | 15.03.90 |
| Т. контр. | | | | |
| Н. контр. | | Платунина | | 19.03.90 |
| Утв. | | Бояринов | | 22.03.90 |

ОСПТК-5.100.02

Патрубок

| Лит. | Масса | Масштаб |
|---|---|---|
| | см. табл. | — |
| Лист | Листов 1 | |

см. табл.

Союзгипроводхоз имени Е.Е. Алексеевского г. Москва

Копировал: Формат А4



ОСПТК-5.100.03

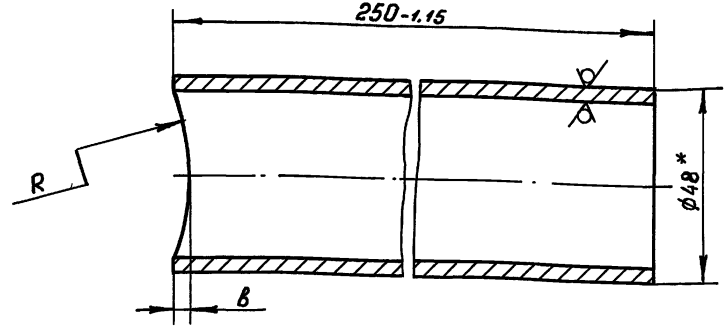


| Обозначение | Размеры, мм dу* отвода | R | B | Масса, кг |
|---|---|---|---|---|
| ОСПТК-5.100.03 | 100 | 54 ± 0,3 | 4 ± 0,1 | 0,95 |
| -01 | 150 | 79,5 ± 0,3 | 3 ± 0,1 | 0,94 |

* Размер для справок.

| Изм. | Лист | № докум. | Подп. | Дата |
|---|---|---|---|---|
| Разраб. | | Губанова | | 14.03.90 |
| Пров. | | Кузьмичева | | 15.03.90 |
| Т. контр. | | | | |
| Н. контр. | | Платунина | | 19.03.90 |
| Утв. | | Бояринов | | 22.03.90 |

ОСПТК-5.100.03

Патрубок

| Лит. | Масса | Масштаб |
|---|---|---|
| | см. табл. | — |
| Лист | Листов 1 | |

Труба 40×3,5 ГОСТ 3262-75

Союзгипроводхоз имени Е.Е. Алексеевского г. Москва

Копировал: 24321-04 70 Формат А4

Подпись и дата | Инв. № подл. | Взам. инв. № | Инв. № дубл. | Подпись и дата

Инв. № подл. | Подпись и дата | Взам. инв. № | Инв. № дубл. | Подпись и дата

| Формат | Зона | Поз. | Обозначение | Наименование | Кол. на исполн. ОСПТК-5.200.00- | | Примечание |
|---|---|---|---|---|---|---|---|
| | | | | | - | 01 | |
| | | | | Документация | | | |
| А2 | | | ОСПТК-5.200.00 СБ | Сборочный чертеж | X | X | |
| | | | | Детали | | | |
| А3 | | 1 | ОСПТК-5.100.01 | Фланец | 1 | 1 | |

Кол | Лит.

| Изм. | Лист | № докум. | Подп. | Дата | ОСПТК-5.200.00 | | |
|---|---|---|---|---|---|---|---|
| Разраб. | | Губанова | | 12.0190 | Патрубок с отводом | Лит. | Лист 1 / Листов 2 |
| Пров. | | Кузьмичева | | 15.0190 | | | |
| Н. контр. | | Пастушина | | 19.0190 | | Союзгипроводхоз имени Е.Е. Алексеевского г. Москва | |
| Утв. | | Бояринов | | 21.0190 | | | |

Формат А4

Инв. № подл. | Подпись и дата | Взам. инв. № | Инв. № дубл. | Подпись и дата

| Формат | Зона | Поз. | Обозначение | Наименование | Кол. на исполн. ОСПТК-5.200.00- | | Примечание |
|---|---|---|---|---|---|---|---|
| | | | | | - | 01 | |
| А4 | | 2 | ОСПТК-5.200.01 | Патрубок | 1 | | |
| | | | - 01 | Патрубок | | 1 | |
| А4 | | 3 | ОСПТК-5.200.02 | Патрубок | 1 | | |
| | | | - 01 | Патрубок | | 1 | |
| | | | | Стандартные изделия | | | |
| | | 5 | | Фланец 1-100-10 ст. 25 ГОСТ 12820-80 | 2 | | |
| | | | | Фланец 1-150-10 ст. 25 ГОСТ 12820-80 | | 2 | |

24321-04 71

| Изм. | Лист | № докум. | Подп. | Дата | ОСПТК-5.200.00 | Лист 2 |
|---|---|---|---|---|---|---|

Формат А4

ОСПТК-5.200.00 СБ

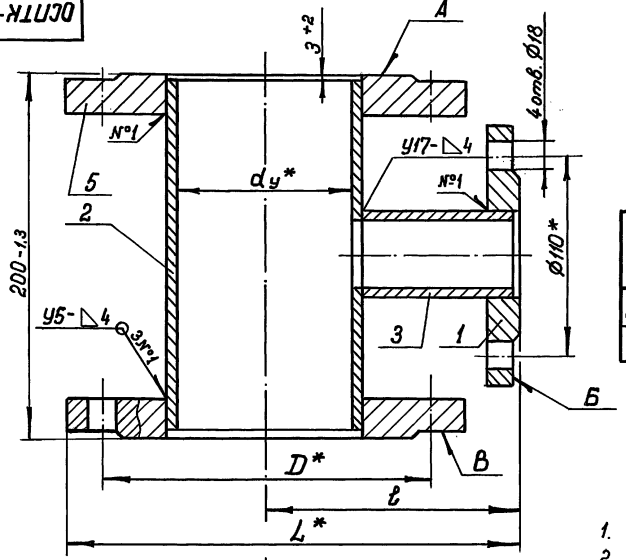


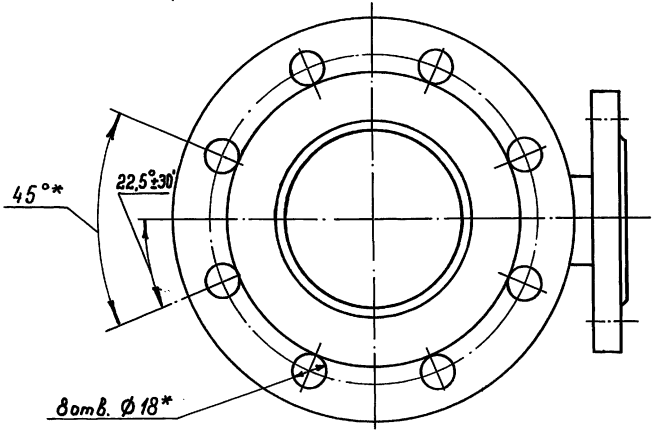


| Обозначение | Размеры, мм | | | | Масса, кг |
|---|---|---|---|---|---|
| | dу* отвода | D* | L* | t | |
| ОСПТК-5.200.00 | 100 | 180 | 247.5 | 125±0,5 | 11,8 |
| -01 | 150 | 240 | 310 | 150±0,5 | 18,4 |

1. * Размеры для справок.
2. Сварные швы по ГОСТ 16037-80.
3. Испытать на герметичность при гидростатическом давлении 1,5 МПа.
4. Покрытие: лак каменноугольный ГОСТ 1709-75, внешней поверхности два раза, кроме поверхностей А, Б, В.

| Изм. | Лист | № докум. | Подп. | Дата |
|---|---|---|---|---|
| Разраб. | | Губанова | | 19.03.90 |
| Пров. | | Кузьмичева | | 19.03.90 |
| Т. контр. | | | | |
| Н. контр. | | Платунина | | 19.03.90 |
| Утв. | | Бояринов | | 21.03.90 |

ОСПТК-5.200.00 СБ

Патрубок с отводом
Сборочный чертеж

| Лит. | Масса | Масшт. |
|---|---|---|
| | см. табл. | — |
| Лист | Листов 1 | |

Союзгипроводхоз имени Е.Е. Алексеевского г. Москва

Копировал: 24321-04 72 Формат А3

Перв. примен.
Справ. №
Подп. и дата
Инв. № подл.
Взам. инв. №
Инв. № дубл.
Подп. и дата

ОСПТК-5.200.01

Rz 80

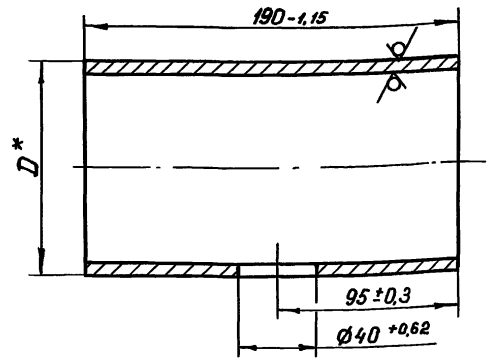


| Обозначение | $d_y$* отвода, мм | D,* мм | Материал | Масса, кг |
|---|---|---|---|---|
| ОСПТК-5.200.01 | 100 | 108 | Труба 108×4 ГОСТ 8732-78 / Б10 ГОСТ 8731-87 | 1,95 |
| -01 | 150 | 159 | Труба 159×4,5 ГОСТ 8732-78 / Б10 ГОСТ 8731-87 | 3,26 |

*Размеры для справок.

| Изм. | Лист | № докум. | Подп. | Дата |
|---|---|---|---|---|
| Разраб. | | Губанова | | 14.03.91 |
| Пров. | | Кузьмичева | | 15.03.91 |
| Т. контр. | | | | |
| Н. контр. | | Плотунина | | 18.03.91 |
| Утв. | | Бояринов | | 22.03.91 |

ОСПТК-5.200.01

Патрубок

| Лит. | Масса | Масштаб |
|---|---|---|
| | см. табл. | — |
| Лист | Листов 1 | |

см. табл.

Союзгипроводхоз имени Е.Е. Алексеевского г. Москва

Копировал: Формат А4

ОСПТК-5.200.02

Rz 80

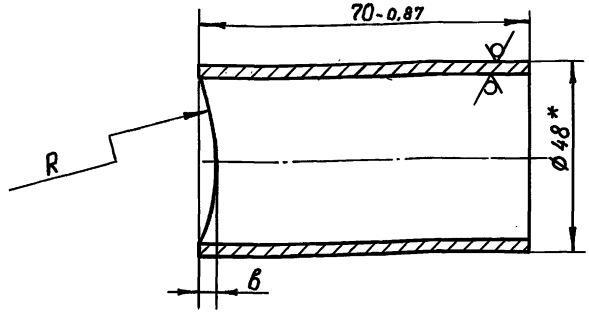


| Обозначение | Размеры, мм: $d^*$ отвода | R | в | Масса, кг |
|---|---|---|---|---|
| ОСПТК-5.200.02 | 100 | 54±0,3 | 4±0,1 | 0,2 |
| -01 | 150 | 79,5±0,3 | 3±0,1 | 0,19 |

*Размеры для справок.

| Изм. | Лист | № докум. | Подп. | Дата |
|---|---|---|---|---|
| Разраб. | | Губанова | | 14.03.91 |
| Пров. | | Кузьмичева | | 15.03.91 |
| Т. контр. | | | | |
| Н. контр. | | Плотунина | | 18.03.91 |
| Утв. | | Бояринов | | 22.03.91 |

ОСПТК-5.200.02

Патрубок

| Лит. | Масса | Масштаб |
|---|---|---|
| | см. табл. | — |
| Лист | Листов 1 | |

Труба 40×3,5 ГОСТ 3262-75

Союзгипроводхоз имени Е.Е. Алексеевского г. Москва

Копировал: 24321-04 73 Формат А4



Подпись и дата | Взам. инв. № | Инв. № дубл. | Подпись и дата | Инв. № подл.

| Формат | Зона | Поз. | Обозначение | Наименование | Кол. | Примечание |
|---|---|---|---|---|---|---|
| | | | | **Документация** | | |
| А4 | | | ОСПТК-5.300.00 СБ | Сборочный чертеж | | |
| | | | | **Детали** | | |
| А3 | | 1 | ОСПТК-5.100.01 | Фланец | 2 | |
| Б4 | | 2 | ОСПТК-5.300.01 | Патрубок | 1 | 0,58 кг |
| | | | | Труба 40×3,5 ГОСТ 3262-75 | | |
| | | | | $L = 150_{-1}$ мм | | |

| Изм. | Лист | № докум. | Подп. | Дата |
|---|---|---|---|---|
| Разраб. | | Губанова | | 19.03.97 |
| Пров. | | Кузьмичева | | 19.03.97 |
| Н. контр. | | Платунина | | 19.03.97 |
| Утв. | | Бояринов | | 21.03.97 |

ОСПТК-5.300.00

Патрубок фланцевый

| Лит. | Лист | Листов |
|---|---|---|
| | | 1 |

Союзгипроводхоз имени Е.Е. Алексеевского г. Москва

Копировал: Формат А4

Перв. примен.

Справ. №

Подпись и дата

Инв. № дубл. | Взам. инв. № | Инв. № дубл. | Подпись и дата

Инв. № подл. | Подп. и дата



ОСПТК-5.300.00 СБ

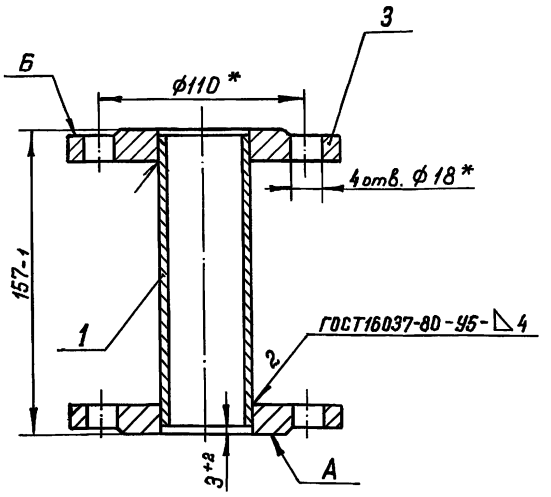


1. * Размеры для справок.
2. Испытать на герметичность при гидростатическом давлении 1,5 МПа.
3. Покрытие: лак каменноугольный ГОСТ 1709-75, внешней поверхности два раза, кроме поверхности А; Б.
4. Шероховатость поверхности обрезки проката $R_z 80$.

| Изм. | Лист | № докум. | Подпись | Дата |
|---|---|---|---|---|
| Разраб. | | Губанова | | 19.03.97 |
| Пров. | | Кузьмичева | | 19.03.97 |
| Т. контр. | | | | |
| Н. контр. | | Платунина | | 19.03.97 |
| Утв. | | Бояринов | | 21.03.97 |

ОСПТК-5.300.00 СБ

Патрубок фланцевый

Сборочный чертеж

| Лит. | Масса | Масшт. |
|---|---|---|
| | 4,0 | 1:2 |
| Лист | Листов 1 | |

Союзгипроводхоз имени Е.Е. Алексеевского г. Москва

Копировал: 24321-04 74 Формат А4

| Инв.№ подл. | Подпись и дата | Взам. инв.№ | Инв.№ дубл. | Подпись и дата |
|---|---|---|---|---|
| | | | | |

| Формат | Зона | Поз. | Обозначение | Наименование | Кол. на исполн. ОСПТК-5.400.00- – | 01 | 02 | 03 | 04 | 05 | 06 | 07 | 08 | 09 | Примечание |
|---|---|---|---|---|---|---|---|---|---|---|---|---|---|---|---|
| | | | | Документация | | | | | | | | | | | |
| А3 | | | ОСПТК-5.400.00 СБ | Сборочный чертеж | × | × | × | × | × | × | × | × | × | × | |
| | | | | Детали | | | | | | | | | | | |
| А3 | | 1 | ОСПТК-5.400.01 | Диск | 1 | | | | | | | | | | |
| | | | | Диск | | 1 | | | | | | | | | |

Исполнения 10...12 – см. лист 4

| Изм. | Лист | № докум. | Подп. | Дата |
|---|---|---|---|---|
| Разраб. | | Губанова | | 12.03.90 |
| Пров. | | Кузьмичева | | 15.03.90 |
| Н. контр. | | Платунина | | 19.03.90 |
| Утв. | | Бояринов | | 20.03.90 |

ОСПТК-5.400.00

Колонна трубная

| Лит. | Лист | Листов |
|---|---|---|
| | 1 | 4 |

Союзгипроводхоз имени Е.Е. Алексеевского г. Москва

Формат А4

| Инв.№ подл. | Подпись и дата | Взам. инв.№ | Инв.№ дубл. | Подпись и дата |
|---|---|---|---|---|
| | | | | |

| Формат | Зона | Поз. | Обозначение | Наименование | Кол. на исполн. ОСПТК-5.400.00- – | 01 | 02 | 03 | 04 | 05 | 06 | 07 | 08 | 09 | Примечание |
|---|---|---|---|---|---|---|---|---|---|---|---|---|---|---|---|
| | | 1 | ОСПТК-5.400.01 – 02 | Диск | | | 1 | | | | | | | | |
| | | | – 03 | Диск | | | | 1 | | | | | | | |
| | | | – 04 | Диск | | | | | 1 | | | | | | |
| | | | – 05 | Диск | | | | | | 1 | | | | | |
| | | | – 06 | Диск | | | | | | | 1 | | | | |
| | | | – 07 | Диск | | | | | | | | 1 | | | |
| | | | – 08 | Диск | | | | | | | | | 1 | | |
| | | | – 09 | Диск | | | | | | | | | | 1 | |
| Б4 | | 2 | ОСПТК-5.400.02 | Колонна | 1 | | | | | | | | | | 27.85 кг |
| | | | | Труба 68×3.5 ГОСТ 8732-78 / Б10 ГОСТ 8731-87 | | | | | | | | | | | |
| | | | | L = 5000 – 8 мм | | | | | | | | | | | |
| | | | – 01 | Колонна | | 1 | 1 | 1 | 1 | 1 | 1 | 1 | | | 51.3 кг |
| | | | | Труба 108×4 ГОСТ 8732-78 / Б10 ГОСТ 8731-87 | | | | | | | | | | | |
| | | | | L = 5000 – 8 мм | | | | | | | | | | | |

| Изм. | Лист | № докум. | Подп. | Дата |
|---|---|---|---|---|

ОСПТК-5.400.00

Лист 2

Формат А4

| Формат | Зона | Поз. | Обозначение | Наименование | Кол. на исполн. ОСПТК-5.400.00- – | 01 | 02 | 03 | 04 | 05 | 06 | 07 | 08 | 09 | Примечание |
|---|---|---|---|---|---|---|---|---|---|---|---|---|---|---|---|
| | | | ОСПТК-5.400.02 -03 | Колонна | | | | | | | | | 1 | 1 | 95 кг |
| | | | | Труба 159×4,5 ГОСТ 8732-78 / Б-10 ГОСТ 8731-87 | | | | | | | | | | | |
| | | | | L = 5000 -8 мм | | | | | | | | | | | |





| Формат | Зона | Поз. | Обозначение | Наименование | Кол. на исполн. ОСПТК-5.400.00 10 | 11 | 12 | Примечание |
|---|---|---|---|---|---|---|---|---|
| | | | | Документация | | | | |
| А3 | | | ОСПТК-5.400.00 СБ | Сборочный чертеж | × | × | × | |
| | | | | Детали | | | | |
| А3 | | 1 | ОСПТК-5.400.01 - 10 | Диск | 1 | | | |
| | | | - 11 | Диск | | 1 | | |
| | | | - 12 | Диск | | | 1 | |
| Б4 | | 2 | ОСПТК-5.400.04 | Колонна | 1 | 1 | 1 | |
| | | | | Труба 159×4,5 ГОСТ 8732-78 / Б10 ГОСТ 8731-87 | | | | |
| | | | | L = 5000 - 8 мм | | | | |

ОСПТК-5.400.00 СБ

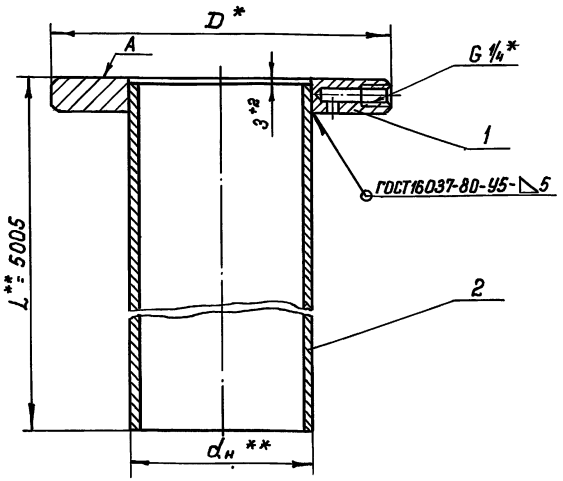


| Обозначение | Размеры, мм | | | | Масса, кг |
|---|---|---|---|---|---|
| | $d_у$* отвода | $Д_у$* обсадной трубы | D* | $d_н$* | |
| ОСПТК-5.400.00 | 100 | 100 | 158 | 68 | 30.0 |
| -01 | | 150 | 212 | | 55.3 |
| -02 | | 200 | 268 | 108 | 58.5 |
| -03 | | 250 | 320 | | 62.3 |
| -04 | | 300 | 370 | | 66.5 |
| -05 | | 350 | 430 | | 72.5 |
| -06 | | 400 | 482 | | 78.4 |
| -07 | 150 | 150 | 212 | | 55.3 |
| -08 | | 200 | 268 | 159 | 100.6 |
| -09 | | 250 | 320 | | 104.3 |
| -10 | | 300 | 370 | | 108.6 |
| -11 | | 350 | 430 | | 114.6 |
| -12 | | 400 | 482 | | 120.4 |

1.* Размеры для справок.

2. Испытать на герметичность при гидростатическом давлении 1,5МПа.

3. Покрытие: лак каменноугольный ГОСТ1709-75, внешней поверхности два раза, кроме поверхности А.

4.** При необходимости применения лифтной колонны (см. схема 4.6) размер L должен быть равен расстоянию до нижнего отверстия фильтра колодца, а диаметр $d_н$ трубной колонны определяется расчетом.

5. Шероховатость поверхности обрезки проката $R_z 80$.

| | | | | | |
|---|---|---|---|---|---|
| Изм. | Лист | № докум. | Подп. | Дата | ОСПТК-5.400.00 СБ |
| Разраб. | | Губанова | | 12.01.90 | Колонна трубная Сборочный чертеж |
| Пров. | | Кузьмичева | | 15.01.90 | |
| Т. контр. | | | | | |
| Н. контр. | | Пастушина | | 12.03.90 | |
| Утв. | | Бояринов | | 01.03.90 | |

| Лит. | Масса | Масшт. |
|---|---|---|
| | см. табл. | — |
| Лист | Листов 1 | |

Союзгипроводхоз имени Е.Е. Алексеевского г. Москва

Копировал: 24321-04 77 Формат А3

Перв. примен.

Справ. №

Подп. и дата

Взам. инв. № | Инв. № дубл. | Подп. и дата

Инв. № подл.

ОСПТК-5.400.01

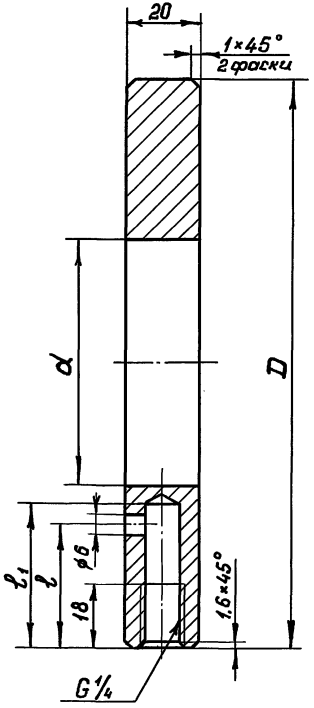


| Обозначение | Размеры, мм | | | | | | Масса, кг |
|---|---|---|---|---|---|---|---|
| | $d_y$* отвода | Dy* обол. трубы | D | d | l | $l_1$ | |
| ОСПТК-5.400.01 | | 100 | 158 | 68 | 35 | 40 | 2.2 |
| -01 | 100 | 150 | 212 | 108 | 40 | 45 | 4.0 |
| -02 | | 200 | 268 | | 43 | 50 | 7.2 |
| -03 | | 250 | 320 | | | | 11.0 |
| -04 | | 300 | 370 | | | | 15.2 |
| -05 | | 350 | 430 | | | | 21.2 |
| -06 | | 400 | 482 | | | | 27.1 |
| -07 | 150 | 150 | 212 | | 40 | 45 | 4.0 |
| -08 | | 200 | 268 | 159 | 43 | 50 | 5.6 |
| -09 | | 250 | 320 | | | | 9.3 |
| -10 | | 300 | 370 | | | | 13.6 |
| -11 | | 350 | 430 | | | | 19.6 |
| -12 | | 400 | 482 | | | | 25.4 |

1. * Размеры для справок.
2. Предельные отклонения размеров: по H14; h14; $\pm \frac{IT14}{2}$.

| | | | | | | |
|---|---|---|---|---|---|---|
| | | | | | ОСПТК-5.400.01 | |
| Изм. | Лист | № докум. | Подп. | Дата | Диск | Лит. / Масса: см. табл. / Масшт.: — |
| Разраб. | | Губанова | | 12.03.90 | | |
| Пров. | | Кузьмичева | | 15.03.90 | | Лист / Листов 1 |
| Т. контр. | | | | | | |
| Н. контр. | | Платунина | | 19.03.90 | Сталь 35-Б ГОСТ 1050-74 | Союзгипроводхоз имени Е.Е. Алексеевского, г. Москва |
| Утв. | | Бояринов | | 21.03.90 | | |

Копировал: 24321-04 78 Формат А3

Перв. примен.
Справ. №
Инв. № подл. | Подп. и дата | Взам. инв. № | Инв. № дубл. | Подп. и дата

Серия 7.901-7 Выпуск 3

| Формат | Зона | Поз. | Обозначение | Наименование | Кол. | Примечание |
|---|---|---|---|---|---|---|
| | | | | | | |
| | | | | Документация | | |
| | | | | | | |
| А4 | | | ОСПТК-5.500.00 СБ | Сборочный чертеж | | |
| | | | | | | |
| | | | | | | |
| | | | | Детали | | |
| А3 | | 1 | ОСПТК-5.100.01 | Фланец | 1 | |
| А4 | | 2 | ОСПТК-5.500.01 | Патрубок | 1 | |

| Изм. | Лист | № докум. | Подп. | Дата |
|---|---|---|---|---|
| Разраб. | | Губанова | | 12.03.91 |
| Пров. | | Кузьмичева | | 15.03.91 |
| Н. контр. | | Патунина | | 19.03.91 |
| Утв. | | Бояринов | | 21.03.91 |

ОСПТК-5.500.00

Патрубок

| Лит. | Лист | Листов |
|---|---|---|
| | | 1 |

Союзгипроводхоз имени Е.Е. Алексеевского г. Москва

Копировал: Формат А4

Инв. № подл. | Подп. и дата | Взам. инв. № | Инв. № дубл. | Подп. и дата

Перв. примен.

Справ. №

ОСПТК-5.500.00 СБ

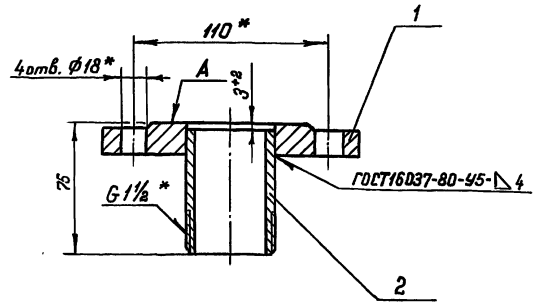


1. * Размеры для справок.
2. Испытать на герметичность при гидростатическом давлении 1,5 МПа.
3. Покрытие: лак каменноугольный ГОСТ 1709-75, наружной поверхности два раза, кроме резьбы и поверхности А.

Подп. и дата | Взам. инв. № | Инв. № дубл. | Подп. и дата | Инв. № подл.

| Изм. | Лист | № докум. | Подп. | Дата |
|---|---|---|---|---|
| Разраб. | | Губанова | | 12.03.91 |
| Пров. | | Кузьмичева | | 15.03.91 |
| Т. контр. | | | | |
| Н. контр. | | Патунина | | 19.03.91 |
| Утв. | | Бояринов | | 21.03.91 |

ОСПТК-5.500.00 СБ

Патрубок
Сборочный чертеж

| Лит. | Масса | Масшт. |
|---|---|---|
| | 2,0 | 1:2 |
| Лист | Листов 1 | |

Союзгипроводхоз имени Е.Е. Алексеевского г. Москва

Копировал: 24321-04 79 Формат А4

ОСПТК-5.500.01

$R_z 80$

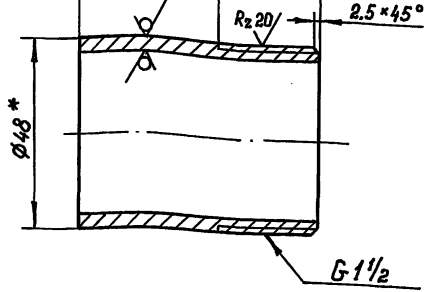


* Размер для справок.

| Изм. | Лист | № докум. | Подп. | Дата |
|---|---|---|---|---|
| Разраб. | | Губанова | | 12.03.90 |
| Пров. | | Кузьмичева | | 15.03.90 |
| Т. контр. | | | | |
| Н. контр. | | Платунина | | 19.03.90 |
| Утв. | | Бояринов | | 20.03.90 |

ОСПТК-5.500.01

Патрубок

| Лит. | Масса | Масшт. |
|---|---|---|
| | 0,27 | 1:1 |
| Лист | Листов 1 | |

Труба 40×3,5 ГОСТ 3262-75

Союзгипроводхоз имени Е.Е. Алексеевского г. Москва

Копировал:

Формат А4

ОСПТК-5.000.01

$R_z 80$

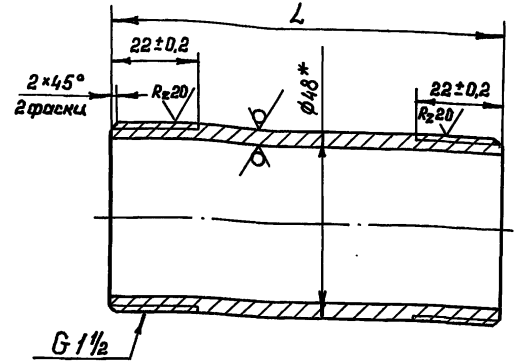


| Обозначение | L, мм | Масса, кг |
|---|---|---|
| ОСПТК-5.000.01 | 50-0,74 | 0,22 |
| -01 | 60-0,74 | 0,23 |
| -02 | 132-1 | 0,5 |
| -03 | 150-1 | 0,58 |

* Размер для справок.

| Изм. | Лист | № докум. | Подп. | Дата |
|---|---|---|---|---|
| Разраб. | | Губанова | | 12.03.90 |
| Пров. | | Кузьмичева | | 15.03.90 |
| Т. контр. | | | | |
| Н. контр. | | Платунина | | 19.03.90 |
| Утв. | | Бояринов | | 20.03.90 |

ОСПТК-5.000.01

Патрубок

| Лит. | Масса | Масшт. |
|---|---|---|
| | см. табл. | — |
| Лист | Листов 1 | |

Труба 40×3,5 ГОСТ 3262-75

Союзгипроводхоз имени Е.Е. Алексеевского г. Москва

Копировал: 24321-04 80 Формат А4

Инв. № подл. | Подпись и дата | Взам. инв. № | Инв. № дубл. | Подпись и дата

Серия 7.901-7 Выпуск 3

ОСПТК-5.000.02

$R_z 80$ $\sqrt{}$ ($\sqrt{}$)

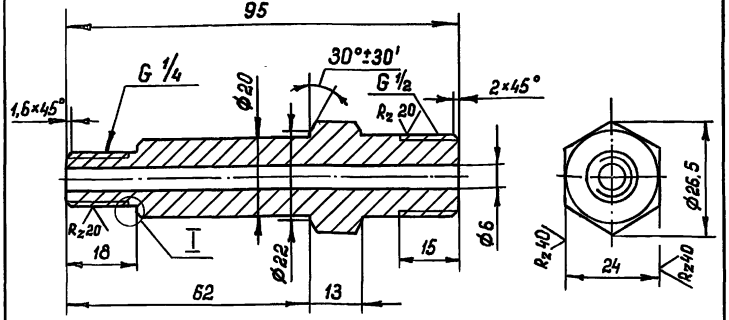


I
M2:1

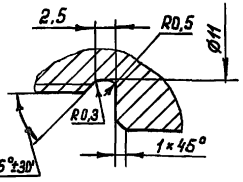


Предельные отклонения размеров: по H14; h14; $\pm \frac{IT14}{2}$.

| | | | | | | | | |
|---|---|---|---|---|---|---|---|---|
| | | | | | ОСПТК-5.000.02 | | | |
| Изм. | Лист | № докум. | Подп. | Дата | Переходник | Лит. | Масса | Масшт. |
| Разраб. | | Губанова | | 14.03.90 | | | 0,27 | 1:1 |
| Пров. | | Кузьмичева | | 15.03.90 | | Лист | Листов 1 | |
| Т. контр. | | | | | | Союзгипроводхоз имени Е.Е. Алексеевского г. Москва | | |
| Н. контр. | | Платунина | | 19.03.90 | Сталь 35-Б ГОСТ 1050-74 | | | |
| Утв. | | Бояринов | | 21.03.90 | | | | |

Копировал: Формат А4

ОСПТК-5.000.03

$R_z 80$ $\sqrt{}$ ($\sqrt{}$)

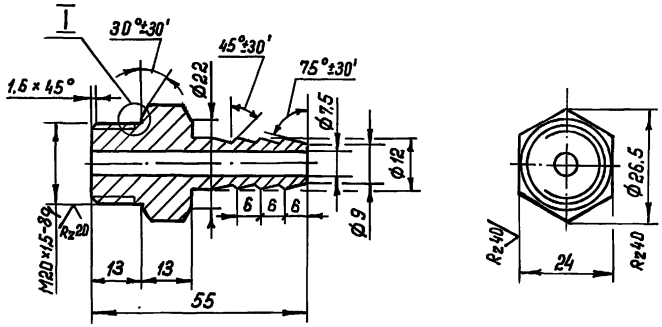


I
M2:1

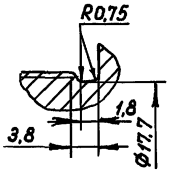


Предельные отклонения размеров: по H14; h14; $\pm \frac{IT14}{2}$.

| | | | | | ОСПТК-5.000.03 | | | |
|---|---|---|---|---|---|---|---|---|
| Изм. | Лист | № докум. | Подп. | Дата | Ниппель | Лит. | Масса | Масшт. |
| Разраб. | | Губанова | | 14.03.90 | | | 0,1 | 1:1 |
| Пров. | | Кузьмичева | | 15.03.90 | | Лист | Листов 1 | |
| Т. контр. | | | | | | Союзгипроводхоз имени Е.Е. Алексеевского г. Москва | | |
| Н. контр. | | Платунина | | 19.03.90 | Сталь 35-Б ГОСТ 1050-74 | | | |
| Утв. | | Бояринов | | 21.03.90 | | | | |

Копировал: 24321-04 81 Формат А4

Инв. № подл. | Подпись и дата | Взам. инв. № | Инв. № дубл. | Подпись и дата

ОСПТК-5.000.04

$R_z 40$

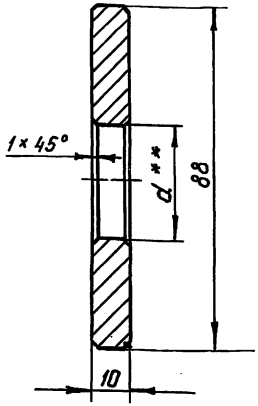


1. Предельные отклонения размеров: по H14; h14; $\pm \frac{IT14}{2}$.
2. ** Диаметр d устанавливается экспериментально и сверлится на месте при монтаже.

| Изм. | Лист | № докум. | Подп. | Дата |
|---|---|---|---|---|
| Разраб. | | Губанова | | 4.03.90 |
| Пров. | | Кузьмичева | | 15.03.90 |
| Т. контр. | | | | |
| Н. контр. | | Платунина | | 19.03.90 |
| Утв. | | Бояринов | | 22.03.90 |

ОСПТК-5.000.04

Диафрагма

| Лит. | Масса | Масшт. |
|---|---|---|
| | 0,45 | 1:1 |
| Лист | Листов 1 | |

Сталь 2Х17Н2 ГОСТ 5632-72

Союзгипроводхоз имени Е.Е.Алексеевского г. Москва

Копировал: Формат А4



ОСПТК-5.000.05

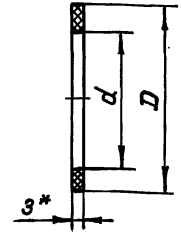


| Обозначение | Размеры, мм D | Размеры, мм d | Масса, кг |
|---|---|---|---|
| ОСПТК-5.000.05 | 18 | 12 | 0,0005 |
| -01 | 88 | 48 | 0,015 |

1. * Размер для справок.
2. Размеры обеспеч. инстр.

| Изм. | Лист | № докум. | Подп. | Дата |
|---|---|---|---|---|
| Разраб. | | Губанова | | 4.03.90 |
| Пров. | | Кузьмичева | | 15.03.90 |
| Т. контр. | | | | |
| Н. контр. | | Платунина | | 19.03.90 |
| Утв. | | Бояринов | | 22.03.90 |

ОСПТК-5.000.05

Прокладка

| Лит. | Масса | Масшт. |
|---|---|---|
| | см. табл. | — |
| Лист | Листов 1 | |

Пластина I, лист ТКМЩ-С-3,0 ГОСТ 7338-77

Союзгипроводхоз имени Е.Е.Алексеевского г. Москва

Копировал: 24321-04 82 Формат А4

Инв. № подл. | Подпись и дата | Взам. инв. № | Инв. № дубл. | Подпись и дата

| Формат | Зона | Поз. | Обозначение | Наименование | Кол. | Примечание |
|---|---|---|---|---|---|---|
| | | | | **Документация** | | |
| А3 | | | П-40.000.00 СБ | Сборочный чертеж | | |
| | | | | **Сборочные единицы** | | |
| А4 | | 1 | П-40.100.00 | Корпус | 2 | |
| | | | | **Детали** | | |
| А3 | | 3 | П-40.000.01 | Диск | 1 | „Подбор" |
| А3 | | 4 | П-40.000.02 | Диск | 1 | „Подбор" см. п. 2т.т. |
| | | | | **Стандартные изделия** | | |
| | | 6 | | Болт М16 × 55.58.02 ГОСТ 7798 - 70 | 4 | 0,12кг |
| | | 8 | | Гайка М16..5.02 ГОСТ 5915 - 70 | 4 | 0,033кг |

Инв.№ подл. | Подп. и дата | Взам. инв.№ | Инв.№ дубл. | Подп. и дата

| Изм. | Лист | № докум. | Подп. | Дата |
|---|---|---|---|---|
| Разраб. | | Губанова | | 05.03.90 |
| Пров. | | Кузьмичева | | 07.03.90 |
| Н. контр. | | Плотунина | | 12.03.90 |
| Утв. | | Бояринов | | 16.03.90 |

П-40.000.00

Приспособление для определения диаметра диафрагмы

| Лит. | Лист | Листов |
|---|---|---|
| | 1 | 2 |

Союзгипроводхоз имени Е.Е. Алексеевского г. Москва

Копировал: Формат А4



| Формат | Зона | Поз. | Обозначение | Наименование | Кол. | Примечание |
|---|---|---|---|---|---|---|
| | | 10 | | Шайба 16.65Г.02 ГОСТ 6402 - 70 | 4 | 0,008кг |
| | | 12 | | Кольцо 050-055-30-2-4 ГОСТ 9833-73/ГОСТ 18829-73 | 2 | 0,0012кг |

Инв.№ подл. | Подп. и дата | Взам. инв.№ | Инв.№ дубл. | Подп. и дата

| Изм. | Лист | № докум. | Подп. | Дата |
|---|---|---|---|---|

П-40.000.00

Лист 2

Копировал: 24321-04 83 Формат А4

П-40.000.00СБ

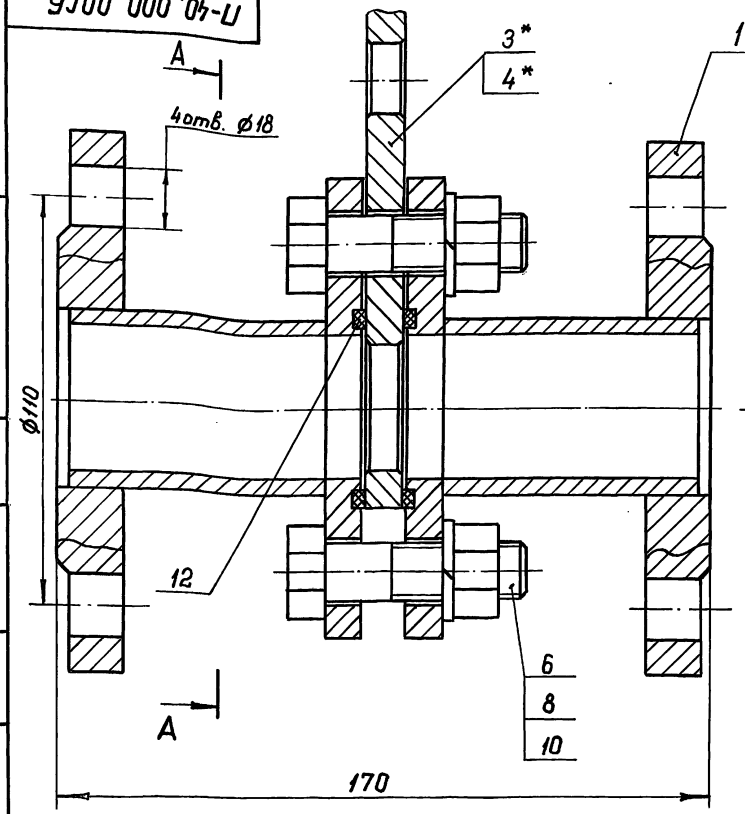


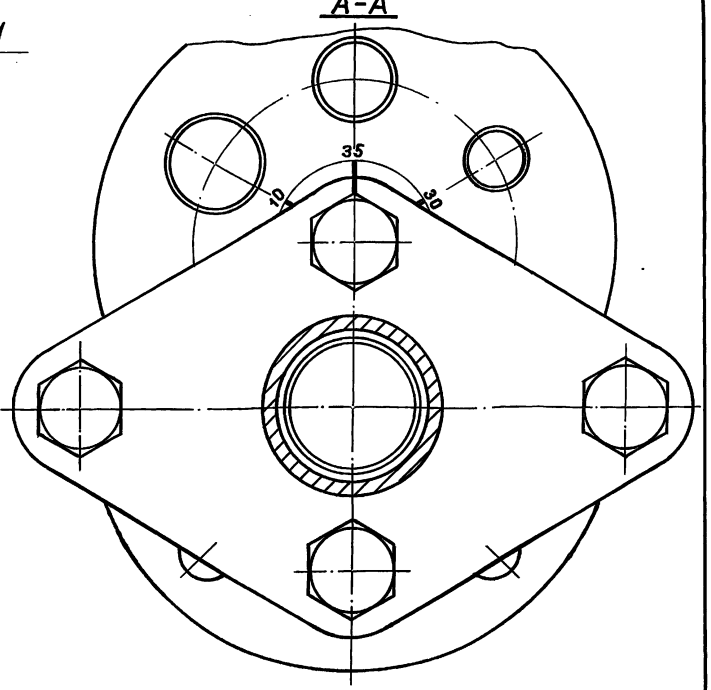


1. Размеры для справок.
2. * Сменой фланца поз. 3 и 4 осуществляется подборка необходимого дросселируемого отверстия в диафрагме.

| | | | | | |
|---|---|---|---|---|---|
| Изм. | Лист | № докум. | Подп. | Дата | П-40.000.00 СБ |
| Разраб. | | Губанова | | 05.03.90 | Приспособление для определения диаметра диафрагмы. Сборочный чертеж |
| Пров. | | Кузьмичева | | 07.03.90 | |
| Т. контр. | | | | | |
| Н. контр. | | Плотникова | | 12.03.90 | |
| Утв. | | Бобринов | | 15.03.90 | |

| Лит. | Масса | Масшт. |
|---|---|---|
| | 7,5 | 1:1 |
| Лист | Листов 1 | |

Союзгипроводхоз имени Е.Е. Алексеевского г. Москва

Копировал: 24321-04 84 Формат А3

Перв. примен.
Справ. №
Подп. и дата
Инв. № дубл.
Взам. инв. №
Инв. № подл.
Подп. и дата

Серия 7.901-7 Выпуск 3

| Формат | Зона | Поз. | Обозначение | Наименование | Кол. | Примечание |
|---|---|---|---|---|---|---|
| | | | | | | |
| | | | | Документация | | |
| | | | | | | |
| А3 | | | П-40.100.00 СБ | Сборочный чертеж | | |
| | | | | | | |
| | | | | Детали | | |
| А3 | | 1 | П-40.100.01 | Фланец | 1 | |
| А3 | | 2 | П-40.100.02 | Фланец | 1 | |
| Б4 | | 3 | П-40.100.03 | Патрубок | 1 | 0,25кг |
| | | | | Труба 40×3,5 | | |
| | | | | ГОСТ 3262-75 | | |
| | | | | $l_1$ = 65-0,74 мм | | |

Подп. и дата | Взам. инв. № | Инв. № дубл. | Подпись и дата | Инв. № подл.

| Изм. | Лист | № докум. | Подп. | Дата |
|---|---|---|---|---|
| Разраб. | | Губанова | | 12.03.90 |
| Пров. | | Кузьмичева | | 12.03.90 |
| Н. контр. | | Платунина | | 18.03.90 |
| Утв. | | Бояринов | | 21.03.90 |

П-40.100.00

Корпус

| Лит. | Лист | Листов |
|---|---|---|
| | 1 | |

Союзгипроводхоз имени Е.Е. Алексеевского г. Москва

Копировал:

Формат А4

П-40.100.00СБ

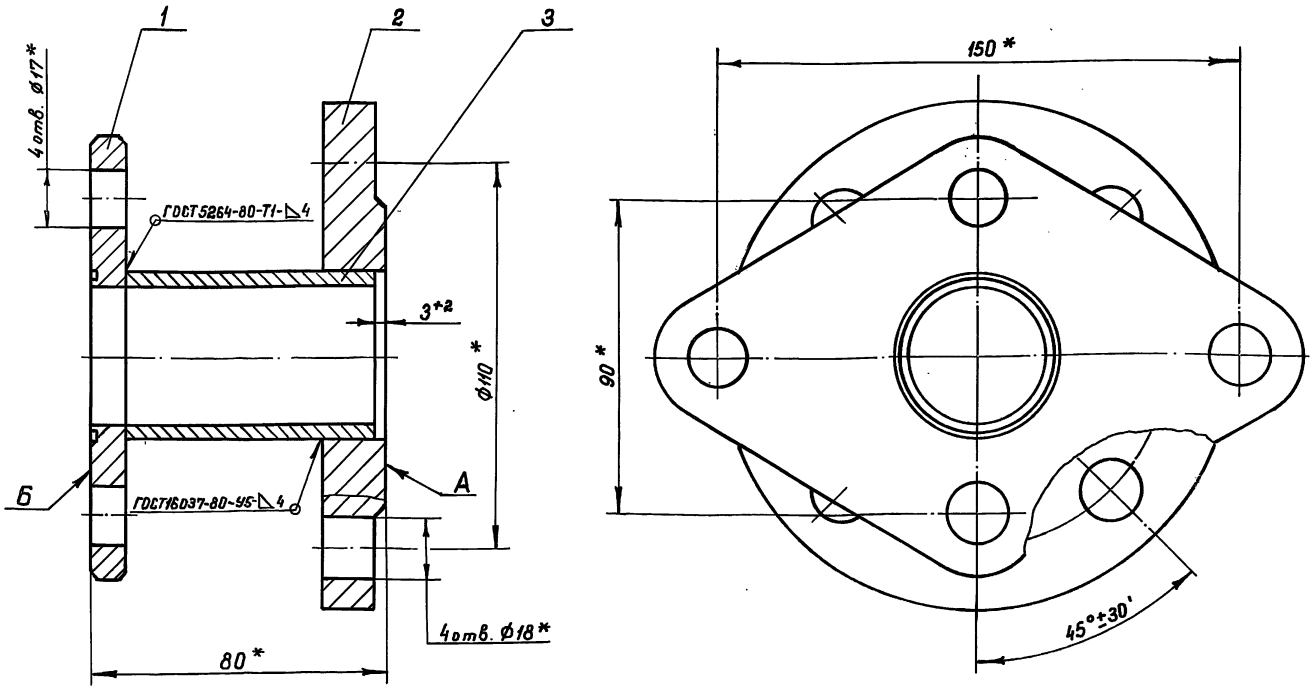


1. * Размеры для справок.
2. Испытать на герметичность давлением 1,5 МПа.
3. Покрытие: лак каменноугольный ГОСТ 1709-75, внешней поверхности, два раза, кроме поверхностей А, Б.
4. Шероховатость поверхности обрезки проката $R_z 80$.

| Изм. | Лист | № докум. | Подп. | Дата |
|---|---|---|---|---|
| Разраб. | | Губанова | | 05.03.90 |
| Пров. | | Кузьмичева | | 07.03.90 |
| Т. контр. | | | | |
| Н. контр. | | Платунина | | 12.03.90 |
| Утв. | | Бовринов | | 14.03.90 |

П-40.100.00СБ

Корпус
Сборочный чертеж

| Лит. | Масса | Масшт. |
|---|---|---|
| | 3,0 | 1:1 |
| Лист | Листов 1 | |

Союзгипроводхоз имени Е.Е. Алексеевского г. Москва

Копировал: 24321-04 86 Формат А3

Перв. примен.
Справ. №
Подп. и дата
Инв. № дубл. | Взам. инв. № | Инв. № подл. | Подп. и дата

П-40.100.01

Rz 80 / (V)

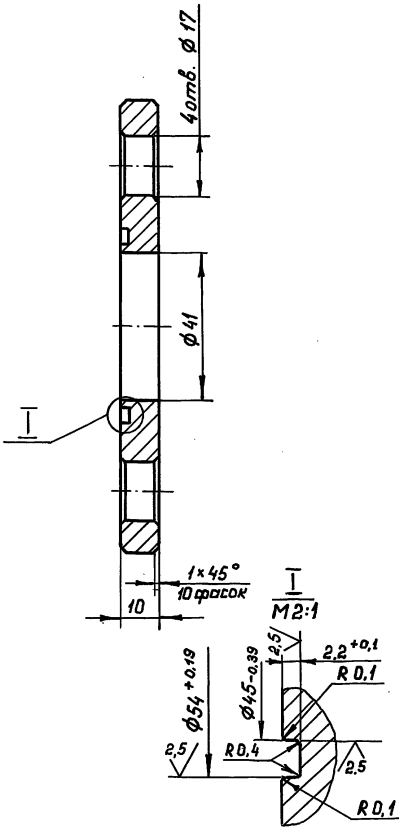


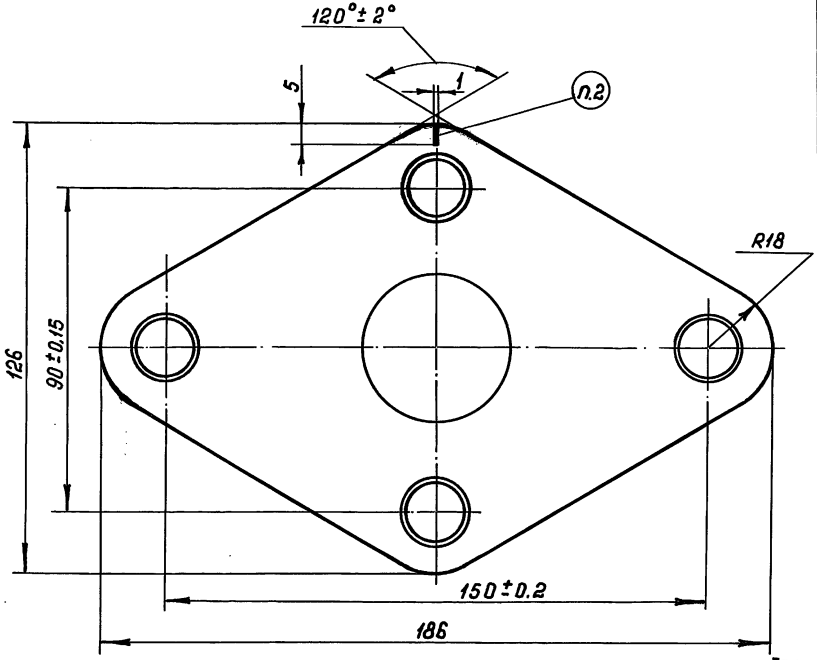


1. Неуказанные предельные отклонения размеров: по H14; h14; $\pm\frac{IT14}{2}$.

2. Риску маркировать ударным способом.

| | | | | | | | |
|---|---|---|---|---|---|---|---|
| | | | | | П-40.100.01 | | |
| Изм. | Лист | № докум. | Подп. | Дата | | Лит. | Масса | Масшт. |
| Разраб. | | Губанова | | 05.09.90 | Фланец | | 1,0 | 1:1 |
| Пров. | | Кузьмичева | | 07.09.90 | | Лист | Листов 1 |
| Т. контр. | | | | | | | |
| Н. контр. | | Платунина | | 12.09.90 | Сталь 35-б-2 ГОСТ 1050-74 | Союзгипроводхоз имени Е.Е. Алексеевского г. Москва | |
| Утв. | | Бояринов | | 15.09.90 | | | |



Перв. примен. | Справ. № | Подп. и дата | Инв. № дубл. | Взам. инв. № | Подпись и дата | Инв. № подл.

П-40.100.02

Rz 80

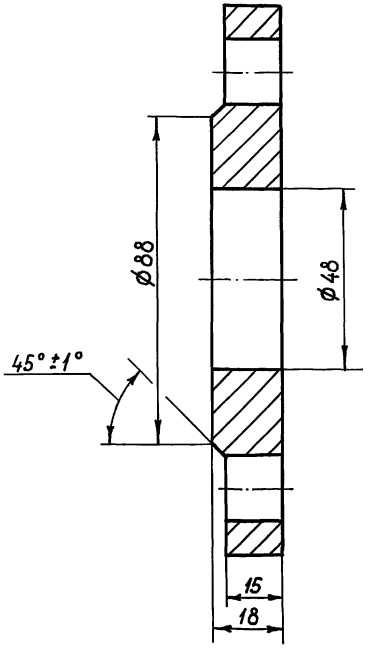


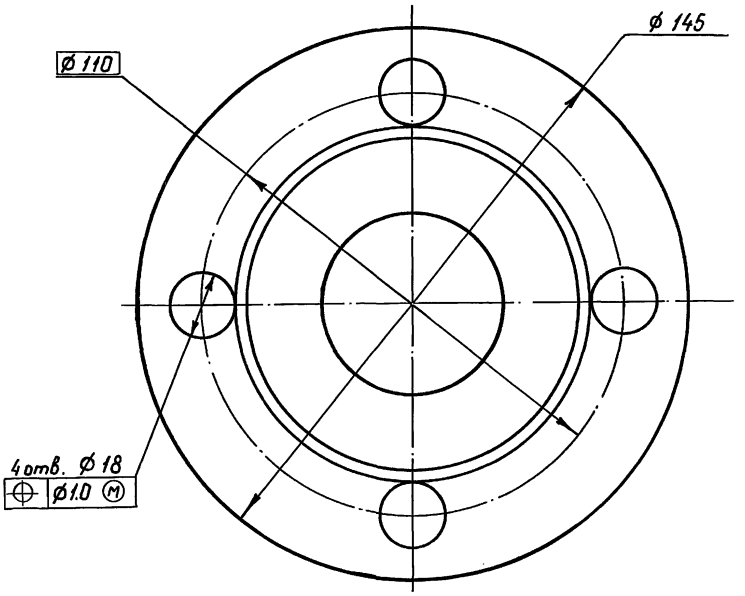


Предельные отклонения размеров: по H14; h14; $\pm\frac{IT14}{2}$.

| | | | | | | | |
|---|---|---|---|---|---|---|---|
| | | | | | П-40.100.02 | | |
| Изм. | Лист | № докум. | Подп. | Дата | | Лит. | Масса | Масшт. |
| Разраб. | | Губанова | | 05.03.90 | Фланец | | 1.7 | 1:1 |
| Пров. | | Кузьмичева | | 07.03.90 | | Лист | Листов 1 |
| Т. контр. | | | | | | Союзгипроводхоз имени Е.Е. Алексеевского г. Москва | |
| Н. контр. | | Платунина | | 12.03.90 | Сталь 35-б-2 ГОСТ 1050-74 | | |
| Утв. | | Бояринов | | 15.03.90 | | | |



Перв. примен.
Справ. №
Подп. и дата
Инв. № дубл.
Взам. инв. №
Подп. и дата
Инв. № подл.

П-40.000.01

Rz 40

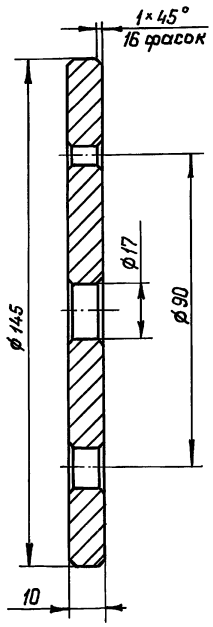


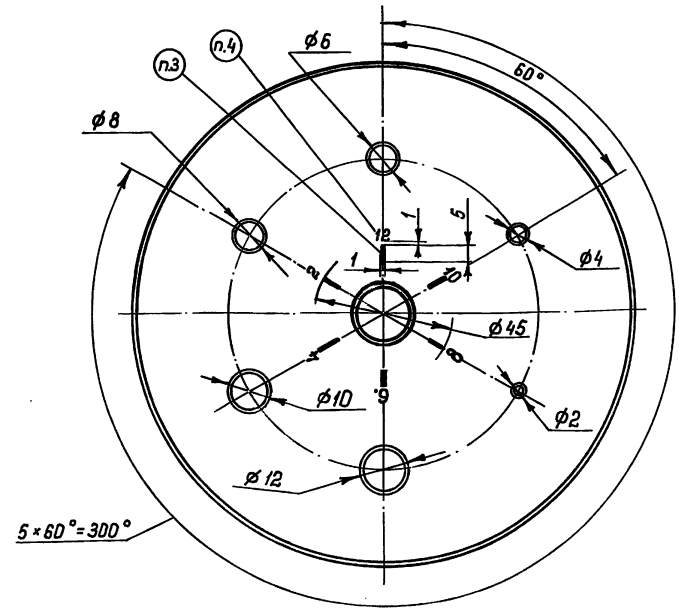


1. *Размер для справок.
2. Предельные отклонения размеров: по H14; h14; $\pm \frac{IT14}{2}$.
3. Риски маркировать ударным способом.
4. Цифры маркировать ударным способом шрифтом 3,5 ГОСТ 2.304-81.

| | | | | | | | | |
|---|---|---|---|---|---|---|---|---|
| | | | | | П-40.000.01 | | | |
| Изм. | Лист | № докум. | Подп. | Дата | | Лит. | Масса | Масшт. |
| Разраб. | | Губанова | | 05.03.90 | Диск | | 1.25 | 1:1 |
| Пров. | | Кузьмичева | | 07.03.90 | | Лист | Листов 1 | |
| Т. контр. | | | | | | | | |
| Н. контр. | | Платунина | | 12.03.90 | Сталь 2Х17Н2 ГОСТ 5632-72 | Союзгипроводхоз имени Е.Е. Алексеевского г. Москва | | |
| Утв. | | Бодрунов | | 15.03.90 | | | | |

Копировал: 24321-04 89 Формат А3

Перв. примен.
Справ. №
Подп. и дата
Инв. № дубл.
Взам. инв. №
Подп. и дата
Инв. № подл.

П-40.000.02

Rz40

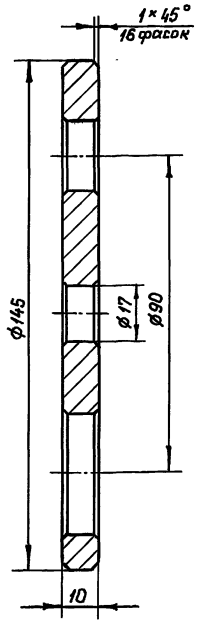


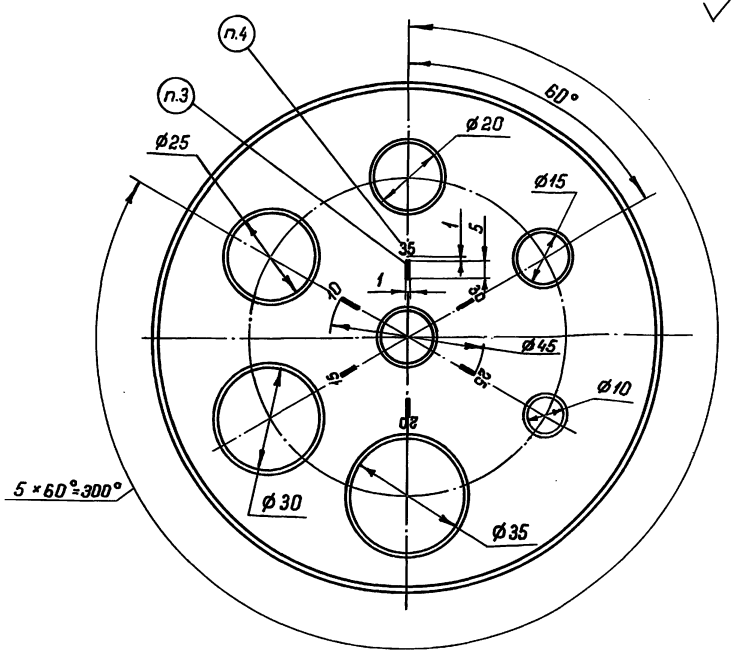


1.* Размер для справок.

2. Предельные отклонения размеров: по H14; h14; $\pm\frac{IT14}{2}$.

3. Риски маркировать ударным способом.

4. Цифры маркировать ударным способом шрифтом 3,5 ГОСТ 2.304-81.

| Изм | Лист | № докум. | Подп. | Дата | П-40.000.02 | | | |
|---|---|---|---|---|---|---|---|---|
| Разраб. | | Губанова | | 05.03.90 | Диск | Лит. | Масса | Масшт. |
| Пров. | | Кузьмичева | | 07.03.90 | | | 1.07 | 1:1 |
| Т. контр. | | | | | | Лист | Листов 1 | |
| Н. контр. | | Платунина | | 12.03.90 | Сталь 2Х17Н2 ГОСТ 5632-72 | Союзгипроводхоз имени Е.Е. Алексеевского г. Москва | | |
| Утв. | | Бояринов | | 15.03.90 | | | | |

Копировал: 24321-04 90 Формат А3

Перв. примеч. | Справ. № | Подп. и дата | Взам. инв. № | Инв. № дубл. | Подп. и дата | Инв. № подл.

| Инв.№ подл. | Подпись и дата | Взам.инв.№ | Инв.№ дубл. | Подпись и дата |
|---|---|---|---|---|
| | | | | |

Серия 7.901-7 Выпуск 3

| Формат | Зона | Поз. | Обозначение | Наименование | Кол. на исполн. ОСПТК-10.000.00- — | 01 | 02 | 03 | 04 | 05 | 06 | 07 | 08 | 09 | Примечание |
|---|---|---|---|---|---|---|---|---|---|---|---|---|---|---|---|
| | | | | Документация | | | | | | | | | | | |
| А3 | | | ОСПТК-10.000.00 СБ | Сборочный чертеж | X | X | X | X | X | X | X | X | X | X | |
| А3 | | | ОСПТК-10.000.00 ВС | Ведомость спецификаций | X | X | X | X | X | X | X | X | X | X | |
| А3 | | | ОСПТК-10.000.00 ВП | Ведомость покупных изделий | X | X | X | X | X | X | X | X | X | X | |

Исполнения 10-12-см
листы 12, 13, 14, 15, 16, 17, 18, 19, 20

Лит.

Код.

| Изм. | Лист | № докум. | Подп. | Дата |
|---|---|---|---|---|
| Разраб. | | Губанова | | 14.03.90 |
| Пров. | | Бояринов | | 15.03.90 |
| Н.контр. | | Платунина | | 19.03.90 |
| Утв. | | Дмитриев | | 27.03.90 |

ОСПТК-10.000.00

Оголовок самоизливающихся пескующих скважин от 0,5 до 1 МПа

| Лит | Лист | Листов |
|---|---|---|
| | 1 | 20 |

Союзгипроводхоз имени Е.Е. Алексеевского г. Москва

Формат А4

| Инв.№ подл. | Подпись и дата | Взам.инв.№ | Инв.№ дубл. | Подпись и дата |
|---|---|---|---|---|
| | | | | |

| Формат | Зона | Поз. | Обозначение | Наименование | Кол. на исполн. ОСПТК-10.000.00- — | 01 | 02 | 03 | 04 | 05 | 06 | 07 | 08 | 09 | Примечание |
|---|---|---|---|---|---|---|---|---|---|---|---|---|---|---|---|
| | | | | Сборочные единицы | | | | | | | | | | | |
| А4 | | 1 | ОСНТК-5.100.00 | Колено | 1 | 1 | 1 | 1 | 1 | 1 | 1 | | | | |
| | | | -01 | Колено | | | | | | | | 1 | 1 | 1 | |
| А4 | | 2 | ОСНТК-5.200.00 | Переход фланцевый | | 1 | | | | | | | | | |
| | | | -01 | Переход фланцевый | | | 1 | | | | | | | | |
| | | | -02 | Переход фланцевый | | | | 1 | | | | | | | |
| | | | -03 | Переход фланцевый | | | | | 1 | | | | | | |
| | | | -04 | Переход фланцевый | | | | | | 1 | | | | | |
| | | | -05 | Переход фланцевый | | | | | | | 1 | | | | |
| | | | -06 | Переход фланцевый | | | | | | | | | 1 | | |
| | | | -07 | Переход фланцевый | | | | | | | | | | 1 | |

| Изм. | Лист | № докум. | Подп. | Дата |
|---|---|---|---|---|
| | | | | |

ОСПТК-10.000.00

Лист 2

Формат А4

24321-04 91

90

| Формат | Зона | Поз. | Обозначение | Наименование | Кол. на испол. ОСПТК-10.000.00- – | 01 | 02 | 03 | 04 | 05 | 06 | 07 | 08 | 09 | Примечание |
|---|---|---|---|---|---|---|---|---|---|---|---|---|---|---|---|
| А4 | | 2 | ОСПТК-10.100.00 | Переход фланцевый | 1 | | | | | | | | | | |
| | | | -01 | Переход фланцевый | | | | | | | | 1 | | | |
| А4 | | 3 | ОСПТК-5.200.00 | Патрубок с отводом | 1 | 1 | 1 | 1 | 1 | 1 | 1 | | | | |
| | | | -01 | Патрубок с отводом | | | | | | | | 1 | 1 | 1 | |
| А4 | | 4 | ОСПТК-5.300.00 | Патрубок фланцевый | 1 | 1 | 1 | 1 | 1 | 1 | 1 | 1 | 1 | 1 | |
| А4 | | 5 | ОСПТК-5.500.00 | Патрубок | 3 | 3 | 3 | 3 | 3 | 3 | 3 | 3 | 3 | 3 | |
| | | | | | | | | | | | | | | | |
| | | | | | | | | | | | | | | | |
| | | | | Детали | | | | | | | | | | | |
| | | | | | | | | | | | | | | | |
| А4 | | 8 | ОСНТК-5.000.01 | Прокладка | 1 | 1 | 1 | 1 | 1 | 1 | 1 | 1 | 1 | 1 | |
| | | 9 | -01 | Прокладка | 7 | 5 | 5 | 5 | 5 | 5 | 5 | | | | |
| | | | -02 | Прокладка | | 2 | | | | | | 7 | 5 | 5 | |
| | | | -03 | Прокладка | | | 2 | | | | | | 2 | | |
| | | | -04 | Прокладка | | | | 2 | | | | | | 2 | |
| | | | -05 | Прокладка | | | | | 2 | | | | | | |
| | | | -06 | Прокладка | | | | | | 2 | | | | | |





| Формат | Зона | Поз. | Обозначение | Наименование | Кол. на испол. ОСПТК-10.000.00- – | 01 | 02 | 03 | 04 | 05 | 06 | 07 | 08 | 09 | Примечание |
|---|---|---|---|---|---|---|---|---|---|---|---|---|---|---|---|
| | | 9 | ОСНТК-5.000.01-07 | Прокладка | | | | | | | 2 | | | | |
| А4 | | 10 | ОСНТК-5.000.02 | Диафрагма | 1 | 1 | 1 | 1 | 1 | 1 | 1 | | | | |
| | | | -01 | Диафрагма | | | | | | | | 1 | 1 | 1 | |
| А4 | | 11 | ОСПТК-5.000.04 | Диафрагма | 1 | 1 | 1 | 1 | 1 | 1 | 1 | 1 | 1 | 1 | |
| А4 | | 12 | ОСПТК-5.000.05-01 | Прокладка | 4 | 4 | 4 | 4 | 4 | 4 | 4 | 4 | 4 | 4 | |
| А4 | | 13 | ОСПТК-5.100.01 | Фланец | 1 | 1 | 1 | 1 | 1 | 1 | 1 | 1 | 1 | 1 | |
| А3 | | 14 | ОСПТК-10.000.01 | Патрубок | 1 | | | | | | | | | | |
| | | | -01 | Патрубок | | 1 | | | | | | | | | |
| | | | -02 | Патрубок | | | 1 | | | | | | | | |
| | | | -03 | Патрубок | | | | | | | | 1 | | | |
| | | | -04 | Патрубок | | | | 1 | | | | | | | |
| | | | -05 | Патрубок | | | | | 1 | | | | | | |
| | | | -06 | Патрубок | | | | | | | | | 1 | | |
| | | | -07 | Патрубок | | | | | | 1 | | | | | |
| | | | -08 | Патрубок | | | | | | | | | | 1 | |
| | | | -09 | Патрубок | | | | | | | 1 | | | | |

| Формат | Зона | Поз. | Обозначение | Наименование | Кол. на исполн. ОСПТК-10.000.00- – | 01 | 02 | 03 | 04 | 05 | 06 | 07 | 08 | 09 | Примечание |
|---|---|---|---|---|---|---|---|---|---|---|---|---|---|---|---|
| А4 | | 15 | ОСПТК-10.000.02 | Патрубок | 1 | 1 | 1 | 1 | 1 | 1 | 1 | 1 | 1 | 1 | |
| | | 16 | -01 | Патрубок | | | | | | | | 1 | 1 | 1 | |
| | | | -02 | Патрубок | 1 | 1 | 1 | 1 | 1 | 1 | 1 | | | | |
| А3 | | 17 | ОСПТК-10.000.03 | Патрубок | | | | | | | 1 | | | | |
| | | | -01 | Патрубок | | | | | | 1 | | | | | |
| | | | -02 | Патрубок | | | | | 1 | | | | | | |
| | | | -03 | Патрубок | | | | 1 | | | | | | | |
| | | | -05 | Патрубок | | | 1 | | | | | | | | |
| | | | -07 | Патрубок | | 1 | | | | | | | | | |
| | | | -09 | Патрубок | 1 | | | | | | | | | | |
| | | | -10 | Патрубок | | | | | | | | | | 1 | |





| Формат | Зона | Поз. | Обозначение | Наименование | Кол. на исполн. ОСПТК-10.000.00- – | 01 | 02 | 03 | 04 | 05 | 06 | 07 | 08 | 09 | Примечание |
|---|---|---|---|---|---|---|---|---|---|---|---|---|---|---|---|
| | | | | Стандартные изделия | | | | | | | | | | | |
| | | | | Болты ГОСТ 7798-70 | | | | | | | | | | | |
| | | 21 | | М16×60.58.02 | 8 | 8 | 8 | 8 | 8 | 8 | 8 | 8 | 8 | 8 | 0,13 кг |
| | | 22 | | М16×70.58.02 | 40 | 24 | 24 | 24 | 24 | 24 | 24 | | | | 0,145 кг |
| | | 23 | | М16×75.58.02 | 4 | 4 | 4 | 4 | 4 | 4 | 4 | 4 | 4 | 4 | 0,15 кг |
| | | 24 | | М16×80.58.02 | 8 | 8 | 8 | 8 | 8 | 8 | 8 | | | | 0,16 кг |
| | | 25 | | М20×80.58.02 | | 16 | 16 | 16 | | | | 40 | 40 | 40 | 0,27 кг |
| | | | | М20×90.58.02 | | | | | 16 | 16 | | 8 | 8 | 8 | 0,29 кг |
| | | | | М24×100.58.02 | | | | | | | 16 | | | | 0,47 кг |
| | | | | Гайки ГОСТ 5915-70 | | | | | | | | | | | |
| | | 27 | | М16-6Н.5.02 | 60 | 44 | 44 | 44 | 44 | 44 | 44 | 12 | 12 | 12 | 0,033 кг |
| | | | | М20-6Н.5.02 | | 16 | 16 | 16 | 16 | 16 | | 48 | 48 | 48 | 0,063 кг |
| | | | | М24-6Н.5.02 | | | | | | | 16 | | | | 0,107 кг |

| Формат | Зона | Поз. | Обозначение | Наименование | Кол. на исполн. ОСПТК-10.000.00- | | | | | | | | | | Примечание |
|---|---|---|---|---|---|---|---|---|---|---|---|---|---|---|---|
| | | | | | – | 01 | 02 | 03 | 04 | 05 | 06 | 07 | 08 | 09 | |
| | | | | Шайбы ГОСТ 6402-70 | | | | | | | | | | | |
| | | 28 | | 16.65Г.02 | 60 | 44 | 44 | 44 | 44 | 44 | 44 | 12 | 12 | 12 | 0,008 кг |
| | | | | 20.65Г.02 | | 16 | 16 | 16 | 16 | 16 | | 48 | 48 | 48 | 0,016 кг |
| | | | | 24.65Г.02 | | | | | | | 16 | | | | 0,027 кг |
| | | 30 | | Контргайка Ц15 ГОСТ 8968-75 | 1 | 1 | 1 | 1 | 1 | 1 | 1 | 1 | 1 | 1 | 0,037 кг |
| | | 31 | | Контргайка Ц-40 ГОСТ 8961-75 | 1 | 1 | 1 | 1 | 1 | 1 | 1 | 1 | 1 | 1 | 0,127 кг |
| | | 32 | | Муфта короткая Ц-40 ГОСТ 8954-75 | 1 | 1 | 1 | 1 | 1 | 1 | 1 | 1 | 1 | 1 | 0,309 кг |
| | | 33 | | Сгон 40-Ц ГОСТ 8969-75 | 1 | 1 | 1 | 1 | 1 | 1 | 1 | 1 | 1 | 1 | 0,46 кг |
| | | 34 | | Тройник Ц-40 ГОСТ 8948-75 | 1 | 1 | 1 | 1 | 1 | 1 | 1 | 1 | 1 | 1 | 0,673 кг |





| Формат | Зона | Поз. | Обозначение | Наименование | Кол. на исполн. ОСПТК-10.000.00- | | | | | | | | | | Примечание |
|---|---|---|---|---|---|---|---|---|---|---|---|---|---|---|---|
| | | | | | – | 01 | 02 | 03 | 04 | 05 | 06 | 07 | 08 | 09 | |
| | | 35 | | Угольник Ц-40 ГОСТ 8946-75 | 1 | 1 | 1 | 1 | 1 | 1 | 1 | 1 | 1 | 1 | 0,494 кг |
| | | | | Задвижки парал-лельные с выдвиж-ным шпинделем фланцевые 30ч6бр ГОСТ 5762-74 | | | | | | | | | | | |
| | | 37 | | Ду = 100 мм | 2 | 1 | 1 | 1 | 1 | 1 | 1 | | | | 39,5 кг |
| | | | | Ду = 150 мм | | 1 | | | | | | 2 | 1 | 1 | 73,5 кг |
| | | | | Ду = 200 мм | | | 1 | | | | | | 1 | | 136 кг |
| | | | | Ду = 250 мм | | | | 1 | | | | | | 1 | 168,5 кг |
| | | | | Ду = 300 мм | | | | | 1 | | | | | | 242,5 кг |
| | | | | Ду = 350 мм | | | | | | 1 | | | | | 323 кг |
| | | | | Ду = 400 мм | | | | | | | 1 | | | | 434,7 кг |

| Формат | Зона | Поз. | Обозначение | Наименование | Кол. на исполн. ОСПТК-10.000.00- – | 01 | 02 | 03 | 04 | 05 | 06 | 07 | 08 | 09 | Примечание |
|---|---|---|---|---|---|---|---|---|---|---|---|---|---|---|---|
| | | 38 | | Кран трехходовой натяжной муфтовый с фланцем для контрольного манометра 11Б18бк Ду=15мм ГОСТ 21345-78 | 1 | 1 | 1 | 1 | 1 | 1 | 1 | 1 | 1 | 1 | 0,27кг |
| | | 40 | | Манометр 100-6-2,5 ГОСТ 8625-77 | 1 | 1 | 1 | 1 | 1 | 1 | 1 | 1 | 1 | 1 | |
| | | 42 | | Фланец 1-100-10 ст.25 ГОСТ 12820-80 | 1 | 1 | 1 | 1 | 1 | 1 | 1 | | | | $d_в$=110мм 3,96кг |
| | | | | Фланец 1-150-10 ст.25 ГОСТ 12820-80 | | | | | | | | 1 | 1 | 1 | $d_в$=161мм 6,62кг |

Изм. Лист № докум. Подп. Дата

ОСПТК-10.000.00 Лист 9

Формат А4



| Формат | Зона | Поз. | Обозначение | Наименование | Кол. на исполн. ОСПТК-10.000.00 – | 01 | 02 | 03 | 04 | 05 | 06 | 07 | 08 | 09 | Примечание |
|---|---|---|---|---|---|---|---|---|---|---|---|---|---|---|---|
| | | 43 | | Фланец 1-100-10 ст.25 ГОСТ 12820-80 | 1 | | | | | | | | | | $d_в$=116мм 3,81кг |
| | | | | Фланец 1-150-10 ст.25 ГОСТ 12820-80 | | 1 | | | | | | 1 | | | $d_в$=170мм 6,24кг |
| | | | | Фланец 1-200-10 ст.25 ГОСТ 12820-80 | | | 1 | | | | | | 1 | | 8,05кг |
| | | | | Фланец 1-250-10 ст.25 ГОСТ 12820-80 | | | | 1 | | | | | | 1 | 10,65кг |
| | | | | Фланец 1-300-10 ст.25 ГОСТ 12820-80 | | | | | 1 | | | | | | 12,9кг |
| | | | | Фланец 1-350-10 ст.25 ГОСТ 12820-80 | | | | | | 1 | | | | | 15,85кг |
| | | | | Фланец 1-400-10 ст.25 ГОСТ 12820-80 | | | | | | | 1 | | | | 21,56кг |

Изм. Лист № докум. Подпись Дата

ОСПТК-10.000.00 Лист 10

Формат А4

| Инв.№ подл. | Подпись и дата | Взам. инв.№ | Инв.№ дубл. | Подпись и дата |
|---|---|---|---|---|
| | | | | |

Серия 7.901-7 Выпуск 3

| Формат | Зона | Поз. | Обозначение | Наименование | Кол. на исполн. ОСПТК-100.000.00- — | 01 | 02 | 03 | 04 | 05 | 06 | 07 | 08 | 09 | Примечание |
|---|---|---|---|---|---|---|---|---|---|---|---|---|---|---|---|
| | | | | Прочие изделия | | | | | | | | | | | |
| | | 45 | | Вентиль муфтовый 15Б3р Ду=40мм ТУ 26-07-1392-86 | 2 | 2 | 2 | 2 | 2 | 2 | 2 | 2 | 2 | 2 | 1,64 кг |
| | | 46 | | Кран пробно-спускной сальниковый с изогнутым спуском 10Б8бк Ду=15мм ТУ 26-07-1454-88 | 1 | 1 | 1 | 1 | 1 | 1 | 1 | 1 | 1 | 1 | 0,53 кг |
| | | | | Комплект приспособления | | | | | | | | | | | |
| А4 | | | П-40.000.00 | Приспособление для определения диаметра диафрагмы | 1 | 1 | 1 | 1 | 1 | 1 | 1 | 1 | 1 | 1 | |

| Изм. | Лист | № докум. | Подп. | Дата | ОСПТК-10.000.00 | Лист 11 |
|---|---|---|---|---|---|---|

Формат А4

| Инв.№ подл. | Подпись и дата | Взам. инв.№ | Инв.№ дубл. | Подпись и дата |
|---|---|---|---|---|
| | | | | |

| Формат | Зона | Поз. | Обозначение | Наименование | Кол. на исполн. ОСПТК-10.000.00- 10 | 11 | 12 | | | | | | | | Примечание |
|---|---|---|---|---|---|---|---|---|---|---|---|---|---|---|---|
| | | | | Документация | | | | | | | | | | | |
| А3 | | | ОСПТК-10.000.00 СБ | Сборочный чертеж | X | X | X | | | | | | | | |
| А3 | | | ОСПТК-10.000.00 ВС | Ведомость спецификаций | X | X | X | | | | | | | | |
| А3 | | | ОСПТК-10.000.00 ВП | Ведомость покупных изделий | X | X | X | | | | | | | | |
| | | | | Сборочные единицы | | | | | | | | | | | |
| А4 | | 1 | ОСНТК-5.100.00-01 | Колено | 1 | 1 | 1 | | | | | | | | |

| Изм. | Лист | № докум. | Подп. | Дата | ОСПТК-10.000.00 | Лист 12 |
|---|---|---|---|---|---|---|

Формат А4

24321-04 96

95

| Формат | Зона | Поз. | Обозначение | Наименование | Кол. на исполн. ОСПТК-10.000.00- 10 | 11 | 12 | Примечание |
|---|---|---|---|---|---|---|---|---|
| | | | | | | | | |
| А4 | | 2 | ОСНТК-5.200.00 - 08 | Переход фланцевый | 1 | | | |
| | | | - 09 | Переход фланцевый | | 1 | | |
| | | | - 10 | Переход фланцевый | | | 1 | |
| А4 | | 3 | ОСПТК-5.200.00 - 01 | Патрубок с отводом | 1 | 1 | 1 | |
| А4 | | 4 | ОСПТК-5.300.00 | Патрубок фланцевый | 1 | 1 | 1 | |
| А4 | | 5 | ОСПТК-5.500.00 | Патрубок | 3 | 3 | 3 | |
| | | | | | | | | |
| | | | | Детали | | | | |
| А4 | | 8 | ОСНТК-5.000.01 | Прокладка | 1 | 1 | 1 | |
| | | 9 | - 02 | Прокладка | 5 | 5 | 5 | |
| | | | - 05 | Прокладка | 2 | | | |
| | | | - 06 | Прокладка | | 2 | | |
| | | | - 07 | Прокладка | | | 2 | |
| А4 | | 10 | ОСНТК-5.000.02 - 01 | Диафрагма | 1 | 1 | 1 | |
| А4 | | 11 | ОСПТК-5.000.04 | Диафрагма | 1 | 1 | 1 | |





| Формат | Зона | Поз. | Обозначение | Наименование | Кол. на исполн. ОСПТК-10.000.00- 10 | 11 | 12 | Примечание |
|---|---|---|---|---|---|---|---|---|
| | | | | | | | | |
| А4 | | 12 | ОСПТК-5.000.05 - 01 | Прокладка | 4 | 4 | 4 | |
| А4 | | 13 | ОСПТК-5.100.01 | Фланец | 1 | 1 | 1 | |
| А4 | | 14 | ОСПТК-10.000.01 - 10 | Патрубок | 1 | | | |
| | | | - 11 | Патрубок | | 1 | | |
| | | | - 12 | Патрубок | | | 1 | |
| А4 | | 15 | ОСПТК-10.000.02 | Патрубок | 1 | 1 | 1 | |
| | | 16 | - 01 | Патрубок | 1 | 1 | 1 | |
| А4 | | 17 | ОСПТК-10.000.03 - 04 | Патрубок | | | 1 | |
| | | | - 06 | Патрубок | | 1 | | |
| | | | - 08 | Патрубок | 1 | | | |

| Формат | Зона | Поз. | Обозначение | Наименование | Кол. на исполн. ОСПТК-10.000.00- 10 | 11 | 12 | Примечание |
|---|---|---|---|---|---|---|---|---|
| | | | | | | | | |
| | | | | Стандартные изделия | | | | |
| | | | | Болты ГОСТ 7798-70 | | | | |
| | | 21 | | М16×60.58.02 | 8 | 8 | 8 | 0,13 кг |
| | | 23 | | М16×75.58.02 | 4 | 4 | 4 | 0,15 кг |
| | | 25 | | М20×80.58.02 | 24 | 24 | 24 | 0,27 кг |
| | | | | М20×90.58.02 | 24 | 24 | 8 | 0,29 кг |
| | | | | М24×100.58.02 | | | 16 | 0,47 кг |
| | | | | Гайки ГОСТ 5915-70 | | | | |
| | | 27 | | М16-6Н.5.02 | 12 | 12 | 12 | 0,033 кг |
| | | | | М20-6Н.5.02 | 48 | 48 | 32 | 0,063 кг |
| | | | | М24-6Н.5.02 | | | 16 | 0,107 кг |

Изм. | Лист | № докум. | Подп. | Дата

ОСПТК-10.000.00

Лист 15

Формат А4



| Формат | Зона | Поз. | Обозначение | Наименование | Кол. на исполн. ОСПТК-10.000.00- 10 | 11 | 12 | Примечание |
|---|---|---|---|---|---|---|---|---|
| | | | | | | | | |
| | | | | Шайбы ГОСТ 6402-70 | | | | |
| | | 28 | | 16.65Г.02 | 12 | 12 | 12 | 0,008 кг |
| | | | | 20.65Г.02 | 48 | 48 | 32 | 0,016 кг |
| | | | | 24.65Г.02 | | | 16 | 0,027 кг |
| | | 30 | | Контргайка Ц15 ГОСТ 8968-75 | 1 | 1 | 1 | 0,037 кг |
| | | 31 | | Контргайка Ц-40 ГОСТ 8961-75 | 1 | 1 | 1 | 0,127 кг |
| | | 32 | | Муфта короткая Ц-40 ГОСТ 8954-75 | 1 | 1 | 1 | 0,309 кг |
| | | 33 | | Сгон 40-Ц ГОСТ 8969-75 | 1 | 1 | 1 | 0,46 кг |
| | | 34 | | Тройник Ц-40 ГОСТ 8948-75 | 1 | 1 | 1 | 0,673 кг |

Изм. | Лист | № докум. | Подп. | Дата

ОСПТК-10.000.00

Лист 16

Формат А4

Инв.№ подл. | Подпись и дата | Взам. инв.№ | Инв.№ дубл. | Подпись и дата

| Формат | Зона | Поз. | Обозначение | Наименование | Кол. на исполн. ОСПТК-10.000.00- 10 | 11 | 12 | Примечание |
|---|---|---|---|---|---|---|---|---|
| | | | | | | | | |
| | | 35 | | Угольник Ц-40 ГОСТ 8946-75 | 1 | 1 | 1 | 0,494 кг |
| | | | | Задвижки параллельные с выдвижным шпинделем фланцевые 30ч6бр ГОСТ 5762-74 | | | | |
| | | 37 | | Ду = 150 мм | 1 | 1 | 1 | 73,5 кг |
| | | | | Ду = 300 мм | 1 | | | 242,5 кг |
| | | | | Ду = 350 мм | | 1 | | 323 кг |
| | | | | Ду = 400 мм | | | 1 | 434,7 кг |

Изм. | Лист | № докум. | Подп. | Дата

ОСПТК-10.000.00

Лист 17

Формат А4

Инв.№ подл. | Подпись и дата | Взам. инв.№ | Инв.№ дубл. | Подпись и дата

| Формат | Зона | Поз. | Обозначение | Наименование | Кол. на исполн. ОСПТК-10.000.00- 10 | 11 | 12 | Примечание |
|---|---|---|---|---|---|---|---|---|
| | | 38 | | Кран трехходовой натяжной муфтовый с фланцем для контрольного манометра 11Б18бк Ду = 15 мм ГОСТ 21345-78 | 1 | 1 | 1 | 0,27 кг |
| | | 40 | | Манометр 100-6-2.5 ГОСТ 8625-77 | 1 | 1 | 1 | |
| | | 42 | | Фланец 1-150-10 ст.25 ГОСТ 12820-80 | 1 | 1 | 1 | dв = 161 мм 6,62 кг |

Изм. | Лист | № докум. | Подп. | Дата

ОСПТК-10.000.00

Лист 18

Формат А4

2432-04 99

| Формат | Зона | Поз. | Обозначение | Наименование | Кол. на исполн. ОСПТК-10.000.00- 10 | 11 | 12 | Примечание |
|---|---|---|---|---|---|---|---|---|
| | | | | | | | | |
| | | 43 | | Фланец 1-300-10 ст.25 ГОСТ 12820-80 | 1 | | | 12.9кг |
| | | | | Фланец 1-350-10 ст.25 ГОСТ 12820-80 | | 1 | | 15,89кг |
| | | | | Фланец 1-400-10 ст.25 ГОСТ-12820-80 | | | 1 | 21,56кг |
| | | | | Прочие изделия | | | | |
| | | 45 | | Вентиль муфтовый 15Б3р Ду=40мм ТУ-26-07-1392-86 | 2 | 2 | 2 | 1.64кг |





| Формат | Зона | Поз. | Обозначение | Наименование | Кол. на исполн. ОСПТК-10.000.00- 10 | 11 | 12 | Примечание |
|---|---|---|---|---|---|---|---|---|
| | | | | | | | | |
| | | 46 | | Кран пробно-спускной сальниковый с изогнутым спуском 10Б8бк Ду=15мм ТУ 26-07-1454-88 | 1 | 1 | 1 | 0,53кг |
| | | | | Комплект приспособления | | | | |
| А4 | | | П-40.000.00 | Приспособление для определения диаметра диафрагмы | 1 | 1 | 1 | |

24-21-04 100

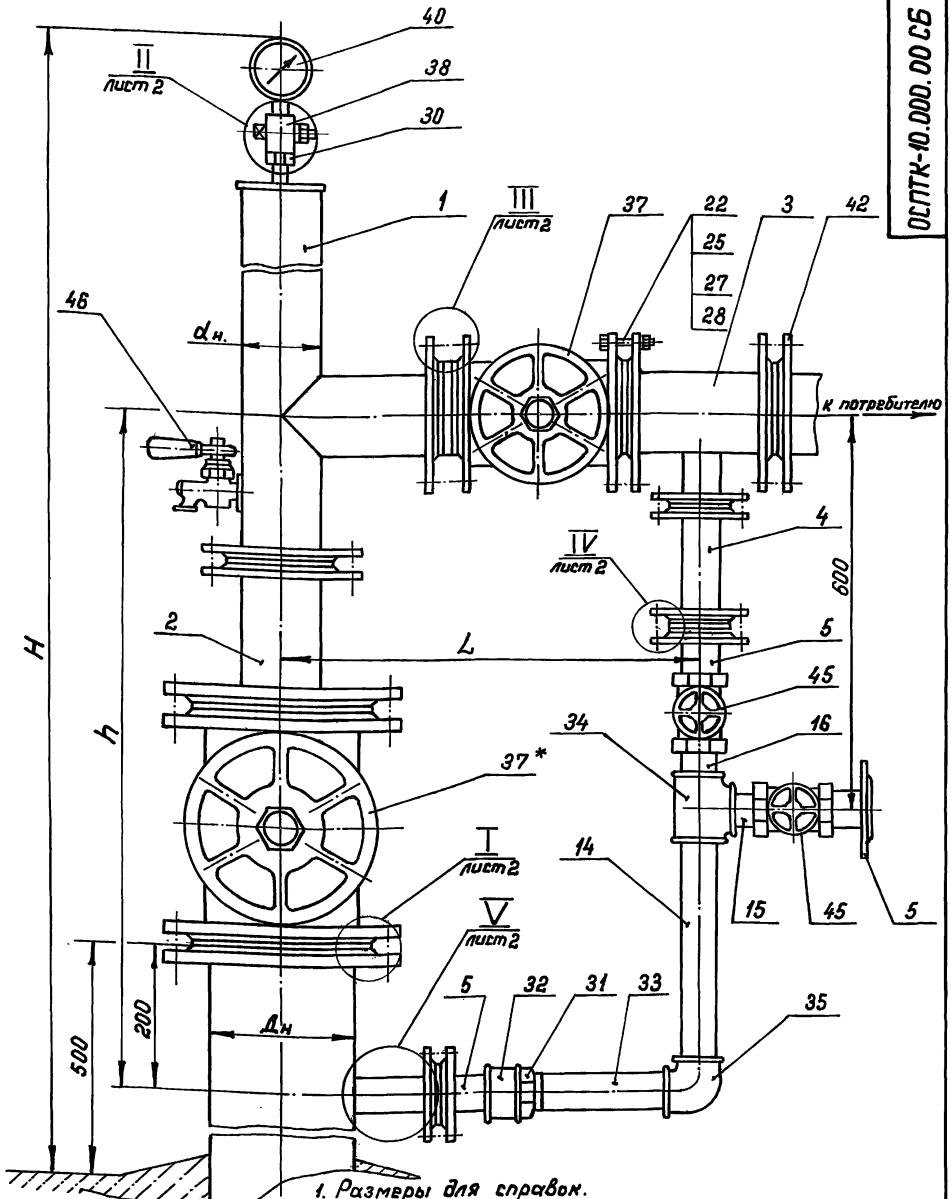


1. Размеры для справок.
2. Задвижка поз. 37*, патрубок поз. 17 и фланец поз. 13 должны устанавливаться буровой бригадой.

| Изм. | Лист | № докум. | Подп. | Дата |
|---|---|---|---|---|
| Разраб. | | Губанова | | 05.03.90 |
| Пров. | | Бояринов | | 07.03.90 |
| Т.контр. | | | | |
| Н.контр. | | Платунина | | 12.03.90 |
| Утв. | | Дмитриев | | 15.03.90 |

ОСПТК-10.000.00 СБ

Оголовок самоизливающихся пескующих скважин от 0,5 до 1 МПа

Сборочный чертеж

| Лит. | Масса | Масшт. |
|---|---|---|
| | см. табл. | — |

Лист 1 Листов 3

Союзгипроводхоз имени Е.Е. Алексеевского г. Москва

Формат А3

Копировал:

Инв.№ подл. | Подп. и дата | Взам.инв.№ | Инв.№ дубл. | Подп. и дата

24-321-04 101

ОСПТК-10.000.00СБ

Серия 7.901-7 выпуск 3

I лист 1

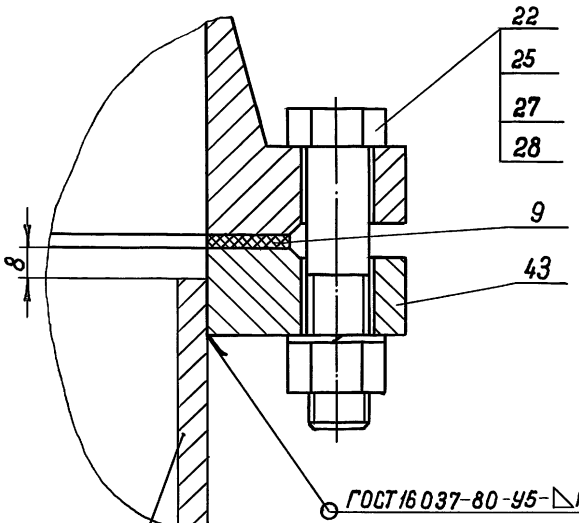


III лист 1

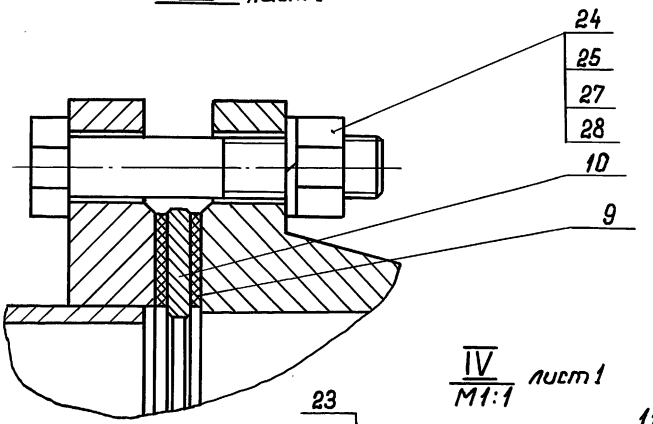


IV лист 1
М1:1

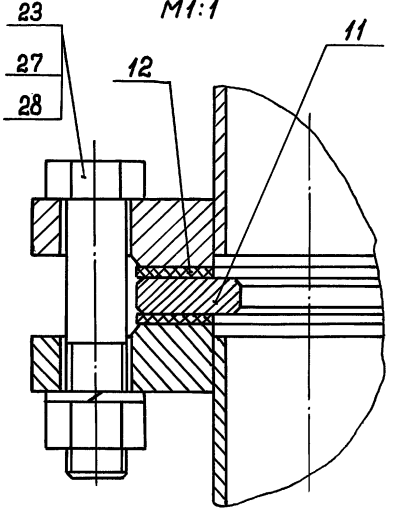


V лист 1
М1:1

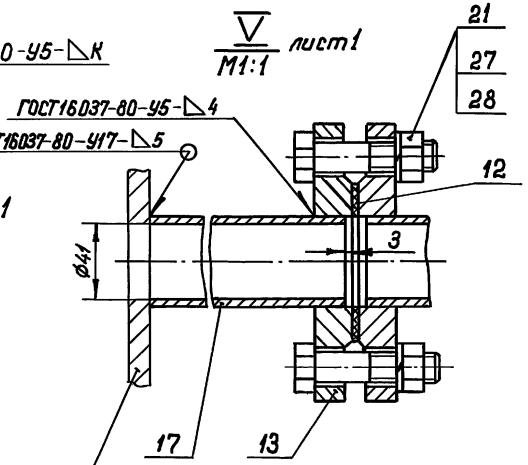


III лист 1
М1:1

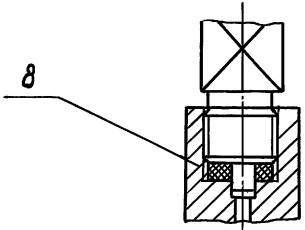


| Изм. | Лист | № докум. | Подп. | Дата | ОСПТК-10.000.00СБ | Лист 2 |
|---|---|---|---|---|---|---|

Копировал: 24321-04 102 Формат А3

Инв. № подл. | Подп. и дата | Взам. инв. № | Инв. № дубл. | Подп. и дата

ОСПТК-10.000.00СБ

Серия 7.901-7 Выпуск 3

| Обозначение | Эксплуатационный дебит, м³/час | Размеры, мм | | | | | | | | Масса, кг |
|---|---|---|---|---|---|---|---|---|---|---|
| | | Условный диаметр обсадной трубы $Д_м$ | Диаметр условного прохода, обсадной трубы Ду | Диаметр условного прохода отвода dу | Наружный диаметр отвода, $d_н$ | K | H | h | L | |
| ОСПТК-10.000.00 | св. 10 до 20 | 114 | 100 | 100 | 108 | 6 | 2000 | 840 | 545 | 162 |
| 01 | | 168 | 150 | | | 8 | 2050 | 890 | | 205 |
| 02 | | 219 | 200 | | | 9 | 2100 | 940 | | 274 |
| 03 | | 273 | 250 | | | 10 | 2220 | 1060 | | 316 |
| 04 | | 324 | 300 | | | 11 | 2270 | 1110 | | 400 |
| 05 | | 377 | 350 | | | 12 | 2320 | 1160 | | 493 |
| 06 | | 426 | 400 | | | | 2370 | 1210 | | 627 |
| 07 | св. 20 до 100 | 168 | 150 | 150 | 159 | 8 | 2000 | 1000 | 645 | 271 |
| 08 | | 219 | 200 | | | 9 | 2050 | 1150 | | 341 |
| 09 | | 273 | 250 | | | 10 | 2170 | 1170 | | 383 |
| 10 | | 324 | 300 | | | 11 | 2220 | 1220 | | 466 |
| 11 | | 377 | 350 | | | 12 | 2270 | 1270 | | 559 |
| 12 | | 426 | 400 | | | | 2320 | 1320 | | 698 |

Инв.№ подл. | Подп. и дата | Взам.инв.№ | Инв.№ дубл. | Подп. и дата

| Номер строки | Обозначение | Наименование | Для исполн. ОСПТК-10.000.00 – | 01 | 02 | 03 | 04 | 05 | 06 | 07 | 08 | 09 | Примечание |
|---|---|---|---|---|---|---|---|---|---|---|---|---|---|
| 1 | | | | | | | | | | | | | |
| 2 | | | | | | | | | | | | | |
| 3 | | | | | | | | | | | | | |
| 4 | | | | | | | | | | | | | |
| 5 | ОСПТК-10.000.00 | Оголовок самоизливающихся пескующих скважин от 0,5 до 1МПа | × | × | × | × | × | × | × | × | × | × | |
| 6 | | | | | | | | | | | | | |
| 7 | | | | | | | | | | | | | |
| 8 | | | | | | | | | | | | | |
| 9 | | | | | | | | | | | | | |
| 10 | ОСНТК-5.100.00 | Колено | × | × | × | × | × | × | × | | | | |
| 11 | -01 | Колено | | | | | | | | × | × | × | |
| 12 | ОСНТК-5.200.00 | Переход фланцевый | | × | | | | | | | | | |
| 13 | -01 | Переход фланцевый | | | × | | | | | | | | |
| 14 | -02 | Переход фланцевый | | | | × | | | | | | | |

Исполнение 10-12- см. лист 3.

| Изм. | Лист | № докум. | Подп. | Дата | ОСПТК-10.000.00 ВС | | | |
|---|---|---|---|---|---|---|---|---|
| Разраб. | | Губанова | | 02.03.90 | Оголовок самоизливающихся пескующих скважин от 0,5 до 1МПа Ведомость спецификаций | Лит. | Лист 1 | Листов 3 |
| Пров. | | Кузьмичева | | 02.03.90 | | Союзгипроводхоз имени Е.Е. Алексеевского г. Москва | | |
| Н.контр. | | Платунина | | 12.03.90 | | | | |
| Утв. | | Бавринов | | 15.03.90 | | | | |

Копировал: Формат А4



| Номер строки | Обозначение | Наименование | Для исполн. ОСПТК-10.000.00- | 01 | 02 | 03 | 04 | 05 | 06 | 07 | 08 | 09 | Примечание |
|---|---|---|---|---|---|---|---|---|---|---|---|---|---|
| 1 | | | | | | | | | | | | | |
| 2 | ОСНТК-5.200.00-03 | Переход фланцевый | | | | | × | | | | | | |
| 3 | -04 | Переход фланцевый | | | | | | × | | | | | |
| 4 | -05 | Переход фланцевый | | | | | | | × | | | | |
| 5 | -06 | Переход фланцевый | | | | | | | | | × | | |
| 6 | -07 | Переход фланцевый | | | | | | | | | | × | |
| 7 | ОСПТК-10.100.00 | Переход фланцевый | × | | | | | | | | | | |
| 8 | -01 | Переход фланцевый | | | | | | | | × | | | |
| 9 | ОСПТК-5.200.00 | Патрубок с отводом | × | × | × | × | × | × | × | | | | |
| 10 | -01 | Патрубок с отводом | | | | | | | | × | × | × | |
| 11 | ОСПТК-5.300.00 | Патрубок фланцевый | × | × | × | × | × | × | × | × | × | × | |
| 12 | ОСПТК-5.500.00 | Патрубок | × | × | × | × | × | × | × | × | × | × | |
| 13 | | | | | | | | | | | | | |
| 14 | П-40.000.00 | Приспособление для определения диаметра диафрагмы | × | × | × | × | × | × | × | × | × | × | |
| 15 | | | | | | | | | | | | | |
| 16 | | | | | | | | | | | | | |
| 17 | | | | | | | | | | | | | |
| 18 | | | | | | | | | | | | | |
| 19 | | | | | | | | | | | | | |

| Изм. | Лист | № докум. | Подп. | Дата | ОСПТК-10.000.00 ВС | Лист 2 |
|---|---|---|---|---|---|---|

Копировал: Формат А4

| Номер строки | Обозначение | Наименование | Для исполн. ОСПТК-10.000.00- 10 | 11 | 12 | Примечание |
|---|---|---|---|---|---|---|
| 1 | | | | | | |
| 2 | ОСПТК-10.000.00 | Оголовок самоизливающихся пескующих скважин от 0.5 до 1 МПа | × | × | × | |
| 3 | | | | | | |
| 4 | | | | | | |
| 5 | | | | | | |
| 6 | | | | | | |
| 7 | | | | | | |
| 8 | ОСНТК-5.100.00-01 | Колено | × | × | × | |
| 9 | ОСНТК-5.200.00-08 | Переход фланцевый | × | | | |
| 10 | -09 | Переход фланцевый | | × | | |
| 11 | -10 | Переход фланцевый | | | × | |
| 12 | | | | | | |
| 13 | ОСПТК-5.200.00-01 | Патрубок с отводом | × | × | × | |
| 14 | ОСПТК-5.300.00 | Патрубок фланцевый | × | × | × | |
| 15 | ОСПТК-5.500.00 | Патрубок | × | × | × | |
| 16 | | | | | | |
| 17 | П-40.000.00 | Приспособление для определения диаметра диафрагмы | × | × | × | |
| 18 | | | | | | |
| 19 | | | | | | |

Серия 7.901-7 Выпуск 3

| Номер строки | Наименование | Код ОКП | Обозначение документа на поставку | Поставщик | Кол. на исполн. ОСПТК-10.000.00- – | 01 | 02 | 03 | 04 | 05 | 06 | 07 | 08 | 09 | Примечание |
|---|---|---|---|---|---|---|---|---|---|---|---|---|---|---|---|
| 1 | | | | | | | | | | | | | | | |
| 2 | Крепежные изделия | | | | | | | | | | | | | | |
| 3 | | | | | | | | | | | | | | | |
| 4 | Болт М16×55.58.02 | | ГОСТ 7798-70 | | 4 | 4 | 4 | 4 | 4 | 4 | 4 | 4 | 4 | 4 | |
| 5 | Болт М16×60.58.02 | | | | 8 | 8 | 8 | 8 | 8 | 8 | 8 | 8 | 8 | 8 | |
| 6 | Болт М16×70.58.02 | | | | 40 | 24 | 24 | 24 | 24 | 24 | 24 | | | | |
| 7 | Болт М16×75.58.02 | | | | 4 | 4 | 4 | 4 | 4 | 4 | 4 | 4 | 4 | 4 | |
| 8 | Болт М16×80.58.02 | | | | 8 | 8 | 8 | 8 | 8 | 8 | 8 | | | | |
| 9 | Болт М20×80.58.02 | | | | | 16 | 16 | 16 | | | | 40 | 40 | 40 | |
| 10 | Болт М20×90.58.02 | | | | | | | | 16 | 16 | | 8 | 8 | 8 | |
| 11 | Болт М24×100.58.02 | | | | | | | | | | 16 | | | | |
| 12 | | | | | | | | | | | | | | | |
| 13 | Гайка М16-6Н.5.02 | | ГОСТ 5915-70 | | 64 | 48 | 48 | 48 | 48 | 48 | 48 | 16 | 16 | 16 | |
| 14 | Гайка М20-6Н.5.02 | | | | | 16 | 16 | 16 | 16 | 16 | | 48 | 48 | 48 | |
| 15 | Гайка М24-6Н.5.02 | | | | | | | | | | 16 | | | | |
| 16 | | | | | | | | | | | | | | | |
| 17 | Шайба 16.65Г.02 | | ГОСТ 6402-70 | | 64 | 48 | 48 | 48 | 48 | 48 | 48 | 16 | 16 | 16 | |
| 18 | Шайба 20.65Г.02 | | | | | 16 | 16 | 16 | 16 | 16 | | 48 | 48 | 48 | |
| 19 | Шайба 24.65Г.02 | | | | | | | | | | 16 | | | | |
| 20 | | | | | | | | | | | | | | | |
| 21 | | | | | | | | | | | | | | | |
| 22 | | | | | | | | | | | | | | | |
| 23 | Контргайка Ц16 | | ГОСТ 8968-75 | | 1 | 1 | 1 | 1 | 1 | 1 | 1 | 1 | 1 | 1 | |
| 24 | Контргайка Ц-40 | | ГОСТ 8961-75 | | 1 | 1 | 1 | 1 | 1 | 1 | 1 | 1 | 1 | 1 | |
| 25 | Муфта короткая Ц-40 | | ГОСТ 8954-75 | | 1 | 1 | 1 | 1 | 1 | 1 | 1 | 1 | 1 | 1 | |
| 26 | Муфта 15 | | ГОСТ 8966-75 | | 1 | 1 | 1 | 1 | 1 | 1 | 1 | 1 | 1 | 1 | |
| 27 | Свон 40-Ц | | ГОСТ 8969-75 | | 1 | 1 | 1 | 1 | 1 | 1 | 1 | 1 | 1 | 1 | |

Исполнения 10-12 - см. листы 5,6.

Инв.№ подл. | Подпись и дата | Взам.инв.№ | Инв.№ дубл. | Подпись и дата

| Изм. | Лист | № докум. | Подп. | Дата |
|---|---|---|---|---|
| Разраб. | Губанова | | | 05.03.90 |
| Пров. | Кузьмичева | | | 07.03.90 |
| Н.контр. | Платунина | | | 12.03.90 |
| Утв. | Бояринов | | | 15.03.90 |

ОСПТК-10.000.00 ВП

Оголовок самоизливающегося пескующих скважин от 0,5 до 1МПа. Ведомость покупных изделий

| Лит. | Лист | Листов |
|---|---|---|
| | 1 | 6 |

Союзгипроводхоз имени Е.Е.Алексеевского г. Москва

Копировал: 24321-04 10Б Формат А3

Серия 7.901-7 Выпуск 3

| Номер строки | Наименование | Код ОКП | Обозначение документа на поставку | Поставщик | Кол. на исполн. ОСПТК-10.000.00- | | | | | | | | | | Примечание |
|---|---|---|---|---|---|---|---|---|---|---|---|---|---|---|---|
| | | | | | – | 01 | 02 | 03 | 04 | 05 | 06 | 07 | 08 | 09 | |
| 1 | | | | | | | | | | | | | | | |
| 2 | Тройник Ц-40 | | ГОСТ 8948-75 | | 1 | 1 | 1 | 1 | 1 | 1 | 1 | 1 | 1 | 1 | |
| 3 | Угольник Ц-40 | | ГОСТ 8946-75 | | 1 | 1 | 1 | 1 | 1 | 1 | 1 | 1 | 1 | 1 | |
| 4 | | | | | | | | | | | | | | | |
| 5 | | | | | | | | | | | | | | | |
| 6 | | | | | | | | | | | | | | | |
| 7 | Кольцо О-50-055-30-2-4 | | ГОСТ 9833-73/ГОСТ 18829-73 | | 2 | 2 | 2 | 2 | 2 | 2 | 2 | 2 | 2 | 2 | |
| 8 | | | | | | | | | | | | | | | |
| 9 | | | | | | | | | | | | | | | |
| 10 | | | | | | | | | | | | | | | |
| 11 | Задвижка параллельная | ОКП 372115 1007 | ГОСТ 5762-74 | ПО „Пензтяжпромарматура" (Чуфаровский завод) | 2 | 1 | 1 | 1 | 1 | 1 | 1 | | | | |
| 12 | с выдвижным шпинделем | | | | | | | | | | | | | | |
| 13 | фланцевая 30ч6бр Ду=100мм | | | | | | | | | | | | | | |
| 14 | Задвижка параллельная | ОКП 372115 1009 | | ПО „Прикарпатпромарматура" | | 1 | | | | | | 2 | 1 | 1 | |
| 15 | с выдвижным шпинделем | | | | | | | | | | | | | | |
| 16 | фланцевая 30ч6бр Ду=150мм | | | | | | | | | | | | | | |
| 17 | Задвижка параллельная | ОКП 37 2125 1020 | | ПО „Белгородхиммаш" | | | 1 | | | | | | 1 | | |
| 18 | с выдвижным шпинделем | | | | | | | | | | | | | | |
| 19 | фланцевая 30ч6бк II Ду=200мм | | | | | | | | | | | | | | |
| 20 | Задвижка параллельная | ОКП 37 2125 1021 | | | | | | 1 | | | | | | 1 | |
| 21 | с выдвижным шпинделем | | | | | | | | | | | | | | |
| 22 | фланцевая 30ч6бк II Ду=250мм | | | | | | | | | | | | | | |
| 23 | Задвижка параллельная | ОКП 37 2125 1007 | | Георгиевский арматурный завод им. В.И. Ленина | | | | | 1 | | | | | | |
| 24 | с выдвижным шпинделем | | | | | | | | | | | | | | |
| 25 | фланцевая 30ч6бр Ду=300мм | | | | | | | | | 1 | | | | | |
| 26 | Задвижка параллельная | ОКП 37 2125 1008 | | | | | | | | | | | | | |
| 27 | с выдвижным шпинделем | | | | | | | | | | | | | | |
| 28 | фланцевая 30ч6бр Ду=350мм | | | | | | | | | | | | | | |
| 29 | Задвижка параллельная с | ОКП 37 2125 1009 | | ПО „Пензтяжпромарматура" (Чуфаровский арматурный завод) | | | | | | | 1 | | | | |
| 30 | выдвижным шпинделем | | | | | | | | | | | | | | |
| 31 | фланцевая 30ч6бр Ду=400мм | | | | | | | | | | | | | | |
| 32 | | | | | | | | | | | | | | | |

Инв.№ подл. | Подпись и дата | Взам. инв.№ | Инв.№ дубл. | Подпись и дата

Серия 7.901-7 Выпуск 3

| Номер строки | Наименование | Код ОКП | Обозначение документа на поставку | Поставщик | Кол. на исполн. ОСПТК-10.000.00- | | | | | | | | | | Примечание |
|---|---|---|---|---|---|---|---|---|---|---|---|---|---|---|---|
| | | | | | – | 01 | 02 | 03 | 04 | 05 | 06 | 07 | 08 | 09 | |
| 1 | | | | | | | | | | | | | | | |
| 2 | | | | | | | | | | | | | | | |
| 3 | Вентиль муфтовый | ОКП37 1213 1012 | ТУ 26-07-1392-86 | НПО „Киевпромарматура" | 2 | 2 | 2 | 2 | 2 | 2 | 2 | 2 | 2 | 2 | |
| 4 | 15Б3р Ду=40 мм | | | | | | | | | | | | | | |
| 5 | | | | | | | | | | | | | | | |
| 6 | | | | | | | | | | | | | | | |
| 7 | Кран трехходовой натяж- | ОКП37 1221 6005 | ГОСТ 21345-78 | ПО „Киевпромарма- | 1 | 1 | 1 | 1 | 1 | 1 | 1 | 1 | 1 | 1 | |
| 8 | ной муфтовый с фланцем | | | тура" | | | 1 | | | | | | | | |
| 9 | для контрольного маномет- | | | | | | | | | | | | | | |
| 10 | ра 11Б18бк Ду=15мм | | | | | | | | | | | | | | |
| 11 | Кран пробно-спускной | ОКП37 1222 5007 | ТУ26-07-1454-88 | ПО „Пензтяжпром- | 1 | 1 | 1 | 1 | 1 | 1 | 1 | 1 | 1 | 1 | |
| 12 | сальниковый с изогнутым | | | арматура" | | | | | | | | | | | |
| 13 | спуском 10Б8бк Ду=15мм | | | | | | | | | | | | | | |
| 14 | | | | | | | | | | | | | | | |
| 15 | | | | | | | | | | | | | | | |
| 16 | Манометр 100-6-2,5 | | ГОСТ 8625-77 | | 1 | 1 | 1 | 1 | 1 | 1 | 1 | 1 | 1 | 1 | |
| 17 | | | | | | | | | | | | | | | |
| 18 | | | | | | | | | | | | | | | |
| 19 | | | | | | | | | | | | | | | |
| 20 | Фланец 1-100-10 ст. 25 | ОКП37 9941 412204 | ГОСТ 12820-80 | | 7 | 6 | 6 | 6 | 6 | 6 | 6 | | | | $d_в$=110мм |
| 21 | Фланец 1-100-10 ст. 25 | | | | 1 | | | | | | | | | | $d_в$=116мм |
| 22 | Фланец 1-150-10 ст. 25 | ОКП37 9941 4124 02 | | | | | | | | | | 7 | 6 | 6 | $d_в$=161мм |
| 23 | Фланец 1-150-10 ст. 25 | | | | | 1 | | | | | | 1 | | | $d_в$=170мм |
| 24 | Фланец 1-200-10 ст. 25 | ОКП37 9941 4126 00 | | | | | 1 | | | | | | 1 | | |
| 25 | Фланец 1-250-10 ст. 25 | ОКП37 9941 4128 09 | | | | | | 1 | | | | | | 1 | |
| 26 | Фланец 1-300-10 ст. 25 | ОКП37 9941 4129 08 | | | | | | | 1 | | | | | | |
| 27 | Фланец 1-350-10 ст. 25 | ОКП37 9941 4130 04 | | | | | | | | 1 | | | | | |
| 28 | Фланец 1-400-10 ст. 25 | ОКП37 9941 4131 03 | | | | | | | | | 1 | | | | |
| 29 | | | | | | | | | | | | | | | |
| 30 | | | | | | | | | | | | | | | |
| 31 | | | | | | | | | | | | | | | |
| 32 | | | | | | | | | | | | | | | |

Инв.№подл. | Подп. и дата | Взам.инв.№ | Инв.№дубл. | Подп. и дата

Серия 7.901-7 Выпуск 3

| Номер строки | Наименование | Код ОКП | Обозначение документа на поставку | Поставщик | Кол. на исполн. ОСПТК-10.000.00- 10 | 11 | 12 | | | | | | | Примечание |
|---|---|---|---|---|---|---|---|---|---|---|---|---|---|---|
| 1 | | | | | | | | | | | | | | |
| 2 | Крепежные изделия | | | | | | | | | | | | | |
| 3 | | | | | | | | | | | | | | |
| 4 | Болт М16 × 55.58.02 | | ГОСТ 7798-70 | | 4 | 4 | 4 | | | | | | | |
| 5 | Болт М16 × 60.58.02 | | | | 8 | 8 | 8 | | | | | | | |
| 6 | Болт М16 × 75.58.02 | | | | 4 | 4 | 4 | | | | | | | |
| 7 | Болт М20 × 80.58.02 | | | | 24 | 24 | 24 | | | | | | | |
| 8 | Болт М20 × 90.58.02 | | | | 24 | 24 | 8 | | | | | | | |
| 9 | Болт М24 × 100.58.02 | | | | | | 16 | | | | | | | |
| 10 | | | | | | | | | | | | | | |
| 11 | Гайка М16-6Н.5.02 | | ГОСТ 5915-70 | | 16 | 16 | 16 | | | | | | | |
| 12 | Гайка М20-6Н.5.02 | | | | 48 | 48 | 32 | | | | | | | |
| 13 | Гайка М24-6Н.5.02 | | | | | | 16 | | | | | | | |
| 14 | | | | | | | | | | | | | | |
| 15 | Шайба 16.65Г.02 | | ГОСТ 6402-70 | | 16 | 16 | 16 | | | | | | | |
| 16 | Шайба 20.65Г.02 | | | | 48 | 48 | 32 | | | | | | | |
| 17 | Шайба 24.65Г.02 | | | | | | 16 | | | | | | | |
| 18 | | | | | | | | | | | | | | |
| 19 | | | | | | | | | | | | | | |
| 20 | | | | | | | | | | | | | | |
| 21 | Контргайка Ц15 | | ГОСТ 8968-75 | | 1 | 1 | 1 | | | | | | | |
| 22 | Контргайка Ц40 | | ГОСТ 8961-75 | | 1 | 1 | 1 | | | | | | | |
| 23 | Муфта короткая Ц40 | | ГОСТ 8954-75 | | 1 | 1 | 1 | | | | | | | |
| 24 | Муфта 15 | | ГОСТ 8966-75 | | 1 | 1 | 1 | | | | | | | |
| 25 | Сгон 40-Ц | | ГОСТ 8969-75 | | 1 | 1 | 1 | | | | | | | |
| 26 | Тройник Ц-40 | | ГОСТ 8948-75 | | 1 | 1 | 1 | | | | | | | |
| 27 | Угольник Ц-40 | | ГОСТ 8946-75 | | 1 | 1 | 1 | | | | | | | |
| 28 | | | | | | | | | | | | | | |
| 29 | | | | | | | | | | | | | | |
| 30 | | | | | | | | | | | | | | |
| 31 | Кольцо 050-055-30-2-4 | | ГОСТ 9833-73/ГОСТ 18829-73 | | 2 | 2 | 2 | | | | | | | |
| 32 | | | | | | | | | | | | | | |

Инв. № подл. | Подп. и дата | Взам. инв. № | Инв. № дубл. | Подп. и дата

| Изм. | Лист | № докум. | Подп. | Дата | ОСПТК-10.000.00 ВП | Лист 4 |
|---|---|---|---|---|---|---|

Выпуск 3

Серия 7.901-7

| Номер строки | Наименование | Код ОКП | Обозначение документа на поставку | Поставщик | Кол. на испол. ОСПТК-10.000.00- 10 | 11 | 12 | Примечание |
|---|---|---|---|---|---|---|---|---|
| 1 | | | | | | | | |
| 2 | | | | | | | | |
| 3 | | | | | | | | |
| 4 | Задвижка параллельная | ОКП37 2115 1009 | ГОСТ 5762-74 | ПО „Прикарпатпром- | 1 | 1 | 1 | |
| 5 | с выдвижным шпинделем | | | арматура" | | | | |
| 6 | фланцевая 30ч6бр Ду=150мм | | | | | | | |
| 7 | | | | | | | | |
| 8 | Задвижка параллельная | ОКП37 2125 1007 | | Георгиевский ар- | 1 | | | |
| 9 | с выдвижным шпинделем | | | матурный завод | | | | |
| 10 | фланцевая 30ч6бр Ду=300мм | | | им. В.И. Ленина | | | | |
| 11 | | | | | | | | |
| 12 | Задвижка параллельная | ОКП37 2125 1008 | | | | 1 | | |
| 13 | с выдвижным шпинделем | | | | | | | |
| 14 | фланцевая 30ч6бр Ду=350мм | | | | | | | |
| 15 | | | | | | | | |
| 16 | Задвижка параллельная | ОКП37 2125 1009 | | ПО „Пензтяжпромар- | | | 1 | |
| 17 | с выдвижным шпинделем | | | матура (Чуфаровский | | | | |
| 18 | фланцевая 30ч6бр Ду=400мм | | | арматурный | | | | |
| 19 | | | | завод) | | | | |
| 20 | | | | | | | | |
| 21 | | | | | | | | |
| 22 | Вентиль муфтовый | ОКП37 1213 1012 | ТУ 26-07-1392-86 | НПО „Киевпромарма- | 2 | 2 | 2 | |
| 23 | 15б3р Ду=40мм | | | тура" | | | | |
| 24 | | | | | | | | |
| 25 | | | | | | | | |
| 26 | Кран трехходовой натяж- | ОКП37 1221 6005 | ГОСТ 21345-78 | ПО „Киевпромарма- | 1 | 1 | 1 | |
| 27 | ной муфтовый с флан- | | | тура" | | | | |
| 28 | цем для контрольного | | | | | | | |
| 29 | манометра 11б18бк Ду=15мм | | | | | | | |
| 30 | | | | | | | | |
| 31 | | | | | | | | |
| 32 | | | | | | | | |

Инв.№ подл. | Подп. и дата | Взам.инв.№ | Инв.№ дубл. | Подп. и дата

| Изм. | Лист | № докум. | Подп. | Дата |
|---|---|---|---|---|

ОСПТК-10.000.00 ВП

Лист 5

Выпуск 3

Серия 7.901-7

| Номер строки | Наименование | Код ОКП | Обозначение документа на поставку | Поставщик | Кол. на испол. ОСПТК-10.000.00- 10 | 11 | 12 | Примечание |
|---|---|---|---|---|---|---|---|---|
| 1 | | | | | | | | |
| 2 | Кран пробно-спускной | ОКП 37 1222 5007 | ТУ 26-07-1454-88 | ПО „Пензтяжпром- | 1 | 1 | 1 | |
| 3 | сальниковый с изогну- | | | арматура" | | | | |
| 4 | тым спуском | | | | | | | |
| 5 | 10Б 8бк Ду = 15мм | | | | | | | |
| 6 | | | | | | | | |
| 7 | | | | | | | | |
| 8 | Манометр 100-6-2,5 | | ГОСТ 8625-77 | | 1 | 1 | 1 | |
| 9 | | | | | | | | |
| 10 | | | | | | | | |
| 11 | | | | | | | | |
| 12 | Фланец 1-150-10 ст. 25 | ОКП 37 9941 4124 02 | | | 6 | 6 | 6 | $d_в$ = 161мм |
| 13 | Фланец 1-300-10 ст. 25 | ОКП 37 9941 4129 08 | | | 1 | | | |
| 14 | Фланец 1-350-10 ст. 25 | ОКП 37 9941 4130 04 | | | | 1 | | |
| 15 | Фланец 1-400-10 ст. 25 | ОКП 37 9941 4131 03 | | | | | 1 | |
| 16 | | | | | | | | |
| 17 | | | | | | | | |
| 18 | | | | | | | | |
| 19 | | | | | | | | |
| 20 | | | | | | | | |
| 21 | | | | | | | | |
| 22 | | | | | | | | |
| 23 | | | | | | | | |
| 24 | | | | | | | | |
| 25 | | | | | | | | |
| 26 | | | | | | | | |
| 27 | | | | | | | | |
| 28 | | | | | | | | |
| 29 | | | | | | | | |
| 30 | | | | | | | | |
| 31 | | | | | | | | |

Инв.№ подл. | Подпись и дата | Взам.инв.№ | Инв.№ дубл. | Подп.

Инв.№подл. | Подпись и дата | Взам.инв.№ | Инв.№ дубл. | Подпись и дата

| Формат | Зона | Поз. | Обозначение | Наименование | Кол. на испол. ОСПТК-10.100.00- | | Примечание |
|---|---|---|---|---|---|---|---|
| | | | | | – | 01 | |
| | | | | Документация | | | |
| А3 | | | ОСПТК-10.100.00 СБ | Сборочный чертеж | × | × | |

Инв.№подл. | Подпись и дата | Взам.инв.№ | Инв.№ дубл. | Подпись и дата

| Изм. | Лист | № докум. | Подп. | Дата | ОСПТК-10.100.00 | | |
|---|---|---|---|---|---|---|---|
| Разраб. | | Губанова | | 05.03.90 | Переход фланцевый | Лит. | Лист 1 / Листов 3 |
| Пров. | | Кузьмичева | | 07.03.90 | | | |
| Н.контр. | | Пластунина | | 12.03.90 | | Союзгипроводхоз им. Е.Е. Алексеевского г. Москва | |
| Утв. | | Бояринов | | 15.03.90 | | | |

Формат А4

Инв.№подл. | Подпись и дата | Взам.инв.№ | Инв.№ дубл. | Подпись и дата

| Формат | Зона | Поз. | Обозначение | Наименование | Кол. на испол. ОСПТК-10.100.00- | | Примечание |
|---|---|---|---|---|---|---|---|
| | | | | | – | 01 | |
| | | | | Детали | | | |
| Б4 | | 1 | ОСПТК-10.100.01 | Патрубок | 1 | | 1,95 кг |
| | | | | Труба 108×4 ГОСТ 8732-78 / Б-10 ГОСТ 8731-78 | | | |
| | | | | L = 190 – 1,15 мм | | | |
| | | | -01 | Патрубок | | 1 | 4,1 кг |
| | | | | Труба 159×4,5 ГОСТ 8732-78 / Б-10 ГОСТ 8731-78 | | | |
| | | | | L = 240 – 1,15 мм | | | |

| Изм. | Лист | № докум. | Подп. | Дата | ОСПТК-10.100.00 | Лист 2 |
|---|---|---|---|---|---|---|

Формат А4

Серия 7.901-7 Выпуск 3

| Обозначение | Наименование | Кол. на испол. ОСПТК-10.100.00- — | 01 | Примечание |
|---|---|---|---|---|
| | Стандартные изделия | | | |
| 3 | Фланец 1-100-10 ст.25 ГОСТ 12820-80 | 2 | | 3.96 кг |
| | Фланец 1-150-10 ст.25 ГОСТ 12820-80 | 2 | | 6.62 кг |

ОСПТК-10.100.00

Лист 3

Формат А4

Инв.№ подл. | Подпись и дата | Взам. инв.№ | Инв.№ дубл. | Подпись и дата

Формат | Зона | Поз. | Обозначение | Кол. | Примечание

Изм. Лист № докум. Подп. Дата

ОСПТК-10.000.02

Rz 80

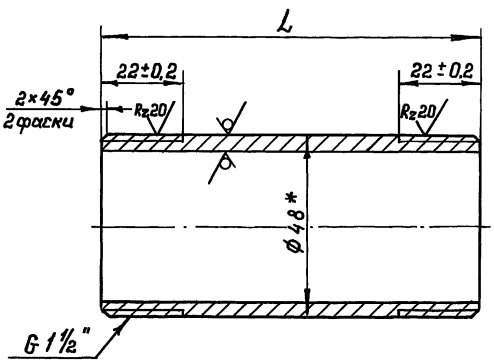


| Обозначение | $L_1$ мм | Масса, кг |
|---|---|---|
| ОСПТК-10.000.02 | 60-0,74 | 0,23 |
| -01 | 89-0,87 | 0,34 |
| -02 | 104-0,87 | 0,4 |

*Размер для справок.

Инв.№ подл. | Подпись и дата | Взам. инв.№ | Инв.№ дубл. | Подпись и дата

Изм. Лист № докум. Подп. Дата

Разраб. Губанова 19.09.90

Пров. Кузьмичева 19.09.90

Т. контр.

Н. контр. Платунина 19.09.90

Утв. Бодринов 21.09.90

ОСПТК-10.000.02

Патрубок

| Лит. | Масса | Масштаб |
|---|---|---|
| | см. табл. | — |

Лист | Листов 1

Союзгипроводхоз имени Е.Е. Алексеевского г. Москва

Труба 40×3,5 ГОСТ 3262-75

Копировал: 24321-04 113 Формат А4

ОСПТК-10.100.00СБ

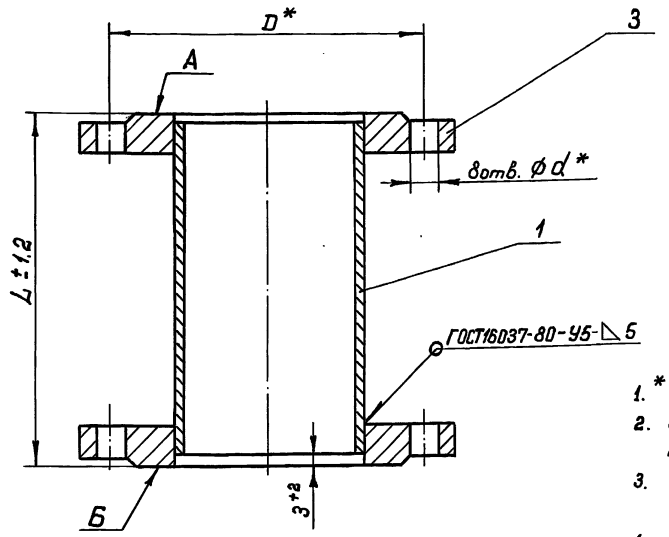


1. * Размеры для справок.
2. Испытать на герметичность при гидростатическом давлении 1,5 МПа.
3. Покрытие: лак каменноугольный ГОСТ1709-75, внешней поверхности два раза, кроме поверхности А и Б.
4. Шероховатость поверхности обрезки проката $R_z 80$.

| Обозначение | Размеры, мм | | | | Масса, кг |
|---|---|---|---|---|---|
| | Условный проход отвода $d_y$* | L | D* | d* | |
| ОСПТК-10.000.00СБ | 100 | 200 | 180 | 18 | 9,87 |
| -01 | 150 | 250 | 240 | 22 | 17,34 |

| Изм. | Лист | № докум. | Подп. | Дата |
|---|---|---|---|---|
| Разраб. | | Губанова | | 05.03.90 |
| Пров. | | Кузьмичева | | 07.03.90 |
| Т. контр. | | | | |
| Н. контр. | | Платунина | | 12.03.90 |
| Утв. | | Бояринов | | 15.03.90 |

ОСПТК-10.100.00СБ

Переход фланцевый Сборочный чертеж

| Лит. | Масса | Масшт. |
|---|---|---|
| | см. табл. | — |

Лист | Листов 1

Союзгипроводхоз имени Е.Е. Алексеевского г. Москва

Копировал: 24321-04 114 Формат А3

Перв. примен. | Справ. № | Подп. и дата | Инв. № подл. | Взам. инв. № | Инв. № дубл. | Подп. и дата

ОСПТК-10.000.01

$R_z 80$ $\sqrt{(\sqrt{})}$

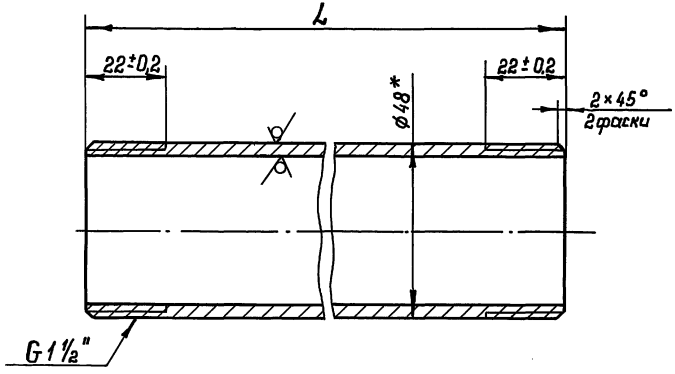


| Обозначение | L, мм | Масса, кг |
|---|---|---|
| ОСПТК-10.000.01 | 170-1 | 0,65 |
| -01 | 220-1 | 0,84 |
| -02 | 270-1,3 | 1,04 |
| -03 | 330-1,4 | 1,27 |
| -04 | 390-1,4 | 1,5 |
| -05 | 440-1,55 | 1,7 |
| -06 | 480-1,55 | 1,8 |
| -07 | 490-1,55 | 1,9 |
| -08 | 500-1,55 | 1,9 |
| -09 | 540-1,75 | 2,1 |
| -10 | 550-1,75 | 2,1 |
| -11 | 600-1,75 | 2,3 |
| -12 | 650-2 | 2,5 |

*Размер для справок.

| Изм. | Лист | № докум. | Подп. | Дата |
|---|---|---|---|---|
| Разраб. | | Губанова | | 05.03.90 |
| Пров. | | Кузьмичева | | 07.03.90 |
| Т. контр. | | | | |
| Н. контр. | | Платунина | | 12.03.90 |
| Утв. | | Бояринов | | 13.03.90 |

ОСПТК-10.000.01

Патрубок

| Лит. | Масса | Масшт. |
|---|---|---|
| | см. табл. | – |
| Лист | Листов 1 | |

Труба 40×3,5 ГОСТ 3262-75

Союзгипроводхоз имени Е.Е. Алексеевского г. Москва

Копировал 24321-04 115 Формат А3

Перв. примен.

Справ. №

Подп. и дата

Инв. № дубл. | Взам. инв. № | Подп. и дата

Инв. № подл. | Подп. и дата

ОСПТК-10.000.03

$R_z 80$

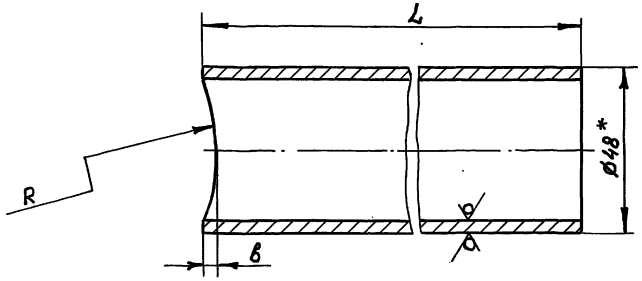


| Обозначение | Размеры, мм L | R | в | Масса, кг |
|---|---|---|---|---|
| ОСПТК-10.000.03 | 58-0,74 | 213±0,5 | 1±0,1 | 0,2 |
| -01 | 82-0,87 | 188,5±0,5 | | 0,3 |
| -02 | 110-0,87 | 162±0,5 | | 0,4 |
| -03 | 135-1 | 136,5±0,5 | 1,5±0,1 | 0,5 |
| -04 | 158-1 | 213±0,5 | 1±0,1 | 0,6 |
| -05 | 162-1 | 109,5±0,3 | 2±0,1 | 0,6 |
| -06 | 182-1,15 | 188,5±0,5 | 1±0,1 | 0,7 |
| -07 | 189-1,15 | 84±0,3 | 3±0,1 | 0,7 |
| -08 | 209-1,15 | 162±0,5 | 1±0,1 | 0,8 |
| -09 | 217-1,15 | 57±0,3 | 4±0,1 | 0,8 |
| -10 | 235-1,15 | 136,5±0,5 | 1,5±0,1 | 0,9 |
| -11 | 262-1,3 | 109,5±0,3 | 2±0,1 | 1,0 |
| -12 | 289-1,3 | 84±0,3 | 3±0,1 | 1,1 |

*Размер для справок.

| Изм. | Лист | № докум. | Подп. | Дата |
|---|---|---|---|---|
| Разраб. | | Губанова | | 05.03.90 |
| Пров. | | Кузьмичева | | 07.03.90 |
| Т. контр. | | | | |
| Н. контр. | | Платунина | | 12.03.90 |
| Утв. | | Бояринов | | 12.03.90 |

ОСПТК-10.000.03

Патрубок

| Лит. | Масса | Масшт. |
|---|---|---|
| | см. табл. | — |
| Лист | Листов 1 | |

Труба 40×3,5 ГОСТ 3262-75

Союзгипроводхоз имени Е.Е. Алексеевского г. Москва

Формат А3



Перв. примен.

Справ. №

Подп. и дата

Инв. № подл. | Подп. и дата | Взам. инв. № | Инв. № дубл. | Подп. и дата

gost.e-ecolog.ru