УЗЛЫ ИНЖЕНЕРНОГО ОБОРУДОВАНИЯ СООРУЖЕНИЙ

СЕРИЯ 7.901-7

ГЕРМЕТИЗИРОВАННЫЕ ОГОЛОВКИ СКВАЖИН

ВЫПУСК 2

ОГОЛОВКИ ДРЕНАЖНЫХ СКВАЖИН, ОБОРУДОВАННЫХ НАСОСАМИ ТИПА ЭЦВ

24321-03

Отпускная цена
на момент реализации
указана в счет-накладной

gost.e-ecolog.ru

УЗЛЫ ИНЖЕНЕРНОГО ОБОРУДОВАНИЯ СООРУЖЕНИЙ

СЕРИЯ 7.901-7

ГЕРМЕТИЗИРОВАННЫЕ ОГОЛОВКИ СКВАЖИН

ВЫПУСК 2

Оголовки дренажных скважин, оборудованных насосами типа ЭЦВ

РАБОЧИЕ ЧЕРТЕЖИ

РАЗРАБОТАНЫ

ИНСТИТУТОМ „СОЮЗГИПРОВОДХОЗ"

Главный инженер института О.А. Леонтьев

Главный инженер проекта И.Н. Бояринов

Утверждены и введены

в действие Минводхозом СССР

протокол №: 821 от 02.04.90г.

		Привязан
Инв. N		

СОДЕРЖАНИЕ ВЫПУСКА

Обозначение документа	Наименование	Стр.
	Титульный лист	1
	Содержание	2
ОГП-255. 000. 00	Оголовок герметизированный	
	Спецификация	3
ОГП-255. 000. 08	Прокладка. Деталь	6
ОГП-255. 000. 00 СБ	Оголовок герметизированный	
	Сборочный чертеж	7
ОГП-255. 000. 00 ВС	Оголовок герметизированный	
	Ведомость спецификаций	11
ОГП-255. 000. 00 ВП	Оголовок герметизированный	
	Ведомость покупных изделий	12
ОГП-255. 100. 00	Патрубок отводной	
	Спецификация	14
ОГП-255. 100. 08	Патрубок. Деталь	16
ОГП-255. 100. 00 СБ	Патрубок отводной	
	Сборочный чертеж	17
ОГП-255.100. 01	Плита. Деталь	20
ОГП-255.100. 02	Штуцер. Деталь	21
ОГП-255. 100. 03	Патрубок. Деталь	
ОГП-255. 100. 04	Скоба. Деталь	23

Обозначение документа	Наименование	Стр.
ОГП-25.5. 100. 09	Бобышка. Деталь	
ОГП-255. 100. 05	Колено. Деталь	24
ОГП-255. 200. 00	Патрубок устьевой	
	Спецификация	25
ОГП-255. 200. 00 СБ	Патрубок устьевой	
	Сборочный чертеж	27
ОГП-255. 200. 01	Фланец. Деталь	28
ОГП-255. 200. 05	Конус. Деталь	29
ОГП-255. 300. 00	Опора. Спецификация	
ОГП-255. 300. 00 СБ	Опора. Сборочный чертеж	30
ОГП-255. 300. 01	Ребро. Деталь	
ОГП-255. 300. 02	Платик. Деталь	31
ОГП-255. 000. 01	Заглушка. Деталь	32
ОГП-255. 000. 02	Втулка. Деталь	
ОГП-255. 000. 03	Прокладка. Деталь	33
ОГП-255. 000. 04	Прокладка Деталь	
ОГП-255. 000. 05	Пробка Деталь	34
ОГП-255. 000. 06	Пробка Деталь	
ОГП-255. 000. 07	Пробка Деталь	35

Формат	Зона	Поз.	Обозначение	Наименование	Кол. на исполн. ОГД-255.000.00 —	01	02	03	04	05	06	07	08	09	Примечание
				Документация											
А3			ОГД-255.000.00 СБ	Сборочный чертеж	×	×	×	×	×	×	×	×		×	
			-01 СБ	Сборочный чертеж									×		
А3			ОГД-255.000.00 ВС	Ведомость спецификаций	×	×	×	×	×	×	×	×	×	×	
А3			ОГД-255.000.00 ВП	Ведомость покупных изделий	×	×	×	×	×	×	×	×	×	×	

Инв. № подл. | Подпись и дата | Взам. инв. № | Инв. № дубл. | Подпись и дата

Изм.	Лист	№ докум.	Подп.	Дата	ОГД-255.000.00		
Разраб.		Губанова		03.03.94	Оголовок герметизированный	Лит	Лист 1	Листов 7
Пров.		Боярчиков		03.03.94		Союзгипроводхоз имени Е.Е. Алексеевского г. Москва		
Н. контр.		Платунина		03.03.94				
Утв.		Антонов		03.03.94				

Формат А4

Инв. № подл. | Подп. и дата | Взам. инв. № | Инв. № дубл. | Подпись и дата

Формат	Зона	Поз.	Обозначение	Наименование	Кол. на исполн. ОГД-255.000.00- —	01	02	03	04	05	06	07	08	09	Примечание
				Сборочные единицы											
А4		1	ОГД-255.100.00	Патрубок отводной	1	1									
			-01	Патрубок отводной			1	1							
			-02	Патрубок отводной					1						
			-03	Патрубок отводной						1	1	1			
			-04	Патрубок отводной									1		
			-05	Патрубок отводной										1	
А4		2	ОГД-255.200.00	Патрубок устьевой	1	1									
			-01	Патрубок устьевой			1	1	1	1	1	1	1	1	
А4		3	ОГД-255.300.00	Опора	1	1									
			-01	Опора			1	1	1	1	1	1	1	1	

2432-03 4

Изм.	Лист	№ докум.	Подп.	Дата	ОГД-255.000.00	Лист 2

Формат А4

Формат	Зона	Поз.	Обозначение	Наименование	Кол. на исполн. ОГД-255.000.00- —	01	02	03	04	05	06	07	08	09	Примечание
				Детали											
А3		8	ОГД-255.000.01	Заглушка	3	3	3	3	3	3	3	3	3	3	
А4		9	ОГД-255.000.02	Втулка	1	1	1	1	1						
			-01	Втулка						1	1	1	1		
			-02	Втулка										1	
А4		10	ОГД-255.000.03	Прокладка	3		3				3				
			-01	Прокладка		3		3		3		3		3	
			-02	Прокладка					3						
		11	-03	Прокладка									1		
А4		12	ОГД-255.000.04	Прокладка	1	1	1	1	1	1	1	1	1	1	
А4		13	ОГД-255.000.05	Пробка	1	1	1	1	1	1	1	1	1	1	
А4		14	ОГД-255.000.06	Прокладка	1	1	1	1	1						
			-01	Прокладка						1	1	1	1		
			-02	Прокладка										1	
А4		15	ОГД-255.000.07	Прокладка	3	3	3	3	3	3	3	3	3	3	
А4		16	ОГД-255.000.08	Прокладка	1	1	1	1	1	1	1	1	1	1	

Формат	Зона	Поз.	Обозначение	Наименование	Кол. на исполн. ОГД-255.000.00- —	01	02	03	04	05	06	07	08	09	Примечание
				Стандартные изделия											
		18		Болт М16×55.3.6.09 ГОСТ 7798-70	12	12	12	12	12	12	12	12	12	12	0,12 кг
		19		Болт М16×60.3.6.09 ГОСТ 7798-70	4	4									0,13 кг
				Болт М16×65.3.6.09 ГОСТ 7798-70			4	4	4	4	4	4	4	4	0,14 кг
		20		Болт М16×70.3.6.09 ГОСТ 7798-70	8	8	8	8	8						0,145 кг
				Болт М20×80.3.6.09 ГОСТ 7798-70						8	8	8	8	8	0,27 кг
		22		Гайка М16-6Н.4.09 ГОСТ 5915-70	24	24	24	24	24	16	16	16	16	16	0,033 кг
				Гайка М20-6Н.4.09 ГОСТ 5915-70						8	8	8	8	8	0,063 кг

Инв.№подл. | Подпись и дата | Взам.инв.№ | Инв.№дубл. | Подпись и дата

Формат	Зона	Поз.	Обозначение	Наименование	Кол. на исполн. ОГД-255.000.00-										Примечание
					–	01	02	03	04	05	06	07	08	09	
		24		Шайба 16.65Г.09 ГОСТ 6402-70	24	24	24	24	24	16	16	16	16	16	0,008 кг
				Шайба 20.65Г.09 ГОСТ 6402-70						8	8	8	8	8	0,0158 кг
		26		Кольцо 350-360-58-2-4 ГОСТ 9833-73/18829-73	1	1									0,03 кг
				Кольцо 450-460-58-24 ГОСТ 9833-73/ГОСТ 18829-73			1	1	1	1	1	1	1	1	0,04 кг
		28		Сальник СКСО 27.12-30.00 ГОСТ 4860.2-83	3		3			3					0,09 кг
				Сальник СКСО 27.14-30.00 ГОСТ 4860.2-83		3		3		3		3		3	0,09 кг
				Сальник СКСО 27.16-30.00 ГОСТ 4860.2-83					3						0,09 кг

Изм. Лист № докум. Подп. Дата

ОГД-255.000.00

Лист 5

Формат А4

Инв.№подл. | Подпись и дата | Взам.инв.№ | Инв.№дубл. | Подпись и дата

Формат	Зона	Поз.	Обозначение	Наименование	Кол. на исполн. ОГД-255.000.00-										Примечание
					–	01	02	03	04	05	06	07	08	09	
		29		Сальник СКСО 60.40-30.00 ГОСТ 4860.2-83									1		0,69 кг
		30		Сальник СКСО 42.20-30.00 ГОСТ 4860.2-83	1	1	1	1	1	1	1	1	1	1	0,26 кг
		33		Фланец 1-100-10-Ст3 ГОСТ 12820-80	1	1	1	1	1						3,96 кг
				Фланец 1-150-10-Ст3 ГОСТ 12820-80						1	1	1	1		6,62 кг
				Фланец 1-200-10-Ст3 ГОСТ 12820-80										1	8,05 кг

Изм. Лист № докум. Подп. Дата

ОГД-255.000.00

Лист 6

Формат А4

Серия 7.901-7 Выпуск 2

Формат	Зона	Поз.	Обозначение	Наименование	Кол. на исполн. ОГД-255.000.00- —	01	02	03	04	05	06	07	08	09	Примечание
				Прочие изделия											
		37		Кран трехходовой натяжной муфтовый с фланцем для контрольного манометра	1	1	1	1	1	1	1	1	1	1	0,27кг
				11Б18бк Ду=15мм											
				ОКП37 1221 6005											
				ГОСТ 21345-78											

Изм	Лист	№ докум.	Подп.	Дата

ОГД-255.000.00

Лист 7

Формат А4

Инв.№ подл. | Подп. и дата | Взам. инв.№ | Инв.№ дубл. | Подп. и дата

6

ОГД-255.000.08

Rz 80 √(√)

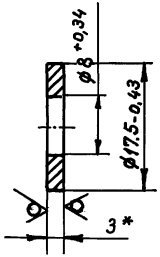

*Размер для справок.

Изм	Лист	№ докум	Подп.	Дата
Разраб.		Губанова		25.02.90
Пров.		Кузьмичева		06.02.90
Т. контр				
Н. контр.		Платунина		01.03.90
Утв.		Бояринов		05.09.90

ОГД-255.000.08

Прокладка

Лит.	Масса	Масшт.
	0,001	2:1

Лист | Листов 1

Лист М2Гк3 ГОСТ 495-77

Союзгипроводхоз имени Е.Е. Алексеевского г. Москва

Копировал: 24321-03 7 Формат А4

Инв.№ подл. | Подп. и дата | Взам. инв.№ | Инв.№ дубл. | Подп. и дата

ОГД-255.000.00СБ

Выпуск 2

Серия 7.901-7

Рис. 1

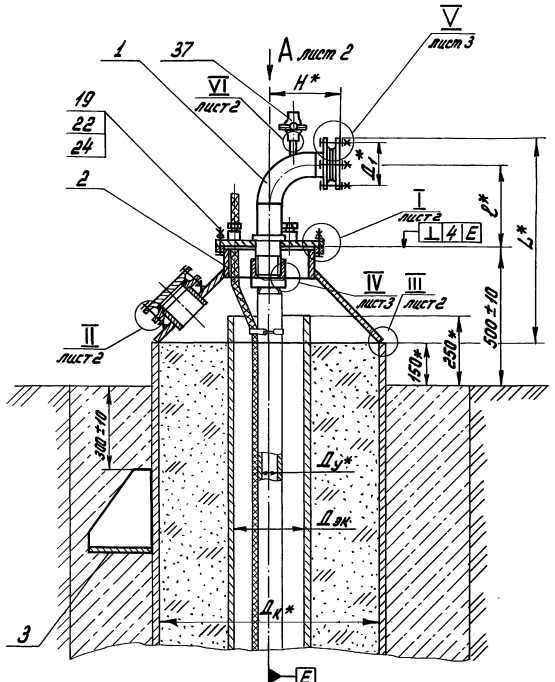

1. * Размеры для оправок.

2. Обеспечить герметичность сварного шва приварки патрубка устьевого поз. 2 к кондуктору и швов приварки сальников поз. 28, 29, 30.

3. Допуск соосности кондуктора относительно оси эксплуатационной колонны не более 5 мм.

4. Покрытие: грунтовка ХС-010 ГОСТ 9355-81, эмаль ХС-119, серая II. IV. 4 ГОСТ 21824-76, кроме резьбовой поверхности.

5. Таблица исполнений см. лист 4.

6. Втулка поз. 9 применяется при транспортировке для предохранения резьбы.

7. Резьбовые поверхности покрыть смазкой УНЗ ГОСТ 19537-83.

Изм.	Лист	№ докум.	Подп.	Дата	ОГД-255.000.00СБ	Лит.	Масса	Масштаб
Разраб.		Губанова		05.01.91	Оголовок герметизированный		см. табл.	—
Пров.		Бояринов		06.01.91	Сборочный чертеж			
Т. контр.						лист 1	Листов 4	
Н. контр.		Платунина		03.01.91		Союзгипроводхоз имени Е.Е. Алексеевского г. Москва		
Утв.		Антонов		05.01.91				

Инв. № дубл. | Подп. и дата | Взам. инв. № | Инв. № дубл. | Подп. и дата

Копировал: Чибрикина 24321-03 8 Формат А3

Вид А лист 1

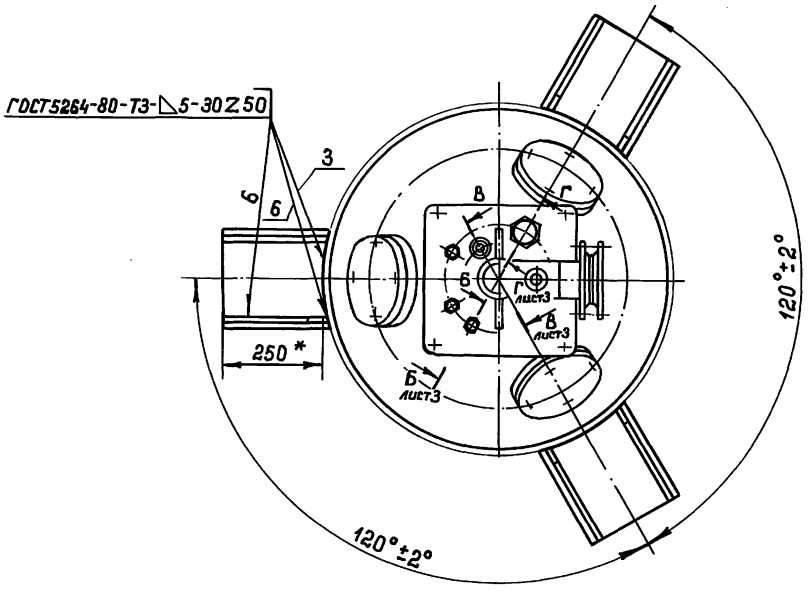

I лист 1

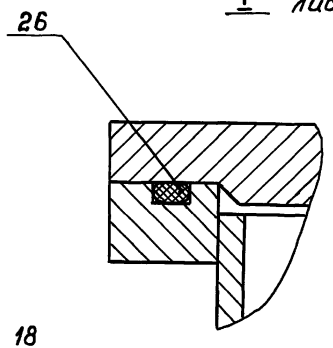

II повернуто, лист 1
М1:1

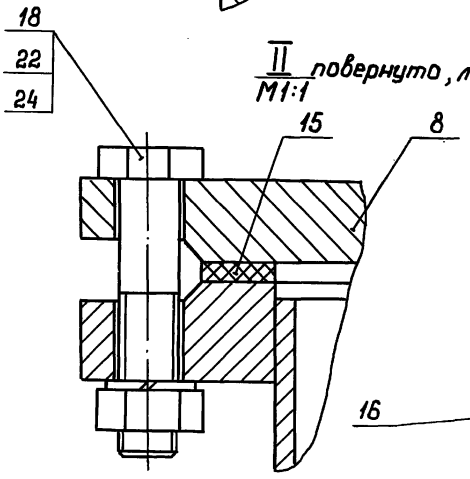

III лист 1

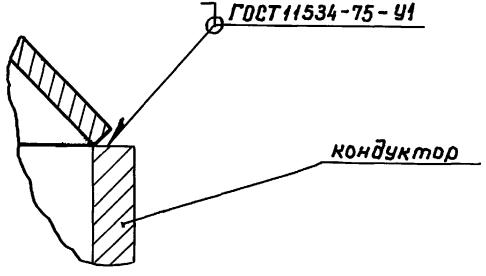

VI лист 1
М1:1

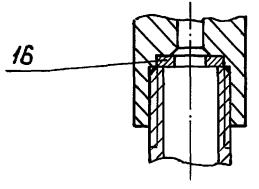

Изм.	Лист	№ докум.	Подп.	Дата	ОГД-255.000.00СБ	Лист 2

Инв.№ подл. | Подп. и дата | Взам. инв.№ | Инв.№ дубл. | Подп. и дата

Б-Б повернуто, лист 2

Г-Г повернуто, лист 2
М1:1

В-В повернуто, лист 2
М1:1

IV лист 1

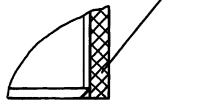

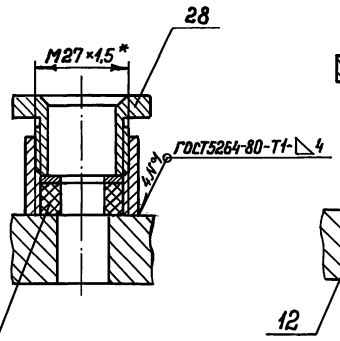

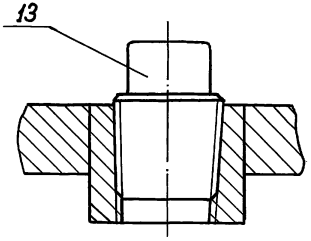

V лист 1

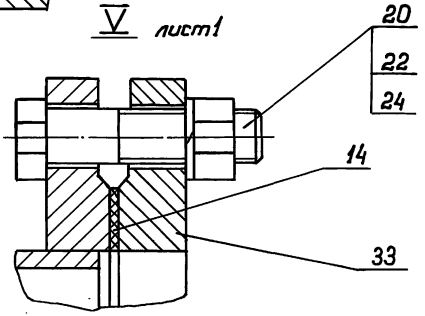

Рис. 2

Остальное см. рис. 1

Вид А лист 1

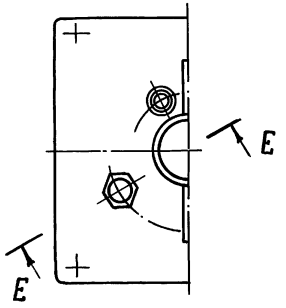

Е-Е повернуто
М1:1

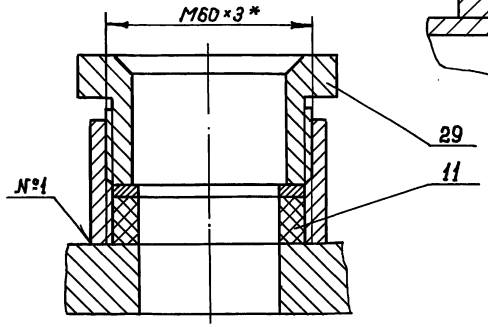

ОГД-255.000.00 СБ

Серия 7.901-7 Выпуск 2

Обозначение	Рис	$Д_у^*$	$Д_х^*$	$Д_{эк}^*$	$Д_1^*$	e^*	H^*	L^*	Сальник: Тип ГОСТ 4860.2-83	Сальник: Кол.	Сальник: Условное обозначение	Сальник: Кол.	Масса, кг
		Размеры, мм											
ОГД-255.000.00	1	100	800	200	180	215	221	672.5	СКСО 27.12-30.00	3	СКСО 42.20-30.00 ГОСТ 4860.2-83	1	106
-01									СКСО 27.14-30.00				110
-02			1000	250					СКСО 27.12-30.00				148
-03									СКСО 27.14-30.00				
-04									СКСО 27.16-30.00				
-05		150			240	290	298	780	СКСО 27.14-30.00				161
-06									СКСО 27.12-30.00				
-07				300					СКСО 27.14-30.00				
-08	2			350					СКСО 60.40-30.00				162
-09	1	200		300	295	360	373	877.5	СКСО 27.14-30.00				176

Инв.№ подл. | Подп. и дата | Взам. инв.№ | Инв.№ дубл. | Подп. и дата

Изм. Лист № докум. Подп. Дата

ОГД-255.000.00 СБ

Лист 4

Копировал: Чибрикина 24321-03 11 Формат А3

Инв.№подл.	Подпись и дата	Взам. инв.№	Инв.№ дубл.	Подпись и дата

Номер строки	Обозначение	Наименование	Для исполн. ОГД-255.000.00 -										Примечание
			-	01	02	03	04	05	06	07	08	09	
1													
2													
3													
4													
5	ОГД-255.000.00	Оголовок герметизирован-	X	X	X	X	X	X	X	X	X	X	
6		ный											
7	ОГД-255.100.00	Патрубок отводной	X	X									
8	-01	Патрубок отводной			X	X							
9	-02	Патрубок отводной					X						
10	-03	Патрубок отводной						X	X	X			
11	-04	Патрубок отводной									X		
12	-05	Патрубок отводной										X	
13	ОГД-255.200.00	Патрубок устьевой	X	X									
14	-01	Патрубок устьевой			X	X	X	X	X	X	X	X	

Изм.	Лист	№ докум.	Подпись	Дата
Разраб.		Губанова		07.02.91
Пров.		Кузьмичева		06.02.91
Н. контр.		Платунина		01.01.91
Утв.		Бояринов		05.01.91

ОГД-255.000.00 ВС

Оголовок герметизированный

Ведомость спецификаций

Лит.	Лист	Листов
	1	2

Союзгипроводхоз имени Е.Е. Алексеевского г. Москва

Копировал: Формат А4

Инв.№подл.	Подпись и дата	Взам. инв.№	Инв.№ дубл.	Подпись и дата

Номер строки	Обозначение	Наименование	Для исполн. ОГД-255.000.00 -										Примечание
			-	01	02	03	04	05	06	07	08	09	
1													
2	ОГД-255.300.00	Опора	X	X									
3	-01	Опора			X	X	X	X	X	X	X	X	
4													
5													
6													
7													
8													
9													
10													
11													
12													
13													
14													
15													
16													
17													

Изм.	Лист	№ докум.	Подп.	Дата

ОГД-255.000.00 ВС

Лист 2

Копировал: Формат А4

Серия 7.901-7 Выпуск 2

Номер строки	Наименование	Код ОКП	Обозначение документа на поставку	Поставщик	Кол. на исполн. ОГД-255.000.00- —	01	02	03	04	05	06	07	08	09	Примечание
1															
2	Крепежные изделия														
3															
4	Болт М16×55.36.09		ГОСТ 7798-70		12	12	12	12	12	12	12	12	12	12	
5	Болт М16×60.36.09		ГОСТ 7798-70		4	4									
6	Болт М16×65.36.09		ГОСТ 7798-70				4	4	4	4	4	4	4	4	
7	Болт М16×70.36.09		ГОСТ 7798-70		8	8	8	8	8						
8	Болт М20×80.36.09		ГОСТ 7798-70							8	8	8	8	8	
9															
10	Гайка М16-6Н.4.09		ГОСТ 5915-70		24	24	24	24	24	16	16	16	16	16	
11	Гайка М20-6Н.4.09		ГОСТ 5915-70							8	8	8	8	8	
12															
13	Шайба 16.65Г.09		ГОСТ 6402-70		24	24	24	24	24	16	16	16	16	16	
14	Шайба 20.65Г.09		ГОСТ 6402-70							8	8	8	8	8	
15															
16															
17															
18															
19															
20	Днище 800×6-Ст3		ГОСТ 12620-78		1	1									
21	Днище 1000×6-Ст3		ГОСТ 12620-78				1	1	1	1	1	1	1	1	
22															
23															
24	Кольцо 350-360-58-2-4		ГОСТ9833-73/ГОСТ18829-73		1	1									
25	Кольцо 450-460-58-2-4		ГОСТ9833-73/ГОСТ18829-73				1	1	1	1	1	1	1	1	
26															

Подп. и дата | Инв. № дубл. | Взам. инв. № | Подпись и дата | Инв. № подл.

Изм.	Лист	№ докум.	Подп.	Дата
Разраб.		Губанова		01.03.90
Пров.		Кузьмичева		01.03.90
Н. контр.		Плотникова		01.03.90
Утв.		Бояринов		01.03.90

ОГД-255.000.00 ВП

Оголовок герметизированный
Ведомость покупных изделий

Лит.	Лист	Листов
	1	2

Союзгипроводхоз имени Е.Е. Алексеевского г. Москва

Копировал: 24321-03 13 Формат А3

Выпуск 2

Серия 7.901-7

Номер строки	Наименование	Код ОКП	Обозначение документа на поставку	Поставщик	Кол. на исполн. ОГД-255.000.00 - —	01	02	03	04	05	06	07	08	09	Примечание
1															
2	Кран трехходовой	ОКП 37 1221 6005	ГОСТ 21345 - 78	ПО „Киевпромарматура"	1	1	1	1	1	1	1	1	1	1	
3	натяжной муфтовый														
4	с фланцем для														
5	контрольного мано-														
6	метра 11б18бк Ду = 15 мм														
7															
8															
9	Отвод 90° 108 × 4		ГОСТ 17375 - 83		1	1	1	1	1						
10	Отвод 90° 159 × 4,5		ГОСТ 17375 - 83							1	1	1	1		
11	Отвод 90° 219 × 8		ГОСТ 17375 - 83											1	
12															
13															
14	Сальник СКСО 27.12-30.00		ГОСТ 4860.2 - 83		3		3				3				
15	Сальник СКСО 27.14-30.00		ГОСТ 4860.2 - 83			3		3		3		3		3	
16	Сальник СКСО 27.16-30.00		ГОСТ 4860.2 - 83						3						
17	Сальник СКСО 42.20-30.00		ГОСТ 4860.2 - 83		1	1	1	1	1	1	1	1	1	1	
18	Сальник СКСО 60.40-30.00		ГОСТ 4860.2 - 83										1		
19															
20															
21															
22	Фланец 1-100-6- Ст.3		ГОСТ 12820 - 80		3	3	3	3	3	3	3	3	3	3	
23	Фланец 1-100-10-Ст.3		ГОСТ 12820 - 80		2	2	2	2	2						
24	Фланец 1-150-10-Ст.3		ГОСТ 12820 - 80							2	2	2	2		
25	Фланец 1-200-10-Ст.3		ГОСТ 12820 - 80											2	
26															
27															
28															
29															
30															
31															

Инв. № подл. | Подп. и дата | Взам. инв. № | Инв. № дубл. | Подп. и дата

Инв. подл. | Подпись и дата | Взам. инв. № | Инв. № дубл. | Подпись и дата

Формат	Зона	Поз.	Обозначение	Наименование	Кол. на исполн. ОГД-255.100.00- —	01	02	03	04	05	Примечание
				Документация							
А3			ОГД-255.100.00СБ	Сборочный чертеж	×	×	×	×			
			-01СБ	Сборочный чертеж					×		
			-02СБ	Сборочный чертеж						×	

Инв. № подл. | Подпись и дата | Взам. инв. № | Инв. № дубл. | Подпись и дата

Изм.	Лист	№ докум.	Подп.	Дата	ОГД-255.100.00	Лит.	Лист	Листов
Разраб.		Узбанова		05.12.91	Патрубок отводной		1	5
Пров.		Кузьмичева		06.12.91		Союзгипроводхоз им. Е.Е. Алексеевского г. Москва		
Н. контр.		Плетунина		01.03.91				
Утв.		Бояринов		05.03.91				

Формат А4

Инв. № подл. | Подпись и дата | Взам. инв. № | Инв. № дубл. | Подпись и дата

Формат	Зона	Поз.	Обозначение	Наименование	Кол. на исполн. ОГД-255.100.00- —	01	02	03	04	05	Примечание
				Деталц							
А3		1	ОГД-255.100.01	Плита	1						
			-01	Плита		1					
			-02	Плита			1				
			-03	Плита				1			
			-04	Плита					1		
			-05	Плита						1	
А3		2	ОГД-255.100.02	Штуцер	1	1	1				
			-01	Штуцер				1	1		
			-02	Штуцер						1	
А4		3	ОГД-255.100.03	Патрубок	1	1	1	1	1	1	
А4		4	ОГД-255.100.04	Скоба	2	2	2	2	2	2	
А4		5	ОГД-255.100.05	Колено	1	1	1				
			-01	Колено				1	1		
			-02	Колено						1	

Изм. | Лист | № докум. | Подп. | Дата | ОГД-255.100.00 | Лист 2

Формат А4

Формат	Зона	Поз.	Обозначение	Наименование	Кол. на исполн. ОГД-255.100.00- —	01	02	03	04	05	Примечание
Б4		6	ОГД-255.100.06	Патрубок	1	1	1				0,48кг
				Труба 108×4 ГОСТ 8732-78 В-10 ГОСТ 8731-87							
				L = 47-0,62 мм							
Б4			ОГД-255.100.07	Патрубок				1	1		0,81кг
				Труба 159×4,5 ГОСТ 8732-78 В-10 ГОСТ 8731-87							
				L = 47-0,62 мм							
А4		7	ОГД-255.100.08	Патрубок						1	
А4		8	ОГД-255.100.09	Бобышка	1	1	1	1	1	1	

Формат	Зона	Поз.	Обозначение	Наименование	Кол. на исполн. ОГД-255.100.00- —	01	02	03	04	05	Примечание
				Стандартные изделия							
		1		Отвод 90° 108×4 ГОСТ 17375-83 (Заготовка для ОГД-255.100.05)	1	1	1				2,5кг
		1		Отвод 90° 159×4,5 ГОСТ 17375-83 (Заготовка для ОГД-255.100.05-01)				1	1		6,1кг
		1		Отвод 90° 219×8 ГОСТ 17375-83 (Заготовка для ОГД-255.100.05-02)						1	19,9кг

Серия 7.901-7 Выпуск 2

Формат	Зона	Поз.	Обозначение	Наименование	Кол. на исполн. ОГД-255.100.00 –										Примечание
					–	01	02	03	04	05					
		10		Фланец 1-100-10-Ст3 ГОСТ 12820-80	1	1	1								3,96 кг
				Фланец 1-150-10-Ст3 ГОСТ 12820-80				1	1						6,62 кг
				Фланец 1-200-10-Ст3 ГОСТ 12820-80						1					8,05 кг

Изм. | Лист | № докум. | Подп. | Дата

ОГД-255.100.00

Лист 5

Формат А4

Инв. № подл. | Подп. и дата | Взам. инв. № | Инв. № дубл. | Подпись и дата

Справ. № | Перв. примеч.

ОГД-255.100.08

Rz 80

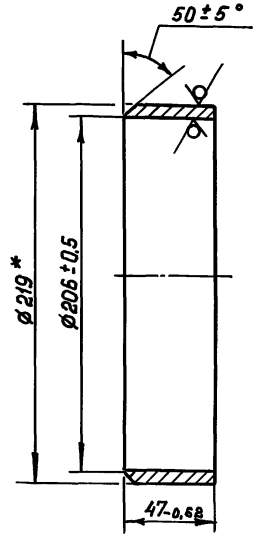

*Размер для справок.

Изм.	Лист	№ докум.	Подп.	Дата
Разраб.		Губанова		05.02.90
Пров.		Кузьмичева		06.02.90
Т. контр.				
Н. контр.		Платунина		01.03.90
Утв.		Бояринов		05.03.90

ОГД-255.100.08

Патрубок

Лит.	Масса	Масшт.
	1,72	1:2

Лист | Листов 1

Труба 219×7 ГОСТ 8732-78 / В-10 ГОСТ 8731-87

Союзгипроводхоз имени Е.Е. Алексеевского г. Москва

Копировал: 24321-03 17 Формат А4

ОГД-255.100.00 СБ

Перв. примен.

Справ. №

Инв. №подл. | Подпись и дата | Взам. инв. №1 | Инв. №2 дубл. | Подпись и дата

Рис.1

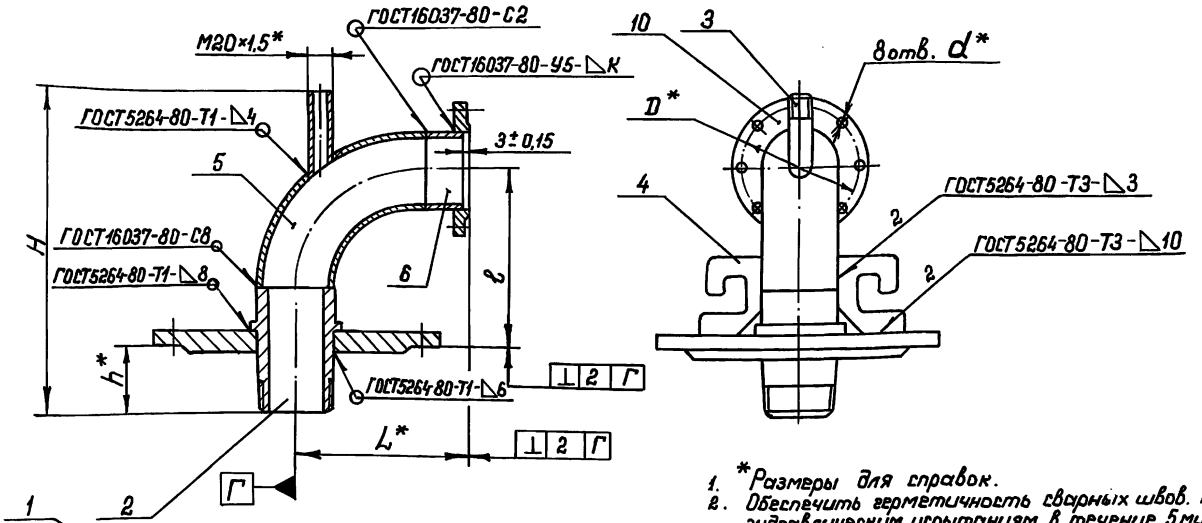

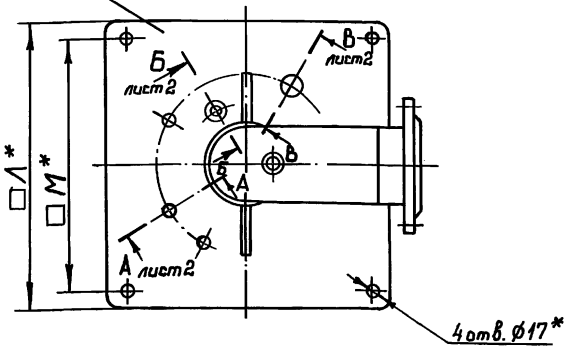

1. *Размеры для справок.
2. Обеспечить герметичность сварных швов. Подвергнуть гидравлическим испытаниям в течение 5 мин. пробным давлением $P_{пр.}$ (см. табл.).
3. Шероховатость поверхности обрезки проката $R_z 80$
4. Таблица исполнений см. лист 3.
5. Неуказанные предельные отклонения сварных соединений $\pm\frac{IT16}{2}$.

Изм.	Лист	№ докум.	Подп.	Дата
Разраб.		Губанова		05.03.90
Пров.		Кузьмичева		06.03.90
Т. контр.				
Н. контр.		Платунина		01.03.90
Утв.		Бояринов		05.03.90

ОГД-255.100.00 СБ

Патрубок отводной
Сборочный чертеж

Лит.	Масса	Масшт.
	см. табл.	—

Лист 1 | Листов 3

Союзвнипроводхоз имени Е.Е.Алексеевского г. Москва

Копировал: 24321-03 18 Формат А3

А-А повернуто, лист1

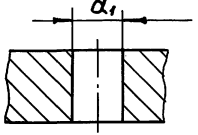

Б-Б повернуто, лист1
М1:1

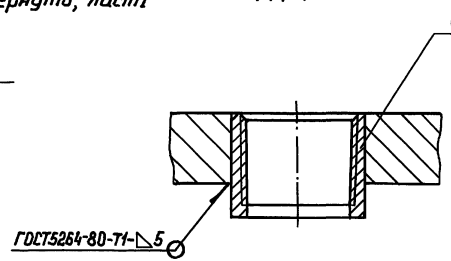

В-В повернуто, лист1
М1:1

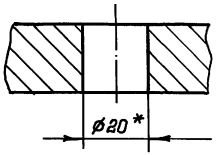

Рис.2

Остальное см. рис.1

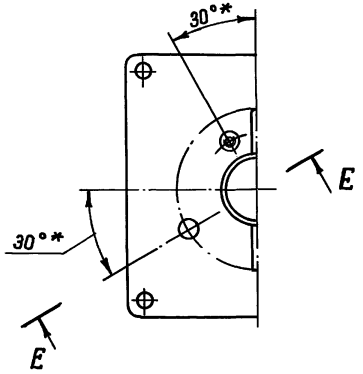

Рис.3

Остальное см. рис.1

Е-Е повернуто
М1:1

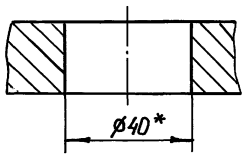

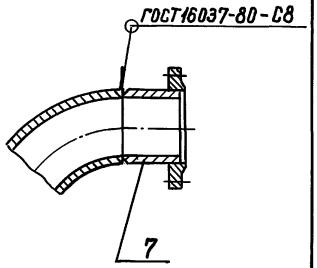

Изм.	Лист	№ докум.	Подп.	Дата	ОГД-255.100.00СБ	Лист 2

Копировал: 24321-03 19 Формат А3

Инв.№ подл. | Подп. и дата | Взам. инв.№ | Инв.№ дубл. | Подп. и дата

Обозначение	Рис.	$Д_у^*$	L^*	M^*	L^*	l	H	h^*	K	D^*	d^*	d_1^*	$P_{пр}$ МПа	Масса, кг
			Размеры, мм											
ОГД-255.100.00	1	100	380	330	200	215	435	110	5	180	18	14	1	33
-01													2,2	47
-02												16	3	
-03		150	480	430	275	290	550	120	6	240	22	14	0,9	56
													1,2	
-04	2											—	4,5	
-05	3	200			350	360	650	125	8	295		14	0,45	70

ОГД-255.100.01

Рис.1

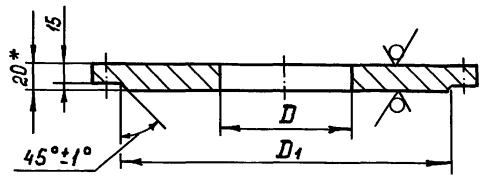

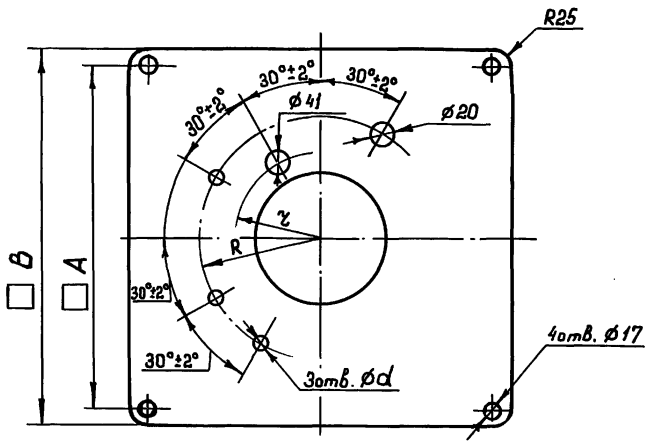

Рис.2

Остальное см. рис.1

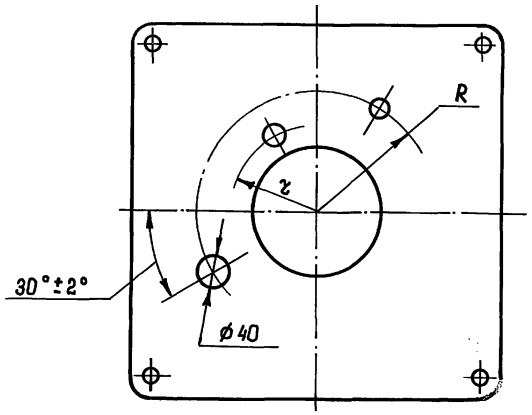

Обозначение	Рис	Dy*	B	A	D	D1	d	R	r	Масса кг
			Размеры, мм							
ОГД-255.100.01	1	100	380	330	110	325	14	120	100	19,4
-01								150	110	33,5
-02							16			33,4
-03		150	480	430	162	426	14		135	31,6
-04	2						—			31,4
-05	1	200			222		14	160	155	28,4

1. * Размеры для справок.

2. Неуказанные предельные отклонения размеров: H14; h14; $\pm \frac{IT14}{2}$.

Изм.	Лист	№ докум.	Подп.	Дата	ОГД-255.100.01
Разраб.		Губанова		02.02.90	Плита
Пров.		Кузьмичева		06.02.90	
Т. контр.					
Н. контр.		Платунина		01.03.90	Лит. 6-ПН-20 ГОСТ 19903-74 / Ст 3сп2 ГОСТ 14637-79
Утв.		Бояринов		05.03.90	

Лит.	Масса	Масшт.
	см. табл.	—
Лист	Листов 1	

Союзгипроводхоз имени Е.Е. Алексеевского г. Москва

Копировал: 24321-03 21 Формат А3

Перв. примен. | Справ. № | Подп. и дата | Инв. № дубл. | Взам. инв. № | Подп. и дата | Инв. № подл.

$R_z 80$ (√)

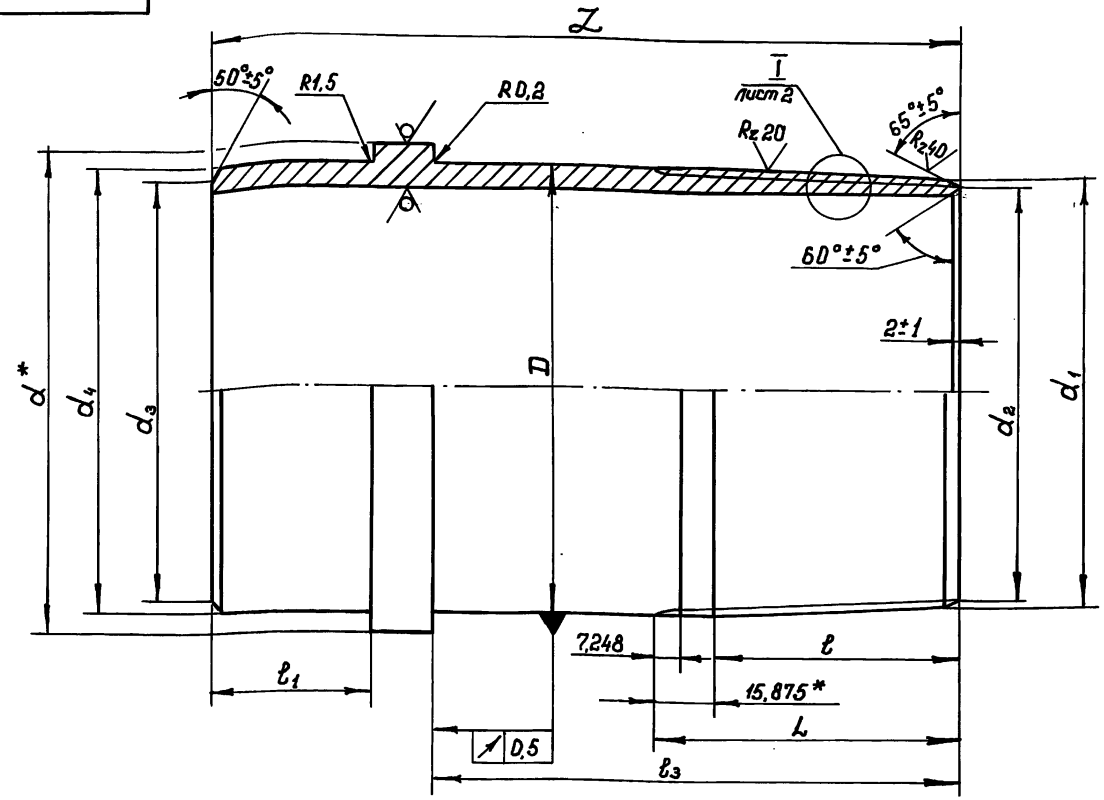

1. *Размеры для справок.
2. Неуказанные предельные отклонения размеров: $h14$; $\pm \frac{IT14}{2}$.
3. Профиль и размеры резьбы по ГОСТ 632-80.
4. Таблицу исполнений см. лист 2.
5. Предельные отклонения конусности (отклонение от разности двух диаметров) приняты на длине резьбы 100 мм и относятся к $d_{ср.}{}^{+0,36}_{-0,22}$.
6. $d_{ср.}$ - средний диаметр резьбы в основной плоскости (см. табл.).

Изм.	Лист	№ докум.	Подп.	Дата
Разраб.		Губанова		04.09.90
Пров.		Кузьмичева		06.09.90
Т. контр.				
Н. контр.		Платунина		04.09.90
Утв.		Бояринов		05.09.90

ОГД-255.100.02

Штуцер

Лит.	Масса	Масшт.
	см. табл.	—

Лист 1 | Листов 2

см. табл.

Союзгипроводхоз имени Е.Е. Алексеевского г. Москва

Копировал: 24321-03 22 Формат А3

Перв. примен.

Справ. №

Подп. и дата

Инв. № дубл.

Взам. инв. №

Подп. и дата

Инв. № подл.

Обозначение	d*	d_1	d_2	D	d_3	d_4	L	l	l_1	α	l_3	$d_{ср.}$	Материал	Масса, кг
	Размеры, мм													
ОГД-255.100.02	121	111,136	107,516	114,3	101	108	66,5 ±3,2	50,625	40	175	125	112,566	Труба 121×11 ГОСТ 8732-78 / В-10 ГОСТ 8731-87	3,2
-01	180	164,298	160,678	168,3	151	159	79,5 ±3,2	63,625	40	185	135	166,541	Труба 180×16 ГОСТ 8732-78 / В-10 ГОСТ 8731-87	7
-02	245	214,723	211,103	219,1	206	219	85,5 ±3,2	69,625	35	185	140	217,341	Труба 245×20 ГОСТ 8732-78 / В-10 ГОСТ 8731-87	9,1

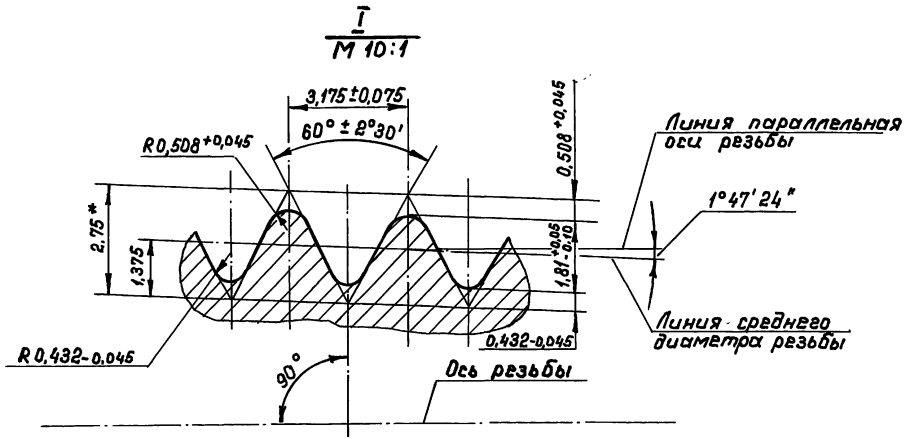

Изм.	Лист	№ докум.	Подп.	Дата	ОГД-255.100.02	Лист 2

ОГД-255.100.03

Rz 80 (√)

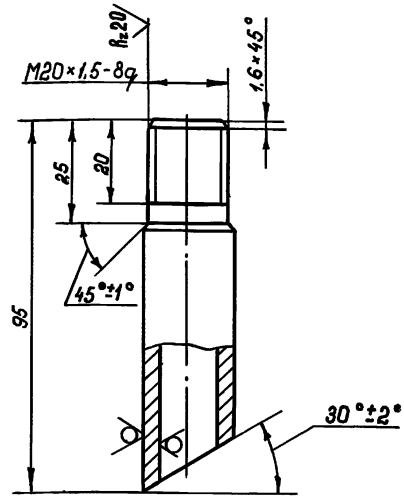

Неуказанные предельные отклонения размеров: h14; $\pm\frac{IT14}{2}$.

Изм.	Лист	№ докум.	Подп.	Дата
Разраб.		Губанова		05.02.90
Пров.		Кузьмичева		05.02.90
Т. контр.				
Н. контр.		Платунина		01.03.90
Утв.		Бояринов		05.03.90

ОГД-255.100.03

Патрубок

Лит.	Масса	Масштаб
	0,16	1:1
Лист	Листов 1	

Труба 22×4 ГОСТ 8734-75
В20 ГОСТ 8733-74

Союзгипроводхоз имени Е.Е. Алексеевского г. Москва

Копировал Формат А4

ОГД-255.100.04

Rz 80 (√)

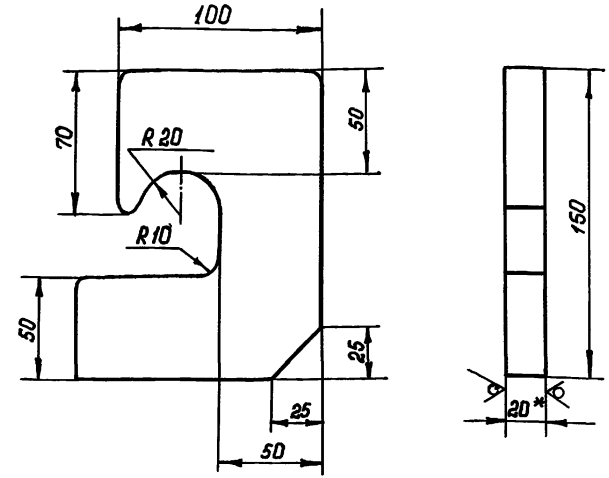

1. *Размер для справок.
2. Предельные отклонения размеров: h14; $\pm\frac{IT14}{2}$;
3. Неуказанные радиусы 5 мм.

Изм.	Лист	№ докум.	Подп.	Дата
Разраб.		Губанова		05.02.90
Пров.		Кузьмичева		05.02.90
Т. контр.				
Н. контр.		Платунина		01.03.90
Утв.		Бояринов		05.03.90

ОГД-255.100.04

Скоба

Лит.	Масса	Масштаб
	2,04	1:2
Лист	Листов 1	

Лист Б-ПН-20 ГОСТ 19903-74
Ст3 сп2 ГОСТ 14637-74

Союзгипроводхоз имени Е.Е. Алексеевского г. Москва

Копировал: 24321-03 24 Формат А4

Серия 7.901-7 Выпуск 2

ОГД-255.100.09

R_z 80

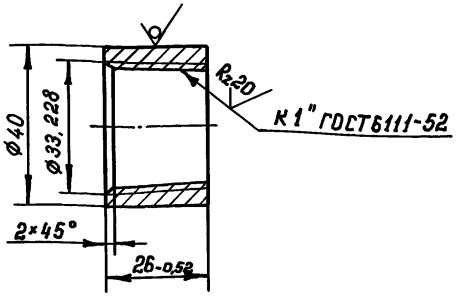

* Размер для справок.

Изм.	Лист	№ докум.	Подп.	Дата
Разраб.		Губанова		10.03.89
Пров.		Кузьмичева		15.03.89
Т. контр.				
Н. контр.		Платунина		13.03.89
Утв.		Бояринов		21.03.89

ОГД-255.100.09

Бобышка

Лит.	Масса	Масшт.
	0,09	1:1
Лист	Листов 1	

Круг 40-В ГОСТ 2590-88 / Ст3сп2 ГОСТ 535-88

Союзгипроводхоз имени Е.Е. Алексеевского г. Москва

Формат А4

ОГД-255.100.05

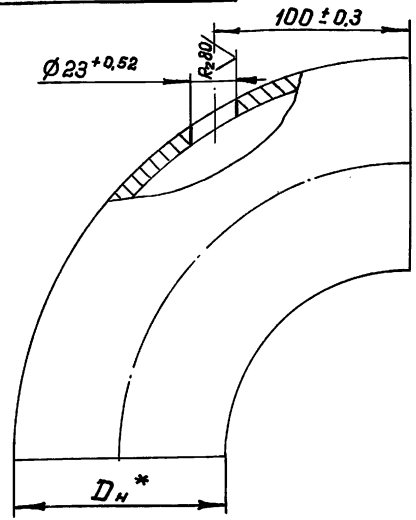

Обозначение	$D_н$* мм	Материал	Масса, кг
ОГД-255.100.05	108	Заготовка Отвод 90° 108×4 ГОСТ 17375-83	2.4
-01	159	Заготовка Отвод 90° 159×4,5 ГОСТ 17375-83	6.0
-02	219	Заготовка Отвод 90° 219×8 ГОСТ 17375-83	19.8

* Размер для справок.

Изм.	Лист	№ докум.	Подп.	Дата
Разраб.		Губанова		10.03.89
Пров.		Кузьмичева		15.03.89
Т. контр.				
Н. контр.		Платунина		13.03.89
Утв.		Бояринов		21.03.89

ОГД-255.100.05

Колено

Лит.	Масса	Масшт.
	см. табл.	—
Лист	Листов 1	

см. табл.

Союзгипроводхоз имени Е.Е. Алексеевского г. Москва

Копировал: 24321-03 25 Формат А4

Инв. № подл. | Подпись и дата | Взам. инв. № | Инв. № дубл. | Подпись и дата

Инв.№ подл. | Подпись и дата | Взам. инв.№ | Инв.№ дубл. | Подпись и дата

Формат	Зона	Поз.	Обозначение	Наименование	Кол. на исполн. ОГД-255.200.00- —	01	Примечание
				Документация			
А3			ОГД-255.200.00 СБ	Сборочный чертеж	X	X	
				Детали			
А3		1	ОГД-255.200.01	Фланец	1		
			-01	Фланец		1	

Лит. | Кол.

Изм.	Лист	№ докум.	Подп.	Дата
Разраб.	Губанова			05.12.90
Пров.	Кузьмичева			05.12.90
Н. контр.	Платунина			05.12.90
Утв.	Бояринов			05.12.90

ОГД-255.200.00

Патрубок устьевой

Лит.	Лист	Листов
	1	3

Союзгипроводхоз имени Е.Е. Алексеевского г. Москва

Формат А4

Инв.№ подл. | Подпись и дата | Взам. инв.№ | Инв.№ дубл. | Подпись и дата

Формат	Зона	Поз.	Обозначение	Наименование	Кол. на исполн. ОГД-255.200.00- —	01	Примечание
Б4		2	ОГД-255.200.02	Патрубок	1		6,3 кг
				Труба $\frac{325\times6\ I\ ГОСТ\ 10704\text{-}76}{Ст\ 3\ сп\ ГОСТ\ 10705\text{-}80}$			
				L = 135 -1,0 мм			
Б4			ОГД-255.200.03	Патрубок		1	4,8 кг
				Труба $\frac{426\times6\ I\ ГОСТ\ 10704\text{-}76}{Ст\ 3\ сп\ ГОСТ\ 10705\text{-}80}$			
				L = 80 - 0,74 мм			
Б4		3	ОГД-255.200.04	Патрубок	3	3	1,1 кг
				Труба $\frac{108\times4\ ГОСТ\ 8732\text{-}78}{В\text{-}10\ ГОСТ\ 8731\text{-}87}$			
				L = 115 - 0,87 мм			
А3		4	ОГД-255.200.05	Конус	1		
				Конус		1	

Изм	Лист	№ докум.	Подп.	Дата

ОГД-255.200.00

Лист 2

Формат А4

24321-03 26

Инв.№подл. | Подпись и дата | Взам. инв.№ | Инв.№дубл. | Подпись и дата

Формат	Зона	Поз.	Обозначение	Наименование	Кол. на исполн. ОГД-255.200.00- —	01	Примечание
				Стандартные изделия			
		—		Днище 800×6-Ст3 ГОСТ 12620-78 (Заготовка для ОГД-255.200.04)	1		33,8 кг
		—		Днище 1000×6-Ст3 ГОСТ 12620-78 (Заготовка для ОГД-255.200.04-01)		1	53,2 кг
		7		Фланец 1-100-6-Ст3 ГОСТ 12820-80	3	3	2,85 кг

Изм. | Лист | № докум. | Подп. | Дата

ОГД-255.200.00

Лист 3

Формат А4

Инв.№подл. | Подпись и дата | Взам. инв.№ | Инв.№дубл. | Подпись и дата

Формат	Зона	Поз.	Обозначение	Наименование	Кол. на исполн. —	Примечание

Изм. | Лист | № докум. | Подп. | Дата

Лист

Формат А4

23121-03 27

ОГД-255.200.00СБ

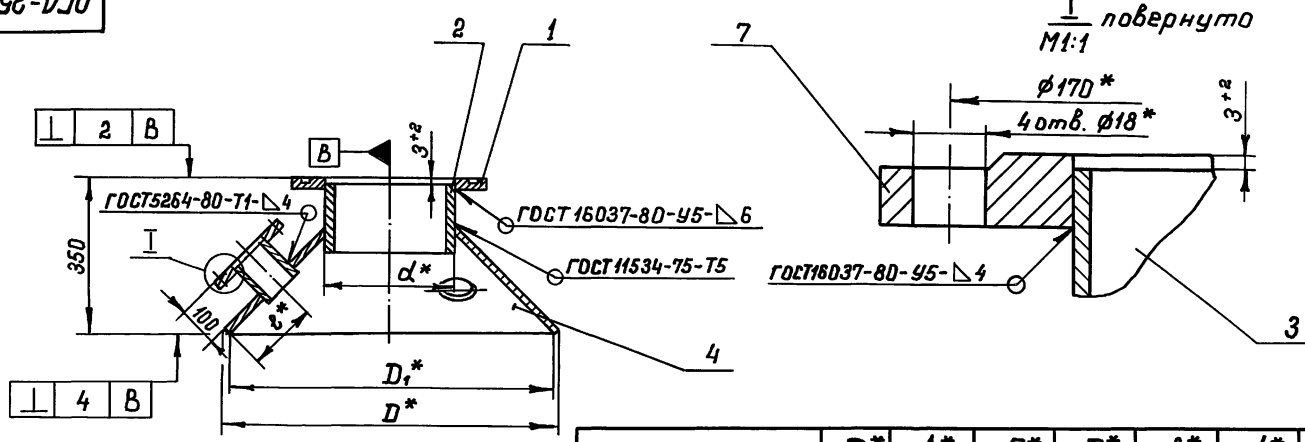

Обозначение	D*	A*	Б*	D_1*	ℓ*	d*	Масса, кг
	размеры, мм						
ОГД-255.200.00	820	380	330	800	200	325	50
-01	1020	480	430	1000	160	426	78

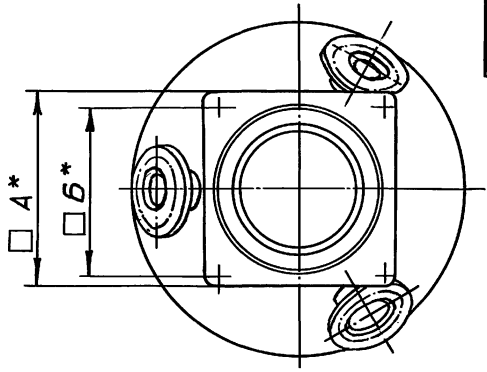

1. * Размеры для справок.
2. Неуказанные предельные отклонения размеров сварных соединений по ± IT16/2.
3. Проверить герметичность сварных швов.
4. Шероховатость поверхности обрезки проката $R_z 80$.

Изм	Кол.	№ докум.	Подп.	Дата
Разраб.		Губанова		05.02.90
Пров.		Кузьмичева		05.02.90
Т. контр.				
Н. контр.		Платунина		01.03.90
Утв.		Бояринов		05.03.90

ОГД-255.200.00 СБ

Патрубок устьевой
Сборочный чертеж

Лит.	Масса	Масшт.
	см. табл.	—
Лист	Листов 1	

Союзгипроводхоз имени Е.Е. Алексеевского г. Москва

Копировал: 24321-03 28 Формат А3

Перв. примен.
Справ. №
Подп. и дата
Инв. № подл.
Взам. инв. №
Подп. и дата
Инв. № подл.

ОГД-255.200.01

Перв. примен.

Справ. №

Подп. и дата

Инв. № дубл.

Взам. инв. №

Подп. и дата

Инв. № подл.

R_z 80 (√)

I
М 2:1

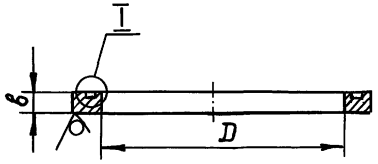

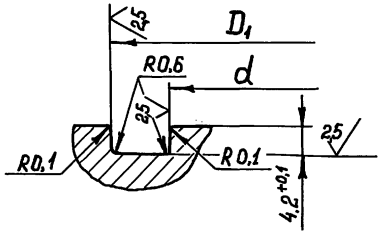

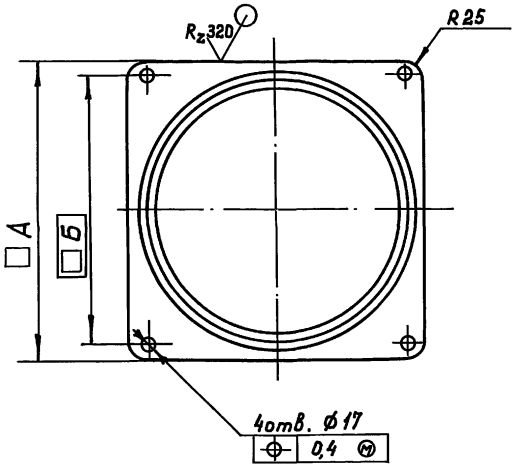

Обозначение	А	Б	D	d	D_1	в	Масса, кг
	Размеры, мм						
ОГД-255.200.01	380	330	326	$339_{-0,89}$	$354^{+0,36}$	20	9,3
-01	480	430	427	$439_{-0,97}$	$454^{+0,4}$	25	16,5

Неуказанные предельные отклонения размеров: H14; h14; $\pm\frac{IT14}{2}$.

Изм.	Лист	№ докум.	Подп.	Дата
Разраб.		Губанова		05.12.89
Пров.		Кузьмичева		06.02.90
Т. контр.				
Н. контр.		Платунина		01.03.90
Утв.		Бояринов		05.03.90

ОГД-255.200.01

Фланец

Лит.	Масса	Масшт.
	см. табл.	—
Лист	Листов 1	

Сталь Ст3 сп2 ГОСТ 380-88

Союзгипроводхоз имени Е.Е. Алексеевского г. Москва

Копировал: 24321-03 29 Формат А3

ОГД-255.200.05

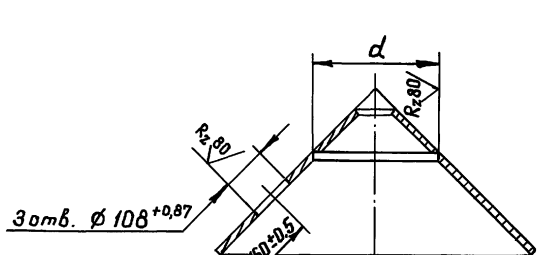

Обозначение	d	D*	Материал	Масса, кг
	Размеры, мм			
ОГД-255.200.04	325 +1,4	800	Заготовка Днище 800×6 - Ст3 ГОСТ 12620-78	24,5
-01	425 +1,55	1000	Заготовка Днище 1000×6 - Ст3 ГОСТ 12620-78	43,8

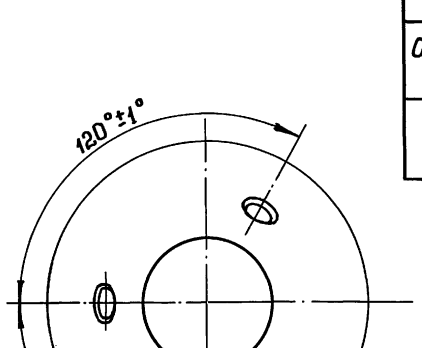

Изм.	Лист	№ докум.	Подп.	Дата
Разраб.		Губанова		05.12.89
Пров.		Кузьмичева		05.12.89
Т. контр.				
Н. контр.		Платунина		04.01.90
Утв.		Бобринов		04.01.90

ОГД-255.200.05

Конус

Лит.	Масса	Масшт.
	см. табл.	—
Лист	Листов 1	

см. табл.

Союзгипроводхоз имени Е.Е. Алексеевского г. Москва

Копировал: 24321-03 30 Формат А3

Перв. примен.
Справ. №
Подп. и дата
Инв. № дубл.
Взам. инв. №
Подп. и дата
Инв. № подл.

ОГД-255.300.00СБ

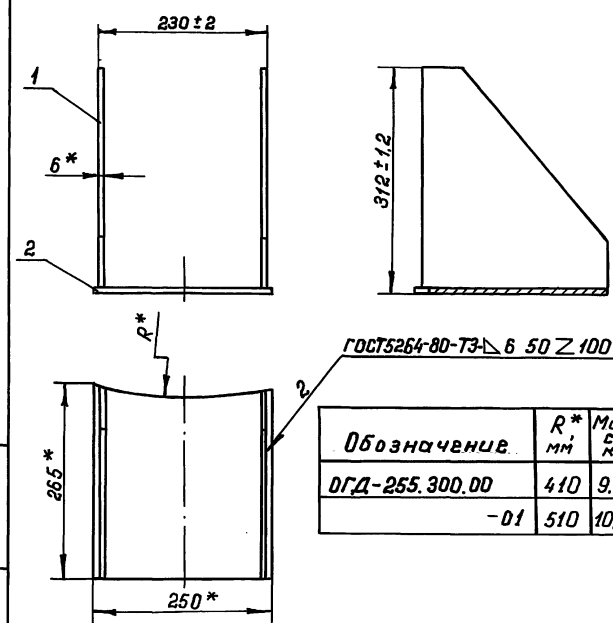

Обозначение	R*, мм	Масса, кг
ОГД-255.300.00	410	9.78
-01	510	10.42

*Размеры для справок.

Изм.	Лист	№ докум.	Подп.	Дата
Разраб.		Губанова		25.02.90
Пров.		Кузьмичева		06.02.90
Т. контр.				
Н. контр.		Платунина		01.03.90
Утв.		Бояринов		05.03.90

ОГД-255.300.00 СБ.

Опора
Сборочный чертеж

Лит.	Масса	Масштаб
	см. табл.	–

Лист | Листов 1

Союзгипроводхоз имени Е.Е. Алексеевского г. Москва

Копировал 24321-03 31 Формат А4

Инв. № подл. | Подп. и дата | Взам. инв. № | Инв. № дубл. | Подп. и дата

Справ. № | Перв. примеч.

Формат	Зона	Поз.	Обозначение	Наименование	Кол. на исполн. ОГД 255.300.00 -	Примечание
					– 01	
				Документация		
А4			ОГД-255.300.00 СБ	Сборочный чертеж	X X	
				Детали		
А4		1	ОГД-255.300.01	Ребро	2 2	
А4		2	ОГД-255.300.02	Платик	1	
			-01	Платик	1	

Шифр | Лит.

Изм.	Лист	№ докум.	Подп.	Дата
Разраб.		Губанова		25.02.90
Пров.		Кузьмичева		06.02.90
Н. контр.		Платунина		01.03.90
Утв.		Бояринов		05.03.90

ОГД-255.300.00

Опора

Лит.	Лист	Листов
		1

Союзгипроводхоз имени Е.Е. Алексеевского г. Москва

Копировал: Формат А4

ОГД-255.300.01

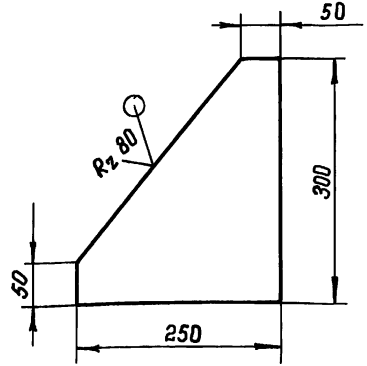

Предельные отклонения размеров: $h16; \pm \frac{IT16}{2}$.

Изм.	Лист	№ докум.	Подп.	Дата
Разраб.		Губанова		05.02.90
Пров.		Кузьмичева		06.02.90
Т. контр.				
Н. контр.		Платунина		01.03.90
Утв.		Бояринов		05.03.90

ОГД-255.300.01

Ребро

Лит.	Масса	Масшт.
	2.36	1:5

Лист | Листов 1

Лист: Б-ПН-6.0 ГОСТ 19903-74 / Ст3 сп 2 ГОСТ 14637-79

Союзгипроводхоз имени Е.Е. Алексеевского г. Москва

Копировал: Формат А4

Инв. № подл. | Подпись и дата | Взам. инв. № | Инв. № дубл. | Подпись и дата

ОГД-255.300.02

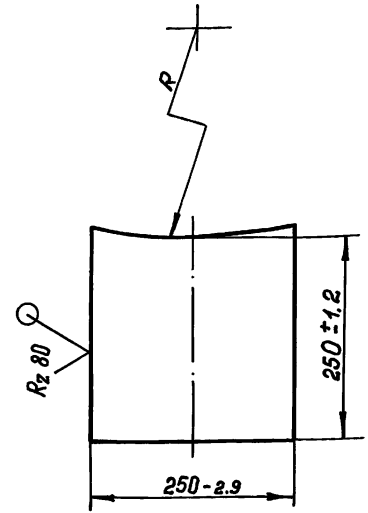

Обозначение	R, мм	Масса, кг
ОГД-255.300.02	$410^{+2.2}$	5.06
-01	$510^{+2.4}$	5.70

Изм.	Лист	№ докум.	Подп.	Дата
Разраб.		Губанова		05.02.90
Пров.		Кузьмичева		06.02.90
Т. контр.				
Н. контр.		Платунина		01.03.90
Утв.		Бояринов		05.03.90

ОГД-255.300.02

Платик

Лит.	Масса	Масшт.
	см. табл.	—

Лист | Листов 1

Лист: Б-ПН-12 ГОСТ 19903-74 / Ст3 сп 2 ГОСТ 14637-79

Союзгипроводхоз имени Е.Е. Алексеевского г. Москва

Копировал: 24321-03 32 Формат А4

Инв. № подл. | Подпись и дата | Взам. инв. № | Инв. № дубл. | Подпись и дата

ОГД-255.000.01

Rz 320 (√)

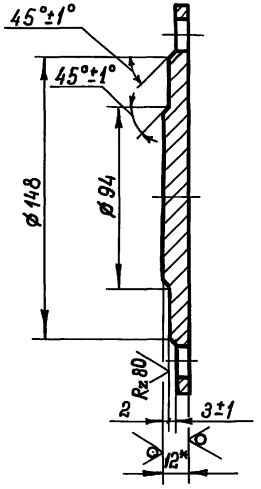

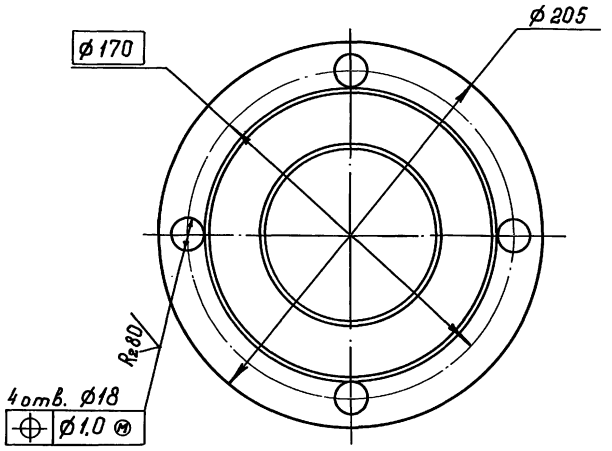

1. *Размер для справок.
2. Неуказанные предельные отклонения размеров: h14; H14; $\pm \frac{IT14}{2}$.

					ОГД-255.000.01			
Изм.	Лист	№ докум.	Подп.	Дата	Заглушка	Лит.	Масса	Масшт.
Разраб.		Губанова		05.02.90			2,1	1:2
Пров.		Кузьмичева		06.02.90		Лист	Листов 1	
Т. контр.								
Н. контр.		Платунина		01.03.90	Лист Б-ПН-12 ГОСТ 19903-74 / Ст3 сп 2 ГОСТ 14637-79	Союзгипроводхоз имени Е.Е. Алексеевского г. Москва		
Утв.		Бояринов		05.03.90				

Копировал: 24321-03 33 Формат А3

Перв. примеч. | Справ. № | Подпись и дата | Инв. № дубл. | Взам. инв. № | Подпись и дата | Инв. № подл.

ОГД-255.000.02

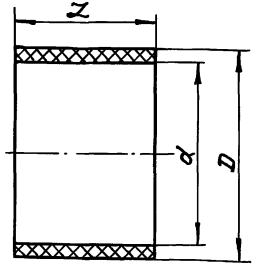

Обозначение	Z	d	D	Масса, кг
	Размеры, мм			
ОГД-255.000.02	75	114	119	0,03
-01	85	168	175	0,06
-02	95	219	227	0,065

Размеры обеспеч. инстр.

Изм.	Лист	№ докум.	Подп.	Дата	ОГД-255.000.02	Лит.	Масса	Масштаб
Разраб.		Губанова		26.12.90	Втулка		см. табл.	—
Пров.		Кузьмичева		26.02.90		Лист	Листов 1	
Т.контр.								
Н.контр.		Платунина		01.03.90	Резина 3157 ТУ38-5-815-67	Союзгипроводхоз имени Е.Е. Алексеевского г. Москва		
Утв.		Бояринов		05.03.90				

Копировал: Формат А4

ОГД-255.000.03

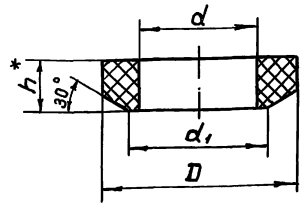

Обозначение	d	d1	D	h*	Материал	Масса, кг
	Размеры, мм					
ОГД-255.000.03	13	15			Пластина I, лист ТКМЩ-С-10-ГОСТ 7338-77	0,006
-01	15	18	24	10		
-02	17	20				
-03	41	45	55	14	Пластина I, лист ТКМЩ-С-14-ГОСТ 7338-77	0,012

1. * Размер для справок.
2. Размеры обеспеч. инстр.

Изм.	Лист	№ докум.	Подп.	Дата	ОГД-255.000.03	Лит.	Масса	Масштаб
Разраб.		Губанова		26.12.90	Прокладка		см. табл.	—
Пров.		Кузьмичева		26.02.90		Лист	Листов 1	
Т.контр.								
Н.контр.		Платунина		01.03.90	См. табл.	Союзгипроводхоз имени Е.Е. Алексеевского г. Москва		
Утв.		Бояринов		05.03.90				

Копировал: 24321-03 34 Формат А4

Инв. № подл. | Подпись и дата | Взам. инв. № | Инв. № дубл. | Подпись и дата

ОГД-255.000.04

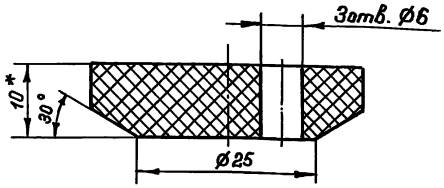

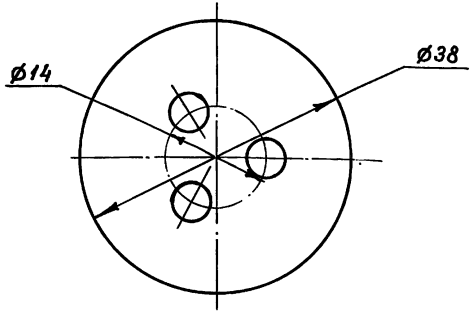

1. * Размер для справок.
2. Размеры обеспеч. инстр.

Изм.	Лист	№ докум.	Подп.	Дата
Разраб.		Губанова		05.03.90
Пров.		Кузьмичева		06.03.90
Т. контр.				
Н. контр.		Платунина		01.03.90
Утв.		Бояринов		05.03.90

ОГД-255.000.04

Прокладка

Лит.	Масса	Масштаб
	0,04	2:1
Лист	Листов 1	

Пластина I, лист ТКМЩ-С-10 ГОСТ 7338-77

Союзгипроводхоз имени Е.Е. Алексеевского г. Москва

Копировал: Формат А4

Инв. № подл. | Подпись и дата | Взам. инв. № | Инв. № дубл. | Подпись и дата

ОГД-255.000.05

Rz 80

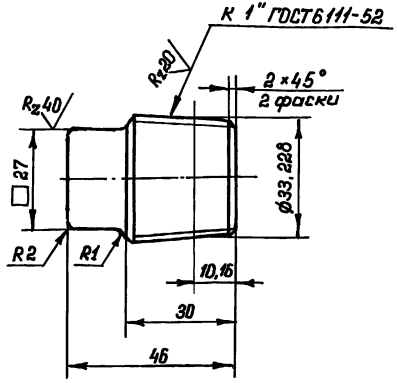

1. Предельные отклонения размеров: $h14; \pm \frac{IT14}{2}$.
2. Покрытие: Кд. 6хр.

Изм.	Лист	№ докум.	Подп.	Дата
Разраб.		Губанова		05.03.90
Пров.		Кузьмичева		06.03.90
Т. контр.				
Н. контр.		Платунина		01.03.90
Утв.		Бояринов		05.03.90

ОГД-255.000.05

Пробка

Лит.	Масса	Масшт.
	0,22	1:1
Лист	Листов 1	

Сталь 20-б-2 ГОСТ 1050-74

Союзгипроводхоз имени Е.Е. Алексеевского г. Москва

Копировал: 24321-03 35 Формат А4

Инв. № подл. | Подпись и дата | Взам. инв. № | Инв. № дубл. | Подпись и дата

ОГД-255.000.06

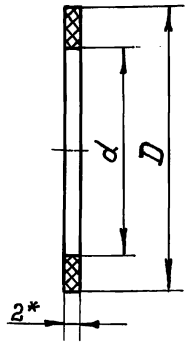

Обозначение	d	D	Масса, кг
	Размеры, мм		
ОГД-255.000.06	110	158	0.03
-01	161	212	0,05
-02	222	268	0,06

1.* Размер для справок.

2. Размеры обеспеч. инстр.

Изм.	Лист	№ докум.	Подп.	Дата
Разраб.	Губанова			01.02.90
Пров.	Кузьмичева			06.02.90
Т. контр.				
Н. контр.	Пастунина			01.03.90
Утв.	Бояринов			05.03.90

ОГД-255.000.06

Прокладка

Лит.	Масса	Масшт.
	см. табл.	—
Лист	Листов 1	

Пластина I, лист ТКМЦ-2-С-ГОСТ 7338-77

Союзгипроводхоз имени Е.Е.Алексеевского г. Москва

Копировал:

Формат А4

Инв.№ подл. | Подпись и дата | Взам. инв.№ | Инв.№ дубл. | Подпись и дата

gost.e-ecolog.ru

ОГД-255.000.07

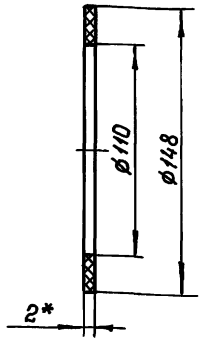

1.* Размер для справок.

2. Размеры обеспеч. инстр.

Изм.	Лист	№ докум.	Подп.	Дата
Разраб.	Губанова			02.02.90
Пров.	Кузьмичева			06.02.90
Т. контр.				
Н. контр.	Пастунина			01.03.90
Утв.	Бояринов			05.03.90

ОГД-255.000.07

Прокладка

Лит.	Масса	Масшт.
	0,02	1:2
Лист	Листов 1	

Пластина I, лист ТКМЦ-2-С-ГОСТ 7338-77

Союзгипроводхоз имени Е.Е.Алексеевского г. Москва

Инв.№ подл. | Подпись и дата | Взам. инв.№ | Инв.№ дубл. | Подпись и дата