УЗЛЫ ИНЖЕНЕРНОГО ОБОРУДОВАНИЯ СООРУЖЕНИЙ

СЕРИЯ 7.901-7

ГЕРМЕТИЗИРОВАННЫЕ ОГОЛОВКИ СКВАЖИН

ВЫПУСК 1

ОГОЛОВКИ СКВАЖИН ДЛЯ ВОДОСНАБЖЕНИЯ, ОБОРУДОВАННЫХ НАСОСАМИ ТИПА ЭЦВ

gost.e-ecolog.ru

УКАЗАНА
В СЧЕТ-НАКЛАДНОЙ

Пров

УЗЛЫ ИНЖЕНЕРНОГО ОБОРУДОВАНИЯ СООРУЖЕНИЙ

СЕРИЯ 7.901-7

ГЕРМЕТИЗИРОВАННЫЕ ОГОЛОВКИ СКВАЖИН

ВЫПУСК 1

Оголовки скважин для водоснабжения оборудованных насосами типа ЭЦВ

РАБОЧИЕ ЧЕРТЕЖИ

РАЗРАБОТАНЫ

ИНСТИТУТОМ „Союзгипроводхоз"

Главный инженер института О.А.Леонтьев

Главный инженер проекта И.Н.Бодринов

Утверждены и введены

в действие Минводстроем СССР

протокол №821 от 02.04.90г.

Привязан

Инв. №

СОДЕРЖАНИЕ ВЫПУСКА

Обозначение документа	Наименование	Стр.
	Титульный лист	1
	Содержание	2
ОГВ-375.000.00	Оголовок герметизированный	
	Спецификация	4
ОГВ-375.000.00 СБ	Оголовок герметизированный	
	Сборочный чертеж	13
ОГВ-375.000.00 ВС	Оголовок герметизированный	
	Ведомость спецификаций	17
ОГВ-375.000.00 ВП	Оголовок герметизированный	
	Ведомость покупных изделий	20
ОГВ-375.100.00	Патрубок отводной. Спецификация	25
ОГВ-375.100.00 СБ	Патрубок отводной	
	Сборочный чертеж	32
ОГВ-375.110.00	Плита опорная. Спецификация	37
ОГВ-375.110.00 СБ	Плита опорная. Сборочный	
	чертеж	42
ОГВ-375.110.01	Плита. Деталь	47
ОГВ-375.110.02	Патрубок. Деталь	50
ОГВ-375.110.03	Штуцер. Деталь	
ОГВ-375.110.05	Втулка. Деталь	52
ОГВ-375.110.04	Скоба. Деталь	53
ОГВ-375.110.06	Фланец. Деталь	54
ОГВ-375.100.01	Пробка. Деталь	
ОГВ-375.100.02	Прокладка. Деталь	55
ОГВ-375.100.03	Шайба. Деталь	

Обозначение документа	Наименование	Стр.
ОГВ-375.100.04	Прокладка. Деталь	56
ОГВ-375.200.00	Патрубок устьевой	
	Спецификация	57
ОГВ-375.200.00 СБ	Патрубок устьевой	
	Сборочный чертеж	58
ОГВ-375.200.01	Патрубок. Деталь	59
ОГВ-375.200.02	Фланец. Деталь	60
ОГВ-375.000.01	Прокладка. Деталь	
ОГВ-375.000.02	Прокладка. Деталь	61
ОГВ-375.000.03	Кольцо. Деталь	
ОГВ-375.000.04	Ребро. Деталь	62
ОГВ-375.000.05	Втулка. Деталь	
ОГВ-375.000.06	Кольцо. Деталь	63
ОГВ-375-1.000.00	Оголовок герметизированный	
	Спецификация	64
ОГВ-375-1.000.00 СБ	Оголовок герметизированный	
	Сборочный чертеж	69
ОГВ-375-1.000.00	Оголовок герметизированный	
	Спецификация	
ОГВ-375-1.000.00 ВС	Оголовок герметизированный	
	Ведомость спецификаций	72
ОГВ-375-1.000.00 ВП	Оголовок герметизированный	
	Ведомость покупных изделий	74
ОГВ-375-1.100.00	Патрубок отводной	
	Спецификация	78

Обозначение документа	Наименование	Стр.
ОГВ-375-1.100.00СБ	Патрубок отводной	
	Сборочный чертеж	80
ОГВ-375-1.110.00	Плита опорная	
	Спецификация	82
ОГВ-375.1.110.00СБ	Плита опорная	
	Сборочный чертеж	83
ОГВ-375.1.110.00	Плита опорная	
	Спецификация	
ОГВ-375-1.110.01	Плита. Деталь	85
ОГВ-375-1.110.02	Патрубок. Деталь	86
ОГВ-375-1.200.00	Патрубок устьевой	
	Спецификация	87
ОГВ-375-1.200.00СБ	Патрубок устьевой	
	Сборочный чертеж	88
ОГВ-375-1.200.01	Патрубок. Деталь	89

Формат	Зона	Поз.	Обозначение	Наименование	Кол. на исполн. ОГВ 375.000.00 —	01	02	03	04	05	06	07	08	09	Примечание
				Документация											
А3			ОГВ-375. 000.00 СБ	Сборочный чертеж	×	×	×	×		×		×	×		
			-01 СБ	Сборочный чертеж					×		×			×	
А3			ОГВ-375. 000. 00 ВС	Ведомость спецификаций	×	×	×	×	×	×	×	×	×	×	
А3			ОГВ-375. 000. 00 ВП	Ведомость покупных изделий	×	×	×	×	×	×	×	×	×	×	
				Лит.											
				Кол											

Исполнения 10...19- см. листы 7,8,9 10,11,12;
20... 29- см. листы 13,14,15 16,17,18

Изм.	Лист	№ докум.	Подп.	Дата	ОГВ-375.000.00		
Разраб.		Кузьмичева		06.02.96	Оголовок герметизированный	Лит.	Лист 1	Листов 18
Пров.		Бояринов		23.02.96		Союзгиправдхоз имени Е.Е. Алексеевского г. Москва		
Н.контр.		Патунина		26.02.96				
Утв.		Антонов		26.02.96				

Формат А4

Формат	Зона	Поз.	Обозначение	Наименование	Кол. на исполн. ОГВ-375.000.00 —	01	02	03	04	05	06	07	08	09	Примечание
				Сборочные единицы											
А4		1	ОГВ-375. 100. 00	Патрубок отводной	1										
			-01	Патрубок отводной		1									
			-02	Патрубок отводной			1								
			-03	Патрубок отводной				1							
			-04	Патрубок отводной					1						
			-05	Патрубок отводной						1					
			-06	Патрубок отводной							1				
			-07	Патрубок отводной								1			
			-08	Патрубок отводной									1		
			-09	Патрубок отводной										1	

24320-02 5

Формат	Зона	Поз.	Обозначение	Наименование	Кол. на исполн. ОГВ-375.000.00- –	01	02	03	04	05	06	07	08	09	Примечание
А4		2	ОГВ-375.200.00	Патрубок устьевой	1	1		1	1			1			
			-01	Патрубок устьевой										1	
			-02	Патрубок устьевой			1			1	1		1		
				Детали											
А4		5	ОГВ-375.000.01	Прокладка	2	2	2	2	2	2	2	2	2	2	
А4		6	ОГВ-375.000.02	Прокладка	1	1	1	1	1	1	1				
			-01	Прокладка								1	1	1	
А4		7	ОГВ-375.000.03	Кольцо	1	1		1	1			1			
			-01	Кольцо										1	
			-02	Кольцо			1			1	1		1		

Изм. Лист № докум. Подп. Дата

ОГВ-375.000.00

Лист 3

Формат А4

Формат	Зона	Поз.	Обозначение	Наименование	Кол. на исполн. ОГВ-375.000.00- –	01	02	03	04	05	06	07	08	09	Примечание
А4		8	ОГВ-375.000.04	Ребро	8	8	8	8	8	8	8	8	8	8	
А4		9	ОГВ-375.000.05	Втулка	1	1	1	1	1	1	1				
			-01	Втулка								1	1	1	
				Стандартные изделия											
		13		Болт М16х45.3.6.09 ГОСТ 7798-70	4	4		4	4			4			0,104 кг
				Болт М16х50.3.6.09 ГОСТ 7798-70										4	0,112 кг
				Болт М16х65.3.6.09 ГОСТ 7798-70	4	4	8	4	4	8	8	4	4	4	0,136 кг

Изм. Лист № докум. Подп. Дата

ОГВ-375.000.00

Лист 4

Формат А4

Формат	Зона	Поз.	Обозначение	Наименование	Кол. на исполн. ОГВ-375.000.00-										Примечание
					–	01	02	03	04	05	06	07	08	09	
		22		Гайка М16-6Н.4.09	8	8	8	8	8	8	8	8	8	8	0,0332кг
				ГОСТ 5915-70											
		30		Шайба 16.65Г.09	8	8	8	8	8	8	8	8	8	8	0,008кг
				ГОСТ 6402-70											
		35		Кольцо 3,10-320-58-2-2	1	1		1	1			1			0,02575кг
				ГОСТ 9833-73/ГОСТ 18829-73											
				Кольцо 350-360-58-2-2										1	0,02903кг
				ГОСТ 9833-73/ГОСТ 18829-73											

Формат	Зона	Поз.	Обозначение	Наименование	Кол. на исполн. ОГВ-375.000.00-										Примечание
					–	01	02	03	04	05	06	07	08	09	
		35		Кольцо 460-470-58-2-2			1			1	1		1		0,03812кг
				ГОСТ 9833-73/ГОСТ 18829-73											
				Прочие изделия											
		40		Кран трехходовой натяжной муфтовый с фланцем для контрольного манометра 11Б18бк ТУ 26-07-1081-73	1	1	1	1	1	1	1	1	1	1	0,27кг

Формат	Зона	Поз.	Обозначение	Наименование	Кол. на исполн. ОГВ-375.000.00- 10	11	12	13	14	15	16	17	18	19	Примечание
				Документация											
А3			ОГВ-375.000.00 СБ	Сборочный чертеж		X	X	X	X			X	X	X	
			-02 СБ	Сборочный чертеж	X										
			-03 СБ	Сборочный чертеж						X	X				
А3			ОГВ-375.000.00 ВС	Ведомость спецификаций	X	X	X	X	X	X	X	X	X	X	
А3			ОГВ-375.000.00 ВП	Ведомость покупных изделий	X	X	X	X	X	X	X	X	X	X	

Формат	Зона	Поз.	Обозначение	Наименование	Кол. на исполн. ОГВ-375.000.00- 10	11	12	13	14	15	16	17	18	19	Примечание
				Сборочные единицы											
А4	1		ОГВ-375.100.00	Патрубок отводной	1										
			-11	Патрубок отводной		1									
			-12	Патрубок отводной			1								
			-13	Патрубок отводной				1							
			-14	Патрубок отводной					1						
			-15	Патрубок отводной						1					
			-16	Патрубок отводной							1				
			-17	Патрубок отводной								1			
			-18	Патрубок отводной									1		
			-19	Патрубок отводной										1	
А4	2		ОГВ-375.200.00	Патрубок устьевой		1									
			-02	Патрубок устьевой	1		1	1		1		1		1	
			-03	Патрубок устьевой					1		1		1		

Формат	Зона	Поз.	Обозначение	Наименование	Кол. на исполн. ОГВ-375.000.00- 10	11	12	13	14	15	16	17	18	19	Примечание
				Детали											
А4		5	ОГВ-375.000.01	Прокладка	2	2	2	2	2	2	2	2	2	2	
А4		6	ОГВ-375.000.02 -01	Прокладка	1										
			-02	Прокладка		1	1	1	1						
			-03	Прокладка						1	1	1	1	1	
А4		7	ОГВ-375.000.03 -01	Кольцо		1									
			-02	Кольцо	1		1	1		1		1		1	
			-03	Кольцо					1		1		1		
А4		8	ОГВ-375.000.04	Ребро	8	8	8	8	8	8	8	8	8	8	
А4		9	ОГВ-375.000.05 -01	Втулка	1										
			-02	Втулка		1	1	1	1						
			-03	Втулка						1	1	1	1	1	
А4		10	ОГВ-375.000.06	Кольцо					1		1		1		

Формат	Зона	Поз.	Обозначение	Наименование	Кол. на исполн. ОГВ-375.000.00 — 10	11	12	13	14	15	16	17	18	19	Примечание
				Стандартные изделия											
		13		Болт М16х50.3.6.09		4									0,112кг
				ГОСТ 7798-70											
				Болт М16х65.3.6.09	8		4	4	4	4	4	4	4	4	0,136кг
				ГОСТ 7798-70											
				Болт М16х70.3.6.09		8	8	8	8						0,144кг
				ГОСТ 7798-70											
				Болт М20х80.3.6.09						8	8	8	8	8	0,26кг
				ГОСТ 7798-70											
		22		Гайка М16-6Н.4.09	8	12	12	12	12	4	4	4	4	4	0,0332кг
				ГОСТ 5915-70											
				Гайка М20-6Н.4.09						8	8	8	8	8	0,0626кг
				ГОСТ 5915-70											

24321-02 9

Формат	Зона	Поз.	Обозначение	Наименование	Кол. на исполн. ОГВ-375.000-00 — 10	11	12	13	14	15	16	17	18	19	Примечание
		30		Шайба 16.65Г.09 ГОСТ 6402-70	8	12	12	12	12	4	4	4	4	4	0,008кг
				Шайба 20.65Г.09 ГОСТ .6402-70						8	8	8	8	8	0,01575кг
		35		Кольцо 350-360-58-2-2 ГОСТ9833-73/ГОСТ 18829-73		1									0,02903кг
				Кольцо 460-470-58-2-2 ГОСТ 9833-73/ГОСТ 18829-73	1		1	1		1		1	—	1	0,03812кг

Формат	Зона	Поз.	Обозначение	Наименование	Кол. на исполн. ОГВ-375.000.00 — 10	11	12	13	14	15	16	17	18	19	Примечание
				Прочие изделия											
		40		Кран трехходовой натяжной муфтовый с фланцем для контрольного манометра 11Б 18бк ТУ26-07-1061-73	1	1	1	1	1	1	1	1	1	1	0,27кг

Инв.№ подл. | Подпись и дата | Взам.инв.№ | Инв.№ дубл. | Подпись и дата

Формат	Зона	Поз.	Обозначение	Наименование	Кол. на исполн. ОГВ-375.000.00- 20	21	22	23	24	25	26	27			Примечание
				Документация											
А3			ОГВ-375. 000. 00 СБ	Сборочный чертеж	X	X	X	X	X	X					
			-02 СБ	Сборочный чертеж							X	X			
А3			ОГВ-375. 000. 00 ВС	Ведомость спецификаций	X	X	X	X	X	X	X	X			
А3			ОГВ-375. 000. 00 ВП	Ведомость покупных изделий	X	X	X	X	X	X	X	X			

Инв.№ подл. | Подпись и дата | Взам.инв.№ | Инв.№ дубл. | Подпись и дата

Формат	Зона	Поз.	Обозначение	Наименование	Кол. на исполн. ОГВ 375.000.00- 20	21	22	23	24	25	26	27			Примечание
				Сборочные единицы											
А4		1	ОГВ-375. 100. 00 -20	Патрубок отводной	1										
			-21	Патрубок отводной		1									
			-22	Патрубок отводной			1								
			-23	Патрубок отводной				1							
			-24	Патрубок отводной					1						
			-25	Патрубок отводной						1					
			-26	Патрубок отводной							1				
			-27	Патрубок отводной								1			
А4		2	ОГВ-375. 200. 00 -02	Патрубок устьевой		1		1							
			-03	Патрубок устьевой	1		1		1	1	1	1			

24321-02 11

Инв.№ подл.	Подпись и дата	Взам. инв.№	Инв.№ дубл.	Подпись и дата

Формат	Зона	Поз.	Обозначение	Наименование	Кол. на испол. ОГВ-375.000.00- 20	21	22	23	24	25	26	27			Примечание
				Детали											
А4		5	ОГВ-375. 000. 01	Прокладка	2	2	2	2	2	2	2	2			
А4		6	ОГВ-375. 000. 02 -03	Прокладка	1						1				
			-04	Прокладка		1	1	1	1	1					
			-05	Прокладка								1			
А4		7	ОГВ-375. 000. 03 -02	Кольцо		1		1							
			-03	Кольцо	1		1		1	1	1	1			
А4		8	ОГВ-375. 000. 04	Ребро	8	8	8	8	8	8	8	8			
А4		9	ОГВ-375. 000. 05 -03	Втулка	1						1				
			-04	Втулка		1	1	1	1	1		1			
А4		10	ОГВ-375. 000. 06	Кольца	1		1		1	1	1	1			

Изм.	Лист	№ докум.	Подп.	Дата	ОГВ-375. 000.00	Лист 15

Формат А4

Инв.№ подл.	Подпись и дата	Взам. инв.№	Инв.№ дубл.	Подпись и дата

Формат	Зона	Поз.	Обозначение	Наименование	Кол. на испол. ОГВ-375. 000-00- 20	21	22	23	24	25	26	27			Примечание
				Стандартные изделия											
		13		Болт М16х65.3.6.09	4	4	4	4	4	4	4	4			0,136 кг
				ГОСТ 7798-70											
				Болт М20х80.3.6.09	8	8	8	8	8	8	8				0,26 кг
				ГОСТ 7798-70											
				Болт М27х95.3.6.09								12			
				ГОСТ 7798-70											
		22		Гайка М16-6Н. 4.09	4	4	4	4	4	4	4	4			0,0332 кг
				ГОСТ 5915-70											

Изм.	Лист	№ докум.	Подп.	Дата	ОГВ-375. 000.00	Лист 16

Формат А4

24321-02 12

Формат	Зона	Поз.	Обозначение	Наименование	Кол. на исполн. ОГВ-375.000.00- 20	21	22	23	24	25	26	27			Примечание
		22		Гайка М20-6Н.4.09	8	8	8	8	8	8	8				0,0626 кг
				ГОСТ 5915-70											
				Гайка М27-6Н.4.09								12			
				ГОСТ 5915-70											
		30		Шайба 16.65Г.09	4	4	4	4	4	4	4	4			0,008 кг
				ГОСТ 6402-70											
				Шайба 20.65Г.09	8	8	8	8	8	8	8				0,01575 кг
				ГОСТ 6402-70											
				Шайба 27.65Г.09								12			
		35		Кольцо 460-470-58-2-2		1		1							0,03812 кг
				ГОСТ 9833-73/ГОСТ 18829-73											

Формат	Зона	Поз.	Обозначение	Наименование	Кол. на исполн. ОГВ-375.000.00- 20	21	22	23	24	25	26	27			Примечание
				Прочие изделия											
		40		Кран трехходовой натяжной муфтовый с фланцем для контрольного манометра 11Б 18 бк ТУ 26-07-1061-73	1	1	1	1	1	1	1	1			0,27 кг

ОГВ-375.000.00 СБ

А лист 2

Рис. 1

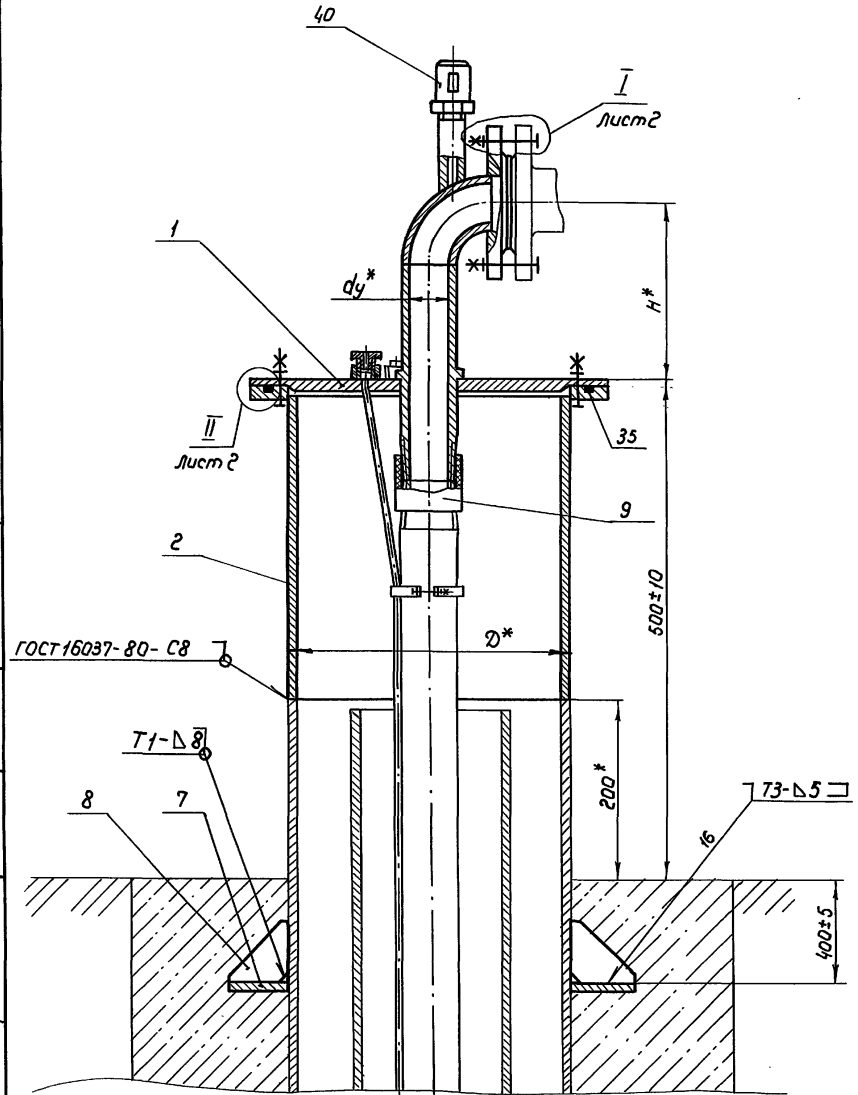

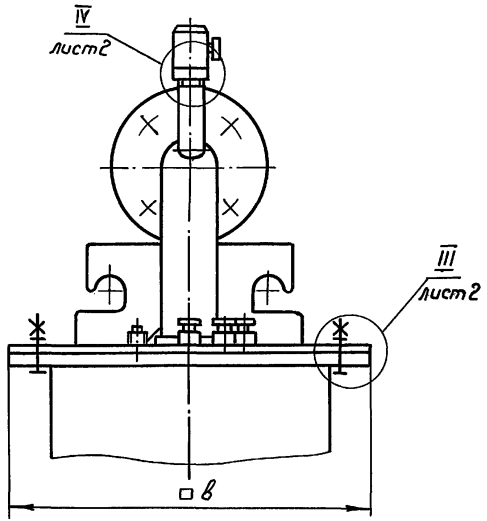

1.* Размеры для справок

2. Неуказанная сварка дуговая по ГОСТ 5264-80

3. Резьбовые поверхности покрыть смазкой УНЗ ГОСТ 19537-83

4. Таблицу исполнений см. рис. 3, 4

Изм.	Лист	№ докум.	Подп.	Дата
Разраб.		Кузьмичева		05.02.90
Пров.		Бояринов		23.02.90
Т. контр.				
Н. контр.		Платунина		20.02.90
Утв.		Антанов		26.02.90

ОГВ-375.000.00 СБ

Оголовок герметизированный сборочный чертеж

Лит.	Масса	Масштаб
	См. табл	—

Лист 1 Листов 4

Союзгиправодхоз имени Е.Е. Алексеевского г. Москва

Копировал: Марулина 24321-02 14 Формат А3

Перв. примен.

Справ. №

Подпись и дата

Инв. № дубл.

Взам. инв. №

Подпись и дата

Инв. № подл.

ОГВ-375.000.00СБ

Серия 7.901-7 Выпуск 1

Вид А лист 1

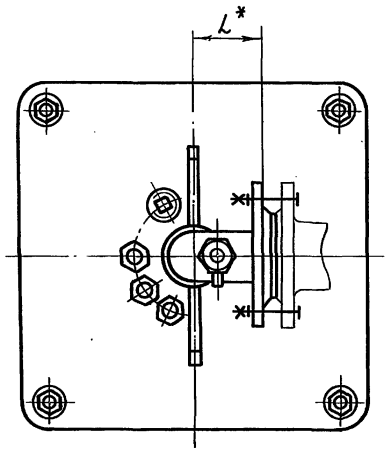

Рис.2
Остальное см. рис.1

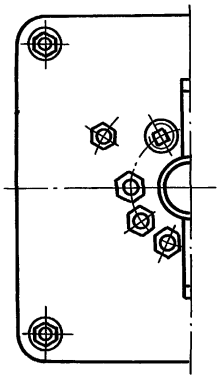

Рис.3
Остальное см. рис.1

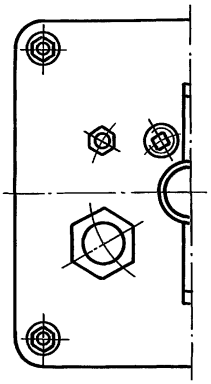

Рис.4
Остальное см. рис.1

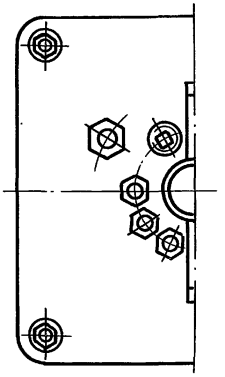

I лист 1

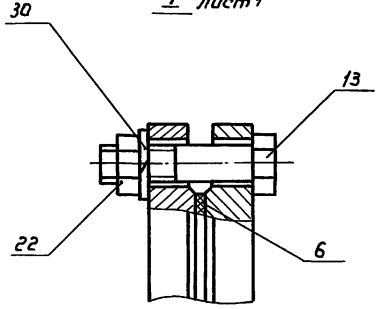

II лист 1

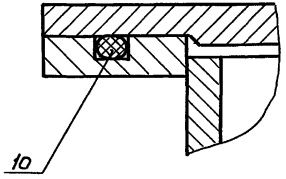

III лист 1

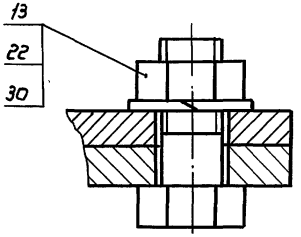

IV лист 1

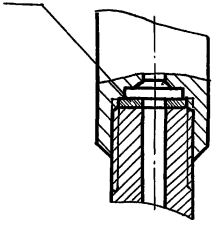

Изм.	Лист.	№ докум.	Подп.	Дата	ОГВ-375. 000.00 СБ	Лист 2

Копировал: Марулина 24321-02 15 Формат А3

Инв.№подл. | Подпись и дата | Взам.инв.№ | Инв.№дубл. | Подпись и дата

ОГВ-375.000.00 СБ

Серия 7.901-7 Выпуск 1

Обозначение	Рис.	Размеры, мм dy	D	H	L	B	Масса, кг	Справочный материал. Марка насосов
ОГВ-375.000.00	1	50	273	200	85	340	35,2	3Цв 5-4-125; 3Цв 5-6,3-80
-01							29,9	1 3ЦВ6-4-130; 1 3ЦВ6-4-190; 3 3ЦВ6-6,3-60; 3 3ЦВ 6-6,3-85; 4 3ЦВ6-6,3-85; 4 3ЦВ6-6,3-125; 3 3ЦВ6-6,3-125; 1 3ЦВ6-10-50; 3 3ЦВ6-10-80; 1 3ЦВ6-10-110;
-02			426			490	83,8	1 3ЦВ6-4-130; 1 3ЦВ6-4-190; 3 3ЦВ-6-6,3-60; 3 3ЦВ-6-6,3-85; 4 3ЦВ6-6,3-85; 4 3ЦВ6-6,3-125; 3 3ЦВ-6-6,3-125; 1 3ЦВ6-10-50; 3 3ЦВ6-10-80; 1 3ЦВ6-10-110.
-03			273			340	29,9	1 3ЦВ6-10-140; 1 3ЦВ6-10-185
-04	2						30,0	3ЦВ6-10-235
-05	1		426			490	85,0	1 3ЦВ6-10-140; 1 3ЦВ6-10-185
-06	2						83,6	3ЦВ6-10-235
-07	1	80	273	210	131	340	33,2	3 3ЦВ6-16-50; 3 3ЦВ6-16-75; 1 3ЦВ 6-16-75Г;
-08			426			490	87,7	3 3ЦВ6-16-50; 3 3ЦВ6-16-75; 1 3ЦВ6-16-75Г;
-09	2		325	270		380	56,1	3ЦВ6-25-140 хГ; 3 3ЦВ 8-16-140; 3ЦВ 8-25-100; 1 3ЦВ 8-25-100; 2 3ЦВ 8-25-100; 2 3ЦВ 8-25-150; 3ЦВ 8-25-300А
-10	3		426			490	91,6	3ЦВ6-16-160 ХТр Г; 3ЦВ6-25-140 ХТр Г; 1 3ЦВ 8-25-150 ХТр Г
-11	1	100	325	310	161	380	32,8	3ЦВ 8-40-60; 1 3ЦВ 8-40-60; 1 3ЦВ 8-40-90; 3ЦВ 8-40-180
-12			426			490	92,4	2 3ЦВ 10-63-65
-13							93,4	2 3ЦВ 10-63-110; 2 3ЦВ10-63-150; 1 3ЦВ 10-63-180; 1 3ЦВ10-63-270
-14			530			590	120	2 3ЦВ 10-63-110; 2 3ЦВ 10-63-150; 1 3ЦВ 10-63-180; 1 3ЦВ10-63-270
-15	4	150	426	410	235	490	115	3ЦВ 10-160-15Г; 3ЦВ10-160-35Г
-16			530			590	136	3ЦВ 10-160-15Г; 3ЦВ 10-160-35Г
-17	1		426			490	127	1 3ЦВ10-120-60

Инв. № подл. | Подпись и дата | Взам. инв. № | Инв. № дубл. | Подпись и дата

Изм.	Лист	№ докум.	Подп.	Дата	ОГВ-375.000.00 СБ	Лист 3

Обозначение	Рис.	Размеры, мм. dy	D	H	L	B	Масса кг	Справочный материал Марка насосов
ОГВ-375.000.00-18	1	150	530	410	235	590	138	1 ЭЦВ 10-120-60; ЭЦВ 12-160-65; 1 ЭЦВ 12-160-65; 1 ЭЦВ 12-160-100
-19			426			490	115	1 ЭЦВ 12-210-25
-20			530			590	138,4	1 ЭЦВ 12-210-25
-21		200	426	500	311	490	148	2 ЭЦВ 12-255-30 Г
-22			530			590	172	2 ЭЦВ 12-255-30 Г
-23			426			490	148	ЭЦВ 12-375-30 Г
-24			530			590	172	ЭЦВ 12-375-30 Г
-25							173	ЭЦВ 12-375-30 ХТр
-26	3	150		410	235		160	ЭЦВ 14-210-300 Х
-27		200		500	311		180	ЭЦВ 16-375-175 Х

Инв.№ подл.	Подпись и дата	Взам.инв.№	Инв.№ дубл.	Подпись и дата

Номер строки	Обозначение	Наименование	Для исполн. ОГВ-375.000.00- —	01	02	03	04	05	06	07	08	09	Примечание
1													
2													
3													
4	ОГВ-375.000.00	Оголовок герметизированный	X	X	X	X	X	X	X	X	X	X	
5	ОГВ-375.100.00	Патрубок отводной	X										
6	-01	Патрубок отводной		X									
7	-02	Патрубок отводной			X								
8	-03	Патрубок отводной				X							
9	-04	Патрубок отводной					X						
10	-05	Патрубок отводной						X					
11	-06	Патрубок отводной							X				
12	-07	Патрубок отводной								X			
13	-08	Патрубок отводной									X		
14	-09	Патрубок отводной										X	

Исполнения 10...19 - см. листы 3,4;
20...27 - см. листы 5,6.

Изм.	Лист	№ докум.	Подп.	Дата
Разраб.	Кузьмичева			27.01.90
Пров.	Губанова			27.01.90
Н.контр.	Платунина			20.02.90
Утв.	Бояринов			23.02.90

ОГВ-375.000.00 ВС

Оголовок герметизированный
Ведомость спецификаций

Лит.	Лист	Листов
	1	6

Союзгипроводхоз имени Е.Е.Алексеевского г. Москва

Формат А4

Инв.№ подл.	Подпись и дата	Взам.инв.№	Инв.№ дубл.	Подпись и дата

Номер строки	Обозначение	Наименование	Для исполн. ОГВ-375.000.00- —	01	02	03	04	05	06	07	08	09	Примечание
1													
2	ОГВ-375.110.00	Плита опорная	X										
3	-01	Плита опорная		X									
4	-02	Плита опорная			X								
5	-03	Плита опорная				X							
6	-04	Плита опорная					X						
7	-05	Плита опорная						X					
8	-06	Плита опорная							X				
9	-07	Плита опорная								X			
10	-08	Плита опорная									X		
11	-09	Плита опорная										X	
12													
13	ОГВ-375.200.00	Патрубок устьевой	X	X		X	X			X			
14	-01	Патрубок устьевой										X	
15	-02	Патрубок устьевой			X			X	X		X		
16													
17													
18													
19													

Изм.	Лист	№ докум.	Подп.	Дата

ОГВ-375.000.00 ВС

Лист 2

Формат А4

Номер строки	Обозначение	Наименование	Для исполн. ОГВ-375.000.00- 10	11	12	13	14	15	16	17	18	19	Примечание
1													
2													
3	ОГВ-375.000.00	Оголовок герметизированный	X	X	X	X	X	X	X	X	X	X	
4	ОГВ-375.100.00-10	Патрубок отводной	X										
5	-11	Патрубок отводной		X									
6	-12	Патрубок отводной			X								
7	-13	Патрубок отводной				X							
8	-14	Патрубок отводной					X						
9	-15	Патрубок отводной						X					
10	-16	Патрубок отводной							X				
11	-17	Патрубок отводной								X			
12	-18	Патрубок отводной									X		
13	-19	Патрубок отводной										X	
14													
15	ОГВ-375.110.00-10	Плита опорная	X										
16	-11	Плита опорная		X									
17	-12	Плита опорная			X								
18	-13	Плита опорная				X							
19													

Номер строки	Обозначение	Наименование	Для исполн. ОГВ-375.000.00- 10	11	12	13	14	15	16	17	18	19	Примечание
	ОГВ-375.110.00-14	Плита опорная					X						
	-15	Плита опорная						X					
	-16	Плита опорная							X				
	-17	Плита опорная								X			
	-18	Плита опорная									X		
	-19	Плита опорная										X	
	ОГВ-375.200.00-01	Патрубок устьевой		X									
	-02	Патрубок устьевой	X		X	X		X		X		X	
	-03	Патрубок устьевой					X		X		X		

Номер строки	Обозначение	Наименование	Для исполн. ОГВ-375.000.00- 20	21	22	23	24	25	26	27			Примечание
1													
2													
3	ОГВ-375.000.00	Оголовок герметизированный	X	X	X	X	X	X	X	X			
4	ОГВ-375.100.00 -20	Патрубок отводной	X										
5	-21	Патрубок отводной		X									
6	-22	Патрубок отводной			X								
7	-23	Патрубок отводной				X							
8	-24	Патрубок отводной					X						
9	-25	Патрубок отводной						X					
10	-26	Патрубок отводной							X				
11	-27	Патрубок отводной								X			
12													
13	ОГВ-375.110.00 -20	Плита опорная	X										
14	-21	Плита опорная		X									
15	-22	Плита опорная			X								
16	-23	Плита опорная				X							
17	-24	Плита опорная					X						
18	-25	Плита опорная						X					
19	-26	Плита опорная							X				

Номер строки	Обозначение	Наименование	Для исполн. ОГВ-375.000.00- 20	21	22	23	24	25	26	27			Примечание
1													
2	ОГВ-375.110.00-27	Плита опорная								X			
3													
4	ОГВ-375.200.00-02	Патрубок устьевой		X		X							
5	-03	Патрубок устьевой	X		X		X	X	X	X			
6													
7													
8													
9													
10													
11													
12													
13													
14													
15													
16													
17													
18													
19													

Серия 7.901-7 Выпуск 1

Номер строки	Наименование	Код ОКП	Обозначение документа на поставку	Поставщик	Кол. на исполн. ОГВ-375.000.00- —	01	02	03	04	05	06	07	08	09	Примечание
1															
2	Крепежные изделия														
3															
4	Болт М16х45.3.6.09		ГОСТ 7798-70		4	4		4	4			4			
5	Болт М16х50.3.6.09		ГОСТ 7798-70											4	
6	Болт М16х65.3.6.09		ГОСТ 7798-70		4	4	8	4	4	8	8	4	4	4	
7															
8															
9															
10	Гайка М16-6Н.4.09		ГОСТ 5915-70		8	8	8	8	8	8	8	8	8	8	
11															
12															
13	Шайба 16.65Г.09		ГОСТ 6402-70		8	8	8	8	8	8	8	8	8	8	
14															
15															
16	Кольцо 310-320-58-2-2		ГОСТ 9833-73/ГОСТ 18829-73		1	1		1	1			1			
17	Кольцо 350-360-58-2-2		ГОСТ 9833-73/ГОСТ 18829-73											1	
18	Кольцо 460-470-58-2-2		ГОСТ 9833-73/ГОСТ 18829-73				1			1	1		1		
19															
20	Кран трехходовой	37 122160 05	ТУ26-07-1061-73		1	1	1	1	1	1	1	1	1	1	
21	натяжной муфтовый														
22	с фланцем для контроль-														
23	ного манометра														
24	11Б 18БК														
25															
26	Сальник СКСО 16.8-30.00	64 4997 0011	ГОСТ 4860.2-83		3	3	3		1		1	3	3	1	
27															

Инв. № подл. | Подпись и дата | Взам. инв. № | Инв. № дубл. | Подпись и дата

Изм.	Лист	№ докум.	Подп.	Дата
Разраб.		Кузьмичева		27.01.90
Пров.		Бояринов		29.01.90
Н. контр.		Платунина		30.02.90
Утв.		Антонов		27.02.90

ОГВ-375.000.00 ВП

Оголовок герметизированный
Ведомость покупных изделий

Лит.	Лист	Листов
	1	5

Союзгипроводхоз имени К.Е. Алексеевского г. Москва

Выпуск 1
Серия 7.901-7

Номера строк	Наименование	Код ОКП	Обозначение документа на поставку	Поставщик	Кол. на исполн. ОГВ-375.000.00- —	01	02	03	04	05	06	07	08	09	Примечание
1															
2	Сальник 27.12-30.00	64 4997 0031	ГОСТ 4860.2-83					3	3	3	3			3	
3															
4															
5	Отвод 90° 57х3	14 6811101 06	ГОСТ 17375-85		1	1	1	1	1	1	1	1	1		
6	Отвод 90° 89х6	14 6811101 16	ГОСТ 17375-85											1	
7															
8															
9	Фланец 1-50-10 Ст.3	37 9941 4119 10	ГОСТ 12820-80		1	1	1	1	1	1	1	1	1		
10	Фланец 1-80-10 Ст.3	37 9941 4121 05	ГОСТ 12820-80											1	
11															
12															
13															
14															
15															
16			Обознач. исполн.		10	11	12	13	14	15	16	17	18	19	
17															
18	Крепежные изделия														
19															
20	Болт М16 х 50.3.6.09		ГОСТ 7798-70			4									
21	Болт М16 х 65.3.6.09		ГОСТ 7798-70		8		4	4	4	4	4	4	4	4	
22	Болт М16 х 80.3.6.09		ГОСТ 7798-70			8	8	8	8						
23															
24	Болт М20 х 80.3.6.09		ГОСТ 7798-70							8	8	8	8	8	
25															
26															
27															
28	Гайка М16-6Н.4.09		ГОСТ 5915-70		8	12	12	12	12	4	4	4	4	4	
29															
30	Гайка М20-6Н.4.09		ГОСТ 5915-70							8	8	8	8	8	
31															
32															

Подпись и дата | Инв.№ подл. | Взам.инв.№ | Инв.№ дубл. | Подпись и дата

Номер строки	Наименование	Код ОКП	Обозначение документа на поставку	Поставщик	Кол. на исполн. ОГВ-375.000.00- 10	11	12	13	14	15	16	17	18	19	Примечание
1															
2															
3	Шайба 16.65Г.09		ГОСТ 6402-70		8	12	12	12	12	4	4	4	4	4	
4															
5															
6	Шайба 20.65Г.09		ГОСТ 6402-70							8	8	8	8	8	
7															
8															
9	Кольцо 350-360-58-2-2		ГОСТ 9833-73/ГОСТ 18829-73			1									
10	Кольцо 460-470-58-2-2		ГОСТ 9833-73/ГОСТ 18829-73		1		1	1		1		1		1	
11															
12															
13	Кран трехходовой	37 122160 05	ТУ 26-07-1061-73		1	1	1	1	1	1	1	1	1	1	
14	натяжной муфтовый														
15	с фланцем для контроль-														
16	ного манометра														
17	11Б 18бк														
18															
19															
20	Сальник СКСО 16.8-30.00	64 4997 0011	ГОСТ 4860.2-83		1				1						
21	Сальник СКСО 27.12-30.00	64 4997 0031	ГОСТ 4860.2-83				3			3	3	3		3	
22	Сальник СКСО 27.14-30.00	64 4997 0041	ГОСТ 4860.2-83			3							3		
23	Сальник СКСО 27.16-30.00	64 4997 0051	ГОСТ 4860.2-83					3	3	1	1				
24	Сальник СКСО 60.32-30.00	64 4997 0804	ГОСТ 4860.2-83		1										
25															
26															
27	Отвод 90° 89х6	14 681101 16	ГОСТ 17375-83		1										
28	Отвод 90° 108х4	14 681101 18	ГОСТ 17375-83			1	1	1	1						
29	Отвод 90° 159х6	14 681101 34	ГОСТ 17375-83							1	1	1	1	1	
30															
31															
32															

Инв. № подл. | Подпись и дата | Взам. инв. № | Инв. № дубл. | Подпись и дата

Выпуск 1
Серия 7.901-7

Номер строки	Наименование	Код ОКП	Обозначение документа на поставку	Поставщик	Кол. на исполн. 10	11	12	13	14	15	16	17	18	19	Примечание
1															
2															
3	Фланец 1-80-10 Ст.3	37 9941 4121 05	ГОСТ 12820-80		1										
4	Фланец 1-100-10 Ст.3	37 9941 4122 04	ГОСТ 12820-80			1	1	1	1						
5	Фланец 1-150-10 Ст.3	37 9941 4124 02	ГОСТ 12820-80							1	1	1	1	1	
6															
7															
8															
9															
10			Обозн. исполн.		20	21	22	23	24	25	26	27			
11															
12															
13	Крепежные изделия														
14															
15															
16	Болт М16х65.3.6.09		ГОСТ 7798-70		4	4	4	4	4	4	4	4			
17															
18	Болт М20х80.3.6.09		ГОСТ 7798-70		8	8	8	8	8	8	8				
19															
20	Болт М27х95.3.6.09		ГОСТ 7798-70									12			
21															
22															
23	Гайка М16-6Н.4.09		ГОСТ 5915-70		4	4	4	4	4	4	4	4			
24															
25	Гайка М20-6Н.4.09		ГОСТ 5915-70		8	8	8	8	8	8	8				
26															
27	Гайка М27-6Н.4.09		ГОСТ 5915-70									12			
28															
29															
30	Шайба 16.65Г.09		ГОСТ 6402-70		4	4	4	4	4	4	4	4			
31															
32															

Инв. № подл. | Подп. и дата | Взам. инв. № | Инв. № дубл. | Подп. и дата

Изм.	Лист	№ докум.	Подп.	Дата

ОГВ-375.000.00 ВП

Лист 4

Номер строки	Наименование	Код ОКП	Обозначение документа на поставку	Поставщик	Кол. на исполн. ОГВ-375.000.00-										Примечание
					20	21	22	23	24	25	26	27			
1															
2															
3	Шайба 20.65Г.09		ГОСТ 6402-70		8	8	8	8	8	8	8				
4															
5	Шайба 27.65Г.09		ГОСТ 6402-70									12			
6															
7															
8	Кольцо 460-470-58-2-2		ГОСТ 9833-73/ГОСТ 18829-73			1		1							
9															
10															
11	Кран трехходовой	37 122160.05	ТУ 26-07-1061-73		1	1	1	1	1	1	1	1			
12	натяжной муфтовый														
13	с фланцем для контроль-														
14	ного манометра														
15	11Б 18бк														
16															
17															
18															
19	Сальник СКСО 16.8-30.00	64 4997 0001	ГОСТ 4860.2-83								1	1			
20	Сальник СКСО 27.12-30.00	64 4997 0031	ГОСТ 4860.2-83		3										
21	Сальник СКСО 27.14-30.00	64 4997 0041	ГОСТ 4860.2-83			3	3	3	3	3		3			
22	Сальник СКСО 60.40-30.00	64 4997 0191	ГОСТ 4860.2-83								1				
23															
24															
25	Отвод 90° 159×6	14 681101 34	ГОСТ 17375-83		1						1				
26	Отвод 90° 219×8	14 681101 42	ГОСТ 17375-83			1	1	1	1	1		1			
27															
28															
29	Фланец 1-150-10 Ст.3	37 9941 4124 02	ГОСТ 12820-80		1						1				
30	Фланец 1-200-10 Ст.3	37 9941 4126 00	ГОСТ 12820-80			1	1	1	1	1					
31															
32															

Инв.№ подл. | Подпись и дата | Взам.инв.№ | Инв.№ дубл. | Подпись и дата

Инв. № подл.	Подпись и дата	Взам. инв. №	Инв. № дубл.	Подпись и дата

Серия 7.901-7 Выпуск 1

Формат	Зона	Поз.	Обозначение	Наименование	Кол. на исполн. ОГВ-375. 100. 00- —	01	02	03	04	05	06	07	08	09	Примечание
				Документация											
А3			ОГВ-375. 100. 00 СБ	Сборочный чертеж	×	×	×	×		×		×	×		
			-01 СБ	Сборочный чертеж					×		×			×	

Лит.

Ков

Исполнение 10... 19- см. листы 5, 6, 7, 8, 9

20...27- см. листы 10, 11, 12, 13, 14

Изм.	Лист	№ докум.	Подп.	Дата
Разраб.		Кузьмичева		27.01.90
Пров.		Губанова		27.01.90
Н. контр.		Платунина		20.02.90
Утв.		Бояринов		23.02.90

ОГВ-375. 100. 00

Патрубок отводной

Лит.	Лист	Листов
	1	14

Союзгипроводхоз имени Е.Е. Алексеевского г. Москва

Формат А4

Инв. № подл.	Подпись и дата	Взам. инв. №	Инв. № дубл.	Подпись и дата

Формат	Зона	Поз.	Обозначение	Наименование	Кол. на исполн. ОГВ-375. 100. 00- —	01	02	03	04	05	06	07	08	09	Примечание
				Сборочные единицы											
А4		1	ОГВ-375. 110. 00	Плита опорная	1										
			-01	Плита опорная		1									
			-02	Плита опорная			1								
			-03	Плита опорная				1							
			-04	Плита опорная					1						
			-05	Плита опорная						1					
			-06	Плита опорная							1				
			-07	Плита опорная								1			
			-08	Плита опорная									1		
			-09	Плита опорная										1	

Лит.

Ков

Изм.	Лист	№ докум.	Подп.	Дата

ОГВ-375. 100. 00

Лист 2

Формат А4

24321-02 26

Инв.№ подл.	Подпись и дата	Взам. инв.№	Инв.№ дубл.	Подпись и дата

Формат	Зона	Поз.	Обозначение	Наименование	Кол. на исполн. ОГВ-375.100.00- —	01	02	03	04	05	06	07	08	09	Примечание
				Детали											
А4		4	ОГВ-375.100.01	Пробка	1	1	1	1	1	1	1	1	1	1	
А4		5	ОГВ-375.100.02	Прокладка	3	3	3		1		1	3	3	1	
			-01	Прокладка				3	3	3	3			3	
				Стандартные изделия											
		11		Сальник СКСО 16.8-30.00 ГОСТ 4860.2-83	3	3	3		1		1	3	3	1	0,03кг

Лит. Кол

Изм.	Лист	№ докум.	Подп.	Дата	ОГВ-375.100.00	Лист 3

Формат А4

Инв.№ подл.	Подпись и дата	Взам. инв.№	Инв.№ дубл.	Подпись и дата

Формат	Зона	Поз.	Обозначение	Наименование	Кол. на исполн. ОГВ-375.100.00 —	01	02	03	04	05	06	07	08	09	Примечание
				Стандартные изделия											
		11		Сальник СКСО 27.12-30.00 ГОСТ 4860.2-83				3	3	3	3			3	0,09кг

Лит. Кол

Изм.	Лист	№ докум.	Подп.	Дата

ОГВ-375.100.00 Лист 4

Формат А4

Инв. № подл.	Подпись и дата	Взам. инв. №	Инв. № дубл.	Подпись и дата

Формат	Зона	Поз.	Обозначение	Наименование	Кол. на исполн. ОГВ-375.100.00- 10	11	12	13	14	15	16	17	18	19	Примечание
				Документация											
А3			ОГВ-375.100.00 СБ	Сборочный чертеж		X	X	X	X			X	X	X	
			-02 СБ	Сборочный чертеж	X										
			-03 СБ	Сборочный чертеж	X					X	X				

Лит.

Кол

Изм.	Лист	№ докум.	Подп.	Дата	ОГВ-375.100.00	Лист 5

Формат А4

Инв. № подл.	Подпись и дата	Взам. инв. №	Инв. № дубл.	Подпись и дата

Формат	Зона	Поз.	Обозначение	Наименование	Кол. на исполн. ОГВ-375.100.00- 10	11	12	13	14	15	16	17	18	19	Примечание
				Сборочные единицы											
А4		1	ОГВ-375.110.00 -10	Плита опорная	1										
			-11	Плита опорная		1									
			-12	Плита опорная			1								
			-13	Плита опорная				1							
			-14	Плита опорная					1						
			-15	Плита опорная						1					
			-16	Плита опорная							1				
			-17	Плита опорная								1			
			-18	Плита опорная									1		
			-19	Плита опорная										1	

Лит.

Кол

Изм.	Лист	№ докум.	Подп.	Дата	ОГВ-375.100.00	Лист 6

Формат А4

Формат	Зона	Поз.	Обозначение	Наименование	Кол. на исполн. ОГВ-375.100.00- 10	11	12	13	14	15	16	17	18	19	Примечание
				Детали											
А4		4	ОГВ-375.100.01	Пробка	1	1	1	1	1	1	1	1	1	1	
А4		5	ОГВ-375.100.02	Прокладка	1										
			-01	Прокладка			3			3	3	3		3	
			-02	Прокладка		3							3		
			-03	Прокладка				3	3						
			-04	Прокладка	1										
А4		6	ОГВ-375.100.03	Шайба						1	1				
А4		7	ОГВ-375.100.04	Прокладка						1	1				

Лит

Кол

Изм. Лист № докум. Подп. Дата

ОГВ-375.100.00

Лист 7

Формат А4

Формат	Зона	Поз.	Обозначение	Наименование	Кол. на исполн. ОГВ-375.100.00- 10	11	12	13	14	15	16	17	18	19	Примечание
				Стандартные изделия											
		11		Сальник СКСО 16.8-30.00 ГОСТ 4860.2-83	1				1						0,03кг
				Сальник СКСО 27.12-30.00 ГОСТ 4860.2-83			3			3	3	3		3	0,09кг
				Сальник СКСО 27.14-30.00 ГОСТ 4860.2-83		3							3		0,09кг

Лит

Кол

Изм. Лист № докум. Подп. Дата

ОГВ-375.100.00

Лист 8

Формат А4

Формат	Зона	Поз.	Обозначение	Наименование	Кол. на исполн. ОГВ-375.100.00- 10	11	12	13	14	15	16	17	18	19	Примечание
				Стандартные изделия											
		11		Сальник СКСО 27.16-30.00 ГОСТ 4860.2-83				3	3	1	1				0,09кг
		15		Сальник СКСО 60.32-30.00 ГОСТ 4860-2-83	1										0,28кг

Лит. Кол

изм. Лист № докум. Подп. Дата ОГВ-375.100.00 Лист 9

Формат А4

Формат	Зона	Поз.	Обозначение	Наименование	Кол. на исполн ОГВ-375.100.00- 20	21	22	23	24	25	26	27			Примечание
				Документация											
А3			ОГВ-375.100.00 СБ	Сборочный чертеж	X	X	X	X	X	X					
			-02 СБ	Сборочный чертеж							X				
			-03 СБ	Сборочный чертеж								X			
				Сборочные единицы											
А4		1	ОГВ-375.100.00-20	Плита опорная	1										
			-21	Плита опорная		1									
			-22	Плита опорная			1								

Лит. Кол

изм. Лист № докум. Подп. Дата ОГВ-375.100.00 Лист 10

Формат А4

Инв.№ подл. | Подпись и дата | Взам. инв.№ | Инв.№ дубл. | Подпись и дата

Формат	Зона	Поз.	Обозначение	Наименование	Кол. на испол. ОГВ-375.100.00- 20	21	22	23	24	25	26	27			Примечание
				Сборочные единицы											
А4		1	ОГВ-375.110.00 -23	Плита опорная				1							
			-24	Плита опорная					1						
			-25	Плита опорная						1					
			-26	Плита опорная							1				
			-27	Плита опорная								1			

Лит. | Кол | Изм. | Лист | № докум. | Подп. | Дата | ОГВ-375.100.00 | Лист 11

Формат А4

Инв.№ подл. | Подпись и дата | Взам. инв.№ | Инв.№ дубл. | Подпись и дата

Формат	Зона	Поз.	Обозначение	Наименование	Кол. на испол. ОГВ-375.100.00- 20	21	22	23	24	25	26	27			Примечание
				Детали											
А4		4	ОГВ-375.100.01	Пробка	1	1	1	1	1	1	1	1			
А4		5	ОГВ-375.100.02	Прокладка							1	1			
			-01	Прокладка	3										
			-02	Прокладка		3	3	3	3	3		3			
			-05	Прокладка							1				
А4		6	ОГВ-375.100.03	Шайба								1			
А4		7	ОГВ-375.100.04	Прокладка								1			

Лит. | Кол | Изм. | Лист | № докум. | Подп. | Дата | ОГВ-375.100.00 | Лист 12

Формат А4

Формат	Зона	Поз.	Обозначение	Наименование	Кол. на исполн. ОГВ-375.100.00 – 20	21	22	23	24	25	26	27			Примечание
				Стандартные изделия											
		11		Сальник СКСО 16.8-30.00 ГОСТ 4860.2-83							1	1			0,03кг
				Сальник СКСО 27.12-30.00 ГОСТ 4860.2-83											0,09кг
				Сальник СКСО 27.14-30.00 ГОСТ 4860.2-83		3	3	3	3	3		3			0,09кг

Лит. Код

изм. Лист №докум. Подп. Дата ОГВ-375.100.00 Лист 13

Формат А4

Формат	Зона	Поз.	Обозначение	Наименование	Кол. на исполн. ОГВ-375.100.00 20	21	22	23	24	25	26	27			Примечание
				Стандартные изделия											
		15		Сальник СКСО 60.40-30.00 ГОСТ 4860.2-83							1				0,69кг

Лит. Код

изм. Лист №докум. Подп. Дата ОГВ-375.100.00 Лист 14

Формат А4

ОГВ-375.100.00 СБ

Рис.1

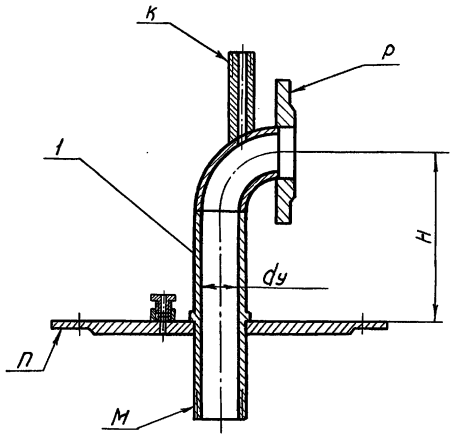

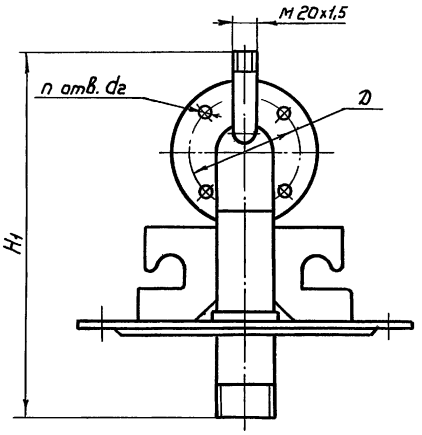

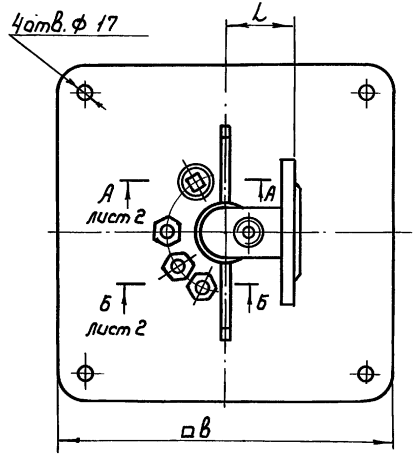

1. Размеры для справок
2. Сварка ручная дуговая по ГОСТ 5264-80.
3. Сварку испытать Р=0,6 МПа в течение 5 мин
Течи и потения не допускаются.
4. Поверхности К, М покрыть смазкой УНЗ ГОСТ 19537-83
5. Покрытие: эмаль ХС-119 серая II.IV.4 ГОСТ 21824-76
кроме поверхностей К, М, П, Р
6. Таблицу исполнений см. на листах 3, 4, 5

Изм.	Лист	№ докум.	Подп.	Дата
Разраб.		Кузьмичева		27.01.90
Пров.		Губанова		30.01.90
Т.контр.				
Н.контр.		Плотунина		20.02.90
Утв.		Бояринов		23.02.90

ОГВ-375.100.00 СБ

Патрубок отводной
Сборочный чертеж

Лит	Масса	Масштаб
	см.табл	—
Лист 1	Листов 5	

Союзгипроводхоз имени Е.Е. Алексеевского г. Москва

Копировал: Марулина

24321-02 33 Формат А3

Перв. примен.
Справ. №
Подп. и дата
Взам. инв. №
Инв. № дубл.
Подп. и дата
Инв. № подл.

ОГВ-375.100.00 СБ

Серия 7.901-7 Выпуск 1

Рис.2
Остальное см. рис.1

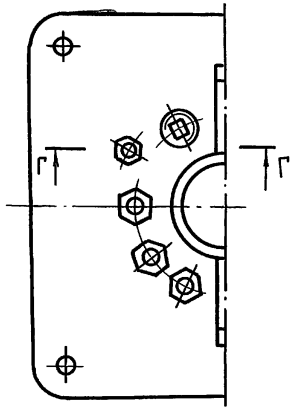

Рис.3
Остальное см. рис.1

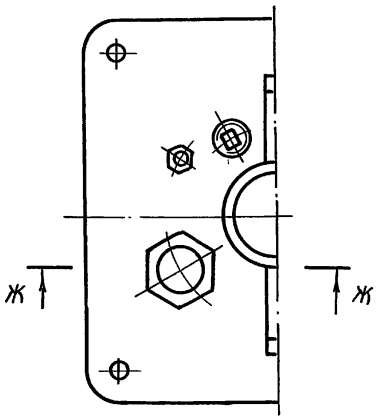

Рис.4
Остальное см. рис.1

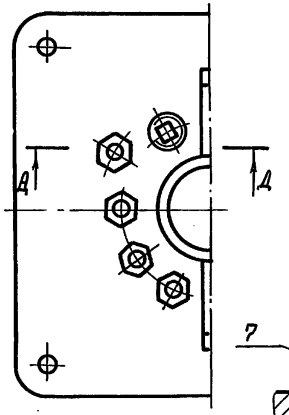

Д-Д

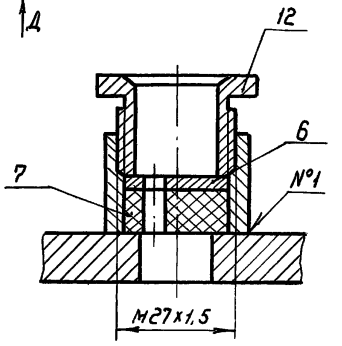

А-А лист 1

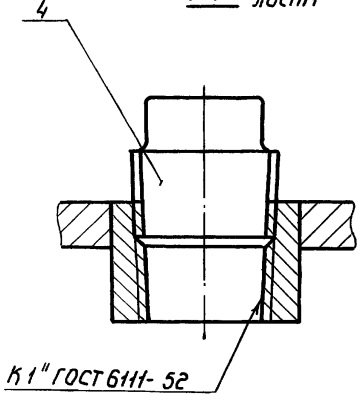

Б-Б лист 1

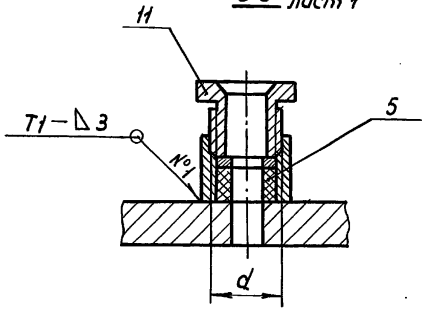

Г-Г

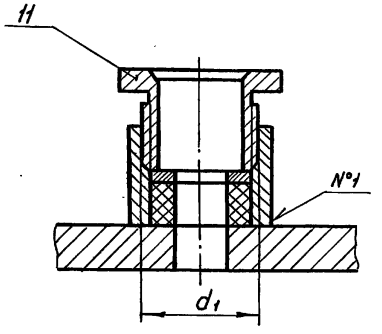

Ж-Ж

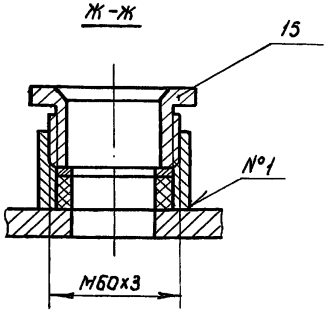

Изм.	Лист	№ докум.	Подп.	Дата	ОГВ-375.100.00 СБ	Лист 2

Инв. № подл. | Подпись и дата | Взам. инв. № | Инв. № дубл. | Подпись и дата

ОГВ-375.100.00 СБ

Серия 7.901-7 Выпуск 1

Обозначение	Рис.	Размеры, мм dy	H	L	d	d_1	B	Масса, кг	Справочный материал. Марка насосов
ОГВ-375.100.00	1	50	185	70	М16х1	—	340	13,07	
-01			200	85				13,36	1ЭЦВ6-4-130; 1ЭЦВ6-4-190; 3ЭЦВ6-6,3-60; 3ЭЦВ6-6,3-85; 4ЭЦВ6-6,3-85; 4ЭЦВ6-6,3-125; 3-ЭЦВ6-6,3-125; 1ЭЦВ6-10-50; 3ЭЦВ6-10-80; 1ЭЦВ6-10-110
-02							490	38,7	1ЭЦВ6-4-130; 1ЭЦВ6-4-190; 3ЭЦВ6-6,3-60; 3ЭЦВ6-6,3-85; 4ЭЦВ6-6,3-85; 4ЭЦВ6-6,3-125; 3ЭЦВ6-6,3-125; 1ЭЦВ6-10-50; 3ЭЦВ6-10-80; 1ЭЦВ6-10-110
-03	2				М27х1,5	М16х1	340	13,5	1ЭЦВ6-10-140; 1ЭЦВ6-10-185
-04								13,4	ЭЦВ6-10-235
-05	1					—	490	39,0	1ЭЦВ6-10-140; 1ЭЦВ6-10-185
-06	2					М16х1		38,4	ЭЦВ6-10-235
-07	1	80	210		М16х1	—	340	17,3	3ЭЦВ6-16-50; 3ЭЦВ6-16-75; 1ЭЦВ6-16-75Г 1ЭЦВ6-16-110Г
-08							490	42,2	3ЭЦВ6-16-50; 3ЭЦВ6-16-75; 1ЭЦВ6-16-75Г 1ЭЦВ6-16-110Г
-09	2		270	131	М27х1,5	М16х1	380	26,4	ЭЦВ6-25-140ХГ; 3ЭЦВ8-16-140; ЭЦВ8-25-100; 1ЭЦВ8-25-100; 2ЭЦВ8-25-100; 2ЭЦВ8-25-150; ЭЦВ8-25-300А
-10	3				—		490	46,4	ЭЦВ6-16-160ХТрГ; ЭЦВ6-25-140ХТрГ; 1ЭЦВ8-25-150ХТрГ
-11	1	100	310	161	М27х1,5	—	380	28,3	ЭЦВ8-40-60; 1ЭЦВ8-40-60; 1ЭЦВ8-40-90; ЭЦВ8-40-180
-12							490	49,0	2ЭЦВ10-63-65
-13								48,6	2ЭЦВ10-63-110; 2ЭЦВ10-63-150; 1ЭЦВ10-63-180; 1ЭЦВ10-63-270

Инв.№ подл. | Подпись и дата | Взам.инв.№ | Инв.№ дубл. | Подпись и дата

ОГВ-375.100.00 СБ

Серия 7.901-7 Выпуск 1

Обозначение	Рис.	Размеры, мм						Масса, кг	Справочный материал. Марка насоса
		d_y	H	L	d	d_1	B		
ОГВ-375.100.00-14	1	100	310	161			590	64,1	2ЭЦВ10-63-110; 2ЭЦВ10-63-150; 1ЭЦВ10-63-180; 1ЭЦВ10-63-270
-15	4						490	68,6	ЭЦВ10-160-15Г; ЭЦВ10-160-35Г
-16							590	81,8	ЭЦВ10-160-15Г; ЭЦВ10-160-35Г
-17	1	150	410	235			490	71,0	1ЭЦВ10-120-60
-18							590	82,2	1ЭЦВ10-120-60; ЭЦВ12-160-65; 1ЭЦВ12-160-65; 1ЭЦВ12-160-100
-19					М27×1,5	—	490	68,0	1ЭЦВ12-210-25
-20							590	83,7	1ЭЦВ12-210-25
-21							490	102,6	2ЭЦВ12-255-30Г
-22							590	117,6	2ЭЦВ12-255-30Г
-23		200	500	311			490	102,6	ЭЦВ12-375-30Г
-24							590	117,6	ЭЦВ12-375-30Г
-25								118,6	ЭЦВ12-375-30ХТр
-26	3	150	410	235	—	М16×1		106,3	ЭЦВ14-210-300Х
-27	4	200	500	311	М27×1,5			124,6	ЭЦВ16-375-175Х

Инв.№ подл. | Подпись и дата | Взам.инв.№ | Инв.№ дубл. | Подпись и дата

Изм.	Лист	№ докум.	Подп.	Дата	ОГВ-375.100.00 СБ	Лист 4

Обозначение	Размеры, мм			
	D	d_2	n	H_1
ОГВ-375. 100. 00	125	18	4	365
-01				385
-02				
-03				
-04				
-05				
-06				
-07	160			418
-08				
-09				488
-10				
-11	180			558
-12				
-13				
-14				
-15	240	22	8	705
-16				
-17				
-18				
-19				
-20				

Обозначение	Размеры, мм			
	D	d_2	n	H_1
ОГВ-375 . 100. 00-21	295	22	8	828
-22				
-23				
-24				
-25				
-26	240			705
-27		30	12	848

Инв.№ подл.	Подпись и дата	Взам.инв.№	Инв.№ дубл.	Подпись и дата

		Обозначение	Наименование	Кол. на исполн. ОГВ-375.110.00-										Примечание
				–	01	02	03	04	05	06	07	0,8	09	
			Документация											
А3		ОГВ-375.110.00 СБ	Сборочный чертеж	×	×	×	×		×		×	×		
		-01СБ	Сборочный чертеж					×		×			×	

Исполнение 10...19 см. листы 5,6,7

20...27 - см листы 8,9,10

Изм.	Лист	№ докум.	Подп.	Дата
Разраб.		Кузьмичева		27.01.90
Прав.		Губанова		30.01.90
Н.контр.		Матынина		20.02.90
Утв.		Бояринов		23.02.90

ОГВ-375.110.00

Плита опорная

Лит.	Лист	Листов
	1	10

Союзгипроводхоз имени Е.Е. Алексеевского г. Москва

Формат А4

Инв.№ подл.	Подпись и дата	Взам.инв.№	Инв.№ дубл.	Подпись и дата

		Обозначение	Наименование	Кол. на исполн. ОГВ- 375.110.00-										Примечание
				–	01	02	03	04	05	06	07	08	09	
			Детали											
А3	1	ОГВ-375. 110. 01	Плита	1										
		-01	Плита		1									
		-02	Плита			1								
		-03	Плита				1							
		-04	Плита					1						
		-05	Плита						1					
		-06	Плита							1				
		-07	Плита								1			
		-08	Плита									1		
		-09	Плита										1	
А3	2	ОГВ-375. 110. 02	Патрубок	1										
		-01	Патрубок		1	1	1	1	1	1				
		-02	Патрубок								1	1		
		-03	Патрубок										1	

Изм.	Лист	№ докум.	Подп.	Дата

ОГВ-375.110.00

Лист 2

Формат А4

Формат	Зона	Поз.	Обозначение	Наименование	Кол. на исполн. ОГВ-375.110.00 –	–	01	02	03	04	05	06	07	08	09	Примечание
А4		3	ОГВ-375.110.03	Штуцер		1	1	1	1	1	1	1	1	1	1	
А3		4	ОГВ-375.110.04	Скоба		2	2	2	2	2	2	2				
			-01	Скоба									2	2	2	
А4		5	ОГВ-375.110.05	Втулка		1	1	1	1	1	1	1	1	1	1	
				Стандартные изделия												
		9		Отвод 57х3		1	1	1	1	1	1	1	1	1		0,5кг
				ГОСТ 17375-83												
				Отвод 89х6											1	2,4кг
				ГОСТ 17375-83												

Формат	Зона	Поз.	Обозначение	Наименование	Кол. на исполн. ОГВ-375.110.00 –	–	01	02	03	04	05	06	07	08	09	Примечание
		14		Фланец 1-50-10 Ст.3		1	1	1	1	1	1	1	1	1		2,06кг
				ГОСТ 12820-80												
				Фланец 1-80-10 Ст.3											1	3,19кг
				ГОСТ 12820-80												
				Обозн. исполн.		10	11	12	13	14	15	16	17	18	19	
				Документация												
А3			ОГВ-375.110.00 СБ	Сборочный чертеж			X	X	X	X			X	X	X	
			-01 СБ	Сборочный чертеж							X	X				
			-02 СБ	Сборочный чертеж	X											

Формат	Зона	Поз.	Обозначение	Наименование	Кол. на испол. ОГВ-375.110.00- 10	11	12	13	14	15	16	17	18	19	Примечание
				Детали											
А3		1	ОГВ-375.110.01-10	Плита	1										
			-11	Плита		1									
			-12	Плита			1								
			-13	Плита				1							
			-14	Плита					1						
			-15	Плита						1					
			-16	Плита							1				
			-17	Плита								1			
			-18	Плита									1		
			-19	Плита										1	
А3		2	ОГВ-375.110.02-03	Патрубок	1										
			-04	Патрубок		1	1	1	1						
			-05	Патрубок						1	1	1	1	1	

Формат	Зона	Поз.	Обозначение	Наименование	Кол. на испол. ОГВ-375.110.00- 10	11	12	13	14	15	16	17	18	19	Примечание
А4		3	ОГВ-375.110.03	Штуцер	1	1	1	1	1	1	1	1	1	1	
А3		4	ОГВ-375.110.04-01	Скоба	2	2	2	2	2	2					
			-02	Скоба							2	2	2	2	
А4		5	ОГВ-375.110.05	Втулка	1	1	1	1	1	1	1	1	1	1	
				Стандартные изделия											
		9		Отвод 89х6 ГОСТ 17375-83	1										2,4 кг
				Отвод 108х4 ГОСТ 17375-83		1	1	1	1						2,5 кг
				Отвод 159х6 ГОСТ 17375-83						1	1	1	1	1	8,4 кг

Формат	Зона	Поз.	Обозначение	Наименование	Кол. на исполн. ОГВ-375.110.00- 10	11	12	13	14	15	16	17	18	19	Примечание
		14		Фланец 1-80-10 Ст.3	1										3,19кг
				ГОСТ 12820-80											
				Фланец 1-100-10 Ст3		1	1	1	1						3,96кг
				ГОСТ 12 820-80											
				Фланец 1-150-10 Ст3						1	1	1	1	1	6,62кг
				ГОСТ 12820-80											

Формат	Зона	Поз.	Обозначение	Наименование	Кол. на исполн. ОГВ-375.110.00- 20	21	22	23	24	25	26	27	Примечание
				Документация									
А3			ОГВ-375.110.00 СБ	Сборочный чертеж	X	X	X	X	X	X			
			-01 СБ	Сборочный чертеж								X	
			-02 СБ	Сборочный чертеж							X		
				Детали									
А3		1	ОГВ-375.110.01-20	Плита	1								
			-21	Плита		1							
			-23	Плита			1						
			-24	Плита				1					
			-25	Плита					1				
			-26	Плита						1			
			-27	Плита							1		

Формат	Зона	Поз.	Обозначение	Наименование	Кол. на исполн. ОГВ-375.110.00- 20	21	22	23	24	25	26	27	Примечание
А3		2	ОГВ-375.110.02 -05	Патрубок	1						1		
			-06	Патрубок		1	1	1	1	1		1	
А4		3	ОГВ-375.110.03	Штуцер	1	1	1	1	1	1	1	1	
А3		4	ОГВ-375.110.04 - 03	Скоба	2	2	2	2	2	2	2	2	
А4		5	ОГВ-375.110.05	Втулка	1	1	1	1	1	1	1	1	
А3		14	ОГВ-375.110.06	Фланец								1	
				Стандартные изделия									
		9		Отвод 159х6	1						1		8,4 кг
				ГОСТ 17375-83									
				Отвод 219х8		1	1	1	1	1		1	19,9 кг
				ГОСТ 17375-83									

Формат	Зона	Поз.	Обозначение	Наименование	Кол. на исполн. ОГВ-375.110.00- 20	21	22	23	24	25	26	27	Примечание
		14		Фланец 1-150-10 Ст3	1						1		6,62 кг
				ГОСТ 12820-80									
				Фланец 1-200-10 Ст3		1	1	1	1	1			8,05 кг
				ГОСТ 12820-80									

ОГВ-375.110.00 СБ

Рис.1

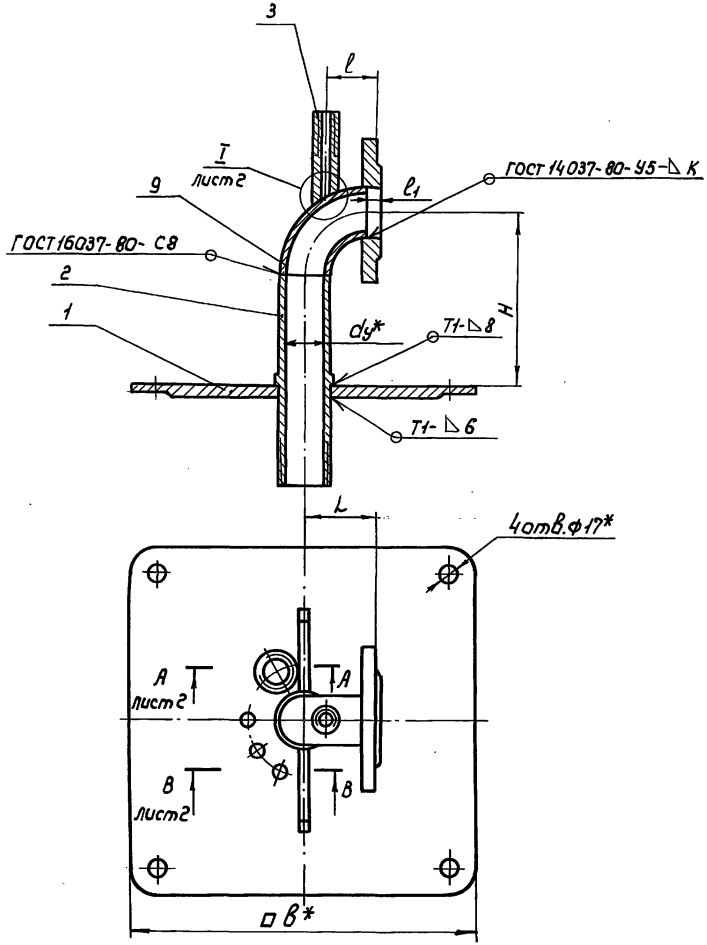

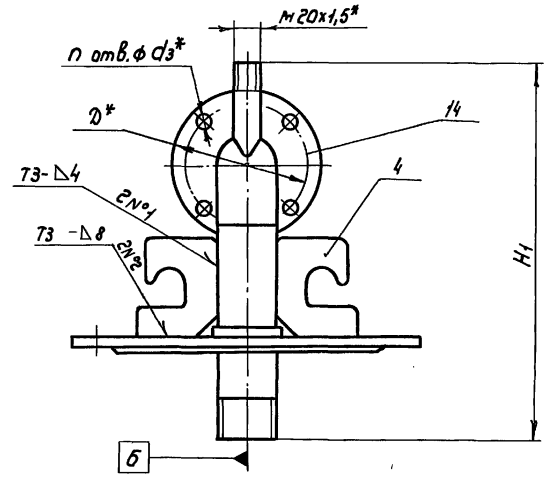

1.* Размеры для справок

2. Предельные отклонения размеров: $H14$, $h14$, $\pm \frac{IT14}{2}$

3. Неуказанная сварка ручная электродуговая по ГОСТ 5264-80

4. Сварку испытать $P=0{,}6$ МПа в течение 5мин.
Течи и потения не допускаются.

5. Таблицу исполнений см. листы 3,4,5.

					ОГВ-375.110.00 СБ
Изм.	Лист	№ докум.	Подп.	Дата	Плита опорная Сборочный чертеж
Разраб.		Кузьмичева		27.01.90	
Пров.		Губанова		27.01.90	
Т.контр.					
Н.контр.		Латунина		20.02.90	
Утв.		Бояринов		23.02.90	

Лит.	Масса	Масштаб
	см.табл.	—
Лист 1	Листов 5	

Союзгипроводхоз имени Е.Е.Алексеевского г. Москва

Копировал: Марулина 24321-02 43 Формат А3

Перв. примен.
Справ. №
Подп. и дата
Инв. № дубл.
Взам. инв. №
Подп. и дата
Инв. № подл.

Рис.2

Остальное см. рис.1

Рис.3

Остальное см. рис.1

I лист1

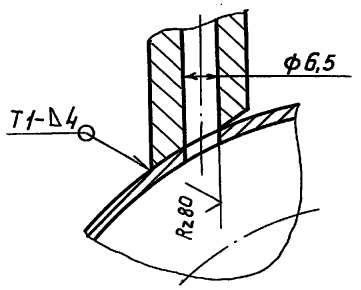

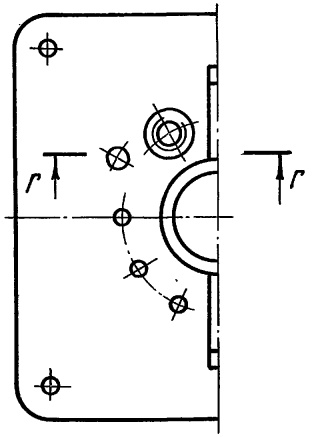

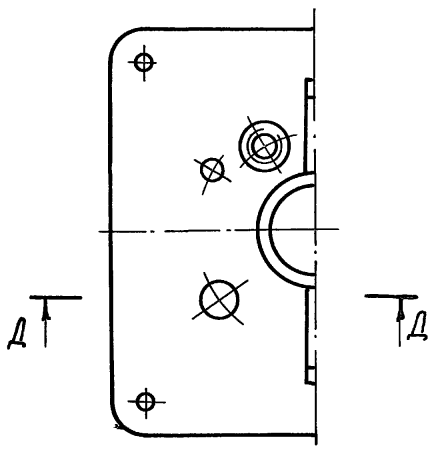

А-А лист1

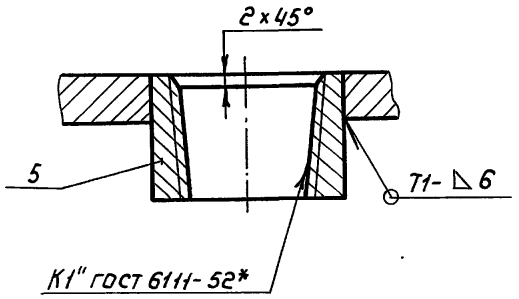

В-В лист1

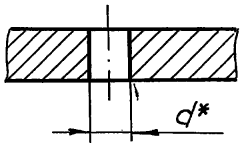

Г-Г

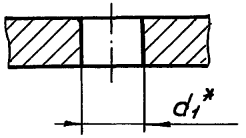

Д-Д

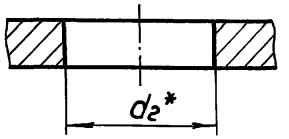

ОГВ-375.110.00 СБ

Выпуск 1

Выпуск 7.901-7

Обозначение	Рис.	Размеры, мм										Масса, кг	Справочный материал: Марка насосов
		d_y^*	H	L	l	l_1	K	d	d_1	d_2	B*		
ОГВ-375.110.00	1	50	185	70	50	10	4	8	—	—	340	12,96	3Ц8 5-4-125; 3Ц8 5-6,3-80
-01			200	85	57							13,26	1ЭЦ8 6-4-130; 1ЭЦ8 6-4-190; 3 ЭЦ8 6-6,3-60; 3ЭЦ8 6-6,3-85; 4ЭЦ8 6-6,3-85; 4 ЭЦ8 6-6,3-125; 3 ЭЦ8 6-6,3-125; 1ЭЦ8 6-10-50; 3ЭЦ8 6-10-80; 1ЭЦ8 6-10-110
-02											490	38,6	1ЭЦ8 6-4-130; 1ЭЦ8 6-4-190; 3ЭЦ8 6-6,3-60; 3ЭЦ8 6-6,3-85; 4ЭЦ8 6-6,3-85; 4ЭЦ8 6-6,3-125; 3 ЭЦ8 6-6,3-125; 1ЭЦ8 6-10-50; 3ЭЦ8 6-10-80; 1ЭЦ8 6-10-110.
-03								12	8		340	13,2	1ЭЦ8 6-10-140; 1ЭЦ8 6-10-185
-04	2											13,1	ЭЦ8 6-10-235
-05	1								—		490	38,7	1ЭЦ8 6-10-140; 1ЭЦ8 6-10-185
-06	2								8			38,1	ЭЦ8 6-10-235
-07	1	80	210	131	80	11	7	8	—	8	340	17,2	3ЭЦ8 6-16-50; 3ЭЦ8 6-16-75; 1ЭЦ8 6-16-75Г 1ЭЦ8 6-16-110Г
-08											490	42,1	3ЭЦ8 6-16-50; 3ЭЦ8 6-16-75; 1ЭЦ8 6-16-75Г 1ЭЦ8 6-16-110Г
-09	2		270					12			380	26,1	ЭЦ8 6-25-140ХГ; 3ЭЦ8 8-16-140; ЭЦ8 8-25-100; 1ЭЦ8 8-25-100; 2 ЭЦ8 8-25-100; 2ЭЦ8 8-25-150; ЭЦ8 8-25-300А.
-10	3							—		32	490	46,3	ЭЦ8 6-16-160ХТрГ; ЭЦ8 6-25-140ХТрГ; 1ЭЦ8 8-25-150ХТрГ.
-11	1	100	310	161	108		5	14	—	—	380	28,3	ЭЦ8 8-40-60; 1ЭЦ8 8-40-60; 1 ЭЦ8 8-40-90; ЭЦ8 8-40-180

Взам.инв.№ | Подпись и дата | Инв.№ подл. | Взам.инв.№ | Подпись и дата

Изм. Лист. №докум. Подп. Дата

ОГВ-375.110.00 СБ

Лист 3

Обозначение	Рис	Размеры, мм										Масса, кг	Справочный материал Марка насоса
		d_y*	H	L	l	l_1	к	d	d_1	d_2	B*		
ОГВ-375. 110.00-12	1	100	310	161	108	11	5	12	—	—	490	48,7	2ЭЦВ 10-63-65
-13								16				48,3	2ЭЦВ 10-63-110; 2ЭЦВ 10-63-150; 1ЭЦВ 10-63-180; 1ЭЦВ 10-63-270
-14											590	63,8	2ЭЦВ 10-63-110; 2ЭЦВ 10-63-150; 1ЭЦВ 10-63-180; 1ЭЦВ 10-63-270
-15	2	150	410	236	158		7	12	12		490	68,2	ЭЦВ 10-160-15Г; ЭЦВ 10-160-35Г
-16											590	81,4	ЭЦВ 10-160-15Г; ЭЦВ 10-160-35Г
-17	1							14	—		490	70,7	1ЭЦВ 10-120-60
-18											590	81,9	1ЭЦВ 10-120-60; ЭЦВ 12-160-65; 1ЭЦВ 12-160-65; 1ЭЦВ 12-160-100
-19								12			490	67,7	1ЭЦВ 12-210-25
-20											590	83,4	1ЭЦВ 12-210-25
-21		200	500	311	208		9	14			490	102,3	2ЭЦВ 12-255-30Г
-22											590	117,3	2ЭЦВ 12-255-30Г
-23											490	102,3	ЭЦВ 12-375-30Г
-24											590	117,3	ЭЦВ 12-375-30Г
-25												118,3	ЭЦВ 12-375-30ХТр
-26	3	150	410	236	158		7	—	8	40		105,6	ЭЦВ 14-210-300Х
-27	2	200	500	311	208		9	14	12	—		124,3	ЭЦВ 16-375-175Х

Инв.№ подл. | Подпись и дата | Взам. инв.№ | Инв.№ дубл. | Подпись и дата

Обозначение	Размеры, мм			
	D	d_3	n	H_1
ОГВ-375.110.00	125	18	4	365
-01				385
-02				
-03				
-04				
-05				
-06				
-07	160			418
-08				
-09				488
-10				
-11	180		8	558
-12				
-13				
-14				
-15	240	22		705
-16				
-17				

Обозначение	Размеры, мм			
	D	d_3	n	H_1
ОГВ-375.110.00-18	240	22	8	705
-19				
-20				
-21	295			828
-22				
-23				
-24				
-25				
-26	240			705
-27	320	30	12	848

ОГВ-375.110.01

Rz 80 (√)

Рис.1

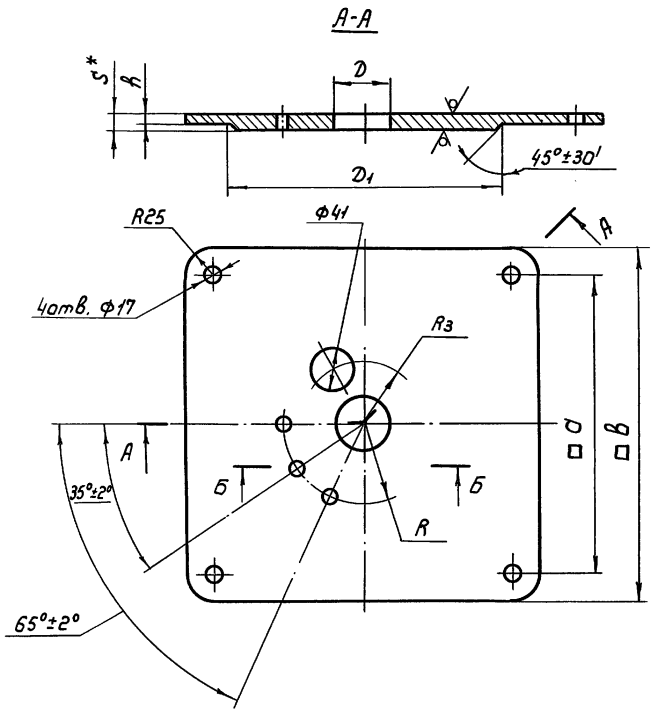

Б-Б

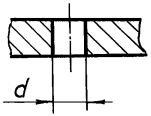

В-В

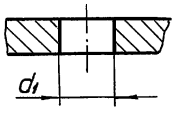

Рис.2

Остальное см. рис.1

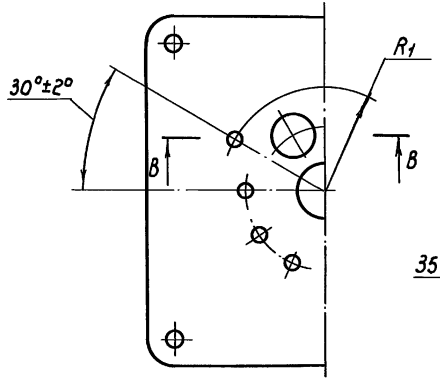

Рис.3

Остальное см. рис. 1

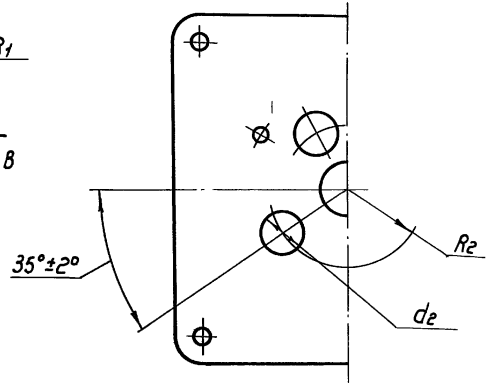

1. * Размер для справок.
2. Предельные отклонения размеров: $H14, h14, \pm\frac{IT14}{2}$
3. Таблицу исполнений см. лист 2,3

Изм.	Лист	№ докум.	Подп.	Дата	ОГВ-375.110.01		
Разраб.		Кузьмичева		27.01.90	Плита	Лит	Масса / Масштаб
Пров.		Губанова		30.01.90			см.табл / —
Т. контр.						Лист 1	Листов 3
Н. контр.		Плотунина		20.02.90	см. табл.	Союзгипроводхоз имени Е.Е. Алексеевского г. Москва	
Утв.		Болдинов		23.02.90			

Копировал: Марулина 24321-02 48 Формат А3

Перв. примен.

Справ. №

Подп. и дата

Инв. № дубл.

Взам. инв. №

Подп. и дата

Инв. № подл.

ОГВ-375.110.01

Серия 7.901-7 Выпуск 1

Обозначение	Рис	Размеры, мм. S*	h	a	b	D	D1	d	d1	d2	R	R1	R2	R3	Материал	Масса, кг
ОГВ-375.110.01	1	10	8	290	340	61	270	8	—	—	80	—	—	55	Лист $\frac{\text{Б-ПН-10 ГОСТ 19903-74}}{\text{Ст3сп2 ГОСТ 14637-79}}$	6,6
-01														60		6,6
-02		18	16	440	490		422								Лист $\frac{\text{Б-ПН-18 ГОСТ 19903-74}}{\text{Ст3сп2 ГОСТ 14637-79}}$	32,0
-03		10	8	290	340		270	12	8			100			Лист $\frac{\text{Б-ПН-10 ГОСТ 19903-74}}{\text{Ст3сп2 ГОСТ 14637-79}}$	6,5
-04	2															6,44
-05	1	18	16	440	490		422		—	—		—	—		Лист $\frac{\text{Б-ПН-18 ГОСТ 19903-74}}{\text{Ст3сп2 ГОСТ 14637-79}}$	32,0
-06	2								8			100				32,2
-07	1	10	8	290	340	74	270	8	—			—		70	Лист $\frac{\text{Б-ПН-10 ГОСТ 19903-74}}{\text{Ст3сп2 ГОСТ 14637-79}}$	6,6
-08		18	16	440	490		422								Лист $\frac{\text{Б-ПН-18 ГОСТ 19903-74}}{\text{Ст3сп2 ГОСТ 14637-79}}$	31,5
-09	2	12	10	330	380	90	320	12	8		100	110		85	Лист $\frac{\text{В-ПН-12 ГОСТ 19903-74}}{\text{Ст3сп2 ГОСТ 14637-79}}$	12,0
-10	3	18	16	440	490		422	—		32	—		110	95	Лист $\frac{\text{Б-ПН-18 ГОСТ 19903-74}}{\text{Ст3сп2 ГОСТ 14637-79}}$	32,1
-11	1	12	10	330	380	115	320	14	—	—	100	—	—		Лист $\frac{\text{Б-ПН-12 ГОСТ 19903-74}}{\text{Ст3сп2 ГОСТ 14637-79}}$	11,4
-12		18	16	440	490		422	12							Лист $\frac{\text{Б-ПН-18 ГОСТ 19903-74}}{\text{Ст3сп2 ГОСТ 14637-79}}$	31,8
-13								16								31,4
-14				540	590		526									46,9
-15	2			440	490	169	422	12	12			110				30,1

Инв.№ подл. | Подпись и дата | Взам.инв.№ | Инв.№ дубл. | Подпись и дата

Изм.	Лист	№ докум.	Подп.	Дата	ОГВ-375.110.01	Лист 2

Обозначение	Рис	Размеры, мм													Материал	Масса кг
		S*	h	a	B	D	D1	d	d1	d2	R	R1	R2	R3		
ОГВ-375.110.01-16	2			540	590		526	12	12			110				43,3
-17				440	490	169	422									30,1
-18				540	590		526	14			120			125		43,3
-19				440	490		422	12								27,1
-20				540	590		526									42,1
-21	1	18	16	440	490	220	422		—	—		—	—		Лист 6-ПН-18 ГОСТ 19903-74 / Ст3Сп2 ГОСТ 14637-79	27,1
-22				540	590		526									42,1
-23				440	490		422	14			160			170		27,1
-24																42,1
-25				540	590	195	526									43,1
-26	3					169		—	8	40	—	150	170			43,3
-27	2					220		14	12	—	160		—			41,8

Инв.№ подл. | Подп. и дата | Взам.инв.№ | Инв.№ дубл. | Подп. и дата

ОГВ-375.110.02

Rz 80 (√)

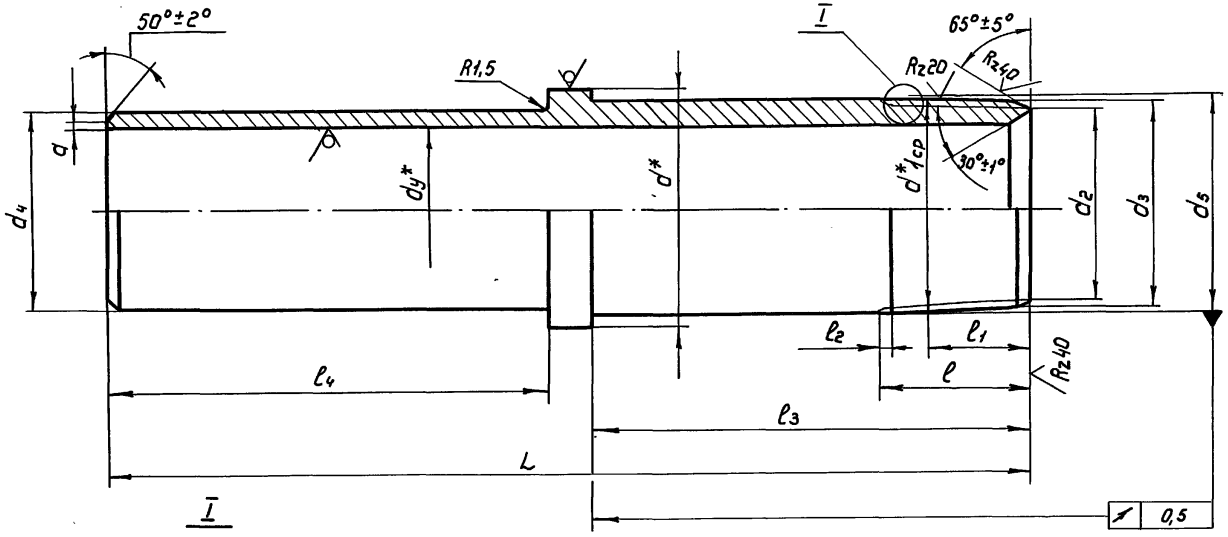

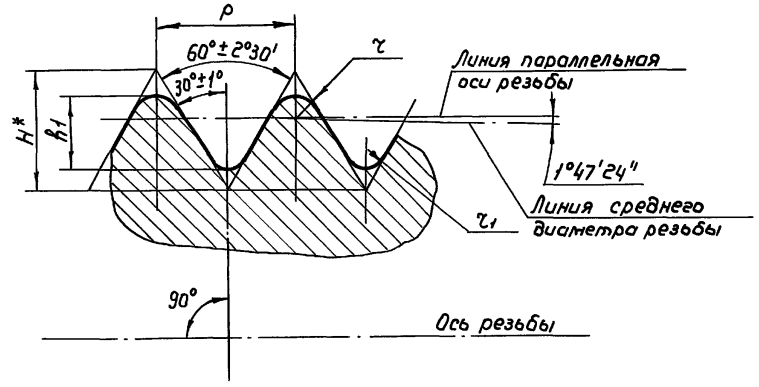

1.* Размеры для справок

2. Неуказанные предельные отклонения размеров; H14, h14, $\pm \frac{IT14}{2}$

3. Таблицу исполнений см. лист 2.

Изм.	Лист	№ докум.	Подп.	Дата
Разраб.		Кузьмичева		27.01.90
Пров.		Губанова		30.01.90
Т.контр.				
Н.контр.		Платунина		20.02.90
Утв.		Бояринов		21.02.90

ОГВ-375.110.02

Патрубок

Лит.	Масса	Масштаб
	см.табл.	–

Лист 1 Листов 2

см. табл.

Союзгипроводхоз имени Е.Е.Алексеевского г. Москва

Перв. примен.

Справ. №

Подпись и дата | Инв.№ дубл. | Взам. инв.№ | Подпись и дата | Инв.№ подл.

Обозначение	Размеры, мм																
	d_y*	d*	d_1*ср	d_2	d_3	d_4	d_5	a	L	l	l_1	l_{2max}	l_3	l_4	P	H*
ОГВ-375.110.02	50	68	58,989	55,670	58,494	57	60,3	$1^{+1,0}_{-0,5}$	210	42±2,5	29,3	8	100	100	2,54	2,2
-01									230				105	115		
-02	80	102	87,564	83,120	85,944	89	88,9	$2^{+1,0}_{-0,5}$	245	60±2,5	47,3	10	110	125		
-03									270				120	140		
-04	100	121	112,566	107,516	111,136	108	114,3		300	66,5±3,2	50,625		140	150	3,175	2,75
-05	150	180	166,541	160,678	164,298	159	168,3		340	79,5±3,2	63,625		155	175		
-06	200	245	217,341	211,103	214,723	219	219,1		360	85,5±3,2	69,625		160	190		

Обозначение	Размеры, мм			Материал	Масса, кг
	h_1	r	r_1		
ОГВ-375.110.02	$1,412^{+0,05}_{-0,10}$	$0,432^{+0,045}$	$0,356_{-0,045}$	Труба $\frac{68\times9\ \text{ГОСТ}\ 8732\text{-}78}{\text{В-10 ГОСТ}\ 8731\text{-}87}$	
-01					2,5
-02				Труба $\frac{102\times12\ \text{ГОСТ}\ 8732\text{-}78}{\text{В-10 ГОСТ}\ 8731\text{-}87}$	2,8
-03					6,3
-04	$1,810^{+0,05}_{-0,10}$	$0,508^{+0,045}$	$0,432_{-0,045}$	Труба $\frac{121\times11\ \text{ГОСТ}\ 8732\text{-}78}{\text{В-10 ГОСТ}\ 8731\text{-}87}$	6,8
-05				Труба $\frac{180\times16\ \text{ГОСТ}\ 8732\text{-}78}{\text{В-10 ГОСТ}\ 8731\text{-}87}$	8,7
-06				Труба $\frac{245\times22\ \text{ГОСТ}\ 8732\text{-}78}{\text{В-10 ГОСТ}\ 8731\text{-}87}$	21,3

ОГВ-375.110.03

$R_z 80$ (√)

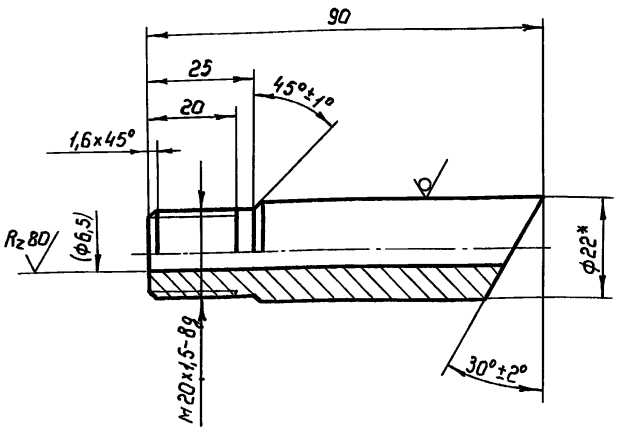

1.* Размер для справок

2. Размер в скобках – после сборки.

3. Неуказанные предельные отклонения размеров: $h14 \pm \frac{IT14}{2}$

Изм.	Лист	№ докум.	Подп.	Дата	ОГВ-375.110.03			
Разраб.		Кузьмичева		27.01.90	Штуцер	Лит.	Масса	Масштаб
Прав.		Губанова		30.01.90			0,21	1:1
Т. контр.						Лист	Листов 1	
Н. контр.		Платунина		20.02.90	Круг 22-В ГОСТ 2590-88 / Ст3сп2-I ГОСТ 535-88	Союзгипроводхоз имени Е.Е. Алексеевского г. Москва		
Утв.		Бояринов		23.12.90				

Формат А4

ОГВ-375.110.05

$R_z 80$ (√)

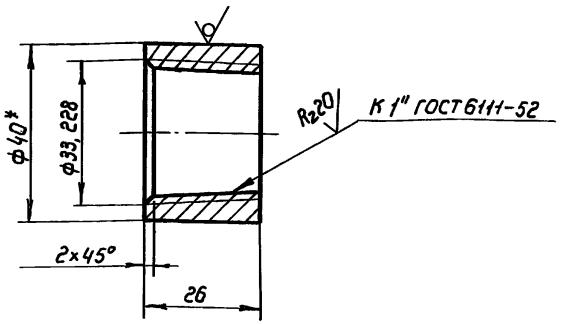

1.* Размер для справок

2. Предельные отклонения размеров: $h14, \pm \frac{IT14}{2}$

Изм.	Лист	№ докум.	Подп.	Дата	ОГВ-375.110.05			
Разраб		Кузьмичева		27.01.90	Втулка	Лит.	Масса	Масштаб
Прав.		Губанова		30.01.90			0,09	1:1
Т. контр.						Лист	Листов 1	
Н. контр.		Платунина		20.02.90	Круг 40-В ГОСТ 2590-88 / Ст3сп2-I ГОСТ 535-88	Союзгипроводхоз имени Е.Е. Алексеевского г. Москва		
Утв.		Бояринов		23.02.90				

Формат А4

Инв. № подл. | Подпись и дата | Взам. инв. № | Инв. № дубл. | Подпись и дата

ОГВ-375.110.04

Rz 80

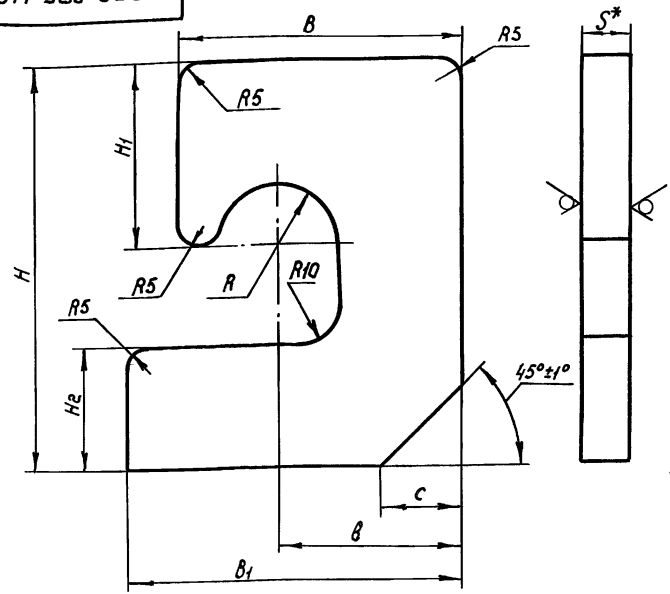

Обозначение	Размеры, мм							
	H	H1	H2	B	B1	в	C	R
ОГВ-375.110.03	100	45	30	70	80	45	20	15
-01	110	55	30	70	80	45	20	15
-02	150	70	50	100	120	70	25	20
-03	150	70	50	100	120	70	25	20

1.* Размер для справок

г. Предельные отклонения размеров: H14, h14, $\pm \frac{IT14}{2}$

Продолжение

Обозначение	S*, мм	Материал	Масса, кг
ОГВ-375.110.03	12	Лист $\frac{Б\text{-}ПН\text{-}12\ ГОСТ\ 19903\text{-}74}{Ст\,3Сп2\ ГОСТ\ 14637\text{-}79}$	0,51
-01	16	Лист $\frac{Б\text{-}ПН\text{-}16\ ГОСТ\ 19903\text{-}74}{Ст\,3Сп2\ ГОСТ\ 14637\text{-}79}$	0,77
-02	20	Лист $\frac{Б\text{-}ПН\text{-}20\ ГОСТ\ 19903\text{-}74}{Ст.3Сп\,2\ ГОСТ\ 14637\text{-}79}$	2,04
-03	24	Лист $\frac{Б\text{-}ПН\text{-}24\ ГОСТ\ 19903\text{-}74}{Ст.3Сп\,2\ ГОСТ\ 14637\text{-}79}$	2,45

Изм.	Лист	№ докум.	Подп.	Дата	ОГВ-375.110.04
Разраб.		Кузьмичева		22.01.90	Скоба
Пров.		Губанова		30.01.90	
Т. контр.					
Н. контр.		Платунина		20.02.90	см. табл.
Утв.		Бояринов		23.02.90	

Лит	Масса	Масштаб
	см. табл	—
Лист	Листов 1	

Союзгипроводхоз имени Е.Е. Алексеевского г. Москва

Копировал: Марулина 24321-02 54 Формат А3

Перв. примен. | Справ. № | Подп. и дата | Инв. № дубл. | Взам. инв. № | Подп. и дата | Инв. № подл.

ОГВ-375.110.06

$R_z 80$ / (√)

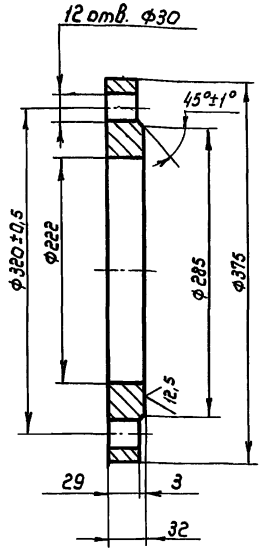

1. Предельные отклонения размеров: H14, h14, $\pm \frac{IT14}{2}$
2. Отклонение центрального угла между осями двух любых отверстий ±5'.

Изм.	Лист	№ докум.	Подп.	Дата
Разраб.		Кузьмичева		27.01.90
Пров.		Губанова		30.01.90
Т.контр.				
Н.контр.		Патушкино		20.02.90
Утв.		Бобринов		23.02.90

ОГВ-375.110.06

Фланец

Лит.	Масса	Масштаб
	15,3	1:4
Лист	Листов 1	

Ст.3 Сп ГОСТ 380-88

Союзгипроводхоз имени Е.Е. Алексеевского г. Москва

Формат А4

Подп. и дата | Инв. № дубл. | Взам. инв. № | Подп. и дата | Инв. № подл.

Изм.	Лист	№ докум.	Подп.	Дата
Разраб.				
Пров.				
Т.контр.				
Н.контр.				
Утв.				

Лит.	Масса	Масштаб
Лист	Листов	

Союзгипроводхоз имени Е.Е. Алексеевского г. Москва

Серия 7.901-7 Выпуск 1

ОГВ-375.100.01

Rz 80 √ (√)

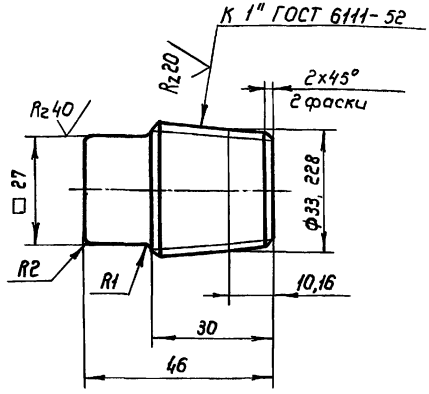

1. Предельные отклонения размеров: $h14, \pm \frac{IT14}{2}$
2. Покрытие : Кд. 6хр.

Изм.	Лист.	№ докум.	Подп.	Дата	ОГВ-375.100.01			
Разраб.		Кузьмичева		27.01.90	Пробка	Лит.	Масса	Масштаб
Пров.		Губанова		30.01.90			0,2	1:1
Т. контр.						Лист	Листов	
Н. контр.		Платунина		20.02.90	Сталь 20-б-2 ГОСТ 1050-71	Союзгипроводхоз имени Е.Е. Алексеевского г. Москва		
Утв.		Бояринов		23.02.90				

Формат А4

ОГВ-375.100.02

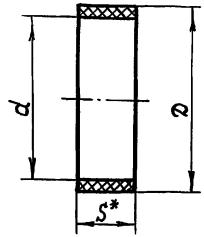

Обозначение	d, мм	D, мм	S мм	Материал	Масса кг
ОГВ-375.100.02	9	14	8	Пластина I, лист ТКМЩ-С-8-ГОСТ 7338-77	0,001
-01	13	24	10	Пластина I, лист ТКМЩ-С-10-ГОСТ 7338-77	0,002
-02	15				0,002
-03	17				0,0018
-04	33	55	14	Пластина I, лист ТКМЩ-С-14-ГОСТ 7338-77	0,024
-05	41				0,02

1.* Размер для справок
2. Размеры обеспеч. инстр.

Изм.	Лист.	№ докум.	Подп.	Дата	ОГВ-375.100.02			
Разраб.		Кузьмичева		27.01.90	Прокладка	Лит.	Масса	Масштаб
Пров.		Губанова		30.01.90			см. табл.	—
Т. контр.						Лист	Листов 1	
Н. контр.		Платунина		20.02.90	см. табл.	Союзгипроводхоз имени Е.Е. Алексеевского г. Москва		
Утв.		Бояринов		23.02.90				

Подпись и дата | Инв. № дубл. | Взам. инв. № | Подпись и дата | Инв. № подл.

ОГВ-375.100.03

$R_z 80$

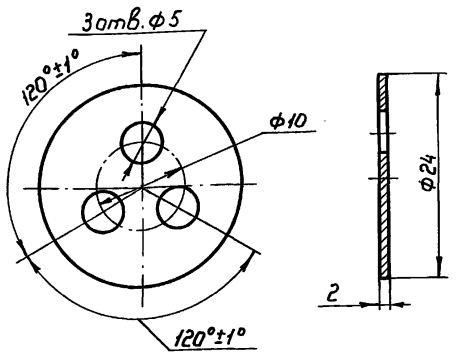

1. Предельные отклонения размеров; H14, h14, $\pm \frac{IT14}{2}$

Изм.	Лист	№ докум.	Подп.	Дата
Разраб.		Кузьмичева		27.01.90
Пров.		Губанова		30.01.90
Т.контр.				
Н.контр.		Платунина		20.02.90
Утв.		Бояринов		23.02.90

ОГВ-375.100.03

Шайба

Лит.	Масса	Масштаб
	0,03	2:1
Лист	Листов 1	

Ст3сп ГОСТ 380-88

Союзгипроводхоз имени Е.Е. Алексеевского г. Москва

Копировал: Формат А4

Инв. № подл. | Подпись и дата | Взам. инв. № | Инв. № дубл. | Подпись и дата

ОГВ-375.100.04

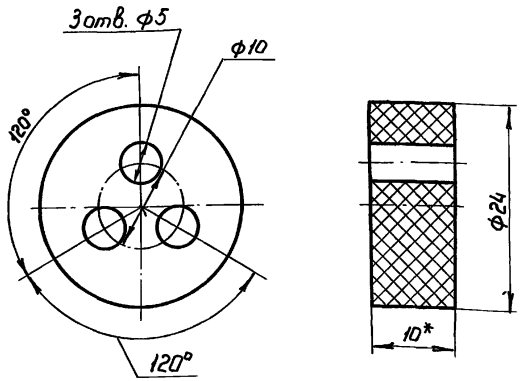

1.* Размер для справок

2. Размеры обеспеч. инстр.

Изм.	Лист	№ докум.	Подп.	Дата
Разраб.		Кузьмичева		27.01.90
Пров.		Губанова		30.01.90
Т.контр.				
Н.контр.		Платунина		20.02.90
Утв.		Бояринов		23.02.90

ОГВ-375.100.04

Прокладка

Лит.	Масса	Масштаб
	0,007	2:1
Лист	Листов 1	

Пластина I, лист ТКМЦ-С-10-ГОСТ 7338-77

Союзгипроводхоз имени Е.Е. Алексеевского г. Москва

Копировал: Марулина 24321-02 57 Формат А4

Инв. № подл. | Подпись и дата | Взам. инв. № | Инв. № дубл. | Подпись и дата

Инв.№ подл.	Подпись и дата	Взам.инв.№	Инв.№ дубл.	Подпись и дата

Формат	Зона	Поз.	Обозначение	Наименование	Кол. на исполн. ОГВ-375.200.00- —	01	02	03	Примечание
				Документация					
А3			ОГВ-375-200.00 СБ	Сборочный чертеж	X	X	X	X	
				Детали					
А3		1	ОГВ-375.200.01	Патрубок	1				

Лит.
Кол

Изм.	Лист	№ докум.	Подп.	Дата
Разраб.		Кузьмичева		27.01.90
Пров.		Губанова		27.01.90
Н.контр.		Платунина		29.02.90
Утв.		Бояринов		29.02.90

ОГВ-375.200.00

Патрубок устьевой

Лит.	Лист	Листов
	1	2

Союзгипроводхоз имени Е.Е.Алексеевского г.Москва

Формат А4

Инв.№ подл.	Подпись и дата	Взам.инв.№	Инв.№ дубл.	Подпись и дата

Формат	Зона	Поз.	Обозначение	Наименование	Кол. на исполн. ОГВ-375.200.00- —	01	02	03	Примечание
А3		1	ОГВ-375.200.01-01	Патрубок		1			
			-02	Патрубок			1		
			-03	Патрубок				1	
А3		2	ОГВ-375.200.02	Фланец	1				
			-01	Фланец		1			
			-02	Фланец			1		
			-03	Фланец				1	

Изм.	Лист	№ докум.	Подп.	Дата

ОГВ-375.200.00

Лист 2

Формат А4

24321-02 58

ОГВ-375.200.00 СБ

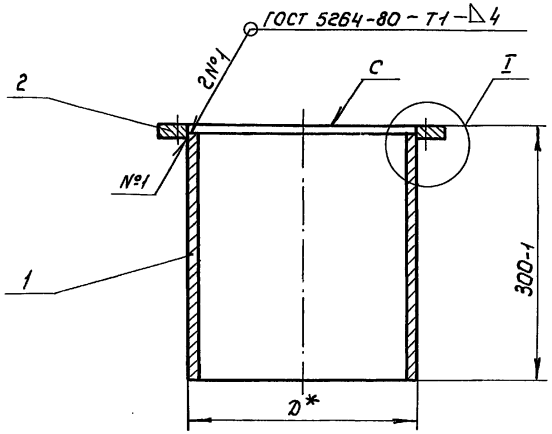

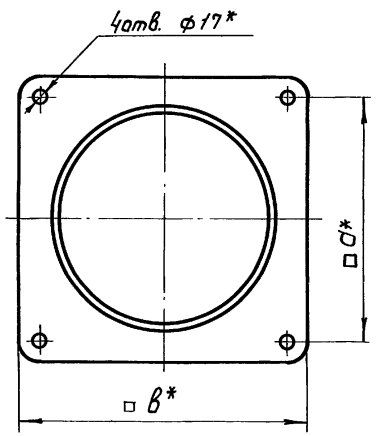

I

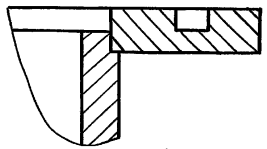

Обозначение	D, мм	a, мм	в, мм	Масса, кг
ОГВ-375.200.00	273	290	340	12,6
-01	325	330	380	26,4
-02	426	440	490	41,2
-03	530	540	590	50,3

1.* Размеры для справок

2. Покрытие: Эмаль ХС-119 серая II, IV. 4 ГОСТ 21824-76 кроме поверхности С.

Изм.	Лист.	№ докум.	Подп.	Дата
Разраб.		Кузьмичева		27.01.90
Пров.		Губанова		30.01.90
Т. контр.				
Н. контр.		Платунина		20.02.90
Утв.		Бояринов		23.02.90

ОГВ-375.200.00 СБ

Патрубок устьевой
Сборочный чертеж

Лит.	Масса	Масштаб
	См. табл.	—
Лист	Листов 1	

Союзгипроводхоз имени Е.Е. Алексеевского г. Москва

Копировал: Марулина

Перв. примен.
Справ. №
Подп. и дата
Инв. № дубл.
Взам. инв. №
Подпись и дата
Инв. № подл.

ОГВ-375.200.01

$R_z 80$ (√)

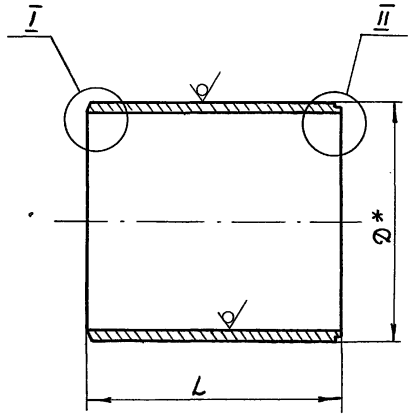

Обозначение	L, мм	B, мм	D, мм	D_1 h12, мм	Материал	Масса, кг
ОГВ-375.200.01	295	5	ф 273	ф270-0,52	Труба 273×8 ГОСТ 10704-76 / В-Ст3Сп ГОСТ 10705-80	8,6
-01	292	6	ф 325	ф320-0,57	Труба 325×9 ГОСТ 10704-75 / В-Ст3Сп ГОСТ 10705-80	20,1
-02	290	12	ф 426	ф422-0,63	Труба 426×8 ГОСТ 10704-76 / В-Ст3Сп ГОСТ 10705-80	23,5
-03	290	12	ф 530	ф526-0,7	Труба 530×8 ГОСТ 10704-76 / В-Ст3Сп ГОСТ 10705-80	29,3

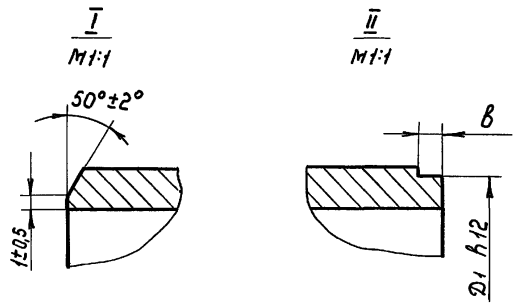

1. * Размер для справок

2. Неуказанные предельные отклонения размеров: H14, $\pm \frac{IT14}{2}$

Изм.	Лист	№ докум.	Подп.	Дата	ОГВ-375.200.01	Лит.	Масса	Масштаб
Разраб.		Кузьмичева		27.01.90	Патрубок		см. табл.	—
Пров.		Губанова		30.01.90		Лист	Листов 1	
Т.контр.								
Н.контр.		Платунина		20.02.90	см. табл.	Союзгипроводхоз имени Е.Е. Алексеевского г. Москва		
Утв.		Бояринов		23.02.90				

Копировал: Марулина 24321-02 60 Формат А3

Перв. примен. | Справ. № | Подпись и дата | Инв. № дубл. | Взам. инв. № | Подпись и дата | Инв. № подл.

ОГВ-375.200.02

$R_z 80$ √(√)

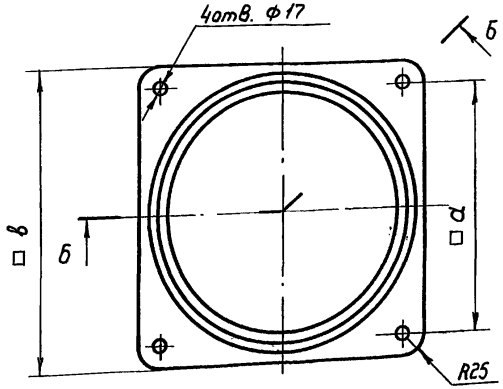

Б-Б

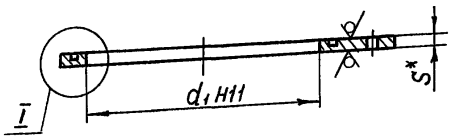

I
М1:1

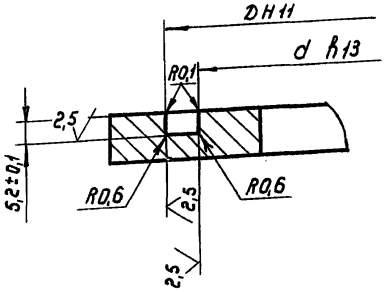

Обозначение	d, мм	в, мм	d_1 H11, мм	D H11, мм	d h13, мм	S, мм	Материал	Масса, кг
ОГВ-375.200.02	290	340	$ф270^{+0,32}$	$ф315^{+0,32}$	ф300-0,81	10	Лист $\frac{Б\text{-}ПН\text{-}10\ ГОСТ\ 19903\text{-}74}{Ст3Сп2\ ГОСТ\ 14637\text{-}79}$	4,0
-01	330	380	$ф320^{+0,36}$	$ф354^{+0,36}$	ф339-0,89	14	Лист $\frac{Б\text{-}ПН\text{-}14\ ГОСТ\ 19903\text{-}74}{Ст3Сп2\ ГОСТ\ 14637\text{-}79}$	6,3
-02	440	490	$ф422^{+0,4}$	$ф464^{+0,4}$	ф449-0,97	22	Лист $\frac{Б\text{-}ПН\text{-}22\ ГОСТ\ 19903\text{-}74}{Ст3Сп2\ ГОСТ\ 14637\text{-}79}$	17,6
-03	540	590	$ф526^{+0,44}$	$ф564^{+0,44}$	ф549-1,1	22	Лист $\frac{Б\text{-}ПН\text{-}22\ ГОСТ\ 19903\text{-}74}{Ст3Сп2\ ГОСТ\ 14637\text{-}79}$	21,0

1.* Размер для справок

2. Неуказанные предельные отклонения размеров: H14, $h14 \pm \frac{IT14}{2}$

Изм.	Лист	№ докум.	Подп	Дата	ОГВ-375.200.02			
Разраб.		Кузьмичева	[signature]	27.01.90	Фланец	Лит.	Масса	Масштаб
Пров.		Губанова	[signature]	30.01.90			см. табл.	—
Т. контр.						Лист	Листов 1	
Н. контр.		Платунина	[signature]	20.02.90	см. табл.	Союзгипроводхоз имени Е.Е. Алексеевского г. Москва		
Утв.		Бояринов	[signature]	23.02.90				

Копировал: Марулина 24321-02 61 Формат А3

Перв. примеч. | Справ. № | Подпись и дата | Инв. № дубл. | Взам. инв. № | Подпись и дата | В. № подл.

ОГВ-375.000.01

Rz80 (√)

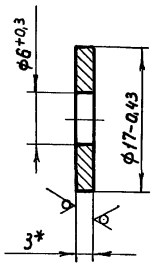

1.* Размер для справок

Изм.	Лист	№ докум.	Подп.	Дата
Разраб.		Кузьмичева		27.01.90
Пров.		Губанова		30.01.90
Т.контр.				
Н.контр.		Платунина		20.02.90
Утв.		Бояринов		23.02.90

ОГВ-375.000.01

Прокладка

Лит.	Масса	Масштаб
	0,005	2:1

Лист | Листов 1

Союзгипроводхоз имени Е.Е.Алексеевского г.Москва

Лист М2 Гк 3 ГОСТ 495-77

Формат А4

Инв.№ подл. | Подпись и дата | Взам. инв.№ | Инв.№ дубл. | Подпись и дата

ОГВ-375.000.02

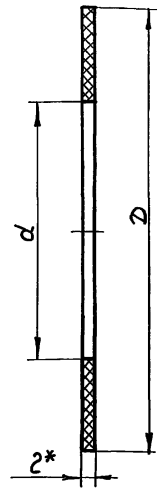

Обозначение	d, мм	D, мм	Масса, кг
ОГВ-375.000.02	60	102	0,017
-01	80	133	0,026
-02	110	158	0,03
-03	161	212	0,047
-04	222	268	0,056
-05	222	285	0,08

1* Размер для справок

2. Размеры обеспеч. инстр.

Изм.	Лист	№ докум.	Подп.	Дата
Разраб.		Кузьмичева		27.01.90
Пров.		Губанова		30.01.90
Т.контр.				
Н.контр.		Платунина		20.02.90
Утв.		Бояринов		23.02.90

ОГВ-375.000.02

Прокладка

Лит.	Масса	Масштаб
	см.табл.	—

Лист | Листов 1

Союзгипроводхоз имени Е.Е.Алексеевского г.Москва

Пластина I, лист ТКМЦ-С-2-ГОСТ 7338-77

Формат А4

Инв.№ подл. | Подпись и дата | Взам. инв.№ | Инв.№ дубл. | Подпись и дата

ОГВ-375.000.03

$R_z 80$ / (√)

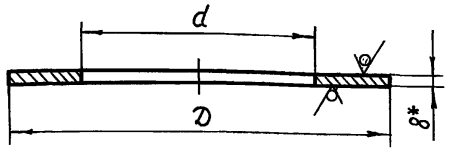

Обозначение	d, мм	D, мм	Масса, кг
ОГВ-375.000.03	275	435	5,6
-01	328	488	6,2
-02	430	590	8,1
-03	535	695	9,4

1.* Размер для справок

Изм.	Лист	№ докум.	Подп.	Дата	ОГВ-375.000.03		
Разраб.		Кузьмичева		27.01.90	Кольцо	Лит.	Масса: см. табл.	Масштаб: —
Пров.		Губанова		30.01.90		Лист	Листов 1
Т.контр.							
Н.контр.		Платунина		20.02.90	Лист	Б-ПН-8 ГОСТ 19903-74 Ст3Сп2 ГОСТ 14637-79	Союзгипроводхоз имени Е.Е. Алексеевского г. Москва
Утв.		Бояринов		23.02.90			

Инв. № подл. | Подпись и дата | Взам. инв. № | Инв. № дубл. | Подпись и дата

Формат А4

ОГВ-375.000.04

(√)

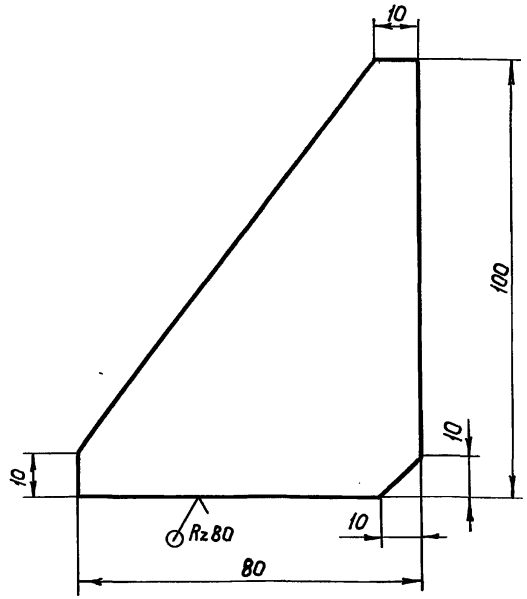

1. Предельные отклонения размеров: h14.

Изм.	Лист	№ докум.	Подп.	Дата	ОГВ-375.000.04		
Разраб.		Кузьмичева		27.01.90	Ребро	Лит.	Масса: 0,3	Масштаб: 1:1
Пров.		Губанова		30.01.90		Лист	Листов 1
Т.контр.							
Н.контр.		Платунина		20.02.90	Лист	Б-ПН-8 ГОСТ 19903-74 Ст3Сп2 ГОСТ 14637-79	Союзгипроводхоз имени Е.Е. Алексеевского г. Москва
Утв.		Бояринов		23.02.90			

Инв. № подл. | Подпись и дата | Взам. инв. № | Инв. № дубл. | Подпись и дата

Формат А4

Серия 7.901-7 Выпуск 1

ОГВ-375.000.05

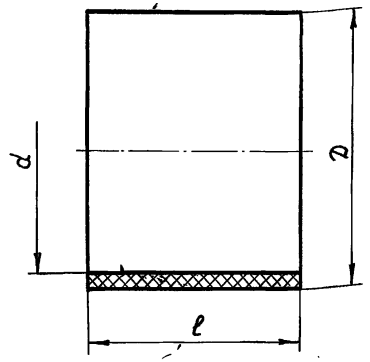

Обозначение	d, мм	D, мм	ℓ, мм	Масса, кг
ОГВ-375-000.05	60	65	50	0,033
-01	88	94	70	0,08
-02	114	119	75	0,092
-03	168	175	90	0,226
-04	219	227	95	0,355

1. Размеры обеспеч. инстр.

Подпись и дата | Инв.№ дубл. | Взам.инв.№ | Подпись и дата | Инв.№ подл.

Изм.	Лист.	№ докум.	Подп.	Дата
Разраб.		Кузьмичева		27.09.90
Пров.		Губанова		28.09.90
Т. контр.				
Н. контр.		Платунина		20.02.90
Утв.		Болдинов		23.02.90

ОГВ-375.000.05

Втулка

Лит. | Масса | Масштаб: см. табл. | —

Лист | Листов 1

Резина 3157 ТУ38-5-815-67

Союзгиправодхоз имени Е.Е. Алексеевского г. Москва

Формат А4

ОГВ-375.000.06

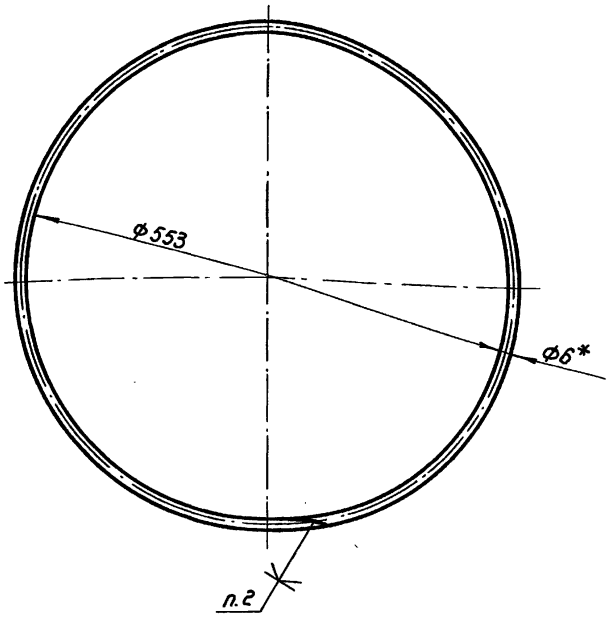

1. * Размер для справок
2. Клей резиновый ГОСТ 2199-78
3. Длина развертки L = 1755,3-4мм
4. Размеры обеспеч. инстр.

Подпись и дата | Инв.№ дубл. | Взам.инв.№ | Подпись и дата | Инв.№ подл.

Изм.	Лист	№ докум.	Подп.	Дата
Разраб.		Кузьмичева		27.09.90
Пров		Губанова		28.09.90
Т. контр.				
Н. контр.		Платунина		20.02.90
Утв.		Болдинов		23.02.90

ОГВ-375.000.06

Кольцо

Лит. | Масса | Масштаб: 0,05 | 1:5

Лист | Листов 1

Шнур ЗС ф6 ГОСТ 6467-79

Союзгиправодхоз имени Е.Е. Алексеевского г. Москва

Формат А4

Формат	Зона	Поз.	Обозначение	Наименование	Кол. на исполн. ОГВ-375-1.000.00- —	01	02	03	04	05	06	07	08	09	Примечание
				Документация											
А3			ОГВ-375-1.000.00 СБ	Сборочный чертеж	×	×	×		×	×	×		×	×	
			-01СБ	Сборочный чертеж				×				×			
А4			ОГВ-375-1.000.00 ВС	Ведомость спецификаций	×	×	×	×	×	×	×	×	×	×	
А3			ОГВ-375-1.000.00 ВП	Ведомость покупных изделий	×	×	×	×	×	×	×	×	×	×	

Исполнения 10...13 - см. листы 7...11

Изм.	Лист	№ докум.	Подп.	Дата	ОГВ-375-1.000.00			
Разраб.		Кузьмичева		27.01.90	Оголовок герметизированный	Лит.	Лист 1	Листов 11
Пров.		Бояринов		23.02.90		Союзгипроводхоз имени Е.Е. Алексеевского г. Москва		
Н. контр.		Платунина		27.02.90				
Утв.		Антонов		27.02.90				

Формат А4

Формат	Зона	Поз.	Обозначение	Наименование	Кол. на исполн. ОГВ-375-1.000.00- —	01	02	03	04	05	06	07	08	09	Примечание
				Сборочный чертеж											
А4	1		ОГВ-375.100.00	Патрубок отводной	1										
			-01	Патрубок отводной		1									
			-03	Патрубок отводной			1								
			-04	Патрубок отводной				1							
			-07	Патрубок отводной					1						
			-12	Патрубок отводной						1					
			-13	Патрубок отводной							1				
			-15	Патрубок отводной								1			
			-17	Патрубок отводной									1		
			-19	Патрубок отводной										1	
А4	2		ОГВ-375-1.200.00	Патрубок устьевой	1	1	1	1	1						
			-01	Патрубок устьевой						1	1	1	1	1	

24321-02.65

Изм.	Лист	№ докум.	Подп.	Дата	ОГВ-375-1.000.00	Лист 2

Формат А4

Инв. № подл.	Подпись и дата	Взам. инв. №	Инв. № дубл.	Подпись и дата

Серия 7.901-7 Выпуск 1

Формат	Зона	Поз.	Обозначение	Наименование	Кол. на исполн. ОГВ-375-1.000.00 –										Примечание
					–	01	02	03	04	05	06	07	08	09	
				Детали											
А4		5	ОГВ-375.000.01	Прокладка	2	2	2	2	2	2	2	2	2	2	
А4		6	ОГВ-375.000.02	Прокладка	1	1	1	1							
			-01	Прокладка					1						
			-02	Прокладка						1	1				
			-03	Прокладка								1	1	1	
А4		7	ОГВ-375.000. 05	Втулка	1	1	1	1							
			-01	Втулка					1						
			-02	Втулка						1	1				
			-03	Втулка								1	1	1	

Изм	Лист	№ докум.	Подп.	Дата	ОГВ-375-1.000.00	Лист 3

Формат А4

Инв. № подл.	Подпись и дата	Взам. инв. №	Инв. № дубл.	Подпись и дата

Формат	Зона	Поз.	Обозначение	Наименование	Кол. на исполн. ОГВ-375-1.000.00 –										Примечание
					–	01	02	03	04	05	06	07	08	09	
				Стандартные изделия											
		10		Болт М16х45 3.6.09	4	4	4	4	4						0,09кг
				ГОСТ 7798-70											
				Болт М16х65.3.6.09	4	4	4	4	4	4	4	4	4	4	0,12кг
				ГОСТ 7798-70											
				Болт М16х70.3.6.09						8	8				0,12кг
				ГОСТ 7798-70											
				Болт М20х80.3.6.09								8	8	8	0,21кг
				ГОСТ 7798-70											

Изм	Лист	№ докум.	Подп.	Дата	ОГВ-375-1.000.00	Лист 4

Формат А4

24321-02 66

65

Формат	Зона	Поз.	Обозначение	Наименование	Кол. на исполн. ОГВ-375-1.000.00 —										Примечание
					—	01	02	03	04	05	06	07	08	09	
		12		Гайка М16-6Н.4.09 ГОСТ 5915-70	8	8	8	8	8	12	12	4	4	4	0,033кг
				Гайка М20-6Н.4.09 ГОСТ 5915-70								8	8	8	0,062кг
		14		Шайба 16.65Г.09 ГОСТ 6402-70	8	8	8	8	8	12	12	4	4	4	0,008кг
				Шайба 20.65Г.09 ГОСТ 6402-70							—	8	8	8	0,015кг

Формат	Зона	Поз.	Обозначение	Наименование	Кол. на исполн. ОГВ-375-1.000.00 —										Примечание
					—	01	02	03	04	05	06	07	08	09	
		16		Кольцо 310-320-58-2-2 ГОСТ 9833-73/ГОСТ 18829-73	1	1	1	1	1						0,02575 кг
				Кольцо 460-470-58-2-2 ГОСТ 9833-73/ГОСТ 18829-73						1	1	1	1	1	0,03812 кг
				Прочие изделия											
		19		Кран трехходовой натяжной муфтовый с фланцем для контрольного манометра 11Б 18бк ТУ 26-07-1061-73	1	1	1	1	1	1	1	1	1	1	0,27кг

Формат	Зона	Поз.	Обозначение	Наименование	Кол. на исполн. ОГВ-375-1.000.00- 10	11	12	13	Примечание
				Документация					
А3			ОГВ-375-1.000.00 СБ	Сборочный чертеж	X				
			-01 СБ	Сборочный чертеж			X	X	
			-02 СБ	Сборочный чертеж		X			
А4			ОГВ-375-1.000.00 ВС	Ведомость спецификаций	X	X	X	X	
А3			ОГВ-375-1.000.00 ВП	Ведомость покупных изделий	X	X	X	X	
				Сборочные единицы					
А4		1	ОГВ-375.100.00 -21	Патрубок отводной	1				
			-26	Патрубок отводной		1			
А4			ОГВ-375-1.100.00	Патрубок отводной			1		
			-01	Патрубок отводной				1	

Изм. Лист № докум. Подп. Дата

ОГВ-375-1.000.00

Лист 7

Формат А4

Формат	Зона	Поз.	Обозначение	Наименование	Кол. на исполн. ОГВ-375-1.000.00- 10	11	12	13	Примечание
А4		2	ОГВ-375-1.200.00 -01	Патрубок устьевой	1		1	1	
			-02	Патрубок устьевой		1			
				Детали					
А4		5	ОГВ-375.000.01	Прокладка	2	2	2	2	
А4		6	ОГВ-375.000.02 -01	Прокладка			1	1	
			-03	Прокладка		1			
			-04	Прокладка	1				
А4		7	ОГВ-375.000.05 -01	Втулка			1	1	
			-03	Втулка		1			
			-04	Втулка	1				
А4		8	ОГВ-375.000 СБ	Кольцо		1			

Изм. Лист № докум. Подп. Дата

ОГВ-375-1.000.00

Лист 8

Формат А4

Инв. № подл.	Подпись и дата	Взам. инв. №	Инв. № дубл.	Подпись и дата

Формат	Зона	Поз.	Обозначение	Наименование	Кол. на исполн. ОГВ-375-1.000.00- 10	11	12	13	Примечание
				Стандартные изделия					
		10		Болт М16х65. 3.6.09	4	4	8	8	0,12кг
				ГОСТ 7798-70					
				Болт М20х80. 3.6.09	8	8			0,21кг
				ГОСТ 7798-70					
		12		Гайка М16-6Н. 4.09	4	4	8	8	0,033кг
				ГОСТ 5915-70					
				Гайка М20-6Н. 4.09	8	8			0,062кг
				ГОСТ 5915-70					

Изм.	Лист	№ докум.	Подп.	Дата	ОГВ-375-1.000.00	Лист 9

Формат А4

Инв. № подл.	Подпись и дата	Взам. инв. №	Инв. № дубл.	Подпись и дата

Формат	Зона	Поз.	Обозначение	Наименование	Кол. на исполн. ОГВ-375-1.000.00 10	11	12	13	Примечание
		14		Шайба 16.65Г.09	4	4	8	8	0,008кг
				ГОСТ 6402-70					
				Шайба 20.65Г.09	8	8			0,015кг
				ГОСТ 6402-70					
		16		Кольцо 460-470-58-2-2	1		1	1	0,038кг
				ГОСТ 9833-73/ГОСТ 18829-73					

Изм.	Лист	№ докум.	Подп.	Дата	ОГВ-375-1.000.00	Лист 10

Формат А4

24321-02 69

ОГВ 375-1.000.00 СБ

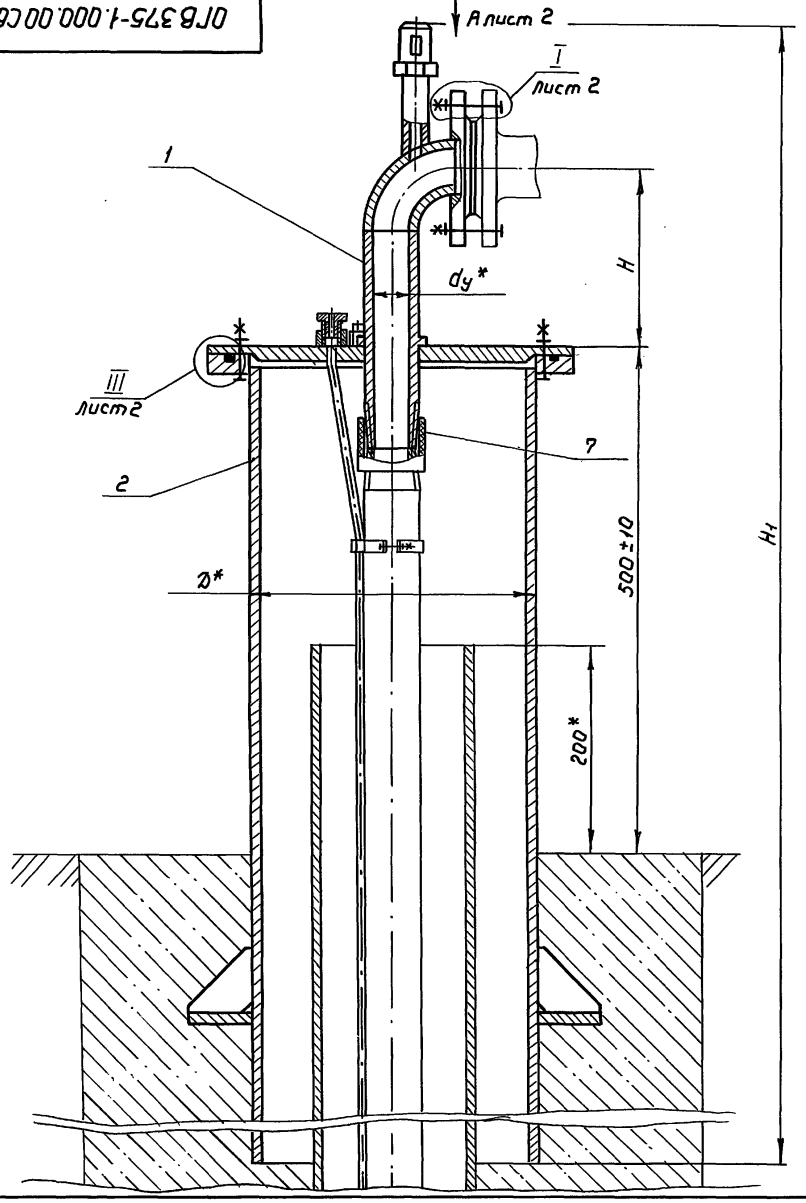

Рис.1

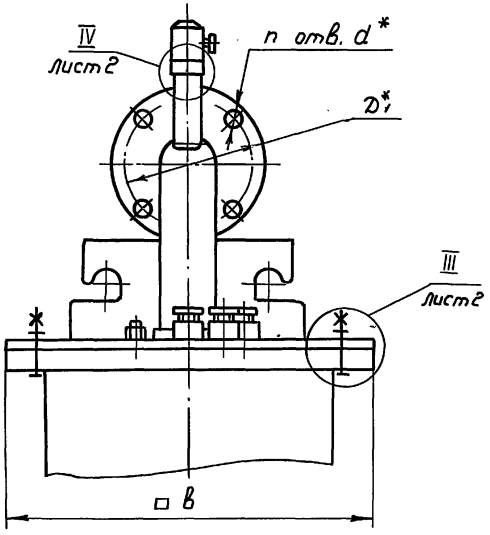

1. * Размеры для справок
2. Резьбовые поверхности покрыть смазкой УН3 ГОСТ 19537-83
3. Таблицу исполнений см. лист 3

					ОГВ-375-1.000.00 СБ			
Изм.	Лист	№ докум.	Подп.	Дата	Оголовок герметизированный Сварочный чертеж	Лит.	Масса	Масштаб
Разраб.		Кузьмичева		27.01.90			См. табл.	—
Пров.		Боярчинов		23.02.90		Лист 1	Листов 3	
Т.контр.						Союзгипроводхоз имени Е.Е.Алексеевского г. Москва		
Н.контр.		Платунина		20.02.90				
Утв.		Янтанов		26.02.90				

Копировал: Марулина 24321-02 70 Формат А3

Перв. примен. | Справ. № | Подпись и дата | Инв. № дубл. | Подпись и дата | Взам. инв. № | Подпись и дата | Инв. № подл.

Вид А лист 2

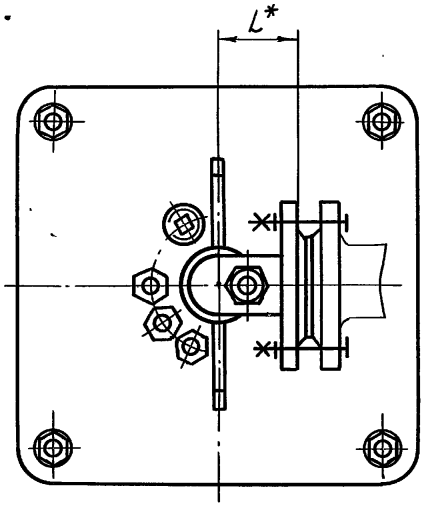

Рис. 2
Остальное см. рис. 1

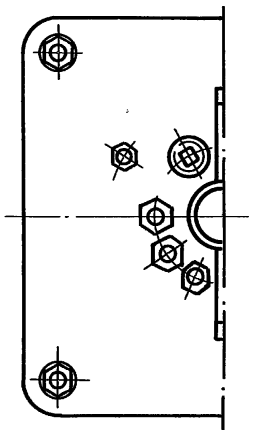

Рис. 3
Остальное см. рис. 1

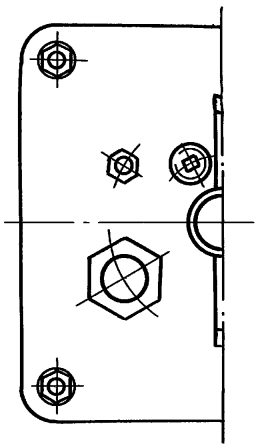

I лист 1

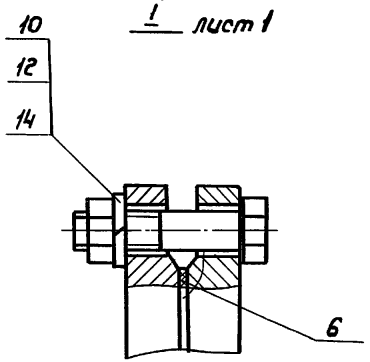

II лист 1

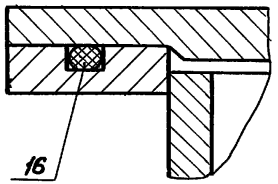

III лист 1

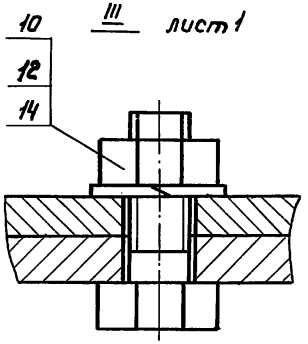

IV лист 1

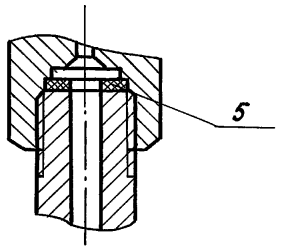

Инв. № подл. | Подпись и дата | Взам. инв. № | Инв. № дубл. | Подпись и дата

Обозначение	Рис.	Размеры, мм. dy	D	H	L	B	D1	d	n	H1	Масса, кг	Справочный материал. Марка насосов
ОГВ-375-1.000.00	1	50	273	185	70	340	125	18	4	1565	100,0	3Ц85-4-125; 3Ц85-6,3-80
-01				200	85					1580	100,0	1Ц8 6-4-130; 1Ц86-4-190; 3Ц8 6-6,3-60; 3Ц8 6-6,3-85; 4Ц8 6-6,3-85; 4Ц8 6-6,3-125; 3-Ц8 6-6,3-125; 1Ц8 6-10-50; 3Ц8 6-10-80; 1Ц8 6-10-110
-02											101,0	1Ц86-10-140; 1Ц86-10-185
-03	2											Ц86-10-235
-04	1	80			131		160			1598	105,0	3Ц8 6-16-50; 3Ц8 6-16-75; 1Ц8 6-16-75Г; 1Ц8 6-16-110Г
-05		100		310	161		180		8	1718	200,0	2Ц8 10-63-65
-06											205,0	2Ц8 10-63-110; 2Ц8 10-63-150; 1Ц8 10-63-180; 1Ц8 10-63-270
-07	2	150	426	410	235	490	240	22		1850	225,0	Ц810-160-15Г; Ц8 10-160-35Г
-08	1										228,0	1Ц8 10-120-60
-09											225,0	1Ц8 12-210-25
-10		200		500	311		295			1968	260,0	2Ц8 12-255-30Г
-11	3	150	530	410	235	590	240			1850	302,0	Ц8 14-210-300Х
-12	2	80	426	270	131	490	160	18	4	1668	130,0	3Ц8 8-16-140; Ц8 8-25-100; 1Ц8 8-25-100; 2Ц8 8-25-100
-13				310						1708	200.0	Ц8 8-25-300А

Формат	Зона	Поз.	Обозначение	Наименование	Кол. на исполн. ОГВ-375-1.000.00- 10	11	12	13	Примечание
				Прочие изделия					
		19		Кран трехходовой натяжной муфтовый с фланцем для контрольного манометра 11Б 18 бк ТУ 26-07-1061-73	1	1	1	1	0,27 кг

Номер строки	Обозначение	Наименование	Для исполн. ОГВ-375-1.000.00- —	01	02	03	04	05	06	07	08	09	Примечание
1													
2													
3													
4	ОГВ-375-1.000.00	Оголовок герметизированный	X	X	X	X	X	X	X	X	X	X	
5	ОГВ-375.100.00	Патрубок отводной	X										
6	-01	Патрубок отводной		X									
7	-03	Патрубок отводной			X								
8	-04	Патрубок отводной				X							
9	-07	Патрубок отводной					X						
10	-12	Патрубок отводной						X					
11	-13	Патрубок отводной							X				
12	-15	Патрубок отводной								X			
13	-17	Патрубок отводной									X		
14	-19	Патрубок отводной										X	

Исполнение 10...13-см. листы 2,3.

Инв.№ подл.	Подпись и дата	Взам.инв.№	Инв.№ дубл.	Подпись и дата

Серия 7.901-7 Выпуск 1

Номер строки	Обозначение	Наименование	Для исполн. ОГВ-375-1.000.00 —	01	02	03	04	05	06	07	08	09	Примечание
1													
2	ОГВ-375.110.00	Плита опорная	X										
3	-01	Плита опорная		X									
4	-03	Плита опорная			X								
5	-04	Плита опорная				X							
6	-07	Плита опорная					X						
7	-12	Плита опорная						X					
8	-13	Плита опорная							X				
9	-15	Плита опорная								X			
10	-17	Плита опорная									X		
11	-19	Плита опорная										X	
12	ОГВ-375-1.200.00	Патрубок устьевой	X	X	X	X	X						
13	-01	Патрубок устьевой						X	X	X	X	X	
14													
15													
16													
17													
18													
19													

Изм.	Лист	№ докум.	Подп.	Дата	ОГВ-375-1.000.00 ВС	Лист 2

Формат А4

Инв.№ подл.	Подпись и дата	Взам.инв.№	Инв.№ дубл.	Подпись и дата

Номер строки	Обозначение	Наименование	Для исполн. ОГВ-375-1.000.00 10	11	12	13							Примечание
1													
2													
3													
4	ОГВ-375.-1.000.00	Оголовок герметизированный	X	X	X	X							
5	ОГВ-375.100.00-21	Патрубок отводной	X										
6	-26	Патрубок отводной		X									
7	ОГВ-375-1.100.00	Патрубок отводной			X								
8	-01	Патрубок отводной				X							
9	ОГВ-375.110.00-21	Плита опорная	X										
10	-26	Плита опорная		X									
11	ОГВ-375-1.110.00	Плита опорная			X								
12	-01	Плита опорная				X							
13	ОГВ-375-1.200.00-01	Патрубок устьевой	X		X	X							
14	-02	Патрубок устьевой		X									
15													
16													
17													
18													
19													

Изм.	Лист	№ докум.	Подп.	Дата	ОГВ-375-1.000.00 ВС	Лист 3

Формат А4

24321-02 74

73

Выпуск 1
Серия 7.901-7

Номер строки	Наименование	Код ОКП	Обозначение документа на поставку	Поставщик	Кол. на исполн. ОГВ-375-1.000.00 —										Примечание
					—	01	02	03	04	05	06	07	08	09	
1															
2	Крепежные изделия														
3															
4	Болт М16х45.3.6.09		ГОСТ 7798-70		4	4	4	4	4						
5	Болт М16х65.3.6.09		ГОСТ 7798-70		4	4	4	4	4	4	4	4	4	4	
6	Болт М16х70.3.6.09		ГОСТ 7798-70							8	8				
7															
8	Болт М20х80.3.6.09		ГОСТ 7798-70									8	8	8	
9															
10															
11	Гайка М16-6Н. 4.09		ГОСТ 5915-70		8	8	8	8	8	12	12	4	4	4	
12															
13	Гайка М20-6Н. 4.09		ГОСТ 5915-70									8	8	8	
14															
15															
16	Шайба 16.65Г.09		ГОСТ 6402-70		8	8	8	8	8	12	12	4	4	4	
17															
18	Шайба 20.65Г.09		ГОСТ 6402-70									8	8	8	
19															
20															
21	Кольцо 310-320-58-2-2		ГОСТ 9833-73/		1	1	1	1	1						
22			ГОСТ 18829-73												
23	Кольцо 460-470-58-2-2		ГОСТ 9833-73/							1	1	1	1	1	
24			ГОСТ 18829-73												
25															
26															
27															

Инв. № подл. | Подп. и дата | Взам. инв. № | Инв. № дубл. | Подп. и дата

Изм.	Лист	№ докум.	Подп.	Дата
Разраб.		Кузьмичева		22.01.90
Пров.		Бояринов		23.01.90
Н. контр.		Латынина		23.01.90
Утв.		Антонов		23.01.90

ОГВ-375-1.000.00 ВП

Оголовок герметизированный
Ведомость покупных изделий

Лит.	Лист	Листов
	1	4

Союзгипроводхоз имени Е.Е. Алексеевского г. Москва

Серия 7.901-7 Выпуск 1

Номер строки	Наименование	Код ОКП	Обозначение документа на поставку	Поставщик	Кол. на исполн. ОГВ-375-1.000.00 —	01	02	03	04	05	06	07	08	09	Примечание
1															
2															
3	Кран натяжной муфтовый	ОКП 371221 6005	ТУ 26-07-1061-73		1	1	1	1	1	1	1	1	1	1	
4	с фланцем для контроль-														
5	ного манометра														
6	11 б 18 бк														
7															
8															
9	Сальник СКСО 16.8-30.00		ГОСТ 4860.2-83		3	3			3						
10															
11	Сальник СКСО 27.12-30.00		ГОСТ 4860.2-83				3	3		3		3	3	3	
12															
13	Сальник СКСО 27.16-30.00		ГОСТ 4860-2-83								3	1			
14															
15															
16	Отвод 57х3		ГОСТ 17375-83		1	1	1	1	1						
17	Отвод 108х4		ГОСТ 17375-83							1	1				
18	Отвод 159х6		ГОСТ 17375-83									1	1	1	
19															
20															
21	Фланец 1-50-10 Ст.3		ГОСТ 12820-80		1	1	1	1	1						
22															
23	Фланец 1-100-10 Ст.3		ГОСТ 12820-80							1	1				
24															
25	Фланец 1-150-10 Ст.3		ГОСТ 12820-80									1	1	1	
26															
27															
28															
29															
30															
31															
32															

Инв.№ подл. | Подпись и дата | Взам.инв.№ | Инв.№ дубл. | Подпись и дата

Изм.	Лист	№ докум.	Подп.	Дата	ОГВ-375-1.000.00 ВП	Лист 2

Номер строки	Наименование	Код ОКП	Обозначение документа на поставку	Поставщик	Кол. на испол. ОГ8-375-1.000.00- 10	11	12	13							Примечание
1															
2															
3	Крепежные изделия														
4															
5	Болт М16х65. 3. 6. 09		ГОСТ 7798-70		4	4	8	8							
6															
7	Болт М20х80. 3. 6. 09		ГОСТ 7798-70		8	8									
8															
9	Гайка М16-6Н. 4. 09		ГОСТ 5915-70		4	4	8	8							
10															
11	Гайка М20-6Н. 4. 09		ГОСТ 5915-70		8	8									
12															
13															
14	Шайба 16. 65Г. 09		ГОСТ 6402-70		4	4	8	8							
15															
16	Шайба 20. 65Г. 09		ГОСТ 6402-70		8	8									
17															
18															
19	Кольцо 460-470-58-2-2		ГОСТ 9833-73/		1		1	1							
20			ГОСТ 18829-73												
21															
22	Кран трехходовой	ОКП 37 12216005	ТУ 26-07-1061-73		1	1	1	1							
23	натяжной муфтовый														
24	с фланцем для контроль-														
25	ного манометра														
26	11 б 18 бк														
27															
28															
29	Сальник СКСО 16.8-30.00		ГОСТ 4860.2-83			1	1	1							
30															
31															
32															

Подл. и дата | Инв. № дубл. | Взам. инв. № | Подл. и дата | Инв. № подл.

Выпуск 1
Серия 7.901-7

Номер строки	Наименование	Код ОКП	Обозначение документа на поставку	Поставщик	Кол. на исполн. ОГВ-375-1.000.00- 10	11	12	13	Примечание
1									
2									
3	Сальник СКСО 27.12-30.00		ГОСТ 4860.2-83				3	3	
4	Сальник СКСО 27.14-30.00		ГОСТ 4860.2-83		3				
5									
6	Сальник СКСО 60.40-30.00		ГОСТ 4860.2-83			1			
7									
8									
9	Отвод 89х6		ГОСТ 17375-83				1	1	
10	Отвод 159х6		ГОСТ 17375-83			1			
11	Отвод 219х8		ГОСТ 17375-83		1				
12									
13									
14	Фланец 1-80-10 Ст.3		ГОСТ 12820-80				1	1	
15									
16	Фланец 1-150-10 Ст 3		ГОСТ 12820-80			1			
17									
18	Фланец 1-200-10 Ст. 3		ГОСТ 12820-80		1				
19									
20									
21									
22									
23									
24									
25									
26									
27									
28									
29									
30									
31									
32									

Инв.№ подл. | Подпись и дата | Взам.инв.№ | Инв.№ дубл. | Подпись и дата

Формат	Зона	Поз.	Обозначение	Наименование	Кол. на исполн. ОГВ-375-1.100.00 —	Кол. на исполн. ОГВ-375-1.100.00 01	Примечание
				Документация			
А3			ОГВ-375-1.100.00 СБ	Сборочный чертеж	X		
			-01 СБ	Сборочный чертеж		X	

Лит.

Кол

Изм.	Лист.	№ докум.	Подп.	Дата
Разраб.		Кузьмичева		27.01.80
Пров.		Губанова		30.01.80
Н.контр.		Платунина		28.02.80
Утв.		Бозрикнов		23.02.80

ОГВ-375-1.100.00

Патрубок отводной

Лит	Лист	Листов
	1	3

Союзгипроводхоз имени Е.Е. Алексеевского г. Москва

Формат А4

Формат	Зона	Поз.	Обозначение	Наименование	Кол. на исполн. ОГВ-375-1.100.00 —	Кол. на исполн. ОГВ-375-1.100.00 01	Примечание
				Сборочные единицы			
А4		1	ОГВ-375-1.110.00	Плита опорная	1		
			-01	Плита опорная		1	
				Детали			
А4		4	ОГВ-375.100.01	Пробка	1	1	
А4		5	ОГВ-375.100.02	Прокладка	1	1	
			-01	Прокладка	3	3	

24321-02 79

Изм.	Лист	№ докум.	Подп.	Дата

ОГВ-375.-1.100.00

Лист 2

Формат А4

Инв. № подл.	Подпись и дата	Взам. инв. №	Инв. № дубл.	Подпись и дата

Формат	Зона	Поз.	Обозначение	Наименование	Кол. на исполн. ОГВ-375-1.000.00 —	01	Примечание
				Стандартные изделия			
		8		Сальник СКСО 16.8-30.00 ГОСТ 4860.2-83	1	1	0,03 кг
		9		Сальник СКСО 27.12-30.00 ГОСТ 4860.2-83	3	3	0,09 кг

Изм.	Лист	№ докум.	Подп.	Дата	ОГВ-375-1.100.00	Лист 3

Формат А4

Инв. № подл.	Подпись и дата	Взам. инв. №	Инв. № дубл.	Подпись и дата

Формат	Зона	Поз.	Обозначение	Наименование	Кол. на исполн.	Примечание

Изм.	Лист	№ докум.	Подп.	Дата	Лист 79

Формат А4

24321-02 80

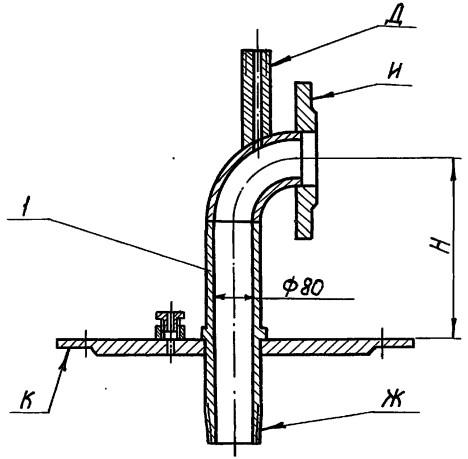

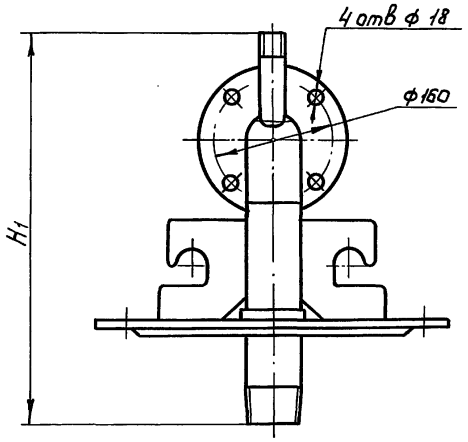

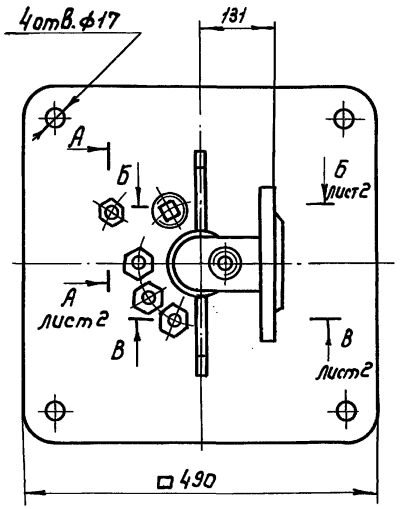

1. Размеры для справок.
2. Сварка ручная дуговая по ГОСТ 5264-80
3. Сварку испытать $P = 0{,}6$ МПа в течение 5 мин. Течи и потения не допускаются.
4. Поверхности Д, Ж покрыть смазкой УНЗ ГОСТ 19537-83
5. Покрытие: Эмаль ХС-119 серая II. IV.4 ГОСТ 21824-76 кроме поверхностей Д, Ж, И, К
6. Таблицу исполнений см. на листе 2.

Изм.	Лист.	№ докум.	Подп.	Дата
Разраб.		Кузьмичева		27.01.90
Пров.		Губанова		30.01.90
Т. контр.				
Н. контр.		Платунина		20.02.90
Утв.		Бояринов		23.02.90

ОГВ-375-1.100.00 СБ

Патрубок отводной
Сборочный чертеж

Лит	Масса	Масштаб
	см. табл.	—
Лист 1	Листов 2	

Союзгипроводхоз имени Е.Б. Алексеевского г. Москва

Копировал: Марулина 24321-02 81 Формат А3

Перв. примен. | Справ. № | Подп. и дата | Инв. № дубл. | Взам. инв. № | Подп. и дата | Инв. № подл.

А-А лист 1

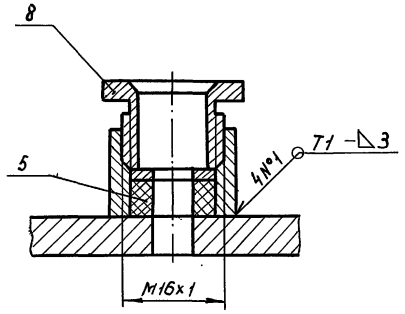

Б-Б лист 1

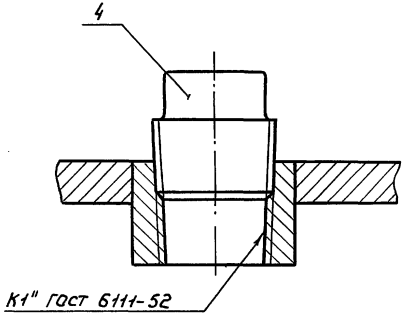

В-В лист 1

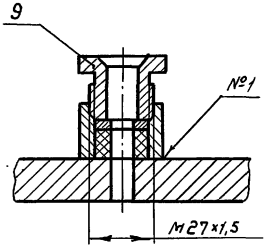

Обозначение	Размеры, мм		Масса кг	Справочный материал Марка насосов
	H	H1		
ОГВ-375-1.000.00	270	488	43,0	3 ЭЦВ 8-16-140; ЭЦВ 8-25-100; 1ЭЦВ 8-25-100; 2ЭЦВ 8-25-100; 2ЭЦВ-8-25-150
-01	310	528	44	ЭЦВ 8-25-300А

Инв. № подл.	Подпись и дата	Взам. инв. №	Инв. № дубл.	Подпись и дата

Формат	Зона	Поз.	Обозначение	Наименование	Кол. на исполн. ОГВ-375-1.110.00- —	Кол. на исполн. ОГВ-375-1.110.00- 01	Примечание
				Документация			
А3			ОГВ-375-1.110.00 СБ	Сборочный чертеж	X		
			-01 СБ	Сборочный чертеж		X	

Лит.

Кол

Изм.	Лист	№ докум.	Подп.	Дата
Разраб.		Кузьмичева		27.01.90
Пров.		Губанова		20.02.90
Н.контр.		Платунина		20.02.90
Утв.		Бояринов		23.02.90

ОГВ-375-1.110.00

Плита опорная

Лит.	Лист.	Листов
	1	3

Союзгипроводхоз имени Е.Е. Алексеевского г. Москва

Формат А4

Инв. № подл. | Подпись и дата | Взам. инв. № | Инв. № дубл. | Подпись и дата

Формат	Зона	Поз.	Обозначение	Наименование	Кол. на исполн. ОГВ-375-1.110.00- —	Кол. на исполн. ОГВ-375-1.110.00- 01	Примечание
				Детали			
А4		1	ОГВ-375.110.03	Штуцер	1	1	
А3		2	ОГВ-375.110.04-01	Скоба	2	2	
А4		3	ОГВ-375.110.05	Втулка	1	1	
А4		4	ОГВ-375-1.110.01	Плита	1	1	
А3		5	ОГВ-375-1.110.02	Патрубок	1		
			-01	Патрубок		1	
				Стандартные изделия			
		9		Отвод 89х6 ГОСТ 17375-83	1	1	

24321-02 83

Изм. Лист № докум. Подп. Дата

ОГВ-375-1.110.00

Лист 2

Формат А4

ОГВ-375-1.110.00 СБ

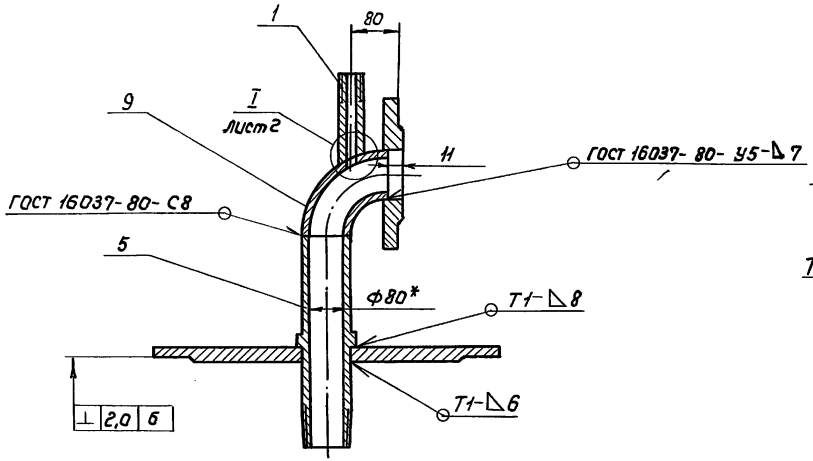

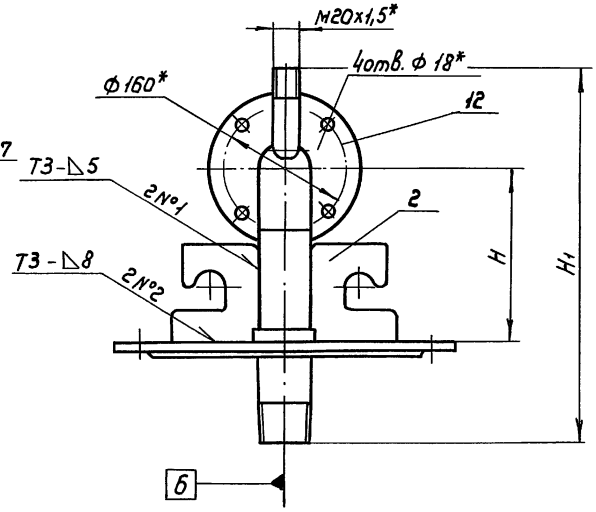

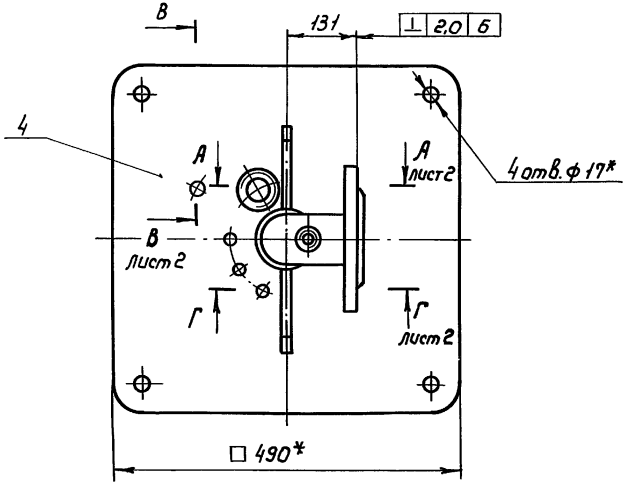

1.* Размеры для справок

2. Предельные отклонения размеров; $h14$, $H14$, $\pm \frac{IT14}{2}$

3. Неуказанная сварка ручная электродуговая по ГОСТ 5264-80

4. Сварку испытать $P = 0{,}6$ МПа в течение 5 мин.
Течи и потения не допускаются.

5. Таблицу исполнений см. на листе 2.

					ОГВ-375-1.110.00 СБ		
Изм.	Лист	№ докум.	Подп.	Дата	Плита опорная Сборочный чертеж	Лит.	Масса	Масштаб
Разраб.		Кузьмичева		22.01.90			см. табл.	—
Пров.		Губанова		30.01.90		Лист 1	Листов 2	
Т. контр.						Союзгипроводхоз имени Е.Е. Алексеевского г. Москва		
Н. контр.		Плотунина		20.02.90				
Утв.		Бояринов		23.02.90				

Копировал Морулина 24321-02 84 Формат А3

Перв. примен.
Справ. №
Подп. и дата
Инв. № дубл.
Взам. инв. №
Подп. и дата
Инв. № подл.

I лист 1

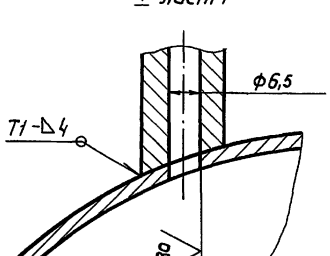

А-А лист 1

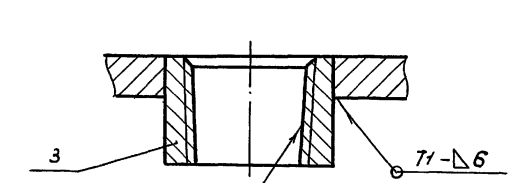

В-В лист 1

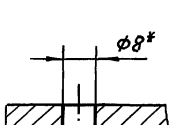

Г-Г лист 1

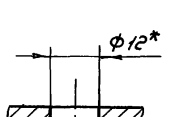

Обозначение	Размеры, мм		Масса, кг	Справочный материал
	H	H1		Марка насосов
ОГВ-375-1.110.00	270	488	39,0	3ЭЦВ8-16-140; ЭЦВ8-25-100; 1ЭЦВ8-25-100; 2ЭЦВ8-25-100; 2ЭЦВ8-25-150
-01	310	528	40,0	ЭЦВ8-25-300А

ОГВ-375-1.110.01

Rz 80 √(√)

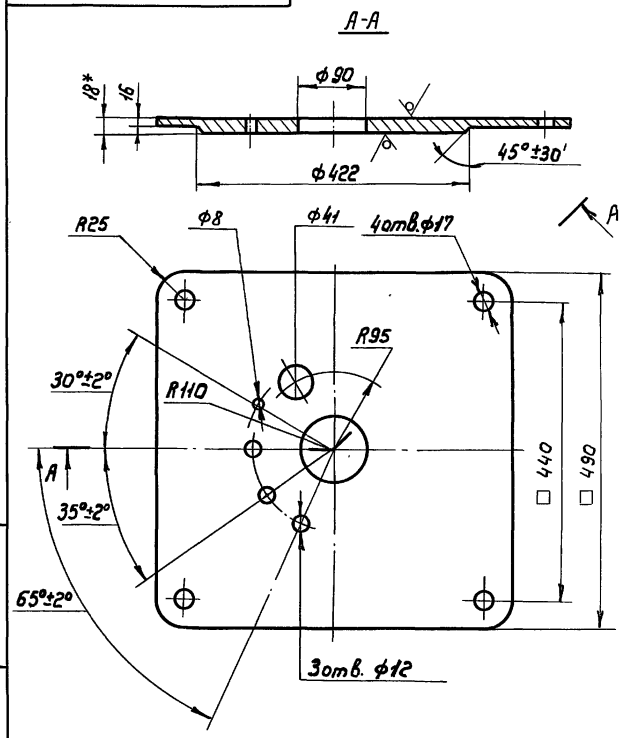

1.* Размер для справок

2. Предельные отклонения размеров: $H14$, $h14$, $\pm\frac{IT14}{2}$

Изм.	Лист.	№ докум.	Подп.	Дата	ОГВ-375-1.110.01			
Разраб.		Кузьмичева		27.01.90	Плита	Лит	Масса	Масштаб
Пров.		Губанова		30.01.90			32,0	1:5
Т. контр.						Лист	Листов 1	
Н. контр.		Платунина		20.02.90	Лист Б-ПН-18 ГОСТ 19903-74	Союзгипроводхоз имени Е.Е. Алексеевского г. Москва		
Утв.		Бояринов		23.02.90	Ст 3 Сп 2 ГОСТ 14637-79			

Копировал: Марулина 24321-02 86 Формат А3

Инв. № подл. | Подпись и дата | Взам. инв. № | Инв. № дубл. | Подпись и дата

Формат	Зона	Поз.	Обозначение	Наименование	Кол. на исполн. ОГВ-375-1.110.00-	— 01	Примечание
		12		Фланец 1-80-10 Ст.3 ГОСТ 12820-80	1	1	3,19 кг

Изм. | Лист | № докум. | Подп. | Дата

ОГВ-375-1.110.00

Лист 3

Формат А4

Справ. № | Перв. примен.

ОГВ-375-1.110.02

Rz 80 / (V)

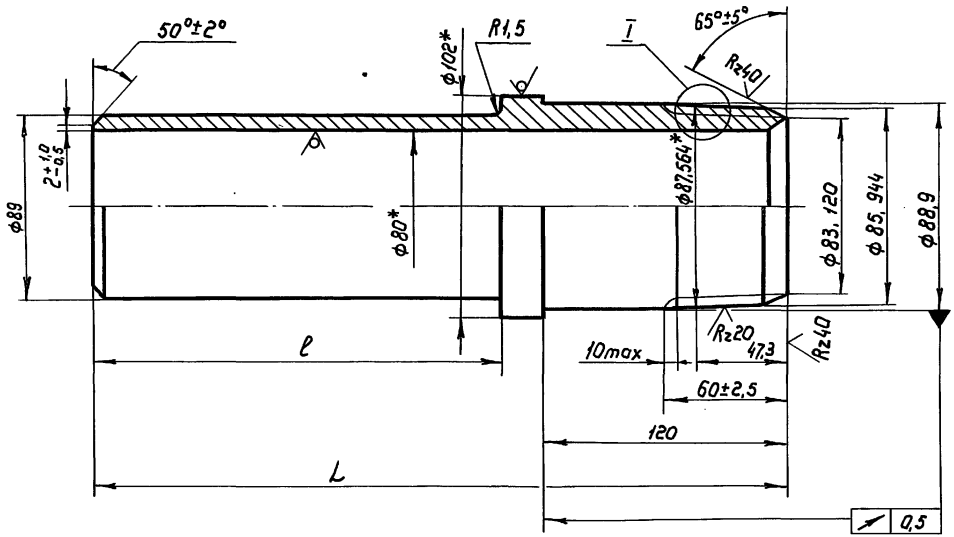

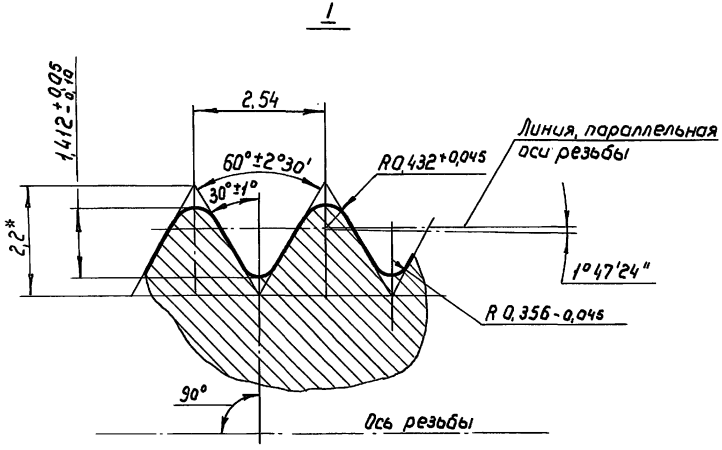

Обозначение	l, мм	L, мм	Масса, кг
ОГВ-375-1.110.02	140	270	2,5
-01	180	310	2,9

1.* Размеры для справок

2. Неуказанные предельные отклонения размеров: $H14, R14, \pm \frac{IT14}{2}$

3. Профиль резьбы по ГОСТ 632-80

Изм.	Лист.	№ докум.	Подп.	Дата
Разраб.		Кузьмичева		27.01.90
Пров.		Губанова		30.01.90
Т. контр.				
Н. контр.		Платунина		20.02.90
Утв.		Бояринов		23.02.90

ОГВ-375-1.110.02

Патрубок

Лит.	Масса	Масштаб
	см. табл.	—
Лист	Листов 1	

Труба 102×12 ГОСТ 8732-78 / В-10 ГОСТ 8731-87

Союзгипроводхоз имени Е.Е. Алексеевского г. Москва

24321-02 87 Формат А3

Перв. примен. | Справ. № | Подпись и дата | Инв. № дубл. | Взам. инв. № | Подпись и дата | Инв. № подл.

Инв. № подл.	Подпись и дата	Взам. инв. №	Инв. № дубл.	Подпись и дата

		Обозначение	Наименование	Кол. на исполн. ОГВ-375-1.200.00 –	01	02	Примечание
			Документация				
А3		ОГВ-375-1.200.00 СБ	Сборочный чертеж	X	X	X	
			Детали				
А4	1	ОГВ-375.000.03	Кольцо	1			

Изм.	Лист	№ докум.	Подп.	Дата	ОГВ-375-1.200.00		
Разраб.		Кузьмичева		27.01.90	Патрубок устьевой	Лит	Лист 1	Листов 2
Пров.		Губанова		20.02.90		Союзгипроводхоз имени Е.Е. Алексеевского г. Москва		
Н. контр.		Платунина		20.02.90				
Утв.		Бояринов		23.02.90				

Формат А4

Инв. № подл.	Подпись и дата	Взам. инв. №	Инв. № дубл.	Подпись и дата

		Обозначение	Наименование	Кол. на исполн. ОГВ-375-1.200.00 –	01	02	Примечание
А4	1	ОГВ-375.000.03 -02	Кольцо		1		
		-03	Кольцо			1	
А4	2	ОГВ-375.000.04	Ребро	8	8	8	
А3	3	ОГВ-375.200.02	Фланец	1			
		-02	Фланец		1		
		-03	Фланец			1	
А3	4	ОГВ-375-1.200.01	Патрубок	1			
		-01	Патрубок		1		
		-02	Патрубок			1	

Изм.	Лист	№ докум.	Подп.	Дата	ОГВ-375-1.200.00	Лист 2

Формат А4

24321-02 88

ОГВ-375-1.200.00СБ

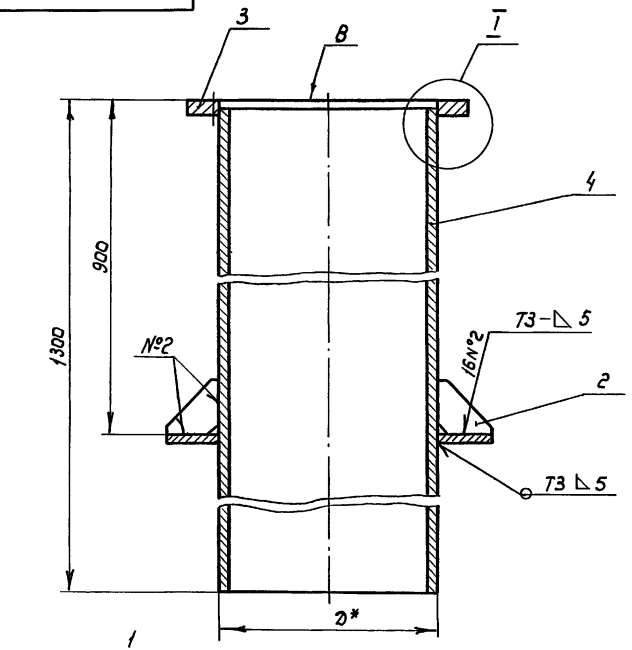

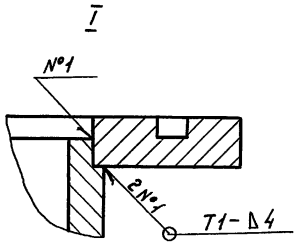

Обозначение	D1 мм	D1, мм	a, мм	Масса, кг
ОГВ-375-1.200.00	273	435	290	88,0
-01	426	590	440	157,0
-02	530	695	540	195,0

1. * Размеры для справок
2. Предельные отклонения сварных соединений $\pm \frac{IT16}{2}$
3. Сварка ручная дуговая по ГОСТ 5264-80.
4. Покрытие: Эмаль ХС-119 серая II, IV. 4 ГОСТ 21824-76 кроме поверхности В.

Изм.	Лист.	№ докум.	Подп.	Дата
Разраб.		Кузьмичева		27.01.90
Пров.		Губанова		30.01.90
Т. контр.				
Н. контр.		Платунина		20.02.90
Утв.		Боярина		23.02.90

ОГВ-375-1.200.00 СБ

Патрубок устьевой
Сборочный чертеж

Лит.	Масса	Масштаб
	см табл	—
Лист	Листов 1	

Союзгипроводхоз имени Е.Е.Алексеевского г. Москва

Перв. примен. | Справ. № | Подпись и дата | Инв.№ дубл. | Взам. инв.№ | Подпись и дата | Инв.№ подл.

ОГВ-375-1.200.01

Rz 80 (√)

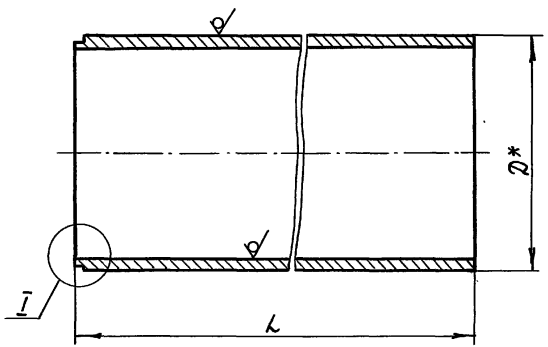

Обозначение	L, мм	B, мм	D1 мм	D1 h12, мм	Материал	Масса, кг
ОГВ-375-1.200.01	1295	5	273	270-0,52	Труба 273×8 ГОСТ 10704-76 / В-Ст3Сп ГОСТ 10705-80	67,5
-01	1290	12	426	422-0,63	Труба 426×8 ГОСТ 10704-76 / В-Ст3Сп ГОСТ 10705-80	106,0
-02	1290	12	530	526-0,7	Труба 530×8 ГОСТ 10704-76 / В-Ст3Сп ГОСТ 10705-80	132,3

I

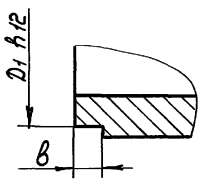

1* Размер для справок

2. Неуказанные предельные отклонения размеров B: $\pm \frac{IT14}{2}$

					ОГВ-375-1.200.01		
Изм.	Лист	№ докум.	Подп.	Дата	Патрубок	Лит.	Масса	Масштаб
Разраб.		Кузьмичева		27.01.90				
Пров.		Губанова		30.01.90			См. табл.	—
Т. контр.						Лист	Листов 1
Н. контр.		Платунина		20.02.90	См. табл.	Союзгиправдхоз имени Е.Е. Алексеевского г. Москва	
Утв.		Бояринов		23.02.90			

Копировал: Марунина 24321-02 (90) Формат А3

Перв. примен. | Справ. № | Подп. и дата | Инв. № дубл. | Взам. инв. № | Подп. и дата | Инв. № подл.

gost.e-ecolog.ru