ТИПОВАЯ ДОКУМЕНТАЦИЯ НА КОНСТРУКЦИИ, ИЗДЕЛИЯ И УЗЛЫ ЗДАНИЙ И СООРУЖЕНИЙ

СЕРИЯ 5.900-3

САЛЬНИКИ НАЖИМНЫЕ Ду50...1400 ДЛЯ ПРОПУСКА ТРУБ ЧЕРЕЗ СТЕНЫ СООРУЖЕНИЙ

РАБОЧИЕ ЧЕРТЕЖИ

19815

gost.e-ecolog.ru

Серия 5.900-3

ТИПОВАЯ ДОКУМЕНТАЦИЯ НА КОНСТРУКЦИИ, ИЗДЕЛИЯ И УЗЛЫ ЗДАНИЙ И СООРУЖЕНИЙ

СЕРИЯ 5.900-3

САЛЬНИКИ НАЖИМНЫЕ Ду50...1400 ДЛЯ ПРОПУСКА ТРУБ ЧЕРЕЗ СТЕНЫ СООРУЖЕНИЙ

РАБОЧИЕ ЧЕРТЕЖИ

РАЗРАБОТАНА
ПРОЕКТНЫМ ИНСТИТУТОМ
СОЮЗВОДОКАНАЛПРОЕКТ

Главный инженер института Самохин
Главный инженер проекта Блоков

Утверждена и введена в действие
в/о СОЮЗВОДОКАНАЛНИИПРОЕКТ
Приказ № 161 от 18 июля 1984 г.

1985 г.

Серия 5.900-3

СОДЕРЖАНИЕ АЛЬБОМА

Наименование	Обозначение	Стр.
Содержание альбома		2
Технические указания	ТМ93....96Д	3...5
Сальники нажимные Ду50...1400 L=200	ТМ93.00.00	6...8
Сальники нажимные Ду50...1400 L=200		
Сборочный чертеж	ТМ93.00.00СБ	9
Корпус	ТМ93.01.00	10...12
Корпус. Сборочный чертеж	ТМ93.01.00СБ	13
Обечайка	ТМ93.01.01	14
Ребро	ТМ93.01.02	14
Кольцо	ТМ93.01.03	15
Фланец	ТМ93.01.04	15
Грундбукса	ТМ93.02.00	16,17
Грундбукса. Сборочный чертеж	ТМ93.02.00СБ	18
Полуфланец	ТМ93.02.01	19
Полуобечайка	ТМ93.02.02	19
Полукольцо	ТМ93.02.03	20
Шпилька	ТМ93.00.01	20
Сальники нажимные Ду50...1400 L=300	ТМ94.00.00	21...23
Сальники нажимные Ду50...1400 L=300		
Сборочный чертеж	ТМ94.00.00СБ	24
Корпус	ТМ94.01.00	25...27
Корпус. Сборочный чертеж	ТМ94.01.00СБ	28
Обечайка	ТМ94.01.01	29
Обечайка	ТМ95.01.01	29
Сальники нажимные Ду50...1400 L=500	ТМ95.00.00	30...32
Сальники нажимные Ду50...1400 L=500		
Сборочный чертеж	ТМ95.00.00СБ	33
Корпус	ТМ95.01.00	34...36
Корпус. Сборочный чертеж.	ТМ95.01.00СБ	37
Сальники нажимные Ду50...1400 L=800	ТМ96.00.00	38...40
Сальники нажимные Ду50...1400 L=800		
Сборочный чертеж	ТМ96.00.00СБ	41
Корпус	ТМ96.01.00	42...44
Корпус. Сборочный чертеж	ТМ96.01.00СБ	45
Обечайка	ТМ96.01.01	46

Инв № подл. | Подп. и дата | Взам инв № | Инв № дубл. | Подп. и дата

Серия 5.900-3

САЛЬНИКИ НАЖИМНЫЕ Ду50...1400 ДЛЯ ПРОПУСКА ТРУБ ЧЕРЕЗ СТЕНЫ СООРУЖЕНИЙ

ТЕХНИЧЕСКИЕ УКАЗАНИЯ ТМ 93...96 Д

Инв. № подл.	Подп. и дата	Взам. инв. №	Инв. № дубл.	Подп. и дата

Серия 5.900-3

1. ВВЕДЕНИЕ

Данная серия разработана в соответствии с перечнем-графиком разработки узлов и деталей сооружений водоснабжения и канализации (п. VIII. 1.4.1., раздел VIII плана типового проектирования на 1984 г), утвержденного Главпромстройпроектом Госстроя СССР 09.01.84.

2. НАЗНАЧЕНИЕ И ОБЛАСТЬ ПРИМЕНЕНИЯ

Сальники нажимные предназначены для пропуска металлических труб через стены водопроводно-канализационных сооружений в мокрых и сухих грунтах по всей территории Советского Союза.

Сальники нажимные могут применяться при перепаде давления на сальнике 0,15 мпа (15 м вод.ст.) и температуре не выше плюс 50°С в неагрессивных средах.

Для нормальной эксплуатации нажимных сальников со стороны грундбуксы необходимо иметь сухую камеру и свободный доступ к грундбуксе для поджатия сальника.

Изм.	Лист	№ докум.	Подп.	Дата
Разраб.		Дубинская		
Пров.		Костельцева		11.84
Рук. бр.		Смирнов		
Н. контр.		Вайнштейн		
Утв.		Авдеев		11.84

ТМ 93... 96 Д

Сальники нажимные Ду 50...1400 L=200,300,500,800

Технические указания

Лит.	Лист	Листов
И	1	5

Госстрой СССР
СОЮЗВОДОКАНАЛПРОЕКТ
г. Москва

Инв. № подл. | Подп. и дата | Взам. инв. № | Инв. № дубл. | Подп. и дата

Копировал Мухаковская 19815 4

3. СОСТАВ СЕРИИ

В серии разработаны нажимные сальники с длиной корпуса L = 200, 300, 500 и 800 мм для пропуска через стены сооружений металлических труб с условными проходами Ду 50, 80, 100, 125, 150, 200, 250, 300, 350, 400, 500, 600, 700, 800, 900, 1000, 1200 и 1400 мм.

Шифр сальника соответствует Ду пропускаемой через него трубы.

4. КОНСТРУКЦИЯ САЛЬНИКА

Нажимной сальник состоит из корпуса, грундбуксы, крепежных деталей и набивки. Корпус заделывается в стену сооружения. Пространство между корпусом сальника и пропускаемой через него трубой заполняется набивкой. В емкостных сооружениях с питьевой водой применяется сальниковая набивка марки ХБС по ГОСТ 5152-77 хлопчатобумажная, сухая, с однослойным оплетением сердечника; в сооружениях с промышленной водой - набивка марки ЛП по ГОСТ 5152-77 из лубяных волокон, пропитанная антифрикционным составом, графитированная, с однослойным оплетением сердечника или резиновый шнур по ГОСТ 6467-79. Герметизация соединения достигается путем поджатия набивки с помощью грундбуксы между корпусом сальника и трубой, пропускаемой через него. Для удобства монтажа грундбукса выполнена из двух половинок.

5. ОКРАСКА

Пропускаемую через сальник трубу на всей длине сальника, грундбуксу и несоприкасающиеся с бетоном поверхности корпуса окрасить тремя слоями лака ХС-76 по одному слою грунта ХС-010 по ГОСТ 9355-81.

6. ВЫБОР И УСТАНОВКА САЛЬНИКА

Нажимной сальник должен быть выбран так, чтобы толщина стены была равна или меньше длины корпуса сальника. Корпус сальника закладывается в опалубку при бетонировании. Для предохранения корпуса сальника от смещения его необходимо надежно закрепить и приварить к проходящей рядом горизонтальной и вертикальной арматуре.

При заделке корпуса сальника в стену сооружения в резьбовые отверстия фланца корпуса сальника необходимо ставить временные пробки.

При заказе материалов для изготовления сальника необходимо выбрать нужный тип сальниковой набивки (см. спецификацию поз. 6).

7. ТЕХНИКО-ЭКОНОМИЧЕСКИЕ ПОКАЗАТЕЛИ

Максимально-возможные вертикальные (a) и угловые перемещения (∠) пропускаемых через сальники труб относительно оси корпуса сальника даны в таблице 1. Масса металлоконструкции сальников и их сметная стоимость даны в таблице 2, где

Ду - условный проход пропускаемой трубы, мм

L - длина корпуса сальника, мм

G - масса металлоконструкции сальника, кг

Ц - сметная стоимость сальника, руб

a - вертикальное перемещение, мм

∠ - угловое перемещение в градусах

a и ∠ определяются по формулам

$$a = \frac{D_1 - D_н}{2}; \quad tg\angle = \frac{2a}{B}$$

D_1 и $D_н$ - см. в таблице на чертежах

B - определяется из чертежей

Таблица 1

Перемещения	Шифр сальника								
	Ду 50	Ду 80	Ду 100	Ду 125	Ду 150	Ду 200	Ду 250	Ду 300	Ду 350
a	1	1	1	1	1,5	1,5	2,5	2,5	2,5
∠	2°10'	2°	1°30'	1°30'	2°	2°	3°20'	3°	3°

Продолжение табл. 1

Перемещения	Шифр сальника								
	Ду 400	Ду 500	Ду 600	Ду 700	Ду 800	Ду 900	Ду 1000	Ду 1200	Ду 1400
a	3	3	3	3	3	3,5	3,5	4	4,5
∠	3°30'	3°40'	2°50'	2°30'	2°30'	2°40'	2°10'	2°30'	2°40'

Таблица 2

Шифр сальника	L = 200		L = 300		L = 500		L = 800	
	G	Ц	G	Ц	G	Ц	G	Ц
Ду 50	8,0	6,2	8,8	6,8	11,0	8,2	13,5	10,4
Ду 80	10,5	7,9	11,5	8,8	14,0	10,7	17,5	13,5
Ду 100	11,5	8,9	13,0	10,0	16,0	12,2	20,0	15,5
Ду 125	15,0	11,5	16,5	12,7	20,0	15,3	25,0	19,2
Ду 150	17,5	13,4	19,5	14,9	23,0	17,9	29,0	22,3
Ду 200	21,0	16,4	24,0	18,3	28,5	22,1	36,0	27,8
Ду 250	29,0	18,3	33,5	21,2	43,0	27,1	57,0	35,9
Ду 300	33,0	21,0	38,5	24,4	49,5	31,3	66,0	41,5
Ду 350	38,5	24,4	45,0	28,3	57,5	36,2	76,0	47,9
Ду 400	49,0	31,0	56,0	35,3	70,0	44,1	90,5	57,3
Ду 500	70,5	44,5	79,0	49,9	98,0	60,7	122,0	77,2
Ду 600	82,5	52,2	92,0	58,4	113,0	71,2	143,0	90,5
Ду 700	93,0	59,0	105,0	66,0	127,0	80,5	162,0	102,3
Ду 800	142,0	89,6	158,0	100,2	193,0	122,2	245,0	155,0
Ду 900	159,0	98,0	177,0	88,3	215,0	107,6	274,0	136,6
Ду 1000	193,0	98,5	213,0	106,6	256,0	127,9	320,0	160,0
Ду 1200	229,0	114,2	252,0	126,0	303,0	151,2	378,0	189,1
Ду 1400	253,0	131,5	291,0	145,3	350,0	174,8	437,0	218,5

Сметная стоимость сальников определена по сборнику единых районных единичных расценок на строительные конструкции и работы. Сборник 22. Водопровод - наружные сети, издание 1983 года.

При разработке серии учтен опыт монтажа и эксплуатации нажимных сальников в сооружениях водоснабжения и канализации.

Калибрдат Шуляковка 1985 6 экземпляр 75

Инв. № подл.	Подп. и дата	Взам. инв. №	Инв. № дубл.	Подп. и дата

Серия 5.900-3

Формат	Зона	Поз.	Обозначение	Наименование	Кол. на исполн. ТМ 93.00.00- –	01	02	03	04	05	06	07	08	Примечание
				Документация										
А3			ТМ 93.00.00 СБ	Сборочный чертеж	×	×	×	×	×	×	×	×	×	
А4			ТМ 93 ... 96 ТУ	Технические указания	×	×	×	×	×	×	×	×	×	
				Сборочные единицы										
А4		1	ТМ 93.01.00	Корпус	1									
			-01	Корпус		1								
			-02	Корпус			1							
			-03	Корпус				1						
			-04	Корпус					1					
			-05	Корпус						1				
			-06	Корпус							1			
			-07	Корпус								1		
			-08	Корпус									1	

Исполнения 09... 17 - см. листы 4, 5, 6

Изм.	Лист	№ докум.	Подп.	Дата
Разраб.		Дубинская		VI.84
Пров.		Костельцева		
Рук. гр.		Семенов		
Н. контр.		Вайнштейн		
Нач. отд.		Авдеев		VII 84

ТМ 93.00.00

Сальники нажимные Ду 50...1400 L=200

Лит.	Лист	Листов
И	1	6

Госстрой СССР
СОЮЗВОДОКАНАЛПРОЕКТ
г. Москва

Копировал Шупаковская

Формат А4

Инв. № подл.	Подпись и дата	Взам. инв. №	Инв. № дубл.	Подпись и дата

Серия 5.900-3

Формат	Зона	Поз.	Обозначение	Наименование	Кол. на исполн. ТМ 93.00.00- –	01	02	03	04	05	06	07	08	Примечание
А4		2	ТМ 93.02.00	Грундбукса	2									
			-01	Грундбукса		2								
			-02	Грундбукса			2							
			-03	Грундбукса				2						
			-04	Грундбукса					2					
			-05	Грундбукса						2				
			-06	Грундбукса							2			
			-07	Грундбукса								2		
			-08	Грундбукса									2	
				Детали										
А4		3	ТМ 93.00.01	Шпилька М16	6	6	6	6	6	6	6	6	6	

Изм.	Лист	№ докум.	Подп.	Дата

ТМ 93.00.00

Лист 2

1984 г.

Формат	Зона	Поз.	Обозначение	Наименование	Кол. на исполн. ТМ 93.00.00 —	01	02	03	04	05	06	07	08	09	Примечание
				Стандартные изделия											
		4		Гайка М16-6Н5.0115											
				ГОСТ 5915-70	6	6	6	6	6	6	6	6	6		
		5		Шайба 16.02.Г3.0115											
				ГОСТ 11371-78	6	6	6	6	6	6	6	6	6		
				Материалы											
															Кол-но исполн. дано в кг
		6		Набивка однослойного плетения ГОСТ 5152-77											
				- марки ХБС 14	0,03	0,05	0,06	0,07	0,08	0,09					Для питьевой воды
				- марки ЛП 14	0,07	0,11	0,14	0,15	0,18	0,21					Для промышленной воды
				- марки ХБС 16							0,16	0,19	0,22	0,24	Для питьевой воды
				- марки ЛП 16							0,36	0,43	0,49	0,54	Для промышленной воды
				Шнур 1м ф 14 ГОСТ 6467-79	0,14	0,22	0,28	0,31	0,36	0,42					
				Шнур 1м ф 16 ГОСТ 6467-79							0,72	0,87	0,98	1,08	

Формат	Зона	Поз.	Обозначение	Наименование	Кол. на исполн. ТМ 93.00.00- 09	10	11	12	13	14	15	16	17	Примечание
				Документация										
А3			ТМ 93.00.00 СБ	Сборочный чертеж	X	X	X	X	X	X	X	X	X	
А4			ТМ 93 ... 96 Д	Технические указания	X	X	X	X	X	X	X	X	X	
				Сборочные единицы										
А3		1	ТМ 93.01.00 -09	Корпус	1									
			-10	Корпус		1								
			-11	Корпус			1							
			-12	Корпус				1						
			-13	Корпус					1					
			-14	Корпус						1				
			-15	Корпус							1			
			-16	Корпус								1		
			-17	Корпус									1	

Инв. № дубл.	Подп. и дата	Взам. инв. №	Инв. № дубл.	Подп. и дата

Серия 5.900-3

Формат	Зона	Поз.	Обозначение	Наименование	Кол. на исполн. ТМ 93.00.00- 09	10	11	12	13	14	15	16	17	Примечание
		2	ТМ 93 02.00 -09	Грундбукса	2									
			-10	Грундбукса		2								
			-11	Грундбукса			2							
			-12	Грундбукса				2						
			-13	Грундбукса					2					
			-14	Грундбукса						2				
			-15	Грундбукса							2			
			-16	Грундбукса								2		
			-17	Грундбукса									2	
				Детали										
		3	ТМ 93.00.01 -01	Шпилька М20	8	10	10	12						
			-02	Шпилька М24					12	14				
			-03	Шпилька М27							14	20	20	

Изм.	Лист	№ докум.	Подп.	Дата	ТМ 93.00.00	Лист 5

Копировал Шуляковская Формат А4

Инв. № дубл.	Подп. и дата	Взам. инв. №	Инв. № дубл.	Подп. и дата

Серия 5.900-3

Формат	Зона	Поз.	Обозначение	Наименование	Кол. на исполн. ТМ 93.00.00- 09	10	11	12	13	14	15	16	17	Примечание
				Стандартные изделия										
		4		Гайки ГОСТ 5915-70										
				М 20-6Н.5.0115	8	10	10	12						
				М 24-6Н.5.0115					12	14				
				М 27-6Н.5.0115							14	20	20	
		5		Шайбы ГОСТ 11371-78										
				20.02.Ст3.0115	8	10	10	12						
				24.02.Ст3.0115					12	14				
				27.02.Ст3.0115							14	20	20	
				Материалы										Кол. на исполн. дано в кг
		6		Набивка однослойного										
				плетения ГОСТ 5152-77										
				марки ХБС 20		0.46	0.82	0.92	1.04	1.16	1.7	2.0	2.3	Для питьевой воды
				марки ЛП 20		1.04	1.83	2.06	2.34	2.6	3.8	4.5	5.2	Для промышленной воды
				Шнур 1МФ20 ГОСТ6467-79		2.1	3.7	4.1	4.7	5.2	7.6	9.1	10.5	

Изм.	Лист	№ докум.	Подп.	Дата	ТМ 93.00.00	Лист 6

Копировал Шуляковская Формат А4

6 5186

ТМ 93.00.00СБ

Серия 5.900-3

А-А

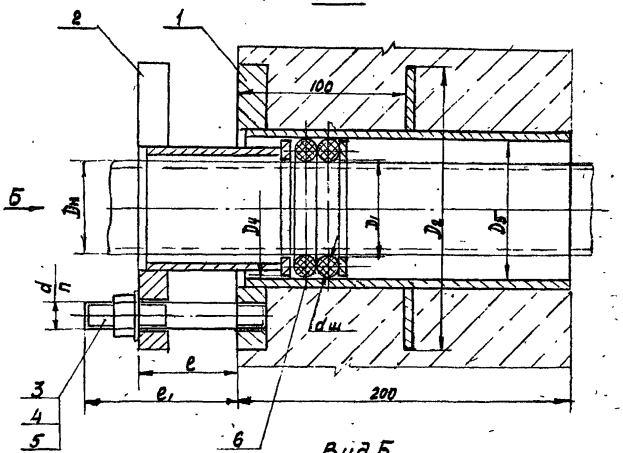

Вид Б

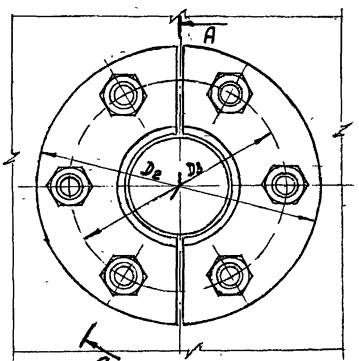

Обозначение сальника	шифр сальника	Dн	Основные размеры D_1	D_2	D_3	D_4	D_5	e	e_1	n	d	dш	Длина шнура поз.6, м	Масса метал. кг
ТМ 93.00.00	Ду 50	57	59	170	130	84	87						0,5	8,0
-01	Ду 80	89	91	200	160	115	119						0,8	10,5
-02	Ду 100	108	110	220	180	134	138					14	1,0	11,5
-03	Ду 125	133	135	260	210	158	162						1,1	15,0
-04	Ду 150	159	162	290	240	184	188		90	6	М16		1,3	17,5
-05	Ду 200	219	222	345	300	242	246						1,5	21,0
-06	Ду 250	273	278	400	360	302	306						2,0	29,0
-07	Ду 300	325	330	450	410	354	358	50					2,4	33,0
-08	Ду 350	377	382	505	462	405	410					16	2,7	38,5
-09	Ду 400	426	432	555	510	452	458			8			3,0	49,0
-10	Ду 500	530	536	690	640	565	572						3,7	70,5
-11	Ду 600	630	636	790	740	665	572			10	М20		6,5	82,5
-12	Ду 700	720	726	880	830	753	762		100				7,3	93,0
-13	Ду 800	820	826	1000	940	855	862			12			8,3	142,0
-14	Ду 900	920	927	1100	1050	955	962				М24	20	9,2	158,0
-15	Ду 1000	1020	1027	1200	1135	1055	1062			14			13,5	193,0
-16	Ду 1200	1220	1228	1400	1335	1235	1252	60	120		М27		16,0	229,0
-17	Ду 1400	1420	1429	1600	1535	1455	1462			20			18,5	263,0

Размеры для справок

Изм.	Лист	№ докум.	Подп.	Дата
Разраб		Дубинская		
Пров		Костельцева		VI.84
Рук гр.		Смирнов		
Гл.инж.пр.		Блоков		
Н.контр.		Вайнштейн		
Нач.отд		Авдеев		VI.84

ТМ 93.00.00 СБ

Сальники нажимные Ду 50... 1400 L = 200 Сборочный чертеж.

Лит	Масса	Масштаб
Ч	см.табл.	—

Лист | Листов 1

Росстрой СССР
СОЮЗВОДОКАНАЛПРОЕКТ
г. Москва

Инв. № дубл. | Подп. и дата | Взам. инв. № | Инв. № дубл. | Подп. и дата

Тип. ... Дзержин 19815 10 Формат А3

Инв. № подл.	Подп. и дата	Взам. инв. №	Инв. № дубл.	Подп. и дата

Серия 5.900-3

Формат	Зона	Поз.	Обозначение	Наименование	Код. на исполн. ТМ 93.01.00-							
					-	01	02	03	04	05	06	07
				Документация								
А3			ТМ 93.01.00 СБ	Сборочный чертеж	X	X	X	X	X	X	X	X
				Детали								
А4		1	ТМ 93.01.01	Обечайка	1							
			-01	Обечайка		1						
			-02	Обечайка			1					
			-03	Обечайка				1				
			-04	Обечайка					1			
			-05	Обечайка						1		
			-06	Обечайка							1	
			-07	Обечайка								1

Исполнение 08...17 - см. лист 4, 5, 6

Изм.	Лист	№ докум.	Подп.	Дата
Разраб.		Дубинская	[illegible]	
Пров.		Костельцева	[illegible]	11.84
Рук. гр.		Смирнов	[illegible]	
Н. контр.		Вайнштейн	[illegible]	
Утв.		Авдеев	[illegible]	11.84

ТМ 93.01.00

Корпус

Лит.	Лист	Листов
И	1	6

Госстрой СССР
Союзводоканалпроект
г. Москва

Инв. № подл.	Подп. и дата	Взам. инв. №	Инв. № дубл.	Подп. и дата

Серия 5.900-3

Формат	Зона	Поз.	Обозначение	Наименование	Кол. на исполн. ТМ 93.01.00-								Примечание
					-	01	02	03	04	05	06	07	
А4		2	ТМ 93.01.02	Ребро	1								
			-01	Ребро		1							
			-02	Ребро			1						
			-03	Ребро				1					
			-04	Ребро					1				
			-05	Ребро						1			
			-06	Ребро							1		
			-07	Ребро								1	
А4		3	ТМ 93.01.03	Кольцо	1								
			-01	Кольцо		1							
			-02	Кольцо			1						
			-03	Кольцо				1					
			-04	Кольцо					1				
			-05	Кольцо						1			
			-06	Кольцо							1		
			-07	Кольцо								1	

Изм.	Лист	№ докум.	Подп.	Дата

ТМ 93.01.00

Лист 2

Копировал Городецкая Формат А4

Формат	Зона	Поз.	Обозначение	Наименование	Кол. на испол. ТМ 93.01.00- —	01	02	03	04	05	06	07			Примечание
А4		4	ТМ 93.01.04	Фланец	1										
			-01	Фланец		1									
			-02	Фланец			1								
			-03	Фланец				1							
			-04	Фланец					1						
			-05	Фланец						1					
			-06	Фланец							1				
			-07	Фланец								1			

Формат	Зона	Поз.	Обозначение	Наименование	Кол. на испол. ТМ 93.01.00- 08	09	10	11	12	13	14	15	16	17	Примечание
				Документация											
А3			ТМ 93.01.00.СБ	Сборочный чертеж	X	X	X	X	X	X	X	X	X	X	
				Детали											
А4		1	ТМ 93.01.01 -08	Обечайка	1										
			-09	Обечайка		1									
			-10	Обечайка			1								
			-11	Обечайка				1							
			-12	Обечайка					1						
			-13	Обечайка						1					
			-14	Обечайка							1				
			-15	Обечайка								1			
			-16	Обечайка									1		
			-17	Обечайка										1	

Инв. № подл.	Подп. и дата	Взам. инв. №	Инв. № дубл.	Подп. и дата

Серия 5.900-3

Формат	Зона	Поз.	Обозначение		Наименование	Кол. на исполн. ТМ 93.01.00- 08	09	10	11	12	13	14	15	16	17	Примечание
А4		2	ТМ 93.01.02	-08	Ребро	1										
				-09	Ребро		1									
				-10	Ребро			1								
				-11	Ребро				1							
				-12	Ребро					1						
				-13	Ребро						1					
				-14	Ребро							1				
				-15	Ребро								1			
				-16	Ребро									1		
				-17	Ребро										1	
А4		3	ТМ 93.01.03	-08	Кольцо	1										
				-09	Кольцо		1									
				-10	Кольцо			1								
				-11	Кольцо				1							
				-12	Кольцо					1						
				-13	Кольцо						1					
				-14	Кольцо							1				
				-15	Кольцо								1			

Изм.	Лист	№ докум.	Подп.	Дата	ТМ 93.01.00	Лист 5

Копировал Шуляковская формат А4

Инв. № подл.	Подп. и дата	Взам. инв. №	Инв. № дубл.	Подп. и дата

Серия 5.900-3

Формат	Зона	Поз.	Обозначение		Наименование	Кол. на исполн. ТМ 93.01.00- 08	09	10	11	12	13	14	15	16	17	Примечание
А4		3	ТМ 93.01.03	-16	Кольцо									1		
				-17	Кольцо										1	
А4		4	ТМ 93.01.04	-08	Фланец	1										
				-09	Фланец		1									
				-10	Фланец			1								
				-11	Фланец				1							
				-12	Фланец					1						
				-13	Фланец						1					
				-14	Фланец							1				
				-15	Фланец								1			
				-16	Фланец									1		
				-17	Фланец										1	

Изм.	Лист	№ докум.	Подп.	Дата	ТМ 93.01.00	Лист 6

Копировал Шуляковская формат А4

ТМ 93.01.00СБ

Серия 5.900-3

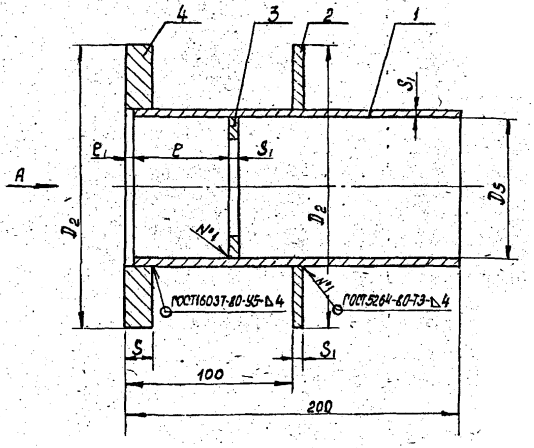

Вид А

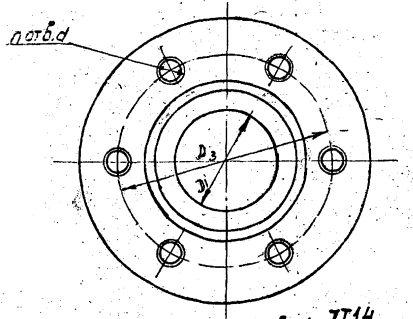

1. Предельные отклонения размеров $\pm \frac{JT14}{2}$
2. Все размеры, кроме 100, e_1 и e, справочные

Обозначение корпуса	Шифр сальника	Основные размеры										Масса кг
		D_1	D_2	D_3	D_5	e	e_1	S	S_1	n	d	
ТМ93.01.00	Ду50	59	170	130	87	55	5	16	4	6	М16	4,2
-01	Ду80	91	200	160	119							5,4
-02	Ду100	110	220	180	138							6,1
-03	Ду125	135	260	210	162							8,0
-04	Ду150	162	290	240	188							9,4
-05	Ду200	222	345	300	246							11,5
-06	Ду250	278	400	360	306	62	8	20	6	8	М20	17,0
-07	Ду300	330	450	410	358							19,5
-08	Ду350	382	505	462	410							23,0
-09	Ду400	432	555	510	458							27,5
-10	Ду500	536	690	640	572	72				10		39,0
-11	Ду600	636	790	740	672	92						45,5
-12	Ду700	726	880	830	762					12		51,0
-13	Ду800	826	1000	940	862	88	12	24	8		М24	79,0
-14	Ду900	927	1100	1050	962					14		88,0
-15	Ду1000	1027	1200	1135	1062	108		28			М27	103,0
-16	Ду1200	1228	1400	1335	1262					20		121,0
-17	Ду1400	1429	1600	1535	1462							139,0

Изм.	Лист	№ докум.	Подп.	Дата
Разраб.		Дубинская		
Пров.		Колокольцев		11.84
Рук. гр.		Смирнов		
Гл. инж. п.		Блоков		
Н. контр.		Войнштейн		
Нач. отд.		Авдеев		

ТМ 93.01.00СБ

Корпус
Сборочный чертеж

Лит	Масса	Масштаб
И	см. табл.	—

Лист | Листов 1

Госстрой СССР
СОЮЗВОДОКАНАЛПРОЕКТ
г. Москва

Копировал: Доценко 1981 г. 14 Формат А3

Инв. № подл. | Подп. и дата | Взам. инв. № | Инв. № дубл. | Подп. и дата

Серия 5.900-3

ТМ 93.01.01

Rz160 (▽)

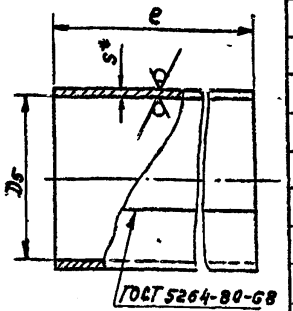

Обозначение обечайки	Шифр сальника	Основные размеры Ds	e	S	L разв	Масса кг
ТМ 93.01.01	Ду 50	87	195	4	285	1,75
-01	Ду 80	119			386	2,4
-02	Ду 100	138			445	2,7
-03	Ду 125	162			521	3,2
-04	Ду 150	188			602	3,7
-05	Ду 200	246			785	4,8
-06	Ду 250	306	192	6	979	8,9
-07	Ду 300	358			1142	10,3
-08	Ду 350	410			1306	11,8
-09	Ду 400	458			1456	13,2
-10	Ду 500	572			1814	16,4
-11	Ду 600	672			2128	19,3
-12	Ду 700	762			2411	21,8
-13	Ду 800	862	188	8	2731	32,3
-14	Ду 900	962			3046	35,9
-15	Ду 1000	1062			3359	39,7
-16	Ду 1200	1262			3987	47,0
-17	Ду 1400	1462			4615	54,5

1.* Размер для справок.
2. Предельные отклонения размеров $\pm \frac{JT17}{2}$
3. Допускается изготовление из труб соответствующих размеров, сталь по ГОСТ 380-71 и ГОСТ 1050-74

Инв. № подл. | Подп. и дата | Взам. инв. № | Инв. № дубл. | Подп. и дата

Изм	Лист	№ докум	Подп	Дата
Разраб		Дубинская		
Пров.		Костельцева		
Рук. гр		Смирнов		
Гл. инж. пр		Блоков		
Н. контр		Вайнштейн		
Нач. отд		Авдеев		

ТМ 93.01.01

Обечайка

Лит	Масса	Масштаб
И	октябрь	—
Лист	Листов 1	

Лист Б-ПН-S ГОСТ 19903-74 Ст3 ГОСТ 14637-79

Госстрой СССР СОЮЗВОДОКАНАЛПРОЕКТ г. Москва

Копировал Формат А4

ТМ 93.01.02

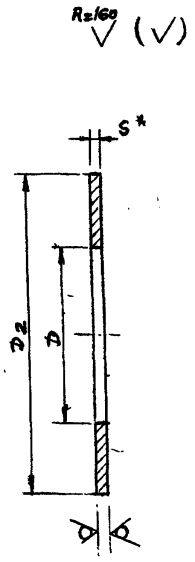

Обозначение ребра	Шифр сальника	Основные размеры D	Dz	S	Масса, кг
ТМ 93.01.02	Ду 50	96	170	4	0,49
-01	Ду 80	128	200		0,58
-02	Ду 100	148	220		0,69
-03	Ду 125	172	260		0,94
-04	Ду 150	198	290		1,11
-05	Ду 200	258	345		1,29
-06	Ду 250	322	400	6	2,08
-07	Ду 300	374	450		2,32
-08	Ду 350	425	505		2,72
-09	Ду 400	474	565		3,08
-10	Ду 500	588	690		4,82
-11	Ду 600	688	790		5,58
-12	Ду 700	778	880		6,26
-13	Ду 800	882	1000	8	10,96
-14	Ду 900	982	1100		12,12
-15	Ду 1000	1082	1200		13,26
-16	Ду 1200	1232	1400		16,60
-17	Ду 1400	1482	1600		17,90

1.* Размер для справок.
2. Предельные отклонения размеров: $\pm \frac{JT14}{2}$

Изм	Лист	№ докум	Подп	Дата
Разраб		Дубинская		
Пров.		Костельцева		
Рук. гр		Смирнов		
Гл. инж. пр		Блоков		
Н. контр		Вайнштейн		
Нач. отд		Авдеев		

ТМ 93 01.02

Ребро

Лит	Масса	Масштаб
И	см табл	—
Лист	Листов 1	

Лист Б-S ГОСТ 19903-74 Ст3 ГОСТ 14637-79

Госстрой СССР СОЮЗВОДОКАНАЛПРОЕКТ г. Москва

Серия 5.900-3

ТМ 93.01.03

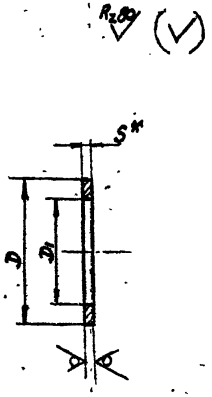

Обозначение кольца	Шифр сальника	Основные размеры Dy	D	S	Масса кг
ТМ93.01.03	Ду 50	59	85	4	0,09
-01	Ду 80	91	117		0,13
-02	Ду 100	110	136		0,16
-03	Ду 125	135	160		0,18
-04	Ду 150	162	186		0,20
-05	Ду 200	222	245		0,27
-06	Ду 250	278	303	6	0,54
-07	Ду 300	330	355		0,63
-08	Ду 350	382	407		0,73
-09	Ду 400	432	455		0,75
-10	Ду 500	536	568		1,30
-11	Ду 600	636	668		1,54
-12	Ду 700	726	758		1,75
-13	Ду 800	826	858	8	2,66
-14	Ду 900	927	958		2,88
-15	Ду 1000	1027	1058		3,20
-16	Ду 1200	1228	1258		3,68
-17	Ду 1400	1429	1458		4,13

1.* Размер для справок.

2. Предельные отклонения размеров $\pm\frac{JT14}{2}$

Изм	Лист	№ докум.	Подп	Дата
Разраб		Дубинская		
Пров.		Костельцева		VI 84
Рук. гр.		Смирнов		
Гл. инж. пр.		Блоков		
Н. контр.		Вайнштейн		
Нач. отд.		Авдеев		VI 84

ТМ93.01.03

Кольца

Лит	Масса	Масшт
И	См табл	—

Лист | Листов 1

Лист Б-S ГОСТ 19903-74 / Ст 3 ГОСТ 14637-79

Госстрой СССР СОЮЗВОДОКАНАЛПРОЕКТ г. Москва

Инв. № подл. | Подп. и дата | Взам. инв. № | Инв. № дубл. | Подп. и дата

Копировал В. Филиппова

Формат 2

Серия 5.900-3

ТМ 93.01.04

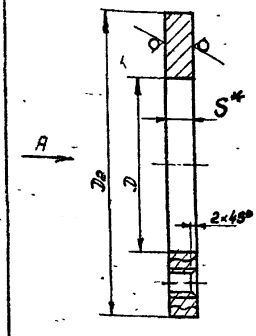

Вид А

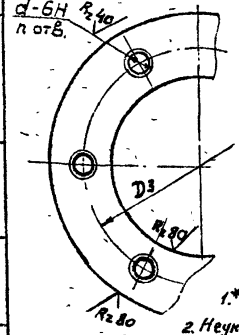

Обозначение фланца	Шифр сальника	Основные размеры D	D_2	D_3	S	n	d	Масса кг
ТМ93.01.04	Ду 50	96	170	130	16	6	M16	1,8
-01	Ду 80	128	200	160				2,2
-02	Ду 100	148	220	180				2,5
-03	Ду 125	172	260	210				3,6
-04	Ду 150	198	290	240				4,3
-05	Ду 200	258	346	300				5,0
-06	Ду 250	322	400	360				5,3
-07	Ду 300	374	450	410				6,0
-08	Ду 350	426	505	462				7,1
-09	Ду 400	474	555	510	20	8	M20	9,9
-10	Ду 500	588	690	640		10		15,6
-11	Ду 600	688	790	740				18,1
-12	Ду 700	778	880	830	24	12	M24	20,3
-13	Ду 800	882	1000	940				31,8
-14	Ду 900	982	1100	1050		14		33,2
-15	Ду 1000	1082	1200	1135	28	20	M27	44,8
-16	Ду 1200	1282	1400	1335				51,8
-17	Ду 1400	1482	1600	1535				69,4

1.* Размер для справок

2. Неуказанные предельные отклонения размеров: $\pm\frac{JT14}{2}$

Изм	Лист	№ докум.	Подп.	Дата
Разраб		Дубинская		
Пров.		Костельцева		VI 84
Рук. гр.		Смирнов		
Гл. инж. пр.		Блоков		
Н. контр.		Вайнштейн		
Нач. отд.		Авдеев		

ТМ93.01.04

Фланец

Лит	Масса	Масшт
И	См табл	—

Лист | Листов 1

Лист Б-ПН-S гост 19903-74 / Ст 3 гост 14637-79

Госстрой СССР СОЮЗВОДОКАНАЛПРОЕКТ г. Москва

Инв. № подл. | Подп. и дата | Взам. инв. № | Инв. № подл. | Подп. и дата

Копировал В. Филиппова 19815 16 Формат 2

Инв.№ подл.	Подп. и дата	Взам.инв.№	Инв.№ дубл.	Подп. и дата

Серия 5.900-3

Формат	Зона	Поз.	Обозначение	Наименование	Кол. на исполн. ТМ 93.02.00 –	01	02	03	04	05	06	07	08	Примечание
				Документация										
А3			ТМ 93.02.00.СБ	Сборочный чертеж										
				Детали										
А4		1	ТМ 93.02.01	Полуфланец	1									
			-01	Полуфланец		1								
			-02	Полуфланец			1							
			-03	Полуфланец				1						
			-04	Полуфланец					1					
			-05	Полуфланец						1				
			-06	Полуфланец							1			
			-07	Полуфланец								1		
			-08	Полуфланец									1	

Исполнения 09...17 – см. листы 3, 4

Изм.	Лист	№ докум.	Подп.	Дата
Разраб.	Дубинская			
Пров.	Костельцева			VI.91
Рук. гр.	Смирнов			
Н. контр.	Вайнштейн			
Утв.	Авдеев			V.91

ТМ 93.02.00

Грундбукса

Лит.	Лист	Листов
И	1	4

Госстрой СССР
СОЮЗВОДОКАНАЛПРОЕКТ
г. Москва

Копировал Гольденбаум Формат А4

Инв. №подл.	Подп. и дата	Взам. инв. №	Инв. № дубл.	Подп. и дата

Серия 5.900-3

Формат	Зона	Поз.	Обозначение	Наименование	Кол. на исполн. ТМ 93.02.00 –	01	02	03	04	05	06	07	08	Примечание
А4		2	ТМ 93.02.02	Полуобечайка	1									
			-01	Полуобечайка		1								
			-02	Полуобечайка			1							
			-03	Полуобечайка				1						
			-04	Полуобечайка					1					
			-05	Полуобечайка						1				
			-06	Полуобечайка							1			
			-07	Полуобечайка								1		
			-08	Полуобечайка									1	
А4		3	ТМ 93.02.03	Полукольцо	1									
			-01	Полукольцо		1								
			-02	Полукольцо			1							
			-03	Полукольцо				1						
			-04	Полукольцо					1					
			-05	Полукольцо						1				
			-06	Полукольцо							1			
			-07	Полукольцо								1		
			-08	Полукольцо									1	

Изм.	Лист	№ докум.	Подп.	Дата

ТМ 93.02.00

Лист 2

Копировал Гольденбаум Формат А4

Формат	Зона	Поз.	Обозначение	Наименование	Кол. на исполн. ТМ 93 02 00- 09	10	11	12	13	14	15	16	17	Примечание
				Документация										
А3			ТМ 93 02 00 СБ	Сборочный чертеж	X	X	X	X	X	X	X	X	X	
				Детали										
А4		1	ТМ 93 02 01 -09	Полуфланец	1									
			-10	Полуфланец		1								
			-11	Полуфланец			1							
			-12	Полуфланец				1						
			-13	Полуфланец					1					
			-14	Полуфланец						1				
			-15	Полуфланец							1			
			-16	Полуфланец								1		
			-17	Полуфланец									1	

Формат	Зона	Поз.	Обозначение	Наименование	Кол. на исполн. ТМ 93 02 00- 09	10	11	12	13	14	15	16	17	Примечание
А4		2	ТМ 93 02 02 -09	Полуобечайка	1									
			-10	Полуобечайка		1								
			-11	Полуобечайка			1							
			-12	Полуобечайка				1						
			-13	Полуобечайка					1					
			-14	Полуобечайка						1				
			-15	Полуобечайка							1			
			-16	Полуобечайка								1		
			-17	Полуобечайка									1	
А4		3	ТМ 93 02 03 -09	Полукольцо	1									
			-10	Полукольцо		1								
			-11	Полукольцо			1							
			-12	Полукольцо				1						
			-13	Полукольцо					1					
			-14	Полукольцо						1				
			-15	Полукольцо							1			
			-16	Полукольцо								1		
			-17	Полукольцо									1	

ТМ 93.02.00С6

Серия 5 900-3

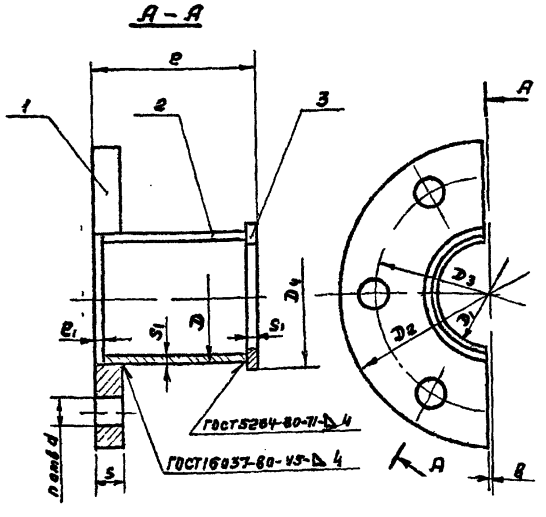

Обозначение грундбуксы	Шифр сальника	Основные размеры												Масса кг
		D	D_1	D_2	D_3	D_4	ℓ	$ℓ_1$	S	S_1	в	n	d	
ТМ 93 02 00	Dy 50	72	59	170	130	84	90	6	16	4	1,5	3	19	1,3
-01	Dy 80	102	91	200	160	115								1,8
-02	Dy 100	120	110	220	180	134								2,1
-03	Dy 125	145	135	250	210	158								2,8
-04	Dy 150	172	162	290	240	184								3,3
-05	Dy 200	232	222	345	300	242					2			4,2
-06	Dy 250	292	278	400	360	302		9		6				5,3
-07	Dy 300	344	330	450	410	354								6,2
-08	Dy 350	392	382	505	462	404								7,3
-09	Dy 400	440	432	555	510	452						4		9,4
-10	Dy 500	552	536	690	640	565	95		20			5	24	14,0
-11	Dy 600	652	636	790	740	665	105							17,0
-12	Dy 700	742	726	880	830	755					3	6		19,0
-13	Dy 800	842	826	1000	940	855		12	24	8			28	28,0
-14	Dy 900	942	927	1100	1050	955						7		31,0
-15	Dy 1000	1042	1027	1200	1135	1055	120		28		4		32	39,0
-16	Dy 1200	1242	1228	1400	1335	1255						10		46,0
-17	Dy 1400	1442	1429	1600	1535	1455								54,0

1 Все размеры, кроме ℓ, справочные

2. Предельные отклонения размера $\pm \frac{JT14}{2}$

Изм	Лист	№ докум	Подп	Дата
Разраб		Дубинская		
Пров		Костельцева		
Рук гр		Смирнов		
Гл инжпр		Баоков		
Н контр		Вайнштейн		
Нач отд		Авдеев		

ТМ 93 02 00 С6

Грундбукса
Сборочный чертеж

Лит	Масса	Масшт
И	см табл	—

Лист | Листов 1

Госстрой СССР
СОЮЗВОДОКАНАЛПРОЕКТ

Инв № подл | Подп. и дата | Взам инв № | Инв № дубл | Подп и дата

Серия 5.900-3

ТМ 93.02.01

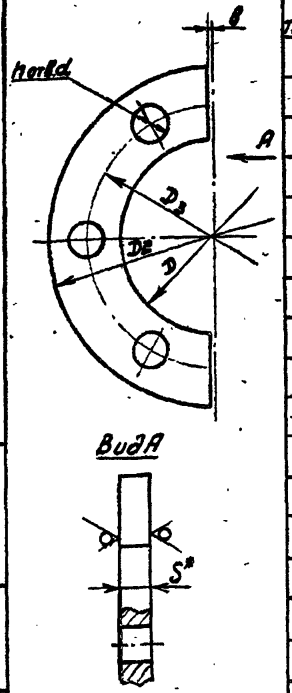

Обозначение полуфланца	Шифр сальника	Основные размеры D	D2	D3	S	в	n	d	Масса кг
ТМ93.02.01	Ду 50	74	110	130					0,9
-01	Ду 80	105	200	160					1,3
-02	Ду 100	123	220	180		1,5			1,5
-03	Ду 125	148	250	210					2,1
-04	Ду 150	175	290	240	16		3	19	2,5
-05	Ду 200	235	345	300					3,1
-06	Ду 250	295	400	360					3,4
-07	Ду 300	348	450	410					3,9
-08	Ду 350	395	505	462		2			4,7
-09	Ду 400	445	565	510			4		6,5
-10	Ду 500	556	690	640	20		5	24	9,9
-11	Ду 600	656	790	740					11,5
-12	Ду 700	746	880	830			6		12,9
-13	Ду 800	846	1000	940	24	3		28	19,5
-14	Ду 900	946	1100	1050			7		21,6
-15	Ду 1000	1046	1200	1135					27
-16	Ду 1200	1246	1400	1335	28	4	10	32	31
-17	Ду 1400	1446	1600	1535					37

1. * размер для справок
2. Предельные отклонения размеров: $\pm \frac{JT14}{2}$
3. Отверстия размечать по фланцу корпуса сальника ТМ93.01.04

Изм.	Лист	№ докум.	Подп.	Дата
Разраб.	Дубинская			
Пров.	Костельцева			VI-84
Рук.гр.	Смирнов			
Гл.инж.т	Блоков			
Н.контр.	Вайнштейн			
Нач.отд.	Авдеев			

ТМ 93.02.01

Полуфланец

Лит.	Масса	Масштаб
И	См. табл.	—

Лист | Листов 1

Лист Б-ПН-S ГОСТ 19903-74 Ст3 ГОСТ 14637-79

Госстрой СССР СОЮЗВОДОКАНАЛПРОЕКТ г. Москва

Копировал Смирнова Формат А4

ТМ 93.02.02

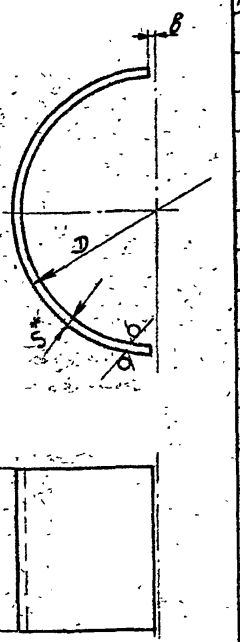

Обозначение полуобечайки	Шифр сальника	Основные размеры D	S	е	в	L разв.	Масса кг
ТМ93.02.02	Ду 50	72				104	0,26
-01	Ду 80	102				151	0,38
-02	Ду 100	120	4	80	1,5	179	0,45
-03	Ду 125	145				218	0,55
-04	Ду 150	172				261	0,66
-05	Ду 200	232				354	0,3
-06	Ду 250	292				445	1,57
-07	Ду 300	344			2,5	527	1,86
-08	Ду 350	392			2	602	2,12
-09	Ду 400	448	6			677	239
-10	Ду 500	552		80		853	3,21
-11	Ду 600	652		90		1010	4,26
-12	Ду 700	742			3	1152	4,88
-13	Ду 800	842		85		1303	6,95
-14	Ду 900	942				1460	7,79
-15	Ду 1000	1042	8			1615	10,1
-16	Ду 1200	1242		100	4	1929	12,1
-17	Ду 1400	1442				2243	14,1

1. * Размер для справок
2. Предельные отклонения размеров: $\pm \frac{JT14}{2}$
3. Допускается изготовление из труб соответствующих размеров, сталь по ГОСТ 380-71 и ГОСТ 1050-74

Изм.	Лист	№ докум.	Подп.	Дата
Разраб.	Дубинская			
Пров.	Костельцева			VI-84
Рук.гр.	Смирнов			
Гл.инж.пр	Блоков			
Н.контр.	Вайнштейн			
Нач.отд.	Авдеев			

ТМ 93.02.02

Полуобечайка

Лит.	Масса	Масштаб
И	См. табл.	—

Лист | Листов 1

Лист Б-ПН-S ГОСТ 19903-74 Ст3 ГОСТ 14637-79

Госстрой СССР СОЮЗВОДОКАНАЛПРОЕКТ г. Москва

Копировал Смирнова 19815 20 Формат А4

Серия 5.900-3

$R_z 80$ (▽)

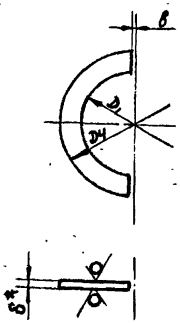

Обозначение полукольца	Шифр сальника	Основные размеры D,	$D_н$	S	в	Масса кг
ТМ93.02.03	Ду 50	59	84	4	1.5	0,04
-01	Ду 80	91	115			0,06
-02	Ду 100	110	134			0,07
-03	Ду 125	135	158			0,08
-04	Ду 150	162	184			0,09
-05	Ду 200	222	242			0,11
-06	Ду 250	278	302			0,25
-07	Ду 300	330	354			0,30
-08	Ду 350	382	404		2	0,32
-09	Ду 400	432	452	6		0,33
-10	Ду 500	536	565			0,59
-11	Ду 600	636	655			0,69
-12	Ду 700	726	755			0,79
-13	Ду 800	826	855		3	1,20
-14	Ду 900	927	955			1,30
-15	Ду 1000	1027	1055	8		1,45
-16	Ду 1200	1228	1255		4	1,65
-17	Ду 1400	1429	1455			1,82

1.* Размер для справок.

2. Предельные отклонения размеров ± JT14/2

Инв.№ подл. | Подп. и дата | Взам. инв.№ | Инв.№ дубл. | Подп. и дата

Изм.	Лист	№ докум.	Подп.	Дата
Разраб.		Дубинская		
Пров.		Костельцева		
Рук. гр.		Смирнов		
Гл.инж.пр.		Блоков		
Н.контр.		Зайнитдин		
Нач. отд.		Авдеев		

ТМ93.02.03

Полукольцо

Лит.	Масса	Масштаб
И	см.табл.	—

Лист | Листов 1

Лист Б.ЛН-8 ГОСТ 19903-74
Ст3 ГОСТ 14637-79

Госстрой СССР
СОЮЗВОДОКАНАЛПРОЕКТ
г. Москва

Копировал Формат А4

Серия 5.900-3

$R_z 80$ (▽)

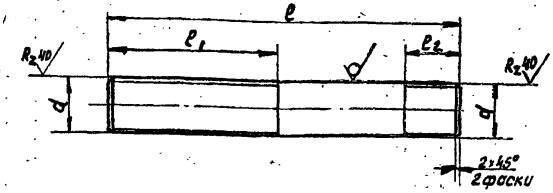

Обозначение шпильки	Шифр сальника	Основные размеры d	e	e_1	e_2	Масса, кг
ТМ93.00.01	Ду 50...350	М16-6g	105	60	16	0,17
-01	Ду 400...700	М20-6g	120	75	20	0,30
-02	Ду 800,900	М24-6g	125	80	24	0,45
-03	Ду 1000...1400	М27-6g	145	85	27	0,65

1. Неуказанные предельные отклонения размеров: ± JT14/2

2. Покрытие: Ц 15.хр

Инв.№ подл. | Подп. и дата | Взам. инв.№ | Инв.№ дубл. | Подп. и дата

Изм.	Лист	№ докум.	Подп.	Дата
Разраб.		Дубинская		
Пров.		Костельцева		
Рук. гр.		Смирнов		
Гл.инж.пр.		Блоков		
Н.контр.		Зайнитдин		
Нач. отд.		Авдеев		

ТМ93.00.01

Шпилька

Лит.	Масса	Масштаб
И	см.табл.	—

Лист | Листов 1

Круг 8-d ГОСТ 2590-71
Ст3 ГОСТ 535-79

Госстрой СССР
СОЮЗВОДОКАНАЛПРОЕКТ
г. Москва

Копировал Формат А4

Инв. № подл.	Подп. и дата	Взам. инв. №	Инв. № дубл.	Подп. и дата

Серия 5.900-3

Формат	Зона	Поз.	Обозначение	Наименование	Кол. на исполн. ТМ 94.00.00- —	01	02	03	04	05	06	07	08	Примечание
				Документация										
А3			ТМ 94.00.00 СБ	Сборочный чертеж										
А4			ТМ 93 ... 96 Д	Технические указания										
				Сборочные единицы										
А3		1	ТМ 94.01.00	Корпус	1									
			-01	Корпус		1								
			-02	Корпус			1							
			-03	Корпус				1						
			-04	Корпус					1					
			-05	Корпус						1				
			-06	Корпус							1			
			-07	Корпус								1		
			-08	Корпус									1	

Исполнения 09...17 - см. листы 45,46

Изм.	Лист	№ докум.	Подп.	Дата
Разраб		Дувинская		VI.84
Пров		Костерцева		
Рук. бр.		Смирнов		
Н. контр		Владштейн		
Утв.		Яббаев		VI.84

ТМ 94.00.00

Сальники ножимные Ду50...1400 $L = 300$

Лит.	Лист	Листов
И	1	6

Госстрои СССР
СОЮЗВОДОКАНАЛПРОЕКТ
г. Москва

Копировал Гольденваун Формат А4

Инв. № подл.	Подп. и дата	Взам. инв. №	Инв. № дубл.	Подп. и дата

Серия 5.900-3

Формат	Зона	Поз.	Обозначение	Наименование	Кол. на исполн. ТМ 94.00.00- —	01	02	03	04	05	06	07	08	Примечание
А3		2	ТМ 93.02.00	Грундбукса	2									
			-01	Грундбукса		2								
			-02	Грундбукса			2							
			-03	Грундбукса				2						
			-04	Грундбукса					2					
			-05	Грундбукса						2				
			-06	Грундбукса							2			
			-07	Грундбукса								2		
			-08	Грундбукса									2	
				Детали										
А4		3	ТМ 93.00.01	Шпилька М16	6	6	6	6	6	6	6	6	6	

Изм.	Лист	№ докум.	Подп.	Дата

ТМ 94.00.00

Лист 2

Копировал Гольденваун Формат А4

21

Инв. № подл.	Подп. и дата	Взам. инв. №	Инв. № дубл.	Подп. и дата

Формат	Зона	Поз.	Обозначение	Наименование	Кол. на испол. ТМ 94 00 00- —	01	02	03	04	05	06	07	08	09	Примечание
				Стандартные изделия											
		4		Гайка М16-6Н5 0115 ГОСТ 5915-70	6	6	6	6	6	6	6	6	6	6	
		5		Шайба 16 02 Ст3 0115 ГОСТ 11371-78	6	6	6	6	6	6	6	6	6	6	
				Материалы											
															Кол. на испол. зону в кг
		6		Набивка однослойного плетения ГОСТ 5152-77											
				марки ХБС 14	0,03	0,05	0,06	0,07	0,08	0,09					Для питьевой воды
				марки АП 14	0,07	0,11	0,14	0,15	0,18	0,21					Для промышленной воды
				марки ХБС 16							0,16	0,19	0,22	0,24	Для питьевой воды
				марки АП 16							0,36	0,43	0,49	0,54	Для промышленной воды
				Шнур 1м ф14 ГОСТ 8467-75	0,14	0,22	0,28	0,31	0,36	0,42					
				Шнур 1м ф16 ГОСТ 8467-79							0,72	0,87	0,98	1,08	

Изм.	Лист	№ докум.	Подп.	Дата	ТМ 94 00 00	Лист 3

Калировал Шулякевская Формат А4

Инв. № подл.	Подп. и дата	Взам. инв. №	Инв. № дубл.	Подп. и дата

Формат	Зона	Поз.	Обозначение	Наименование	Кол. на испол. ТМ 94 00 00- 09	10	11	12	13	14	15	16	17	Примечание
				Документация										
А3			ТМ 94 00 00 С	Сборочный чертеж	X	X	X	X	X	X	X	X	X	
А4			ТМ 93 96 Д	Техническое указания	X	X	X	X	X	X	X	X	X	
				Сборочные единицы										
А4		1	ТМ 94 01 00 -09	Корпус	1									
			-10	Корпус		1								
			-11	Корпус			1							
			-12	Корпус				1						
			-13	Корпус					1					
			-14	Корпус						1				
			-15	Корпус							1			
			-16	Корпус								1		
			-17	Корпус									1	

Изм.	Лист	№ докум.	Подп.	Дата	ТМ 94 00.00	Лист 4

Калировал Шулякевская Формат А4

Инв. № подл. | Подп. и дата | Взам. инв. № | Инв. № дубл. | Подп. и дата

Серия 5.900-3

Формат	Зона	Поз.	Обозначение	Наименование	Кол. на испол. ТМ 94 00 00- 09	10	11	12	13	14	15	16	17	Примечание
А4		2	ТМ 93 02 00 -09	Грундбукса	2									
			-10	Грундбукса		2								
			-11	Грундбукса			2							
			-12	Грундбукса				2						
			-13	Грундбукса					2					
			-14	Грундбукса						2				
			-15	Грундбукса							2			
			-16	Грундбукса								2		
			-17	Грундбукса									2	
				Детали										
А4		3	ТМ 93 00 01 -01	Шпилька М20	8	10	10	12						
			-02	Шпилька М24					12	14				
			-03	Шпилька М27							14	20	20	

Изм.	Лист	№ докум.	Подп.	Дата	ТМ 94 00 00	Лист 5

Копировал Шулковская Формат А4

Инв. № подл. | Подп. и дата | Взам. инв. № | Инв. № дубл. | Подп. и дата

Серия 5.900-3

Формат	Зона	Поз.	Обозначение	Наименование	Кол. на испол. ТМ 94 00 00- 09	10	11	12	13	14	15	16	17	Примечание
				Стандартные изделия										
		4		Гайки ГОСТ 5915-70										
				М20-6Н 5 0115	8	10	10	12						
				М24 6Н 5 0115					12	14				
				М27-6Н. 5 0115							14	20	20	
		5		Шайбы ГОСТ 11371-78										
				20 02 Ст3 0115	8	10	10	12						
				24 02 Ст3 0115					12	14				
				27 02 Ст 3 0115							14	20	20	
				Материалы										
		6		Набивка однослойного плетения ГОСТ 5152-77										
				Марки ХБС 20		0,48	0,82	0,92	1,04	1,16	1,7	2,0	2,3	Для питьевой воды
				Марки АП 20		1,04	1,83	2,06	2,34	2,6	3,8	4,5	5,2	Для промышленной воды
				Шнур 1МФ20 ГОСТ 6467-79		2,1	3,7	4,1	4,7	5,2	7,6	9,1	10,5	

Изм.	Лист	№ докум.	Подп.	Дата	ТМ 94 00 00	Лист 6

Копировал Шулковская Формат А4

ТМ 94.00.00 СБ

Серия 5.900-3

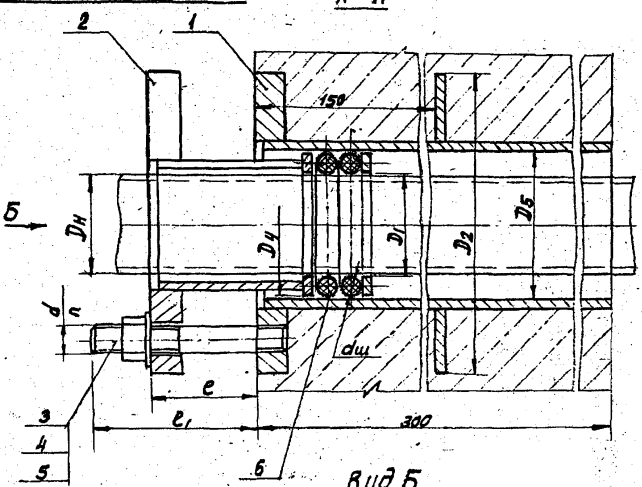

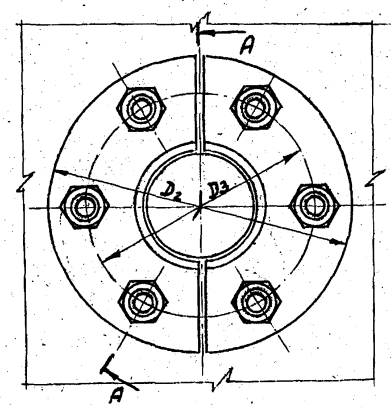

Обозначение сальника	Шифр сальника	Dн	Основные размеры									dш	Длина шнура поз. 6, м	Масса металл. кг
			D_1	D_2	D_3	D_4	D_5	e	e_1	n	d			
ТМ94.00.00	Ду 50	57	59	170	130	84	87						0,5	8,8
-01	Ду 80	89	91	200	160	115	119						0,8	11,5
-02	Ду 100	108	110	220	180	134	138						1,0	13,0
-03	Ду 125	133	135	260	210	158	162					14	1,1	16,5
-04	Ду 150	159	182	290	240	184	188		90	6	M16		1,3	19,5
-05	Ду 200	219	222	345	300	242	246						1,5	24,0
-06	Ду 250	273	278	400	360	302	306						2,0	33,5
-07	Ду 300	325	330	450	410	354	358	50					2,4	38,5
-08	Ду 350	377	382	505	462	405	410					16	2,7	45,0
-09	Ду 400	426	432	555	510	452	458			8			3,0	55,0
-10	Ду 500	530	536	690	640	565	572			10	M20		3,7	79,0
-11	Ду 600	630	636	790	740	665	672		100				6,5	92,0
-12	Ду 700	720	725	880	830	755	762			12			7,3	105,0
-13	Ду 800	820	826	1000	940	855	862				M24	20	8,3	158,0
-14	Ду 900	920	927	1100	1050	955	962			14			9,2	177,0
-15	Ду 1000	1020	1027	1200	1135	1055	1062						13,5	213,0
-16	Ду 1200	1220	1228	1400	1335	1255	1262	80	120	20	M27		16,0	252,0
-17	Ду 1400	1420	1429	1600	1535	1455	1462						18,5	291,0

Размеры для справок

Изм.	Лист	№ докум.	Подп.	Дата
Разраб.		Дубинская		
Пров.		Костенцева		
Р.к.гр.		Смирнов		
Н.контр.		Вайнштейн		
Гл.инж.пр.		Блоков Н		
Нач.отд.		Авдеев		

ТМ 94.00.00 СБ

Сальники нажимные
Ду 50... 1400 L = 300
Сборочный чертеж

Лит.	Масса	Масштаб
И	см. табл.	—
Лист	Листов 1	

Госстрой СССР
СОЮЗВОДОКАНАЛПРОЕКТ
г. Москва

Копировал Доценко 19815 25 Формат А3

Инв. № подл. | Подп. и дата | Взам. инв. № | Инв. № дубл. | Подп. и дата

Инв. № подл.	Подп. и дата	Взам. инв. №	Инв. № дубл.	Подп. и дата

Серия 5.900-3

Формат	Зона	Поз.	Обозначение	Наименование	Кол. на исполн. ТМ 94 01.00 –	01	02	03	04	05	06	07			Примечание
				Документация											
А3			ТМ 94 01. 00 СБ	Сборочный чертеж											
				Детали											
А4		1	ТМ 94 01. 01	Обечайка	1										
			-01	Обечайка		1									
			-02	Обечайка			1								
			-03	Обечайка				1							
			-04	Обечайка					1						
			-05	Обечайка						1					
			-06	Обечайка							1				
			-07	Обечайка								1			

Исполнение 08...17 - см. лист 4,5,6

Изм.	Лист	№ докум.	Подп.	Дата
Разраб.		Рубинская		
Пров.		Костенцева		VI.84
Рук. бр.		Смуров		
Н. контр.		Васильева		
Утв.		Авдеев		

ТМ 94.01.00

Корпус

Лит.	Лист	Листов
И	1	6

Госстрой СССР
СОЮЗВОДОКАНАЛПРОЕКТ
г. Москва

Копировал Гольденбаум Формат А4

Инв. № подл.	Подп. и дата	Взам. инв. №	Инв. № дубл.	Подп. и дата

Серия 5.900-3

Формат	Зона	Поз.	Обозначение	Наименование	Кол. на исполн. ТМ 94. 01. 00- –	01	02	03	04	05	06	07			Примечание
А4		2	ТМ 93. 01. 02	Ребро	1										
			-01	Ребро		1									
			-02	Ребро			1								
			-03	Ребро				1							
			-04	Ребро					1						
			-05	Ребро						1					
			-06	Ребро							1				
			-07	Ребро								1			
А4		3	ТМ 93. 01. 03	Кольцо	1										
			-01	Кольцо		1									
			-02	Кольцо			1								
			-03	Кольцо				1							
			-04	Кольцо					1						
			-05	Кольцо						1					
			-06	Кольцо							1				
			-07	Кольцо								1			

Изм.	Лист	№ докум.	Подп.	Дата

ТМ 94.01.00

Лист 2

Копировал Гольденбаум Формат А4

1013-1-87 Ал 25

Инв № подл. | Подп. и дата | Взам. инв. № | Инв № дубл. | Подп. и дата

Серия 5.900-3

Формат	Зона	Поз.	Обозначение	Наименование	Кол. на испол. ТМ 94.01.00- —	01	02	03	04	05	06	07			Примечание
А4		4	ТМ 93.01.04	Фланец	1										
			-01	Фланец		1									
			-02	Фланец			1								
			-03	Фланец				1							
			-04	Фланец					1						
			-05	Фланец						1					
			-06	Фланец							1				
			-07	Фланец								1			

Изм.	Лист	№ докум.	Подп.	Дата	ТМ 94.01.00	Лист 3

Копировал Шулякавская Формат А4

Инв № подл. | Подп. и дата | Взам. инв. № | Инв № дубл. | Подп. и дата

Серия 5.900-3

Формат	Зона	Поз.	Обозначение	Наименование	Кол. на испол. ТМ 94.01.00- 08	09	10	11	12	13	14	15	16	17	Примечание
				Документация											
А3			ТМ 94.01.00 СБ	Сборочный чертеж	X	X	X	X	X	X	X	X	X	X	
				Детали											
А4		1	ТМ 94.01.01 -08	Обечайка	1										
			-09	Обечайка		1									
			-10	Обечайка			1								
			-11	Обечайка				1							
			-12	Обечайка					1						
			-13	Обечайка						1					
			-14	Обечайка							1				
			-15	Обечайка								1			
			-16	Обечайка									1		
			-17	Обечайка										1	

Изм.	Лист	№ докум.	Подп.	Дата	ТМ 94.01.00	Лист 4

Копировал Шулякавская Формат А4

26

Инв. № подл.	Подп. и дата	Взам. инв. №	Инв. № подл.	Подп. и дата

Серия 5.900-3

Формат	Зона	Поз.	Обозначение	Наименование	Кол. на испол. ТМ 94.01.00- 08	09	10	11	12	13	14	15	16	17	Примечание
А4		2	ТМ 93.01.02 -08	Ребро	1										
			-09	Ребро		1									
			-10	Ребро			1								
			-11	Ребро				1							
			-12	Ребро					1						
			-13	Ребро						1					
			-14	Ребро							1				
			-15	Ребро								1			
			-16	Ребро									1		
			-17	Ребро										1	
А4		3	ТМ 93.01.03 -08	Кольцо	1										
			-09	Кольцо		1									
			-10	Кольцо			1								
			-11	Кольцо				1							
			-12	Кольцо					1						
			-13	Кольцо						1					
			-14	Кольцо							1				
			-15	Кольцо								1			

Изм.	Лист	№ докум.	Подп.	Дата	ТМ 94.01.00	Лист 5

Копировал Шуляковская Формат А4

Инв. № подл.	Подп. и дата	Взам. инв. №	Инв. № дубл.	Подп. и дата

Серия 5.900-3

Формат	Зона	Поз.	Обозначение	Наименование	Кол. на испол. ТМ 94.01.00- 08	09	10	11	12	13	14	15	16	17	Примечание
А4		3	ТМ 93.01.03 -16	Кольцо									1		
			-17	Кольцо										1	
А4		4	ТМ 93 01.04 -08	Фланец	1										
			-09	Фланец		1									
			-10	Фланец			1								
			-11	Фланец				1							
			-12	Фланец					1						
			-13	Фланец						1					
			-14	Фланец							1				
			-15	Фланец								1			
			-16	Фланец									1		
			-17	Фланец										1	

Изм.	Лист	№ докум.	Подп.	Дата	ТМ 94.01.00	Лист 6

Копировал Шуляковская Формат А4

27

ТМ 94.01.00СБ

Серия 5.900-3

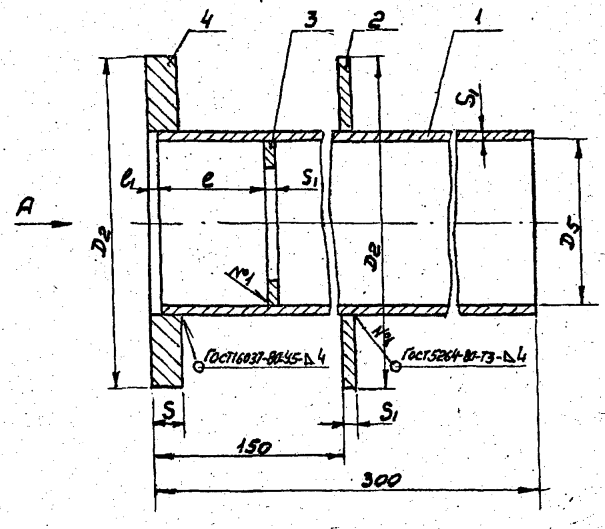

Вид А

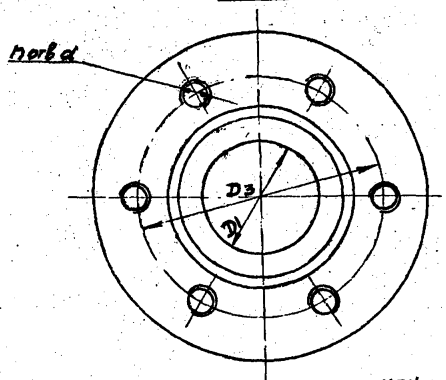

1. Предельные отклонения размеров: $\pm\frac{JT14}{2}$
2. Все размеры, кроме 150, l_1 и l, справочные

Обозначение корпуса	Шифр сальника	Основные размеры										Масса, кг
		D_1	D_2	D_3	D_5	l	l_1	S	S_1	n	d	
ТМ94.01.00	Ду 50	59	170	130	87	55	5	16	4	6	M16	5,0
-01	Ду 80	91	200	160	119							6,6
-02	Ду 100	110	220	180	138							7,5
-03	Ду 125	135	260	210	162							9,6
-04	Ду 150	162	290	240	188							11,5
-05	Ду 200	222	345	300	246							14,0
-06	Ду 250	278	400	360	306	62	8	20	6	8	M20	22,0
-07	Ду 300	330	450	410	358							25,0
-08	Ду 350	382	505	462	410							29,0
-09	Ду 400	432	555	510	458							34,0
-10	Ду 500	536	690	640	572	72				10		47,5
-11	Ду 600	636	790	740	672	92						55,0
-12	Ду 700	726	880	830	762					12		62,0
-13	Ду 800	826	1000	940	862	88	12	24	8		M24	96,0
-14	Ду 900	927	1100	1050	962					14		106,5
-15	Ду 1000	1027	1200	1135	1062	108		28			M27	123,5
-16	Ду 1200	1228	1400	1335	1262					20		145,11
-17	Ду 1400	1429	1600	1535	1462							167,0

Изм.	Лист	№ докум.	Подп.	Дата
Разраб.		Дубинская		
Пров.		Костельцева		11.84
Рук. гр.		Смирнов		
Гл. инж. пр.		Блоков		
Н. контр.		Вайнштейн		
Нач. отд.		Авдеев		11.84

ТМ 94.01.00.СБ

Корпус

Сборочный чертеж

Лит.	Масса	Масшт.
К	См. табл.	—

Лист | Листов 1

Госстрой СССР

СОЮЗВОДОКАНАЛПРОЕКТ г. Москва

Инв. № подл. | Подп. и дата | Взам. инв. № | Инв. № дубл. | Подп. и дата

Кол. Сушильна 19815 29 Формат А3

Серия 5.900-3

ТМ 94 01 01

Rz 160 (√)

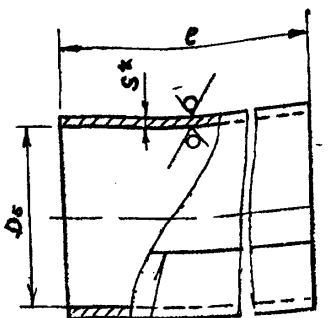

ГОСТ 5264-80 С8

Обозначение обечайки	Шифр сальника	Основные размеры Ds	e	S	L разв.	Масса кг
ТМ 94 01 01	Ду 50	87	295	4	285	2,6
-01	Ду 80	119			386	3,6
-02	Ду 100	138			445	4,1
-03	Ду 125	162			521	4,8
-04	Ду 150	188			602	5,6
-05	Ду 200	246			785	7,3
-06	Ду 250	306	292	6	979	13,9
-07	Ду 300	358			1142	15,7
-08	Ду 350	410			1306	18,0
-09	Ду 400	458			1456	20,0
-10	Ду 500	572			1814	25,0
-11	Ду 600	672			2128	29,3
-12	Ду 700	762			2411	33,2
-13	Ду 800	862	288	8	2731	49,4
-14	Ду 900	962			3045	55,1
-15	Ду 1000	1062			3359	60,8
-16	Ду 1200	1262			3987	72,1
-17	Ду 1400	1462			4615	83,5

1* Размеры для справок
2 Предельные отклонения размеров $\pm \frac{JT17}{2}$
3 Допускается изготовление из труб соответствующих размеров, сталь по ГОСТ 380-71 и ГОСТ-1050-74

Инв. № подл. | Подп. и дата | Взам. инв. № | Инв. № дубл. | Подп. и дата

Изм.	Лист	№ докум.	Подп.	Дата
Разраб.	Дубинская			
Пров.	Костельцев			VI 84
Рук. гр.	Смирнов			
Гл. инж. пр.	Блоков			
Н. контр.	Вайнштейн			
Нач. отд.	Авдеев			VI 84

ТМ 94 01 01

Обечайка

Лит. И | Масса: См. табл. | Масштаб: —

Лист | Листов 1

Лист: Б-ПН-S ГОСТ 19903 74 / Ст 3 ГОСТ 14637-79

Госстрои СССР СОЮЗВОДОКАНАЛПРОЕКТ г. Москва

Копировал Гольденбаум Формат А4

Серия 5.900-3

ТМ 95 01 01

Rz 160 (√)

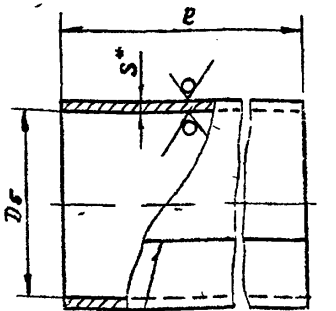

ГОСТ 5264-80 С8

Обозначение обечайки	Шифр сальника	Основные размеры Ds	e	S	L разв.	Масса, кг
ТМ 95 01 01	Ду 50	87	495	4	285	4,4
-01	Ду 80	119			386	6,0
-02	Ду 100	138			445	6,9
-03	Ду 125	162			521	8,1
-04	Ду 150	188			602	9,4
-05	Ду 200	246			785	12,2
-06	Ду 250	306	492	6	979	22,7
-07	Ду 300	358			1142	26,5
-08	Ду 350	410			1306	30,3
-09	Ду 400	458			1456	33,7
-10	Ду 500	572			1814	42,0
-11	Ду 600	672			2128	49,3
-12	Ду 700	762			2411	55,8
-13	Ду 800	862	488	8	2731	83,7
-14	Ду 900	962			3045	93,3
-15	Ду 1000	1062			3359	103
-16	Ду 1200	1262			3987	122
-17	Ду 1400	1462			4615	142

1* Размер для справок
2 Предельные отклонения размеров $\pm \frac{JT17}{2}$
3 Допускается изготовление из труб соответствующих размеров, сталь по ГОСТ 380 71 и ГОСТ 1050-74

Инв. № подл. | Подп. и дата | Взам. инв. № | Инв. № дубл. | Подп. и дата

Изм.	Лист	№ докум.	Подп.	Дата
Разраб.	Дубинская			
Пров.	Костельцев			VI 84
Рук. гр.	Смирнов			
Гл. инж. пр.	Блоков			
Н. контр.	Вайнштейн			
Нач. отд.	Авдеев			VI 84

ТМ 95 01. 01

Обечайка

Лит. И | Масса: См. табл. | Масштаб: —

Лист | Листов 1

Лист: Б-ПН-S ГОСТ 19903 74 / Ст 3 ГОСТ 14637-79

Госстрои СССР СОЮЗВОДОКАНАЛПРОЕКТ г. Москва

Копировал Гольденбаум 1985 30 Формат А4

Инв. № подл.	Подпись и дата	Взам. инв. №	Инв. № дубл.	Подп. и дата

Серия 5.900-3

Формат	Зона	Поз.	Обозначение	Наименование	Кол. на исполн. ТМ 95.00.00– —	01	02	03	04	05	06	07	08	Примечание
				Документация										
А3			ТМ 95.00.00 СБ	Сборочный чертеж	×	×	×	×	×	×	×	×	×	
А4			ТМ 93 ... 96 Д	Технические указания	×	×	×	×	×	×	×	×	×	
				Сборочные единицы										
А4		1	ТМ 95.01.00	Корпус	1									
			– 01	Корпус		1								
			– 02	Корпус			1							
			– 03	Корпус				1						
			– 04	Корпус					1					
			– 05	Корпус						1				
			– 06	Корпус							1			
			– 07	Корпус								1		
			– 08	Корпус									1	

Исполнения 09...17 – см. листы 4, 5, 6

Изм.	Лист	№ докум.	Подп.	Дата
Разраб.		Дубинская		
Провер.		Костельцева		V.84
Рук. гр.		Смирнов		
Н. контр.		Вайнштейн		
Нач. отд.		Авдеев		VI.84

ТМ 95.00.00

Сальники нажимные Ду 50... 1400 L=500

Лит.	Лист	Листов
И	1	6

Госстрой СССР
СОЮЗВОДОКАНАЛПРОЕКТ
г. Москва

Копировал: Шуляковская Формат А4

Инв. № подл.	Подпись и дата	Взам. инв. №	Инв. № дубл.	Подпись и дата

Серия 5.900-3

Формат	Зона	Поз.	Обозначение	Наименование	Кол. на исполн. ТМ 95.00.00– —	01	02	03	04	05	06	07	08	Примечание
А4		2	ТМ 93.02.00	Грундбукса	2									
			– 01	Грундбукса		2								
			– 02	Грундбукса			2							
			– 03	Грундбукса				2						
			– 04	Грундбукса					2					
			– 05	Грундбукса						2				
			– 06	Грундбукса							2			
			– 07	Грундбукса								2		
			– 08	Грундбукса									2	
				Детали										
А4		3	ТМ 93.00.01	Шпилька М16	6	6	6	6	6	6	6	6	6	

Изм.	Лист	№ докум.	Подп.	Дата

ТМ 95.00.00

Лист 2

Копировал: Шуляковская Формат А4

1г 8001

Инв.№ подл.	Подп. и дата	Взам.инв.№	Инв.№ дубл.	Подп. и дата

Серия 5.900-3

Формат	Зона	Поз	Обозначение	Наименование	Кол. на исполн. ТМ 95.00.00- —	01	02	03	04	05	06	07	08	09	Примечание
				Стандартные изделия											
		4		Гайка М16-6Н.5.0115											
				ГОСТ 5915-70	6	6	6	6	6	6	6	6	6		
		5		Шайба 16.02 Ст3.0115											
				ГОСТ 11371-78	6	6	6	6	6	6	6	6	6		
				Материалы											
															Кол. на испол. дано в кг
		6		Набивка однослойного											
				плетения ГОСТ 5152-77											
				марки ХБС 14	0,03	0,05	0,06	0,07	0,08	0,09					Для питьевой воды
				марки ЛП 14	0,07	0,11	0,14	0,15	0,18	0,21					Для промышленной воды
				марки ХБС 16							0,16	0,19	0,22	0,24	Для питьевой воды
				марки ЛП16							0,36	0,43	0,49	0,54	Для промышленной воды
				Шнур 1М ф14 ГОСТ 6467-79	0,14	0,22	0,28	0,31	0,36	0,42					
				Шнур 1М ф16 ГОСТ 6467-79							0,72	0,87	0,98	1,08	

Изм.	Лист	№ докум.	Подп.	Дата	ТМ 95.00.00	Лист 3

Копировал Шуляковская Формат А4

Инв.№ подл.	Подп. и дата	Взам.инв.№	Инв.№ дубл.	Подп. и дата

Серия 5.900-3

Формат	Зона	Поз	Обозначение	Наименование	Кол. на исполн. ТМ 95.00.00- 09	10	11	12	13	14	15	16	17	Примечание
				Документация										
А3			ТМ-95.00.00 СБ	Сборочный чертеж	X	X	X	X	X	X	X	X	X	
А4			ТМ 93... 96 Д	Технические указания	X	X	X	X	X	X	X	X	X	
				Сборочные единицы										
А4		1	ТМ 95.01.00 -09	Корпус	1									
			-10	Корпус		1								
			-11	Корпус			1							
			-12	Корпус				1						
			-13	Корпус					1					
			-14	Корпус						1				
			-15	Корпус							1			
			-16	Корпус								1		
			-17	Корпус									1	

Изм.	Лист	№ докум.	Подп.	Дата	ТМ 95.00.00	Лист 4

Копировал Шуляковская Формат А4

25 21851

Формат	Зона	Поз.	Обозначение	Наименование	Кол. на исполн. ТМ 95.00.00- 09	10	11	12	13	14	15	16	17	Примечание
А3		2	ТМ 93.02.00 -09	Грундбукса	2									
			-10	Грундбукса		2								
			-11	Грундбукса			2							
			-12	Грундбукса				2						
			-13	Грундбукса					2					
			-14	Грундбукса						2				
			-15	Грундбукса							2			
			-16	Грундбукса								2		
			-17	Грундбукса									2	
				Детали										
А4		3	ТМ 93.00.01 -01	Шпилька М20	8	10	10	12						
			-02	Шпилька М24					12	14				
			-03	Шпилька М27							14	20	20	

Формат	Зона	Поз.	Обозначение	Наименование	Кол. на исполн. ТМ 95.00.00- 09	10	11	12	13	14	15	16	17	Примечание
				Стандартные изделия										
		4		Гайки ГОСТ 5915-70										
				М20-6Н.5.0115	8	10	10	12						
				М24-6Н.5.0115					12	14				
				М27-6Н.5.0115							14	20	20	
		5		Шайбы ГОСТ 11371-78										
				20.02.Ст3.0115	8	10	10	12						
				24.02.Ст3.0115					12	14				
				27.02.Ст3.0115							14	20	20	
				Материалы										
		6		Набивка однослойного										
				плетения ГОСТ 5152-77										
				марки ХБС 20	0,46	0,82	0,92	1,04	1,16	1,7	2,0	2,3		Для питьевой воды
				марки ЛП 20	1,04	1,83	2,06	2,34	2,6	3,8	4,5	5,2		Для промышленной воды
				Шнур 1Мф20 ГОСТ 6467-79	2,1	3,1	4,1	4,7	5,2	7,6	9,1	10,5		

ТМ95.00.00СБ

Серия 5.900-3

А–А

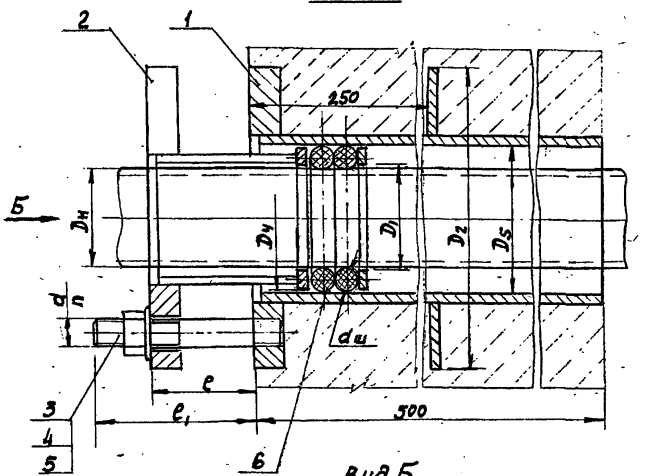

Вид Б

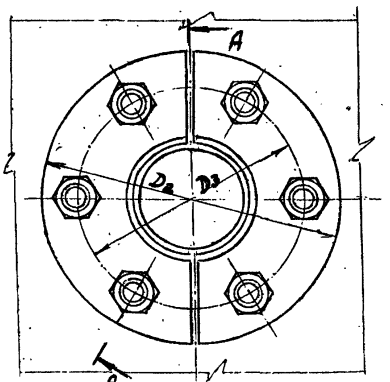

Обозначение сальника	Шифр сальника	$D_н$	Основные размеры					e	e_1	n	d	$d_ш$	Длина шнура поз.6, м	Масса металл. кг
			D_1	D_2	D_3	D_4	D_5							
ТМ95.00.00	Ду 50	57	59	170	130	84	87	50	90	6	M16	14	0,5	11,0
-01	Ду 80	89	91	200	160	115	119						0,8	14,0
-02	Ду 100	108	110	220	180	134	138						1,0	16,0
-03	Ду 125	133	135	260	210	158	152						1,1	20,0
-04	Ду 150	159	162	290	240	184	188						1,3	23,0
-05	Ду 200	219	222	345	300	242	246						1.5	28,5
-06	Ду 250	273	278	400	360	302	306					16	2,0	43,0
-07	Ду 300	325	330	450	410	354	358						2,4	49,5
-08	Ду 350	377	382	505	462	405	410						2,7	57,5
-09	Ду 400	426	432	555	510	452	458			8			3,0	70,0
-10	Ду 500	530	536	690	640	565	572			10	M20		3,7	96,0
-11	Ду 600	630	636	790	740	665	672		100				6,5	113,0
-12	Ду 700	720	726	880	830	755	762			12			7,3	127,0
-13	Ду 800	820	826	1000	940	855	862				M24	20	8,3	193,0
-14	Ду 900	920	927	1100	1050	955	962			14			9,2	275,0
-15	Ду 1000	1020	1027	1200	1135	1055	1062	60	120				13,5	256,0
-16	Ду 1200	1220	1228	1400	1335	1255	1262			20	M27		16,0	303,0
-17	Ду 1400	1420	1429	1600	1535	1455	1462						18,5	350,0

Размеры для справок

ТМ95.00.00СБ

Изм.	Лист	№ докум.	Подп.	Дата
Разраб.		Дубинская		
Пров.		Костельцева		V.84
Рук. гр.		Смирнов		
Гл. инж. пр.		Блоков		
Н. контр.		Вайнштейн		V.84
Нач. отд.		Авдеев		

Сальники нажимные Ду 50... 1400 L =500 Сборочный чертеж

Лит.	Масса	Масштаб
И	см. табл.	—
Лист	Листов 1	

Госстрой СССР СОЮЗВОДОКАНАЛПРОЕКТ г. Москвы

Копировал Апрель 1985 34 Формат А3

Инв. № подл. | Подп. и дата | Взам. инв. № | Инв. № дубл. | Подп. и дата

Инв. № подл.	Подп. и дата	Взам. инв. №	Инв. № дубл.	Подп. и дата

Серия 5.900-3

Формат	Зона	Поз.	Обозначение	Наименование	Кол. на исполн. ТМ 95.01.00-										Примечание
					–	01	02	03	04	05	06	07			
				Документация											
А3			ТМ 95.01.00 СБ	Сборочный чертеж	X	X	X	X	X	X	X	X			
				Детали											
А4		1	ТМ 95.01.01	Обечайка	1										
			-01	Обечайка		1									
			-02	Обечайка			1								
			-03	Обечайка				1							
			-04	Обечайка					1						
			-05	Обечайка						1					
			-06	Обечайка							1				
			-07	Обечайка								1			

Исполнение 08...17 - см. лист 4, 5, 6

Изм.	Лист	№ докум.	Подп.	Дата
Разраб.		Дубинская		
Пров.		Костельцева		VI.84
Рук. бр.		Смирнов		
Н. контр.		Вайнштейн		
Утв.		Авдеев		VI.84

ТМ 95.01.00

Корпус

Лит.	Лист	Листов
И	1	6

Госстрой СССР
СОЮЗВОДОКАНАЛПРОЕКТ
г. Москва

Копировал Гольденбаум Формат А4

Инв. № подл.	Подп. и дата	Взам. инв. №	Инв. № дубл.	Подп. и дата

Серия 5.900-3

Формат	Зона	Поз.	Обозначение	Наименование	Кол. на исполн. ТМ 95.01.00-										Примечание
					–	01	02	03	04	05	06	07			
А4		2	ТМ 93.01.02	Ребро	1										
			-01	Ребро		1									
			-02	Ребро			1								
			-03	Ребро				1							
			-04	Ребро					1						
			-05	Ребро						1					
			-06	Ребро							1				
			-07	Ребро								1			
А4		3	ТМ 93.01.03	Кольцо	1										
			-01	Кольцо		1									
			-02	Кольцо			1								
			-03	Кольцо				1							
			-04	Кольцо					1						
			-05	Кольцо						1					
			-06	Кольцо							1				
			-07	Кольцо								1			

Изм.	Лист	№ докум.	Подп.	Дата

ТМ 95.01.00

Лист 2

Копировал Гольденбаум Формат А3

19815 35

Инв. № подл. | Подп. и дата | Взам. инв. № | Инв. № дубл. | Подп. и дата

Серия 5.900-3

Формат	Зона	Поз.	Обозначение	Наименование	Кол. на испол. ТМ 95.01.00- —	01	02	03	04	05	06	07			Примечание
А4		4	ТМ 93.01.04	Фланец	1										
			-01	Фланец		1									
			-02	Фланец			1								
			-03	Фланец				1							
			-04	Фланец					1						
			-05	Фланец						1					
			-06	Фланец							1				
			-07	Фланец								1			

Изм.	Лист	№ докум.	Подп.	Дата	ТМ 95.01.00	Лист 3

Копировал Шуляковская Формат А4

Инв. № подл. | Подп. и дата | Взам. инв. № | Инв. № дубл. | Подп. и дата

Серия 5.900-3

Формат	Зона	Поз.	Обозначение	Наименование	Кол. на испол. ТМ 95.01.00- 08	09	10	11	12	13	14	15	16	17	Примечание
				Документация											
А3			ТМ 95.01.00 СБ	Сборочный чертеж	X	X	X	X	X	X	X	X	X	X	
				Детали											
А4			ТМ 95.01.01 -08	Обечайка	1										
			-09	Обечайка		1									
			-10	Обечайка			1								
			-11	Обечайка				1							
			-12	Обечайка					1						
			-13	Обечайка						1					
			-14	Обечайка							1				
			-15	Обечайка								1			
			-16	Обечайка									1		
			-17	Обечайка										1	

Изм.	Лист	№ докум.	Подп.	Дата	ТМ 95.01.00	Лист 4

Копировал Шуляковская Формат А4

5901-35

Формат	Зона	Поз.	Обозначение	Наименование	Кол. на испол. ТМ 95.01.00- 08	09	10	11	12	13	14	15	16	17	Примечание
А4		2	ТМ 93.01.02 -08	Ребро	1										
			-09	Ребро		1									
			-10	Ребро			1								
			-11	Ребро				1							
			-12	Ребро					1						
			-13	Ребро						1					
			-14	Ребро							1				
			-15	Ребро								1			
			-16	Ребро									1		
			-17	Ребро										1	
А4		3	ТМ 93.01.03 -08	Кольцо	1										
			-09	Кольцо		1									
			-10	Кольцо			1								
			-11	Кольцо				1							
			-12	Кольцо					1						
			-13	Кольцо						1					
			-14	Кольцо							1				
			-15	Кольцо								1			

Формат	Зона	Поз.	Обозначение	Наименование	Кол. на испол. ТМ 95.01.00- 08	09	10	11	12	13	14	15	16	17	Примечание
А4		3	ТМ 93.01.03 -16	Кольцо									1		
			-17	Кольцо										1	
А4		4	ТМ 93.01.04 -08	Фланец	1										
			-09	Фланец		1									
			-10	Фланец			1								
			-11	Фланец				1							
			-12	Фланец					1						
			-13	Фланец						1					
			-14	Фланец							1				
			-15	Фланец								1			
			-16	Фланец									1		
			-17	Фланец										1	

Серия 5.900-3

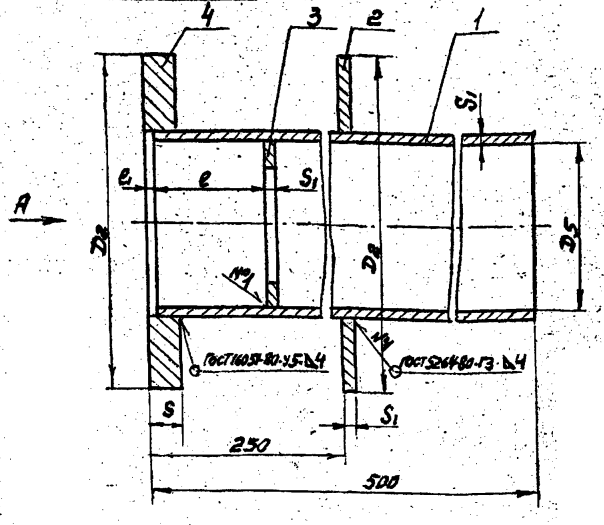

Вид А

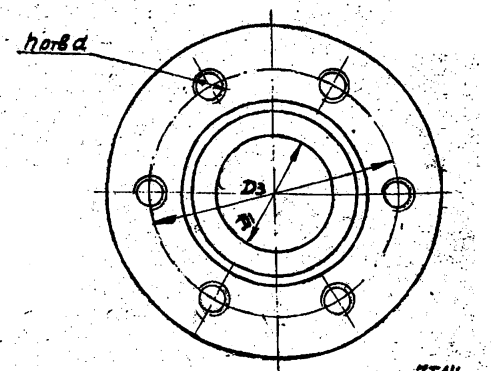

1. Предельные отклонения размеров: $\pm \frac{JT14}{2}$
2. Все размеры, кроме 250, l_1 и l, справочные

Обозначение корпуса	Шифр сальника	Основные размеры										Масса, кг
		D_1	D_2	D_3	D_5	l	l_1	S	S_1	n	d	
ТМ95.01.00	Ду 50	59	170	130	87	55	5	16	4	6	M16	6,8
-01	Ду 80	91	200	160	119							9,0
-02	Ду 100	110	220	180	138							10,5
-03	Ду 125	135	260	210	162							13,0
-04	Ду 150	162	290	240	188							15,0
-05	Ду 200	222	345	300	246							19,0
-06	Ду 250	278	400	360	306	62	8	20	6	8	M20	31,0
-07	Ду 300	330	450	410	358							36,0
-08	Ду 350	382	505	462	410							41,5
-09	Ду 400	432	555	510	458							48,0
-10	Ду 500	536	690	640	572	72				10		64,5
-11	Ду 600	636	790	740	672	92						75,5
-12	Ду 700	726	880	830	762					12		85,0
-13	Ду 800	826	1000	940	862	88	12	24	8		M24	131,0
-14	Ду 900	927	1100	1050	962					14		149,0
-15	Ду 1000	1027	1200	1135	1062	108		28			M27	166,0
-16	Ду 1200	1228	1400	1335	1262					20		195,0
-17	Ду 1400	1429	1600	1535	1462							226,0

Изм.	Лист	№ докум.	Подп.	Дата
Разраб.		Дубинская		
Пров.		Костельцева		VI.84
Рук. гр.		Смирнов		
Гл. инж. пр.		Блоков		
Н. контр.		Вайнштейн		
Нач. отд.		Авдеев		VI.84

ТМ 95.01.00 СБ

Корпус

Сборочный чертеж

Лит.	Масса	Масштаб
И	см. табл.	—

Лист | Листов 1

Госстрой СССР

СОЮЗВОДОКАНАЛПРОЕКТ г. Москва

Корпусовая Смольина 19815 38 Формат А3

Инв. № подл. | Подп. и дата | Взамен инв. | Инв. № дубл. | Подп. и дата

Инв.№ подл.	Подп. и дата	Взам.инв.№	Инв.№ дубл.	Подп. и дата

Серия 5.900-3

Формат	Зона	Поз.	Обозначение	Наименование	Кол. на исполн. ТМ96.00.00- –	01	02	03	04	05	06	07	08		Примечание
				Документация											
А3			ТМ 96.00.00 СБ	Сборочный чертеж											
А4			ТМ 93... 96Д	Технические данные											
				Сборочные единицы											
А3		1	ТМ 96.01.00	Корпус	1										
			-01	Корпус		1									
			-02	Корпус			1								
			-03	Корпус				1							
			-04	Корпус					1						
			-05	Корпус						1					
			-06	Корпус							1				
			-07	Корпус								1			
			-08	Корпус									1		

Исполнения 09... 17-см. листы 4,5,6

Изм.	Лист	№ докум.	Подп.	Дата
Разраб		Зубинская		
Пров.		Кистельцева		VI.84
Рук.гр.		Смирнов		
Н.контр.		Вайнштейн		
Утв.		Авдеев		VI.84

ТМ 96.00.00

Сальники нажимные Ду 50... 1400 L=800

Лит.	Лист	Листов
И	1	6

Госстрой СССР
СОЮЗВОДОКАНАЛПРОЕКТ
г. Москва

Копировал Гольденбаум Формат А4

Инв.№ подл.	Подп. и дата	Взам.инв.№	Инв.№ дубл.	Подп. и дата

Серия 5.900-3

Формат	Зона	Поз.	Обозначение	Наименование	Кол. на исполн. ТМ 96.00.00- –	01	02	03	04	05	06	07	08		Примечание
А3		2	ТМ 93.02.00	Грундбукса	2										
			-01	Грундбукса		2									
			-02	Грундбукса			2								
			-03	Грундбукса				2							
			-04	Грундбукса					2						
			-05	Грундбукса						2					
			-06	Грундбукса							2				
			-07	Грундбукса								2			
			-08	Грундбукса									2		
				Детали											
А4		3	ТМ 93.00.01	Шпилька М16	6	6	6	6	6	6	6	6	6		

Изм.	Лист	№ докум.	Подп.	Дата

ТМ 96.00.00

Лист 2

Копировал Гольденбаум Формат А4

19115 39

38

Инв № подл. | Подп. и дата | Взам. инв. № | Инв. № дубл. | Подп. и дата

Серия 3.900-3

Формат	Зона	Поз.	Обозначение	Наименование	Кол. на исполн. ТМ 96 00 00- —	01	02	03	04	05	06	07	08	09	Примечание
				Стандартные изделия											
		4		Гайка М16-6Н5 0115											
				ГОСТ 5915-70	6	6	6	6	6	6	6	6	6		
		5		Шайба 16 02 Ст3 0115											
				ГОСТ 11371-78	6	6	6	6	6	6	6	6	6		
				Материалы											
															Кол. на исполн. дано в кг
		6		Набивка однослойного											
				плетения ГОСТ 5152-77											
				марки ХБС 14	0,03	0,05	0,06	0,07	0,08	0,09					Для питьевой воды
				марки ЛП 14	0,07	0,11	0,14	0,15	0,18	0,21					Для промышленной воды
				марки ХБС 16							0,16	0,19	0,22	0,24	Для питьевой воды
				марки ЛП 16							0,36	0,43	0,49	0,54	Для промышленной воды
				Шнур 1М ф14 ГОСТ 6467-79	0,14	0,22	0,28	0,31	0,36	0,42					
				Шнур 1М ф16 ГОСТ 6467-79							0,72	0,87	0,98	1,06	

Изм.	Лист	№ докум.	Подп.	Дата	ТМ 96 00 00	Лист 3

Копировал Шуляковская — Формат А4

Инв № подл. | Подп. и дата | Взам. инв. № | Инв. № дубл. | Подп. и дата

Серия 5.900-3

Формат	Зона	Поз.	Обозначение	Наименование	Кол. на исполн. ТМ 96 00 00- 09	10	11	12	13	14	15	16	17	Примечание
				Документация										
А3			ТМ 96 00 00 СБ	Сборочный чертеж	X	X	X	X	X	X	X	X	X	
А4			ТМ 93 - 96 Д	Технические указания	X	X	X	X	X	X	X	X	X	
				Сборочные единицы										
А3		1	ТМ 96 01 00 -09	Корпус	1									
			-10	Корпус		1								
			-11	Корпус			1							
			-12	Корпус				1						
			-13	Корпус					1					
			-14	Корпус						1				
			-15	Корпус							1			
			-16	Корпус								1		
			-17	Корпус									1	

Изм.	Лист	№ докум.	Подп.	Дата	ТМ 96.00.00	Лист 4

Формат	Зона	Поз.	Обозначение	Наименование	Кол. на исполн. ТМ 96.00.00- 09	10	11	12	13	14	15	16	17	Примечание
А4		2	ТМ 93.02.00 -09	Грундбукса	2									
			-10	Грундбукса		2								
			-11	Грундбукса			2							
			-12	Грундбукса				2						
			-13	Грундбукса					2					
			-14	Грундбукса						2				
			-15	Грундбукса							2			
			-16	Грундбукса								2		
			-17	Грундбукса									2	
				Детали										
А4		3	ТМ 93.00.01 -01	Шпилька М20	8	10	10	12						
			-02	Шпилька М24					12	14				
			-03	Шпилька М27							14	20	20	

Формат	Зона	Поз.	Обозначение	Наименование	Кол. на исполн. ТМ 96.00.00- 09	10	11	12	13	14	15	16	17	Примечание
				Стандартные изделия										
		4		Гайки ГОСТ 5915-70										
				М20-6Н.5.0115	8	10	10	12						
				М24-6Н.5.0115					12	14				
				М27-6Н.5.0115							14	20	20	
		5		Шайбы ГОСТ 11371-78										
				20.02.Ст3.0115	8	10	10	12						
				24.02.Ст3.0115					12	14				
				27.02.Ст3.0115							14	20	20	
				Материалы										
		6		Набивка однослойного										
				плетения ГОСТ 5152-77										
				марки ХБС 20	0,46	0,82	0,92	1,04	1,16	1,7	2,0	2,3		Для питьевой воды
				марки ЛП 20	1,04	1,83	2,06	2,34	2,6	3,8	4,5	5,2		Для промышленной воды
				Шнур 1М ф20 ГОСТ 6467-79	2,1	3,7	4,1	4,7	5,2	7,6	9,1	10,5		

ТМ 96.00.00 СБ

Серия 5.900-3

А-А

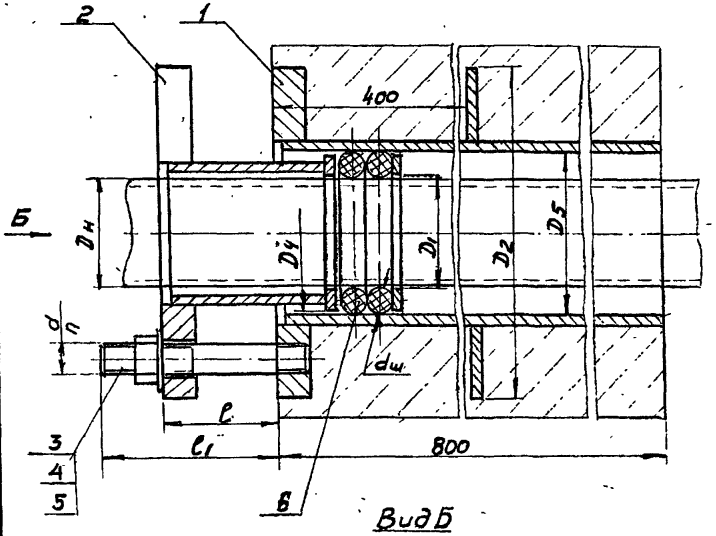

Вид Б

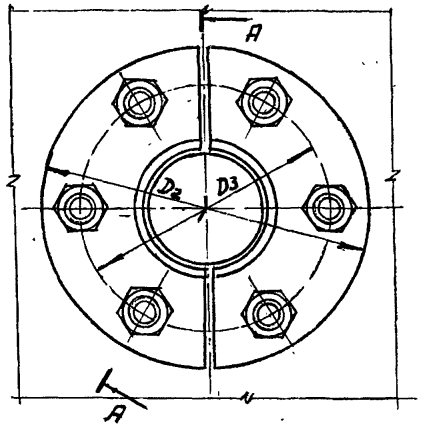

Обозначение сальника	Шифр сальника	$D_н$	Основные размеры									$d_ш$	Длина шнура на 1 кольцо, м	Масса 1 м, кг
			D_1	D_2	D_3	D_4	D_5	e	e_1	n	d			
ТМ 96.00.00	Ду 50	57	59	170	130	84		50	90	6	М16	14	0,5	13,5
-01	Ду 80	89	91	200	160	115							0,8	17,5
-02	Ду 100	108	110	220	180	134							1,0	20,0
-03	Ду 125	133	135	260	210	158							1,1	25,0
-04	Ду 150	159	162	290	240	184							1,3	29,0
-05	Ду 200	219	222	345	300	242							1,5	36,0
-06	Ду 250	273	278	400	360	302						16	2,0	57,0
-07	Ду 300	325	330	450	410	354							2,4	66,0
-08	Ду 350	377	382	505	462	405							2,7	76,0
-09	Ду 400	426	432	555	510	452			100	8	М20	20	3,0	90,5
-10	Ду 500	530	536	690	640	565				10			3,7	122,0
-11	Ду 600	630	636	790	740	665							6,5	143,0
-12	Ду 700	720	726	880	830	755				12			7,3	162,0
-13	Ду 800	820	826	1000	940	855					М24		8,3	245,0
-14	Ду 900	920	927	1100	1050	955				14			9,2	274,0
-15	Ду 1000	1020	1027	1200	1135	1055							13,5	320,0
-16	Ду 1200	1220	1228	1400	1335	1255		80	120	20	М27		16,0	379,0
-17	Ду 1400	1420	1429	1600	1535	1455							18,5	432,0

Размеры для справок

Изм.	Лист	№ докум.	Подп.	Дата
Разраб.		Дубинская		
Пров.		Костельцева		VI.84
Рук. гр.		Смирнов		
Гл. инж. пр.		Блоков		
Н. контр.		Зайцштейн		
Нач. отд.		Авдеев		VI.84

ТМ 96.00.00 СБ

Сальники нажимные Ду 50...1400 L=800

Сборочный чертеж

Лит	Масса	Масштаб
И	См. табл.	—

Лист 1 Листов 1

Росстрой СССР
СОЮЗВОДОКАНАЛПРОЕКТ
г. Москва

Копировал В. Филиппова 1985 А2 Формат А3

Инв. № подл. | Подп. и дата | Взам. инв. № | Инв. № дубл. | Подп. и дата

Инв. № подл.	Подп. и дата	Взам. инв. №	Инв. № дубл.	Подп. и дата

Серия 5.900-3

Формат	Зона	Поз.	Обозначение	Наименование	Кол. на исполн. ТМ 96.01.00 –										Примечание
					–	01	02	03	04	05	06	07			
				Документация											
А3			ТМ 96.01.00 СБ	Сборочный чертеж											
				Детали											
А3		1	ТМ 96.01.01	Обечайка	1										
			-01	Обечайка		1									
			-02	Обечайка			1								
			-03	Обечайка				1							
			-04	Обечайка					1						
			-05	Обечайка						1					
			-06	Обечайка							1				
			-07	Обечайка								1			

Исполнение 08.. 12-см. лист 4, 5, 6

Изм.	Лист	№ докум.	Подп.	Дата
Разраб.		Зубинская		
Пров.		Костельцева		VI.84
Рук. бр.		Смирнов		
Н. контр.		Кайштейн		
Утв.		Адаев		VI.84

ТМ 96.01.00

Корпус

Лит	Лист	Листов
Н	1	6

Госстрой СССР
СОЮЗВОДОКАНАЛПРОЕКТ
г. Москва

Копировал Гольденбзун Формат А4.

Инв. № подл.	Подп. и дата	Взам. инв. №	Инв. № дубл.	Подп. и дата

Серия 5.900-3

Формат	Зона	Поз.	Обозначение	Наименование	Кол. на исполн. ТМ 96.01.00 –										Примечание
					–	01	02	03	04	05	06	07			
А4		2	ТМ 93.01.02	Ребро	1										
			-01	Ребро		1									
			-02	Ребро			1								
			-03	Ребро				1							
			-04	Ребро					1						
			-05	Ребро						1					
			-06	Ребро							1				
			-07	Ребро								1			
А4		3	ТМ 93.01.03	Кольцо	1										
			-01	Кольцо		1									
			-02	Кольцо			1								
			-03	Кольцо				1							
			-04	Кольцо					1						
			-05	Кольцо						1					
			-06	Кольцо							1				
			-07	Кольцо								1			

Изм.	Лист	№ докум.	Подп.	Дата

ТМ 96.01.00

Лист 2

Копировал Гольденбзун Формат А4.

1985 43

142

Формат	Зона	Поз.	Обозначение	Наименование	Кол. на испол. ТМ 96.01.00-									Примечание
					–	01	02	03	04	05	06	07		
А4		4	ТМ 93.01.04	Фланец	1									
			-01	Фланец		1								
			-02	Фланец			1							
			-03	Фланец				1						
			-04	Фланец					1					
			-05	Фланец						1				
			-06	Фланец							1			
			-07	Фланец								1		

Формат	Зона	Поз.	Обозначение	Наименование	Кол. на испол. ТМ 96.01.00-									Примечание
					08	09	10	11	12	13	14	15	16	17	
				Документация											
А3			ТМ 96.01.00.СБ	Сборочный чертеж											
				Детали											
А3		1	ТМ 96.01.01 -08	Обечайка	1										
			-09	Обечайка		1									
			-10	Обечайка			1								
			-11	Обечайка				1							
			-12	Обечайка					1						
			-13	Обечайка						1					
			-14	Обечайка							1				
			-15	Обечайка								1			
			-16	Обечайка									1		
			-17	Обечайка										1	

Инв № подл.	Подп. и дата	Взам. инв №	Инв № дубл.	Подп. и дата

Серия 5.900-3

Формат	Зона	Поз.	Обозначение		Наименование	Кол. на исполн. ТМ 96.01.00- 08	09	10	11	12	13	14	15	16	17	Примечание
А4		2	ТМ 93.01.02	-08	Ребро	1										
				-09	Ребро		1									
				-10	Ребро			1								
				-11	Ребро				1							
				-12	Ребро					1						
				-13	Ребро						1					
				-14	Ребро							1				
				-15	Ребро								1			
				-16	Ребро									1		
				-17	Ребро										1	
А4		3	ТМ 93.01.03	-08	Кольцо	1										
				-09	Кольцо		1									
				-10	Кольцо			1								
				-11	Кольцо				1							
				-12	Кольцо					1						
				-13	Кольцо						1					
				-14	Кольцо							1				
				-15	Кольцо								1			

Изм	Лист	№ докум.	Подп.	Дата	ТМ 96.01.00	Лист 5

Копировал Шуляковская формат А4

Инв № подл.	Подп. и дата	Взам. инв №	Инв № дубл.	Подп. и дата

Серия 5.900-3

Формат	Зона	Поз.	Обозначение		Наименование	Кол. на исполн. ТМ 96.01.00- 08	09	10	11	12	13	14	15	16	17	Примечание
А4		3	ТМ 93.01.03	-16	Кольцо									1		
				-17	Кольцо										1	
А4		4	ТМ 93.01.04	-08	Фланец	1										
				-09	Фланец		1									
				-10	Фланец			1								
				-11	Фланец				1							
				-12	Фланец					1						
				-13	Фланец						1					
				-14	Фланец							1				
				-15	Фланец								1			
				-16	Фланец									1		
				-17	Фланец										1	

Изм	Лист	№ докум.	Подп.	Дата	ТМ 96.01.00	Лист 6

Копировал Шуляковская формат А4

19815 45

44

ТМ 96.01.00 СБ

Серия 5.900-3

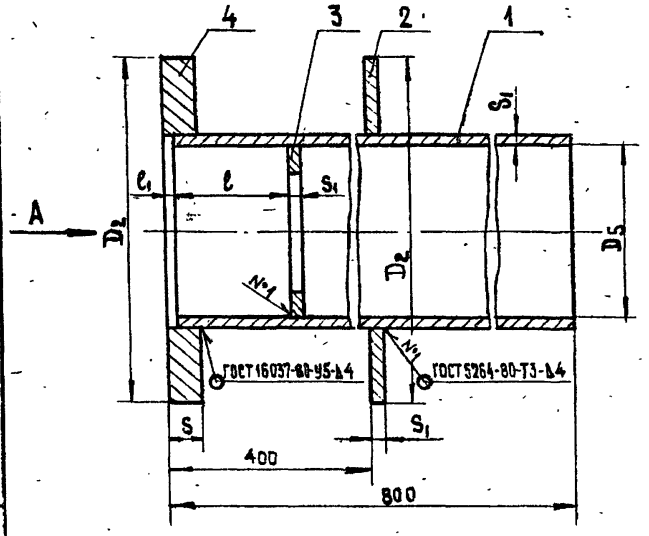

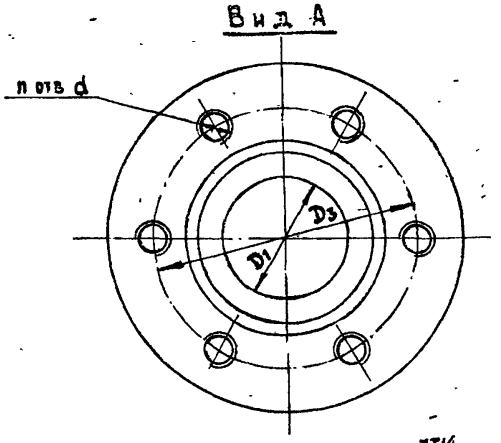

Обозначение корпуса	Шифр сальника	Основные размеры										Масса, кг
		D_1	D_2	D_3	D_5	l	l_1	S	S_1	n	d	
ТМ 96.01.00	Ду 50	59	170	130	87	55	5	16	4	6	M16	9,6
-01	Ду 80	91	200	160	119							12,5
-02	Ду 100	110	220	180	138							14,5
-03	Ду 125	135	260	210	162							18,0
-04	Ду 150	162	290	240	188							21,0
-05	Ду 200	222	345	300	246							26,5
-06	Ду 250	278	400	360	306	62	8	20	6	8	M20	45,0
-07	Ду 300	330	450	410	358							52,0
-08	Ду 350	382	505	462	410							60,0
-09	Ду 400	432	555	510	458							69,0
-10	Ду 500	536	690	640	572	72				10		90,5
-11	Ду 600	636	790	740	672	92						106,0
-12	Ду 700	726	880	830	762					12		119,5
-13	Ду 800	826	1000	940	862	88	12	24	8		M24	183,0
-14	Ду 900	927	1100	1050	962					14		203,0
-15	Ду 1000	1027	1200	1135	1062	108		28			M27	230,0
-16	Ду 1200	1228	1400	1335	1262					20		271,0
-17	Ду 1400	1429	1600	1535	1462							313,0

1. Предельные отклонения размеров $\pm \frac{IT14}{2}$
2. Все размеры, кроме 400, l, и l_1, справочные

Изм.	Лист	№ докум.	Подп.	Дата
Разраб.		Дубинская		VI.84
Пров.		Костельцева		
Рук. гр.		Смирнов		
Гл. инж. пр.		Блохов		
Н. контр.		Вайнштейн		
Нач. отд.		Авдеев		

ТМ 96.01.00 СБ

Корпус
Сборочный чертеж

Лит.	Масса	Масштаб
И	См. табл.	—

Лист | Листов 1

Госстрой СССР
СОЮЗВОДОКАНАЛПРОЕКТ
г. Москва

Копировал Шилковская 19815 46 Формат А3

Инв. № подл. | Подп. и дата | Взам. инв. № | Инв. № дубл. | Подп. и дата

ТМ 96.01.01

Серия 5.900-3

Rz 160 √(√)

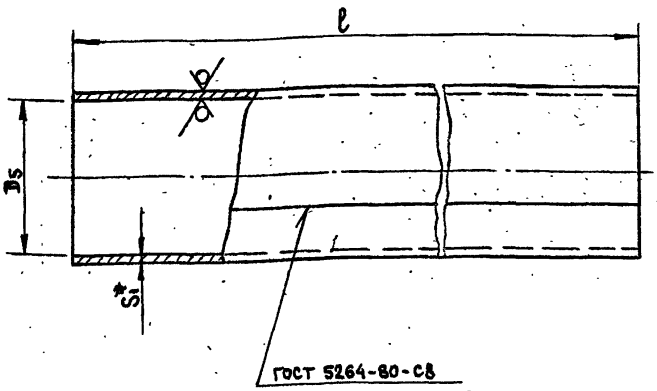

Обозначение обечайки	Шифр сальника	Основные размеры D_5	ℓ	S_1	L разв.	Масса кг
ТМ 96.01.01	Ду 50	87	795	4	285	7,1
-01	Ду 80	119			386	9,6
-02	Ду 100	138			445	11,1
-03	Ду 125	162			521	13,0
-04	Ду 150	188			602	15,0
-05	Ду 200	246			785	19,6
-06	Ду 250	306	792	6	979	36,5
-07	Ду 300	358			1142	42,6
-08	Ду 350	410			1306	48,7
-09	Ду 400	458			1456	54,3
-10	Ду 500	572			1814	67,7
-11	Ду 600	672			2128	79,4
-12	Ду 700	762			2411	89,9
-13	Ду 800	862	788	8	2731	135,1
-14	Ду 900	962			3045	150,7
-15	Ду 1000	1062			3359	166,2
-16	Ду 1200	1262			3987	197,3
-17	Ду 1400	1462			4615	228,4

1. *Размер для справок.
2. Предельные отклонения размеров: $\pm \frac{JT17}{2}$
3. Допускается изготовление из труб соответствующих размеров, сталь по ГОСТ 380-71 и ГОСТ 1050-74

Изм.	Лист	№ докум.	Подп.	Дата
Разраб.		Дубинская		
Пров.		Котельцева		
Рук. гр.		Сычугов		
Гл. инж. пр		Блосов		
Н. контр.		Вайнштейн		
Нач. отд.		Авдеев		

ТМ 96.01.01

Обечайка

Лит	Масса	Масштаб
И	См. табл.	—

Лист | Листов 1

Лист Б-ЛН-5 ГОСТ 19903-74
Ст3 ГОСТ 14637-79

Госстрой СССР
Союзводоканалпроект
г. Москва

19815

Инв. № подл. | Подп. и дата | Взам. инв. № | Инв. № дубл. | Подп. и дата

gost.e-ecolog.ru