Ростовское отделение
проектного института
"ПРОЕКТПРОМВЕНТИЛЯЦИЯ"
г. Ростов-н-Д-29, ул. 1-ой Конной Армии, 15-а

ТИПОВАЯ ДОКУМЕНТАЦИЯ НА КОНСТРУКЦИИ, ИЗДЕЛИЯ И УЗЛЫ ЗДАНИЙ И СООРУЖЕНИЙ

СЕРИЯ 5.903-16

БЛОКИ АГРЕГИРОВАННЫХ ВОДОПОДОГРЕВАТЕЛЕЙ

ВЫПУСК 3

УЗЛЫ ТРУБОПРОВОДОВ ОБВЯЗКИ

РАБОЧИЕ ЧЕРТЕЖИ

24432-04
ЦЕНА

gost.e-ecolog.ru

ТИПОВАЯ ДОКУМЕНТАЦИЯ НА КОНСТРУКЦИИ, ИЗДЕЛИЯ И УЗЛЫ ЗДАНИЙ И СООРУЖЕНИЙ

СЕРИЯ 5.903-16

БЛОКИ АГРЕГИРОВАННЫХ ВОДОПОДОГРЕВАТЕЛЕЙ

ВЫПУСК 3

УЗЛЫ ТРУБОПРОВОДОВ ОБВЯЗКИ

РАБОЧИЕ ЧЕРТЕЖИ

Разработаны

Ростовским отделением
ГПИ Проектпромвентиляция

Главный инженер отделения — О.Я.Калатушин

Начальник отдела — А.М.Пятикопов

Главный инженер проекта — Г.М.Дубовис

Утверждены
НПО Промвентиляция
ММСС СССР
Приказ от 12.06.90г. №131
Введены в действие с 01.09.90
РО ГПИ Проектпромвентиляция
Приказ от 18.06.90г. №36-А

Содержание выпуска

Обозначение документации	Наименование	стр
5.903-16.3-00 000СБ	Содержание выпуска	2
5.903-16.3-01000	Трубопровод теплоносителя	3
5.903-16.3-01000СБ	Сборочный чертеж	
5.903-16.3-01 100	Отвод	
5.903-16.3-01.100СБ	Сборочный чертеж	4
5.903-16.3-01110	Патрубок	5
5.903-16.3-01110СБ	Сборочный чертеж	7
5.903-16.3-01.200	Узел измерения	8
5.903-16.3-01 200СБ	Сборочный чертеж	
5.903-16.3-02000	Трубопровод теплоносителя	9
5.903-16.3-02000СБ	Сборочный чертеж	
5.903-16.3-02 001	Отвод	10
5.903-16.3-02100	Отвод	
5.903-16.3-02101	Патрубок	
5.903-16.3-02100СБ	Сборочный чертеж	11
5.903-16.3-03 000	Трубопровод теплоносителя	
5.903-16.3-03000СБ	Сборочный чертеж	12
5.903-16.3-04 000	Трубопровод теплоносителя	
5.903-16.3-04000СБ	Сборочный чертеж	13
5.903-16.3-05 000	Трубопровод теплоносителя	14
5.903-16.3-05 000СБ	Сборочный чертеж	
5.903-16.3-05100	Отвод	
5.903-16.3-05 100СБ	Сборочный чертеж	
5.903-16.3-06000	Трубопровод теплоносителя	15
5.903-16.3-06.000СБ	Сборочный чертеж	
5.903-16.3-06.100	Отвод	
5.903-16.3-06 100СБ	Сборочный чертеж	
5.903-16.3-06 200	Узел измерения	16
5.903-16.3-06200СБ	Сборочный чертеж	
5.903-16.3-07 000	Трубопровод теплоносителя	17
5.903-16.3-07 000СБ	Сборочный чертеж	
5.903-16.3-07100	Отвод	
5.903-16.3-08 000	Трубопровод теплоносителя	18
5.903-16.3-08000СБ	Сборочный чертеж	
5.903-16.3-08100	Узел измерения	
5.903-16.3-08 100СБ	Сборочный чертеж	19
5.903-16.3-09 000	Трубопровод теплоносителя	
5.903-16.3-09100	Узел измерения	
5.903-16.3-09000СБ	Сборочный чертеж	20
5.903-16.3-09100СБ	Сборочный чертеж	21
5.903-16.3-10 000	Трубопровод теплоносителя	
5.903-16.3-10 000СБ	Сборочный чертеж	22
5.903-16.3-11 000	Трубопровод теплоносителя	
5.903-16.3-11000СБ	Сборочный чертеж	23
5.903-16.3-11.100	Отвод	24
5.903-16.3-11 100СБ	Сборочный чертеж	
5.903-16.3-11 200	Отвод	25
5.903-16.3-12 200СБ	Сборочный чертеж	26
5.903-16.3-11 300	Патрубок	
5.903-16.3-11.300СБ	Сборочный чертеж	27
5.903-16.3-12 000	Трубопровод теплоносителя	
5.903-16.3-12000СБ	Сборочный чертеж	28
5.903-16.3-13 000	Трубопровод теплоносителя	29
5.903-16.3-13 000СБ	Сборочный чертеж	
5.903-16.3-13100	Отвод	30
5.903-16.3-13 100СБ	Сборочный чертеж	
5.903-16.3-13 200	Патрубок	
5.903-16.3-13 200СБ	Сборочный чертеж	31

Продолжение

Обозначение документации	Наименование	Стр.
5.903-16.3-13 101	Патрубок	31
5.903-16.3-13 102	Стакан	
5.903-16.3-14 000	Трубопровод нагретой воды	32
5.903-16.3-14 000СБ	Сборочный чертеж	
5.903-16.3-15000	Трубопровод нагретой воды	33
5.903-16.3-15100	Отвод	
5.903-16.3-15000СБ	Сборочный чертеж	34
5.903-16.3-15110	Расширитель	35
5.903-16.3-15 100 СБ	Сборочный чертеж	36
5.903-16.3-15110СБ	Сборочный чертеж	37
5.903-16.3-15.111	Днище	
5.903-16.3-15 112	Корпус	
5.903-16.3-15 200	Патрубок	38
5.903-16.3-15 200СБ	Сборочный чертеж	
5.903-16.3-16.000	Трубопровод нагретой воды	39
5.903-16.3-17 000	Трубопровод холодной воды	
5.903-16.3-16 000СБ	Сборочный чертеж	40
5.903-16.3-17 000СБ	Сборочный чертеж	41
5.903-16.3-18 000	Трубопровод холодной воды	42
5.903-16.3-18 000СБ	Сборочный чертеж	
5.903-16.3-19 000	Трубопровод холодной воды	43
5.903-16.3-19000СБ	Сборочный чертеж	
5.903-16.3-20 000	Трубопровод холодной воды	44
5.903-16.3-20 000СБ	Сборочный чертеж	45
5.903-16.3-20 100	Калач	
5.903-16.3-20 100 СБ	Сборочный чертеж	46
5.903-16.3-20 200	Патрубок	47
5.903-16.3-21 000	Трубопровод холодной воды	
5.903-16.3-20 200СБ	Сборочный чертеж	48
5.903-16.3-21 000СБ	Сборочный чертеж	49
5.903-16.3-22000	Трубопровод холодной воды	
5.903-16.3-22000СБ	Сборочный чертеж	50
5.903-16.3-22100	Патрубок	51
5.903-16.3-22100	Сборочный чертеж	
5.903-16.3-23 000	Калач	52
5.903-16.3-23 000СБ	Сборочный чертеж	53
5.903-16.3-24000	Калач	
5.903-16.3-24000СБ	Сборочный чертеж	54
5.903-16.3-25 000	Дренаж	
5.903-16.3-26 000	Опора	
5.903-16.3-25 000СБ	Сборочный чертеж	55
5.903-16.3-26 001	Подушка	56
5.903-16.3-26 002	Хомут	
5.903-16.3-26 000СБ	Сборочный чертеж	57

Изм.	Лист	N докум.	Подп.	Дата
Разраб.		Власенко		09.90
Пров.		Усиков		09.90
Н. контр.		Кувиков		09.90

5.903-16.3-00 000С

Содержание выпуска

Лит.	Лист	Листов
		1

ММСС СССР
РОГПИ
Проектпромвентиляция
Формат А2

Копировал: Н6201- 24432-04 3

Инв. № подл. | Подпись и дата | Взам. инв. № | Инв. № дубл. | Подпись и дата

Ростовское отделение проектного института „ПРОЕКТПРОМВЕНТИЛЯЦИЯ" г. Ростов-на-Д., 29, ул. Той Конной Армии, 1а

Формат	Зона	Поз.	Обозначение	Наименование	Кол.	Примечание
				Документация		
А3			5.903-16.3-01000сб	Сборочный чертеж		
				Сборочные единицы		
А4		1	5.903-16.3-01.100	Отвод	1	
А4		2	5.903-16.3-01200-01	Узел изгерения	1	
				Стандартные изделия		
		3		Болт М16.6g×60.58 ГОСТ 7798-70*	16	
		4		Гайка М16.6Н.5 ГОСТ 5915-70*	16	
		5		Шайба 16.01 ГОСТ 11371-78*	16	
				Прокладки ГОСТ 15180-86		
		6		А-65-10 ПОН	2	
				А-80-10 ПОН	1	
				Прочие изделия		
		8		Клапан запорный фланцевый Ру16; Ду65; 15ч14п ТУ26-07-1464-88	1	

Инв.№ подл.	Подп. и дата	Взам.инв.№	Инв.№ дубл.	Подп. и дата

Инв.№	Изм.	Кол.уч.	Подп.	Дата
Разраб.		Власенко		06.90
Пров.		Усиков		06.90
Н.контр.		Кувшиков		06.90

5.903-16.3-01000

Трубопровод теплоносителя

Лит.	Масса	Масштаб

ТМАСС СССР РОГПИ Проектпромвентиляция

Формат А4

Кол. на изгот.	5.903-16.3-01.000	Примечание
—	01 02 03 04 05	
	Документация	
1	5.903-16.3-01.010сб Сборочный чертеж	
	Сборочные единицы	
1	5.903-16.3-01.11в-14 Патрубок	
	-34 Патрубок	1
	-35 Патрубок	1
	-40 Патрубок	1
	-42 Патрубок	1

Инв.№ подл.	Подп. и дата	Взам.инв.№	Инв.№ дубл.	Подп. и дата

Инв.№	Изм.	Кол.уч.	Подп.	Дата
Разраб.		Власенко		06.90
Пров.		Усиков		06.90
Н.контр.		Кувшиков		06.90

5.903-16.3-01.100

Отвод

Лит.	Масса	Масштаб
	3	

ТМАСС СССР РОГПИ Проектпромвентиляция

Формат А4

5.903-16.3-01000сб

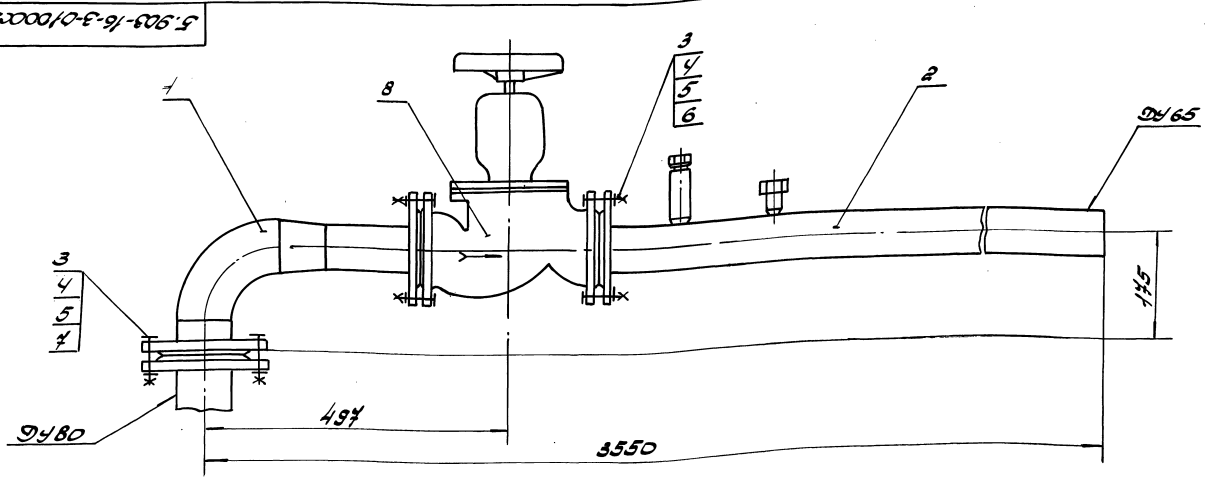

Размеры для справок.

Инв.№ подл.	Подп. и дата	Взам.инв.№	Инв.№ дубл.	Подп. и дата

Инв.№	Изм.	Кол.уч.	Подп.	Дата
Разраб.		Власенко		06.90
Пров.		Усиков		06.90
Т.контр.		Хейлетов		06.90
Н.контр.		Кувшиков		06.90

5.903-16.3-01000 сб

Трубопровод теплоносителя Сборочный чертеж

Лит.	Масса	Масштаб
	52.6	1:5

Лист Листов 1

ТМАСС СССР РОГПИ Проектпромвентиляция

Формат А1

Ростовское отделение проектного института „ПРОЕКТПРОМВЕНТИЛЯЦИЯ" г. Ростов н/Д, ул. 1-ой Конной Армии, 15а

Инв.№подл. | Подпись и дата | Взам.инв.№ | Инв.№дубл. | Подпись и дата

Формат	Зона	Поз.	Обозначение	Наименование	Кол. на исполн. 5.903-16.3-01/100- —	01	02	03	04	05	Примечание
		2	5.903-16.3-01/110-10	Патрубок	1						
			-18	Патрубок		1					
			-26	Патрубок			1	1			
			-36	Патрубок					1	1	
				Стандартные изделия							
		3		Отводы							
				ГОСТ 17375-83*							
				П90°89×3.5	1						
				П90°133×4		1	1				
				П90°159×4.5				1			
				П90°219×6					1		
				П90°273×7						1	

5.903-16.3-01/100

Инв.№подл. | Подпись и дата | Взам.инв.№ | Инв.№дубл. | Подпись и дата

Формат	Зона	Поз.	Обозначение	Наименование	Кол. на исполн. 5.903-16.3-01/100- —	01	02	03	04	05	Примечание
		4		Переходы							
				ГОСТ 17378-83*							
				Пс 89×3.5-76×3.5	1						
				Пс 133×4-89×3.5		1					
				Пс 133×5-108×4			1				
				Пс 159×4.5-108×4				1			
				Пс 219×6-159×4.5					1		
				Пс 273×7-159×4.5						1	

5.903-16.3-01/100

Инв.№подл. | Подпись и дата | Взам.инв.№ | Инв.№дубл. | Подпись и дата

5.903-16.3-01/100 С5

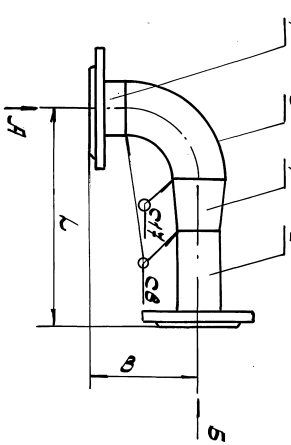

Размеры в мм

Обозначение	Dy	Dн1	L	B	Масса, кг
5.903-16.3-01/100	65	80	350	145	9.4
-01	80	89	370	145	16.2
-02	100	125	445	295	18.1
-03		150	510	330	21.3
-04	150	200	585	405	34.5
-05	250	250	710	530	40.4

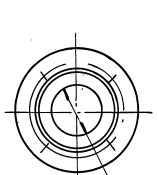

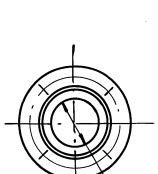

1. Сварные швы по ГОСТ 16037-80.
Электроды типа Э42А по ГОСТ 9467-75*.
2. Допуск перпендикулярности уплотнительной поверхности фланцев для исполнений:
5.903-16.3-01/100 - 0,5 мм;
5.903-16.3-01/100-01,...-03 - 0,8 мм;
5.903-16.3-01/100-04,...-05 - 1,0 мм.
3. Размеры для справок.

Изм.	Кол.уч.	Лист	№ док.	Подп.	Дата	5.903-16.3-01/100 С5			
Разраб.						От 600	Стадия	Масса	Масштаб
Пров.						Сборочный чертеж		—	
Т.контр.							Лист	Листов	
Н.контр.									
Утв.							Копировал	Формат А3	

Инв.№подл. | Подпись и дата | Взам.инв.№ | Инв.№дубл. | Подпись и дата

Копировал: Формат А4

Ростовское отделение
проектного института
„ПРОЕКТПРОМВЕНТИЛЯЦИЯ"
г. Ростов н-Д.-29, ул. 1-ой Конной Армии, 15-а

Инв N подл	Подпи дата	Взам инв N	Инв N дубл	Подпи дата

Формат	Зона	Поз.	Обозначение	Наименование	Кол. на исполн. 5.903-16.3-01 110- 10	11	12	13	14	15	16	17	18	19	Примечание
				Документация											
А2			5.903-16.3-01 110 СБ	Сборочный чертеж	X	X	X	X	X	X	X	X	X	X	
				Детали											
Б4		1	5.903-16.3-01 111-10	Прямик											
				Труба D×S 2ост 10704-76* / D 2ост 10705-80*											
				76×2.8 L=150h14	1										0.76кг
			-11	76×2.8 L=300h14		1									1.52кг
			-12	76×2.8 L=450h14			1								3.79кг
			-13	76×2.8 L=750h14				1							5.69кг
			-14	76×2.8 L=2250h14					1						11.25кг
			-15	76×2.8 L=2500h14						1					12.65кг
			-16	76×2.8 L=2900h14							1				14.62кг
			-17	89×2.8 L=50h14								1			0.29кг
			-18	89×2.8 L=150h14									1		0.89кг

Изм	Лист	N докум	Подп	Дата	5.903-16.3-01 110	Лист 3

Формат А4

Инв N подл	Подпи дата	Взам инв N	Инв N дубл	Подпи дата

Формат	Зона	Поз.	Обозначение	Наименование	Кол. на исполн. 5.903-16.3-01 110- —	01	02	03	04	05	06	07	08	09	Примечание
				Документация											
А2			5.903-16.3-01 110 СБ	Сборочный чертеж	X	X	X	X	X	X	X	X	X	X	
				Детали											
Б4		1	5.903-16.3-01 111	Прямик											
				Труба D×S 2ост 10704-76* / D 2ост 10705-80*											
				32×2.2 L=50h14	1										0.08кг
			-01	45×2,5 L=50h14		1									0.13кг
			-02	45×2,5 L=750h14			1								1.97кг
			-03	45×2,5 L=3000h14				1							7.86кг

Исполнение 10...19 - см. листы 3, 4,
20... 29 - см. листы 4,5,
30...39 см. листы 6, 7,
40...41 см. лист 8.

Изм	Лист	N докум	Подп	Дата	5.903-16.3-01 110
Разраб.		Власенко	[signature]	06.90	Патрубок
Пров.		Усиков	[signature]	06.90	
Н. контр.		Кувиков	[signature]	06.90	

Лит	Лист	Листов
	1	8

ММСС СССР
Рогпи
Проектпромвентиляция

Формат А4

Инв N подл	Подпи дата	Взам инв N	Инв N дубл	Подпи дата

Формат	Зона	Поз.	Обозначение	Наименование	Кол. на исполн. 5.903-16.3-01 110- 10	11	12	13	14	15	16	17	18	19	Примечание
			5.903-16.3-01 111-19	89×2.8 L=300h14										1	1.68кг
				Стандартные изделия											
		2		Фланцы 2ост 12820-80*											
				1-65-10 Ст 20	1	1	1	1	1	1	1				
				1-80-10 Ст 20								1	1	1	
				Обозначение исполн.	20	21	22	23	24	25	26	27	28	29	
				Документация											
А2			5.903.16.3-01 110 СБ	Сборочный чертеж	X	X	X	X	X	X	X	X	X	X	

Изм	Лист	N докум	Подп	Дата	5.903-16.3-01 110	Лист 4

Формат А4

Инв N подл	Подпи дата	Взам инв N	Инв N дубл	Подпи дата

Формат	Зона	Поз.	Обозначение	Наименование	Кол. на исполн. 5.903-16.3-01 110- —	01	02	03	04	05	06	07	08	09	Примечание
			5.903-16.3-01111-04	57×2.5 L=50h14					1						0.17кг
			-05	57×2,5 L=200h14						1					0.67кг
			-06	57×2,5 L=350h14							1				1.18кг
			-07	57×2.5 L=750h14								1			2.52кг
			-08	57×2.5 L=2900h14									1		9.74кг
			-09	76×2.8 L=50h14										1	0.25кг
				Стандартные изделия											
		2		Фланцы											
				2ост 12820-80*											
				1-25-10 Ст 20	1										
				1-40-10 Ст 20		1	1	1							
				1-50-10 Ст 20					1	1	1	1	1		
				1-65-10 Ст 20										1	

Изм	Лист	N докум	Подп	Дата	5.903-16.3-01 110	Лист 2

Копировал: [signature]

Формат А4

Инв.№ подл.	Подпись и дата	Взам. инв.№	Инв.№ дубл.	Подпись и дата

Формат	Зона	Поз.	Обозначение	Наименование	Кол. на исполн. 5.903-16.3-01 110- 30	31	32	33	34	35	36	37	38	39	Примечание
		1	5.903-16.3-01111-32	108×2.8 L=2650h14			1								19.24кг
			-33	108×2.8 L=3000h14				1							21.78кг
			-34	133×3.2 L=100h14					1						0.9кг
			-35	159×3.2 L=100h14						1					1.08кг
			-36	159×3.2 L=150h14							1				1.62кг
			-37	159×3.2 L=700h14								1			7.55кг
			-38	159×3.2 L=2000h14									1		2.16кг
			-39	159×4 L=2800h14										1	30.21кг
				Стандартные изделия											
		2	.	Фланцы 2ост 12820-80*											
				1-100-10 Ст20	1	1	1	1							
				1-125-10 Ст20					1						
				1-150-10 Ст20						1	1	1	1	1	

Изм.	Лист	№ докум.	Подп.	Дата	5.903-16.3-01 110	Лист 7

Формат А4

Ростовское отделение проектного института „ПРОЕКТПРОМВЕНТИЛЯЦИЯ" г. Ростов-н-Д.-29, ул. 1-ой Конной Армии, 15

Инв.№ подл.	Подпись и дата	Взам. инв.№	Инв.№ дубл.	Подпись и дата

Формат	Зона	Поз.	Обозначение	Наименование	Кол. на исполн. 5.903-16.3-01 110- 20	21	22	23	24	25	26	27	28	29	Примечание
				Детали											
54		1	5.903-16.3-01 111-20	Прямик											
				Труба D×S 2ост 10704-76* / D 2ост 10705-80*											
				89×2.8 L=450h14	1										2.68кг
			-21	89×2.8 L=700h14		1									4.17кг
			-22	89×2.8 L=2050h14			1								12.01кг
			-23	89×2.8 L=2550h14				1							15.17кг
			-24	89×2.8 L=3000h14					1						17.85кг
			-25	108×2.8 L=50h14						1					0.3кг
			-26	108×2.8 L=150h14							1				0.9кг
			-27	108×2.8 L=250h14								1			1.82кг
			-08	108×2.8 L=300h14									1		2.18кг
			-09	108×2.8 L=750h14										1	5.45кг

Изм.	Лист	№ докум.	Подп.	Дата	5.903-16.3-01 110	Лист 5

Формат: А4

Инв.№ подл.	Подпись и дата	Взам. инв.№	Инв.№ дубл.	Подпись и дата

Формат	Зона	Поз.	Обозначение	Наименование	Кол. на исполн. 5.903-16.3-01 110- 40	41	Примечание
				Документация			
Л2			5.903-16.3-01 110СБ	Сборочный чертеж	X	X	
				Детали			
54		1	5.903-16.3-01 111-40	Прямик			
				Труба D×S 2ост 10704-76* / D 2ост 10705-80*			
				219×4 L=100h14	1		
			-41	273×4 L=150h14		1	2.12кг
							3.98кг
				Стандартные изделия			
		2		Фланцы 2ост 12820-80*			
				1-200-10 Ст.20	1		
				1-250-10 Ст20		1	

Изм.	Лист	№ докум.	Подп.	Дата	5.903-16.3-01 110	Лист 8

24432-04 7

Инв.№ подл.	Подпись и дата	Взам. инв.№	Инв.№ дубл.	Подпись и дата

Формат	Зона	Поз.	Обозначение	Наименование	Кол. на исполн. 5.903-16.3-01 110- 20	21	22	23	24	25	26	27	28	29	Примечание
				Стандартные изделия											
		2		Фланцы 2ост 12820-80*											
				1-80-10 Ст20	1	1	1	1	1						
				1-100-10 Ст20						1	1	1	1	1	
				Обозначение исполн.	30	31	32	33	34	35	36	37	38	39	
				Документация											
Л2			5.903-16.3-01 110СБ	Сборочный чертеж	X	X	X	X	X	X	X	X	X	X	
				Детали											
54		1	5.903-16.3-01 111-30	Прямик											
				Труба D×S 2ост 10704-76* / D 2ост 10705-80*											
				108×2.8 L=2200h14	1										15.97кг
			-31	108×2.8 L=2350h14		1									17.06кг

Изм.	Лист	№ докум.	Подп.	Дата	5.903-16.3-01 110	Лист 6

Копировал: Авго1- Формат А4

6

Ростовское отделение проектного института „ПРОЕКТПРОМВЕНТИЛЯЦИЯ" г. Ростов н/Д-29, ул. 1-ой Конной Армии, 15-а

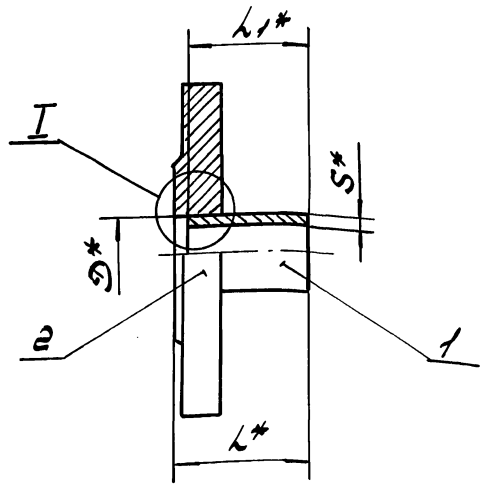

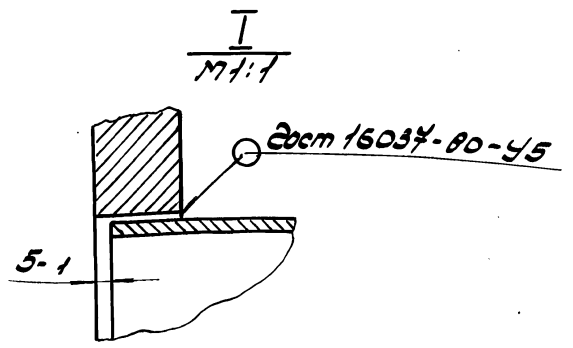

Размеры в мм

Обозначение	D*	S*	L*	L1*	Масса, кг
5.903-16.3-01.110	32	2.2	55	50	1.0
-01	45	2.5	55	50	1.87
-02			755	750	3.71
-03			3005	3000	9.6
-04	57		55	50	2.3
-05			205	200	2.8
-06			355	350	3.31
-07			755	750	4.65
-08			2905	2900	11.87
-09	76	2.8	55	50	3.17
-10			155	150	3.67
-11			305	300	4.43
-12			455	400	5.19
-13			755	750	6.7
-14			2255	2250	14.16
-15			2505	2500	15.56
-16			2905	2900	17.58
-17	89		55	50	3.61
-18			155	150	4.21
-19			305	300	5.1
-20			455	450	6.0
-21			705	700	7.49
-22			2055	2050	15.52
-23			2555	2550	18.49
-24			3005	3000	21.11

Размеры в мм

Обозначение	D*	S*	L*	L1*	Масса, кг
5.903-16.3.01.110-25	108	2.8	55	50	4.5
-26			155	150	5.1
-27			255	250	5.95
-28			305	300	6.31
-29			755	750	9.58
-30			2205	2200	20.1
-31			2355	2350	21.19
-32			2655	2650	23.37
-33			3005	3000	25.91
-34	133	3.2	105	100	6.5
-35	159		105	100	6.69
-36			155	150	7.23
-37			705	700	13.16
-38			2005	2000	27.19
-39			2805	2800	35.82
-40	219	4	105	100	10.49
-41			155	150	11.72
-42	273		155	150	14.98

1. Электроды типа Э42А по Гост 9467-75*
2. Шероховатость обработанных поверхностей деталей выполненных без чертежа 12.5
3. Допуск перпендикулярности уплотнительной поверхности фланца относительно оси трубы для исполнений:
5.903-16.3-01.110... -31- 0.25 мм,
-32... -39- 0.35 мм
4.* Размеры для справок.

Изм.	Лист	Ндокум	Подп.	Дата
Разраб.		Власенко		06.90
Пров.		Усиков		06.90
Т.контр.		Хейгетов		06.90
Н.контр.		Кувиков		06.90

5.903-16.3-01.110 СБ

Патрубок

Сборочный чертеж

Лит	Масса	Масштаб
	см. табл.	—

Лист | Листов 1

ММСС СССР Рогпи Проектпромвентиляция

Копировал: Л6г01-24432-04 8 Формат А2

Инв. № подл. | Подпись и дата | Взам. инв. № | Инв. № дубл. | Подпись и дата

Инв N подл	Подп и дата	Вз. инв N	Инв N дубл	Подп и дата

5.903-16.3-01 200СБ

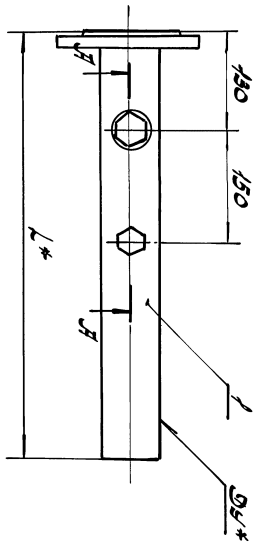

Размеры в мм

Обозначение	Ду*	L*	Масса, кг
5.903-16.3-01 200	65	2255	15.46
-01		2905	18.85
-02	80	2055	16.53
-03		3005	22.4
-04	100	2355	22.45
-05		3005	27.15
-06	150	2005	28.45
-07		2805	36.1

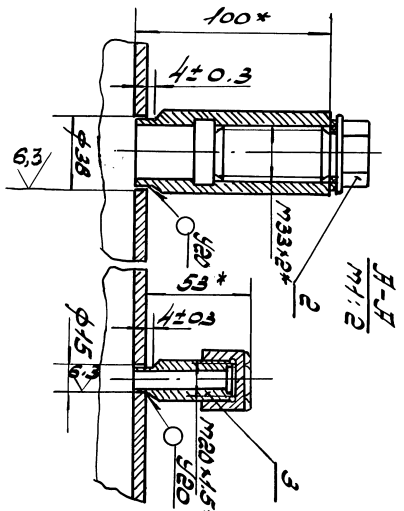

1. Сварные швы по ГОСТ 16037-80. Электроды типа Э42А по ГОСТ 9467-75.*
2. Н14; $\pm \frac{IT14}{2}$.
3* Размеры для справок.

Изм	Лист	N докум	Подп	Дата
Разраб.		Власенко		
Пров.		Усиков		06.90
Н. контр.		Кувиков		06.90

5.903-16.3-01 200СБ

Узел измерения

Сборочный чертеж

Лит	Масса	Масштаб
	см.	—
	табл.	
Лист	Листов 1	

ММСС СССР
РОГПИ
Проектпромвентиляция
Формат А3

24432-04 9

Ростовское отделение проектного института „ПРОЕКТПРОМВЕНТИЛЯЦИЯ" г. Ростов н-Д.-29, ул. 1-ой Конной Армии, 15-а

Инв N подл	Подп и дата	Взам инв N	Инв N дубл	Подп и дата

Формат	Зона	Поз.	Обозначение	Наименование	Кол. на исполн. 5.903-16.3-01200- —	01	02	03	04	05	06	07			Примечание
				Документация											
А3			5.903-16.3-01200СБ	Сборочный чертеж	X	X	X	X	X	X	X	X			
				Сборочные единицы											
А4		1	5.903-16.3-01 110-14	Патрубок	1										
			-16	Патрубок		1									
			-22	Патрубок			1								
			-24	Патрубок				1							
			-31	Патрубок					1						
			-33	Патрубок						1					
			-38	Патрубок							1				

Изм	Лист	N докум	Подп	Дата
Разраб.		Власенко		
Пров.		Усиков		06.90
Н. контр.		Кувиков		06.90

5.903-16.3-01200

Узел измерения

Лит	Лист	Листов
	1	2

ММСС СССР
РОГПИ
Проектпромвентиляция
Формат А4

Инв N подл	Подп и дата	Вз. инв N	Инв N дубл	Подп и дата

Формат	Зона	Поз.	Обозначение	Наименование	Кол. на исполн. 5.903-16.3-01200- —	01	02	03	04	05	06	07			Примечание
А4		1	5.903.16.3.01.110-39	Патрубок								1			
				Прочие изделия											
		2		Бобышка 3кч-1-87											Изделие
				Установка 10											НПО „Монтаж-
				Установка 1	1	1	1	1	1	1	1	1			автоматика"
		3		штуцера М20×1,5-50											
				3кч-46-76	1	1	1	1	1	1	1	1			То же

Изм	Лист	N докум	Подп	Дата

5.903-16.3-01200

Лист 2

Копировал: [illegible]

Формат А4

Ростовское отделение
Ленинского института
„Проектпромвентиляция"
г. Ростов н-Д-29, ул. 1-ой Конной Армии, 15-а

Формат	Зона	Поз.	Обозначение	Наименование	Кол.	Примечание
				Документация		
А3			5.903-16.3-02 000СБ	Сборочный чертеж		
				Сборочные единицы		
А4		1	5.903-16.3-01200-01	Узел измерения	1	
А4		2	5.903-16.3-02.100	Отвод	1	
				Детали		
А4		3	5.903-16.3-02001	Отвод	1	
				Стандартные изделия		
		4		Болт М16.6g×60.58		
				Гост 7798-70*	16	
		5		Гайка М16.6Н.5		
				Гост 5915-70*	16	
		6		Шайба 16.01		
				Гост 11371-78*	16	
				Прокладки		
				Гост 15180-86		
		7		А-65-10 ПОН	2	
		8		А-80-10 ПОН	1	

Изм.	Лист	N докум.	Подп.	Дата
Разраб.	Власенко			09.90
Пров.	Усиков			09.90
Н. контр.	Кувиков			

5.903-16.3-02 000

Трубопровод теплоносителя

Лит	Лист	Листов
	1	2

ММСС СССР РОГПИ Проектпромвентиляция

Формат А4

Формат	Зона	Поз.	Обозначение	Наименование	Кол.	Примечание
				Прочие изделия		
		9		Клапан (вентиль) ДУ15, 15Б1п, ТУ26-07-1392-86	1	
		10		Клапан запорный фланцевый РУ16; ДУ65 15Ч14п ТУ26-07-1464-88	1	

Изм.	Лист	N докум.	Подп.	Дата

5.903-16.3-02 000

Лист 2

Формат А4

5.903-16.3-02000СБ

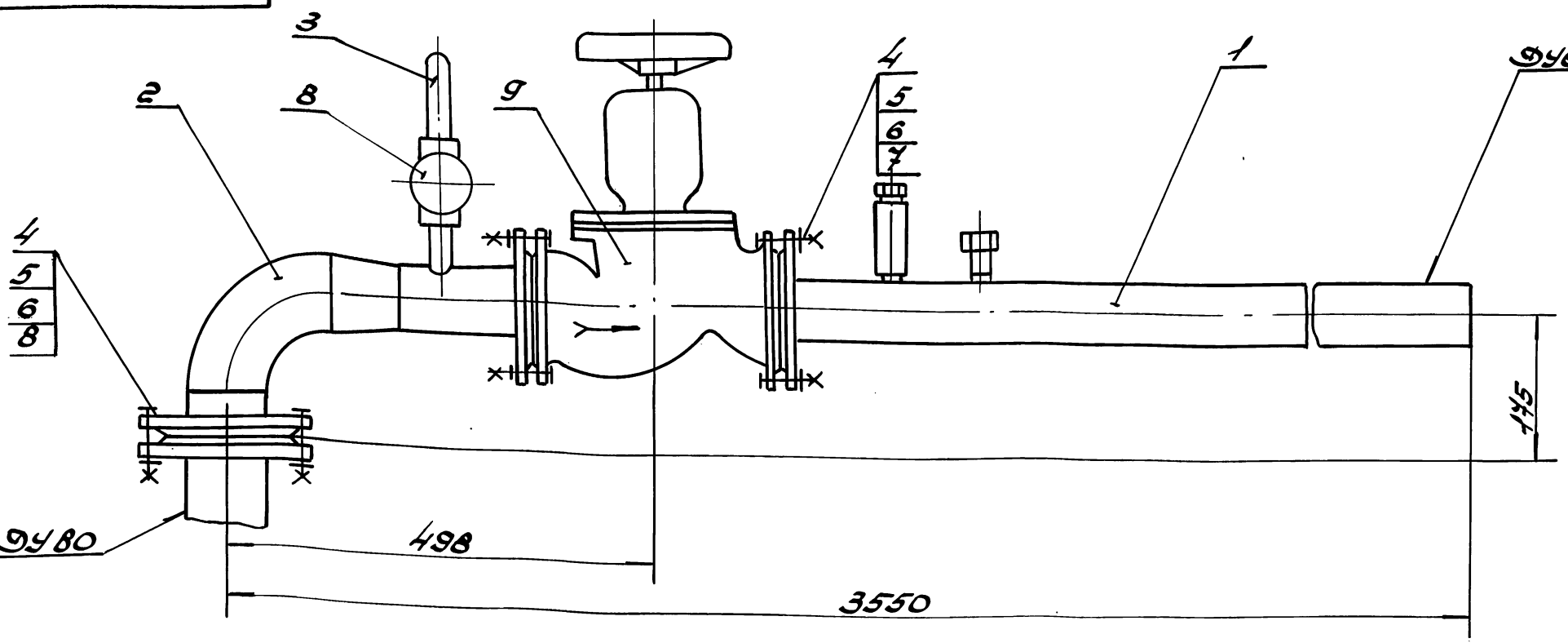

Размеры для справок.

Изм.	Лист	N докум.	Подп.	Дата
Разраб.	Власенко			09.90
Пров.	Усиков			09.90
Т. контр.	Хейгетов			
Н. контр.	Кувиков			

5.903-16.3-02 000СБ

Трубопровод теплоносителя Сборочный чертеж

Лит	Масса	Масштаб
	53.7	1:5

Лист | Листов 1

ММСС СССР РОГПИ Проектпромвентиляция

Копировал: Ф20 1-24432-04 10 Формат А3

Инв.№ подл.	Подпись и дата	Взам.инв.№	Инв.№ дубл.	Подпись и дата

Формат	Зона	Поз.	Обозначение	Наименование	Кол. на испол. 5.903-16.3-02.100 —	01	02	03	04	05	Примечание
				Детали							
А4		2	5.903-16.3-02.101	Патрубок	1	1	1	1	1	1	

Изм.	Лист	№ докум.	Подп.	Дата

5.903-16.3-02.100

Лит. 2

Формат А4

Неуказанные предельные отклонения размеров: $\pm\frac{IT14}{2}$

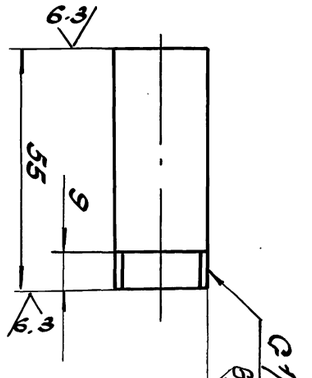

5.903-16.3-02.101

Ф(1)

Инв.№ подл.	Подпись и дата	Взам.инв.№	Инв.№ дубл.	Подпись и дата

Изм.	Кол.уч.	Лист	№ док.	Подп.	Дата
Разраб.			Власенко		06.90
Пров.			Усиков		06.90
Т.контр.					
Н.контр.			Кубиков		06.90
ГИП					

Труба 45×2.8 ГОСТ 8732-78*

Патрубок

Лит.	Масса	Масштаб
	0,04	1:1

Лист 1 Листов 1

ТМСС СССР Ростехмонтажспецстрой

Копировал: Формат А4

2ИН32-04

Ростовское отделение проектного института „ПРОЕКТПРОМВЕНТИЛЯЦИЯ" г. Ростов н-Д-20, ул. 1-ой Конной Армии, 15-а

Инв.№ подл.	Подпись и дата	Взам.инв.№	Инв.№ дубл.	Подпись и дата

Неуказанные предельные отклонения размеров: $\pm\frac{IT14}{2}$

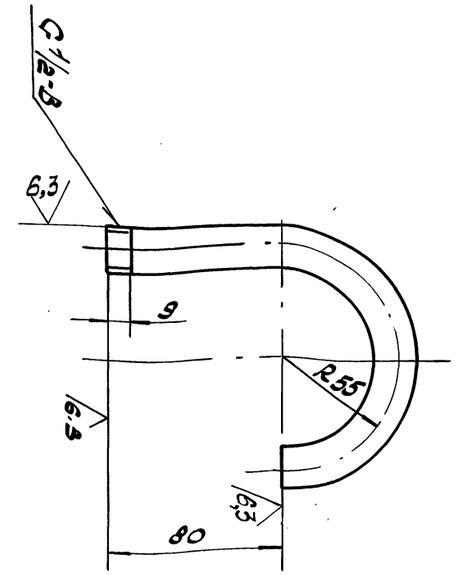

5.903-16.3-02.001

Ф(1)

Изм.	Кол.уч.	Лист	№ докум.	Подп.	Дата
Разраб.			Власенко		06.90
Пров.			Усиков		06.90
Т.контр.					
Н.контр.			Кубиков		06.90
ГИП					

Труба 45×2.8 ГОСТ 8732-78*

Отвод

Лит.	Масса	Масштаб
	0,24	1:2

Лист 1 Листов 1

ТМСС СССР Ростехмонтажспецстрой

Копировал: Формат А4

Инв.№ подл.	Подпись и дата	Взам.инв.№	Инв.№ дубл.	Подпись и дата

Формат	Зона	Поз.	Обозначение	Наименование	Кол. на испол. 5.903-16.3-02.100 —	01	02	03	04	05	Примечание
				Документация							
А3			5.903-16.3-02.100 СБ	Сборочный чертеж	X	X	X	X	X	X	
				Сборочные единицы							
А4		1	5.903-16.3-01.100	Отвод	1						
			-01	Отвод		1					
			-02	Отвод			1				
			-03	Отвод				1			
			-04	Отвод					1		
			-05	Отвод						1	

Изм.	Лист	№ докум.	Подп.	Дата
Разраб.		Власенко		06.90
Пров.		Усиков		06.90
Н.контр.		Кубиков		06.90

5.903-16.3-02.100

Отвод

Лит.	Лист	Листов
	1	2

ТМСС СССР Ростехмонтажспецстрой

Формат А4

Инв.№ подл.	Подпись и дата	Взам. инв.№	Инв.№ дубл.	Подпись и дата

Формат	Зона	Поз.	Обозначение	Наименование	Кол. на исполн. 5.903-16.3-03.000- —	-01	-02	-03	-04	Примечание
				Документация						
А4			5.903-16.3-03.000	Сборочный чертеж						
				Сборочные единицы						
А4	1		5.903-16.3-01/100-01	Отвод	1					
			-02	Отвод		1				
			-03	Отвод			1			
			-04	Отвод				1		
			-05	Отвод					1	

Изм.	Лист	№ докум.	Подп.	Дата
Разраб.	Власенко			06.90
Пров.	Усиков			06.90
Н. контр.	Суйков			06.90

5.903-16.3-03.000

Трубопровод теплоносителя

Лит.	Лист	Листов
	1	3

ГПИ Сантехпроект Госстроя СССР

Формат А4

Инв.№ подл.	Подпись и дата	Взам. инв.№	Инв.№ дубл.	Подпись и дата

Формат	Зона	Поз.	Обозначение	Наименование	Кол. на исполн. 5.903-16.3-03.000- —	-01	-02	-03	-04	Примечание
А4		2	5.903-16.3-01/200-03	Узел измерения	1					
			-05	Узел измерения		1	1			
			-04	Узел измерения				1	1	
				Стандартные изделия						
		3		Болты ГОСТ 7798-70*						
				М16х69х60.58	16					
				М16х69х70.58	8	24	16			
				М20х69х75.58			8	24	16	
				М20х69х80.58					12	
		4		Гайки ГОСТ 5915-70*						
				М16.6Н.5	24	24	16			
				М20.6Н.5			8	24	24	
		5		Шайбы ГОСТ 11371-78*						
				16.01	24	24	16			
				20.01			8	24	24	

Изм.	Лист	№ докум.	Подп.	Дата

5.903-16.3-03.000

Лист 2

Формат А4

24432-04 12

Инв.№ подл.	Подпись и дата	Взам. инв.№	Инв.№ дубл.	Подпись и дата

Ростовское отделение проектного института „ПРОЕКТПРОМВЕНТИЛЯЦИЯ" г. Ростов-н-Д.-29, ул. 1-ой Конной Армии, 15-а

5.903-16.3-03.000

Размеры в мм

Обозначение	Dу*	D1*	L*	B*	Масса кг
5.903-16.3-02/100 -01	65	80	350	175	9.5
-02	80	125	445	295	14.0
-03	100	150	510	330	18.2
-04	125	200	595	405	20.4
-05	150	250	710	530	34.6

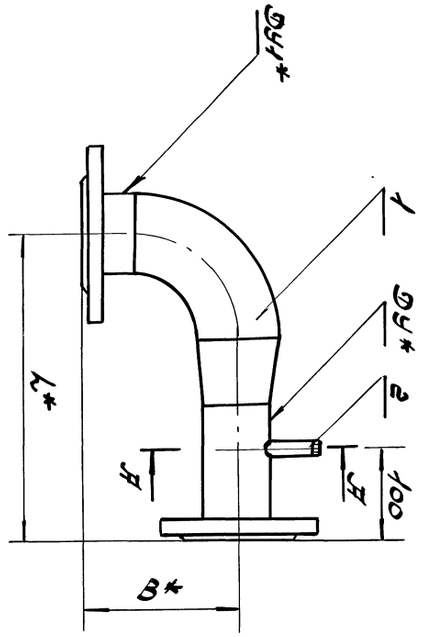

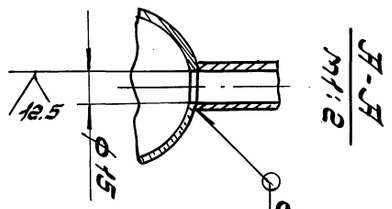

А-А
М1:2

1. Электродуговая сварка по ГОСТ 9467-75*.
2. Н1У: ± Dу1/2.
3.* Размеры для справок.

Изм.	Лист	№ докум.	Подп.	Дата
Разраб.	Власенко			06.90
Пров.	Усиков			06.90
Н. контр.	Суйков			06.90

5.903-16.3-02/100 05

Отвод

Сборочный чертеж

Лит.	Масса	Масштаб
	см. табл.	—

Лист	Листов
1	1

ГПИ Сантехпроект Госстроя СССР

Формат А4

Ростовское отделение
проектного института
ПРОЕКТПРОМВЕНТИЛЯЦИЯ
г. Ростов-н-Д-21, ул. Ной Конной Армии, 1

Инв.№ подл.	Подпись	Дата	Взам.инв.№	Инв.№ дубл.	Подпись	Дата

Формат	Зона	Поз.	Обозначение	Наименование	Кол. на исполн. 5.903-16.3-03 000 —	01	02	03	04	Примечание
		6		Прокладки						
				Гост 15180-86						
				А-80-10 ПОН	2					
				А-100-10 ПОН		2	2			
				А-125-10 ПОН	1	1				
				А-150-10 ПОН			1	2	2	
				А-200-10 ПОН				1		
				А-250-10 ПОН					1	
				Прочие изделия						
		7		Задвижки 3146 бр						
				ТУ26-07-1249-80						
				Ду 80; Ру10	1					
				Ду 100; Ру10		1	1			
				Ду 150; Ру10				1	1	

Изм.	Лист	№ докум.	Подп.	Дата	5.903-16.3-03 000	Лист 3

Формат А4

Инв.№ подл.	Подпись	Дата	Взам.инв.№	Инв.№ дубл.	Подпись	Дата

Формат	Зона	Поз.	Обозначение	Наименование	Кол. на исполн. 5.903-16.3-04 000 —	01	02	03	04	Примечание
				Документация						
А3			5.903.16.3-04 000СБ	Сборочный чертеж	X	X	X	X	X	
				Сборочные единицы						
А4		1	5.903-16.3-01 200-03	Узел измерения	1					
			-05	Узел измерения		1	1			
			-07	Узел измерения				1	1	
А4		2	5.903.16.3-02 100-01	Отвод	1					
			-02	Отвод		1				
			-03	Отвод			1			

Изм.	Лист	№ докум.	Подп.	Дата	5.903-16.3-04 000			
Разраб.		Власенко		06.90	Трубопровод теплоносителя	Лит.	Лист 1	Листов 3
Пров.		Усиков		06.90		ММСС СССР Рогпи Проектпромвентиляция		
Н.контр.		Кувиков		06.90				

Формат А4

Инв.№ подл.	Подпись	Дата	Взам.инв.№	Инв.№ дубл.	Подпись	Дата

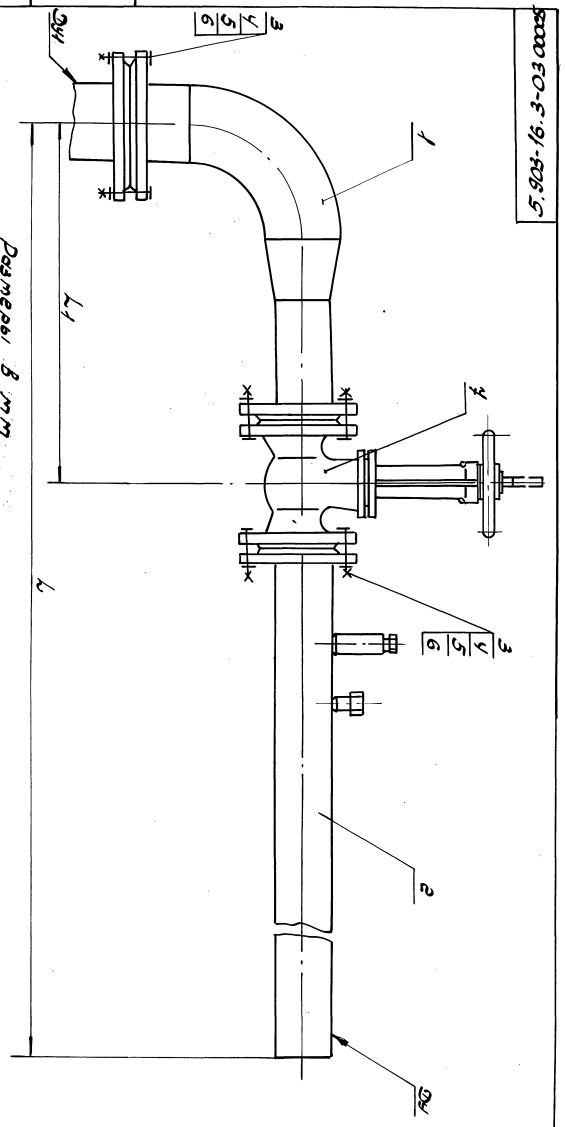

Размеры в мм

Обозначение	Ду	Ду1	L1	L	Масса, кг
5.903-16.3-03 000	80	125	552	3664	68.9
-01	100	150	562	3684	85.7
-02		200	627	3749	90.0
-03	150	250	737	3684	156.9
-04		852	852	3799	161.7

Размеры для справок.

Изм.	Лист	№ докум.	Подп.	Дата	5.903-16.3-03 000СБ			
Разраб.		Власенко		06.90	Трубопровод теплоносителя Сборочный чертеж	Лит.	Масса	Масштаб
Пров.		Усиков		06.90			см.	—
Т.контр.		Хегетов		06.90			Табл.	
Н.контр.		Кувиков		06.90			Лист	Листов 1
							ММСС СССР Рогпи Проектпромвентиляция	

Копировал: Авдо. Л. Пицкий 13 Формат А2

Ростовское отделение проектного института «ПРОЕКТПРОМЭНЕРГОМОНТАЖ»

Инв.№ подл.	Подпись и дата	Взам. инв.№	Инв.№ дубл.	Подпись и дата

Формат	Зона	Поз.	Обозначение	Наименование	Кол. на исполн. 5.903-16.3-04.000- —	01	02	03	04	Примечание
А4		2	5.903-16.3-02 100-04	Отвод				1		
			-05	Отвод					1	
				Детали						
А4		3	5.903-16.3-02 001	Отвод	1	1	1	1	1	
				Стандартные изделия						
		4		Болты ГОСТ 7798-70*						
				М16. 6g×60. 58	16					
				М16. 6g×70. 58	8	24	16			
				М20. 6g×75. 58			8	24	16	
				М20. 6g×80. 58					12	
		5		Гайки ГОСТ 5915-70*						
				М16. 6Н. 5	24	24	16			
				М20. 6Н. 5			8	24	28	
		6		Шайбы ГОСТ 11371-78*						
				Шайба 16.01	24	24	16			

Изм.	Лист	№ докум.	Подп.	Дата	5.903-16.3-04.000	Лист 2

Формат А4

Формат	Зона	Поз.	Обозначение	Наименование	Кол. на исполн. 5.903-16.3-04.000- —	01	02	03	04	Примечание
				Шайба 20.01			8	24	16	
		7		Прокладки ГОСТ 15180-86						
				А80-10 ПОН	1					
				А100-10 ПОН		2	2			
				А125-10 ПОН	1	1				
				А150-10 ПОН			1	2	2	
				А200-10 ПОН				1		
				А250-10 ПОН					1	
				Прочие изделия						
		8		Задвижки 3146Вр						
				ТУ26-07-1249-80						
				Ду80; Ру10	1					
				Ду100; Ру10		1	1			
				Ду150; Ру10				1	1	
		9		Клапан (вентиль)						
				Ду15, 15б1п						
				ТУ26-07-1392-86	1	1	1	1	1	

Изм.	Лист	№ докум.	Подп.	Дата	5.903-16.3-04.000	Лист 3

Копировал Формат А4

Обозначение	Ду	Ду1	L	Масса кг
5.903-16.3-04.000-01	80	125	532	70.1
-02	100		562	96.9
-03	150	150	684	158.1
-04	200	200	740	91.8
	250	250	852	162.4

Размеры в мм

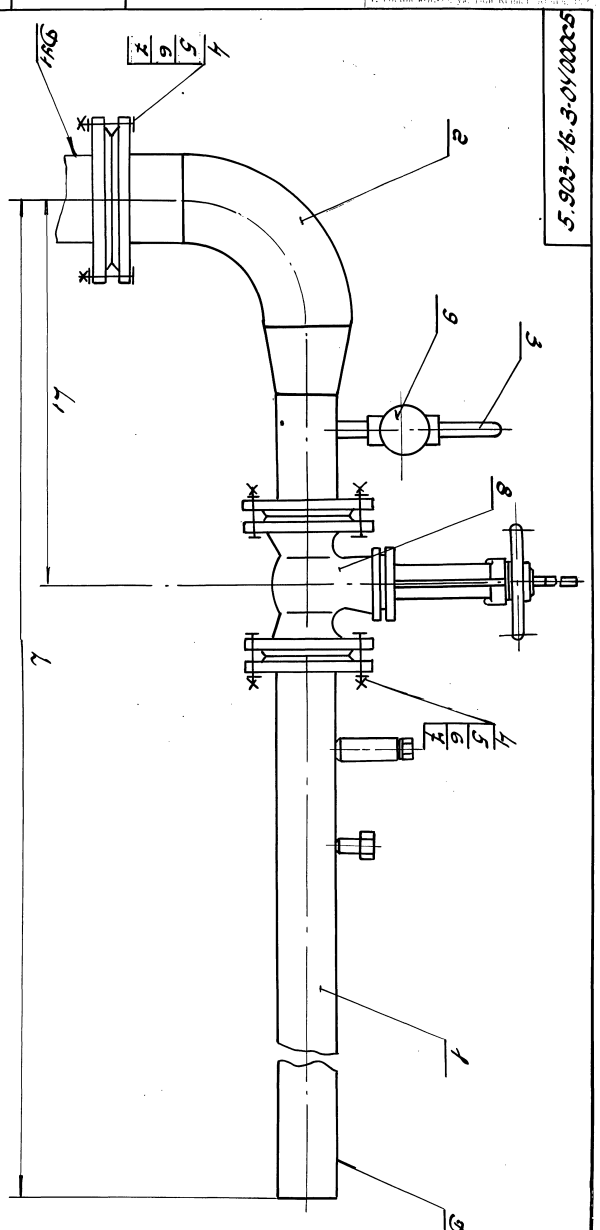

Размеры для справок.

Изм.	Кол.уч.	Лист	№ докум.	Подп.	Дата
Разраб.	Бабаев				06.90
Пров.	Кулагина				06.90
Н.контр.	Кулаев				06.90
ГИП	Кулаев				06.90

Трубопровод теплоносителя сборочный чертеж

5.903-16.3-04.000.05

Лит.	Масса	Масштаб
		—

Лист | Листов 1

Ростовское отделение ПРОЕКТПРОМЭНЕРГОМОНТАЖ

Формат А3

Ростовское отделение
проектного института
„ПРОЕКТПРОМВЕНТИЛЯЦИЯ"
г. Ростов-н/Д, 29, ул. 1-ой Конной Армии, 184

Формат	Зона	Поз.	Обозначение	Наименование	Кол.	Примечание
				Документация		
А4			5.903-16.3-05 ОООСБ	Сборочный чертеж		
				Сборочные единицы		
А4		1	5.903-16.3-01 110-03	Патрубок	1	
А4		2	5.903-16.3-05 100	Отвод	1	
				Стандартные изделия		
		3		Болт М16. 6g×60.58 ГОСТ 7798-70*	12	
		4		Гайка М16. 6Н.5 ГОСТ 5915-70*	12	
		5		Шайба 16.01 ГОСТ 11371-78*	12	
		6		Прокладки ГОСТ 15180-86		
				Ду40-10 ПОН	2	
				Ду50-10 ПОН	1	
				Прочие изделия		
		7		Клапан запорный фланцевый Ру16; Ду40 15кч13п ГАТУ 26-07-1412-87.1		

Инв.№подл.	Подпись и дата	Взам.инв.№	Инв.№дубл.	Подпись и дата

Изм.	Лист	№ докум.	Подп.	Дата	5.903-16.3-05 000		
Разраб.		Власенко		06.90	Трубопровод теплоносителя	Лит.	Масса	Масштаб
Пров.		Усиков		08.90				
Н. контр.		Субисов		06.90		Лист	Листов 1
						ПМЭС ССЭР ГОСПРОМ ВЕНТИЛЯЦИЯ	

Копировал Формат А4

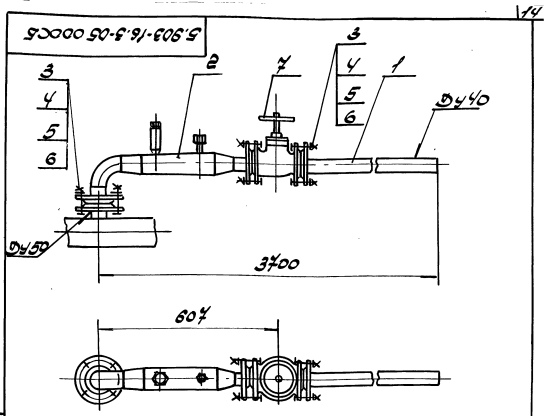

Размеры для справок.

Изм.	Лист	№ докум.	Подп.	Дата	5.903-16.3-05 ОООСБ		
Разраб.		Власенко		06.90	Трубопровод теплоносителя Сборочный чертеж	Лит.	Масса	Масштаб
Пров.		Усиков		08.90			85.5	1:10
Н. контр.		Субисов		06.90		Лист	Листов
						ПМЭС ССЭР ГОСПРОМ ВЕНТИЛЯЦИЯ	

Копировал Формат А4

Формат	Зона	Поз.	Обозначение	Наименование	Кол.	Примечание
				Документация		
А4			5.903-16.3-05 100ОСБ	Сборочный чертеж		
				Сборочные единицы		
А4		1	5.903-16.3-01 110-01	Патрубок	1	
		2	-04	Патрубок	1	
				Детали		
Б4		3	5.903-16.3-05 101	Прямик Труба Ø76×2.8 ГОСТ 10704-76* / Ø76×3 ГОСТ 10705-80* L=850 h14	1	
				Стандартные изделия		
		4		Отвод 90°-Ø76×3-ГОСТ 17375-83*	1	
				Переходы ГОСТ 17378-83*		
		5		Пс 76×3,5-45×9,5	1	
		6		Пс 76×3,5-57×3,0	1	
				Прочие изделия		
		7		Бобышка 3Б4-1-8"		Изделия НПО Монтажавтоматика
				Установка 10	1	
		8		Установка 1 штуцерная М20×1,5-50 3Б4-1-8/6	1	

Инв.№подл.	Подпись и дата	Взам.инв.№	Инв.№дубл.	Подпись и дата

Изм.	Лист	№ докум.	Подп.	Дата	5.903-16.3-05 100		
Разраб.		Власенко		06.90	Отвод	Лит.	Масса	Масштаб
Пров.		Усиков		08.90			8.0	1:5
Н. контр.		Субисов		06.90		Лист	Листов
						ПМЭС ССЭР ГОСПРОМ ВЕНТИЛЯЦИЯ	

Копировал Формат А4

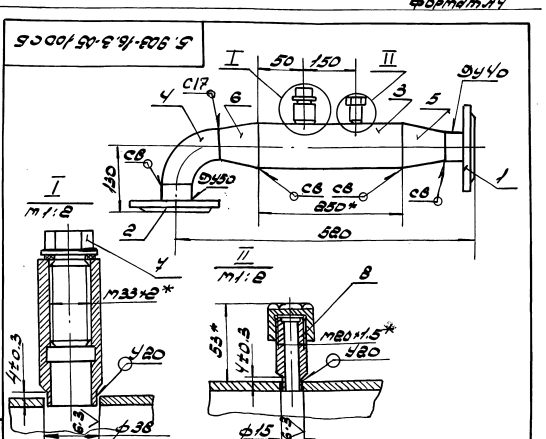

1. Сварные швы по ГОСТ 16037-80, Электроды типа Э42А по ГОСТ 9467-75*.
2. Шероховатость обработанных поверхностей деталей, выполненных без чертежа - Rz 125
3. Н14; ±IT14/2
4. Допуск перпендикулярности уплотнительной поверхности фланца Ду40 относительно уплотнительной поверхности фланца Ду50 - 0,6мм.
5.* Размеры для справок.

Изм.	Лист	№ докум.	Подп.	Дата	5.903-16.3-05 100ОСБ		
Разраб.		Власенко		06.90	Отвод Сборочный чертеж	Лит.	Масса	Масштаб
Пров.		Усиков		08.90			8.0	1:5
Н. контр.		Субисов		06.90		Лист	Листов
						ПМЭС ССЭР ГОСПРОМ ВЕНТИЛЯЦИЯ	

Копировал Формат А4

Ростовское отделение проектного института „ПРОЕКТПРОМВЕНТИЛЯЦИЯ" г. Ростов н/Д-29, ул. 1-ой Конной Армии, 15-а

Формат	Зона	Поз.	Обозначение	Наименование	Кол.	Примечание
				Документация		
А4			5.903-16.3-06 000СБ	Сборочный чертеж		
				Сборочные единицы		
А4		1	5.903-16.3-06 100	Отвод	1	
А4		2	5.903-16.3-06 200-02	Узел измерения	1	
				Стандартные изделия		
		3		Болт М16×6g×60.58		
				Гост 7798-70*	12	
		4		Гайка М16.6Н.5		
				Гост 5915-70*	12	
		5		Шайба 16.01		
				Гост 11371-78*	12	
		6		Прокладка А50-10ПОН		
				Гост 15180-86	3	
				Прочие изделия		
		7		Клапан запорный фланцевый Ру16; Ду50		
				15кч19п2,ТУ26-07-1442-87	1	

5.903-16.3-06 000

Изм	Лист	N докум	Подп	Дата
Разраб.		Власенко		06.90
Пров.		Усиков		06.90
Н.контр		Кувиков		06.90

Трубопровод теплоносителя

Лит	Лист	Листов
		1

ММСС СССР РОГПИ Проектпромвентиляция

Формат А4

Подп и дата | Инв N дубл | Взам инв N | Подп и дата | Инв N подл

5.903-16.3-06 000СБ

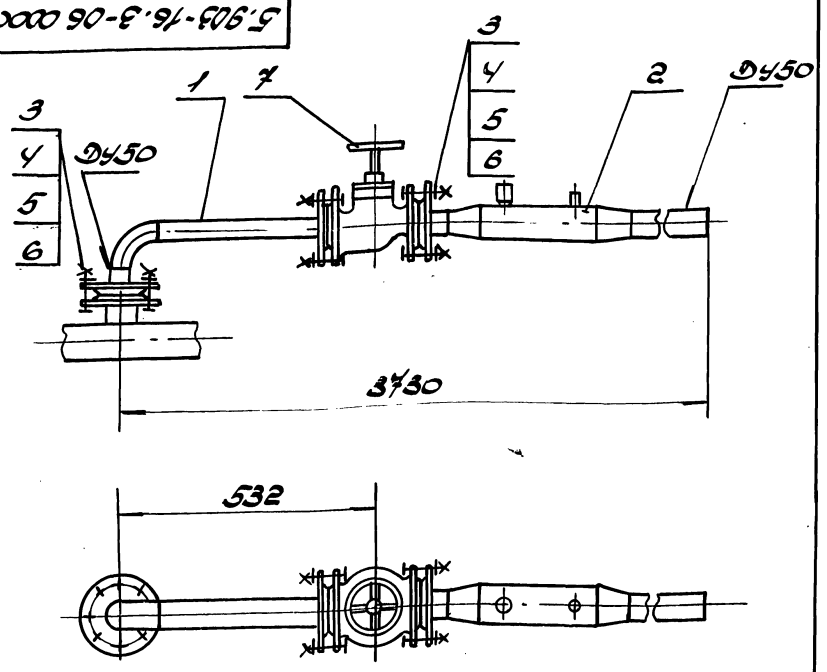

Размеры для справок

Изм	Лист	N докум	Подп	Дата
Разраб.		Власенко		06.90
Пров.		Усиков		06.90
Т.контр		Хейгетов		06.90
Н.контр		Кувиков		06.90

5.903-16.3-06 000СБ

Трубопровод теплоносителя Сборочный чертеж

Лит	Масса	Масштаб
	31.0	1:10

Лист	Листов
	1

ММСС СССР РОГПИ Проектпромвентиляция

Формат А4

Формат	Зона	Поз.	Обозначение	Наименование	Кол.	Примечание
				Документация		
А4			5.903-16.3-06 100СБ	Сборочный чертеж		
				Сборочные единицы		
А4		1	5.903-16.3-01 110-04	Патрубок	1	
		2	-06	Патрубок	1	
				Стандартные изделия		
		3		Отвод П90°57×3		
				Гост 17375-83*	1	

5.903-16.3-06 100

Изм	Лист	N докум	Подп	Дата
Разраб.		Власенко		06.90
Пров.		Усиков		06.90
Н.контр		Кувиков		

Отвод

Лит	Лист	Листов
		1

ММСС СССР РОГПИ Проектпромвентиляция

Формат А4

Подп и дата | Инв N дубл | Взам инв N | Подп и дата | Инв N подл

5.903-16.3-06 100СБ

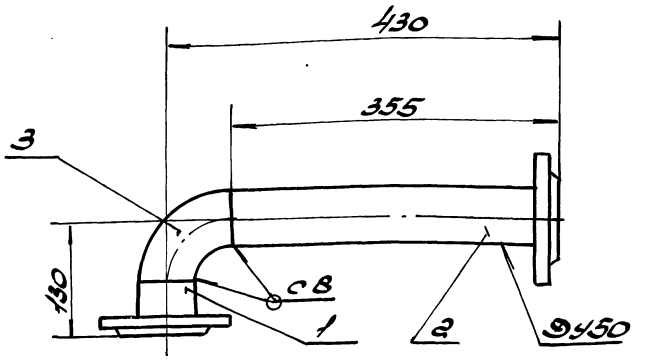

1. Сварные швы по Гост 16037-80. Электроды типа Э42А по Гост 9467-75*.
2. Допуск перпендикулярности уплотнительных поверхностей фланцев – 0.8 мм.
3. Размеры для справок.

Изм	Лист	N докум	Подп	Дата
Разр.		Власенко		06.90
Пров.		Усиков		06.90
Т.контр		Хейгетов		06.90
Н.контр		Кувиков		06.90

5.903-16.3-06 100СБ

Отвод Сборочный чертеж

Лит	Масса	Масштаб
	6.4	1:5

Лист	Листов

ММСС СССР РОГПИ Проектпромвентиляция

Копировал: Агор 24432-04 16 Формат А4

Ростовское отделение проектного института "ПРОЕКТПРОМЭЛЕКТРИФИКАЦИЯ" г. Ростов-н/Д-29, ул. 1-ой Конной Армии

Поз.	Зона	Поз.	Обозначение	Наименование	Кол. на испол. 5.903-16.3-06 000- —	-01	-02	Примечание
				Документация				
ПЗ			5.903-16.3-06 200СБ	Сборочный чертеж	Х	Х	Х	
				Сборочные единицы				
ВЧ		1	5.903-16.3-01.110-01	Патрубок				
			-04	Патрубок	1			
						1	1	
				Детали				
БЧ		2	5.903-16.3-06 201	Прямик				
				Труба Ø×S ГОСТ 10704-76*				
				Ø ГОСТ 10705-80*				
				45×2.5 L=1850 h14	1			

Инв.№ подл.	Подпись и дата	Взам. инв.№	Инв.№ дубл.	Подпись и дата

Изм.	Лист	№ докум.	Подп.	Дата
Разраб.		Алексенко		06.90
Пров.		Усиков		06.90
Н. контр.		Кубиков		06.90

5.903-16.3-06.200

Узел измерения

Лит.	Лист	Листов
	1	2

ммсс СССР
Госпроммонтажпроект
Проектпромэлектрификация
Формат А4

Поз.	Зона	Поз.	Обозначение	Наименование	Кол. на испол. 5.903-16.3-06 000- —	-01	-02	Примечание
		2	5.903-16.3-06 201-01	57×2.5 L=1800 h14		1		
			-02	57×2.5 L=2650 h14			1	
БЧ		3	5.903-16.3-06 202	76×2.8 L=850 h14	1	1	1	
				Стандартные изделия				
		4		Переходы ГОСТ 17378-83*				
				Пс 76×3.5-45×2.5	2			
				Пс 76×3.5-57×3.0		2	2	
				Прочие изделия				
		5		Бобышка ЗГ4-1-87				Изделия НПО
				Установка 10	1	1	1	„Монтаж-
		6		Установка 1				автоматика"
				Штуцер ГОСТ 1.5-50				
				ЗГ4-46-76	1	1	1	То же

Инв.№ подл.	Подпись и дата	Взам. инв.№	Инв.№ дубл.	Подпись и дата

5.903-16.3-06.200

Лист 2

Формат А4

5.903-16.3-06 200СБ

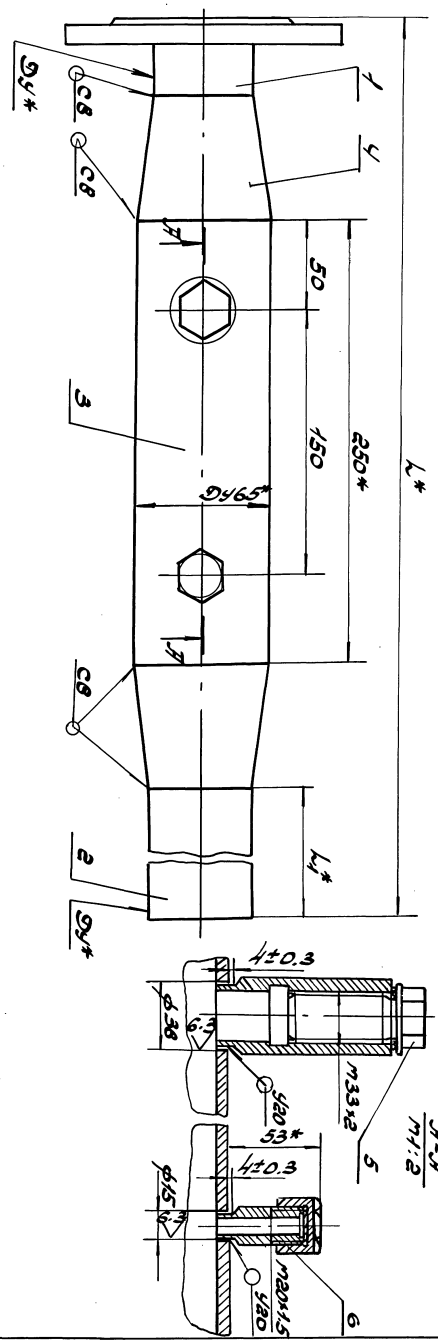

Размеры в мм

Обозначение	Dy*	L*	L1*	Масса кг
5.903-16.3-06 200	40	2295	1850	10.2
-01	50	2295	1800	11.45
-02		3095	2650	14.6

1. Сварные швы по ГОСТ 16037-80, электроды типа Э42А по ГОСТ 9467-75: а2 НН1; ± 1/2 1/4.
2. Неуказанные отклонения размеров: отверстий Н14, валов h14, остальных ± IT14/2.
3. Шероховатость обработанных поверхностей деталей, выполненных без чертежа - Rz 40.
4. * Размеры для справок.

Изм.	Лист	№ докум.	Подп.	Дата	5.903-16.3-06 200СБ		
Разраб.		Алексенко		06.90	Узел измерения	Лит.	Масса	Масштаб
Пров.		Усиков		06.90	Сборочный чертеж		см.	—
Т. контр.		Хелеватов		06.90		Лист	Листов	
Н. контр.		Кубиков		06.90		ммсс СССР 801-12		
						Госпроммонтажпроект Проектпромэлектрификация		

Копировал А4 24.03.04 ТТ Формат А3

Ростовское отделение
проектного института
„ПРОЕКТПРОМВЕНТИЛЯЦИЯ"
г. Ростов н/Д, 20, ул. 1-ой Конной Армии, 134

Формат	Зона	Поз.	Обозначение	Наименование	Кол.	Примечание
				Документация		
А4			5.903-16.3-07.000СБ	Сборочный чертеж		
				Сборочные единицы		
А4		1	5.903-16.3-06.200-02	Узел измерения	1	
А4		2	5.903-16.3-07.100	Отвод	1	
				Детали		
А4		3	5.903-16.3-02.001	Отвод	1	
				Стандартные изделия		
		4		Болт М16.6g×60.58 ГОСТ7798-70*	12	
		5		Гайка М16.6Н.5 ГОСТ5915-70*	12	
		6		Шайба 16.01 ГОСТ11371-78*	12	
		7		Прокладка А-50-1 ПОН ГОСТ 15180-86	3	

Инв.№подл. | Подп. и дата | Взам.инв.№ | Инв.№дубл. | Подп. и дата

Изм.	Лист	№ докум.	Подп.	Дата	5.903-16.3-07.000		
Разраб.	Власенко			06.90	Трубопровод теплоносителя	Лит	Лист 1	Листов 2
Пров.	Усиков			06.90		ММСС СССР		
Н. контр.	Кувиков			06.90		Проектпромвентиляция		

Формат А4

Формат	Зона	Поз.	Обозначение	Наименование	Кол.	Примечание
				Прочие изделия		
		8		Клапан (вентиль) Ду15, 15б1п ТУ26-07-1392-86	1	
		9		Клапан запорный фланцевый Ру16; Ду50 15кч19п2 ТУ26-07-1442-87	1	

Инв.№подл. | Подп. и дата | Взам.инв.№ | Инв.№дубл. | Подп. и дата

Изм.	Лист	№ докум.	Подп.	Дата	5.903-16.3-07.000	Лист 2

Формат А4

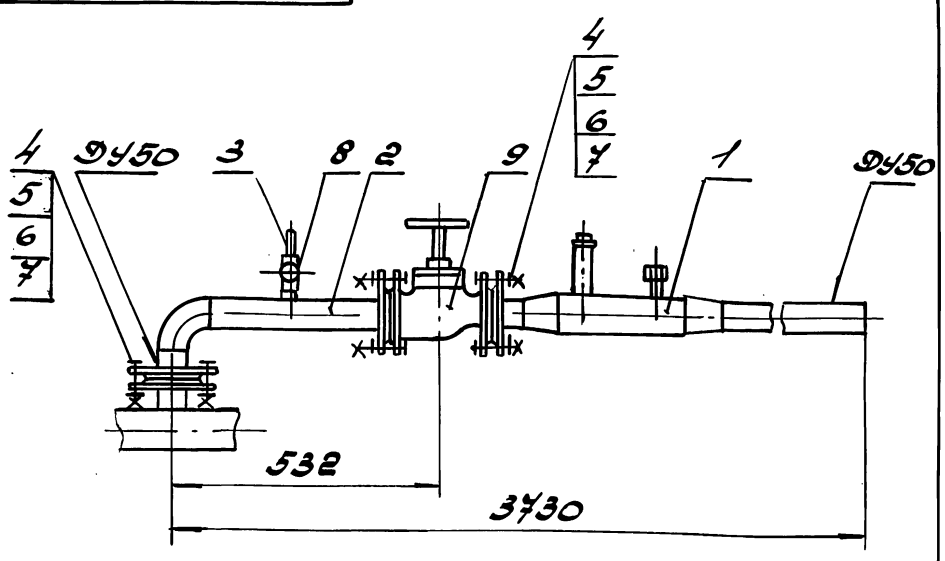

Размеры для справок.

Изм.	Лист	№ докум.	Подп.	Дата	5.903-16.3-07.000СБ			
Разраб.	Власенко			06.90	Трубопровод теплоносителя Сборочный чертеж	Лит	Масса 32.2	Масштаб 1:10
Пров.	Усиков			06.90		Лист	Листов 1	
Т. контр.	Хайлов			06.90		ММСС СССР Ростов Проектпромвентиляция		
Н. контр.	Кувиков			06.90				

Инв.№подл. | Подп. и дата | Взам.инв.№ | Инв.№дубл. | Подп. и дата

Формат А4

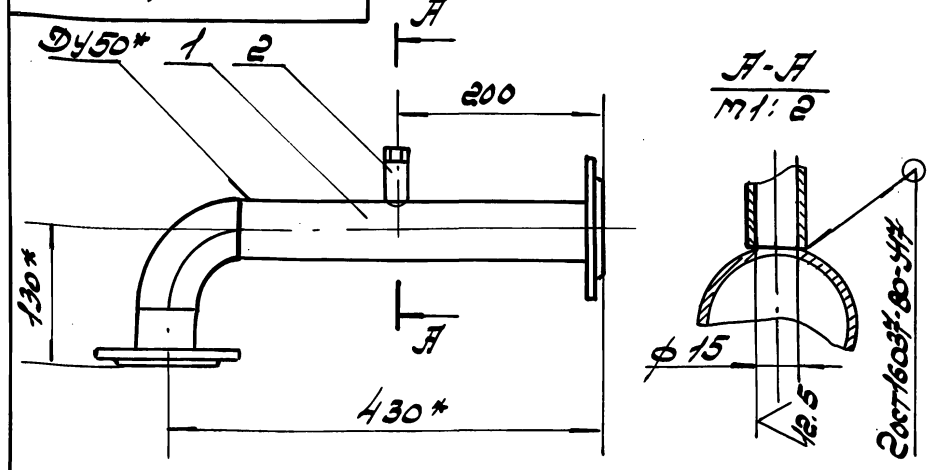

1. Электроды типа Э42А по ГОСТ9467-75*
2. Н14: $\pm \frac{IT14}{2}$.
3* Размеры для справок.

Формат	Зона	Поз.	Обозначение	Наименование	Кол.	Примечание
				Сборочные единицы		
А4		1	5.903-16.3-06.100	Отвод	1	
				Детали		
А4		2	5.903-16.3-02.101	Патрубок	1	

Инв.№подл. | Подп. и дата | Взам.инв.№ | Инв.№дубл. | Подп. и дата

Изм.	Лист	№ докум.	Подп.	Дата	5.903-16.3-07.100			
Разраб.	Власенко			06.90	Отвод	Лит	Масса 6.5	Масштаб 1:5
Пров.	Усиков			06.90		Лист	Листов 1	
Т. контр.	Хайлов			06.90		ММСС СССР Ростов Проектпромвентиляция		
Н. контр.	Кувиков			06.90				
Утв.								

Копировал: Акт 124432-04 18 Формат: А4

Ростовское отделение проектного института „ПРОЕНТПРОМВЕНТИЛЯЦИЯ" г. Ростов н/Д., 29, ул. 1-ой Конной Армии, 15-а

Формат	Зона	Поз.	Обозначение	Наименование	Кол.	Примечание
				Документация		
А4			5.903-16.3-08.000СБ	Сборочный чертеж		
				Сборочные единицы		
А4		1	5.903-16.3-01.110-08	Патрубок	1	
А4		2	5.903-16.3-08.100	Узел измерения	1	
				Стандартные изделия		
		3		Болт М16.6g×60.58		
				ГОСТ 7798-70*	16	
		4		Гайка М16.6Н.5		
				ГОСТ 5915-70*	16	
		5		Шайба 16.01		
				ГОСТ 11371-78*	16	
		6		Прокладки		
				ГОСТ 15180-86		
				А-50-10 ПОН	2	
				А-80-10 ПОН	1	
				Прочие изделия		
		7		Клапан запорный фланцевый Ру16, Ду50		
				15кч19п2,7ТУ26-07-1442-87	1	

Инв.№ подл. | Подпись и дата | Взам.инв.№ | Инв.№ дубл. | Подпись и дата

Изм.	Лист	№ докум.	Подп.	Дата	
Разраб.		Власенко		06.90	
Пров.		Усиков		06.90	
Т.контр.		Хейлетов		06.90	
Н.контр.		Кувиков		06.90	
Утв.					

5.903-16.3-08.000

Трубопровод теплоносителя

Лит | Масса | Масштаб: 33.4 | 1:10

Лист | Листов: 1

ммсс СССР рогпи Проектпромвентиляция

Формат А4

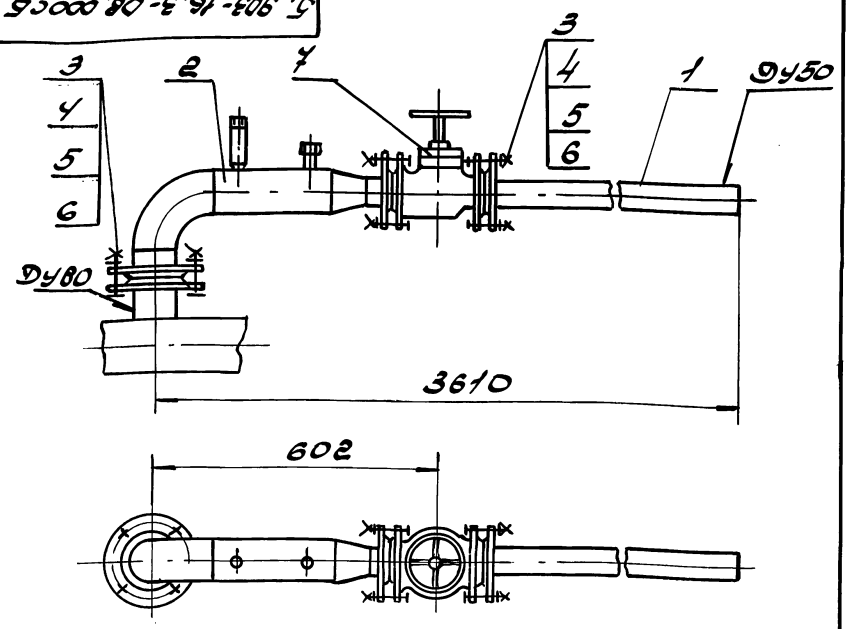

Размеры для справок.

5.903-16.3-08 000СБ

Трубопровод теплоносителя Сборочный чертеж

Лит | Масса | Масштаб: 33.4 | 1:10

Лист | Листов: 1

ммсс СССР рогпи Проектпромвентиляция

Формат А4

Формат	Зона	Поз.	Обозначение	Наименование	Кол.	Примечание
				Документация		
А4			5.903-16.3-08.100СБ	Сборочный чертеж		
				Сборочные единицы		
А4		1	5.903-16.3-01.110-01	Патрубок	1	
		2	-17	Патрубок	1	
				Детали		
А4		3	5.903-16.3-08.101	Прямик		
				Труба Ø89×2.8 ГОСТ 10704-91* / Ø ГОСТ 10705-80*		
				L=250 h14	1	1,48кг
				Стандартные изделия		
		4		Отвод 90° 89×3.5		
				ГОСТ 17375-83*	1	
		5		Переход		
				Пс 89×3,5-57×3,0		
				ГОСТ 17378-83*	1	

Инв.№ подл. | Подпись и дата | Взам.инв.№ | Инв.№ дубл. | Подпись и дата

Изм.	Лист	№ докум.	Подп.	Дата	
Разраб.		Власенко		06.90	
Пров.		Усиков		06.90	
Н.контр.		Кувиков		06.90	

5.903-16.3-08 100

Узел измерения

Лит | Лист: 1 | Листов: 2

ммсс СССР рогпи Проектпромвентиляция

Формат А4

Формат	Зона	Поз.	Обозначение	Наименование	Кол.	Примечание
				Прочие изделия		
		6		Бобышка ЗКЧ-1-87		Изделия
				Установка 10	1	НПО
		7		Установка 1 штуцера М20×1.5-50		"Монтажавтоматика"
				ЗКЧ-46-76	1	Тоже

Инв.№ подл. | Подпись и дата | Взам.инв.№ | Инв.№ дубл. | Подпись и дата

Изм.	Лист	№ докум.	Подп.	Дата	

5.903-16.3-08 100

Лист 2

Копировал: Ф8ог 24432-04 19 Формат А4

Ростовское отделение
проектного института
„ПРОЕКТПРОМВЕНТИЛЯЦИЯ"
г. Ростов н-Д.-29, ул. 1-ой Конной Армии, 15-а

5.903-16.3-08 100СБ

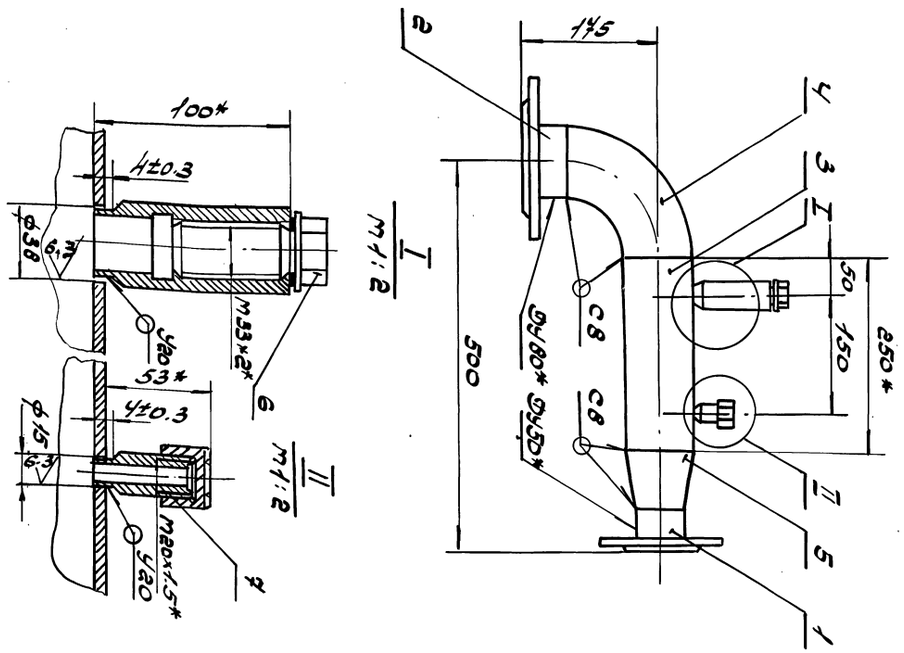

1. Сварные швы по ГОСТ 16037-80. Электроды типа Э42А по ГОСТ 9467-75*
2. Шероховатость обработанных поверхностей деталей выполненных без чертежа - 12.5
3. Допуск перпендикулярности уплотнительной поверхности фланца Ду50 относительно уплотнительной поверхности фланца Ду80 - 0.8 мм.
4. Н14, $\pm \frac{Ут14}{2}$
5* Размеры для справок

Изм	Лист	N докум	Подп	Дата
Разраб.		Власенко		06.90
Пров.		Усиков		06.90
Т.контр.		Хейгетов		
Н.контр.		Кувиков		06.90

5.903-16.3-08 100СБ

Узел измерения
Сборочный чертеж

Лит	Масса	Масштаб
	10.7	1:5

Лист | Листов: 1
ММСС СССР
РОГЛИ
Проектпромвентиляция
Формат А3

Инв N подл	Подпи дата	Взам инв N	Инв N дубл	Подпи дата

Формат	Зона	Поз.	Обозначение	Наименование	Кол.	Примечание
				Документация		
А3			5.903-16.3-09 000СБ	Сборочный чертеж		
				Сборочные единицы		
А4		1	5.903-16.3-01 110-16	Патрубок	1	
А4		2	5.903-16.3-09 100	Узел измерения	1	
				Стандартные изделия		
				Болты ГОСТ 7798-70*		
		3		М16: 60×60.58	8	
		4		М16: 60×70.58	8	
		5		Гайка М16. 6Н.5		
				ГОСТ 5915-70*	16	
		6		Шайба 16.01		
				ГОСТ 11371-78*	16	
				Прокладки		
				ГОСТ 15180-86		
		7		А65-10 ПОН	2	
		8		А125-10 ПОН	1	
				Прочие изделия		
		9		Клапан запорный		
				фланцевый Ру16 Ду65		
				15Ч14Л ТУ26-07-1464-88	1	

5.903-16.3-09 000

Изм	Лист	N докум	Подп	Дата
Разраб.		Власенко		06.90
Пров.		Усиков		06.90
Н.контр.		Кувиков		06.90

Трубопровод теплоносителя

Лит	Лист	Листов
		1

ММСС СССР
РОГЛИ
Проектпромвентиляция
Формат А4

Инв N подл	Подпи дата	Взам инв N	Инв N дубл	Подпи дата

Формат	Зона	Поз.	Обозначение	Наименование	Кол. на исполн. 5.903-16.3-09 100- —	01	02	03	Примечание
				Документация					
А3			5.903-16.3-09 100СБ	Сборочный чертеж					
				Сборочные единицы					
А4		1	5.903-16.3-01 100-11	Патрубок	1				
			-18	Патрубок		1			
			-28	Патрубок			1	1	
А4		2	-34	Патрубок	1				
			-35	Патрубок		1			
			-40	Патрубок			1		
			-42	Патрубок				1	

Изм	Лист	N докум	Подп	Дата
Разраб.		Власенко		06.90
Пров.		Усиков		06.90
Н.контр.		Кувиков		09.90

5.903-16.3-09 100

Узел измерения

Лит	Лист	Листов
	1	3

ММСС СССР
РОГЛИ
Проектпромвентиляция
Формат А4

Инв.№ подл.	Подп. и дата	Взам.инв.№	Инв.№ дубл.	Подп. и дата

Формат	Зона	Поз.	Обозначение	Наименование	Кол. на исполн. 5.903-16.3-09.100-										Примечание
					—	01	02	03							
				Стандартные изделия											
		3		Отводы Гост 17375-83*											
				П90° 133×4.0	1										
				П90° 59×4.5		1									
				П90° 219×6.0			1								
				П90° 273×7.0				1							
		4		Переходы Гост 17378-83*											
				Пк 133×5.0-76×3.5	1										
				Пк 159×4.5-89×3.5		1									
				Пк 219×6.0-108×4.0			1								
				Пк 273×8.0-108×4.0				1							

Изм.	Лист	№ докум.	Подп.	Дата	5.903-16.3-09 100	Лист 2

Формат А4

Инв.№ подл.	Подп. и дата	Взам.инв.№	Инв.№ дубл.	Подп. и дата

Формат	Зона	Поз.	Обозначение	Наименование	Кол. на исполн. 5.903-16.3-09.100-										Примечание
					—	01	02	03							
				Прочие изделия											
		5		Бодышка Зкч-1-87											Изделия НПО
				Установка 10	1	1	1	1							Монтажов-
		6		Установка 1											томатика
				Штуцера М20×1.5-50											
				Зкч-46-76	1	1	1	1							То же

Изм.	Лист	№ докум.	Подп.	Дата	5.903 - 16.3-09 100	Лист 3

Формат А4

24432-04 21

Инв.№ подл.	Подп. и дата	Взам.инв.№	Инв.№ дубл.	Подп. и дата

Московское отделение проектного института „ПРОЕКТПРОМВЕНТИЛЯЦИЯ" г. Ростов н-Д-29, ул. 1-ой Конной Армии, 53

5.903-16.3-09 000С5

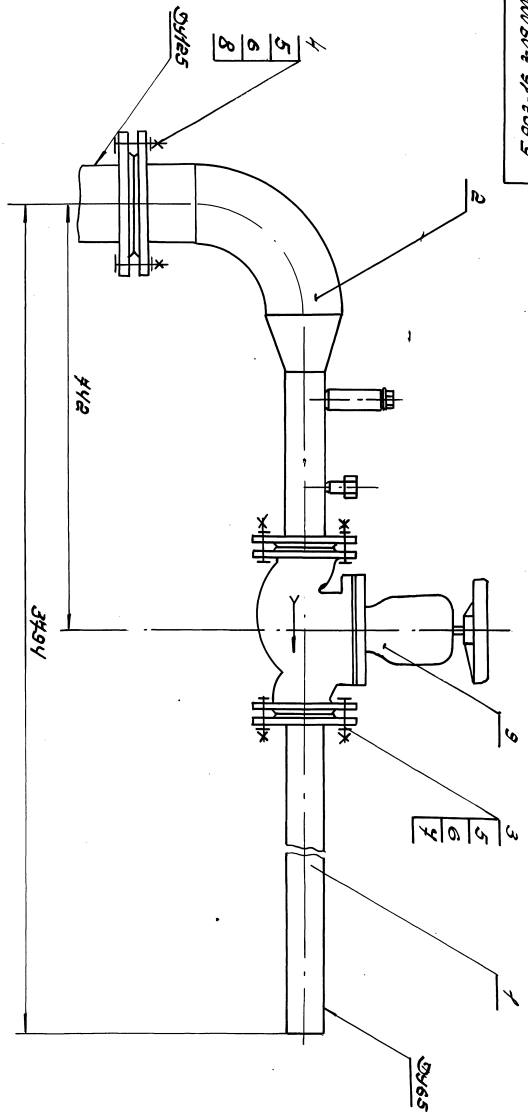

Размеры для справок.

Изм.	Лист	№ докум.	Подп.	Дата
Разр.	В. Лосенко			06.90
Пров.	Усиков			06.90
Т. контр.	Хвалетов			06.90
Н. контр.	Кувшинов			06.90

5.903-16.3-09 000С5

Трубопровод теплоносителя
Сборочный чертеж

Лит.	Масса	Масштаб
	77.1	1:5

Лист | Листов 1

МКС СССР
РОМИ
Проектпромвентиляция

Формат А3

Инв.№ подл.	Подпись и дата	Взам. инв.№	Инв.№ дубл.	Подпись и дата

Формат	Зона	Поз.	Обозначение	Наименование	Кол. на исполн. 5.903-16.3-10.000- —	01	02	Примечание
				Документация				
А3			5.903-16.3-10 000СБ	Сборочный чертеж				
				Сборочные единицы				
А4		1	5.903-16.3-01Н0-2У	Патрубок	1			
			-32	Патрубок		1	1	
А4		2	5.903-16.3-09.100-01	Узел измерения	1			
			-02	Узел измерения		1		
			-03	Узел измерения			1	
				Стандартные изделия				
		3		Болты ГОСТ 7798-70*				
				М16.6g×70.58	16	16	16	
				М20.6g×75.58	8	8		

Изм.	Лист	№ докум.	Подп.	Дата	5.903-16.3-10 000			
Разраб.		Власенко		06.90	Трубопровод теплоносителя	Лит.	Лист 1	Листов 2
Пров.		Усиков		06.90				
Н.контр.		Кувшов		06.90		ГПИ Ростовское отделение ПРОЕКТПРОМВЕНТИЛЯЦИЯ		

Формат А4

Инв.№ подл.	Подпись и дата	Взам. инв.№	Инв.№ дубл.	Подпись и дата

Формат	Зона	Поз.	Обозначение	Наименование	Кол. на исполн. 5.903-16.3-10.000- —	01	02	Примечание
				М20.6g×80.58			12	
		4		Гайки ГОСТ 5915-70*				
				М16.6Н.5	16	16	16	
				М20.6Н.5	8	8	12	
		5		Шайбы ГОСТ 11371-78*				
				16.01	16	16	16	
				20.01	8	8	12	
		6		Прокладки ГОСТ 15180-86*				
				А-80-10 ПОН	2			
				А-100-10 ПОН		2		
				А-150-10 ПОН	1			
				А-200-10 ПОН		1		
				А-250-10 ПОН			1	
				Прочие изделия				
		7		Заклепки 3141-6Др				
				ТУ26-07-1249-80				
				Ду80; Ру10	1			
				Ду100; Ру10		1	1	

Изм.	Лист	№ докум.	Подп.	Дата	5.903-16.3-10 000	Лист 2

Формат А4

Инв.№ подл.	Подпись и дата	Взам. инв.№	Инв.№ дубл.	Подпись и дата

Ростовское отделение проектного института „ПРОЕКТПРОМВЕНТИЛЯЦИЯ" г. Ростов-на-Д., ул. Тбилисская, 134

5.903-16.3-09.100СБ

Обозначение	Ду*	B*	L*	Масса кг
5.903-16.3-09.100 -01	65	185	395	17.6
-02	80	150	330	20.9
-03	100	125	295	35.8
	150	200	405	60.1
	200	250	530	82.0
	250	300	820	120.0

Размеры в мм

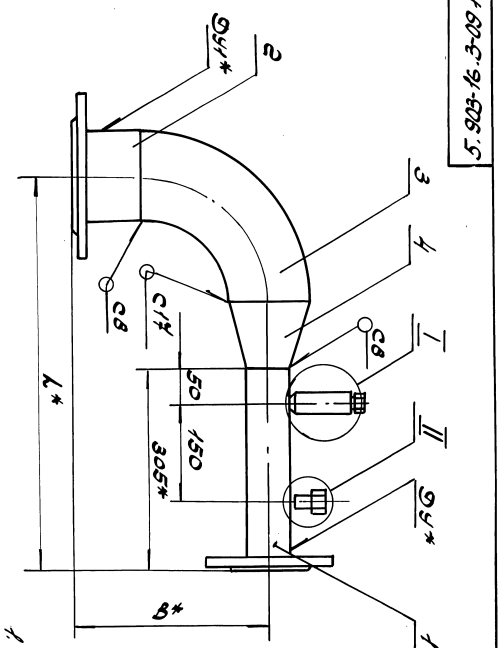

1. Сварные швы по ГОСТ 16037-80. Электроды типа Э42А по ГОСТ 9467-75*.
2. Н14; ± IT14/2.
3. Допуск перпендикулярности уплотнительных поверхностей фланцев для исполнений 5.903.16.3-09.100-01 0,8 мм; -02 - 03 - 1,0 мм.
4. * Размеры для справок.

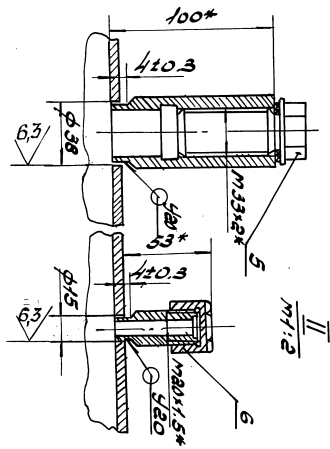

Изм.	Кол.уч.	Лист	№ док.	Подп.	Дата	5.903-16.3-09.100СБ			
Разраб.		Власенко			06.90	Узел измерения	Лит.	Масса	Масштаб
Пров.		Усиков			06.90	Сборочный чертеж		см.	—
Н.контр.		Кувшов			06.90		Лист	Листов	
Гл.конст.		Кувшов			06.90		ГПИ Ростовское отделение ПРОЕКТПРОМВЕНТИЛЯЦИЯ г. Ростов-на-Д.		

Формат А3

Инв № подл	Подп и дата	Взам инв №	Инв № дубл	Подп и дата

Формат	Зона	Поз.	Обозначение	Наименование	Кол. на исполн. 5.903-16.3-11 000 —	01	02	03	04	0	Примечание
				Документация							
А3			5.903-16.3-11 000СБ	Сборочный чертеж	X	X	X	X	X		
				Сборочные единицы							
А4		1	5.903-16.3-01 110-01	Патрубок	1						
			-04	Патрубок		1	1				
			-09	Патрубок				1	1		
А4		2	5.903-16.3-11 100	Отвод	1	1					
			-01	Отвод				1			
			5.903-16.3-11 200	Отвод			1				
			-01	Отвод					1		

Изм	Лист	№ докум	Подп	Дата	5.903.16.3-11 000			
Разраб.		Власенко	[signature]	06.90	Трубопровод теплоносителя	Лит	Лист	Листов
Пров.		Усиков	[signature]	06.90			1	4
Н. контр.		Кувиков	[signature]	06.90		ММСС СССР Рогпи Проектпромвентиляция		

Формат А4

Инв № подл	Подп и дата	Взам. инв №	Инв № дубл	Подп и дата

Формат	Зона	Поз.	Обозначение	Наименование	Кол. на исполн. 5.903-16.3-11 000 —	01	02	03	04	Примечание
А4		3	5.903-16.3-11300	Патрубок	1					
			-01	Патрубок		1	1			
			-02	Патрубок					1	
			-03	Патрубок				1		
				Стандартные изделия						
		4		Болты Гост 7798-70*						
				М16: 6g×55.58	8	8	8			
				М16: 6g×60.58	12	12	16	24	24	
		5		Гайка М16.6Н.5						
				Гост 5915-70*	20	20	24	24	24	
		6		Шайба 16.01						
				Гост 11371-78*	20	20	24	24	24	
		7		Прокладки						
				Гост 15180-86						
				А-25-10 ПОН	2	2	2			
				А-40-10 ПОН	2			2	2	

Изм	Лист	№ докум	Подп	Дата	5.903-16.3-11 000	Лист 2

Копировал: Авгол. Формат А4

24432-04 23

Инв № подл	Подп и дата	Взам инв №	Инв № дубл	Подп и дата

Ростовское отделение проектного института „ПРОЕКТПРОМВЕНТИЛЯЦИЯ" г. Ростов н-Д.-29, ул. 1-ой Конной Армии, 15-а

5.903-16.3-10.000СБ

Размеры в мм

Обозначение	Ду	Ду1	L1	L	Масса, кг
5.903-16.3-10 000	80	150	712	3824	70.1
-01	100	200	817	3589	102.9
-02		250	937	3709	126.9

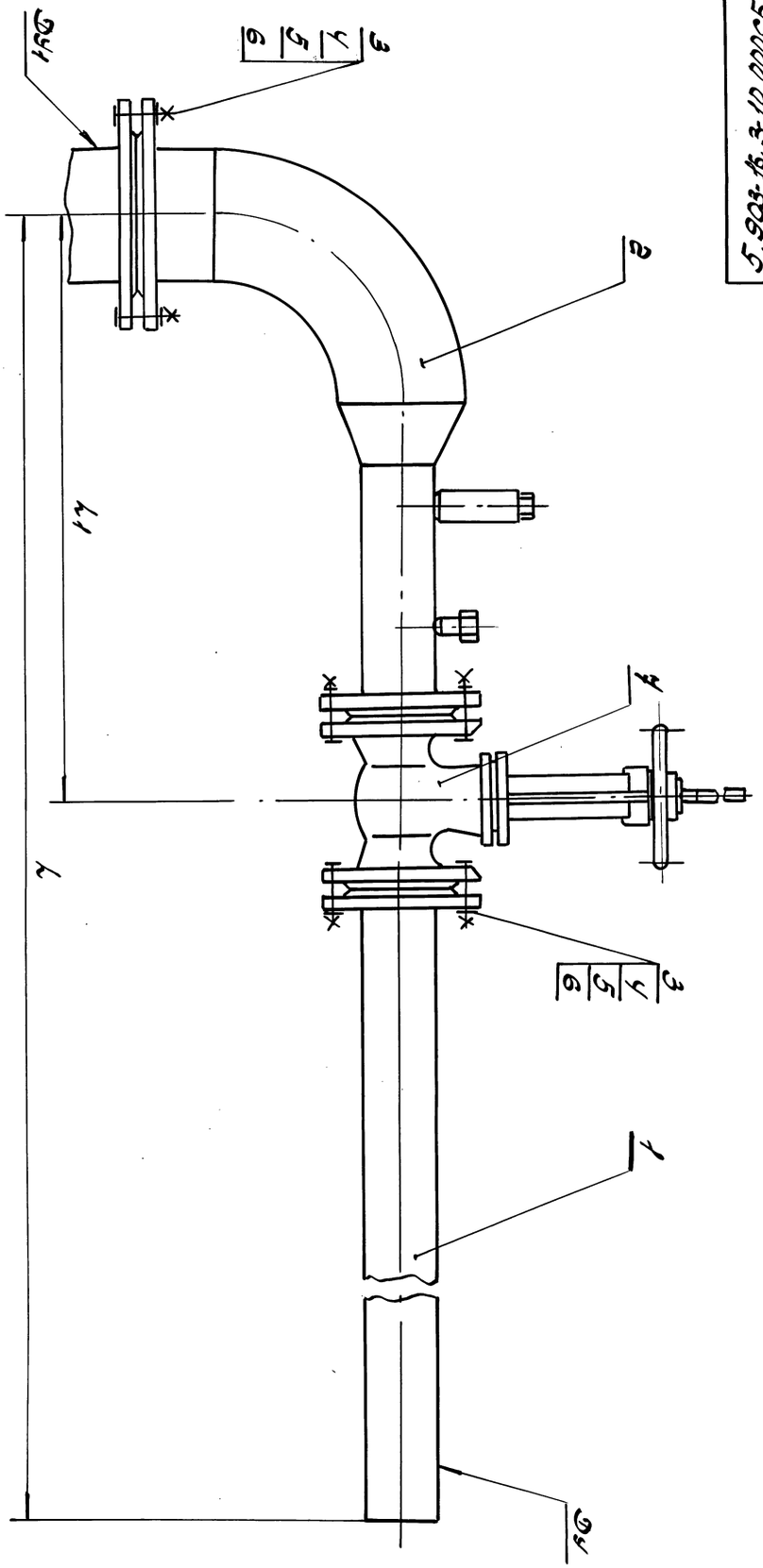

Размеры для справок.

Изм	Лист	№ докум	Подп	Дата
Разраб.		Власенко	[signature]	06.90
Пров.		Усиков	[signature]	06.90
Т. контр.		Хейгетов	[signature]	06.90
Н. контр.		Кувиков	[signature]	06.90

5.903-16.3-10 000СБ

Трубопровод теплоносителя Сборочный чертеж

Лит	Масса	Масштаб
	см. табл.	—
Лист	Листов 1	

ММСС СССР Рогпи Проектпромвентиляция

Формат А3

22

Ростовское отделение проектного института „ПРОЕКТПРОМВЕНТИЛЯЦИЯ" г. Ростов-н/Д-20, ул. 1-ой Конной Армии, 13а

Инв.№подл. | Подп. и дата | Взам.инв.№ | Инв.№дубл. | Подп. и дата

Формат	Зона	Поз.	Обозначение	Наименование	Кол. на исполн. 5.903-16.3-11000- —	01	02	03	04	Примечание
		7		Прокладки						
				ГОСТ 15180-86						
				А-50-10. ПОН	1	3	2			
				А-65-10 ПОН				2	2	
				А-80-10 ПОН			1	1		
				А-125-10 ПОН					1	
				Прочие изделия						
		8		Регулятор температуры прямого действия						
				ТУ25-02-090123-81						
				РТ-ПО-25(40-80)-6	1	1	1			
				РТ-ПО-40 (40-80)-6				1	1	
		9		Клапаны запорные фланцевые 15с41нж2						
				ТУ26-07-1442-87						
				Ру16; Ду40	1					

Изм. Лист №докум. Подп. Дата | 5.903-16.3-11000 | Лист 3

Формат А4

Инв.№подл. | Подп. и дата | Взам.инв.№ | Инв.№дубл. | Подп. и дата

Формат	Зона	Поз.	Обозначение	Наименование	Кол. на исполн. 5.903-16.3-11000- —	01	02	03	04	Примечание
				Ру16; Ду 50		1	1			
		9		Клапан запорный фланцевый Ру16; Ду65 15с41нж ТУ26-07-1467-88				1	1	

Изм. Лист №докум. Подп. Дата | 5.903-16.3-11000 | Лист 4

Формат А4

5.903-16.3-11000сб

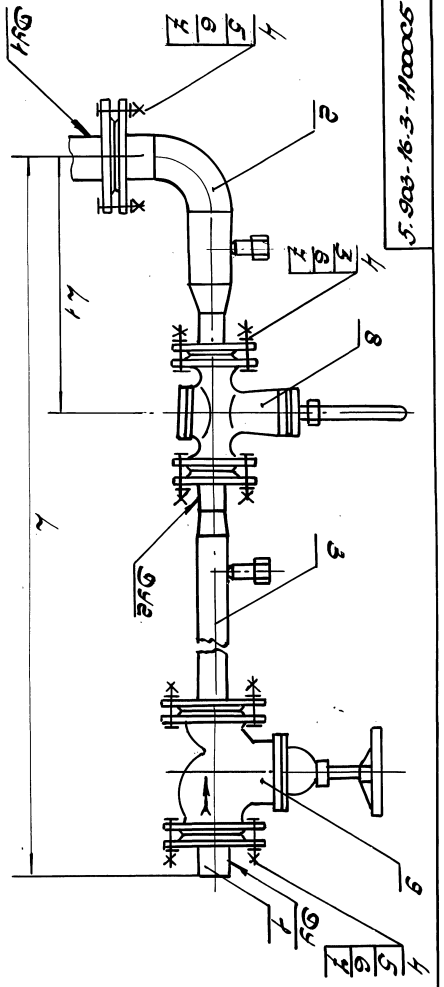

Размеры в мм

Обозначение	Ду	Ду1	Ду2	L1	L	Масса, кг
5.903-16.3-11000	40	50	25	357	3458	31.4
-01	50			444	3703	39
-02		80		444	3823	43.5
-03	65			452	3 933	40.4
-04		125	40	614	3698	45.8

Размеры для справок.

| | | | | | |

Ростовское отделение проектного института «ПРОЕКТПРОМВЕНТИЛЯЦИЯ» г. Ростов-н-Д., ул. 1-ой Конной Армии, 15-а

Инв.№ подл.	Подпись и дата	Взам.инв.№	Инв.№ дубл.	Подпись и дата

Формат	Зона	Поз.	Обозначение	Наименование	Кол. на испол. 5.903-16.3-11.100- —	01	02	03	Примечание
				Документация					
А3			5.903-16.3-11.100сб	Сборочный чертеж					
				Сборочные единицы					
А4		1	5.903-16.3-01.110	Патрубок	1				
			-01	Патрубок		1			
			-04	Патрубок			1		
			-17	Патрубок				1	
А4		2	5.903-16.3-01.110-04	Патрубок	1				
			-17	Патрубок		1			
			-37	Патрубок			1		

Изм.	Лист	№ докум.	Подп.	Дата	5.903-16.3-11.100		
Разраб.		Бурсенко		06.90	Отвод	Лит.	Лист 1	Листов 3
Пров.		Усиков		06.90				
Н. контр.		Бурсенко		06.90				

Ростовский ТМЭСС Госстроя СССР
Проектпромвентиляция

Формат А4

Инв.№ подл.	Подпись и дата	Взам.инв.№	Инв.№ дубл.	Подпись и дата

Формат	Зона	Поз.	Обозначение	Наименование	Кол. на испол. 5.903-16.3-11.100- —	01	02	03	Примечание
А4		2	5.903-16.3-01.100-35	Патрубок				1	
				Детали					
БЧ		3	5.903-16.3-11.101	Тройник					
				Труба Ø×S ст10 ГОСТ 10704-76 / Ø×S ст10 ГОСТ 10705-80*					
				57×2.5 L=100 h14	1				
			-01	89×2.8 L=100 h14		1			
			-02	133×3.2 L=100 h14			1		
			-03	159×3.2 L=100 h14				1	
				Стандартные изделия					
		4		Отводы ст 14Ч15-85*					
				П90°-57×3.0	1				
				П90°-89×3.5		1			

Изм.	Лист	№ докум.	Подп.	Дата	5.903-16.3-11.100	Лист 2

Формат А4

5.903-16.3-11.100сб

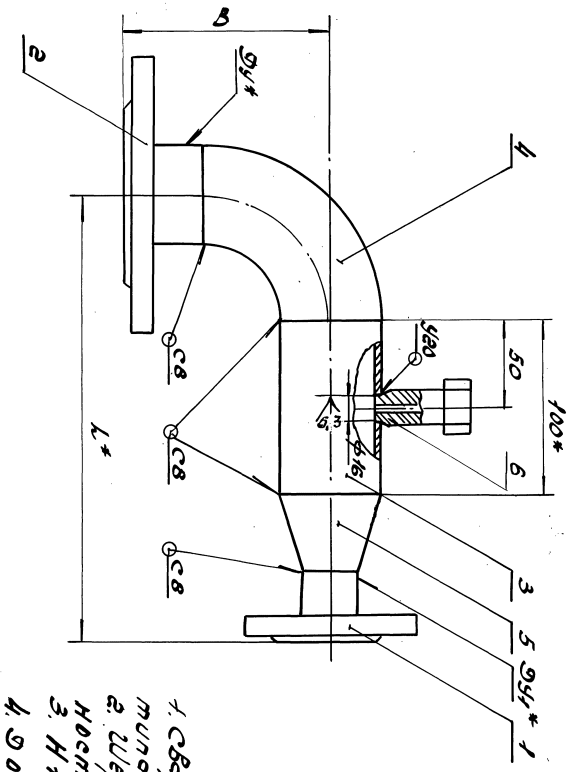

Размеры в мм

Обозначение	Ду*	Ду1*	L*	B*	Масса, кг
5.903-16.3-11.100 -01	50	25	245	150	4.5
-02	125	80	350	245	8.2
-03	150	100	445	295	11.0
	80	50	445	295	11.0
	100	80	455	330	13.5

1. Сварные швы по ГОСТ 16037-80. Электроды типа Э42А по ГОСТ 9467-75*.
2. Шероховатость обработанных поверхностей деталей, выполненных без чертежа, Rz 40 мкм.
3. Н14: ± IT14/2.
4. Допуск перпендикулярности уплотнительной поверхности фланцев Ду* относительно уплотнительной поверхности фланцев Ду* - 0.6 мм.
5* Размеры для справок.

Изм.	Лист	№ докум.	Подп.	Дата	5.903-16.3-11.100 сб		
Разраб.		Бурсенко		06.90	Отвод	Лит.	Масса	Масштаб
Пров.		Усиков		06.90	Сборочный чертеж		кг	—
Т. контр.		Усиков		06.90		Лист 1	Листов 1	
Н. контр.		Бурсенко		06.90		ТМЭСС СССР Госстроя Проектпромвентиляция		

Копировал А3 Z-14438-04 25 Формат А3

Ростовское отделение проектного института „ПРОЕКТПРОМВЕНТИЛЯЦИЯ" г. Ростов н-Д.-29, ул. 1-ой Конной Армии, 15-а

Инв № подл	Подпи дата	Вз. инв №	Инв № дубл	Подпи дата

Формат	Зона	Поз.	Обозначение	Наименование	Кол. на исполн. 5.903-16.3-11.200- —	01	02	03	04	Примечание
А4		2	5.903-16.3-01 110-42	Патрубок					1	
				Детали						
Б4		3	5.903-16.3-11 201	Прямик						
				Труба D×S ГОСТ 10704-76* / D ГОСТ 10705-80*						
				57×2.5 L=100h14	1					0.33кг
			-01	76×2.8 L=100h14		1				0.5кг
			-02	89×2.8 L=100h14			1			0.55кг
			-03	108×2.8 L=100h14				1	1	0.72кг
				Стандартные изделия						
		4		Отводы ГОСТ 17375-83*						
				П90° 89×3,5	1					
				П90° 133×4.0		1				
				П90° 89×4.5			1			

Изм	Лист	№ докум	Подп	Дата	5.903-16.3-11 200	Лист 2

Формат А4

Инв № подл	Подпи дата	Взам инв №	Инв № дубл	Подпи дата

Формат	Зона	Поз.	Обозначение	Наименование	Кол. на исполн. 5.903-16.3-11 100- —	01	02	03	Примечание
		4		Отводы ГОСТ 17375-83*					
				П90° 133×4.0			1		
				П90° 159×4.5				1	
		5		Переходы ГОСТ 17378-83*					
				Пк57×4 - 32×2	1				
				Пк76×3,5 - 45×2,5		1			
				Пк133×4 - 57×3			1		
				Пк159×4.5 - 89×3.5				1	
				Прочие изделия					
		6		Установка 1					Изделие НПО
				штуцера М20×1.5-50					Монтажав-
				ЗКУ - 46-76	1	1	1	1	томатика

Изм	Лист	№ докум	Подп	Дата	5.903-16.3-11 100	Лист 3

Формат А4

Инв № подл	Подпи дата	Вз. инв №	Инв № дубл	Подпи дата

Формат	Зона	Поз.	Обозначение	Наименование	Кол. на исполн. 5.903-16.3-11 200- —	01	02	03	04	Примечание
		4		Отводы П90° ГОСТ 17375-83*						
				П90° 219×6.0				1		
				П90° 273×7.0					1	
		5		Переходы ГОСТ 17378-83*						
				Пк57×4 - 32×2	1					
				Пк76×3,5 - 45×2,5		1				
				Пк89×4 - 45×2,5			1			
				Пк108×4 - 89×3,5				1	1	
		6		Пк89×3,5 - 57×3	1					
				Пк133×5 - 76×3,5		1				
				Пк159×4.5 - 89×3,5			1			
				Пк219×6 - 108×4				1		
				Пк273×8 - 108×4					1	
				Прочие изделия						
		7		Установка 1						Изделие НПО
				штуцера М20×1.5-50						Монтажав-
				ЗКУ - 46-76	1	1	1	1	1	томатика

Изм	Лист	№ докум	Подп	Дата	5.903-16.3-11 200	Лист 3

Формат А4

Инв № подл	Подпи дата	Взам инв №	Инв № дубл	Подпи дата

Формат	Зона	Поз.	Обозначение	Наименование	Кол. на исполн. 5.903-16.3-11 200- —	01	02	03	04	Примечание
				Документация						
А3			5.903-16.3-11 200С5	Сборочный чертеж	X	X	X	X	X	
				Сборочные единицы						
А4		1	5.903-16.3-01 110	Патрубок	1					
			-01	Патрубок		1	1	1		
			-17	Патрубок					1	
А4		2	5.903-16.3-01 110-17	Патрубок	1					
			-34	Патрубок		1				
			-35	Патрубок			1			
			-40	Патрубок				1		

Изм	Лист	№ докум	Подп	Дата	5.903-16.3-11 200		
Разраб		Власенко	[signature]	06.90	Отвод	Лит	Лист 1 / Листов 3
Пров.		Усиков	[signature]	06.90		ТМСС СССР Рогли Проектпромвентиляция	
Н. контр		Кувиков	[signature]	06.90			

24432-04 26

Инв.№ подл.	Подпись и дата	Взам. инв.№	Инв.№ дубл.	Подпись и дата

Формат	Зона	Поз.	Обозначение	Наименование	Кол. на испол. 5.903.16.3-11.000- —	01	02	03	04	05	06	07	08	Примечание
				Документация										
А3			5.903.16.3-11.300 ОС5	Сборочный чертеж										
				Сборочные единицы										
А4	1		5.903.16.3-01.110	Патрубок	1	1								
			-01	Патрубок			1	1	1					
			-04	Патрубок						1				
			-17	Патрубок							1	1	1	
	2		5.903.16.3-01.110-03	Патрубок	1									
			-08	Патрубок		1								
			-15	Патрубок			1							

Изм.	Кол.уч.	Лист	№док.	Подп.	Дата
Разраб.			Зуевлев		06.90
Пров.			Усенков		06.90
Н. контр.			Субботов		06.90

5.903-16.3-11.300

Патрубок

Лит.	Лист	Листов
	1	2

ЦИТП Госстроя РСФСР Проектпромвентиляция

Формат А4

Инв.№ подл.	Подпись и дата	Взам. инв.№	Инв.№ дубл.	Подпись и дата

Формат	Зона	Поз.	Обозначение	Наименование	Кол. на испол. 5.903.16.3-11.000- —	01	02	03	04	05	06	07	08	Примечание
	2		5.903.16.3-01.110-16	Патрубок				1						
			-23	Патрубок					1	1				
			-30	Патрубок							1			
			-31	Патрубок								1		
			-32	Патрубок									1	
				Стандартные изделия										
	3			Переходы Ст 11370-83*										
			ПКУ 5×2,5-32×2		1									
			Пс 57×4 - 32×2			1								
			Пс 76×3,5-45×2,5				1	1						
			Пс 89×3,5-45×2,5						1	1				
			Пс 108×4 - 89×3,5								1	1	1	
				Прочие изделия										Изделия НПО Монтажавтоматика
	4		Установка штуцера											
			МВОН 1,5-50 ЭГ4-Ж6-Ж6		1	1	1	1	1	1	1	1	1	

Изм.	Кол.уч.	Лист	№док.	Подп.	Дата

5.903-16.3-11.300

Лист 2

Копировал: Яблочкина Формат А4

Ростовское отделение проектного института „ПРОЕКТПРОМВЕНТИЛЯЦИЯ" г. Ростов-на-Д.-99, ул. 1-ой Конной Армии, 15-а

Инв.№ подл.	Подпись и дата	Взам. инв.№	Инв.№ дубл.	Подпись и дата

5.903-16.3-11.200 ОС5

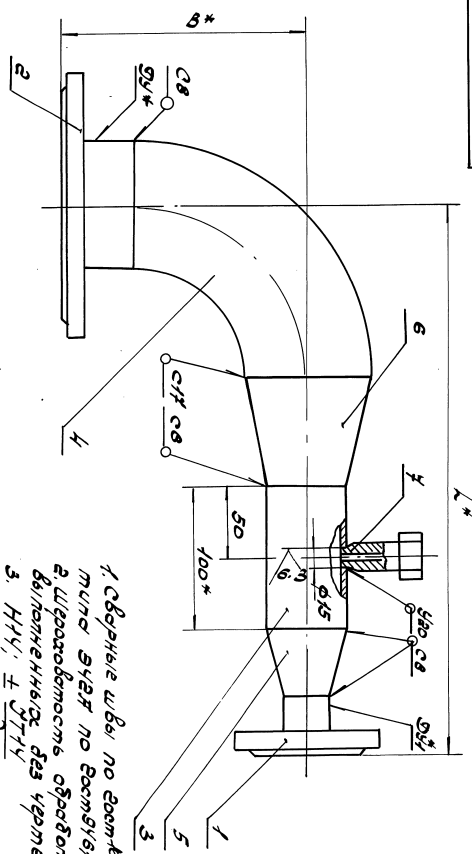

Размеры в мм

Обозначение	Ду*	Ду*	L*	B*	Масса кг
5.903.16.3-11.200 -01	80	25	385	145	7,5
-02	150	40	515	255	15,3
-03	200	50	530	330	16,3
-04	250	65	630	405	32,4
	80	80	530	530	58,5

1. Сварные швы по ГОСТ 5264-80 Электроды типа Э42А по ГОСТ 9467-75*.
2. Шероховатость обработанных поверхностей фланцев Ду* относительно уплотнительной поверхности без чертежного обозначения Rz 40 мкм.
3. Неплоскостность и непараллельность уплотнительных поверхностей фланцев Ду* относительно плоскости основания допуск 0,3 мм.
4. Допуск перпендикулярности уплотнительной поверхности фланцев Ду* относительно плоскости основания допуск 0,3 мм.
5.* Размеры для справок.

Изм.	Кол.уч.	Лист	№док.	Подп.	Дата
Разраб.			Зуевлев		06.90
Пров.			Усенков		06.90
Н. контр.			Субботов		06.90

5.903-16.3-11.200 ОС5

Отвод

Сборочный чертеж

Лит.	Масса	Масштаб
	—	1:5

ЦИТП Госстроя РСФСР Проектпромвентиляция

Формат А3

Копировал: Яблочкина Формат А4

Ростовское отделение проектного института ЦНИИЭПпромвентиляции г. Ростов н/Д, ул. 1-ая Конная Арм., 15-а

5.903-16.3-11 300 сб

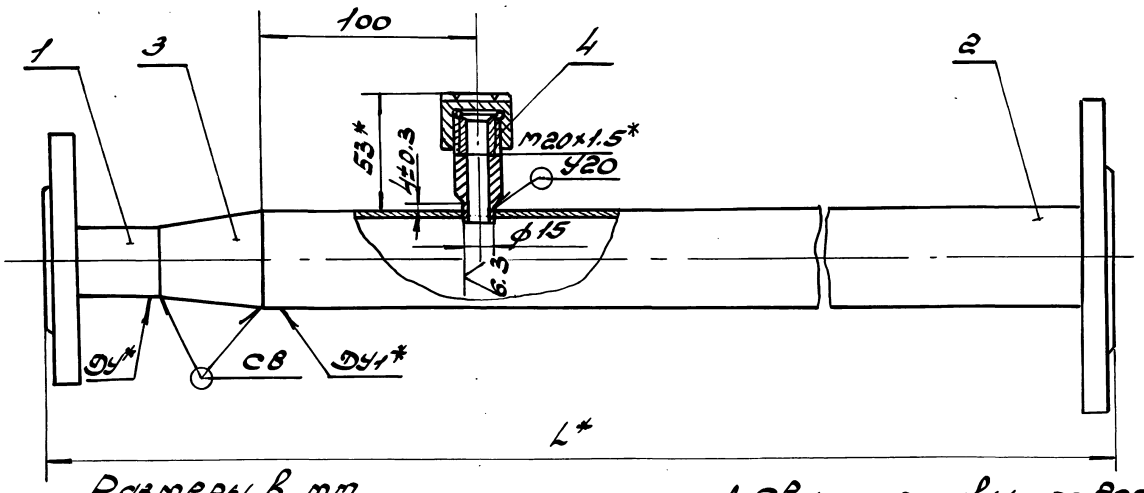

Размеры в мм

Обозначение	Ду*	Ду1*	L*	Масса, кг
5.903-16.3-11 300	25	40	3090	11.0
-01		50	3005	13.5
-02	40	65	2630	18.2
-03			3030	20.2
-04		80	2685	21.3
-05	50			21.5
-06	80	100	2340	25.1
-07			2490	26.3
-08			2790	28.4

1. Сварные швы по ГОСТ 16037-80. Электроды типа Э42А по ГОСТ 9467-75*
   а. Н 14; $\frac{У Т 14}{2}$.

3. Допуск перпендикулярности уплотнительной поверхности фланцев относительно оси патрубка - 0.25мм.

4* Размеры для справок.

Изм.	Лист	№ докум.	Подп.	Дата	5.903-16.3-11 300 СБ
Разр.		Власенко		06.90	Патрубок. Сборочный чертеж
Пров.		Усиков		06.90	Лит. Масса см. табл. Масштаб —
Т. контр.		Лейтес		06.90	Лист Листов 1
Н. контр.		Кубисов		06.90	ЦНИИЭП Ростпромвентиляция

Копировал: Федоф- Формат А3

Инв. № подл. | Подпись и дата | Взам. инв. № | Инв. № дубл. | Подпись и дата

Поз.	Обозначение	Наименование	Кол. на испол. 5.903-16.3-12.000-				Примечание
			-01	02	03	04	
		Документация					
	5.903-16.3-18 000 СБ	Сборочный чертеж					
		Сборочные единицы					
1	5.903-16.3-01.110-01	Патрубок	1	1			
	-11	Патрубок			1	1	
2	5.903-16.3-11.100-02	Отвод	1				
	-03	Отвод		1			
	5.903-16.3-11200-02	Отвод	1				
	-03	Отвод			1		
	-04	Отвод				1	
		Стандартные изделия					
4		Болты ГОСТ 7798-70*					
		М16. 60х60.58	24	24	16	16	
		М16. 60х70.58	8		16	16	
		М20. 60х75.58		8	8	8	
		М20. 60х80.58				12	
5		Гайки ГОСТ 5915-70*					
		М16. 6Н.5	32	24	32	32	
		М20. 6Н.5		8	8	12	
6		Шайбы ГОСТ 11371-78*					
		16. 01	32	24	32	32	
		20. 01		8	8	12	

Изм.	Лист	№ докум.	Подп.	Дата	5.903-16.3-12 000

Лит. Масса см. табл. Масштаб 2

Лист Листов 4

ЦНИИЭП Ростпромвентиляция

Копировал: Федоф- Формат А4

5.903-16.3-12 000

Трубопровод теплоносителя

Лит. Масса см. табл. Масштаб —

Лист Листов 4

ЦНИИЭП Ростпромвентиляция

Копировал: Федоф- Формат А4

Инв.№ подл.	Подпись и дата	Взам. инв.№	Инв.№ дубл.	Подпись и дата

5.903-16.3-12.000 СБ

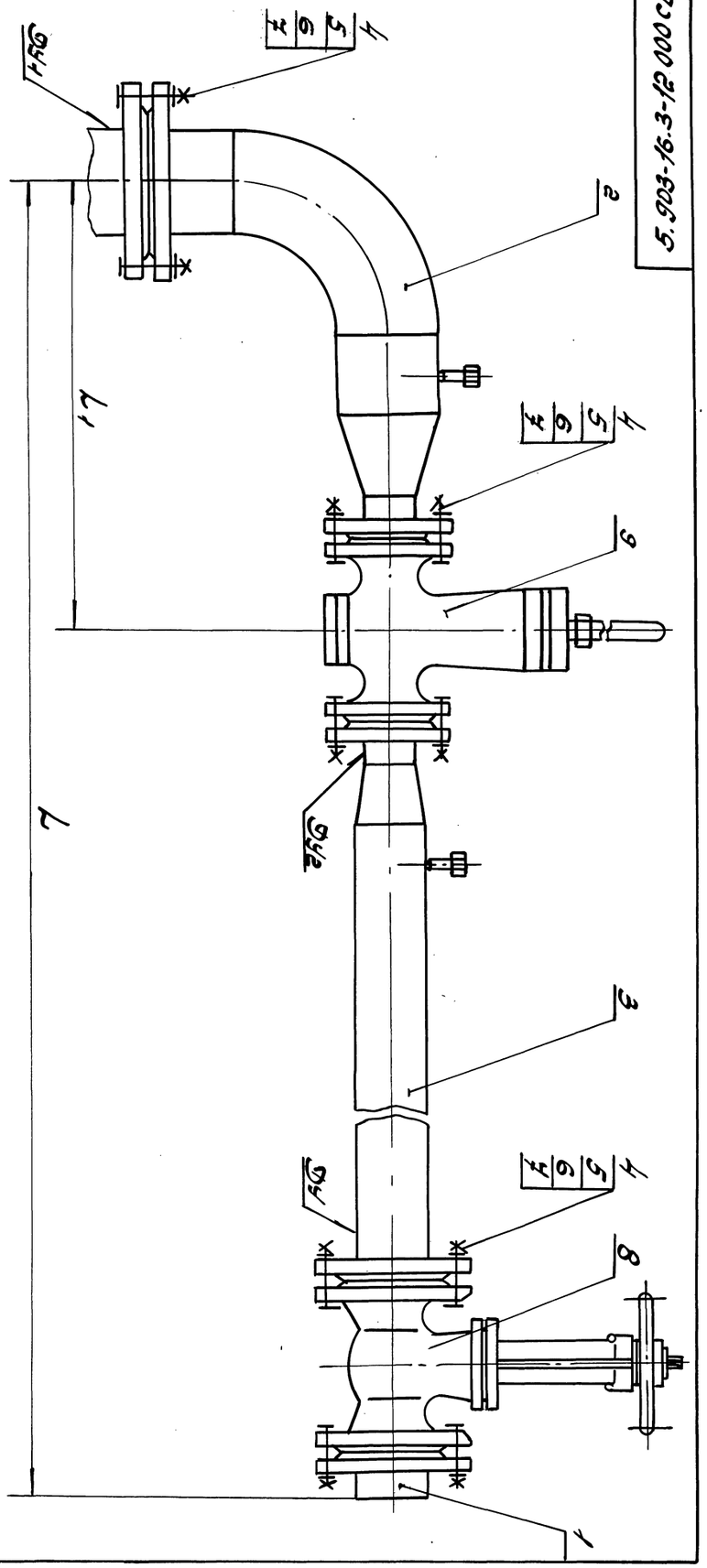

Размеры в мм

Обозначение	Ду	Ду1	Ду2	L1	L	Масса кг
5.905-16.3-12.000-01	80	125	50	562	3633	86.0
5.905-16.3-12.000-02	100	150	40	632	3688	86.9
5.905-16.3-12.000-03	100	200	80	612	3818	12.55
5.905-16.3-12.000-04	100	25	80	781	3923	112.3
				902	3993	116.2

Размеры для справок.

Изм.	Кол.уч.	Лист	№ док.	Подп.	Дата
Разраб.	Ахмедов			06.90	
Пров.	Усков			05.90	
Т.контр.	Сидоров			04.90	
Н.контр.	Сидоров			06.90	
Утв.					

5.905-16.3-12000СБ

Трубопровод теплоносителя
Сборочный чертеж

Лит.	Масса	Масштаб
	см. ТЕХ.	—

Инв.№ подл. | Подпись и дата | Взам. инв.№

Копировал: Жданова 2044304 28 формат А3

Инв.№ подл.	Подпись и дата	Взам. инв.№	Инв.№ дубл.	Подпись и дата

Ростовское отделение проектного института „ПРОЕКТПРОМВЕНТИЛЯЦИЯ" г. Ростов-н-Д-29, ул. 1-ой Конной Армии, 17-а

Формат	Зона	Поз.	Обозначение	Наименование	Кол. на испол. 5.903-16.3-12000 —	01	02	03	04						Примечание
		7		Прокладки											
				20 ст 15180-86											
				А-40-10 ПОН		2									
				А-50-10 ПОН	2										
				А-80-10 ПОН	2	2	2	2	2						
				А-100-10 ПОН			2	2	2						
				А-125-10 ПОН	1										
				А-150-10 ПОН		1	1								
				А-200-10 ПОН				1							
				А-250-10 ПОН					1						
				Прочие изделия											
		8		Задвижки 31нбр. ТУ26-07-1249-80											
				Ду80, Ру10	1	1									
				Ду100, Ру10			1	1	1						

Изм.	Лист	№ докум.	Подп.	Дата

5.903.16.3-12000 Лист 3

Формат А4

Инв.№ подл.	Подпись и дата	Взам. инв.№	Инв.№ дубл.	Подпись и дата

Формат	Зона	Поз.	Обозначение	Наименование	Кол. на испол. 5.903-16.3-12000 —	01	02	03	04						Примечание
		9		Регуляторы температуры прямого действия ТУ25-02-09 0123-84											
				РТ-ДО-40(40-80)-6		1									
				РТ-ДО-50(40-80)-6	1										
				РТДО-80(40-80)-6			1	1	1						

Изм.	Лист	№ докум.	Подп.	Дата

5.903.16.3-12000 Лист 4

Формат А4

128

Ростовское отделение проектного института „ПРОЕКТПРОМВЕНТИЛЯЦИЯ" г. Ростов н-Д.-29, ул. 1-ой Конной Армии, 15-а

Формат	Зона	Поз.	Обозначение	Наименование	Кол.	Примечание
				Документация		
А4			5.903-16.3-13 000	Сборочный чертеж		
				Сборочные единицы		
А4		1	5.903-16.3-01 110-35	Патрубок	1	
А4		2	5.903-16.3-13 100	Отвод	1	
А4		3	5.903-16.3-13 200	Патрубок	1	
				Стандартные изделия		
				Болты Гост 7798-70*		
		4		М16. 6g × 60.58	24	
		5		М20. 6g × 75.58	24	
				Гайки Гост 5915-70*		
		6		М16. 6Н.5	24	
		7		М20. 6Н.5	24	
				Шайбы Гост 11371-78*		
		8		16.01	24	
		9		20.01	24	
				Прокладки Гост 15180-86		
		10		А-50-10 ПОН	2	
		11		А-80-10 ПОН	2	
		12		А-150-10 ПОН	2	
		13		А-200-10 ПОН	1	

Изм	Лист	Nдокум	Подп	Дата
Разраб.	Власенко			06.90
Пров.	Усиков			06.90
Н.контр	Кувиков			06.90

5.903-16.3-13 000

Трубопровод теплоносителя

Лит	Лист	Листов
	1	2

ММСС СССР Рогпи Проектпромвентиляция

Формат А4

Формат	Зона	Поз.	Обозначение	Наименование	Кол.	Примечание
				Прочие изделия		
		14		Задвижка 3146бр ТУ26-07-1249-80 Ру10; Ду150	1	
		15		Клапан запорный фланцевый Ру16, Ду50 15кч 19п2 ТУ26-07-1442-87	1	
		16		Регулятор температуры прямого действия РТ-ДО-80(40-80)-6 ТУ25-02-090123-81	1	

Изм	Лист	Nдокум	Подп	Дата

5.903-16.3-13000

Лист 2

Формат А4

5.903-16.3-13 000СБ

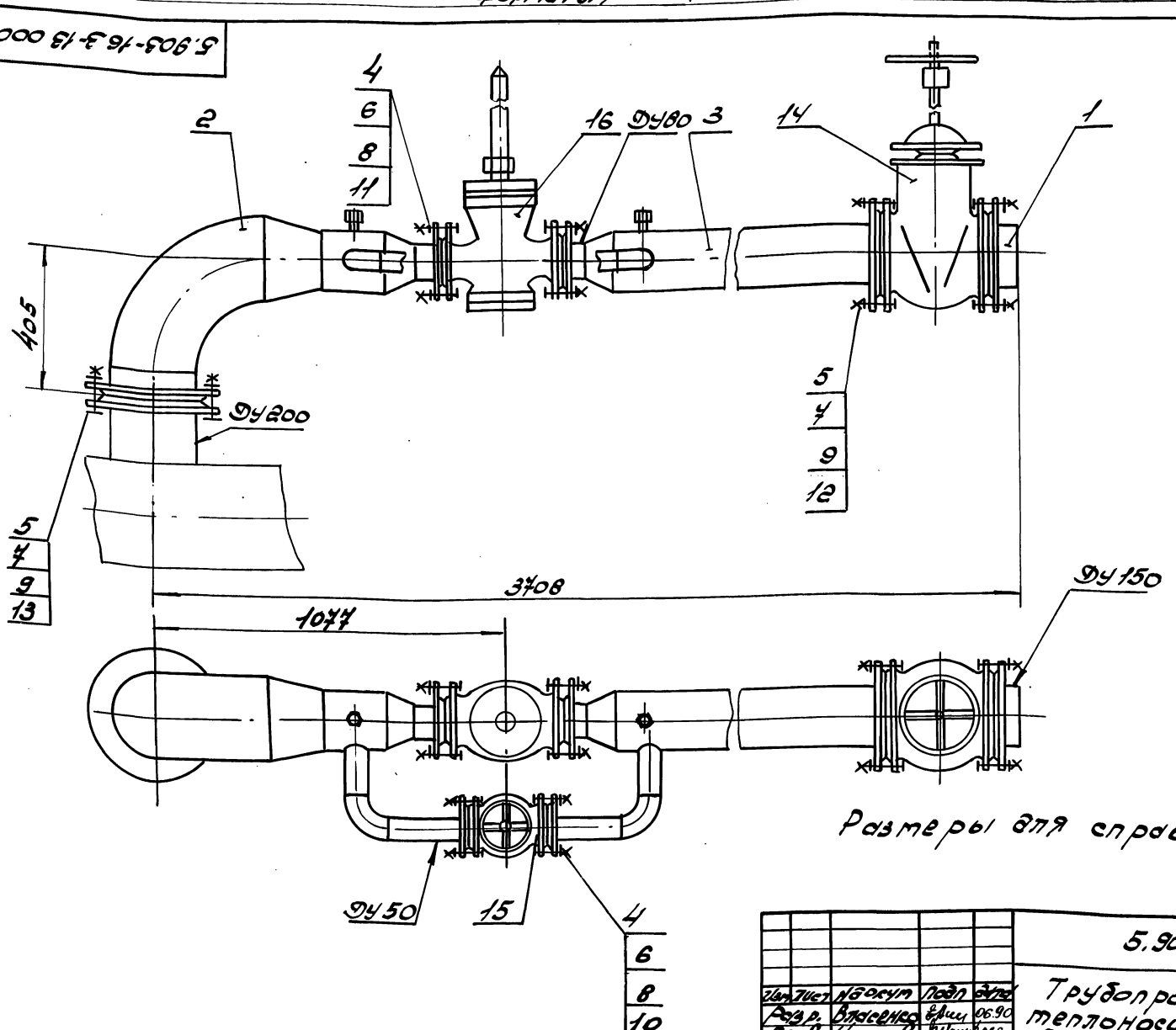

Размеры для справок.

Изм	Лист	Nдокум	Подп	Дата
Разр.	Власенко			06.90
Пров.	Усиков			06.90
Т.контр	Хейчетов			06.90
Н.контр	Кувиков			29.90

5.903-16.3-13 000СБ

Трубопровод теплоносителя Сборочный чертеж

Лит	Масса	Масштаб
	26.26	1:10

Лист | Листов 1

ММСС СССР Рогпи Проектпромвентиляция

Копировал: Ягол-24432-04 30 Формат А4

Ростовское отделение проектного института „ПРОЕКТПРОМВЕНТИЛЯЦИЯ" г. Ростов н/Д, 29, ул. Нов. Конной Армии, 1

Формат	Зона	Поз.	Обозначение	Наименование	Кол.	Примечание
				Документация		
А3			5.903-16.3-13 100 СБ	Сборочный чертеж		
				Сборочные единицы		
А4		1	5.903-16.3-01 110-05	Патрубок	1	
А4		2	-17	Патрубок	1	
А4		3	-40	Патрубок	1	
				Детали		
А4		4	5.903-16.3-13 101	Патрубок	1	
А4		5	5.903-16.3-13 102	Стакан	1	
				Стандартные изделия		
				Отводы Гост 17375-83*		
		6		П90° 57×3	1	
		7		П90° 219×6	1	
				Переходы Гост 17378-83*		
		8		Пк159×4.5-89×3,5	1	
		9		Пк219×6.0-159×4.5	1	
				Прочие изделия		
		10		Установка 1 штуцера М20×1.5-50 ЗКЧ-46-76	1	Изделие НПО Монтажавтоматика

Изм	Лист	N докум	Подп	Дата
Разраб.		Власенко		06.90
Пров.		Усиков		06.90
Н. контр		Сувиков		06.90

5.903-16.3-13 100

Отвод

Лит	Лист	Листов
		1

ММСС СССР РОГПИ Проектпромвентиляция

Формат А4

Формат	Зона	Поз.	Обозначение	Наименование	Кол.	Примечание
				Документация		
А3			5.903-16.3-13 200 СБ	Сборочный чертеж		
				Сборочные единицы		
А4		1	5.903-16.3-01 110-05	Патрубок	1	
		2	-17	Патрубок	1	
		3	-38	Патрубок	1	
				Детали		
А4		4	5.903-16.3-13 101	Патрубок	1	
				Стандартные изделия		
		5		Отвод П90° 57×3 Гост 17375-83*	1	
		6		Переход Пк159×4.5-89×3.5 Гост 17378-83*	1	
				Прочие изделия		
		7		Установка 1 штуцера М20×1.5-50 ЗКЧ-46-76	1	Изделие НПО Монтажавтоматика

Изм	Лист	N докум	Подп	Дата
Разраб.		Власенко		06.90
Пров.		Усиков		06.90
Н. контр		Сувиков		06.90

5.903-16.3-13.200

Патрубок

Лит	Лист	Листов
		1

ММСС СССР РОГПИ Проектпромвентиляция

Формат А4

5.903-16.3-13 100 СБ

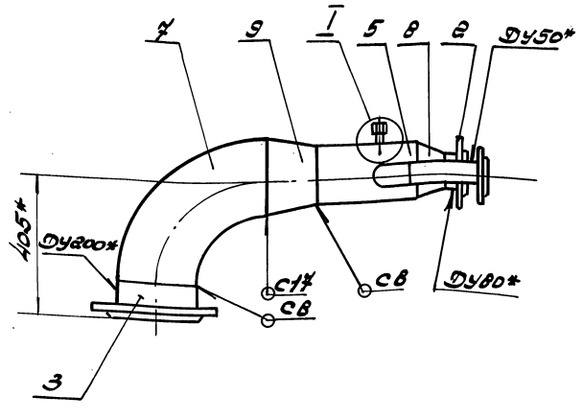

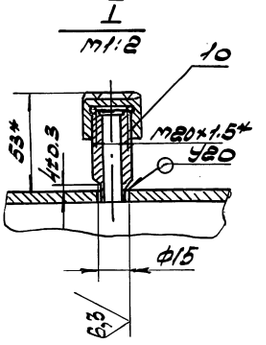

1. Сварные швы по Гост 16037-80. Электроды типа Э42А по Гост 9467-75*.
2. Допуск перпендикулярности уплотнительной поверхности фланцев ДУ50 и ДУ80 относительно уплотнительной поверхности фланца ДУ200 - 1.0 мм.
3* Размеры для справок.

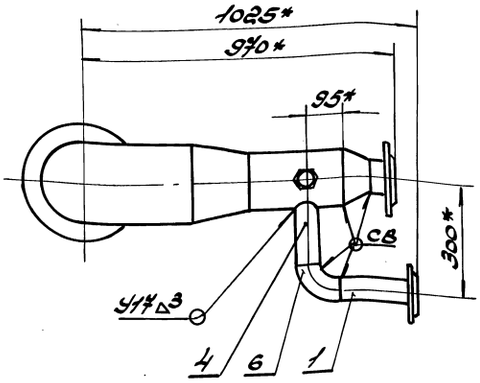

Изм	Лист	N докум	Подп	Дата
Разраб.		Власенко		06.90
Пров.		Усиков		06.90
Т. контр		Хейгетов		06.90
Н. контр		Сувиков		06.90

5.903-16.3-13 100 СБ

Отвод Сборочный чертеж

Лит	Масса	Масштаб
	93.5	1:10

Лист | Листов 1

ММСС СССР РОГПИ Проектпромвентиляция

Формат А3

Копировал: [signature] - 24432-04 31

Ростовское отделение проектного института „ПРОЕКТПРОМВЕНТИЛЯЦИЯ" г. Ростов н-Д.-29, ул. 1-ой Конной Армии, 15

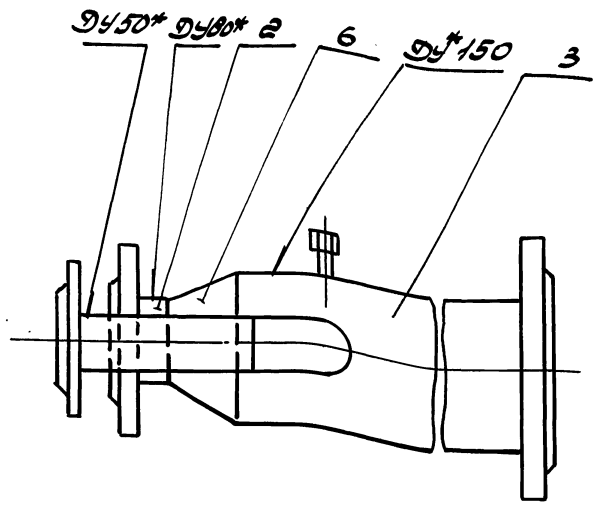

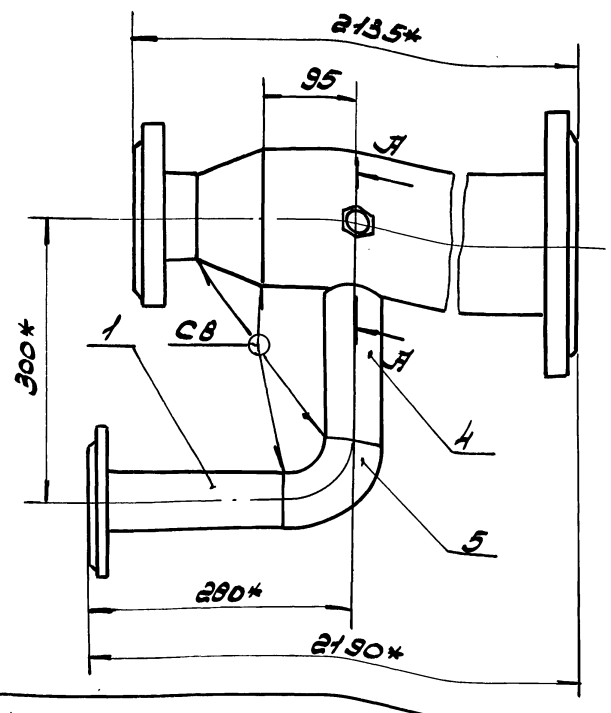

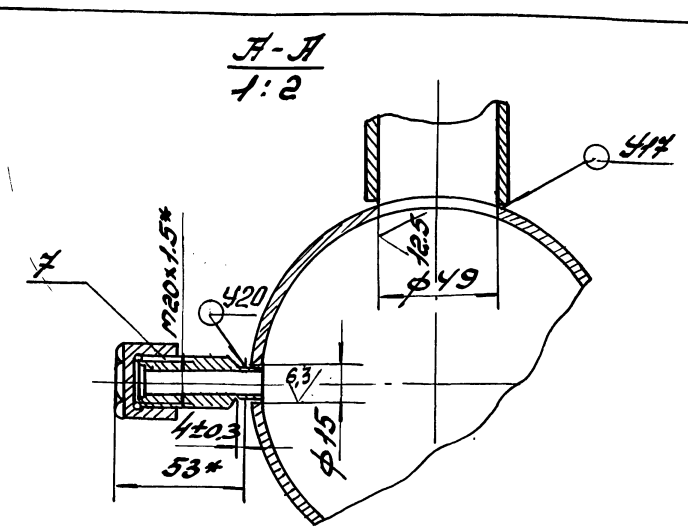

1. Сварные швы по ГОСТ 16037-80. Электроды типа Э42А по ГОСТ 9467-75*.
2. ф Н14; ± $\frac{JT14}{2}$;

3. Допуск параллельности уплотнительной поверхности фланцев ДУ50 и ДУ80 относительно уплотнительной поверхности фланца ДУ150 – 0.8 мм.
4.* Размеры для справок.

				5.903-16.3-13 200СБ			
Изм.	Лист	N докум	Подп	Дата	Патрубок Сборочный чертеж	Лит	Масса 36.9	Масштаб 1:5
Разраб.	Власенко			06.90			
Пров.	Усиков			06.90			
Т. контр	Хейгетов			06.90		Лист	Листов 1
Н. контр	Кувиков			06.90		ММСС СССР РОГПИ Проектпромвентиляция формат А3	

Инв N подл | Подп и дата | Вз. инв N | Инв N дубл | Подп и дата

5.903-16.3-13 101

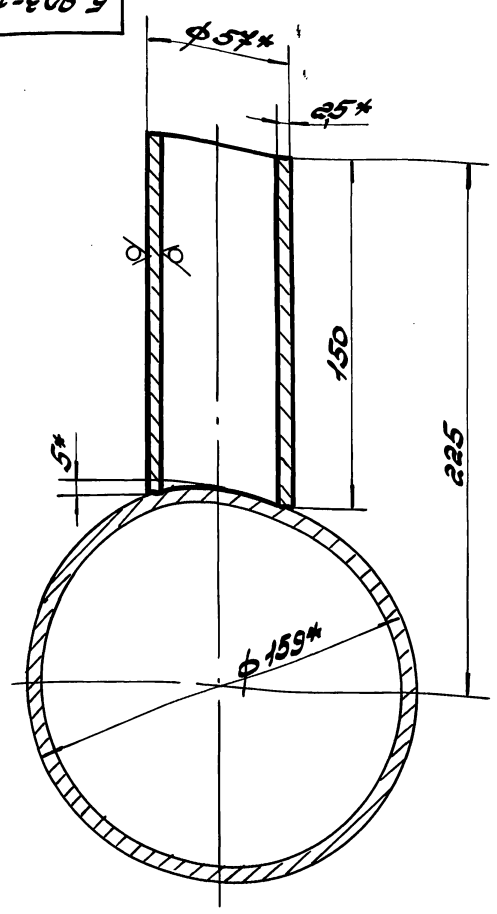

1. h14; ± $\frac{JT14}{2}$
2* Размеры для справок.

				5.903-16.3-13 101			
Изм.	Лист	N докум	Подп	Дата	Патрубок	Лит	Масса 0.49	Масштаб 1:2
Разраб.	Власенко			06.90			
Пров.	Усиков			06.90			
Т. контр	Хейгетов			06.90		Лист	Листов: 1
Н. контр	Кувиков			06.90	Труба 57×2,5 ГОСТ 10704-76* / Д ГОСТ 10705-80*	ММСС СССР РОГПИ Проектпромвентиляция	

Инв N подл | Подп и дата | Вз. инв N | Инв N дубл | Подп и дата

5.903-16.3-13 102

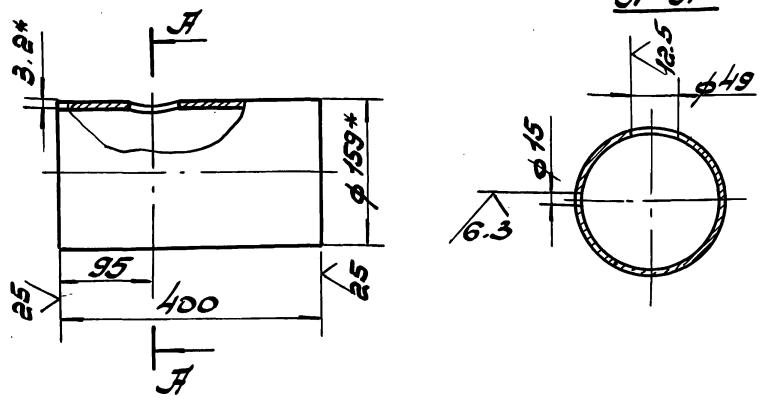

1. Н14; h14; ± $\frac{JT14}{2}$
2* Размеры для справок.

				5.903-16.3-13 102			
Изм.	Лист	N докум	Подп	Дата	Стакан	Лит	Масса 4.81	Масштаб 1:5
Разраб.	Власенко			06.90			
Пров.	Усиков			06.90			
Т. контр	Хейгетов			06.90		Лист	Листов 1
Н. контр	Кувиков			06.90	Труба 159×3,2 ГОСТ 10704-76* / Д ГОСТ 10705-80*	ММСС СССР РОГПИ Проектпромвентиляция	

Инв N подл | Подп и дата | Вз. инв N | Инв N дубл | Подп и дата

Инв.№ подл.	Подп. и дата	Взам. инв.№	Инв.№ дубл.	Подп. и дата

Формат	Зона	Поз.	Обозначение	Наименование	Кол. на испол. 5.903-16.3-14.000 —	01	02	03	04	Примечание
		1		Прокладки ГОСТ 15180-86						
				А-50-10 ПОН	1					
				А-80-10 ПОН		1				
				А-100-10 ПОН			1			
				А-150-10 ПОН				1		
				А-200-10 ПОН					1	

Изм.	Лист	№ докум.	Подп.	Дата	5.903-16.3-14.000	Лист 3

Формат А4

Ростовское отделение проектного института «ПРОЕКТПРОМВЕНТИЛЯЦИЯ» г. Ростов-на-Дону, ул. Пер. Конный Аргамак, 10а

Формат	Зона	Поз.	Обозначение	Наименование	Кол. на испол. 5.903-16.3-14.000 —	01	02	03	04	Примечание
				Документация						
ВУ			5.903-16.3-14.000СБ	Сборочный чертеж						
				Сборочные единицы						
ВУ		1	5.903-16.3-01.110-05	Патрубок	1					
			-18	Патрубок		1				
			-26	Патрубок			1			
			-36	Патрубок				1		
			-41	Патрубок					1	
ВУ		2	5.903-16.3-25.000-01	Дренаж	1	1	1	1	1	

Изм.	Лист	№ докум.	Подп.	Дата	5.903-16.3-14.000		
Разраб.		Зотиков		06.90	Трубопровод нефтяной воды	Лит.	Лист 2	Листов 3
Пров.		Чулков		06.90			ТМСС РОГПИ Проектпромвентиляция	
Н. контр.		Субботов		06.90				

Формат А4

Инв.№ подл.	Подп. и дата	Взам. инв.№	Инв.№ дубл.	Подп. и дата

Формат	Зона	Поз.	Обозначение	Наименование	Кол. на испол. 5.903-16.3-14.000 —	01	02	03	04	Примечание
				Стандартные изделия						
		3		Переходы ГОСТ 17378-83*						
				Пс 57×4 – 45×4	1					
				Пс 89×3.5 – 57×3		1				
				Пс 108×4 – 76×3.5			1			
				Пс 159×4.5 – 89×3.5				1		
				Пс 219×6 – 108×4					1	
		4		Болты ГОСТ 7798-70*						
				М16.60×60.58	4	8				
				М16.60×70.58			8			
				М20.60×75.58				8	8	
		5		Гайки ГОСТ 5915-70*						
				М16.6Н.5	4	8	8			
				М20.6Н.5				8	8	
		6		Шайбы ГОСТ 11371-78*						
				16.01	4	8	8			
				20.01				8	8	

Изм.	Лист	№ докум.	Подп.	Дата	5.903-16.3-14.000	Лист 8

Формат А4

5.903-16.3-14.000СБ

1. Сварные швы по ГОСТ 16037-80. Электроды типа Э42А по ГОСТ 9467-75*.
2* Размеры для справок.

Размеры в мм

Обозначение	Dу*	Dу1*	L*	Масса, кг
5.903-16.3-14.000 -01	40	50	235	4.4
-02	50	80	230	6.9
-03	65	100	235	8.1
-04	80	150	230	12.6
-05	100	200	230	17.9

Изм.	Лист	№ докум.	Подп.	Дата	5.903-16.3-14.000СБ		
Разраб.		Зотиков		06.90	Трубопровод нефтяной воды	Лит.	Масса	Масштаб
Пров.		Чулков		06.90	Сборочный чертеж		—	
Н. контр.		Субботов		06.90		Лист	Листов 1	
						ТМСС РОГПИ Проектпромвентиляция		

Копировал

Формат А3

Инв № подл	Подпи дата	Взам инв №	Инв № дубл	Подпи дата

Формат	Зона	Поз.	Обозначение	Наименование	Кол. на исполн. 5.903-16.3-15 000- —	01	02	03	Примечание
				Прочие изделия					
		7		Клапаны запорные фланцевые 15кч19п2 ТУ 26-07-1442-87					
				Ру16; Ду40	1				
				Ру16; Ду50		1			
				Клапан запорный фланцевый Ру16, Ду65 15ч14п					
				ТУ 26-07-1464-88			1	1	

Изм	Лист	№ докум	Подп	Дата	5.903-16.3-15 000	Лист 3

Формат А4

Ростовское отделение проектного института „ПРОЕКТПРОМВЕНТИЛЯЦИЯ" г. Ростов н-Д.-29, ул. 1-ой Конной Армии, 15-а

Инв № подл	Подпи дата	Взам инв №	Инв № дубл	Подпи дата

Формат	Зона	Поз.	Обозначение	Наименование	Кол. на исполн. 5.903-16.3-15 000- —	01	02	03	Примечание
				Документация					
А2			5.903-16.3-15 000СБ	Сборочный чертеж					
				Сборочные единицы					
А4		1	5.903-16.3-15 100	Отвод	1				
			-01	Отвод		1			
			-02	Отвод			1		
			-03	Отвод				1	
А4		2	5.903-16.3-15 200	Патрубок	1				
			-01	Патрубок		1			
			-02	Патрубок			1	1	

Изм	Лист	№ докум	Подп	Дата	5.903-16.3-15 000			
Разраб.	Власенко			06.90	Трубопровод нагретой воды	Лит	Лист 1	Листов 3
Пров.	Усиков			06.90		ММСС СССР Рогли Проектпромвентиляция		
Н. контр.	Кувиков			06.90				

Формат А4

Инв № подл	Подпи дата	Взам инв №	Инв № дубл	Подпи дата

Формат	Зона	Поз.	Обозначение	Наименование	Кол. на исполн. 5.903-16.3-15 100- —	01	02	03	04	05	06	07	08	Примечание
				Документация										
А3			5.903-16.3-15 100 СБ	Сборочный чертеж	X	X	X	X	X	X	X	X	X	
				Сборочные единицы										
А4		1	5.903-16.3-15 110	Расширитель	1									
			-01	Расширитель		1								
			-02	Расширитель			1	1						
			-03	Расширитель					1	1				
			-04	Расширитель							1	1		
			-05	Расширитель									1	

Изм	Лист	№ докум	Подп	Дата	5.903-16.3-15 100			
Разраб.	Власенко			06.90	Отвод	Лит	Лист 1	Листов 4
Пров.	Усиков			06.90		ММСС СССР Рогли Проектпромвентиляция		
Н. контр.	Кувиков			06.90				

Формат А4

Инв № подл	Подпи дата	Взам инв №	Инв № дубл	Подпи дата

Формат	Зона	Поз.	Обозначение	Наименование	Кол. на исполн. 5.903-16.3-15 000- —	01	02	03	Примечание
				Стандартные изделия					
		3		Болты Гост 7798-70*					
				М16. 6g×60.58	12	16	16	8	
				М16. 6g×70.58				8	
		4		Гайка М16. 6Н.5					
				Гост 5915-70*	12	16	16	16	
		5		Шайба 16.01					
				Гост 11371-78*	12	16	16	16	
		6		Прокладки					
				Гост 15180-86					
				А-40-10 пон	2				
				А-50-10 пон	1	2			
				А-65-10 пон			2	2	
				А-80-10 пон		1	1		
				А-100-10 пон				1	

Изм	Лист	№ докум	Подп	Дата	5.903-16.3-15 000	Лист 2

Копировал: Авгол

Формат А4

24432-04 34

33

Ростовское с
проектного и
„ПРОЕКТПРОМЕЛ
г. Ростов н/Д., ул. 1-ая К

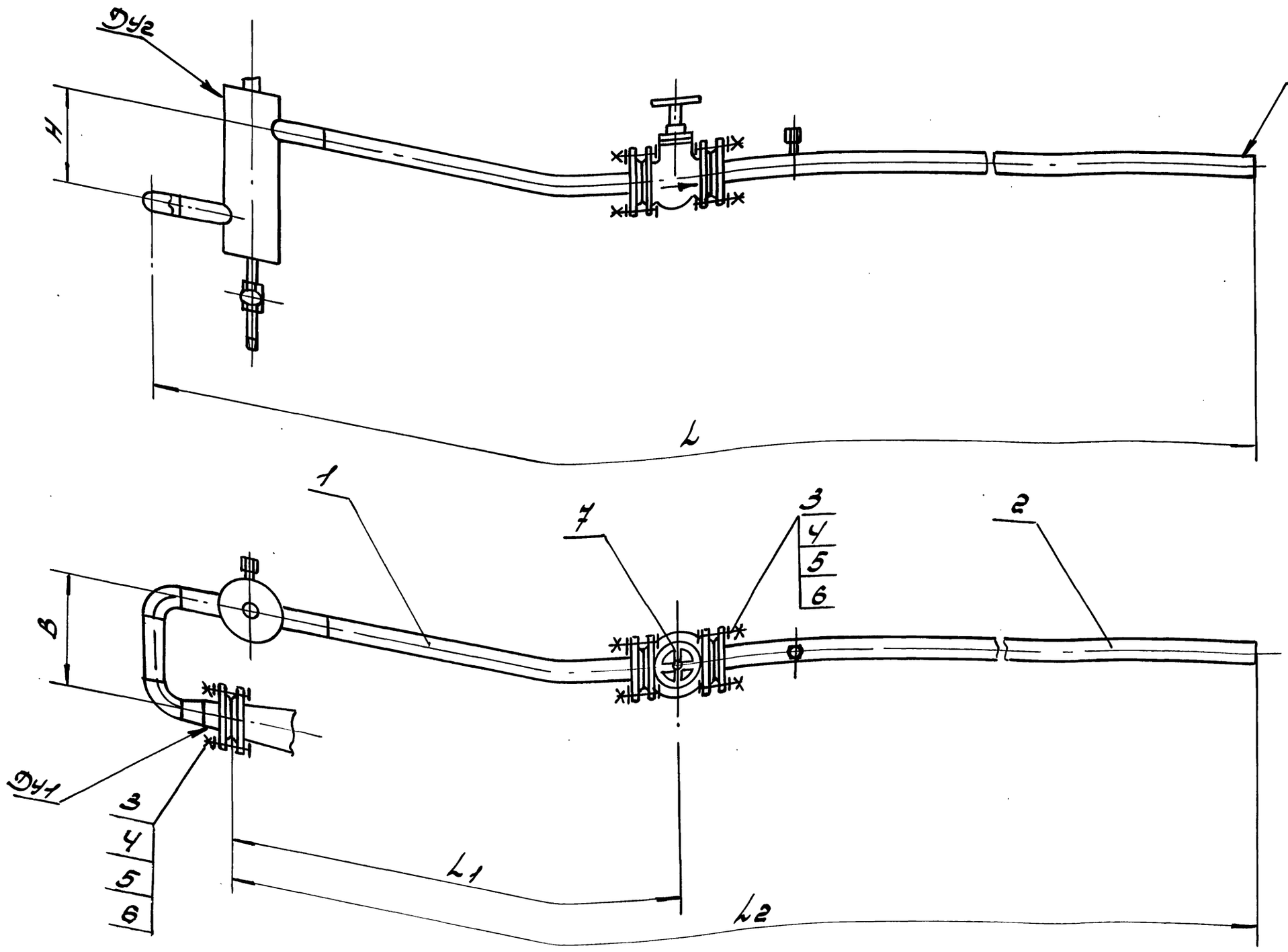

Обозначение	Размеры в мм								
	Dy	Dy1	Dy2	L	L1	L2	B	H	Масса, кг
5.903-16.3.15000	40	50	125	4287	1020	4112	270	230	31.9
-01	50	80		4232		4027	350		40.3
-02	65			4347	1065	4117			64.5
-03		100		4247	960	4012			65.8

Размеры для справок

Изм.	Лист	№ докум.	Подп.	Дата	5.903-16.3-150000СБ			
Разраб.		Власенко		06.90	Трубопровод из гнутой воды. Сборочный чертеж	Лит.	Масса	Масштаб
Пров.		Усиков		06.90			см. табл.	—
Т. контр.		Хайлов		06.90		Лист	Листов 1	
Н. контр.		Кубиков		06.90		МПСС СССР РОГПИ Проектная группа		

Копировал Формат А2

Инв. № подл. | Подпись и дата | Взам. инв. № | Инв. № дубл. | Подпись и дата

Инв.№ подл.	Подп. и дата	Взам. инв.№	Инв.№ дубл.	Подп. и дата

Формат	Зона	Поз.	Обозначение	Наименование	Кол. на исполн. 5.903-16.3-15.100 —	01	02	03	04	05	06	07	08		Примечание
		6		Переходы											
				Гост 17378-83*											
				Пк 57×4-45×2.5	1										
				Пк 89×3.5-57×3		1									
				Пк 108×4-76×3,5			1	1							
				Пк 108×4-89×3.5					1						
				Пк 159×4,5-108×4						1	1				
				Пк 219×16-108×4								1			
				Пк 219×6-159×4.5									1		

Изм.	Лист	№ докум.	Подп.	Дата	5.903-16.3-15.100	Лист 4

Формат А4

Ростовское отделение проектного института „ПРОЕКТПРОМВЕНТИЛЯЦИЯ" г. Ростов н-Д-29, ул. 1-ой Конной Армии, 1-а

Инв.№ подл.	Подп. и дата	Взам. инв.№	Инв.№ дубл.	Подп. и дата

Формат	Зона	Поз.	Обозначение	Наименование	Кол. на исполн. 5.903-16.3-15.100 —	01	02	03	04	05	06	07	08		Примечание
А4		2	5.903-16.3-01.110-02	Патрубок	1										
			-07	Патрубок		1									
			-13	Патрубок			1	1							
			-21	Патрубок					1	1					
			-29	Патрубок							1	1			
			-38	Патрубок									1		
		3	5.903.16.3-01.110-04	Патрубок	1										
			-17	Патрубок		1	1								
			-25	Патрубок				1	1						
			-35	Патрубок						1	1				
			-40	Патрубок								1	1		
				Детали											
Б4		4	5.903-16.3-15.101	Прямик											
				Труба D×S Гост 10704-76* / D Гост 10705-80*											
				45×2.5 L=150h14	1										0,39кг.

Изм.	Лист	№ докум.	Подп.	Дата	5.903-16.3-15.100	Лист 2

Формат А4

Инв.№ подл.	Подп. и дата	Взамин	Инв.№ дубл.	Подп. и дата

Формат	Зона	Поз.	Обозначение	Наименование	Кол. на исполн. 5.903-16.3-15.110 —	01	02	03	04	05					Примечание
				Документация											
А3			5.903-16.3-15.110 СБ	Сборочный чертеж	X	X	X	X	X	X					
				Детали											
А4		1	5.903-16.3-02.101	Патрубок	1	1	1	1	1	1					
А4		2	5.903-16.3-15.111	Днище	1	1	1								
			-01	Днище				1	1	1					
А4		3	-02	Днище	1	1	1								
			-03	Днище				1	1	1					
А4		4	5.903-16.3-15.112	Корпус	1										
			-01	Корпус		1									
			-02	Корпус			1								

Изм.	Лист	№ докум.	Подп.	Дата	5.903-16.3-15.110			
Разраб.	Власенко			06.90	Расширитель	Лит	Лист 1	Листов 3
Пров.	Усиков			06.90				
Н.контр.	Кувиков			06.90				

ММСС СССР Рогли Проектпромвентиляция

Формат А4

24432-04 36

Инв.№ подл.	Подп. и дата	Вз. инв.№	Инв.№ дубл.	Подп. и дата

Формат	Зона	Поз.	Обозначение	Наименование	Кол. на исполн. 5.903-16.3-15.100 —	01	02	03	04	05	06	07	08		Примечание
		4	5.903-16.3-15.101-01	57×2.5 L=200h14		1									0,65кг.
			-02	76×2.8 L=150h14			1	1							0,75кг.
			-03	89×2.8 L=100h14					1	1					0,6кг.
			-04	108×2.8 L=150h14							1	1			1,1кг.
			-05	159×3.2 L=100h14									1		1,23кг.
				Стандартные изделия											
		5		Отводы Гост 17375-83*											
				П90° 45×2.5	2										
				П90° 57×3		2									
				П90° 76×3.5			2	2							
				П90° 89×3.5					2	2					
				П90° 108×4							2	2			
				П90° 159×4.5									2		

Изм.	Лист	№ докум.	Подп.	Дата	5.903-16.3-15.100	Лист 3

Копировал: [illegible] Формат А4

35

Инв.№ подл.	Подп. и дата	Взам. инв.№	Инв.№ дубл.	Подп. и дата

Зона	Поз.	Обозначение	Наименование	Кол. на испол. 5.903-16.3-15 п10 —	01	02	03	04	05	Примечание
	4	5.903-16.3-15 п12-03	Корпус				1			
		-04	Корпус					1		
		-05	Корпус						1	
	5	5.903-16.3-15 п13	Прямик							
			Труба Ø 57х3 ГОСТ 10704-76* / Ø 57х3 ГОСТ 10705-80*							
			45×2.5 L=100 п14	2						
			57×2.5 L=100 п14		2					
			76×2.8 L=100 п14			2				
			89×2.8 L=100 п14				2			
			108×2.8 L=100 п14					2		
			159×3.2 L=100 п14						2	
			Стандартные изделия							
	6		Серн 15 Ø×т 8969-75	1	1	1	1	1	1	

Изм.	Лист	N докум.	Подп.	Дата	5.903-16.3-15 п10	Лист 2

Формат А4

Инв.№ подл.	Подп. и дата	Взам. инв.№	Инв.№ дубл.	Подп. и дата

Зона	Поз.	Обозначение	Наименование	Кол. на испол. 5.903-16.3-110 —	01	02	03	04	05	Примечание
			Прочие изделия							
	7		Клапан (вентиль)							
			Ду 15; 15б1п							
			ТУ 26-07-1392-86	1	1	1	1	1	1	
	8		Бобышка 3сч-1-87							Изделие НПО
			Установка 10	1	1	1	1	1	1	Монтажавтоматика

Изм.	Лист	N докум.	Подп.	Дата	5.903-16.3-15 п10	Лист 3

Копировал: Фабор

Формат А4

24432-04 37

Ростовское отделение проектного института „ПРОЕКТПРОМВЕНТИЛЯЦИЯ" г. Ростов-н/Д-20, ул. 1-ой Конной Армии, ...

5.903-16.3-15 Э3

Обозначение	Ду	Ду1	Ду2	L	L1	B	H	H1	Масса, кг
5.903-16.3-15 п00-04	80	100	200	1284	904	390	600	390	36.6
-05	100	150							41.9
-06	150	200		1284	904	390			46.3
-07	200			1309	939	390			51.3
-08	250	300		1309	939	530	650	490	60.7

Размеры в мм

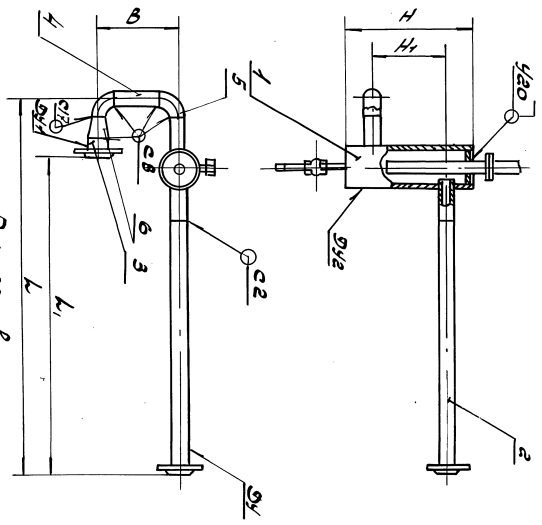

Обозначение	Ду	Ду1	Ду2	L	L1	B	H	H1	Масса, кг
5.903-16.3-15 п00-01	50	80	125	1123	763	350	440	230	14.2
-02	65	100		1148	818				17.5
-03	80								22.8
	100								24.0

Размеры в мм

1. Сварные швы по ГОСТ 16037-80. Электроды типа Э42А по СТ СЭВ 638-77*.
2. Шероховатость обработанных поверхностей деталей, выполненных без чертежа, $\sqrt{R_z 40}$.
3. Допуск перпендикулярности уплотнительной поверхности фланцев для исполнений 5.903-16.3-15п00...-08 - 0,6 мм; -09...-11 - 0,8 мм; -12...-15 - 1,0 мм.
4. Размеры для справок.

Изм.	Лист	N докум.	Подп.	Дата	5.903-16.3-15 п00сб	
Разраб.	Бабаев				Отвод	Стад. Масса Масштаб
Пров.	Шестов				Сборочный чертеж	Р —
Т.контр.	Кобзев					Лист Листов 1
Н.контр.	Кобзев					ПКБ ССР Ростов
ГИП	Ясков					Перепечатка запрещена

Копировал: Фабор

Формат А3

Ростовское отделение проектного института „ПРОЕКТПРОМВЕНТИЛЯЦИЯ" г. Ростов н-Д-29, ул. 1-ой Конной Армии, 15а

5.903-16.3-15 110СБ

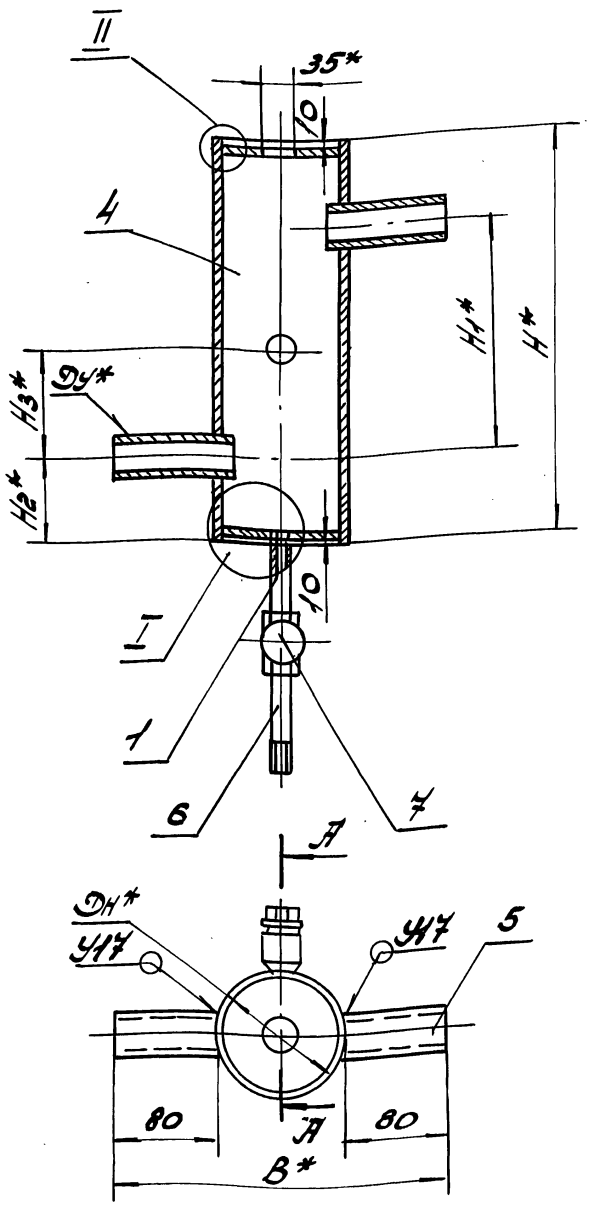

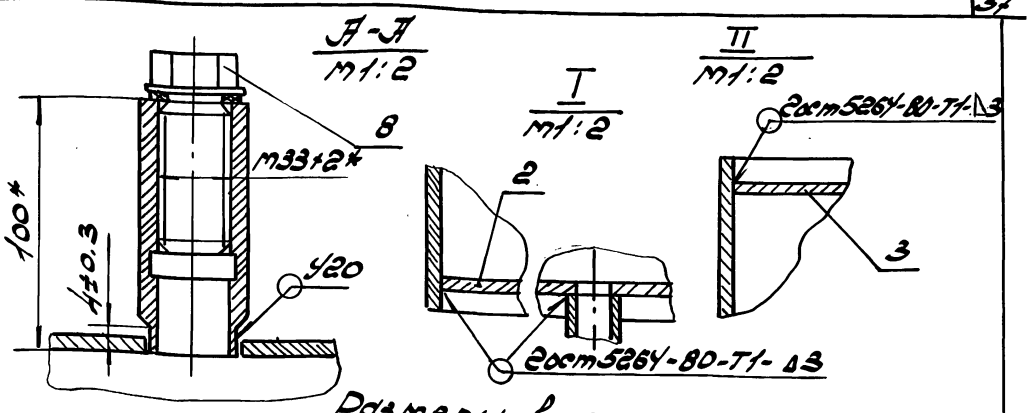

Размеры в мм

Обозначение	Dн*	Dy*	H*	H1*	H2*	H3*	B*	Масса, кг
5.903-16.3-15 110	133	40	410	230	90	160	293	6.94
-01		50						7.05
-02		65						9.22
-03	219	80	600	390	120	240	379	17.18
-04		100						
-05		150	650	400		260		18.34

1. Сварные швы по 2ост 16037-80, кроме обозначенных на чертеже. Электроды типа Э42А по 2ост 9467-75*
2. Шероховатость обработанных поверхностей деталей выполненных без чертежа 12.5
3. ± $\frac{IT14}{2}$
4 * Размеры для справок.

Изм	Лист	N докум	Подп	Дата	5.903-16.3-15 110СБ			
Разраб.	Власенко			06.90	Расширитель	Лит	Масса	Масштаб
Пров.	Усиков			06.90	Сборочный чертеж		см. табл.	—
Т. контр.	Хейгетов			06.90		Лист	Листов 1	
Н. контр.	Кувиков			06.90		ММСС СССР РОГПИ Проектпромвентиляция		

Инв N подл | Подпись и дата | Взам инв N | Инв N дубл | Подпись и дата

5.903-16.3-15 111

25 √(√)

Рис. 1

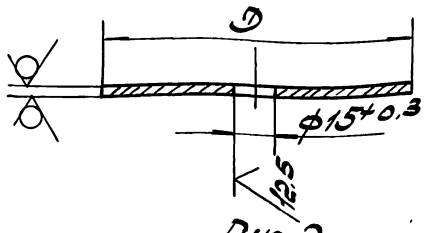

Рис. 2
Остальное - см. рис. 1.

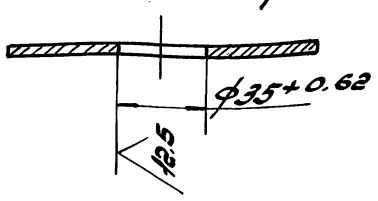

Размеры в мм

Обозначение	Рис.	D	Масса, кг
5.903-16.3-15 111	1	123-0.8	0.35
-01		205-0.9	1.02
-02	2	123-0.8	0.34
-03		205-0.9	1.01

Изм	Лист	N докум	Подп	Дата	5.903-16.3-15 111			
Разраб.	Власенко			06.90	Днище	Лит	Масса	Масштаб
Провер.	Усиков			06.90			см. табл.	—
Т. контр.	Хейгетов			06.90		Лист	Листов 1	
Н. контр.	Кувиков			06.90	Лист Б-ПН-4.0 2ост 19903-74* в Ст3 2ост 14637-79*	ММСС СССР РОГПИ Проектпромвентиляция		

Копировал: Авго1- Формат А4

5.903-16.3-15 112

√(√)

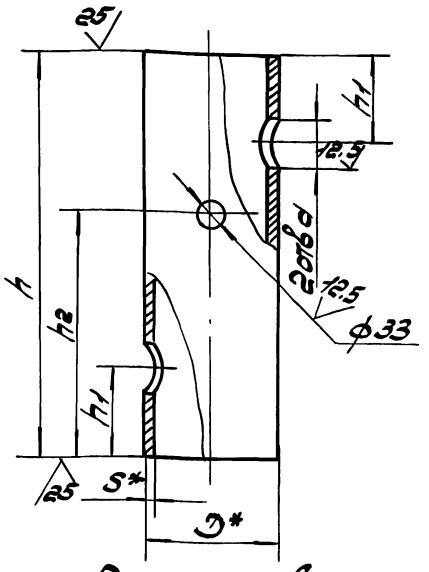

Размеры в мм

Обозначение	D*	S*	d	h	h1	h2	Масса, кг
5.903-16.3-15 112	133	3.2	50	410	90±1.1	250	4.08
-01			62				4.03
-02			78	600			5.88
-03	219	4	91		120±1.1	360	12.3
-04			110				12.1
-05			161	650		380	12.5

1. H14; h14; ± $\frac{IT14}{2}$
2* Размеры для справок.

Изм	Лист	N докум	Подп	Дата	5.903-16.3-15 112			
Разраб.	Власенко			06.90	Корпус	Лит	Масса	Масштаб
Провер.	Усиков			06.90			см. табл.	—
Т. контр.	Хейгетов			06.90		Лист	Листов 1	
Н. контр.	Кувиков			06.90	Труба D×S 2ост 10704-76* D 2ост 10705-80*	ММСС СССР РОГПИ Проектпромвентиляция		

Ростовское отделение
проектного института
ПРОЭНЕРГОМОНТАЖПРОЕКТ
г. Ростов-на-Дону, ул. Социалистическая, 58

Обозначение	Наименование	Кол. на испол. 5.903-16.3-15200- 01	02	03	04	05	Примечание
	Документация						
5.903-16.3-15200СБ	Сборочный чертеж						
	Сборочные единицы						
1 5.903-16.3-01.16-03	Патрубок	1					
-08	Патрубок		1				
-16	Патрубок			1			
-24	Патрубок				1		
-33	Патрубок					1	
-39	Патрубок						1

5.903-16.3-15200

Патрубок

Лит. | Масса | Масштаб
— | — | —

Лист | Листов 1

мпсс СССР
Ростехмонтажпроект
Проектэнергомонтаж

Формат А4

Инв. № подл. | Подпись и дата | Взам. инв. № | Инв. № дубл. | Подпись и дата

Обозначение	Наименование	Кол. на испол. 5.903-16.3-15200- 01	02	03	04	05	Примечание
	Прочие изделия						Изделие НПО Монтажавтоматика
2	Установка штуцера М20х1.5-30 ЗСЧ-46-76	1	1	1	1	1	

5.903-16.3-15200

Лит. | Масса | Масштаб
— | — | —

Лист | Листов 2

мпсс СССР
Ростехмонтажпроект
Проектэнергомонтаж

Формат А4

Инв. № подл. | Подпись и дата | Взам. инв. № | Инв. № дубл. | Подпись и дата

5.903-16.3-15200СБ

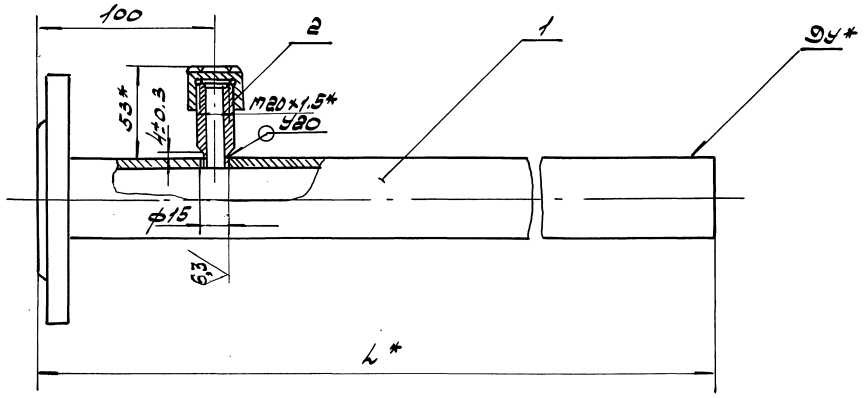

Размеры в мм.

Обозначение	Ду*	L*	Масса, кг
5.903-16.3-15200	40	3005	9.75
-01	50	2905	12.0
-02	65		14.4
-03	80	3005	21.3
-04	100		26.1
-05	150	2805	36.0

1. Сварные швы по ГОСТ 16037-80. Электроды типа Э42А по ГОСТ 9467-75* 2. ф Н14; ±IT14/14.

3.* Размеры для справок.

5.903-16.3-15200СБ

Патрубок

Сборочный чертеж

	Лит.	Масса	Масштаб
		см. табл.	—
Лист		Листов 1	

мпсс СССР
Ростехмонтажпроект
Проектэнергомонтаж

Разраб.	Тасеева		06.90
Пров.	Чеснов		06.90
Т. контр.	Тасеева		06.90
Н. контр.	Суворов		06.90

Копировал: [illegible] 24432-04 39 Формат А3

Инв. № подл. | Подпись и дата | Взам. инв. № | Инв. № дубл. | Подпись и дата

Инв № подл	Подп и дата	Взам инв №	Инв № дубл	Подп и дата

Формат	Зона	Поз.	Обозначение	Наименование	Кол. на исполн. 5.903-16.3-16 000 —	01	02	03	04	Примечание
		6		Прокладки						
				Гост 15180-86						
				А 80-10 пон	2	2				
				А100-10 пон	1		2	2		
				А150-10 пон		1	1		2	
				А200-10 пон				1	1	
				Прочие изделия						
		7		Задвижки 314 бр						
				ТУ26-07-1249-80						
				Ду 80; Ру10	1	1				
				Ду100; Ру10			1	1		
				Ду150; Ру10					1	

Изм	Лист	№ докум	Подп	Дата	5.903-16.3-16 000	Лист 3

Формат А4

Ростовское отделение проектного института „ПРОЕКТПРОМВЕНТИЛЯЦИЯ" г. Ростов н-Д, 29, ул. 1-ой Конной Армии, 15а

Инв № подл	Подп и дата	Взам инв №	Инв № дубл	Подп и дата

Формат	Зона	Поз.	Обозначение	Наименование	Кол. на исполн. 5.903-16.3-16 000 —	01	02	03	04	Примечание
				Документация						
А2			5.903-16.3-16 000СБ	Сборочный чертеж	X	X	X	X	X	
				Сборочные единицы						
А4		1	5.903-16.3-15 100-04	Отвод	1					
			-05	Отвод		1				
			-06	Отвод			1			
			-07	Отвод				1		
			-08	Отвод					1	

Изм	Лист	№ докум	Подп	Дата	5.903-16.3-16 000			
Разраб		Власенко		06.90	Трубопровод нагретой воды	Лит	Лист 1	Листов 3
Пров.		Усиков		06.90		ММСС СССР Ростпроектпромвентиляция		
Н. контр		Кувиков		06.90				

Формат А4

Инв № подл	Подп и дата	Взам инв №	Инв № дубл	Подп и дата

Формат	Зона	Поз.	Обозначение	Наименование	Кол. на исполн. 5.903-16.3-17 000- —	01	02	03	Примечание
				Документация					
А3			5.903-16.3-17 000СБ	Сборочный чертеж	X	X	X	X	
				Сборочные единицы					
А4		1	5.903-16.3-01 110-25	Патрубок	1				
			-36	Патрубок		1			
			-40	Патрубок			1	1	
				Детали					
Б4		2	5.903-16.3-17 001	Прямик					
				Труба Д×S Гост 10704-76* / Д Гост 10705-80*					
				76×2.8 L=150h14	1				0.76кг
			-01	89×2.8 L=150h14		1			0.89кг

Изм	Лист	№ докум	Подп	Дата	5.903-16.3-17 000			
Разраб		Власенко		06.90	Трубопровод холодной воды	Лит	Лист 1	Листов 3
Пров.		Усиков		06.90		ММСС СССР Ростпроектпромвентиляция		
Н. контр		Кувиков		06.90				

Формат А4

Инв № подл	Подп и дата	Взам инв №	Инв № дубл	Подп и дата

Формат	Зона	Поз.	Обозначение	Наименование	Кол. на исполн. 5.903-16.3-16 000- —	01	02	03	04	Примечание
А4		2	5.903-16.3-15 200-03	Патрубок	1	1				
			-04	Патрубок			1	1		
			-05	Патрубок					1	
				Стандартные изделия						
		3		Болты Гост 7798-70*						
				М16. 6g×60.58	16					
				М16. 6g×70.58	8	16	16	16		
				М20. 6g×75.58		8	8	8	24	
		4		Гайки Гост 5915-70*						
				М16. 6Н.5	24	16	16	16		
				М20. 6Н.5		8	8	8	24	
		5		Шайба Гост 11371-78*						
				16.01	24	16	16	16		
				20.01		8	8	8	24	

Изм	Лист	№ докум	Подп	Дата	5.903-16.3-16 000	Лист 2

Копировал: Абгот

Формат А4

5.903-163-16 000СБ

Ростовское отделение проектного института „ПРОЕКТПРОМВЕНТИЛЯЦИЯ" г. Ростов н-Д-29, ул. 1-ой Конной Армии, 15-а

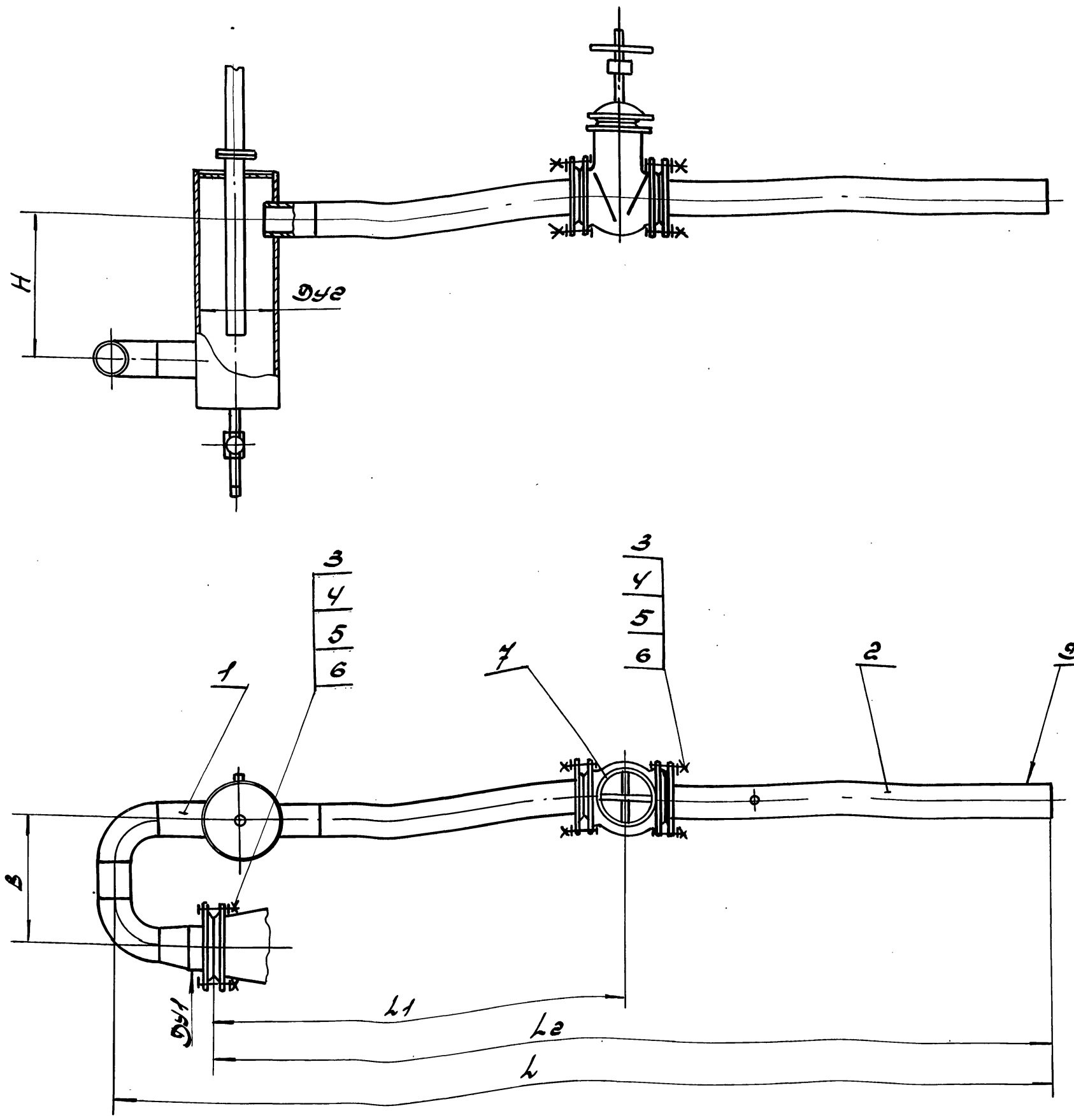

Размеры в мм

Обозначение	Dy	Dy1	Dy2	L	L1	L2	B	H	Масса, кг
5.903-16.3-16 000-	80	100	200	4423	1056	4068	340	390	86.0
-01		150			1016	4123			88.6
-02	100			4523		4138	450		110.8
-03		200			1061	4183			115.2
-04	150			4398	981	3928	550	400	177.4

Размеры для справок.

Изм.	Лист	Nдокум	Подп.	Дата	5.903-16.3-16 000СБ
Разраб.	Власенко			06.90	Трубопровод нагретой воды. Сборочный чертеж
Пров.	Усиков			06.90	
Т. контр.	Хейсетов			06.90	
Н. контр.	Кувиков			06.90	

Лит. | Масса | Масштаб | см. табл. | —

Лист | Листов 1

ММСС СССР РОГПИ Проектпромвентиляция

Копировал: Авгор 24432-04 41 формат А2

Инв. № подл. | Подп. и дата | Взам. инв. № | Инв. № дубл. | Подп. и дата

Ростовское отделение
Сантехнического института
«ПРОМСВЕНТИЛЯЦИЯ»

Инв.№ подл. | Подп. и дата | Взам.инв.№ | Инв.№ дубл. | Подп. и дата

Обозначение	Ду*	L*	L1*	L2*	B*	Масса кг
5.903-16.3-17000	65	100	450	235	350	33.1
-01	80	150	450	300	330	41.3
-02	100	150	450	350	450	52.5
-03	200	200	450	450	450	52.5

5.903-16.3-17000-01/02 изображено
-03 – зеркальное отражение

5.903-16.3-17 вып.3

1. Сварные швы по ГОСТ 16037-80. Электроды типа Э42А по ГОСТ 9467-75*.
2. Шероховатость обработанных поверхностей деталей, выполненных без чертежей, Rz 40.
3. ф11; ±1°; ±1°.
4. Допуск перпендикулярности оси трубы (поз.3) относительно установочной поверхности фланца – 0.5 мм.
5* Размеры для справок.

Изм.	Кол.уч.	Лист	№ док.	Подп.	Дата
Разраб.	Шевцов				
Пров.	Шевцов				
Т.контр.					
Н.контр.	Сайкина				
ГИП	Шевцов				

5.903-16.3-17 000 СБ

Трубопровод дренажной воды. Сборочный чертеж

Стадия	Лист	Листов
Р	—	

Ростовское отделение Сантехнического института «ПРОМСВЕНТИЛЯЦИЯ»

Инв.№ подл. | Подп. и дата | Взам.инв.№ | Инв.№ дубл. | Подп. и дата

Зона	Поз.	Обозначение	Наименование	Кол. на исполн. 5.903-16.3-17000- —	-01	-02	-03	Примечание
5х	2	5.903-16.3-17001-02	108×2.8 L=150 h14			1	1	
5х	3	5.903-16.3-17002	76×2.8 L=4350 h14	1				
		-01	89×2.8 L=4350 h14		1			
		-02	108×2.8 L=4350 h14			1	1	
			Стандартные изделия					
	4		Отводы ГОСТ 17375-83*					
			П90° 76×3.5	2				
			П90° 89×3.5		2			
			П90° 108×4			2	2	
	5		Переходы ГОСТ 17378-83*					
			Пк 108×4-76×3.5	1				
			Пк 159×4.5-89×3.5		1			
			Пк 219×6-159×4.5			1	1	
	6		Болты ГОСТ 7798-70*					
			М16.6g×70.58	8				
			М20.6g×75.58		8	8	8	

Изм.	Лист	№ докум.	Подп.	Дата

5.903-16.3-17000

Лист 2

Формат А4

Инв.№ подл. | Подп. и дата | Взам.инв.№ | Инв.№ дубл. | Подп. и дата

Зона	Поз.	Обозначение	Наименование	Кол. на исполн. 5.903-16.3-17000- —	-01	-02	-03	Примечание
	7		Гайки ГОСТ 5915-70*					
			М16.6Н.5	8				
			М20.6Н.5		8	8	8	
	8		Шайбы ГОСТ 11371-78*					
			16.01	8				
			20.01		8	8	8	
	9		Прокладки ГОСТ 15180-86					
			А-100-10 ПОН	1				
			А-150-10 ПОН		1			
			А-200-10 ПОН			1	1	
			Прочие изделия					
	10		Бобышка ЗГ4-1-87*					Изделия НПО Монтажавтоматика
			Установка 10	1	1	1	1	
	11		Установка 1					
			Штуцер М20×1.5-50					
			ЗГ4-46-76	1	1	1	1	То же

Изм.	Лист	№ докум.	Подп.	Дата

5.903.16.3-17000

Лист 3

Формат А4

Ростовское отделение проектного института ПРОМВЕНТИЛЯЦИЯ

Формат	Зона	Поз.	Обозначение	Наименование	Кол.	Примечание
				Документация		
А3			5.903-16.3-18 000 СБ	Сборочный чертеж		
				Сборочные единицы		
А4		1	5.903-16.3-01 110-17	Патрубок	1	
				Детали		
				Прямик		
				Труба D×S ГОСТ 10705-76* / D ГОСТ 10705-80*		
Б4		2	5.903-16.3-18 001	57×2.5, L=3750 h14	1	
Б4		3	5.903-16.3-18 002	89×2.8, L=50 h14	1	
Б4		4	5.903-16.3-18 003	89×2.8, L=400 h14	1	
				Стандартные изделия		
		5		Отвод 90° 89×3.5 ГОСТ 17375-83*	2	
		6		Переход К 89×3,5-57×3 ГОСТ 17378-83*	1	
		7		Болт М16.6g×60.58 ГОСТ 7798-70*	8	

Изм.	Лист	N докум.	Подп.	Дата
Разраб.	Власенко			06.90
Пров.	Усиков			06.90
Н. контр.	Кувиков			06.90

5.903-16.3-18 000

Трубопровод холодной воды

Лит	Лист	Листов
	1	2

ММСС СССР РОГПИ Проектпромвентиляция

Формат А4

Формат	Зона	Поз.	Обозначение	Наименование	Кол.	Примечание
		8		Гайка М16.6Н.5 ГОСТ 5915-70*	8	
		9		Шайба 16.01 ГОСТ 11371-78*	8	
		10		Прокладка А-80-10 ПОН ГОСТ 15180-86	1	
				Прочие изделия		
		11		Бобышка ЗКЧ-1-87		Изделие
				Установка 10	1	НПО Монтажавтоматика
		12		Установка 1 штуцера М20×1.5-50 ЗКЧ-46-76	1	Та же

Изм.	Лист	N докум.	Подп.	Дата

5.903-16.3-18 000

Лист 2

Формат А4

5.903.16.3-18 000СБ

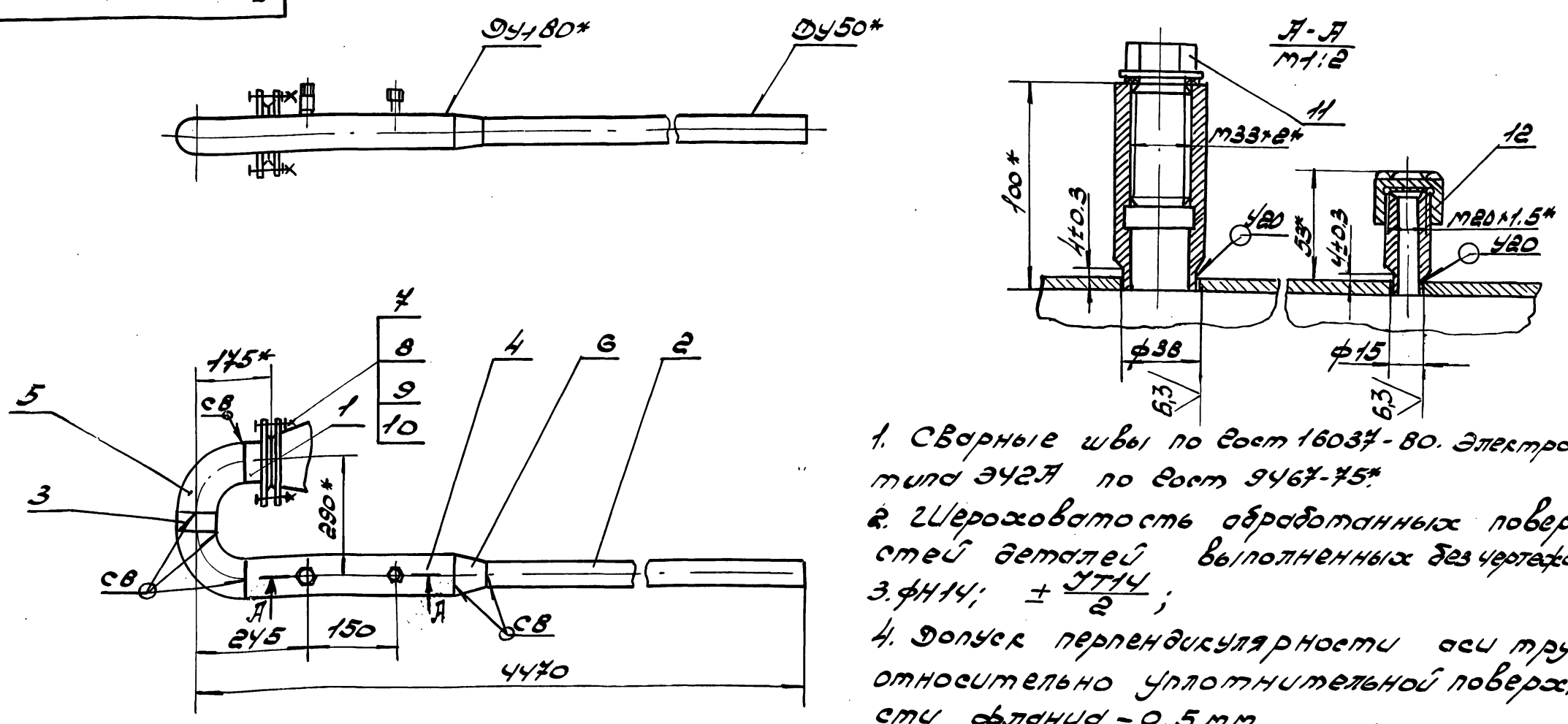

1. Сварные швы по ГОСТ 16037-80. Электроды типа Э42А по ГОСТ 9467-75*.
2. Шероховатость обработанных поверхностей деталей выполненных без чертежа 12,5
3. ФН14; $\pm \frac{IT14}{2}$;
4. Допуск перпендикулярности оси трубы относительно уплотнительной поверхности фланца – 0.5 мм.
5. * Размеры для справок.

Изм.	Лист	N докум.	Подп.	Дата
Разраб.	Власенко			06.90
Пров.	Усиков			06.90
Т. контр.	Хейгетов			06.90
Н. контр.	Кувиков			06.90

5.903-16.3-18 000СБ

Трубопровод холодной воды Сборочный чертеж

Лит	Масса	Масштаб
	см. табл.	1:10

Лист | Листов 1

ММСС СССР РОГПИ Проектпромвентиляция

Инв. N подл. | Подп. и дата | Взам. инв. N | Инв. N дубл. | Подп. и дата

Копировал: Авгол-24432-04 43 Формат А3

Ростовское отделение проектного института "ПРОЕКТПРОМВЕНТИЛЯЦИЯ" г. Ростов-на-Дону, ул. 1-ой Конной Армии, 1-а

Формат	Зона	Поз.	Обозначение	Наименование	Кол.	Примечание
				Документация		
А3			5.903-16.3-19000сб	Сборочный чертеж		
				Сборочные единицы		
А4		1	5.903-16.3-01.110-04	Патрубок	1	
				Детали		
Б4		2	5.903-16.3-19.001	Фланец		
				Труба Ø×S ГОСТ 10704-76*		
				Ø ГОСТ 10705-80*		
				45×2.5 L=3850 h14	1	
Б4		3	-01	57×2.5 L=150 h14	1	
Б4		4	-02	76×2.8 L=250 h14	1	
				Стандартные изделия		
		5		Отвод 90° 57×3		
				ГОСТ 17375-83*	2	
		6		Переход ГОСТ 17378-83*		
		7		К 76×3,5-45×2,5	1	
				К 76×3,5-57×3	1	
		8		Болт М16.6g×60.58		
				ГОСТ 7798-70*	4	

Изм.	Лист	№ докум.	Подп.	Дата
Разраб.		Власенко		06.90
Пров.		Усиков		06.90
Н. контр.		Кувшинов		06.90

5.903-16.3-19000

Трубопровод холодной воды

Лит | Масса | Масштаб

Лист 1 | Листов 2

ммсс ссср рогпи Проектпромвентиляция

Формат А4

Формат	Зона	Поз.	Обозначение	Наименование	Кол.	Примечание
		9		Шайба М16.6Н.5		
				ГОСТ 5915-70*	4	
		10		Шайба 16.01		
				ГОСТ 11371-78*	4	
		11		Прокладка		
				А-50-10 ПОН		
				ГОСТ 15180-86	1	
				Прочие изделия		
		12		Бобышка ЗСч-1-87		Изделия НПО Монтажавтоматика
				Установка 10	1	
		13		Установка 1		
				Штуцер М20×1.5-50		
				ЗСч-46-76	1	Тоже

Копировал

Формат А4

5.903-16.3-19000сб

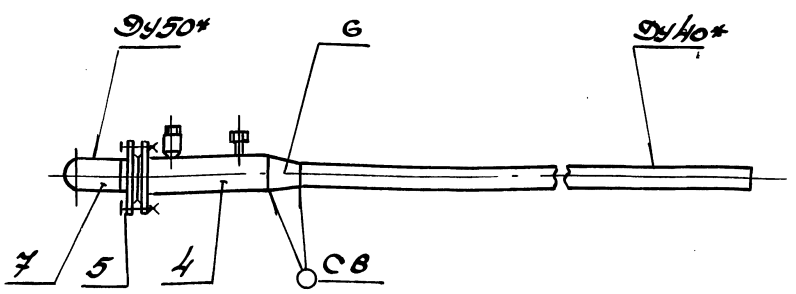

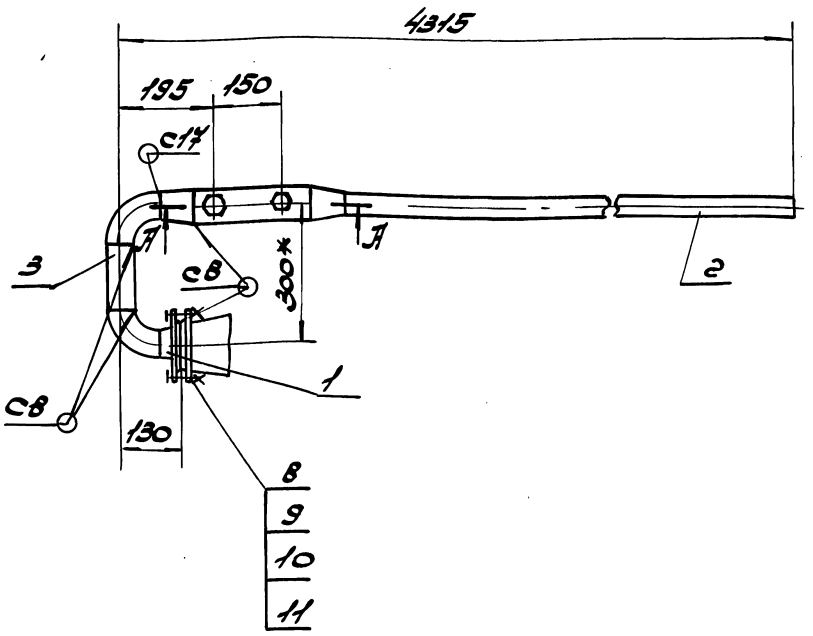

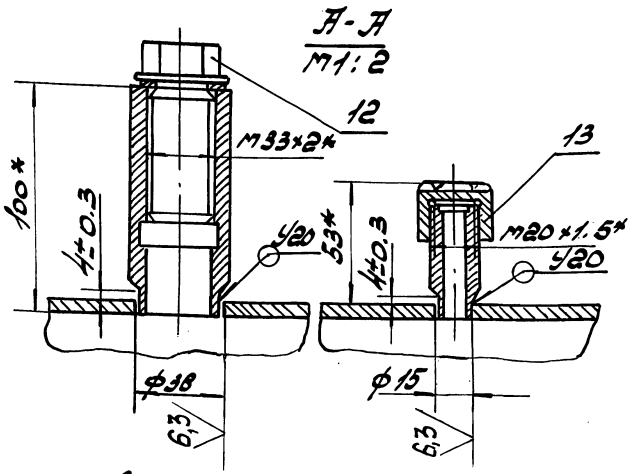

1. Сварные швы по ГОСТ 16037-80. Электроды типа Э42А по ГОСТ 9467-75*.
2. Шероховатость обработанных поверхностей деталей выполненных без чертежа- $\sqrt{12.5}$
3. ФН14; $\pm \frac{IT14}{2}$
4. Допуск перпендикулярности оси трубы относительно уплотнительной поверхности фланца - 0.5мм.
5.* Размеры для справок.

Изм.	Лист	№ докум.	Подп.	Дата
Разраб.		Власенко		06.90
Пров.		Усиков		06.90
Т. контр.		Хейлета		06.90
Н. контр.		Кувшинов		06.90

5.903-16.3-19000сб

Трубопровод холодной воды Сборочный чертеж

Лит | Масса | Масштаб

см. табл. | —

Лист | Листов

ммсс ссср рогпи Проектпромвентиляция

Ростовское отделение
проектного института
„ПРОЕКТПРОМВЕНТИЛЯЦИЯ"
г. Ростов н-Д.-29, ул. 1-ой Конной Армии, 15а

Инв № подл	Подпи дата	Взам инв №	Инв № дубл	Подпи дата

Формат	Зона	Поз.	Обозначение	Наименование	Кол. на исполн. 5.903-16.3-20 000-						Примечание
					—	01	02	03	04	05	
		7		Гайка М16. 6Н.5							
				Гост 5915-70*	20	20	24	24	24	24	
		8		Шайба 16.01							
				Гост 11371-78*	20	20	24	24	24	24	
		9		Прокладки							
				Гост 15180-86							
				А-40-10 ПОН	4	4					
				А-50-10 ПОН	1	1	4				
				А-65-10 ПОН				4	4	4	
				А-80-10 ПОН			1	1			
				А-100-10 ПОН					1	1	
		10		Муфты							
				Гост 8955-75*							
				1-25	2	2					
				1-32			2				
				1-50				2	2	2	

Изм	Лист	№ докум	Подп	Дата	5.903-16.3-20.000	Лист 3

Формат А4

Инв № подл	Подпи дата	Взам инв №	Инв № дубл	Подпи дата

Формат	Зона	Поз.	Обозначение	Наименование	Кол. на исполн. 5.903-16.3-20 000-						Примечание
					—	01	02	03	04	05	
				Документация							
А3			5.903-16.3-20 000 СБ	Сборочный чертеж	X	X	X	X	X	X	
				Сборочные единицы							
А4		1	5.903-16.3-01 200	Узел измерения				1	1	1	
			5.903-16.3-06 200	Узел измерения	1	1					
			-01	Узел измерения			1				
А4		2	5.903-16.3-20 100	Калач	1	1					
			-01	Калач			1				
			-02	Калач				1			
			-03	Калач					1	1	

Изм	Лист	№ докум	Подп	Дата	5.903-16.3-20 000	
Разраб.	Власенко			06.90	Трубопровод холодной воды	Лит 1 Лист 4 Листов 4
Пров.	Усиков			06.90		ММСС СССР РОГПИ Проектпромвентиляция
Н. контр.	Кувиков			06.90		

Формат А4

Инв № подл	Подпи дата	Взам инв №	Инв № дубл	Подпи дата

Формат	Зона	Поз.	Обозначение	Наименование	Кол. на исполн. 5.903-16.3-20 000-						Примечание
					—	01	02	03	04	05	
				Прочие изделия							
		11		Клапаны запорные							
				фланцевые 15кч19п2							
				ТУ26-07-1442-87							
				Ру16; Ду40	1	1					
				Ру16; Ду50			1				
				Клапан запорный							
				фланцевый Ру16; Ду65							
				15ч14п							
				ТУ26-07-1464-88				1	1	1	
		12		Счетчики крыль-							
				чатые холодной							
				воды							
				ТУ25-02-720113-81							
				ВСКМ-25	1	1					
				ВСКМ-32			1				
				ВСКМ-50				1	1	1	

Изм	Лист	№ докум	Подп	Дата	5.903-16.3-20 000	Лист 4

Формат А4

Инв № подл	Подпи дата	Взам инв №	Инв № дубл	Подпи дата

Формат	Зона	Поз.	Обозначение	Наименование	Кол. на исполн. 5.903-16.3-20 000-						Примечание
					—	01	02	03	04	05	
А4		3	5.903-16.3-20.200	Патрубок	1	1					
			-02	Патрубок			1				
			-04	Патрубок				1	1	1	
А4		4	5.903-16.3-20.200-01	Патрубок	1	1					
			-03	Патрубок			1				
			-05	Патрубок				1	1	1	
				Стандартные							
				изделия							
		5		Клапаны обратные							
				подъемные фланцевые							
				Гост 19500-74*							
				16ч3р Ру16; Ду40	1	1					
				16ч3р Ру16; Ду50			1				
				16ч6бр Ру16; Ду65				1	1	1	
		6		Болты Гост 7798-70*							
				М16. 6g×60.58	20	20	24	24	16	16	
				М16. 6g×70.58					8	8	

Изм	Лист	№ докум	Подп	Дата	5.903-16.3-20 000	Лист 2

Копировал: Авг01- Формат А4

24432-04 45

Инв.№ подл.	Подпись и дата	Взам. инв.№	Инв.№ дубл.	Подпись и дата

Формат	Зона	Поз.	Обозначение	Наименование	Кол. на исполн. 5.903-16.3-20.100- —	01	02	03	04	05	06	07	08	Примечание
				Документация										
А3			5.903-16.3-20 100СБ	Сборочный чертеж										
				Сборочные единицы										
А4		1	5.903-16.3-01 110-04	Патрубок	1									
			-17	Патрубок		1	1							
			-25	Патрубок				1	1					
			-35	Патрубок						1	1			
			-40	Патрубок								1	1	
А4		2	5.903-16.3-01 110-01	Патрубок	1									
			-04	Патрубок		1								

Изм.	Лист	№ докум.	Подп.	Дата
Разраб.		Алексеенко		06.90
Пров.		Усиков		06.90
Н. контр.		Кувшинов		06.90

5.903-16.3-20.100

Лит. | Лист | Листов
— | 1 | 4

Сапун

ммсс ссср
Ростовское отделение Проектпромвентиляция
формат А4

Инв.№ подл.	Подпись и дата	Взам. инв.№	Инв.№ дубл.	Подпись и дата

Формат	Зона	Поз.	Обозначение	Наименование	Кол. на исполн. 5.903-16.3-20.100- —	01	02	03	04	05	06	07	08	Примечание
А4		2	5.903-16.3-01 110-09	Патрубок			1	1						
			-17	Патрубок					1	1				
			-25	Патрубок							1	1		
			-35	Патрубок									1	
				Детали										
БЧ		3	5.903-16.3-20.101	Прямое										
				Труба Ø×S ГОСТ 10704-76*										
				ГОСТ 10705-80*										
				45×2.5; L=100 h14	1									
			-01	57×2.5; L=150 h14		1								
			-02	76×2.8; L=100 h14			1							
			-03	76×2.8; L=200 h14				1						
			-04	89×2.8 L=200 h14					1					
			-05	89×2.8 L=250 h14						1				
			-06	108×2.8 L=100 h14							1			
			-07	108×2.8 L=250 h14								1		

Изм.	Лист	№ докум.	Подп.	Дата

5.903-16.3-20.100

Лист 2

Копировал: Мазур

формат А4

Обозначение	5.903-16.3-20 000- -01	-02	-03	-04	-05	Ø	L	L1	L2	L3	L4	B	Масса кг
5.903-16.3-20 000	40	50	65	80	100	Ø4	4	4.1	4.2	4.3	4.4	8	1.1
-01	50	65	80	100	125	Ø5	5	5.1	5.2	5.3	5.4	8	1.5
-02	65	80	100	125	150	Ø6	6	6.1	6.2	6.3	6.4	8	2.1
-03	80	100	125	150	200	Ø7	7	7.1	7.2	7.3	7.4	8	3.2
-04	100	125	150	200	250	Ø8	8	8.1	8.2	8.3	8.4	8	4.2
-05	125	150	200	250	300	Ø9	9	9.1	9.2	9.3	9.4	8	5.2

Размеры в мм

Размеры для справок.

Изм.	Лист	№ докум.	Подп.	Дата
Разраб.		Алексеенко		06.90
Пров.		Усиков		06.90
Н. контр.		Кувшинов		06.90

5.903-16.3-20 000СБ

Трубопровод золотой. Сборочный чертеж

Лит. | Масса | Масштаб
— | см. табл. | —

Ростовское отделение Проектпромвентиляция
г. Ростов-на-Дону, ул. 1-ой Конной Дивизии, 15-а

Ростовское отделение проектного института «ПРОЕКТПРОМВЕНТИЛЯЦИЯ»
г. Ростов-на-Дону, ул. 1-ой Конной Дивизии, 15-а

5.903-16.3-20 000; -03; -04 - изображено -01; -02; -05 - зеркальное отражение

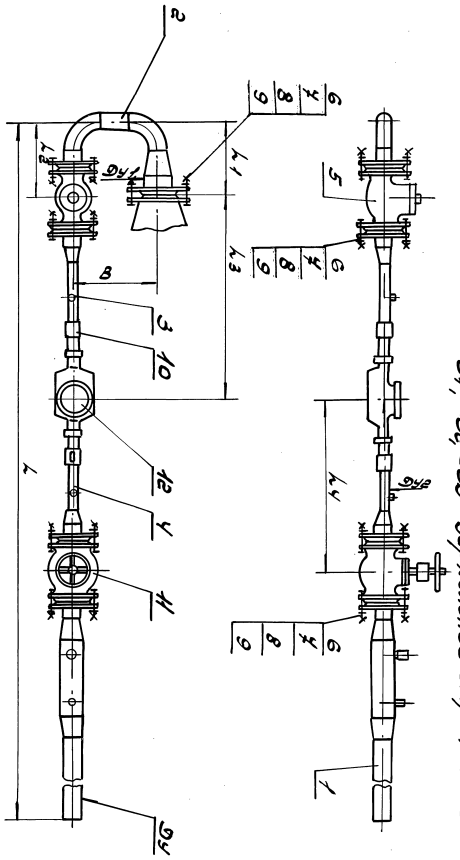

Инв № подл	Подп и дата	Взам инв №	Инв № дубл	Подп и дата

5.903-16.3-20 100С5

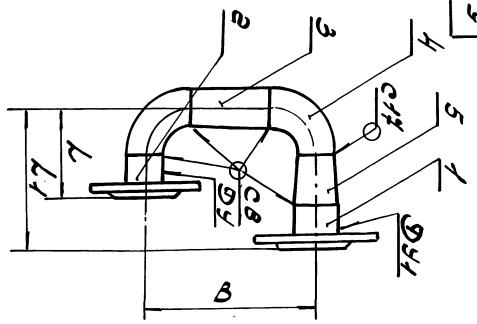

Размеры в мм

Обозначение	Dy	Dy1	L	L1	B	масса, кг
5.903-16.3-20 100	40	50	115	175	220	5.23
-01	50	80	130	205	300	8.01
-02	65		155	230		10.38
-03		100		235	400	12.1
-04	80		175	255	440	13.1
-05		150		330	490	15.59
-06	100		205	385	400	18.73
-07		200		350	550	24.7
-08	150		330	470	600	36.5

1. Сварные швы по Гост 16037-80. Электроды типа Э42А по Гост 9467-75*.
2. Шероховатость обработанных поверхностей деталей выполненных без чертежа 12.5
3. Допуск параллельности уплотнительной поверхности фланцев для исполнений: 5.903-16.3-20 100 ... -04 - 0.6мм
-05 ... -06 - 0.8мм
-07 ... -08 - 1.0мм
4. Размеры для справок.

Изм	Лист	№ докум	Подп	Дата
Разраб	Власенко			06.90
Пров	Усиков			08.90
Т.контр	Хейсетов			06.90
Н.контр	Кувшинов			06.90

5.903-16.3-20 100С5

Калач
Сборочный чертеж

Лит	Масса	Масштаб
	см.	—
	Подп.	

Лист | Листов 1

ММСС ССР
РОГПИ
Проектпромвентиляция

Копировал: Ф2ол 24432-04 Информат А4

Инв № подл	Подп и дата	Взам инв №	Инв № дубл	Подп и дата

Ростовское отделение проектного института „ПРОЕКТПРОМВЕНТИЛЯЦИЯ" г. Ростов-н-Д.-29, ул. 1-ой Конной Армии, 15-а

Формат	Зона	Поз.	Обозначение	Наименование	Кол. на исполн. 5.903-16.3-20 100- —	01	02	03	04	05	06	07	08		Примечание
		3	5.903-16.3-20101-08	159×3,2 L=150									1		
				Стандартные изделия											
		4		Отводы Гост 17375-83*											
				90° 45×2,5	2										
				90° 57×3		2									
				90° 76×3,5			2	2							
				90° 89×3,5					2	2					
				90° 108×4							2	2			
				90° 159×4.5									2		
		5		Переходы											
				Гост 17378-83*											
				К57×4-45×2,5	1										
				К89×3,5-57×3		1	1								
				К108×4-76×3,5				1							
				К108×4.5-89×3,5					1						
				К159×4.5-89×3,5						1					

Изм	Лист	№ докум	Подп	Дата

5.903-16.3-20 100 Лист 3

Формат: А4

Инв № подл	Подп и дата	Взам инв №	Инв № дубл	Подп и дата

Формат	Зона	Поз.	Обозначение	Наименование	Кол. на исполн. 5.903-16.3-20 000- —	01	02	03	04	05	06	07	08		Примечание
		5		К159×4.5-108×4							1				
				К219×6-108×4								1			
				К219×6-159×4.5									1		

Изм	Лист	№ докум	Подп	Дата

5.903-16.3-20 100 Лист 4

Формат А4

Инв.№подл. | Подпись и дата | Взам.инв.№ | Инв.№дубл. | Подпись и дата

Формат	Зона	Поз.	Обозначение	Наименование	Кол. на испол. 5.903-16.3-20 вып. —	01	02	03	04	05	06	07*	08	Примечание
				Прочие изделия										
		4		Установка штуцера М20×1,5-50 ЗГ4-46-76	1	1	1	1	1	1	1	1	1	Изделия НПО Монтажавтоматика

5.903-16.3-20 вып. Лит 3

Инв.№подл. | Подпись и дата | Взам.инв.№ | Инв.№дубл. | Подпись и дата

Формат	Зона	Поз.	Обозначение	Наименование	Кол. на испол. 5.903-16.3-21 вып. —	01	Примечание
				Документация			
ТЗ			5.903-16.3-21 вып СБ	Сборочный чертеж			
				Сборочные единицы			
ТУ	1		5.903-16.3-01 вып-02	Патрубок	1	1	
ТУ	2		5.903-16.3-20 вып-04	Колено	1		
			-05	Колено		1	
ТУ	3		5.903-16.3-20 вып-06	Патрубок	1	1	
ТУ	4		-07*	Патрубок	1	1	

5.903-16.3-21 вып

Трубопровод холодной воды

Лит 1 | Лист 1 | Листов 3

ТПАСС СССР ГОСПИ Проектмонтажавтоматика

Формат А4

Ростовское отделение проектного института «ПРОЕКТПРОМВЕНТИЛЯЦИЯ» г. Ростов-на-Дону-29, ул. 1-ой Конной Армии, 15-а

Инв.№подл. | Подпись и дата | Взам.инв.№ | Инв.№дубл. | Подпись и дата

Формат	Зона	Поз.	Обозначение	Наименование	Кол. на испол. 5.903-16.3-20 вып. —	01	02	03	04	05	06	07*	08	Примечание
				Документация										
ТЗ			5.903-16.3-20 вып СБ	Сборочный чертеж										
				Сборочные единицы										
ТУ	1		5.903-16.3-01 НО-01	Патрубок	1	1								
			-04	Патрубок			1	1						
			-09	Патрубок					1	1	1			
			-17	Патрубок								1	1	

5.903-16.3-20 вып

Патрубок

Лит 1 | Лист 1 | Листов 3

ТПАСС СССР ГОСПИ Проектмонтажавтоматика

Формат А4

Инв.№подл. | Подпись и дата | Взам.инв.№ | Инв.№дубл. | Подпись и дата

Формат	Зона	Поз.	Обозначение	Наименование	Кол. на испол. 5.903-16.3-20 вып. —	01	02	03	04	05	06	07*	08	Примечание
				Детали										
БУ	2		5.903-16.3-20 вып-01	Прямик										
				Трубы Ø×S ГОСТ 3262-75*										
				25×2,8 L=200 h14	1									0,42 кг
			-01	25×2,8 L=850 h14		1								1,8 кг
			-02	32×2,8 L=150 h14			1							0,41 кг
			-03	32×2,8 L=850 h14				1						2,32 кг
			-04	50×3 L=200 h14					1					0,84 кг
			-05	50×3 L=250 h14						1		1		1,06 кг
			-06	50×3 L=600 h14							1		1	2,53 кг
				Стандартные изделия										
	3			Переходы ГОСТ 17378-83*										
				Н45×2,5-32×2	1	1								
				Н57×4-38×2			1	1						
				Н76×3,5-57×3					1	1	1			
				Н89×3,5-57×3								1	1	

5.903-16.3-20 вып

Лит 2

Формат А4

Постовое отделение проектного института ПРОЕКТТЯЖПРОМЭЛЕКТРОМОНТАЖ г. Ленинград, ул. Ивана Черных, 5-а

5.903-16.3-20 200С5

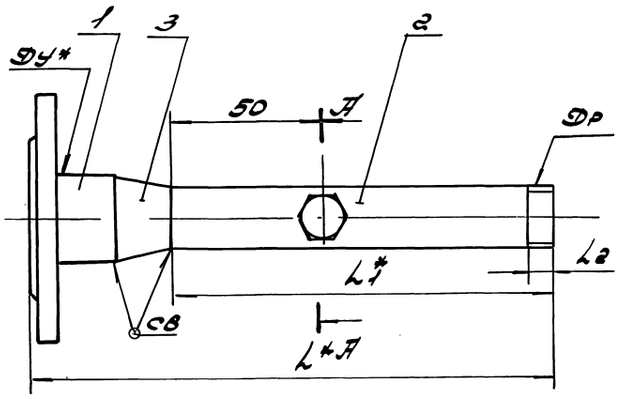

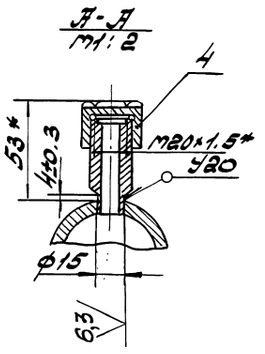

Размеры в мм

Обозначение	Ду*	Др	L*	L1	L2	Масса, кг
5.903-16.3-20 200	40	G1-В	285	200	11	2.64
-01			935	850		3.92
-02	50	G1 1/4-В	250	150	13	3.06
-03			950	850		4.97
-04	65	G2-В	375	250	17	4.85
-05			725	600		6.82
-06	80		475	250		5.42
-07			825	600		6.89

1. Сварные швы по ГОСТ 16037-80. Электроды типа Э42А по ГОСТ 9467-75*.
2. Шероховатость обработанных поверхностей деталей выполненных без чертежа $\sqrt{12,5}$.
3. $H14; \pm \frac{JT14}{2}$.
4. Допуск перпендикулярности уплотнительной поверхности фланцев относительно оси трубы 1 - 0.25 мм.
5* Размеры для справок.

				5.903-16.3-20 200С5	
Изм.	Лист	№ докум.	Подп.	Дата	
Разр.		Власенко		06.90	Патрубок
Пров.		Усиков		06.90	Сборочный чертеж
Т. контр.		Хайлов		06.90	
Н. контр.		Кувыков		06.90	

Лит.	Масса	Масштаб
	См. табл.	—
Лист	Листов 1	

ГПКИ ССР РОГПИ Проектэлектромонтаж

Формат А3

Копировал

Формат А4

Поз.	Обозначение	Наименование	Кол.	Примечание
		Стандартные изделия		
5		Стальной обратный поворотный фланцевый 16 ч 6бр Ду80 Ру16	1	1
6		ГОСТ 19500-84 *		
		Болты ГОСТ 7798-70* М16. 6g×60.58	32	32
		М16. 6g×70.58	8	
7		М20. 6g×75.58		8
		Гайки ГОСТ 3975-70* М16. 6Н.5	40	32
		М20. 6Н.5		8
8		Шайбы ГОСТ 11371-78* 16.01	40	32
		20.01		8

5.903-16.3-21 000

Лит. 2

Формат А4

Поз.	Обозначение	Наименование	Кол.	Примечание
		— 01		
9		Прокладки ГОСТ 15180-86 А-80-10 ПОН	4	4
10		А-100-10 ПОН	1	1
		А-150-10 ПОН		
		Муфты элинвар 1-50 ГОСТ 8355-78*	2	2
11		Прочие изделия Задвижка 31ч6бр Ду80; Ру10	1	1
12		ТУ26-07-1249-80 Счетчик крыльчатый холодной воды ВСКМ-50	1	1
		ТУ25-02-420143-81	1	1

5.903-16.3-21 000

Лит. 3

Формат А4

Копировал

Инв.№ подл.	Подпись и дата	Взам.инв.№	Инв.№ дубл.	Подпись и дата

Формат	Зона	Поз.	Обозначение	Наименование	Кол. на испол. 5.903-16.3-22.000- —	01	02	03	04	05	Примечание
				Документация							
А3			5.903-16.3-22.000СБ	Сборочный чертеж							
				Сборочные единицы							
А4		1	5.903-16.3-01.200-04	Патрубок	1	1	1	1			
			-06	Патрубок					1	1	
А4		2	5.903-16.3-20.100-06	Клапан	1	1					
			-07	Клапан			1	1			
			-08	Клапан					1	1	
А4		3	5.903-16.3-22.100	Патрубок	1	1	1	1			
			-02	Патрубок					1	1	

Изм.	Лист	№ докум.	Подпись	Дата
Разраб.		Мосенко		06.90
Пров.		Усиков		06.90
Н.контр.		Кувиков		06.90

5.903-16.3-22.000

Трубопровод холодной воды

Лит.	Лист	Листов
	1	4

ММСС СССР Росглавмонтажспецстройпроект Ростовское отделение Проектпромвентиляция

Формат А4

Инв.№ подл.	Подпись и дата	Взам.инв.№	Инв.№ дубл.	Подпись и дата

Формат	Зона	Поз.	Обозначение	Наименование	Кол. на испол. 5.903-16.3-22.000- —	01	02	03	04	05	Примечание
А4		4	5.903-16.3-22.100-01	Патрубок	1	1	1	1			
			-03	Патрубок					1	1	
				Стандартные изделия							
		5		Клапан обратный поворотный фланцевый 16ч6бр ГОСТ 19500-74*							
				Ду 100; Ру 16	1	1	1	1			
				Ду 150; Ру 16					1	1	
		6		Болты ГОСТ 7798-70*							
				М16. 6g×60.58	8	8	8	8	16	16	
				М16. 6g×70.58	32	32	32	32			
				М20. 6g×75.58	8	8	8	8	40	40	
		7		Гайки ГОСТ 5915-70*							
				М16. 6Н.5	40	40	40	40	16	16	
				М20. 6Н.5	8	8	8	8	40	40	

Изм.	Лист	№ докум.	Подп.	Дата

5.903-16.3-22.000

Лист 2

Формат А4

24432-04 50

Инв.№ подл.	Подпись и дата	Взам.инв.№	Инв.№ дубл.	Подпись и дата

Ростовское отделение проектного института „ПРОЕКТПРОМВЕНТИЛЯЦИЯ" г. Ростов-на-Дону, ул. 1-ой Конной Лавы, 17а

5.903-16.3-21.000СБ

Размеры в мм

Обозначение	Ду	Ду1	Ду2	L	L1	L2	L3	L4	B	Масса, кг
5.903-16.3-21.000-01	80	100	50	450	255	332	448	355	440	113.8
	150				330			480		119.4

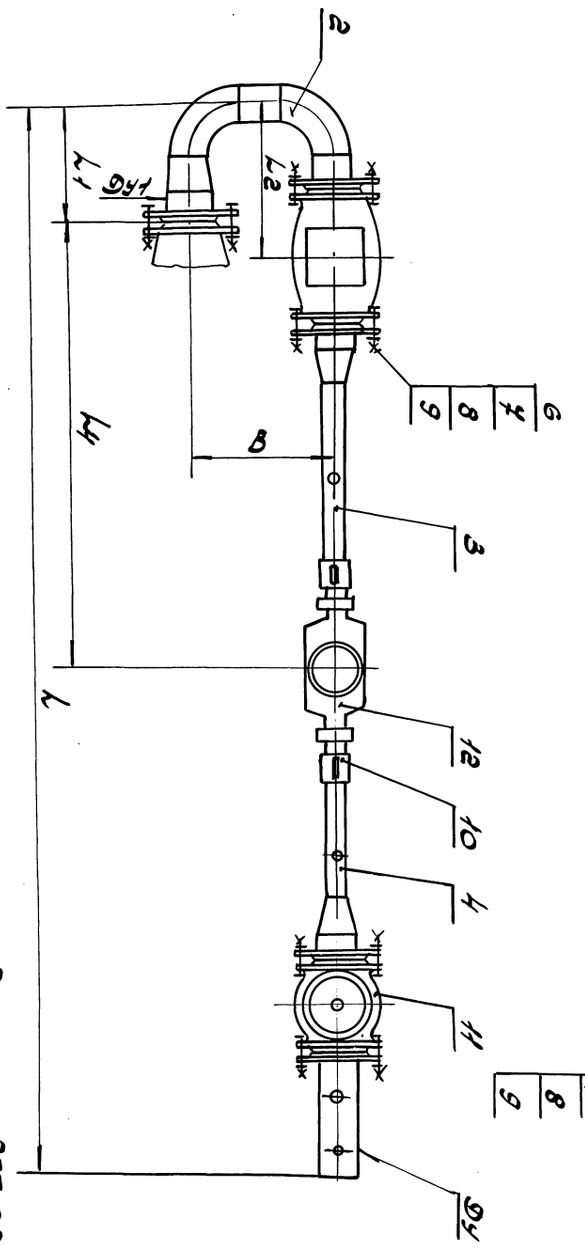

Размеры для справок.

Изм.	Лист	№ докум.	Подпись	Дата
Разраб.		Мосенко		06.90
Пров.		Усиков		06.90
Н.контр.		Кувиков		06.90

Трубопровод холодной воды

Сборочный чертеж

Лит.	Масса	Масштаб
	см. подп.	—

ММСС СССР Росглавмонтажспецстройпроект Ростовское отделение Проектпромвентиляция

Формат А3

5.903-16.3-21.000СБ

Типовой проект
ПРОЕКТНОГО ИНСТИТУТА
ПРОЕКТТЯЖМОНТАЖСПЕЦСТРОЙ
Госкомитета СССР по делам строительства

Обозначение	Наименование	Кол. на изол. 5.903-16.3-22.000						Примечание
		—	01	02	03	04	05	
	Шкаф сантехн. №4							
	16.01	40	40	40	40	16	16	
	20.01	8	8	8	8	40	40	
	Прокладки Ø от 15 до 80							
	Ф-65-10 ПОН	2	2	2	2			
	Ф-80-10 ПОН					2	2	
	Ф-100-10 ПОН	4	4	4	4			
	Ф-150-10 ПОН	1	1			1/4	1/4	
	Ф-200-10 ПОН			1	1	1/4	1/4	
	Прочие изделия							
	Заглушки							
	3Ч 6 бр							
	ТУ 26-04-1249-80							
	Ду 400; Ру 10	1	1	1	1			
	Ду 150; Ру 10					1	1	

Инв. № подл. | Подпись и дата | Взам. инв. № | Инв. № дубл. | Подпись и дата

Изм. Лист Nдокум. Подп. Дата

5.903-16.3-22000

Альбом 3

Копировал: Ж

Формат А4

Обозначение	Наименование	Кол. на изол. 5.903-16.3-22.000						Примечание
		—	01	02	03	04	05	
	Счетчики турбинные холодной воды ТУ 25-3300.82-84							
	СТВ-65	1	1	1	1			
	СТВ-80					1	1	

Инв. № подл. | Подпись и дата | Взам. инв. № | Инв. № дубл. | Подпись и дата

Изм. Лист Nдокум. Подп. Дата

5.903-16.3-22000

Альбом 4

Копировал: Ж

Формат А4

5.903-16.3-22000 | 5.903-16.3-22000.02; 04; - изображено
01; 03; 05 - зеркальное отражение

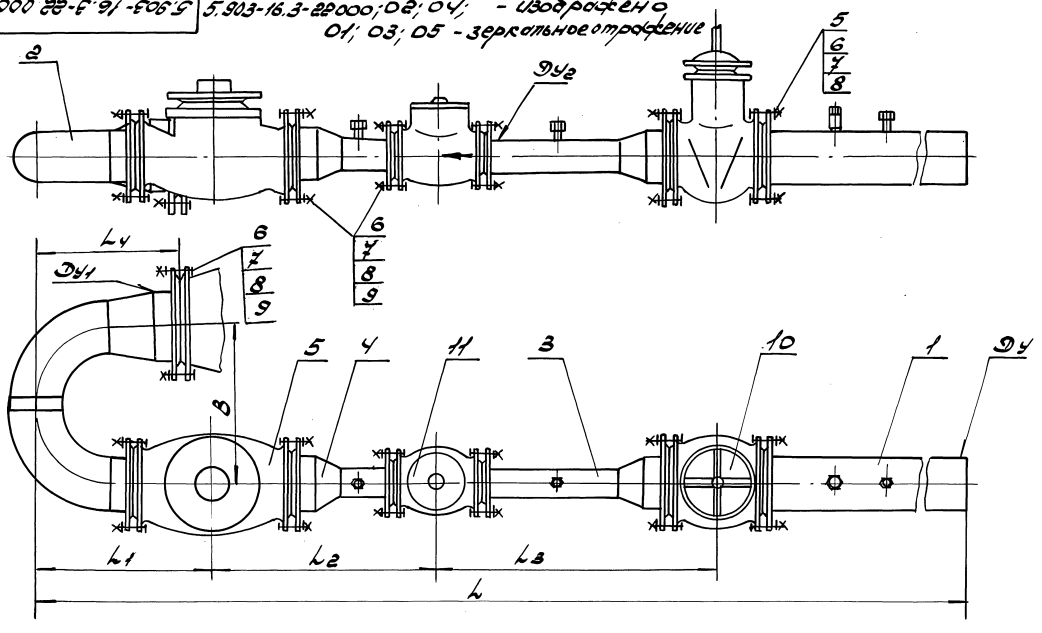

Размеры в мм

Обозначение	Ду	Ду1	Ду2	L	L1	L2	L3	Ly	B	Масса, кг
5.903-16.3-22000	100	150	65	4892	382	1139	839	385	400	160.6
-01										
-02		200						350	550	169.9
-03										
-04	150		80	4857	572	1264	914	470	600	220.8
-05										

Размеры для справок.

Изм. Лист	Nдокум.	Подп.	Дата	5.903-16.3-22 000СБ	
Разр.	Бурнаев		06.90	Трубопровод холодной воды сборочный чертеж	Лит. / Масса / Масштаб
Пров.	Усольцев		06.90		/ см. табл. / —
Т. контр.	Хейлева		06.90		Лист / Листов 1
Н. контр.	Субисов		06.90		ГПИ Тяжмонтажспецстрой СССР г. Ростов-на-Дону

Инв. № подл. | Подпись и дата | Взам. инв. № | Инв. № дубл. | Подпись и дата

Копировал: Ж

Формат А4

Ростовское отделение
проектного института
„ПРОЕКТПРОМВЕНТИЛЯЦИЯ"
г. Ростов н/Д, ул. 1-ой Конной Армии, 15а

Инв.№ подл.	Подпись и дата	Взам. инв.№	Инв.№ дубл.	Подпись и дата

Формат	Зона	Поз.	Обозначение	Наименование	Кол. на исполн. 5.903-16.3-22 100-				Примечание
					—	01	02	03	
				Документация					
А3			5.903-16.3-22 100СБ	Сборочный чертеж	X	X	X	X	
				Сборочные единицы					
А4		1	5.903-16.3-01 110-25	Патрубок	1	1			
			-35	Патрубок			1	1	
А4		2	5.903-16.3-01 110-12	Патрубок	1				
			-13	Патрубок		1			
			-20	Патрубок			1		
			-21	Патрубок				1	

Изм.	Лист	Nдокум	Подп.	Дата
Разраб.		Власенко		06.90
Пров.		Усиков		06.90
Н.контр.		Кувиков		06.90

5.903-16.3-22 100

Патрубок

Лит.	Лист	Листов
	1	2

ММСС СССР
РОГПИ
Проектпромвентиляция
Формат А4

Инв.№ подл.	Подпись и дата	Взам. инв.№	Инв.№ дубл.	Подпись и дата

Формат	Зона	Поз.	Обозначение	Наименование	Кол. на исполн. 5.903-16.3-22 100-				Примечание
					—	01	02	03	
				Стандартные изделия					
		3		Переходы Гост 17378-83*					
				К108×4-76×3.5	1	1			
				К159×4.5-89×3.5			1	1	
				Прочие изделия					
		4		Установка 1					Изделия НПО
				штуцера М20×1.5-50					Монтажав-
				ЗК4-46-76	1	1	1	1	тематика

Изм.	Лист	Nдокум	Подп.	Дата

5.903-16.3-22 100

Лист 2

Формат А4

5.903-16.3-22 100СБ

Размеры в мм

Обозначение	Ду*	Ду1*	L*	L1*	масса кг
5.903-16.3-22.100	100	65	590	455	10.8
-01			890	455	12.3
-02			635	455	14.8
-03	150	80	885	405	16.3

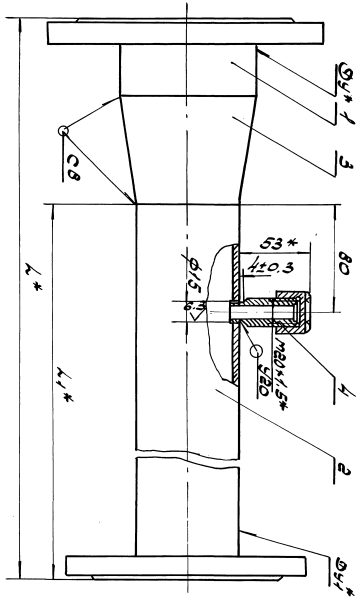

1. Сварные швы по Гост 16037-80. Электроды типа Э42А по Гост 9467-75*.
2. ФН14; ± $\frac{УТ14}{2}$
3. Допуск перпендикулярности уплотнительной поверхности фланцев относительно оси трубы составляет -0.35 мм.
4. * Размеры для справок.

Изм.	Лист	Nдокум	Подп.	Дата
Разр.		Власенко		06.90
Пров.		Усиков		06.90
Т.контр.		Ясинский		06.90
Н.контр.		Кувиков		06.90

5.903-16.3-22 100СБ

Патрубок

Сборочный чертеж

Лит.	Масса	Масштаб
	см. табл.	—
Лист	Листов 1	

ММСС СССР
РОГПИ
Проектпромвентиляция

Инв № подл	Подпи дата	Взам инв №	Инв № дубл	Подпи дата

Формат	Зона	Поз.	Обозначение	Наименование	Кол. на исполн. 5.903-16.3-23 000- —	01	02	03	04	05	Примечание
		3		П90° 219×6					2		
				П90° 273×7						2	
		4		Болты Гост 7798-70*							
				М16. 6g×60.58	8	16					
				М16. 6g×70.58			16				
				М20. 6g×75.58				16	16		
				М20. 6g×80.58						24	
		5		Гайки Гост 5915-70*							
				М16. 6Н.5	8	16	16				
				М20. 6Н.5				16	16	24	
		6		Шайбы							
				Гост 11371-78*							
				16.01	8	16	16				
				20.01				16	16	24	
		7		Прокладки							
				Гост 15180-86							
				А-50-10 ПОН	2						
				А-80-10 ПОН		2					
				А-125-10 ПОН			2				

Изм	Лист	№ докум	Подп	Дата	5.903-16.3-23 000	Лист 3

Формат А4

Ростовское отделение проектного института „ПРОЕКТПРОМВЕНТИЛЯЦИЯ" г. Ростов н-Д-29, ул. 1-ой Конной Армии, 15-а

Инв № подл	Подпи дата	Взам инв №	Инв № дубл	Подпи дата

Формат	Зона	Поз.	Обозначение	Наименование	Кол. на исполн. 5.903-16.3-23000- —	01	02	03	04	05	Примечание
				Документация							
А3			5.903-16.3-23 000СБ	Сборочный чертеж							
				Сборочные единицы							
А4		1	5.903-16.3-01 100-04	Патрубок	2						
			-17	Патрубок		2					
			-34	Патрубок			2				
			-35	Патрубок				2			
			-40	Патрубок					2		
			-42	Патрубок						2	

Изм	Лист	№ докум	Подп	Дата	5.903-16.3-23 000			
Разраб	Власенко			06.90	Калач	Лит	Лист 1	Листов 4
Пров	Усиков			06.90		ТТСС СССР Рогпи Проектпромвентиляция		
Н. контр	Кувиков			06.90				

Формат А4

Инв № подл	Подпи дата	Взам инв №	Инв № дубл	Подпи дата

Формат	Зона	Поз.	Обозначение	Наименование	Кол. на исполн. 5.903-16.3-23 000- —	01	02	03	04	05	Примечание
		7		А-150-10 ПОН				2			
				А-200-10 ПОН					2		
				А-250-10 ПОН						2	

Изм	Лист	№ докум	Подп	Дата	5.903-16.3-23 000	Лист 4

Копировал: Авгол-

Формат А4

Инв № подл	Подпи дата	Взам инв №	Инв № дубл	Подпи дата

Формат	Зона	Поз.	Обозначение	Наименование	Кол. на исполн. 5.903-16.3-23 000- —	01	02	03	04	05	Примечание
				Детали							
Б4		2	5.903-16.3-23 001	Прямик							
				Труба Д×S Гост 10704-76* Д Гост 10705-80*							
				57×2.5 L=50h14	1						
			-01	89×2.8 L=60h14		1					
			-02	133×3.2 L=20h14			1				
			-03	159×3.2 L=50h14				1			
				Стандартные изделия							
		3		Отводы							
				Гост 17375-83*							
				П90° 57×3	2						
				П90° 89×3.5		2					
				П90° 125×4			2				
				П90° 159×4.5				2			

Изм	Лист	№ докум	Подп	Дата	5.903-16.3-23 000	Лист 2

Формат А4

Инв.№ подл.	Подпись и дата	Взам.инв.№	Инв.№ дубл.	Подпись и дата

Формат	Зона	Поз.	Обозначение	Наименование	Кол. на исполн. 5.903-16.3-24 000-										Примечание
					—	01	02	03	04	05					
				Документация											
А3			5.903-16.3-24 000 СБ	Сборочный чертеж	X	X	X	X	X	X					
				Сборочные единицы											
А4		1	5.903-16.3-23 000	Калач	1										
			-01	Калач		1									
			-02	Калач			1								
			-03	Калач				1							
			-04	Калач					1						
			-05	Калач						1					

Изм.	Лист	№ докум.	Подп.	Дата	5.903-16.3-24 000			
Разраб.		Власенко		06.90	Калач	Лит.	Лист 1	Листов 2
Пров.		Усиков		06.90		ММСС СССР РОГПИ Проектпромвентиляция		
Н.контр.		Кувиков						

Формат А4

Инв.№ подл.	Подпись и дата	Взам.инв.№	Инв.№ дубл.	Подпись и дата

Формат	Зона	Поз.	Обозначение	Наименование	Кол. на исполн. 5.903-16.3-24 000-										Примечание
					—	01	02	03	04	05					
				Детали											
А4		2	5.903-16.3-02 101	Патрубок	1	1	1	1	1	1					
				Стандартные изделия											
		3		Сгон 15											
				Гост 8969-75	1	1	1	1	1	1					
				Прочие изделия											
		4		Клапан (вентиль)											
				Ду 15, 15Б1п											
				ТУ 26-07-1392-86	1	1	1	1	1	1					

Изм.	Лист	№ докум.	Подп.	Дата	5.903-16.3-24 000	Лист 2

Копировал: [illegible] Формат А4

24432-04 54

Инв.№ подл.	Подпись и дата	Взам.инв.№	Инв.№ дубл.	Подпись и дата

Ростовское отделение проектного института „ПРОЕКТПРОМВЕНТИЛЯЦИЯ" г. Ростов н-Д-29, ул. 1-ая Конной Армии, 13-а

5.903-16.3-23 000 СБ

Рис.1

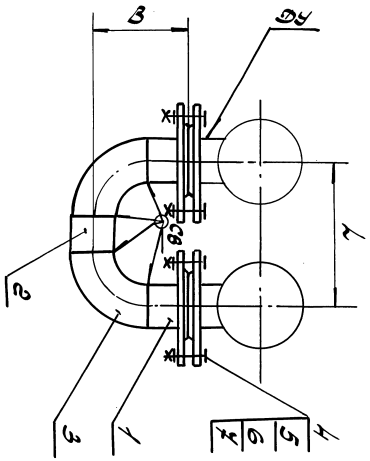

Размеры в мм

Обозначение	Рис.	ДУ	L	В	Масса, кг
5.903-16.3-25 000	1	50	200	131	7.3
-01		80	300	176	13.4
-02		125	400	296	23.5
-03		150	500	331	32.4
-04	2	200	600	406	57.0
-05		250		531	98.0

Рис.2
Остальное-см. рис.1.

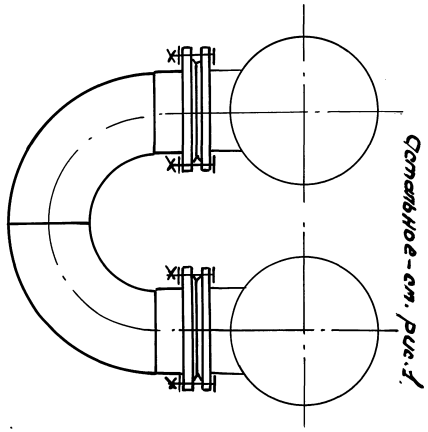

1. Сварные швы по Гост 16037-80. Электроды типа Э42А по Гост 9467-75*.
2. Шероховатость обработанных поверхностей деталей выполненных без чертежа - 12.5
3. Отводы для исполнения -05-подрезать, для получения размера L, на величину 75 мм.
4. Размеры для справок.

Изм.	Лист	№ докум.	Подп.	Дата	5.903-16.3-23 000 СБ			
Разр.		Власенко		06.90	Калач	Лит.	Масса	Масштаб
Пров.		Усиков		06.90	Сборочный чертеж		см. табл.	—
Т.контр.		Осейгетов		06.90		Лист	Листов 1	
Н.контр.		Кувиков		06.90		ММСС СССР РОГПИ Проектпромвентиляция		

Формат А3

5.903-16.3-24.000СБ

Рис. 1

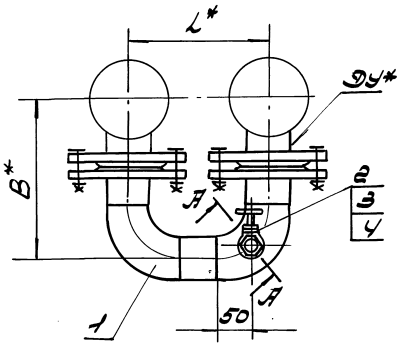

Рис 2
Остальное см. рис. 1.

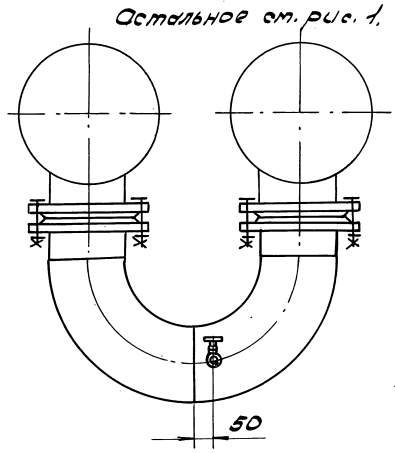

А-А / М1:1 повернуто

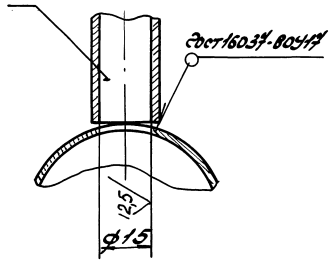

1. Электроды типа Э42А по ГОСТ 9467-75*.
2. $H14; \pm \frac{JT14}{2}$
3. * Размеры для справок.

Размеры в мм

Обозначение	Рис	Ду*	L*	B*	Масса, кг
5.903-16.3-24.000	1	50	200	131	7.9
-01		80	300	176	14.0
-02		125	400	896	24.1
-03		150	500	331	33.0
-04	2	200	600	406	57.6
-05		250		531	98.6

				5.903-16.3-24.000СБ	
Инж. пров.	Лобсун	Подп.	Дата	Клапан обратный. Сборочный чертеж	Лит. / Масса / Масштаб
Разраб.	Алексеенко		06.90		см. табл. / —
Пров.	Усиков		06.90		Лист / Листов 1
Т. контр.	Хейгетов		06.90		
Н. контр.	Кувшинов		06.90		МПСС СССР Ргорги Проектпромвентиляция

Копировал Формат А4

Формат	Зона	Поз.	Обозначение	Наименование	Кол. на изд.		Примечание
					—	01	
				Документация			
А3			5.903-16.3-25.000СБ	Сборочный чертеж			
				Детали			
А4	1		5.903-16.3-02.001	Отвод			
А4	2		5.903-16.3-02.101	Патрубок	1	1	
				Стандартные изделия			
		3		Сеон 15			
				ГОСТ 8963-75	1		
				Прочие изделия			
		4		Клапан (вентиль)			
				Ду15 15Б1п			
				ТУ26-07-1392-86	1	1	

				5.903-16.3-25.000	
Инж. пров.	Лобсун	Подп.	Дата	Эренаж	Лит. / Лист / Листов 1
Разраб.	Алексеенко		06.90		МПСС СССР Ргорги Проектпромвентиляция
Пров.	Усиков		06.90		
Н. контр.	Кувшинов		06.90		Формат А4

Обозначение	Наименование	Кол. на изд. —	01	02	03	04	05	06	07	Примечание
	Документация									
5.903-16.3-26.000СБ	Сборочный чертеж									
	Детали									
5.903-16.3-26.001	Подушка	1		1		1				
-01	Подушка				1					
-02	Подушка						1			
-03	Подушка							1		
-04	Подушка								1	
-05	Подушка									1
-06	Подушка									

				5.903-16.3-26.000	
Инж. пров.	Лобсун	Подп.	Дата	Опора	Лит. / Лист / Листов 1
Разраб.	Алексеенко		06.90		МПСС СССР Ргорги Проектпромвентиляция
Пров.	Усиков		06.90		
Н. контр.	Кувшинов		06.90		Формат А4

Исполнения -08...-13 см. лист 3..., 4.

Копировал Формат А4

Инв.№ подл.	Подпись и дата	Взам.инв.№	Инв.№ дубл.	Подпись и дата

Формат	Зона	Поз.	Обозначение	Наименование	Кол. на испол. 5.903-16.3-26.000- —	01	02	03	04	05	06	07			Примечание
А4		1	5.903-16.3-26 001-07	Подушка								1			
А3		2	5.903-16.3-26.002	Хомут	1										
			-01	Хомут		1									
			-02	Хомут			1								
			-03	Хомут				1							
			-04	Хомут					1						
			-05	Хомут						1					
			-06	Хомут							1				
			-07	Хомут								1			
				Стандартные изделия											
		3		Винт М10.6Н.5.58.019 ГОСТ 7798-70*	4	4	4	4							
				М12.6Н.5.58.019 ГОСТ 7798-70*					4	4	4	4			

Изм.	Лист	№ докум.	Подп.	Дата	5.903-16.3-26.000	Лист 2

Формат А4

Инв.№ подл.	Подпись и дата	Взам.инв.№	Инв.№ дубл.	Подпись и дата

Формат	Зона	Поз.	Обозначение	Наименование	Кол. на испол. 5.903-16.3-26.000- 08	09	10	11	12	13					Примечание
				Документация											
А3			5.903-16.3-26 000	Сборочный чертеж											
				Детали											
А4		1	5.903-16.3-26 001-08	Подушка	1										
			-09	Подушка		1									
			-10	Подушка			1								
			-11	Подушка				1							
			-12	Подушка					1						
			-13	Подушка						1					
А3		2	5.903-16.3-26 002-08	Хомут	1										
			-09	Хомут		1									
			-10	Хомут			1								
			-11	Хомут				1							
			-12	Хомут					1						

Изм.	Лист	№ докум.	Подп.	Дата	5.903-16.3-26 000	Лист 3

Формат А4

24437-04 56

Инв.№ подл.	Подпись и дата	Взам.инв.№	Инв.№ дубл.	Подпись и дата

Ростовское отделение проектного института „ПРОЕКТПРОМВЕНТИЛЯЦИЯ" г. Ростов-н-Д.-29, ул. 1-ой Конной Армии, 15-а

5.903-16.3-25 0000

Обозначение	Кол.	Масса, кг
5.903-16.3-25 000 -01	1	0.55
2	1	0.42
0.42		

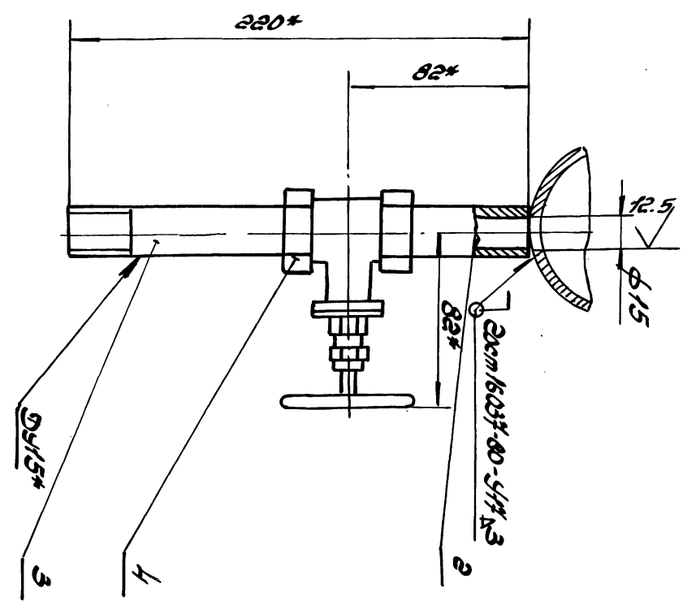

Рис.1

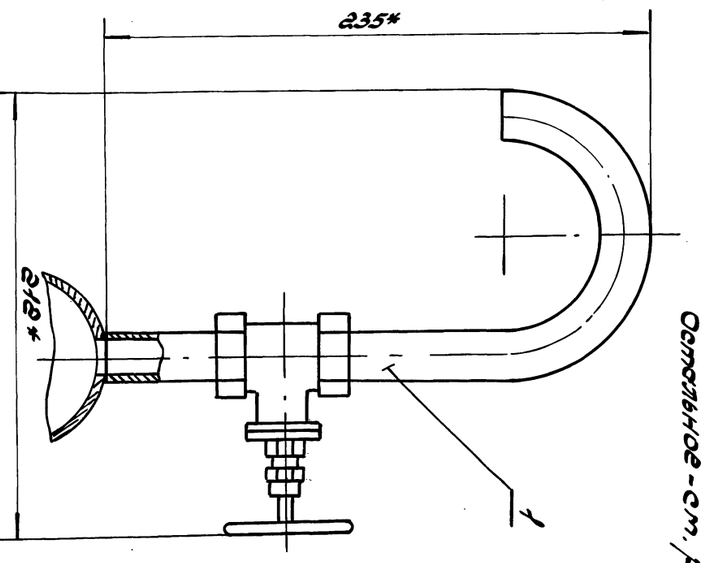

Рис.2 Остальное - см. рис. 1

1. Электродвигатель типа 3А71А2 2отв.Ø19*-Ø5*.
2. Н14.
3 * Размеры для справок.

Изм.	Кол.уч.	Лист	№ док.	Подп.	Дата
Н.контр.					
Гл.специалист					
Разраб.					
Пров.					

5.903-16.3-25 0000

Сборочный чертеж

Лит.	Масса	Масштаб
	см. табл.	1:2

Лист Листов 2

ЦИТП ССР РОСТОВ

Инв.№ подл. | Подпись и дата | Взам.инв.№

Копировал Формат А3

Ростовское отделение проектного института „ПРОЕКТПРОМВЕНТИЛЯЦИЯ" г. Ростов-н-Д, 29 ул. 1-ой Конной Армии, 15-а

Инв. № подл.	Подпись и дата	Взам. инв. №	Инв. № дубл.	Подпись и дата

Формат	Зона	Поз.	Обозначение	Наименование	Кол. на исполн. 5.903-16.3-26.000						Примечание
					08	09	10	11	12	13	
13		2	5.903-16.3-26 002.13	Хомут						1	
				Стандартные изделия							
		3		Гайки Гост 5915-70*							
				М16.6Н.5	4	4	4				
				М20.6Н.5				4	4	4	

Изм.	Лист	№ докум.	Подп.	Дата

5.903-16.3-26 000

Лист 4

Формат А4

5.903-16.3-26.001

50 √(√)

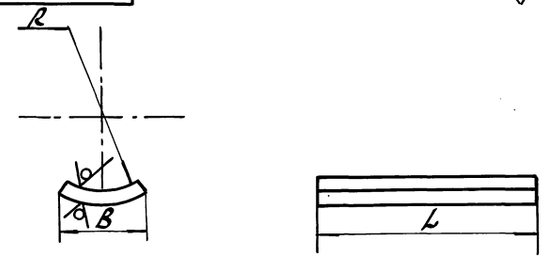

Размеры в мм

Обозначение	B	L	R	Масса, кг
5.903-16.3-26 001	20	50	17	0.06
-01			21	
-02			24	
-03	50		29	
-04			38	
-05		80	45	0.11
-06			54	0.12
-07			57	
-08	100	100	67	0.31
-09			80	
-10			84	
-11		120	110	0.43
-12	200		137	
-13			163	0.47

Неуказанные предельные отклонения размеров: $h14; \pm\frac{IT14}{2}$

Изм.	Лист	№ докум.	Подп.	Дата
Разраб.		Власенко		06.90
Пров.		Усиков		06.90
Т.контр.		Хейлетов		06.90
Н.контр.		Кувиков		06.90
Утв.				

5.903-16.3-26 001

Подушка

Лит.	Масса	Масштаб
	см. табл.	—

Лист | Листов 1

Лист Б-ПН-3.0 ГОСТ 19903-74 / 4-IV-Н Ст3 ГОСТ 16523-70*

ММСС СССР РОГПИ Проектпромвентиляция

Формат А4

5.903-16.3-26 002

12.5 √(√)

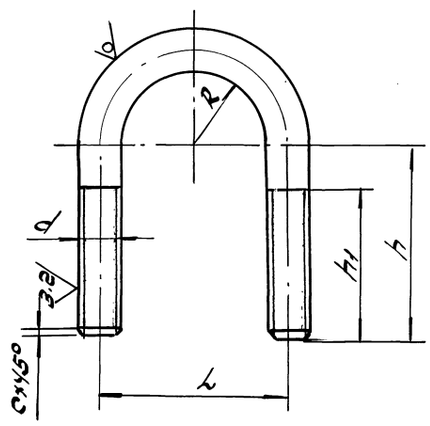

Размеры в мм

Обозначение	h	h1	L	R	d	c	Материал	Масса, кг
5.903-16.3-26 002	45	35	44	17	М10.8g	1.2	Круг 10-В ГОСТ 2590-88 / Ст3-2-II ГОСТ 535-88	0.051
-01	50	40	54	22				0.058
-02	52		62	26		1.5		0.111
-03	58		70	30				0.130
-04	70	50	90	39	М12.8g	1.8	Круг 12-В ГОСТ 2590-88 / Ст3-2-II ГОСТ 535-88	0.235
-05	80		106	47				0.276
-06	92		122	55				0.320
-07	100	58	136	62		2		0.691
-08	108		150	67	М16.8g		Круг 16-В ГОСТ 2590-88 / Ст3-2-II ГОСТ 535-88	0.772
-09	124		180	82				0.816
-10	136		185	85				0.945
-11	164	76	242	111	М20.8g	2.5	Круг 20-В ГОСТ 2590-88 / Ст3-2-II ГОСТ 535-88	1.672
-12	192		298	139				2.030
-13	218		350	165				2.114

Неуказанные предельные отклонения размеров: $H14; h14; \pm\frac{IT14}{2}$

Изм.	Лист	№ докум.	Подп.	Дата
Разраб.		Власенко		06.90
Пров.		Усиков		06.90
Т.контр.		Хейлетов		06.90
Н.контр.		Кувиков		06.90

5.903-16.3-26 002

Хомут

Лит.	Масса	Масштаб
	см. табл.	—

Лист | Листов 1

См. табл.

ММСС СССР РОГПИ Проектпромвентиляция

Копировал: Авгор 24432-04 57 Формат А3

5.903-16.3-26 000СБ

Ростовское отделение
проектного института
„ПРОЕКТПРОМВЕНТИЛЯЦИЯ"
г. Ростов н-Д.-29. ул. 1-ой Конной Армии, 15-а

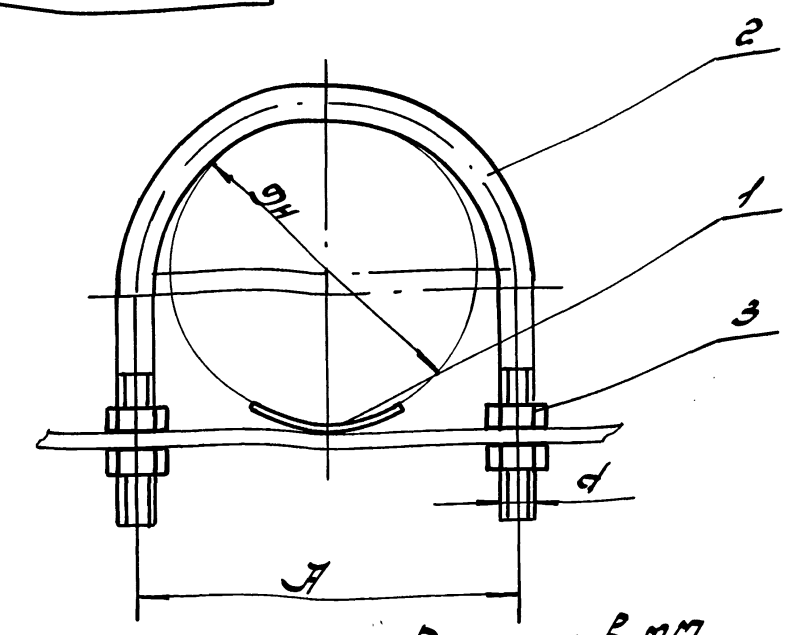

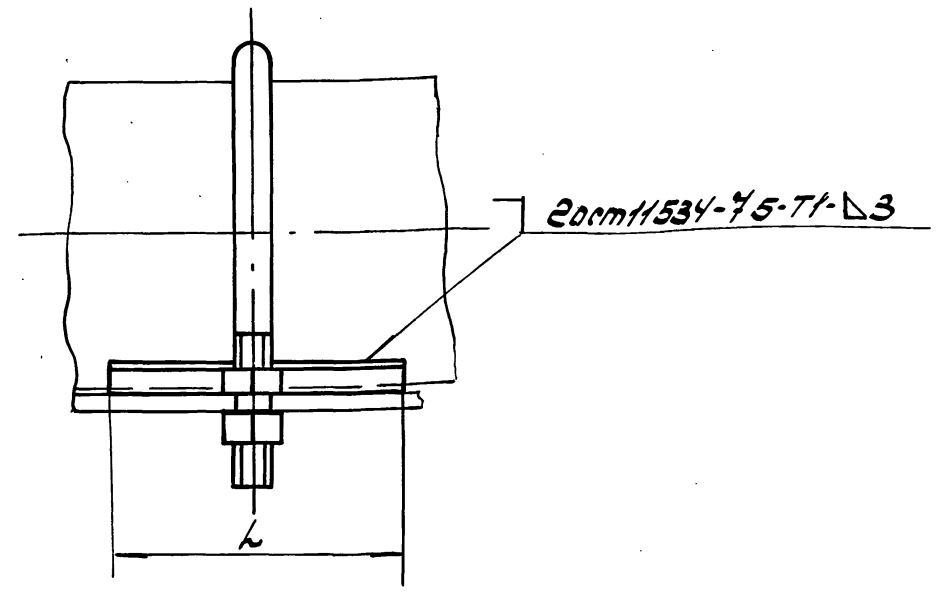

Размеры в мм

Обозначение	Dн	d	A	L	Масса, кг
5.903-16.3-26 000	33.5	М10	44	50	0.15
-01	42.3		54		0.16
-02	45		62		0.21
-03	57; 60		70		0.23
-04	76	М12	90		0.35
-05	89		106	80	0.44
-06	108		122		0.5
-07	114		136		0.87
-08	133	М16	150	100	1.21
-09	159		180		1.25
-10	168		185		1.38
-11	219	М20	242	120	2.35
-12	273		298		2.7
-13	325		350		2.83

Размеры для справок.

Изм. Лист	№ докум.	Подп.	Дата
Разраб.	Власенко		06.90
Пров.	Уколов		06.90
Т. контр.	Хейлетов		06.90
Н. контр.	Субиков		06.90

5.903-16.3-26 000СБ

Опора
Сборочный чертеж

Лит	Масса	Масштаб
	см. Табл.	—

Лист	Листов

МПСС СССР
РОГПИ
Проектпромвентиляция

Формат А3

Копировал: Егор 24432-04 (58)

gost.e-ecolog.ru