ТИПОВАЯ ДОКУМЕНТАЦИЯ НА КОНСТРУКЦИИ, ИЗДЕЛИЯ И УЗЛЫ ЗДАНИЙ И СООРУЖЕНИЙ

# СЕРИЯ 5.903-16

# БЛОКИ АГРЕГИРОВАННЫХ ВОДОПОДОГРЕВАТЕЛЕЙ

## ВЫПУСК 2

## ОПОРНЫЕ КОНСТРУКЦИИ

РАБОЧИЕ ЧЕРТЕЖИ

24432-03

gost.e-ecolog.ru

ТИПОВАЯ ДОКУМЕНТАЦИЯ НА КОНСТРУКЦИИ, ИЗДЕЛИЯ И УЗЛЫ ЗДАНИЙ И СООРУЖЕНИЙ

# СЕРИЯ 5.903-16

# БЛОКИ АГРЕГИРОВАННЫХ ВОДОПОДОГРЕВАТЕЛЕЙ

## ВЫПУСК 2

# ОПОРНЫЕ КОНСТРУКЦИИ

РАБОЧИЕ ЧЕРТЕЖИ

Утверждены
НПО Промвентиляция
ММСС СССР
Приказ от 12.06.90г. №131
Введены в действие с 01.09.90
РО ГПИ Проектпромвентиляция
Приказ от 18.06.90г. №36-А

Разработаны
Ростовским отделением
ГПИ Проектпромвентиляция

Главный инженер отделения О.Я.Калатушин
Начальник отдела А.М.Пятикопов
Главный инженер проекта Г.М.Дубовис

# Содержание Выпуска

Продолжение

| Обозначение документа | Наименование | Стр |
|---|---|---|
| 5.903-16.2-00 000с | Содержание Выпуска | 2 |
| 5.903-16.2-01 000 | Опора блока БТ2-1.0 | 3 |
| 5.903-16.2-02 000 | Опора блока БТ2-2.0 | |
| 5.903-16.2-01000СБ | Сборочный чертеж | 4 |
| 5.903-16.2-02000СБ | Сборочный чертеж | 5 |
| 5.903-16.2-03 000 | Опора блока БТ2-4.0 | 6 |
| 5.903-16.2-04 000 | Опора блока БТ2-6.0 | |
| 5.903-16.2-03000СБ | Сборочный чертеж | 7 |
| 5.903-16.2-04 000СБ | Сборочный чертеж | 8 |
| 5.903-16.2-05000 | Опора блока БТ2-7.0 | 9 |
| 5.903-16.2-06 000 | Опора блока БТ2-1.1 | |
| 5.903-16.2-05000СБ | Сборочный чертеж | 10 |
| 5.903-16.2-06 000СБ | Сборочный чертеж | 11 |
| 5.903-16.2-07000 | Опора блока БТ2-1.2 | 12 |
| 5.903-16.2-08000 | Опора блока БТ2-2.1 | |
| 5.903-16.2-07000СБ | Сборочный чертеж | 13 |
| 5.903-16.2-08 000СБ | Сборочный чертеж | 14 |
| 5.903-16.2-09 000 | Опора блока БТ2-2.2 | 15 |
| 5.903-16.2-10 000 | Опора блока БТ2-3.1 | |
| 5.903-16.2-09 000СБ | Сборочный чертеж | 16 |
| 5.903-16.2-10 000СБ | Сборочный чертеж | 17 |
| 5.903-16.2-11000 | Опора блока БТ2-3.2 | 18 |
| 5.903-16.2-12000 | Опора блока БТ2-4.1 | |
| 5.903-16.2-11000СБ | Сборочный чертеж | 19 |
| 5.903-16.2-12000СБ | Сборочный чертеж | 20 |
| 5.903-16.2-13000 | Опора блока БТ2-5.1 | 21 |
| 5.903-16.2-14000 | Опора блока БТ2-5.2 | |
| 5.903-16.2-13000СБ | Сборочный чертеж | 22 |
| 5.903-16.2-14000СБ | Сборочный чертеж | 23 |
| 5.903-16.2-15000 | Опора блока БТ2-6.1 | 24 |
| 5.903-16.2-16000 | Опора блока БТ2-6.2 | |
| 5.903-16.2-15000СБ | Сборочный чертеж | 25 |
| 5.903-16.2-16000СБ | Сборочный чертеж | 26 |

| Обозначение документа | Наименование | Стр |
|---|---|---|
| 5.903-16.2-17000 | Опора блока БТ2-7.1 | 27 |
| 5.903-16.2-18000 | Опора блока БТ2-7.2 | |
| 5.903-16.2-17000СБ | Сборочный чертеж | 28 |
| 5.903-16.2-18000СБ | Сборочный чертеж | 29 |
| 5.903-16.2-00 001 | Пластина | 30 |
| 5.903-16.2-00100 | Растяжка | |
| 5.903-16.2-00 003 | Кронштейн | 31 |
| 5.903-16.2-00100СБ | Сборочный чертеж | 32 |
| 5.903-16.2-00 002 | Кронштейн | |

| | | | | |
|---|---|---|---|---|
| Нач.отд. | Бокум | | 09.90 | 5.903-16.2-00 000с |
| Рук.гр. | Судаков | | 09.90 | Содержание Выпуска |
| Пров. | Власенко | | 09.90 | Лит. Лист 1 Листов 1 |
| Н.контр. | Усиков | | 09.90 | ГПИ Госстроя СССР |

Копировал: Мясс 24432-03 3 Формат А2

Регистрация изделия
Приказ Госстроя СССР
от 4 октября 1988 г. № 144
Срок действия
с 1 января 1989 г. по 1 января 1994 г.

| Формат | Зона | Поз. | Обозначение | Наименование | Кол. | Примечание |
|---|---|---|---|---|---|---|
| | | | | **Документация** | | |
| А2 | | | 5.903-16.2-01 ООСБ | Сборочный чертеж | | |
| | | | | **Сборочные единицы** | | |
| А4 | | 1 | 5.903-16.2-00100-01 | Растяжка | 2 | |
| | | | | **Детали** | | |
| А4 | | 2 | 5.903-16.2-00 001-01 | Пластина | 4 | |
| А3 | | 3 | 5.903-16.2-00 002 | Кронштейн | 2 | |
| А2 | | 4 | 5.903-16.2-00 003 | Кронштейн | 1 | |
| | | 5 | -02 | Кронштейн | 2 | |
| | | 6 | -05 | Кронштейн | 1 | |
| | | 7 | -07 | Кронштейн | 1 | |
| | | 8 | -15 | Кронштейн | 2 | |
| | | 9 | -16 | Кронштейн | 2 | |
| | | 10 | -21 | Кронштейн | 1 | |
| | | 11 | -22 | Кронштейн | 1 | |
| | | 12 | -32 | Кронштейн | 1 | |
| Б4 | | 13 | 5.903-16.2-01 001 | Стойка | | |
| | | | | Швеллер 8 ГОСТ 8240-89 / 8 Ст3кп-1 ГОСТ 535-88 | | |
| | | | | L = 1135 h14 | 4 | 8.00 кг |

Инв.№ подл. | Подп. и дата | Взам.инв.№ | Инв.№ дубл. | Подп. и дата

| Изм. | Лист | № докум. | Подп. | Дата |
|---|---|---|---|---|
| Разраб. | Дубова | | | 02.90 |
| Пров. | Кубиков | | | 02.90 |
| Н. контр. | Усиков | | | 03.90 |

5.903-16.2-01 000

Опора блока БТ2-1.0

| Лит | Лист | Листов |
|---|---|---|
| | 1 | 2 |

ммсс ссср рогпи Проектпромвентиляция

Формат А4



| Формат | Зона | Поз. | Обозначение | Наименование | Кол. | Примечание |
|---|---|---|---|---|---|---|
| А2 | | 14 | 5.903-16.2-01 002 | Растяжка | | |
| | | | | Уголок 32х32х3-В ГОСТ 8509-86 / Ст3кп-1 ГОСТ 535-88 | | |
| | | | | L = 1540 h14 | 4 | 2.25 кг |
| | | | | Опора | | |
| | | | | Уголок 56х56х4-В ГОСТ 8509-86 / Ст3кп-1 ГОСТ 535-88 | | |
| Б4 | | 15 | 5.903-16.2-01 003 | L = 500 h14 | 2 | 1.12 кг |
| Б4 | | 16 | 5.903-16.2-01 004 | L = 3240 h14 | 2 | 11.15 кг |
| Б4 | | 17 | 5.903-16.2-01 005 | Планка | | |
| | | | | Лист 5-ПН-4.0 ГОСТ 19903-74* / Вст3сп5 ГОСТ 14637-79* | | |
| | | | | 100 h14 × 300 h14 | 4 | 0.94 кг |

Инв.№ подл. | Подп. и дата | Взам.инв.№ | Инв.№ дубл. | Подп. и дата

| Изм. | Лист | № докум. | Подп. | Дата |
|---|---|---|---|---|

5.903-16.2-01 000

Лист 2

Формат А4

| Формат | Зона | Поз. | Обозначение | Наименование | Кол. | Примечание |
|---|---|---|---|---|---|---|
| | | | | **Документация** | | |
| А2 | | | 5.903-16.2-02.000СБ | Сборочный чертеж | | |
| | | | | **Сборочные единицы** | | |
| А4 | | 1 | 5.903-16.2-00 100 | Растяжка | 2 | |
| | | | | **Детали** | | |
| А4 | | 2 | 5.903-16.2-00 001 | Пластина | 4 | |
| А3 | | 3 | 5.903-16.2-00 002-01 | Кронштейн | 2 | |
| А2 | | 4 | 5.903-16.2-00 003-06 | Кронштейн | 1 | |
| | | 5 | -13 | Кронштейн | 1 | |
| | | 6 | -17 | Кронштейн | 1 | |
| | | 7 | -18 | Кронштейн | 1 | |
| | | 8 | -19 | Кронштейн | 1 | |
| | | 9 | -20 | Кронштейн | 1 | |
| | | 10 | -26 | Кронштейн | 1 | |
| | | 11 | -27 | Кронштейн | 1 | |
| | | 12 | -29 | Кронштейн | | |
| | | 13 | -30 | Кронштейн | | |
| Б4 | | 14 | 5.903-16.2-02 001 | Стойка | | |
| | | | | Швеллер 8 ГОСТ 8240-89 / 8 Ст3кп-1 ГОСТ 535-88 | | |
| | | | | L = 1335 h14 | 4 | 9.41 кг |

Инв.№ подл. | Подп. и дата | Взам.инв.№ | Инв.№ дубл. | Подп. и дата

| Изм. | Лист | № докум. | Подп. | Дата |
|---|---|---|---|---|
| Разраб. | Дубова | | | 02.90 |
| Пров. | Кубиков | | | 02.90 |
| Н. контр. | Усиков | | | 03.90 |

5.903-16.2-02 000

Опора блока БТ2-2.0

| Лит | Лист | Листов |
|---|---|---|
| | 1 | 2 |

ммсс ссср рогпи Проектпромвентиляция

Копировал | Формат А4

| Формат | Зона | Поз. | Обозначение | Наименование | Кол. | Примечание |
|---|---|---|---|---|---|---|
| А2 | | 15 | 5.903-16.2-02 002 | Растяжка | | |
| | | | | Уголок 32х32х4-В ГОСТ 8509-86 / Ст3кп-1 ГОСТ 535-88 | | |
| | | | | L = 1490 h14 | 4 | 2.9 кг |
| | | | | Опора | | |
| | | | | Уголок 56х56х4-В ГОСТ 8509-86 / Ст3кп-1 ГОСТ 535-88 | | |
| Б4 | | 16 | 5.903-16.2-02 003 | L = 700 h14 | 2 | 2.40 кг |
| Б4 | | 17 | 5.903-16.2-02 004 | L = 3080 h14 | 2 | 10.6 кг |
| Б4 | | 18 | 5.903-16.2-02 005 | Планка | | |
| | | | | Лист 5-ПН-4.0 ГОСТ 19903-74* / Вст3сп5 ГОСТ 14637-79* | | |
| | | | | 100 h14 × 150 h14 | 4 | 0.47 кг |

Инв.№ подл. | Подп. и дата | Взам.инв.№ | Инв.№ дубл. | Подп. и дата

| Изм. | Лист | № докум. | Подп. | Дата |
|---|---|---|---|---|

5.903-16.2-02 000

Лист 2



Формат А4

Ростовское отделение проектного института „ПРОЕКТПРОМВЕНТИЛЯЦИЯ" г. Ростов н-Д-29, ул. 1-ой Конной Армии, 1



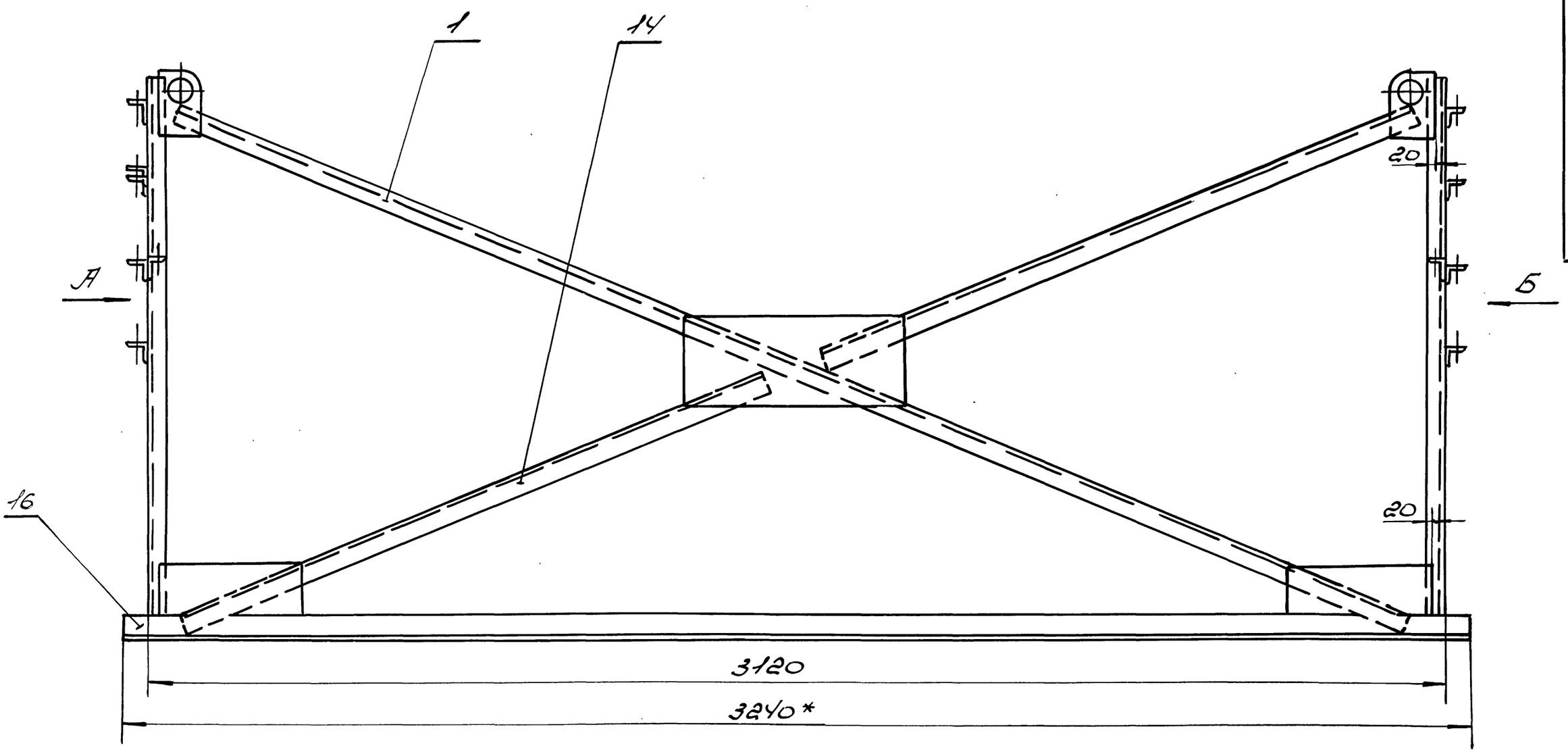


Вид А

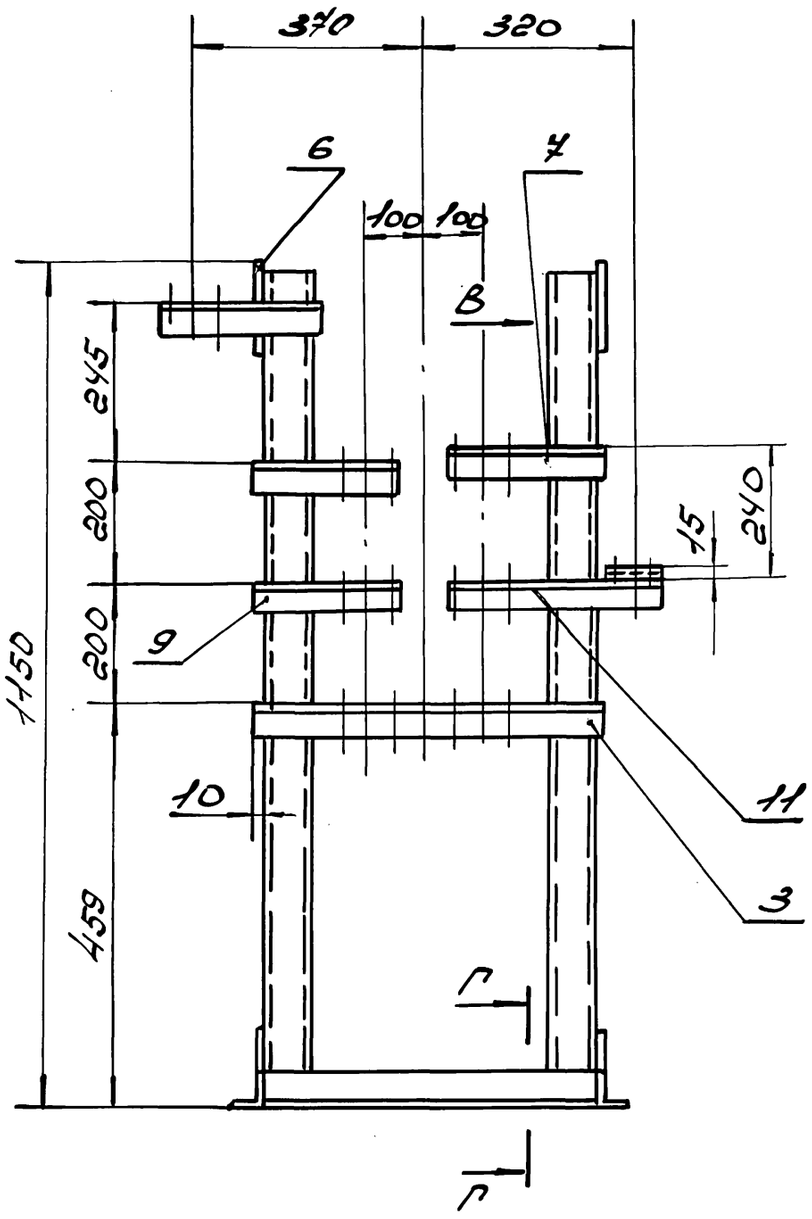


Вид Б

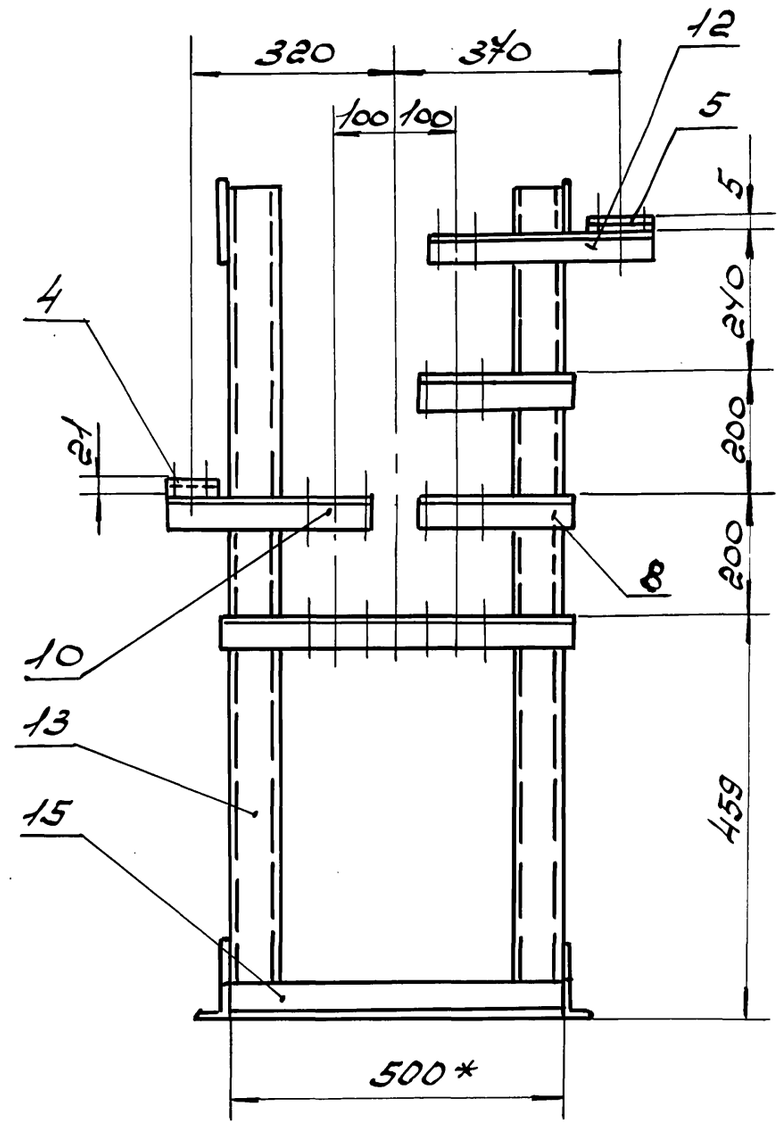


1. Сварные швы по ГОСТ 5264-80.
2. Сварку производить по контуру прилегания деталей сплошным, нормальным швом. Катет шва равен наименьшей толщине свариваемых деталей. Электроды типа Э42А по ГОСТ 9467-75*
3. Шероховатость поверхностей деталей выполненных без чертежа Rz160
4. h14; $\pm\frac{IT14}{2}$
5* Размеры для справок.

Вид В
М1:5

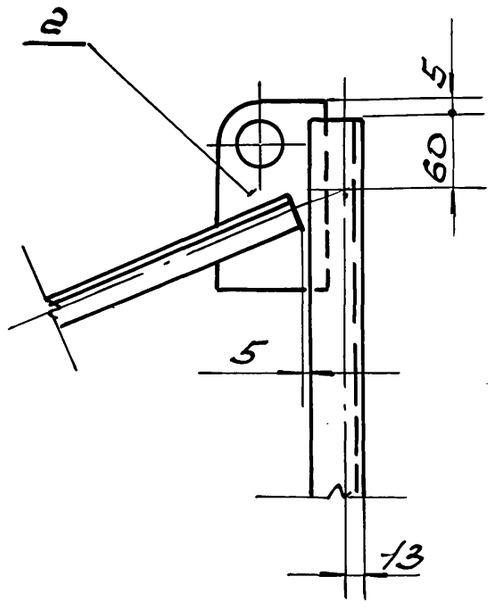


Г-Г
М1:5

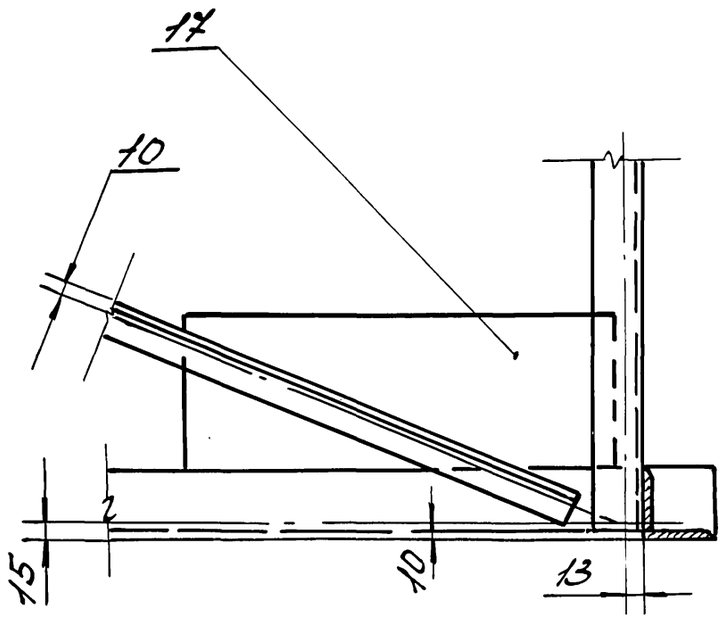


| Изм | Лист | N докум | Подп | Дата |
|---|---|---|---|---|
| Разраб | | Дудова | | 02.90 |
| Пров. | | Власенко | | 02.90 |
| Т. контр | | Кувиков | | 02.90 |
| Н. контр | | Усиков | | 05.90 |

5.903-16.2-01.000СБ

Опора блока БТ2-1.0 Сборочный чертеж

| Лит | Масса | Масштаб |
|---|---|---|
| | 97 | 1:10 |

Лист | Листов 1

ТТСС СССР РОГПИ Проектпромвентиляция

Инв. N подл | Подп и дата | Взам. инв. N | Инв. N дубл | Подп и дата

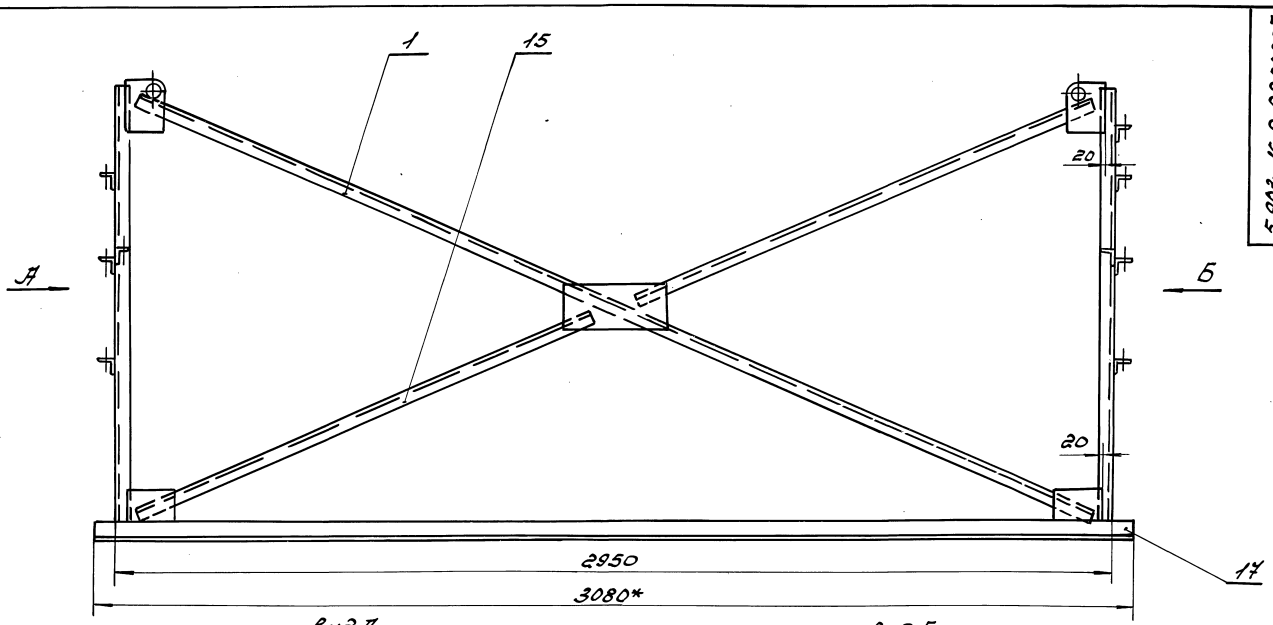


Вид А

Вид Б

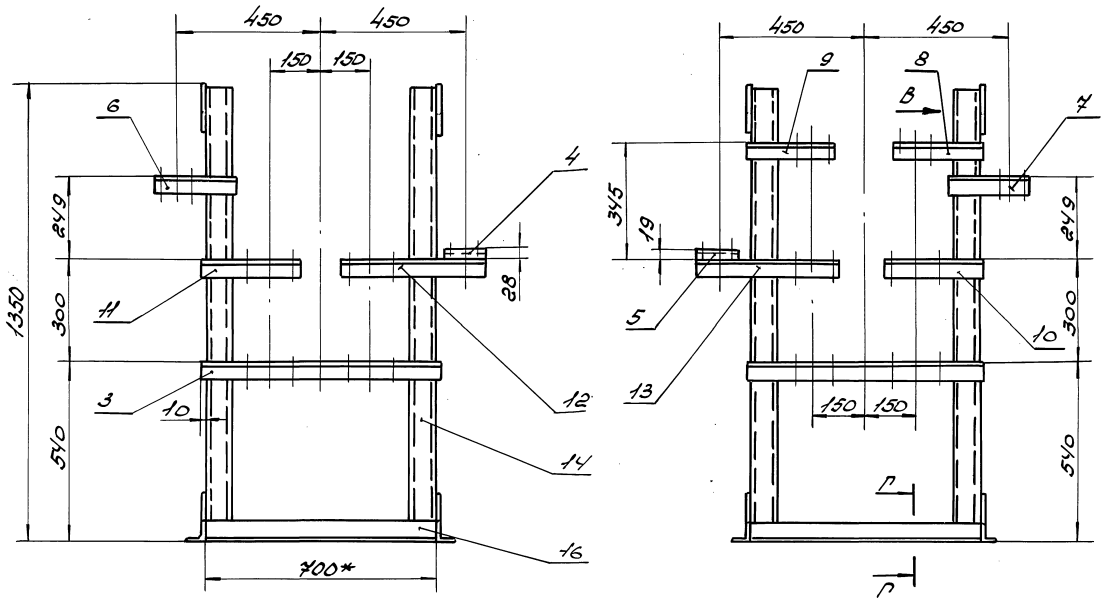


Вид В
М1:5

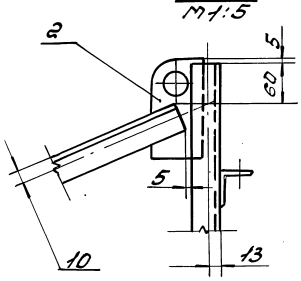


Г-Г
М1:5

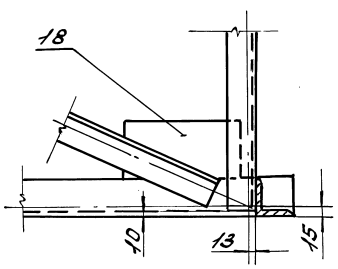


1. Сварные швы по ГОСТ 5264-80.
2. Сварку производить по контуру прилегания деталей сплошным, нормальным швом. Катет шва равен наименьшей толщине свариваемых деталей. Электроды типа Э42А по ГОСТ 9467-75*.
3. Шероховатость поверхностей деталей выполненных без чертежа Rz160
4. $h14; \frac{+IT14}{2}$
5* Размеры для справок.

| | | | | | | | | |
|---|---|---|---|---|---|---|---|---|
| | | | | | 5.903-16.2-02000СБ | | | |
| Изм. | Лист | № докум. | Подп. | Дата | Опора блока БТ2-2.0 Сборочный чертеж | Лит | Масса | Масштаб |
| Разр. | | Дудова | | 02.90 | | | 112 | 1:10 |
| Пров. | | Власенко | | 02.90 | | Лист | Листов 1 | |
| Т.контр. | | Усиков | | 05.90 | | ММСС СССР РОГПИ Проектпромвентиляция | | |
| Н.контр. | | Кувиков | | 02.90 | | | | |

Инв. № подл. | Подпись и дата | Взам. инв. № | Инв. № дубл. | Подпись и дата

Ростовское отделение проектного института „ПРОЕКТПРОМВЕНТИЛЯЦИЯ"
г. Ростов н-Д-29, ул. Ной Новой Армии, 13

| Форм | Зона | Поз. | Обозначение | Наименование | Кол. | Примечание |
|---|---|---|---|---|---|---|
| | | | | Документация | | |
| А2 | | | 5.903-16.2-03 000СБ | Сборочный чертеж | | |
| | | | | Сборочные единицы | | |
| А4 | | 1 | 5.903-16.2-00 100-04 | Растяжка | 2 | |
| | | | | Детали | | |
| А4 | | 2 | 5.903-16.2-00001-01 | Пластина | 4 | |
| А2 | | 3 | 5.903-16.2-00 002-02 | Кронштейн | 2 | |
| А2 | | 4 | 5.903-16.2-00003-25 | Кронштейн | 1 | |
| | | 5 | -32 | Кронштей | 1 | |
| | | 6 | -33 | Кронштейн | 1 | |
| | | 7 | -34 | Кронштейн | 1 | |
| | | 8 | -35 | Кронштейн | 2 | |
| | | 9 | -46 | Кронштейн | 2 | |
| | | 10 | -47 | Кронштейн | 3 | |
| | | 11 | -53 | Кронштейн | 1 | |
| Б4 | | 12 | 5.903-16.2-03 001 | Стойка | | |
| | | | | Швеллер 10 Гост 8240-89 / В Ст3кп-I-Гост535-88 | | |
| | | | | L=2010h14 | 4 | 17,27кг |

| Изм | Лист | N докум | Подп | Дата |
|---|---|---|---|---|
| Разраб | Дудова | [подпись] | | 02.90 |
| Пров | Кувиков | [подпись] | | 02.90 |
| Н. контр | Усиков | [подпись] | | 05.90 |

5.903-16.2-03 000

Опора блока 572-4.0

| Лит | Лист | Листов |
|---|---|---|
| | 1 | 2 |

ММСС СССР РОГПИ Проектпромвентиляция

Формат А4

| Форм | Зона | Поз. | Обозначение | Наименование | Кол. | Примечание |
|---|---|---|---|---|---|---|
| Б4 | | 13 | 5.903-16.2-03 002 | Растяжка | | |
| | | | | Уголок 45×45×4-В-Гост8509-86 / Ст3кп-I-Гост535-88 | | |
| | | | | L=1655h14 | 4 | 4.50кг |
| | | | | Опора | | |
| | | | | Уголок 63×63×5-В-Гост8509-86 / Ст3кп-I-Гост535-88 | | |
| Б4 | | 14 | 5.903-16.2-03 003 | L=900h14 | 2 | 4.33кг |
| Б4 | | 15 | 5.903-16.2-03 004 | L=3080h14 | 2 | 14.81кг |
| Б4 | | 16 | 5.903-16.2-03 005 | Планка | | |
| | | | | Лист Б-ПН-4.0 Гост19903-74* / В Ст3-2 Гост14637-79* | | |
| | | | | 75h14×200h14 | 4 | 0.47кг |

| Изм | Лист | N докум | Подп | Дата |
|---|---|---|---|---|

5.903-16.2-03 000

Лист 2

Формат А4

| Форм | Зона | Поз. | Обозначение | Наименование | Кол. | Примечание |
|---|---|---|---|---|---|---|
| | | | | Документация | | |
| А2 | | | 5.903-16.2-04 000СБ | Сборочный чертеж | | |
| | | | | Сборочные единицы | | |
| А4 | | 1 | 5.903-16.2-00 100-05 | Растяжка | 2 | |
| | | | | Детали | | |
| А4 | | 2 | 5.903-16.2-00 001-01 | Пластина | 4 | |
| А3 | | 3 | 5.903-16.2-00 002-03 | Кронштейн | 2 | |
| А2 | | 4 | 5.903-16.2-00 003-19 | Кронштейн | 1 | |
| | | 5 | -40 | Кронштейн | 1 | |
| | | 6 | -41 | Кронштейн | 2 | |
| | | 7 | -58 | Кронштейн | 2 | |
| | | 8 | -69 | Кронштейн | 3 | |
| | | 9 | -70 | Кронштейн | 3 | |
| Б4 | | 10 | 5.903-16.2-04 001 | Стойка | | |
| | | | | Швеллер 10 Гост 8240-89 / В Ст3кп-I-Гост535-88 | | |
| | | | | L=2435h14 | 4 | 20.87кг |
| Б4 | | 11 | 5.903-16.2-04 002 | Растяжка | | |
| | | | | Уголок 45×45×4-В-Гост8509-86 / Ст3кп-I-Гост535-88 | | |
| | | | | L=1780h14 | 4 | 4.86кг |

| Изм | Лист | N докум | Подп | Дата |
|---|---|---|---|---|
| Разраб | Дудова | [подпись] | | 02.90 |
| Пров | Кувиков | [подпись] | | 02.90 |
| Н. контр | Усиков | [подпись] | | 05.90 |

5.903-16.2-04 000

Опора блока 572-6.0

| Лит | Лист | Листов |
|---|---|---|
| | 1 | 2 |

ММСС СССР РОГПИ Проектпромвентиляция

Копировал Авгор

Формат А4

| Форм | Зона | Поз. | Обозначение | Наименование | Кол. | Примечание |
|---|---|---|---|---|---|---|
| | | | | Опора | | |
| | | | | Уголок 63×63×5-В-Гост8509-86 / Ст3кп-I-Гост535-88 | | |
| Б4 | | 12 | 5.903-16.2-04 003 | L=1020h14 | 2 | 4.90кг |
| Б4 | | 13 | 5.903-16.2-04 004 | L=3080h14 | 2 | 14.81кг |
| Б4 | | 14 | 5.903-16.2-04 005 | Планка | | |
| | | | | Лист Б-ПН-4.0 Гост19903-74* / В Ст3-2 Гост14637-79* | | |
| | | | | 75h14×200h14 | 4 | 0.47кг |

| Изм | Лист | N докум | Подп | Дата |
|---|---|---|---|---|

5.903-16.2-04 000

Лист 2

24432-03 7

Формат А4

5.903-16.2-03000СБ

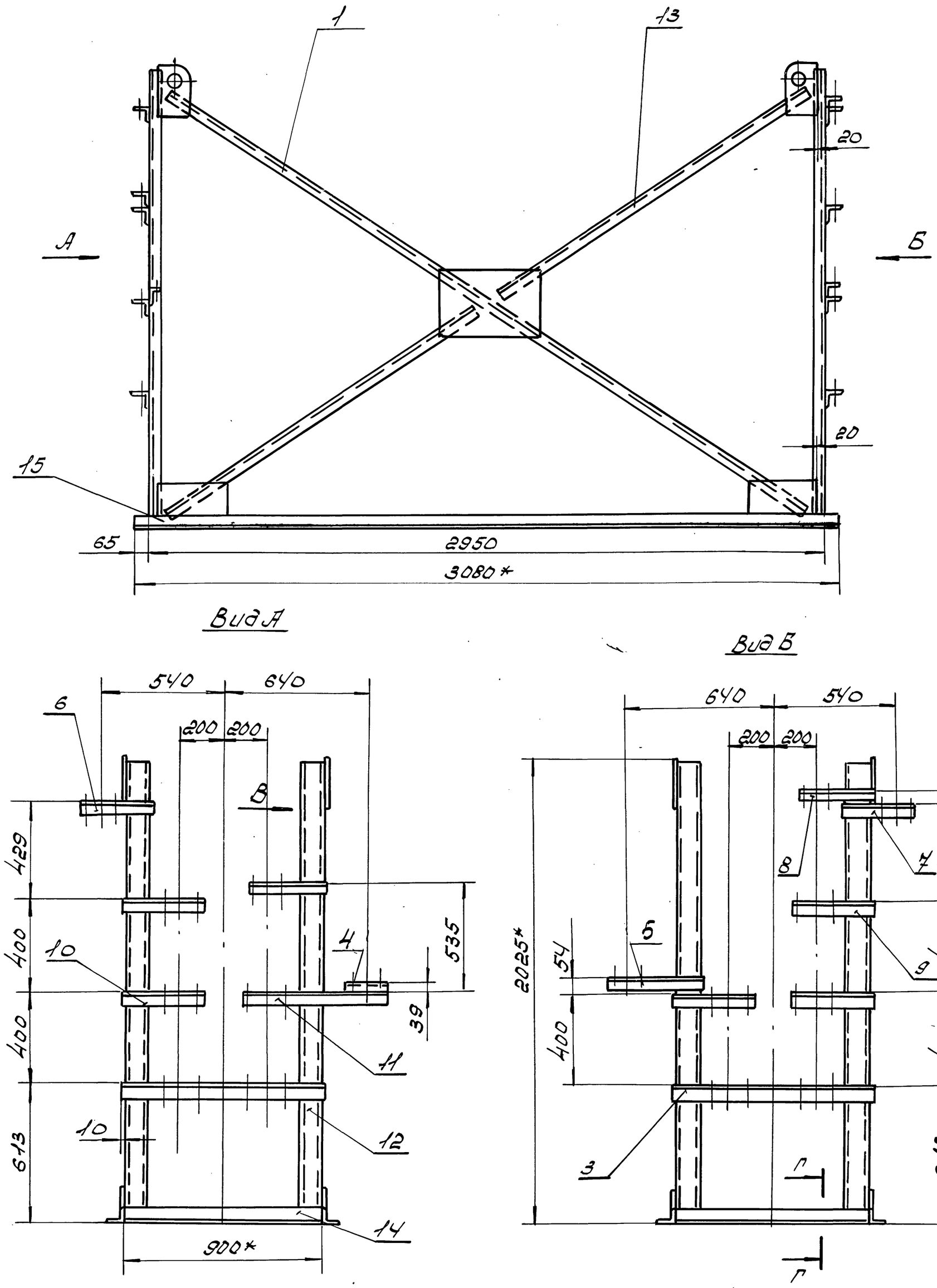


1. Сварные швы по Гост 5264-80.
2. Сварку производить по контуру прилегания деталей сплошным, нормальным швом. Катет шва равен наименьшей толщине свариваемых деталей. Электроды типа Э42А по Гост 9467-75*
3. Шероховатость поверхностей деталей выполненных без чертежа Rz160
4. h14; ± IT14/2;
5* Размеры для справок.

| Изм | Лист | № докум | Подп | Дата |
|---|---|---|---|---|
| Разраб | | Дудова | | 02.90 |
| Пров. | | Власенко | | 02.90 |
| Т. контр | | Кувиков | | 02.90 |
| Н. контр | | Усиков | | 05.90 |

5.903-16.2-03-000СБ

Опора блока БТ2-4.0

Сборочный чертеж

| Лит | Масса | Масштаб |
|---|---|---|
| | 181 | 1:15 |

Лист | Листов 1

ММСС СССР РОГПИ Проектпромвентиляция

Инв № подл | Подпись и дата | Взам инв № | Инв № дубл | Подпись и дата

Ростовское отделение
Гипрониигаза
«ПРОЕКТГАЗОМЕХАНИЗАЦИЯ»
г. Ростов-на-Дону, ул. 1-ой Конной Армии, 33



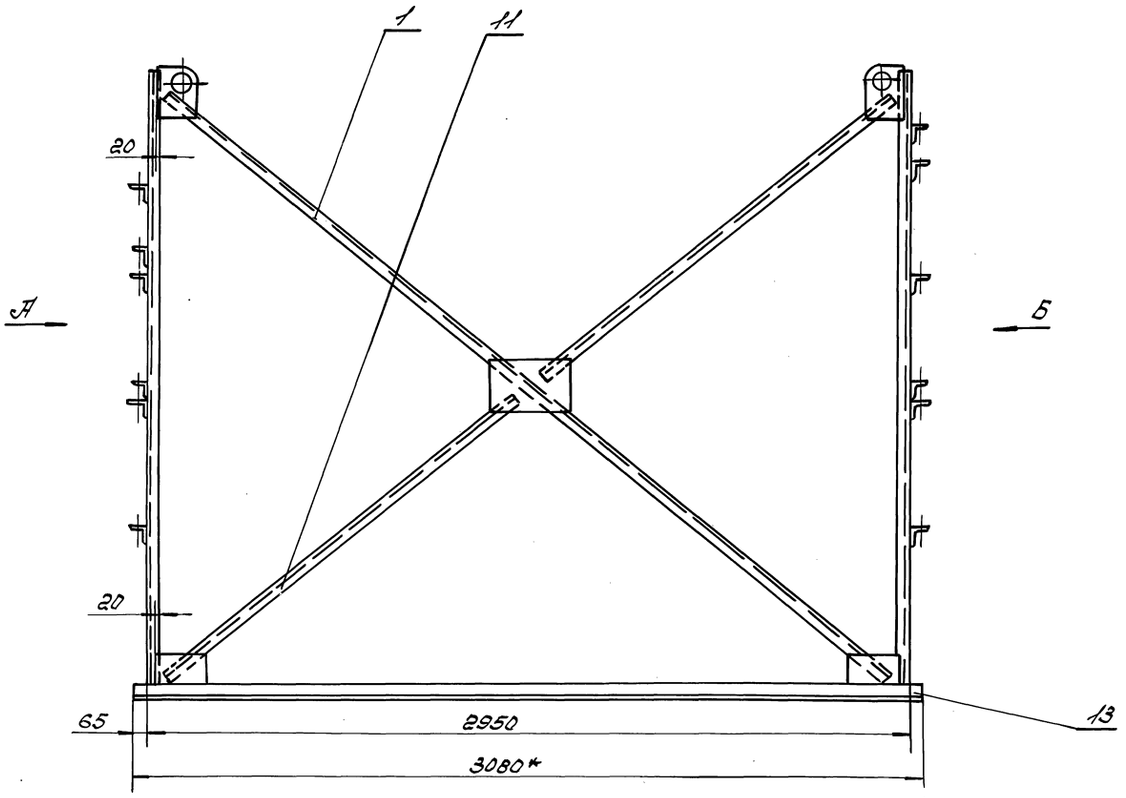


Вид А

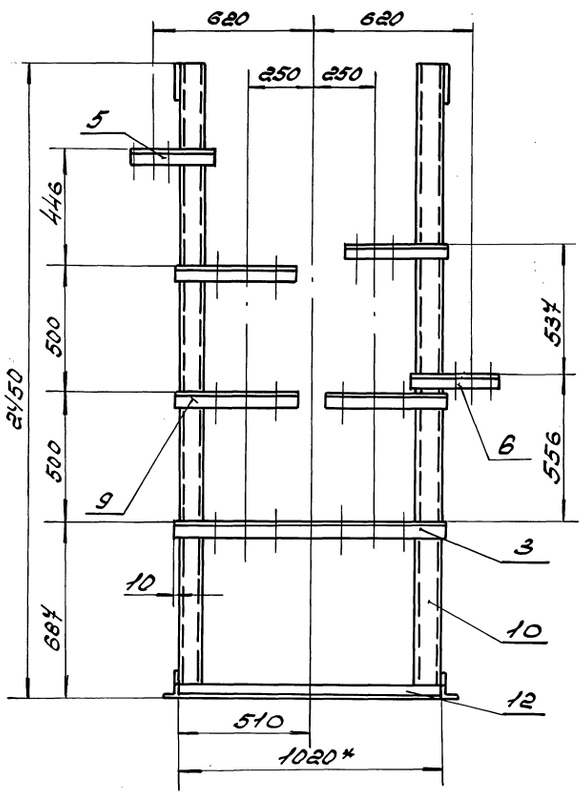


Вид Б

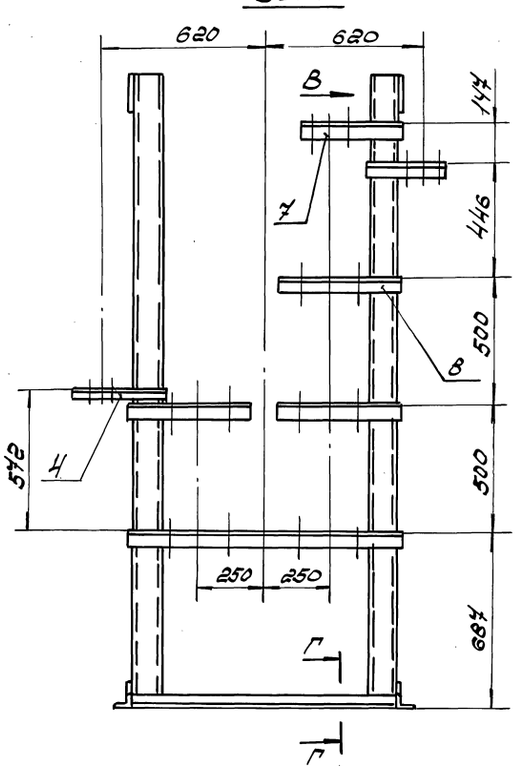


Вид В
m1:5

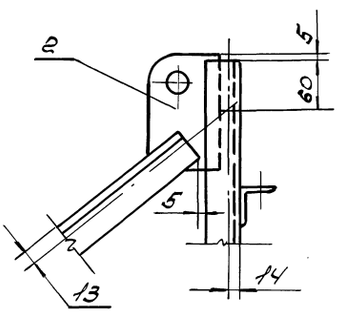


Г-Г
m1:5

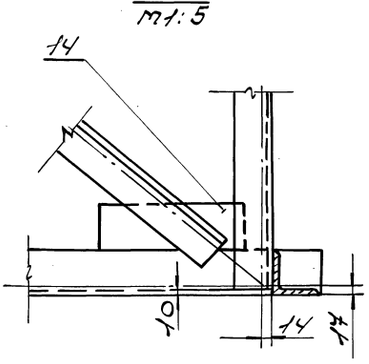


1. Сварные швы по ГОСТ 5264-80.
2. Сварку производить по контуру примыкания деталей сплошным, нормальным швом. Катет шва равен наименьшей толщине свариваемых деталей. Электроды типа Э42А по ГОСТ 9467-75.
3. Шероховатость поверхностей деталей выполненных без чертежа Ra160
4. $h14; \pm\frac{IT14}{2}$
5* Размеры для справок.

| | | | | | | | |
|---|---|---|---|---|---|---|---|
| | | | | | 5.903-16.2-04000С5 | | |
| Изм. | Лист | № докум. | Подп. | Дата | Опора блока 572-6.0 Сборочный чертеж | Лит. | Масса | Масштаб |
| Разраб. | | Зубова | | 02.90 | | | 205 | 1:15 |
| Провер. | | Власенко | | 02.90 | | Лист | Листов 1 |
| Т. контр. | | Кувиков | | 02.90 | | | |
| Н. контр. | | Усиков | | 05.90 | | ГПКСС СССР РОГЛИ Перепечатка запрещена | |

Инв. № подл. | Подпись и дата | Взам. инв. № | Инв. № дубл. | Подпись и дата

Ростовское отделение проектного института „Проектпромвентиляция" г. Ростов н/Д, ул. 1-й Конной Армии, 1/2

| Форм | Зона | Поз. | Обозначение | Наименование | Кол. | Примечание |
|---|---|---|---|---|---|---|
| | | | | Документация | | |
| А2 | | | 5.903-16.2-05 000СБ | Сборочный чертеж | | |
| | | | | Сборочные единицы | | |
| А4 | | 1 | 5.903-16.2-00 100-07 | Растяжка | 2 | |
| | | | | Детали | | |
| А4 | | 2 | 5.903-16.2-00 001-01 | Пластина | 4 | |
| А3 | | 3 | 5.903-16.2-00 002-05 | Кронштейн | 2 | |
| А2 | | 4 | 5.903-16.2-00 003-61 | Кронштейн | 1 | |
| | | 5 | -64 | Кронштейн | 1 | |
| | | 6 | -65 | Кронштейн | 1 | |
| | | 7 | -66 | Кронштейн | 1 | |
| | | 8 | -67 | Кронштейн | 2 | |
| | | 9 | -76 | Кронштейн | 3 | |
| | | 10 | -77 | Кронштейн | 2 | |
| | | 11 | -78 | Кронштейн | 1 | |
| Б4 | | 12 | 5.903-16.2-05 001 | Стойка | | |
| | | | | Швеллер 10 ГОСТ 8240-89 / В Ст3кп-I ГОСТ 535-88 | | |
| | | | | L = 2785h14 | 4 | 23,92кг |

Подп и дата | Инв № дубл | Взам инв № | Подп и дата | Инв № подл

| Изм | Лист | № докум | Подп | Дата |
|---|---|---|---|---|
| Разраб. | Дудова | | | 02.90 |
| Пров. | Кувиков | | | 02.90 |
| Н. контр. | Усиков | | | 02.90 |

5.903.16-2-05 000

Опора блока БТ2-7.0

| Лит | Лист | Листов |
|---|---|---|
| | 1 | 2 |

ММСС СССР РОГПИ Проектпромвентиляция

Формат А4

| Форм | Зона | Поз. | Обозначение | Наименование | Кол. | Примечание |
|---|---|---|---|---|---|---|
| Б4 | | 13 | 5.903-16.2-05 002 | Растяжка | | |
| | | | | Уголок 45×45×4-В ГОСТ 8509-86 / Ст3кп-I ГОСТ 535-88 | | |
| | | | | L = 1860h14 | 4 | 5.06кг |
| | | | | Опора | | |
| | | | | Уголок 63×63×5-В ГОСТ 8509-86 / Ст3кп-I ГОСТ 535-88 | | |
| Б4 | | 14 | 5.903-16.2-05 003 | L = 1300h14 | 2 | 6.25кг |
| Б4 | | 15 | 5.903-16.2-05 004 | L = 2980h14 | 2 | 14.33кг |
| Б4 | | 16 | 5.903-16.2-05 005 | Планка | | |
| | | | | Лист 5-ПН-4.0 ГОСТ 19903-74* / В Ст3-2 ГОСТ 14637-79* | | |
| | | | | 150h14×150h14 | 4 | 0.71кг |

Подп и дата | Инв № дубл | Взам инв № | Подп и дата | Инв № подл

| Изм | Лист | № докум | Подп | Дата |
|---|---|---|---|---|

5.903-16.2-05 000 Лист 2

Формат А4

| Форм | Зона | Поз. | Обозначение | Наименование | Кол. | Примечание |
|---|---|---|---|---|---|---|
| | | | | Документация | | |
| А2 | | | 5.903-16.2-06 000СБ | Сборочный чертеж | | |
| | | | | Сборочные единицы | | |
| А4 | | 1 | 5.903-16.2-00100-01 | Растяжка | 2 | |
| | | | | Детали | | |
| А4 | | 2 | 5.903-16.2-00 001 | Пластина | 4 | |
| А3 | | 3 | 5.903-16.2-00 002 | Кронштейн | 2 | |
| А2 | | 4 | 5.903.16.2-00 003 | Кронштейн | 1 | |
| | | 5 | -02 | Кронштейн | 1 | |
| | | 6 | -07 | Кронштейн | 1 | |
| | | 7 | -08 | Кронштейн | 1 | |
| | | 8 | -15 | Кронштейн | 3 | |
| | | 9 | -16 | Кронштейн | 3 | |
| | | 10 | -21 | Кронштейн | 1 | |
| | | 11 | -22 | Кронштейн | 1 | |
| Б4 | | 12 | 5.903-16.2-06 001 | Стойка | | |
| | | | | Швеллер 8 ГОСТ 8240-89 / В Ст3кп-I ГОСТ 535-88 | | |
| | | | | L = 1135h14 | 4 | 8кг |
| Б4 | | 13 | 5.903-16.2-06 002 | Растяжка | | |
| | | | | Уголок 32×32×4-В ГОСТ 8509-86 / Ст3кп-I ГОСТ 535-88 | | |
| | | | | L = 1540h14 | 4 | 2,25кг |

Подп и дата | Инв № дубл | Взам инв № | Подп и дата | Инв № подл

| Изм | Лист | № докум | Подп | Дата |
|---|---|---|---|---|
| Разраб. | Дудова | | | 02.90 |
| Пров. | Кувиков | | | 02.90 |
| Н. контр. | Усиков | | | 05.90 |

5.903-16.2-06 000

Опора блока БТ2-1.1

| Лит | Лист | Листов |
|---|---|---|
| | 1 | 2 |

ММСС СССР РОГПИ Проектпромвентиляция

Копировал Авсо1- Формат А4

| Форм | Зона | Поз. | Обозначение | Наименование | Кол. | Примечание |
|---|---|---|---|---|---|---|
| | | | | Опора | | |
| | | | | Уголок 56×56×4-В ГОСТ 8509-86 / Ст3кп-I ГОСТ 535-88 | | |
| Б4 | | 14 | 5.903-16.2-06 003 | L = 500h14 | 2 | 1.72кг |
| Б4 | | 15 | 5.903-16.2-06 004 | L = 3240h14 | 2 | 11.15кг |
| Б4 | | 16 | 5.903-16.2-06 005 | Планка | | |
| | | | | Лист 5-ПН-4.0 ГОСТ 19903-74* / В Ст3-2 ГОСТ 14637-79* | | |
| | | | | 75h14×300h14 | 4 | 0.71кг |

Подп и дата | Инв № дубл | Взам инв № | Подп и дата | Инв № подл

| Изм | Лист | № докум | Подп | Дата |
|---|---|---|---|---|

5.903-16.2-06 000 Лист 2

24432-03 10 Формат А4

5.903-16.2-05000СБ

Ростовское отделение
Проектного института
„ПРОЕКТПРОМВЕНТИЛЯЦИЯ"
г. Ростов н-Д, 23, ул. Ной Асиной Аркин, 15-а

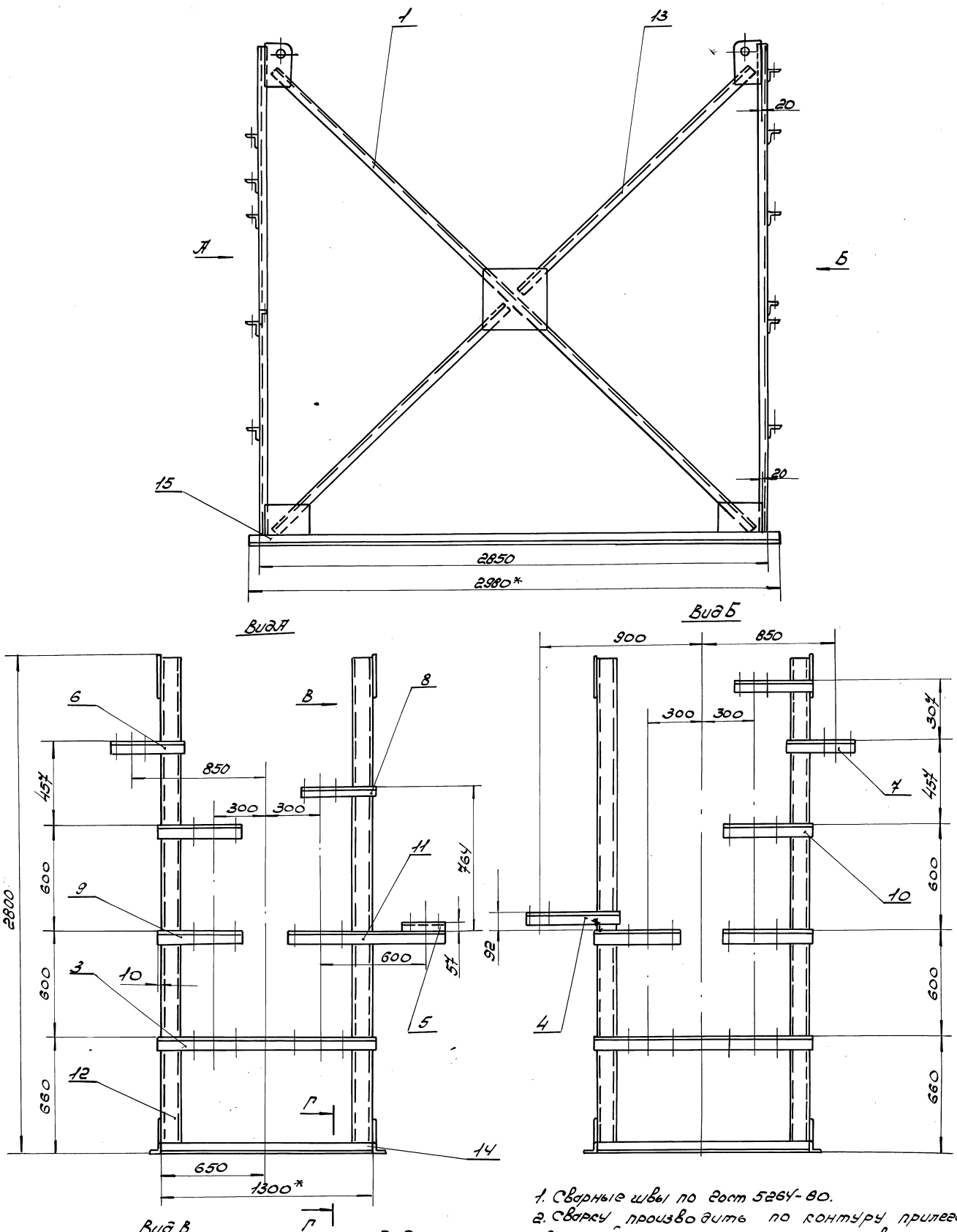


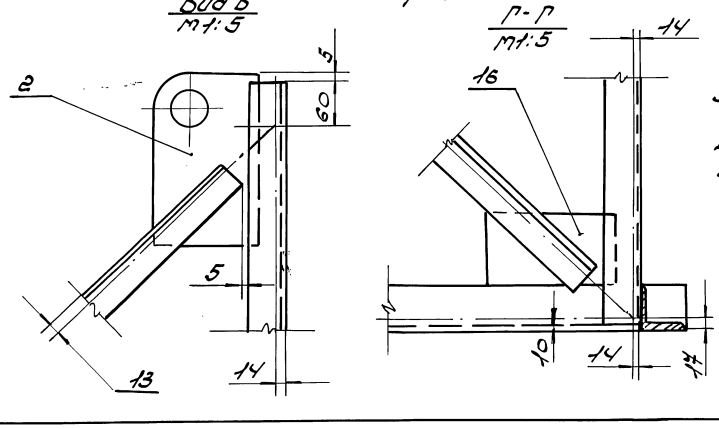


1. Сварные швы по Гост 5264-80.
2. Сварку производить по контуру прилегания деталей сплошным, нормальным швом. Катет шва равен наименьшей толщине свариваемых деталей. Электроды типа Э42А по Гост 9467-75*
3. Шероховатость поверхностей деталей выполненных без чертежа Rz160
4. h14; $\pm\frac{IT14}{2}$
5* Размеры для справок.

| Изм | Лист | N докум | Подп | Дата |
|---|---|---|---|---|
| Разраб | | Дудова | | 02.90 |
| Провер | | Власенко | | 02.90 |
| Т. контр | | Кувиков | | 02.90 |
| Н. контр | | Усиков | | 05.90 |

5.903-16.2-05000СБ

Опора блока БТ2-7.0

Сборочный чертеж

| Лит | Масса | Масштаб |
|---|---|---|
| | 237 | 1:15 |

Лист | Листов 1

ММСС СССР РОГПЦ Проектпромвентиляция

Формат А2

Копировал: Авов 24432-03 11

| Инв № подл | Подп и дата | Взам инв № | Инв № дубл | Подп и дата |
|---|---|---|---|---|

Ростовское отделение
ПРОЕКТНОГО ИНСТИТУТА
„ПРОЕКТГРАЖДАНПРОМЭНЕРГОПАЛЛЕКЦИЯ"
г. Ростов-на-Дону, ул. 1-ой Конной Армии, 15-а



5.903-16.2-060000С5

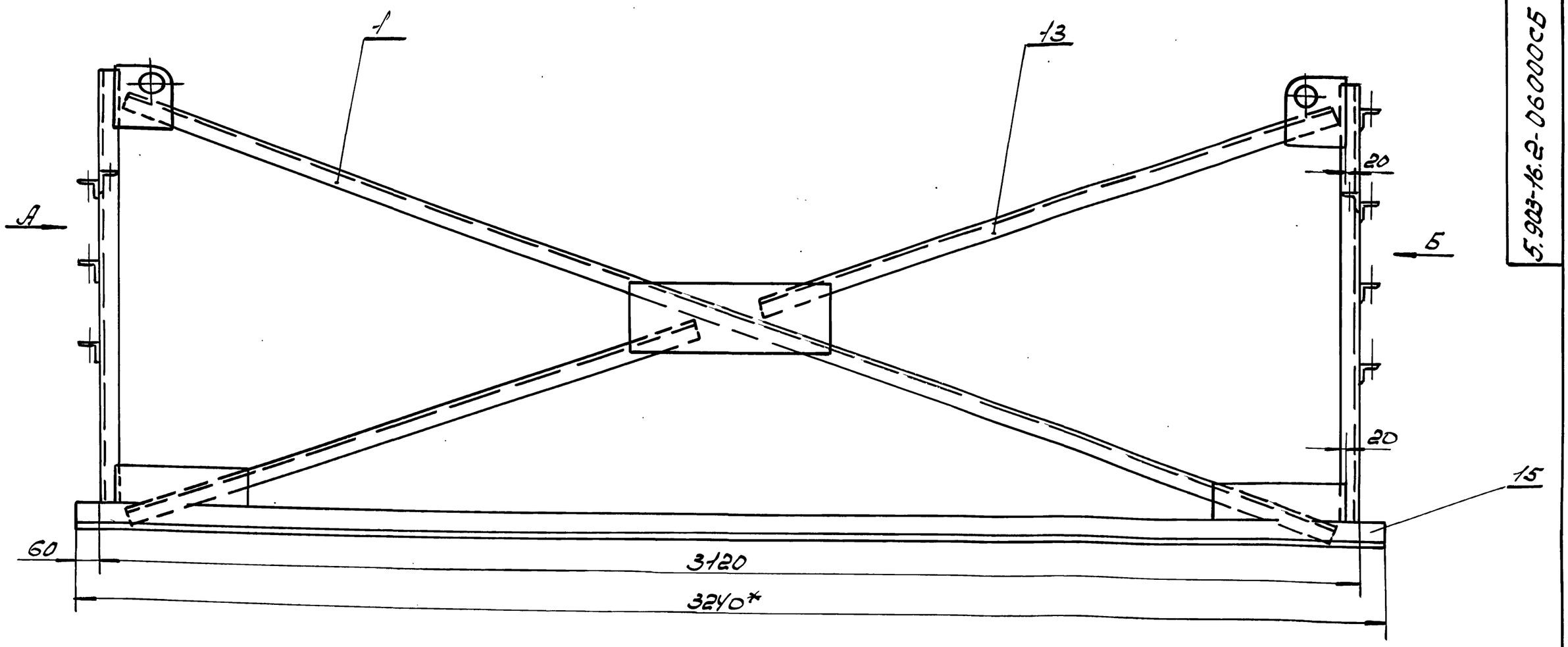


Вид А

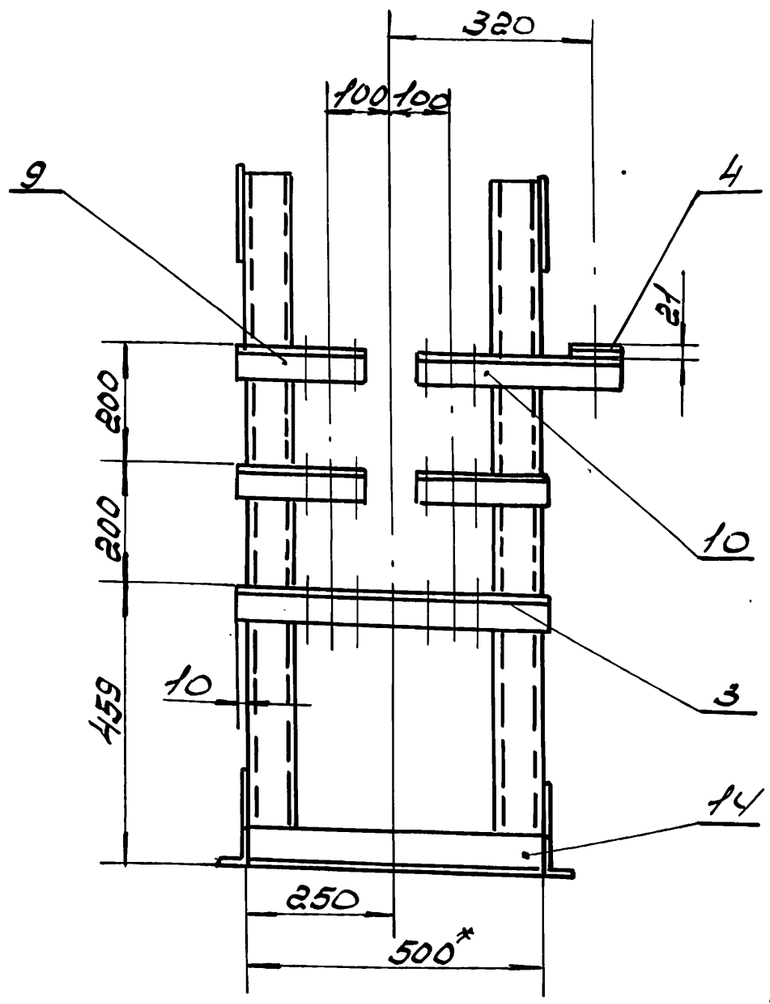


Вид Б

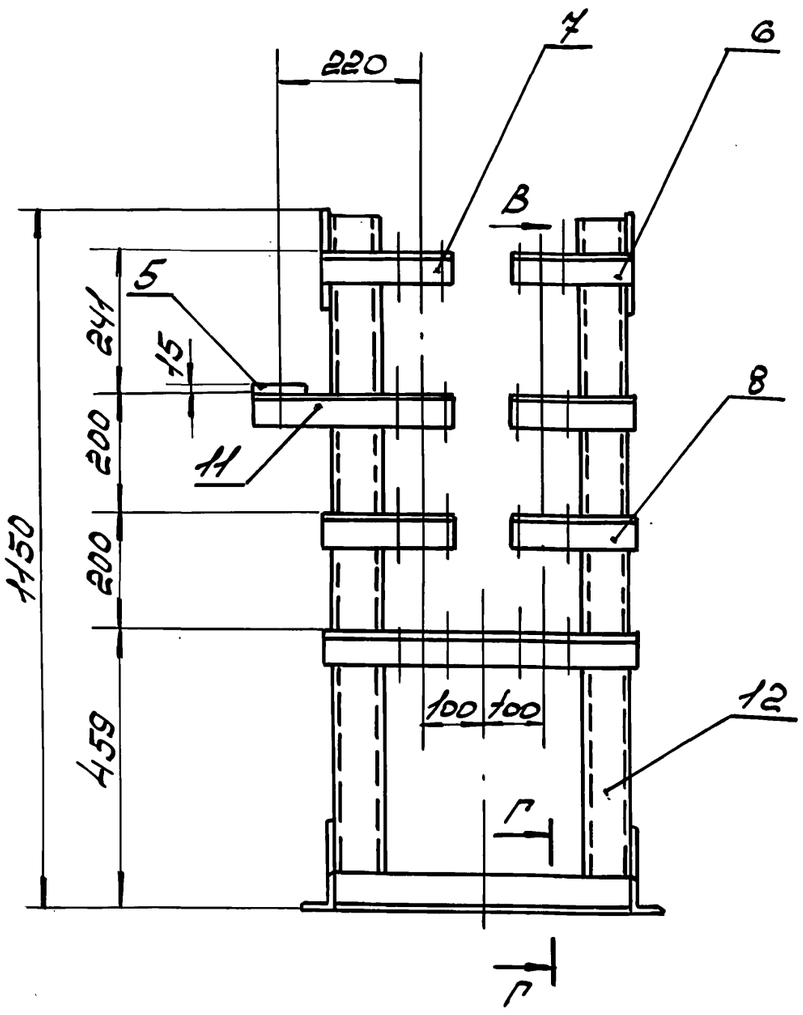


Вид В
М1:5

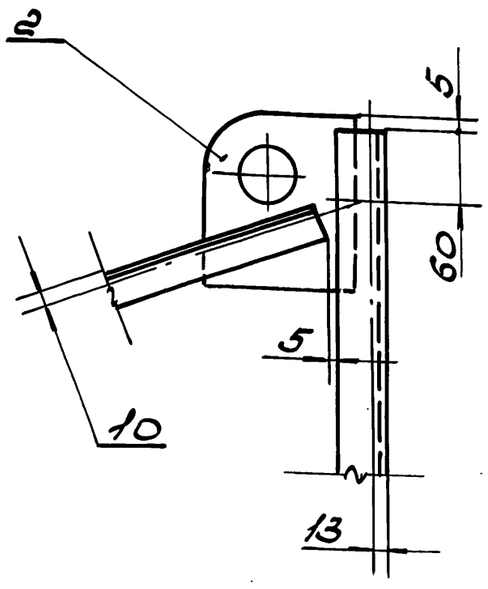


Г-Г
М1:5

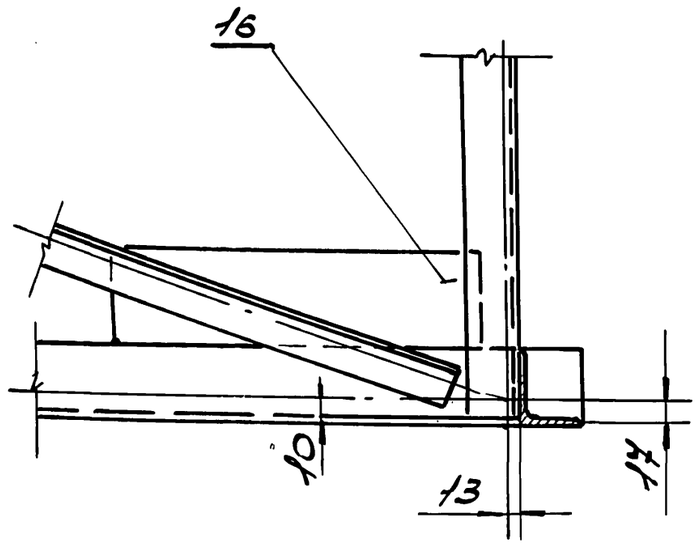


1. Сварные швы по ГОСТ 5264-80.
2. Сварку производить по контуру прилегания деталей сплошным, нормальным швом. Катет шва равен наименьшей толщине свариваемых деталей. Электроды типа Э42А по ГОСТ 9467-65*.
3. Шероховатость поверхностей деталей выполненных без чертежа $Ra\,160$
4. $h14; \pm\frac{IT14}{2}$
5* Размеры для справок.

| | | | | | | | | |
|---|---|---|---|---|---|---|---|---|
| | | | | | 5.903-16.2-060000С5 | | | |
| Изм. | Лист | № докум. | Подп. | Дата | Опора блока БТ2-1.1 Сборочный чертеж | Лит. | Масса | Масштаб |
| Разраб. | | Дудова | | 02.90 | | | 107 | 1:10 |
| Провер. | | Власенко | | 02.90 | | Лист | Листов 1 | |
| Т. контр. | | Кувиков | | 02.90 | | ГПИ ССР Ростпромвентиляция | | |
| Н. контр. | | Усиков | | 05.90 | | | | |

Инв. № подл. | Подпись и дата | Взам. инв. № | Инв. № дубл. | Подпись и дата

Ростовское отделение Союзметаллургпроекта
Типовой чертеж КТП-3М5Е-47-4-ЛЦ1ЭР
Для блок-контейнерных КТП 6/0,4 кВ, мощностью 1х1000 кВА, 1х1600 кВА, 2х1000 кВА, 2х1600 кВА

| Формат | Зона | Поз. | Обозначение | Наименование | Кол. | Примечание |
|---|---|---|---|---|---|---|
| | | | | **Документация** | | |
| А2 | | | 5.903-16.2-07.000СБ | Сборочный чертеж | | |
| | | | | **Сборочные единицы** | | |
| Б4 | | 1 | 5.903-16.2-00.100-01 | Растяжка | 2 | |
| | | | | **Детали** | | |
| А4 | | 2 | 5.903-16.2-00.001-01 | Пластина | 4 | |
| А3 | | 3 | 5.903-16.2-00.002 | Кронштейн | 2 | |
| А2 | | 4 | 5.903-16.2-00.003-02 | Кронштейн | 2 | |
| | | 5 | -03 | Кронштейн | 1 | |
| | | 6 | -04 | Кронштейн | 1 | |
| | | 7 | -05 | Кронштейн | 1 | |
| | | 8 | -15 | Кронштейн | 2 | |
| | | 9 | -16 | Кронштейн | 2 | |
| | | 10 | -23 | Кронштейн | 1 | |
| | | 11 | -24 | Кронштейн | 1 | |
| Б4 | | 12 | 5.903-16.2-07.001 | Стойка | | |
| | | | | 2 Швеллер 8 ГОСТ 8240-89 / 8 Ст3кп-1 ГОСТ 535-88 | | |
| | | | | L = 1135 h14 | 4 | 80 кг |

Изм. Лист № докум. Подп. Дата
Разраб. Дубова 02.90
Пров. Кувшинов 02.90
Н. контр. Усиков 05.90
Утв. Кувшинов 05.90

5.903-16.2-07.000

Опора блока БТ2-1.2

Лит. 1 | Лист 1 | Листов 2
ммсс ссср рогпи Проектмонтажспецстальконструкция

Инв. № подл. | Подпись и дата | Взам. инв. № | Инв. № дубл. | Подпись и дата

Копировал Формат А4



| Формат | Зона | Поз. | Обозначение | Наименование | Кол. | Примечание |
|---|---|---|---|---|---|---|
| Б4 | | 13 | 5.903-16.2-07.002 | Растяжка | | |
| | | | | Уголок 32×32×4-В ГОСТ 8509-86 / Ст3кп-1 ГОСТ 535-88 | | |
| | | | | L = 1540 h14 | 4 | 2,25 кг |
| | | | | Опора | | |
| | | | | Уголок 56×56×4-В ГОСТ 8509-86 / Ст3кп-1 ГОСТ 535-88 | | |
| Б4 | | 14 | 5.903-16.2-07.003 | L = 500 h14 | 2 | 1,72 кг |
| Б4 | | 15 | 5.903-16.2-07.004 | L = 3240 h14 | 2 | 11,15 кг |
| Б4 | | 16 | 5.903-16.2-07.005 | Планка | | |
| | | | | Лист 5-ЛН-4,0 ГОСТ 19903-74* / В Ст3-2 ГОСТ 14637-79* | | |
| | | | | 200 h14 × 100 h14 | 4 | 0.63 кг |

Изм. Лист № докум. Подп. Дата

5.903-16.2-07.000

Лист 2

Формат А4

| Формат | Зона | Поз. | Обозначение | Наименование | Кол. | Примечание |
|---|---|---|---|---|---|---|
| | | | | **Документация** | | |
| А2 | | | 5.903-16.2-08.000СБ | Сборочный чертеж | | |
| | | | | **Сборочные единицы** | | |
| Б4 | | 1 | 5.903-16.2-00.100-02 | Растяжка | 2 | |
| | | | | **Детали** | | |
| А4 | | 2 | 5.903-16.2-00.001-01 | Пластина | 4 | |
| А3 | | 3 | 5.903-16.2-00.002-01 | Кронштейн | 2 | |
| А2 | | 4 | 5.903-16.2-00.003 | Кронштейн | 1 | |
| | | 5 | -06 | Кронштейн | 1 | |
| | | 6 | -19 | Кронштейн | 2 | |
| | | 7 | -26 | Кронштейн | 2 | |
| | | 8 | -27 | Кронштейн | 2 | |
| | | 9 | -28 | Кронштейн | 1 | |
| | | 10 | -29 | Кронштейн | 1 | |
| Б4 | | 11 | 5.903-16.2-08.001 | Стойка | | |
| | | | | 2 Швеллер 8 ГОСТ 8240-89 / 8 Ст3кп-1 ГОСТ 535-88 | | |
| | | | | L = 1600 h14 | 4 | 11,28 кг |
| Б4 | | 12 | 5.903-16.2-08.002 | Растяжка | | |
| | | | | Уголок 32×32×4-В ГОСТ 8509-86 / Ст3кп-1 ГОСТ 535-88 | | |
| | | | | L = 1555 h14 | 4 | 1,92 кг |

Изм. Лист № докум. Подп. Дата
Разраб. Дубова 02.90
Пров. Кувшинов 02.90
Н. контр. Усиков 05.90
Утв. Кувшинов 05.90

5.903-16.2-08.000

Опора блока БТ2-2.1

Лит. 1 | Лист 1 | Листов 2
ммсс ссср рогпи Проектмонтажспецстальконструкция

Инв. № подл. | Подпись и дата | Взам. инв. № | Инв. № дубл. | Подпись и дата

Копировал Формат А4

| Формат | Зона | Поз. | Обозначение | Наименование | Кол. | Примечание |
|---|---|---|---|---|---|---|
| | | | | Опора | | |
| | | | | Уголок 56×56×4-В ГОСТ 8509-86 / Ст3кп-1 ГОСТ 535-88 | | |
| Б4 | | 13 | 5.903-16.2-08.003 | L = 700 h14 | 2 | 2,41 кг |
| Б4 | | 14 | 5.903-16.2-08.004 | L = 3080 h14 | 2 | 10.6 кг |
| Б4 | | 15 | 5.903-16.2-08.005 | Планка | | |
| | | | | Лист 5-ЛН-4,0 ГОСТ 19903-74* / В Ст3-2 ГОСТ 14637-79* | | |
| | | | | 150 h14 × 75 h14 | 4 | 0.35 кг |

Изм. Лист № докум. Подп. Дата

5.903-16.2-08.000

Лист 2



Формат А4

5.903-16.2-07.000СБ

Ростовское отделение проектного института „ПРОЕКТПРОМВЕНТИЛЯЦИЯ" г. Ростов н/Д-24, ул. 1-ой Конной Армии, 1

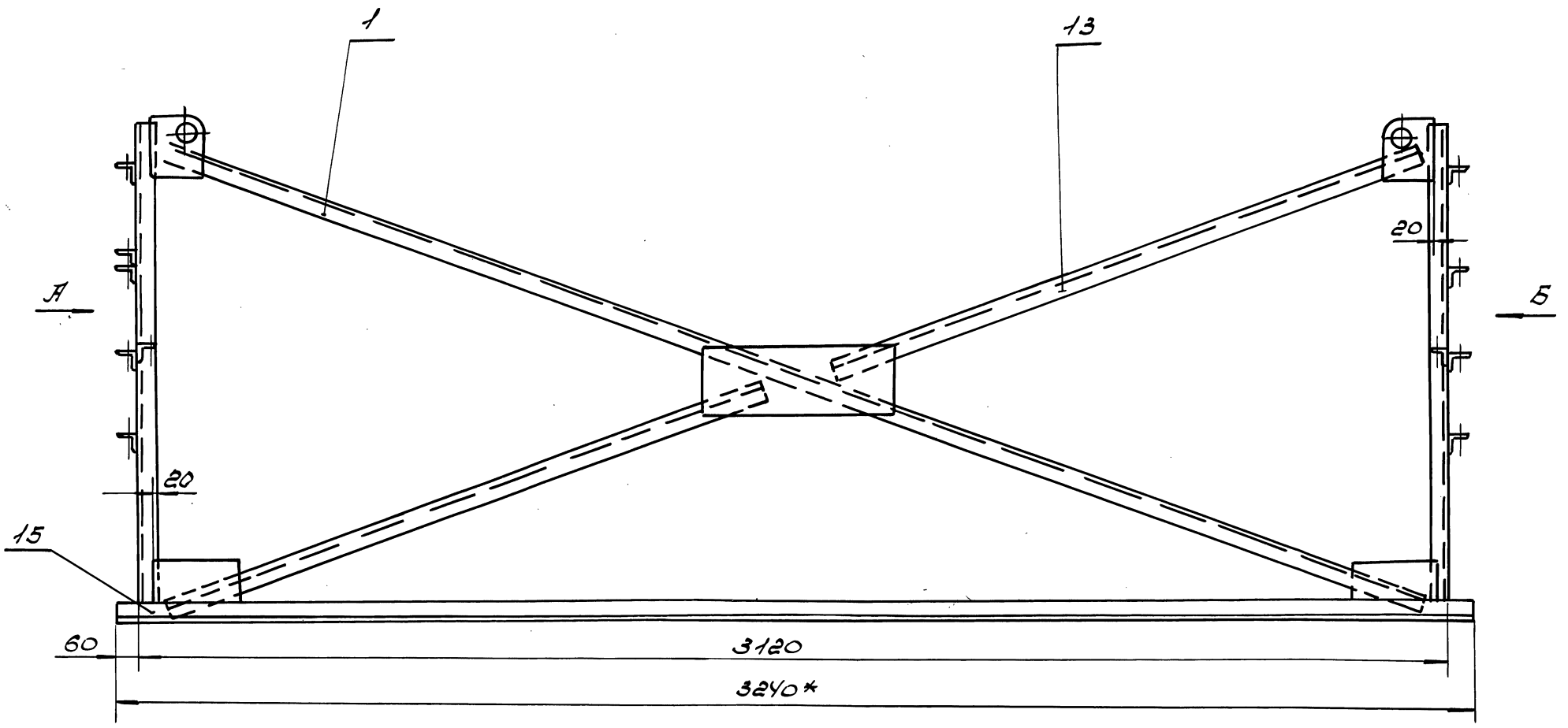


Вид А

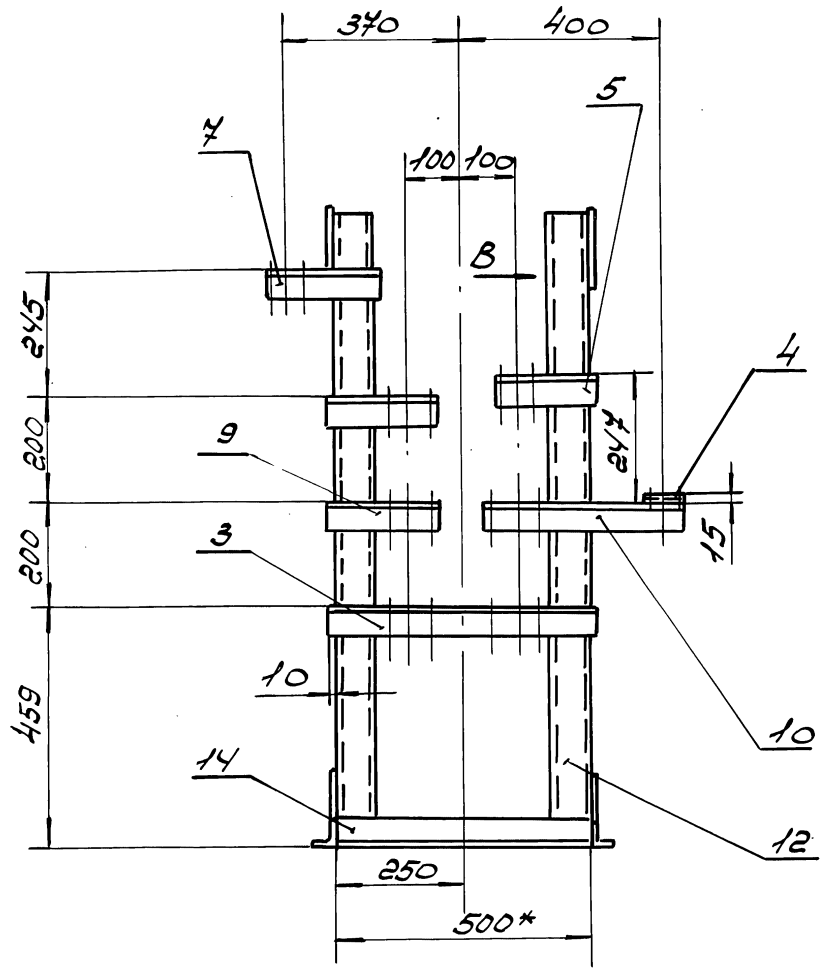


Вид Б

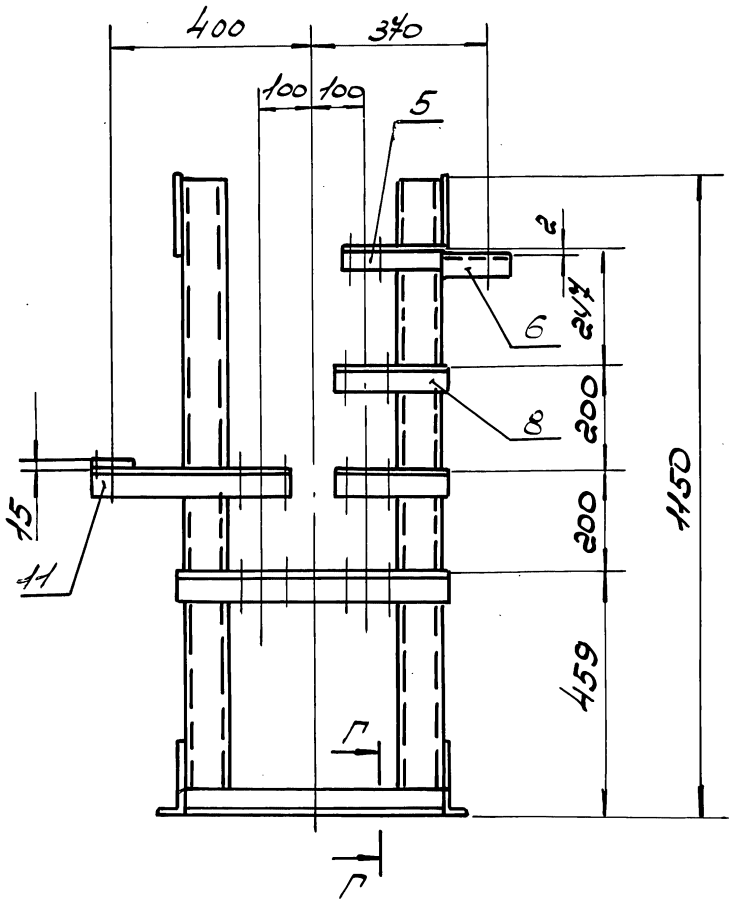


Вид В
М1:5

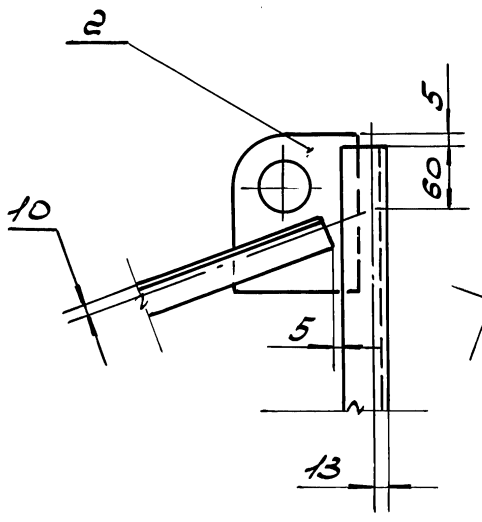


Г-Г
М1:5

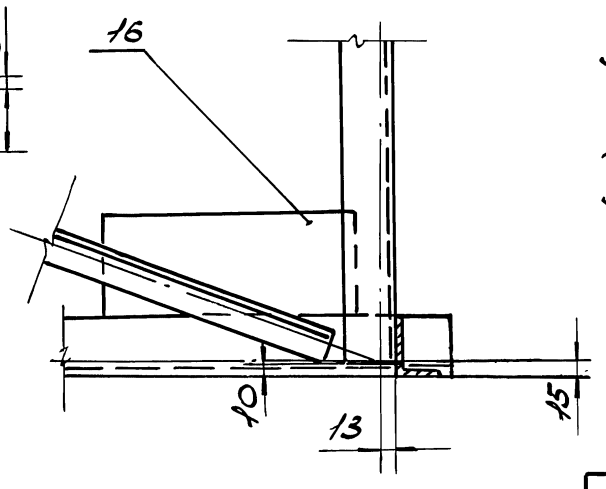


1. Сварные швы по ГОСТ 5264-80.
2. Сварку производить по контуру прилегания деталей сплошным, нормальным швом. Катет шва равен наименьшей толщине свариваемых деталей. Электроды Э42А по ГОСТ 9467-75*
3. Шероховатость поверхностей деталей выполненных без чертежа - Rz160
4. h14; $\pm\frac{IT14}{2}$
5* Размеры для справок.

| | | | | | | | | |
|---|---|---|---|---|---|---|---|---|
| | | | | | 5.903-16.2-07 000СБ | | | |
| Изм | Лист | N докум | Подп | Дата | Опора блока БТ2-1.2 Сборочный чертеж | Лит | Масса | Масштаб |
| Разраб | | Дудова | | 02.90 | | | 99 | 1:10 |
| Провер | | Власенко | | 02.90 | | Лист | Листов 1 | |
| Т. контр | | Кувиков | | 05.90 | | ММСС СССР РОГПИ Проектпромвентиляция | | |
| Н. контр | | Усиков | | 05.90 | | | | |

Инв. № подл. | Подп. и дата | Взам. инв. № | Инв. № дубл. | Подп. и дата

Госстроя СССР
Проектный институт
Проектпромвентиляция
г. Электросталь, ул. Ленина, 15а

5.903-16.2-08 ООО СБ

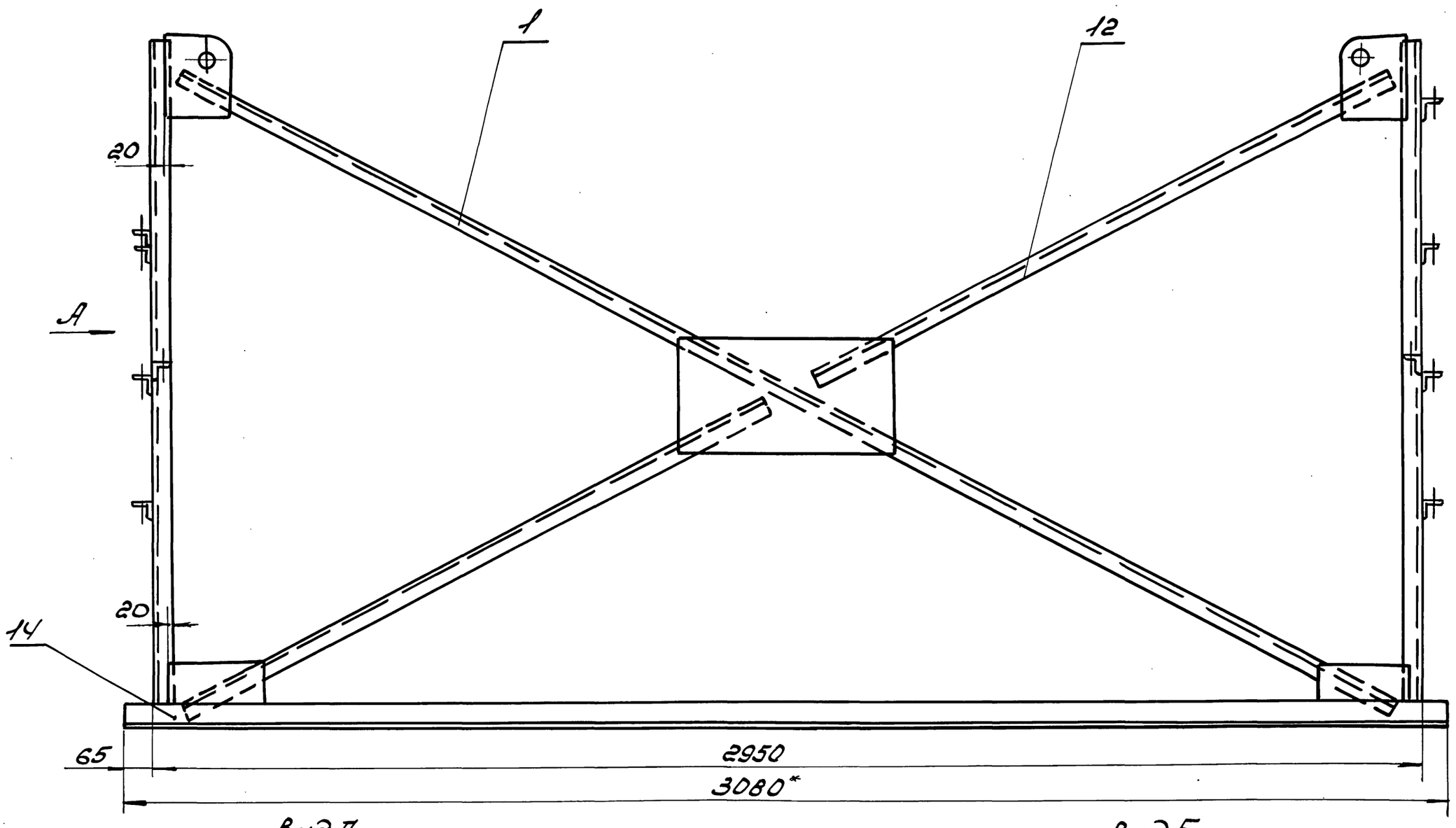


Вид А

Вид Б

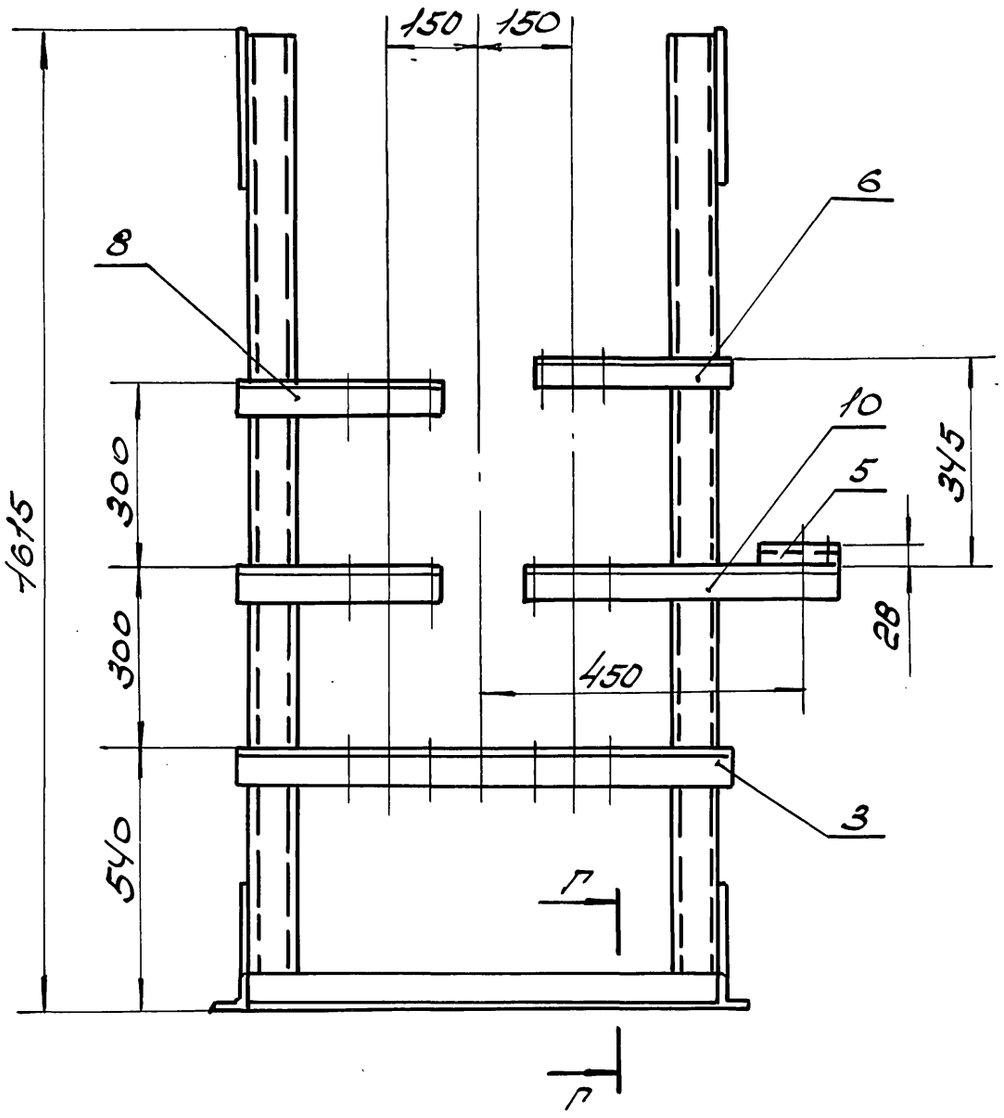


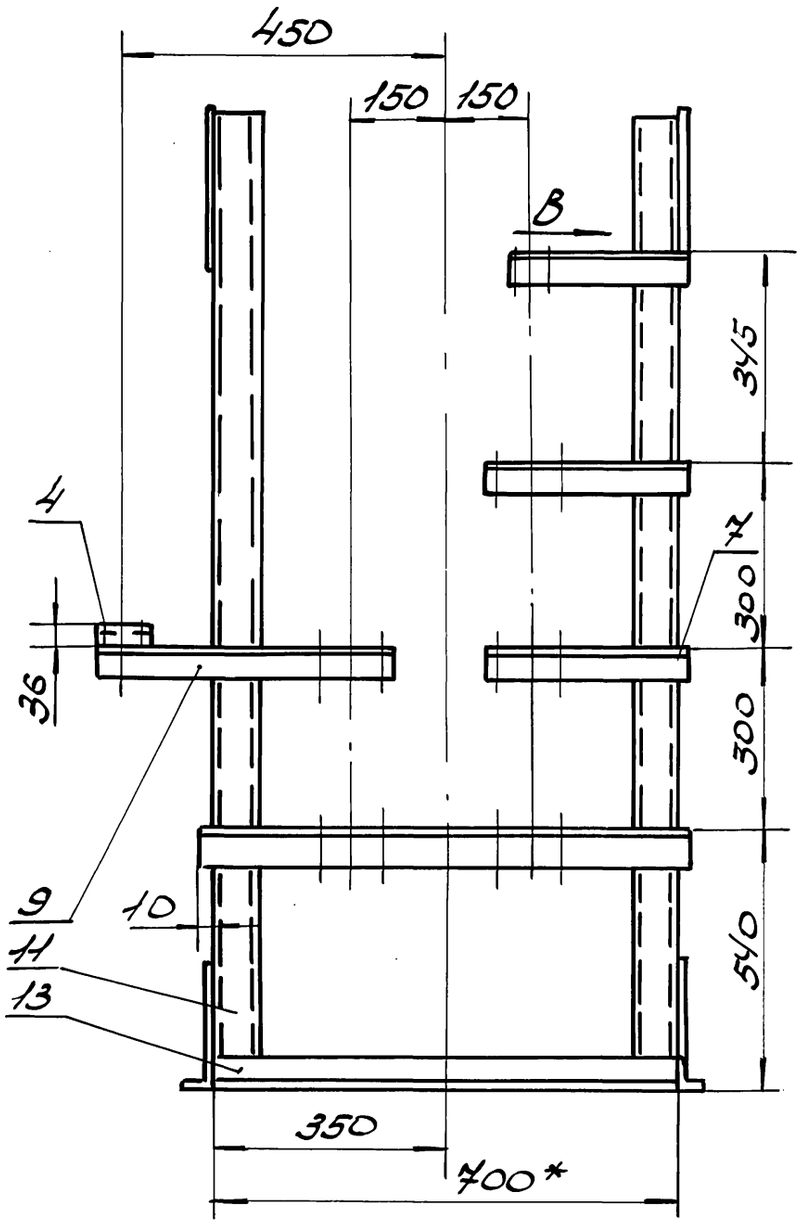


Вид В
М 1:5

Г - Г
М 1:5

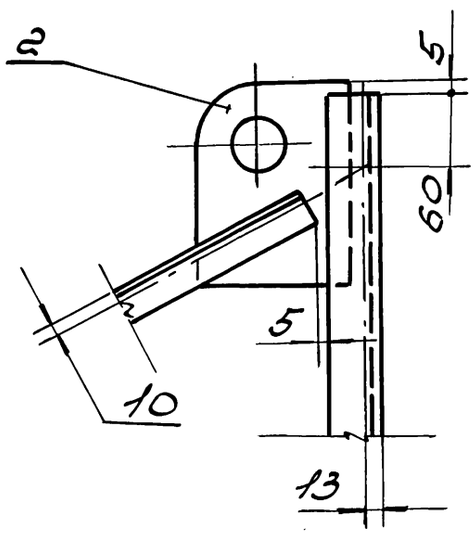


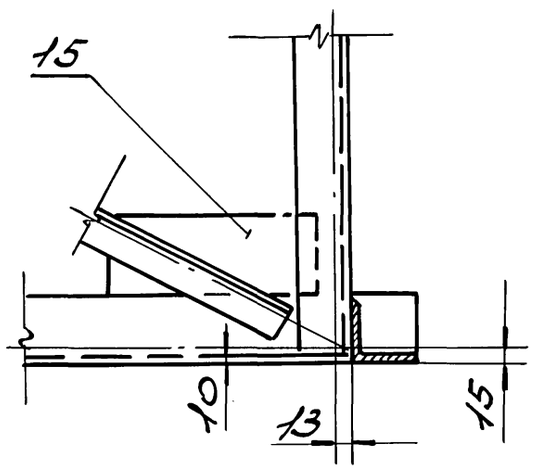


1. Сварочные швы по ГОСТ 5264-80.
2. Сварку производить по контуру прилегания деталей сплошным, нормальным швом катет шва равен наименьшей толщине свариваемых деталей электроды типа Э42А по ГОСТ 9467-75*
3. Шероховатость поверхностей деталей выполненных без чертежа $R_z 160$
4. h14; $\pm \frac{IT14}{2}$
5* Размер для справок.

| | | | | | | |
|---|---|---|---|---|---|---|
| Изм. | Лист | № докум. | Подп. | Дата | 5.903-16.2-08 ООО СБ | |
| Разр. | Дудова | | | 02.90 | Опора блока БТ2-2.1 Сборочный чертеж | Лит. / Масса / Масштаб: 112 / 1:10 |
| Пров. | Власенко | | | 02.90 | | Лист / Листов 1 |
| Т. контр. | Кувиков | | | 02.90 | | МПСС СССР ГОСПИ Проектпромвентиляция |
| Н. контр. | Усиков | | | 05.90 | | |

Подпись и дата | Взам. инв. № | Инв. № подл. | Подпись и дата

Инв.№ подл. | Подп. и дата | Взам. инв.№ | Инв.№ дубл. | Подп. и дата
Копировал
Формат А4

| Формат | Зона | Поз. | Обозначение | Наименование | Кол. | Примечание |
|---|---|---|---|---|---|---|
| | | | | **Документация** | | |
| А2 | | | 5.903-16.2-09000СБ | Сборочный чертеж | | |
| | | | | **Сборочные единицы** | | |
| А4 | | 1 | 5.903-16.2-00100 | Растяжка | 2 | |
| | | | | **Детали** | | |
| А4 | | 2 | 5.903-16.2-00001 | Пластина | 4 | |
| А3 | | 3 | 5.903-16.2-00002-01 | Кронштейн | 2 | |
| А2 | | 4 | 5.903-16.2-00003-06 | Кронштейн | 2 | |
| | | 5 | -09 | Кронштейн | 1 | |
| | | 6 | -10 | Кронштейн | 1 | |
| | | 7 | -11 | Кронштейн | 1 | |
| | | 8 | -12 | Кронштейн | 1 | |
| | | 9 | -26 | Кронштейн | 1 | |
| | | 10 | -27 | Кронштейн | 1 | |
| | | 11 | -29 | Кронштейн | 1 | |
| | | 12 | -30 | Кронштейн | 1 | |
| Б4 | | 13 | 5.903-16.2-09001 | Стойка | | |
| | | | | Швеллер 8 ГОСТ 8240-89 / Ст3кп-1 ГОСТ 535-88 | | |
| | | | | L=1335 h14 | 4 | 9.41 кг |

| Изм. | Лист | № докум. | Подп. | Дата |
|---|---|---|---|---|
| Разраб. | Дудово | | | 02.90 |
| Пров. | Сувиков | | | 02.90 |
| Н. контр. | Усиков | | | 08.90 |

5.903-16.2-09 000

Опора блока БТ2-2.2

| Лит | Лист | Листов |
|---|---|---|
| | 1 | 2 |

ГПИСС СССР Росглавпроектстроймонтажспецстрой

Формат А4

| Формат | Зона | Поз. | Обозначение | Наименование | Кол. | Примечание |
|---|---|---|---|---|---|---|
| | | | | Растяжка | | |
| | | | | Уголок 32×32×4-В ГОСТ 8509-86 / Ст3кп-1 ГОСТ 535-88 | | |
| Б4 | | 14 | 5.903-16.2-09002 | L=1490 h14 | 4 | 2.9 кг |
| | | | | Опора | | |
| | | | | Уголок 56×56×5-В ГОСТ 8509-86 / Ст3кп-1 ГОСТ 535-88 | | |
| Б4 | | 15 | 5.903-16.2-09003 | L=700 h14 | 2 | 2.40 кг |
| Б4 | | 16 | 5.903-16.2-09004 | L=3080 h14 | 2 | 10.6 кг |
| Б4 | | 17 | 5.903-16.2-09005 | Планка | | |
| | | | | Лист 5-ПН-4.0 ГОСТ 19903-74 / Ст3-2 ГОСТ 14637-79 | | |
| | | | | 100 h14 × 150 h14 | 4 | 0.47 кг |

5.903-16.2-09 000

Лист 2

Формат А4

| Формат | Зона | Поз. | Обозначение | Наименование | Кол. | Примечание |
|---|---|---|---|---|---|---|
| | | | | **Документация** | | |
| А2 | | | 5.903-16.2-10000СБ | Сборочный чертеж | | |
| | | | | **Сборочные единицы** | | |
| А4 | | 1 | 5.903-16.2-00100-02 | Растяжка | 2 | |
| | | | | **Детали** | | |
| А4 | | 2 | 5.903-16.2-00001-01 | Пластина | 4 | |
| А3 | | 3 | 5.903-16.2-00002-02 | Кронштейн | 2 | |
| А2 | | 4 | 5.903-16.2-00003-13 | Кронштейн | 1 | |
| | | 5 | -31 | Кронштейн | 1 | |
| | | 6 | -35 | Кронштейн | 2 | |
| | | 7 | -46 | Кронштейн | 2 | |
| | | 8 | -47 | Кронштейн | 3 | |
| | | 9 | -51 | Кронштейн | 1 | |
| Б4 | | 10 | 5.903-16.2-10001 | Стойка | | |
| | | | | Швеллер 10 ГОСТ 8240-89 / Ст3кп-1 ГОСТ 535-88 | | |
| | | | | L=1985 h14 | | |
| Б4 | | 11 | 5.903-16.2-10002 | Растяжка | | |
| | | | | Уголок 32×32×4-В ГОСТ 8509-86 / Ст3кп-1 ГОСТ 535-88 | | |
| | | | | L=1665 h14 | 4 | 3.17 кг |

| Изм. | Лист | № докум. | Подп. | Дата |
|---|---|---|---|---|
| Разраб. | Дудово | | | 02.90 |
| Пров. | Сувиков | | | 02.90 |
| Н. контр. | Усиков | | | 08.90 |

5.903-16.2-10 000СБ

Опора блока БТ2-3.1

| Лит | Лист | Листов |
|---|---|---|
| | 1 | 2 |

ГПИСС СССР Росглавпроектстроймонтажспецстрой

Копировал Формат А4

| Формат | Зона | Поз. | Обозначение | Наименование | Кол. | Примечание |
|---|---|---|---|---|---|---|
| | | | | Опора | | |
| | | | | Уголок 63×63×5-В ГОСТ 8509-86 / Ст3кп-1 ГОСТ 535-88 | | |
| Б4 | | 12 | 5.903-16.2-10003 | L=900 h14 | 2 | 4.33 кг |
| Б4 | | 13 | 5.903-16.2-10004 | L=3080 h14 | 2 | 14.8 кг |
| Б4 | | 14 | 5.903-16.2-10005 | Планка | | |
| | | | | Лист 5-ПН-4.0 ГОСТ 19903-74 / Ст3-2 ГОСТ 14637-79 | | |
| | | | | 150 h14 × 150 h14 | 4 | 0.71 кг |

5.903-16.2-10 000СБ

Лист 2

5.903-16.2-09000СБ

Ростовское отделение проектного института „ПРОЕКТПРОМВЕНТИЛЯЦИЯ" г. Ростов н/Д-59, ул. Ной Конной Армии, 15

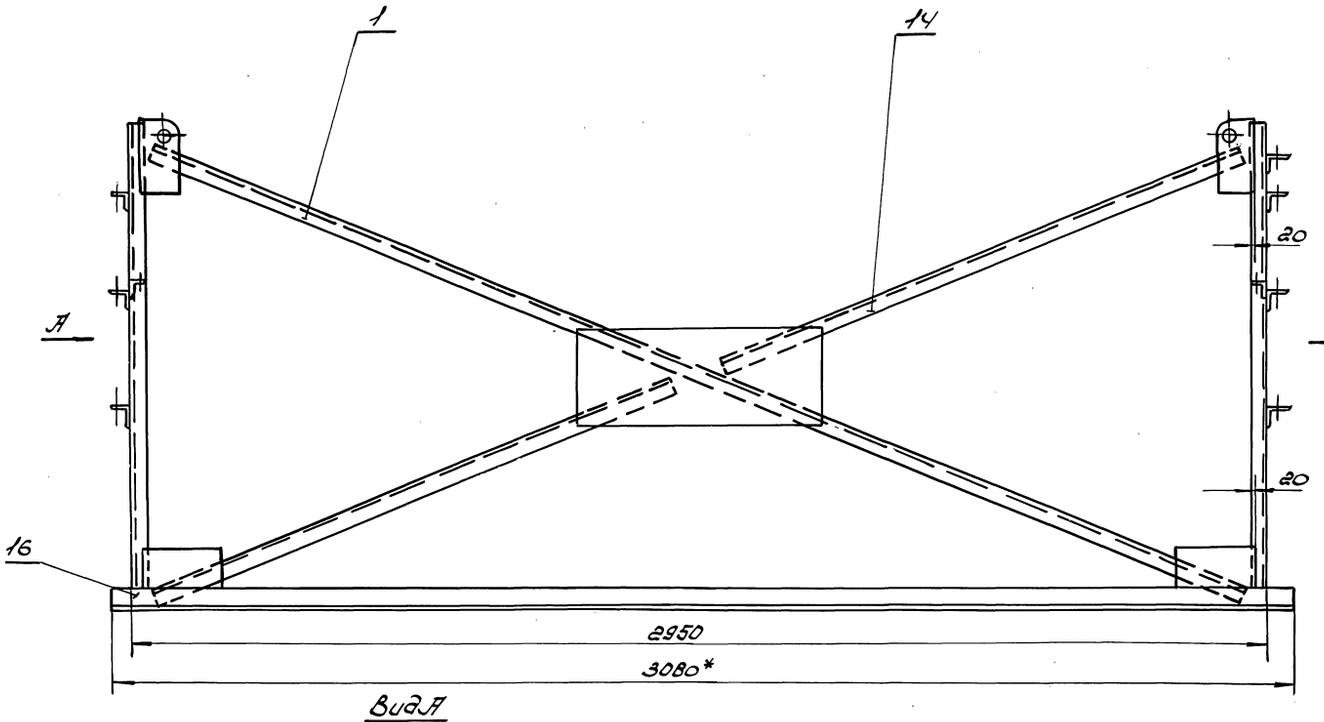


Вид А

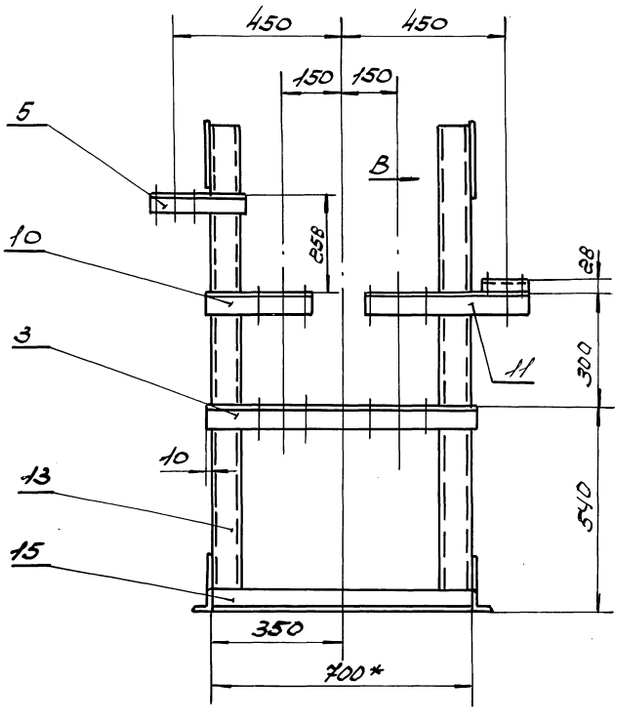


Вид Б

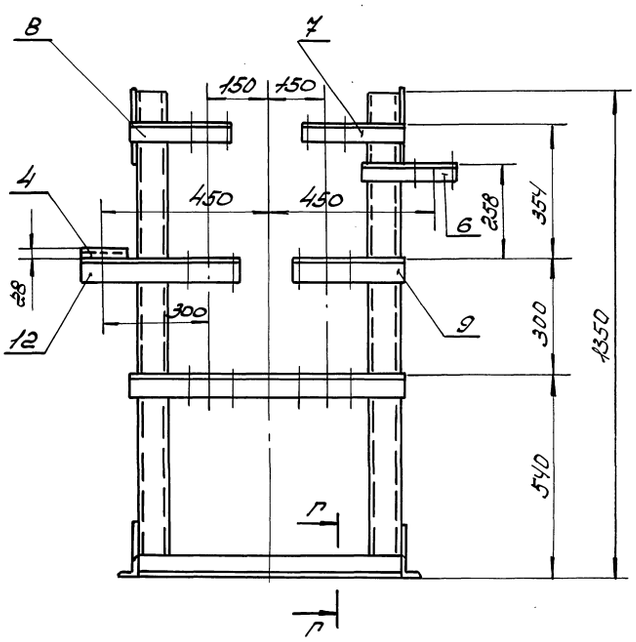


Вид В
М1:5

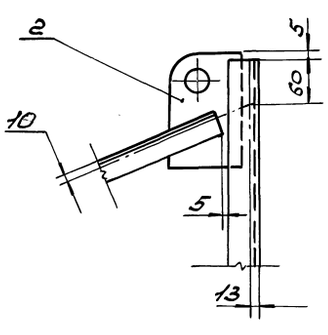


Г-Г
М1:5

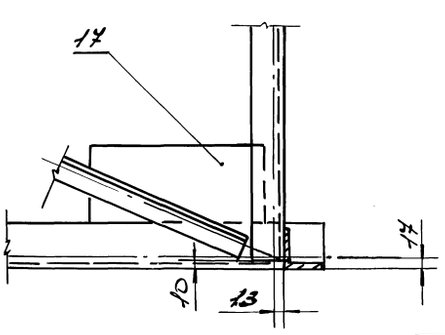


1. Сварные швы по ГОСТ 5264-80.
2. Сварку производить по контуру прилегания деталей сплошным нормальным швом. Катет шва равен наименьшей толщине свариваемых деталей. Электроды типа Э42А по ГОСТ 9467-75*.
3. Шероховатость поверхностей деталей выполненных без чертежа Rz160
4. $h14; \pm\frac{IT14}{2}$
5* Размеры для справок.

| | | | | | | | | |
|---|---|---|---|---|---|---|---|---|
| | | | | | 5.903-16.2-09000СБ | | | |
| Изм | Лист | N докум | Подп | Дата | Опора блока 572-2.2 Сборочный чертеж | Лит | Масса | Масштаб |
| Разр. | | Дубова | | 02.90 | | | 113 | 1:10 |
| Пров. | | Власенко | | 02.90 | | Лист | Листов 1 | |
| Т. контр | | Кувиков | | 02.90 | | ММСС СССР РОГПУ Проектпромвентиляция | | |
| Н. контр | | Усиков | | 05.90 | | | | |

Инв. № подл. | Подпись и дата | Взам. инв. № | Инв. № дубл. | Подпись и дата

Ростовское отделение
проектного института
Проектпромвентиляция
г. Ростов-на-Дону, ул. 1-ой Конной Армии, 18а



5.903-16.2-10 ОООСБ

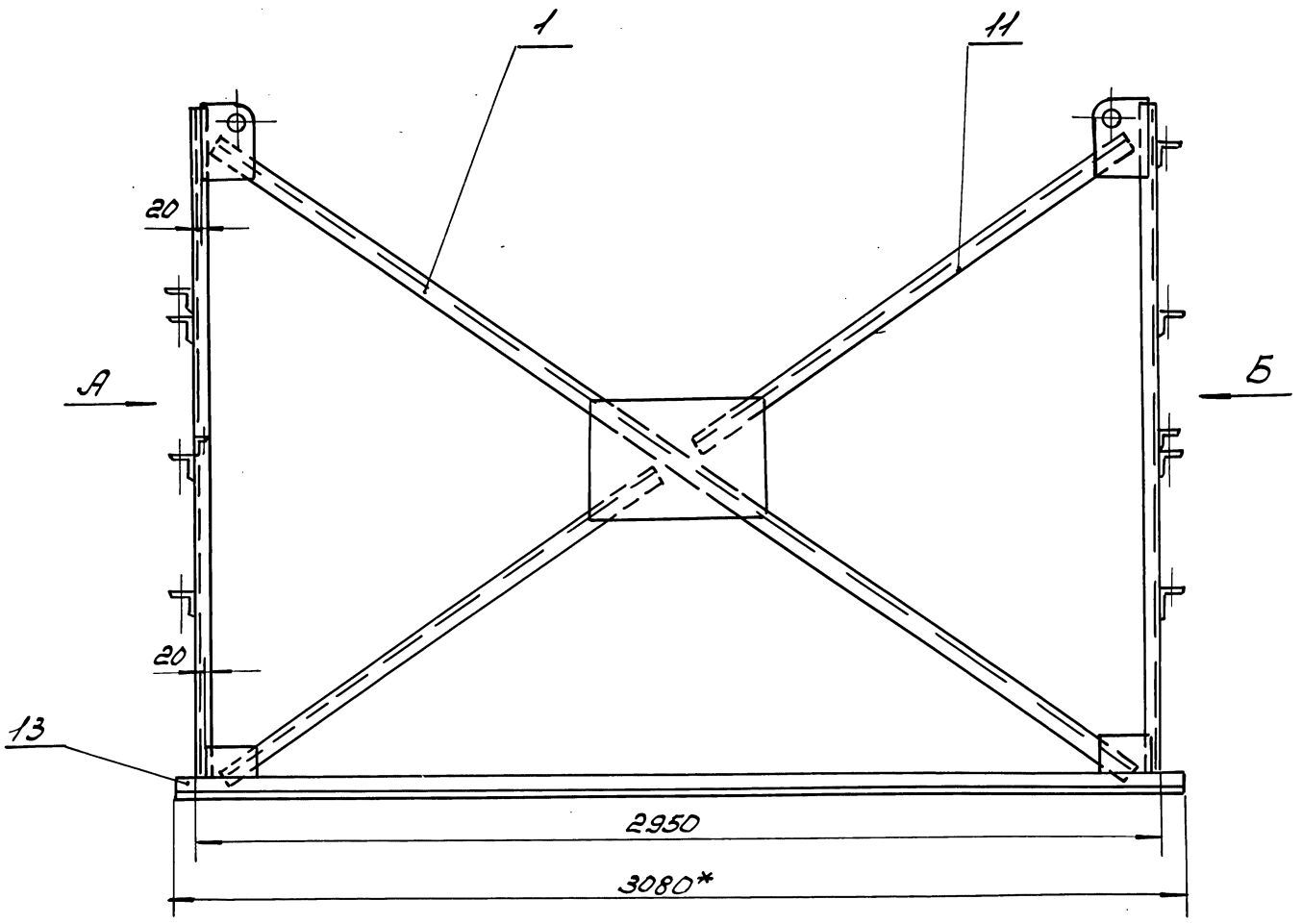


Вид А

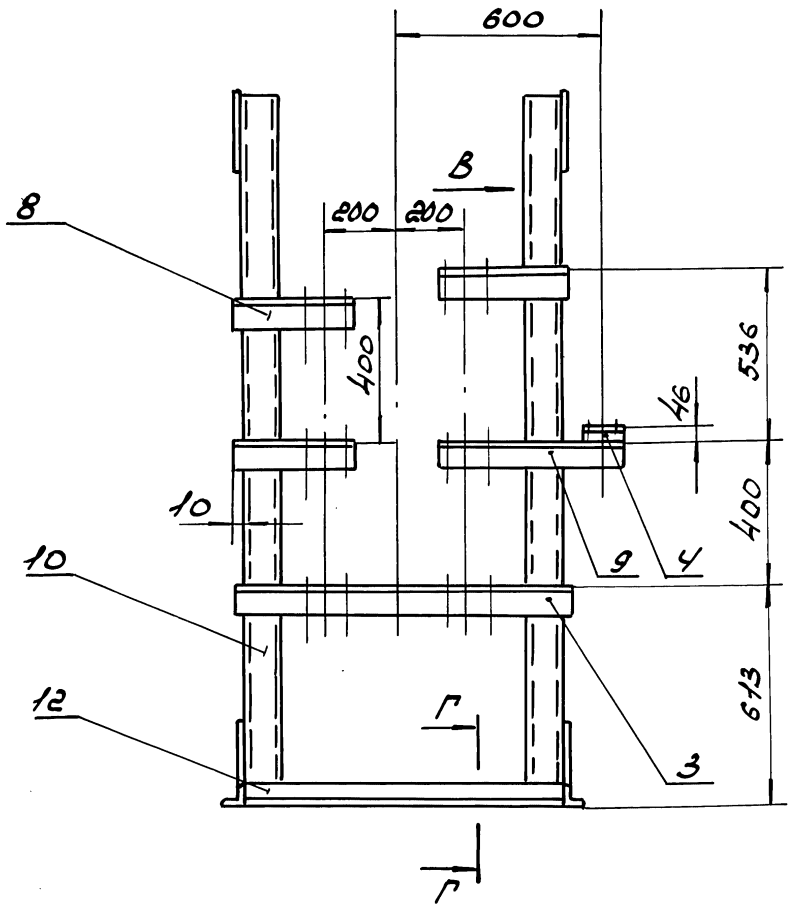


Вид Б

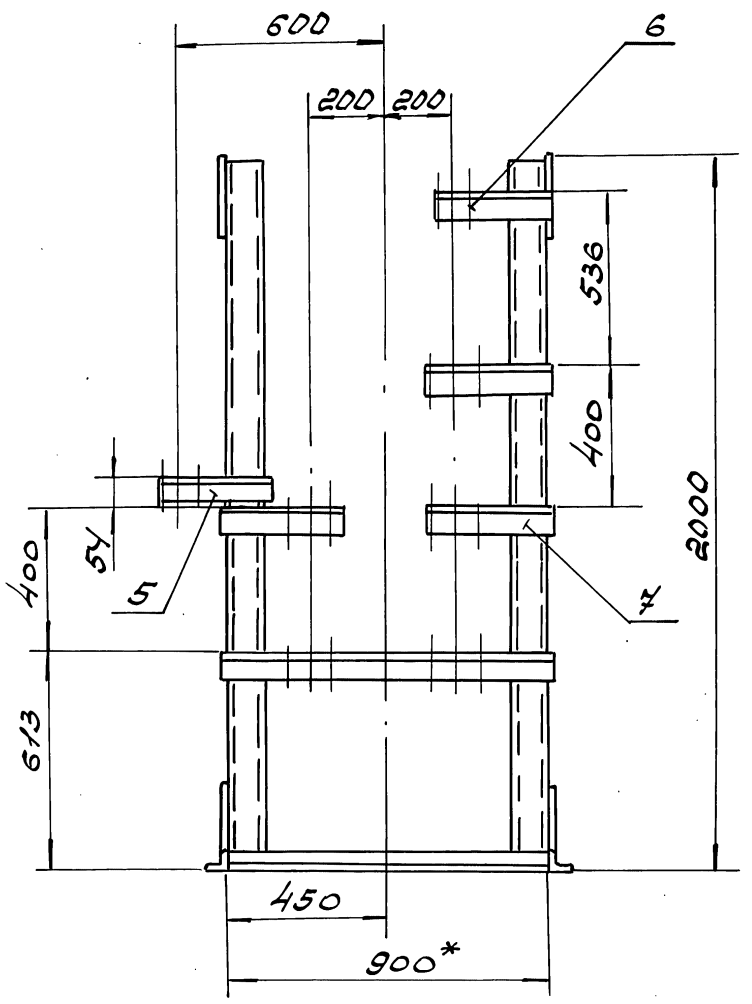


Вид В
М1:5

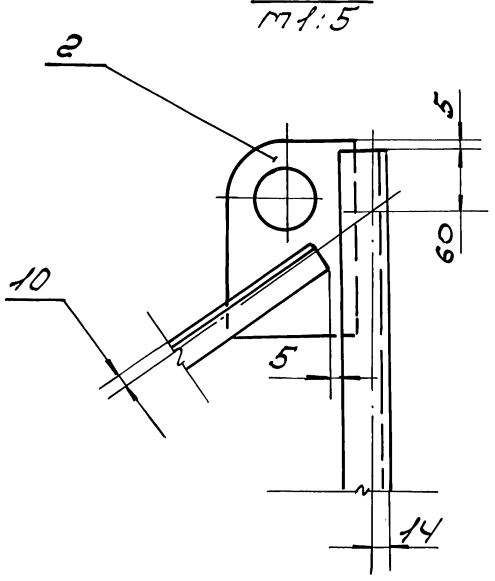


Г-Г
М1:5

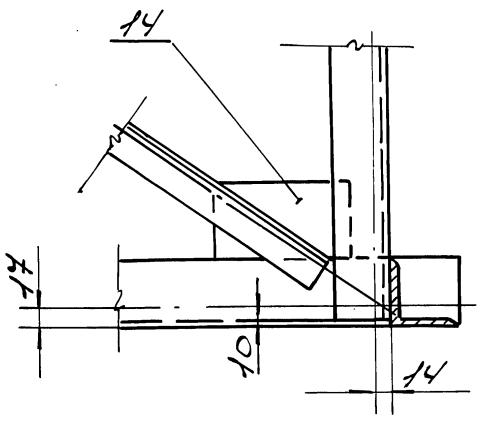


1. Сварные швы по ГОСТ 5264-80.
2. Сварку производить по контуру примыкания деталей сплошным, нормальным швом. Катет шва равен наименьшей толщине свариваемых деталей. Электроды типа Э42А по ГОСТ 9467-75*
3. Шероховатость поверхностей деталей выполненных без чертежа $R_z 160$
4. $h14: \pm\frac{IT14}{2}$
5* Размеры для справок.

| | | | | | | |
|---|---|---|---|---|---|---|
| | | | | | 5.903-16.2-10 ОООСБ | |
| Изм. | Лист | № докум. | Подп. | Дата | Опора блока БТ2-3.1 Сборочный чертеж | Лит. / Масса / Масштаб: 166 / 1:15 |
| Разраб. | | Дубова | | 02.90 | | Лист / Листов 1 |
| Провер. | | Власенко | | 02.90 | | ММСС СССР РОГПУ Проектпромвентиляция |
| Т. контр. | | Кувиков | | 02.90 | | |
| Н. контр. | | Усиков | | 05.90 | | |

Инв. № подл. | Подпись и дата | Взам. инв. № | Инв. № дубл. | Подпись и дата

Ростовское отделение
Косметического института
„ПРОЕКТПРОМВЕНТИЛЯЦИЯ"
г. Ростов-на-Дону, ул. Ф-ки Конкин, Армии, 154

| Формат | Зона | Поз. | Обозначение | Наименование | Кол. | Примечание |
|---|---|---|---|---|---|---|
| | | | | Документация | | |
| А2 | | | 5.903-16.2-11 000СБ | Сборочный чертеж | | |
| | | | | Сборочные единицы | | |
| А4 | | 1 | 5.903-16.2-00100-03 | Растяжка | 2 | |
| | | | | Детали | | |
| А4 | | 2 | 5.903-16.2-00 001-01 | Пластина | 4 | |
| А2 | | 3 | 5.903-16.2-00 002-02 | Кронштейн | 2 | |
| А3 | | 4 | 5.903-16.2-00 003-13 | Кронштейн | 2 | |
| | | 5 | -19 | Кронштейн | 1 | |
| | | 6 | -20 | Кронштейн | 1 | |
| | | 7 | -21 | Кронштейн | 2 | |
| | | 8 | -46 | Кронштейн | 2 | |
| | | 9 | -47 | Кронштейн | 2 | |
| | | 10 | -48 | Кронштейн | 1 | |
| | | 11 | -49 | Кронштейн | 1 | |
| Б4 | | 12 | 5.903-16.2-11 001 | Стойка | | |
| | | | | Швеллер 10 ГОСТ 8240-89 / В Ст3кп-I-ГОСТ535-88 | | |
| | | | | L=1985h14 | 4 | 17.05кг |

| Изм. | Лист | N докум. | Подп. | Дата |
|---|---|---|---|---|
| Разраб. | Дудова | | | 02.90 |
| Пров. | Кувиков | | | 02.90 |
| Н. контр. | Усиков | | | 05.90 |

5.903-16.2-11 000

Опора блока БТ2-3.2

| Лит. | Лист | Листов |
|---|---|---|
| | 1 | 2 |

ММСС СССР
РОГПИ
Проектпромвентиляция

Формат А4

| Формат | Зона | Поз. | Обозначение | Наименование | Кол. | Примечание |
|---|---|---|---|---|---|---|
| Б4 | | 13 | 5.903-16.2-11 002 | Растяжка | | |
| | | | | Уголок 45×45×4-В ГОСТ 8509-86 / Ст3кп-I-ГОСТ535-88 | | |
| | | | | L=1665h14 | 4 | 4.56кг |
| | | | | Опора | | |
| | | | | Уголок 63×63×5-В-ГОСТ 8509-86 / Ст3кп-I-ГОСТ535-88 | | |
| Б4 | | 14 | 5.903-16.2-11 003 | L=900h14 | 2 | 4.33кг |
| Б4 | | 15 | 5.903-16.2-11 004 | L=3080h14 | 2 | 14.81кг |
| Б4 | | 16 | 5.903-16.2-11 005 | Планка | | |
| | | | | Лист Б-ПН-4.0 ГОСТ 19903-74* / ВСТ3-2 ГОСТ 14637-79* | | |
| | | | | 150h14×150h14 | 4 | 0.71кг |

| Изм. | Лист | N докум. | Подп. | Дата |
|---|---|---|---|---|

5.903-16.2-11 000

Лист 2

Формат А4

| Формат | Зона | Поз. | Обозначение | Наименование | Кол. | Примечание |
|---|---|---|---|---|---|---|
| | | | | Документация | | |
| А2 | | | 5.903-16.2-12000СБ | Сборочный чертеж | | |
| | | | | Сборочные единицы | | |
| А4 | | 1 | 5.903-16.2-00100-03 | Растяжка | 2 | |
| | | | | Детали | | |
| А4 | | 2 | 5.903-16.2-00 001-01 | Пластина | 4 | |
| А3 | | 3 | 5.903-16.2-00 002-02 | Кронштейн | 2 | |
| А2 | | 4 | 5.903-16.2-00 003-06 | Кронштейн | 1 | |
| | | 5 | -14 | Кронштейн | 1 | |
| | | 6 | -42 | Кронштейн | 1 | |
| | | 7 | -43 | Кронштейн | 1 | |
| | | 8 | -46 | Кронштейн | 1 | |
| | | 9 | -47 | Кронштейн | 3 | |
| | | 10 | -50 | Кронштейн | 3 | |
| | | 11 | -52 | Кронштейн | 1 | |
| Б4 | | 12 | 5.903-16.2-12 001 | Стойка | | |
| | | | | Швеллер 10 ГОСТ 8240-89 / В Ст3кп-I-ГОСТ535-88 | | |
| | | | | L=1985h14 | 4 | 17.05кг |

| Изм. | Лист | N докум. | Подп. | Дата |
|---|---|---|---|---|
| Разраб. | Дудова | | | 02.90 |
| Пров. | Кувиков | | | 02.90 |
| Н. контр. | Усиков | | | 05.90 |

5.903-16.2-12 000

Опора блока БТ2-4.1

| Лит. | Лист | Листов |
|---|---|---|
| | 1 | 2 |

ММСС СССР
РОГПИ
Проектпромвентиляция

Копировал Авеол

Формат А4

| Формат | Зона | Поз. | Обозначение | Наименование | Кол. | Примечание |
|---|---|---|---|---|---|---|
| Б4 | | 13 | 5.903-16.2-12 002 | Растяжка | | |
| | | | | Уголок 45×45×4-В ГОСТ 8509-86 / Ст3кп-I-ГОСТ535-88 | | |
| | | | | L=1665h14 | 4 | 4.55кг |
| | | | | Опора | | |
| | | | | Уголок 63×63×5-В-ГОСТ 8509-86 / Ст3кп-I-ГОСТ535-88 | | |
| Б4 | | 14 | 5.903-16.2-12 003 | L=900h14 | 2 | 4.33кг |
| Б4 | | 15 | 5.903-16.2-12 004 | L=3080h14 | 2 | 14.81кг |
| Б4 | | 16 | 5.903-16.2-12 005 | Планка | | |
| | | | | Лист Б-ПН-4.0 ГОСТ 19903-74* / ВСТ3-2 ГОСТ 14637-79* | | |
| | | | | 150h14×150h14 | 4 | 0.71кг |

| Изм. | Лист | N докум. | Подп. | Дата |
|---|---|---|---|---|

5.903-16.2-12 000

Лист 2

24432-03 19

Формат А4

Ростовское отделение
проектного института
„ПРОЕКТПРОМВЕНТИЛЯЦИЯ"
г. Ростов н-д-79, ул. 1-ой Конной Армии, 15-а

5.903-16.2-11000СБ

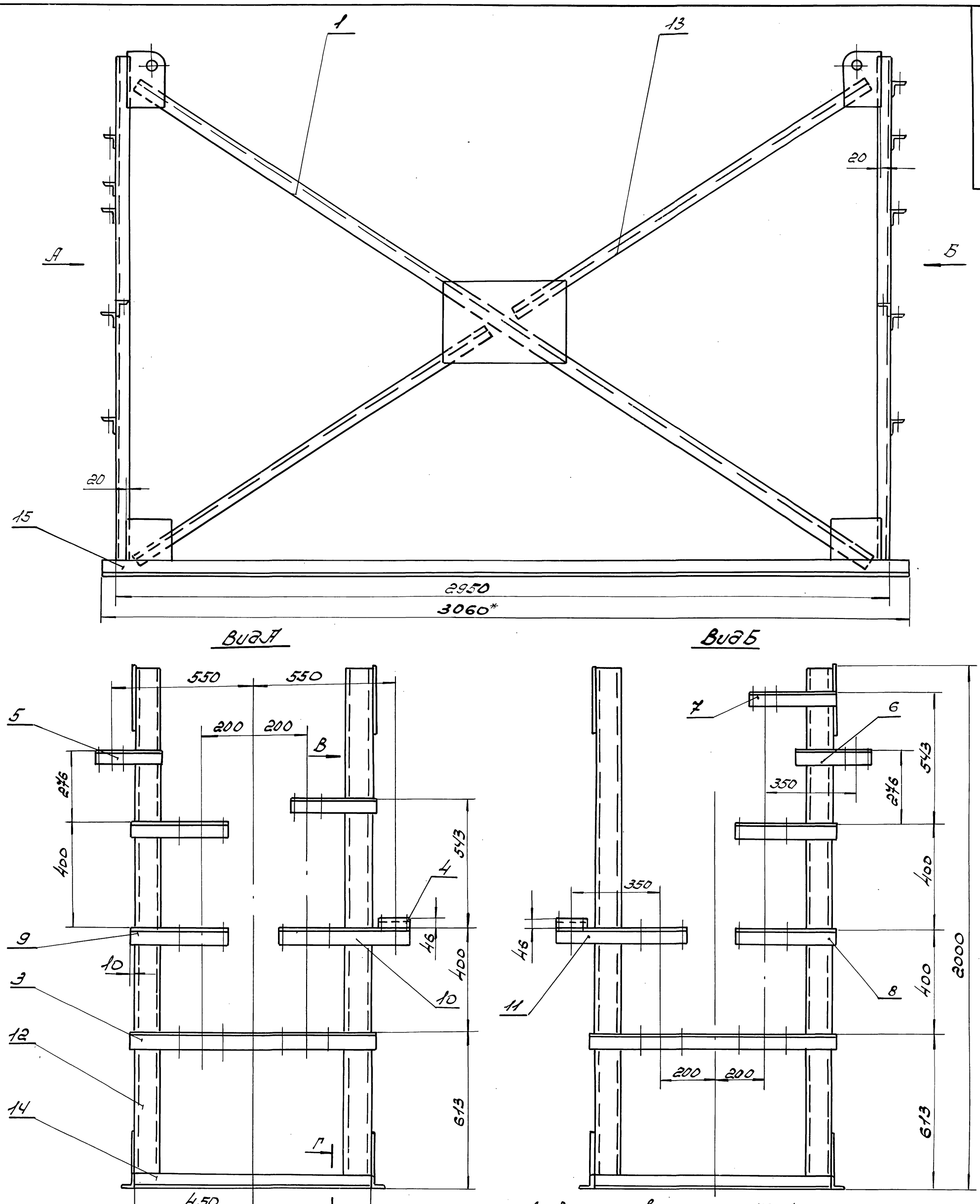


Вид А



Вид Б



Вид В
М1:5



Г-Г
М1:5



1. Сварные швы по Гост 5264-80
2. Сварку производить по контуру прилегания деталей сплошным, нормальным швом. Катет шва равен наименьшей толщине свариваемых деталей Электроды Э42А по Гост 9467-75*
3. Шероховатость поверхностей деталей выполненных без чертежа Rz160
4. $h14; \pm\frac{IT14}{2}$
5* Размеры для справок.

| Изм | Лист | N докум | Подп | Дата |
|---|---|---|---|---|
| Разраб | | Дудова | | 02.90 |
| Провер | | Власенко | | 02.90 |
| Т. контр | | Усиков | | |
| Н. контр | | Усиков | | 05.90 |

5.903-16.2-11000СБ

Опора блока БТ2-3.2
Сборочный чертеж

| Лит | Масса | Масштаб |
|---|---|---|
| | 166 | 1:10 |

Лист | Листов 1

ММСС СССР
РОГПИ
Проектпромвентиляция

| Инв N подл | Подп и дата | Взам инв N | Инв N дубл | Подп и дата |
|---|---|---|---|---|

Ростовское отделение
Центрального института
"Проектпромвентиляция"
г. Ростов-на-Дону, ул. Доватора, 150, Красноармейская, 88



5.903-16.2-12000с5

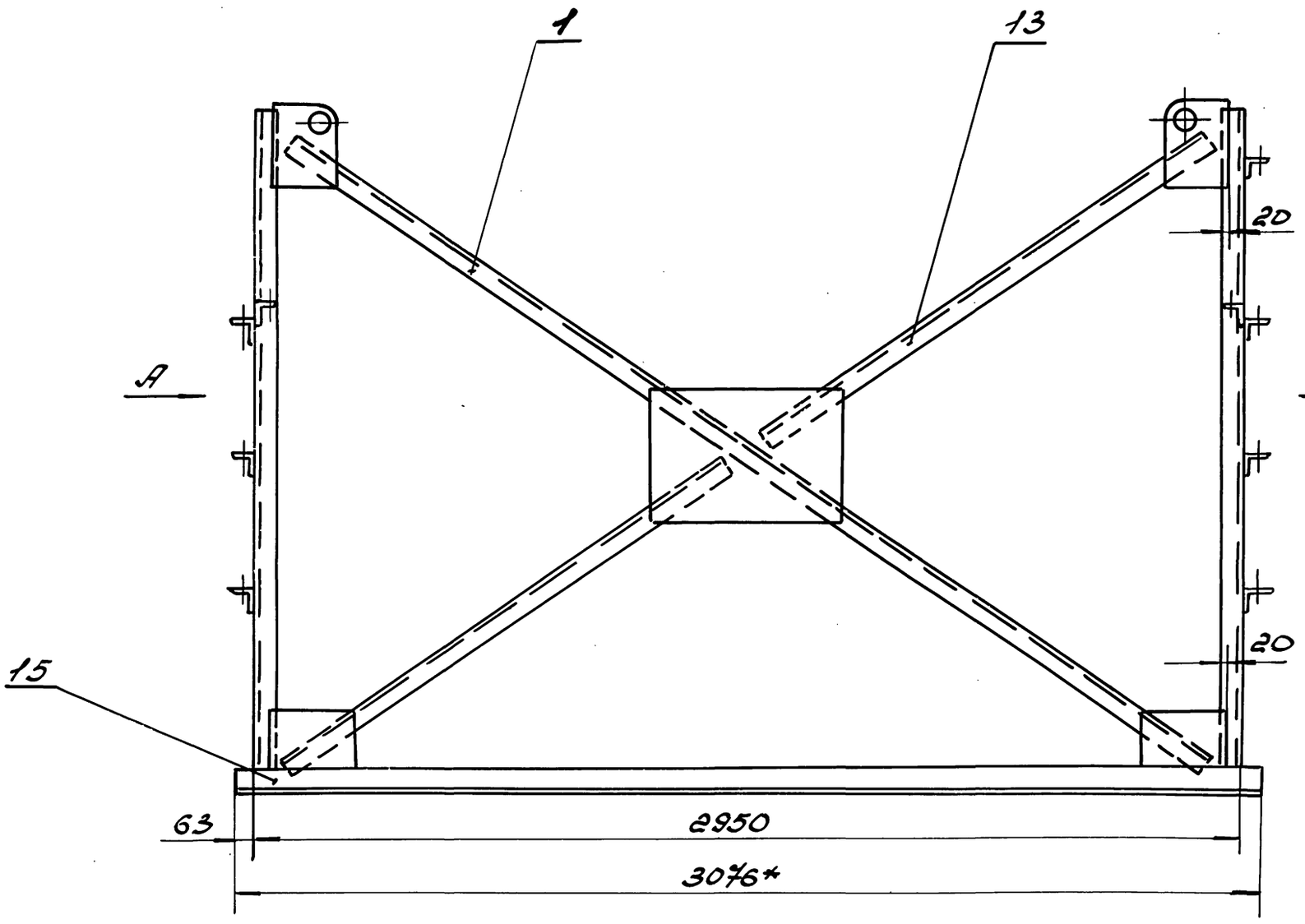


Вид А

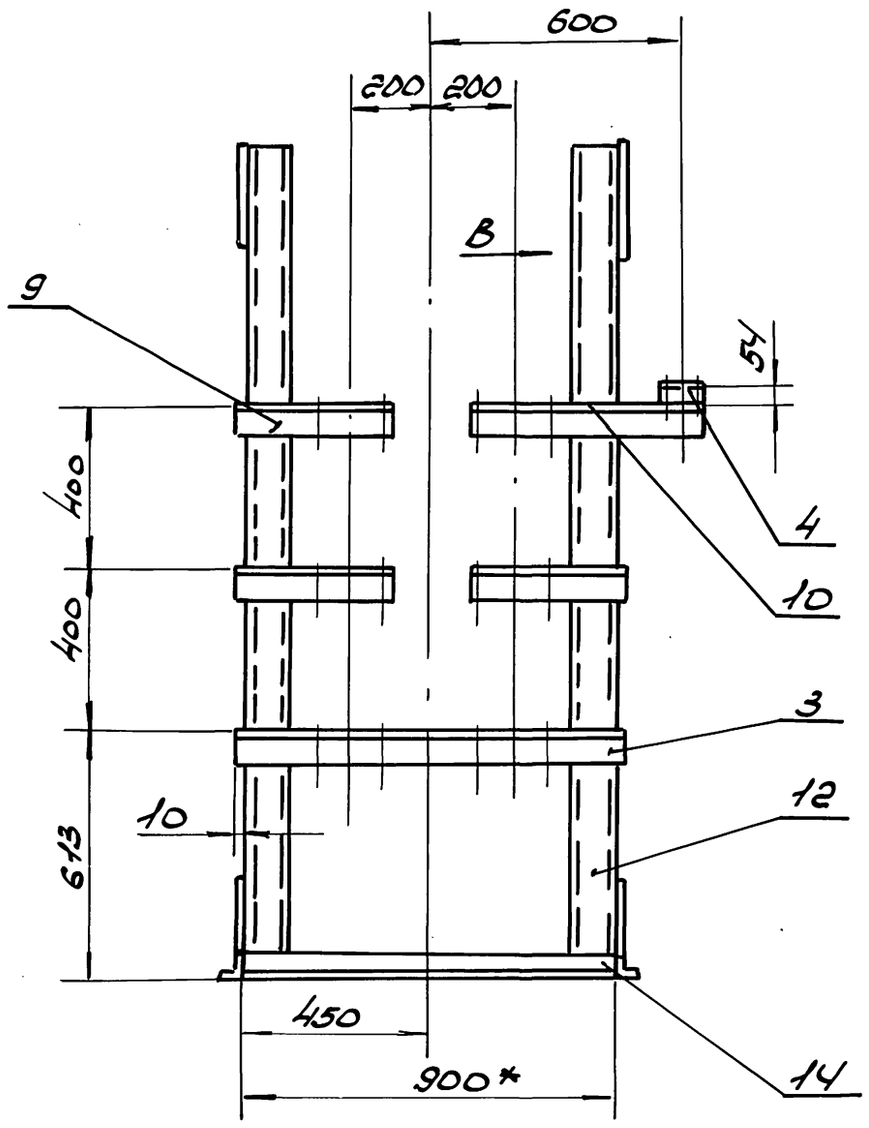


Вид Б

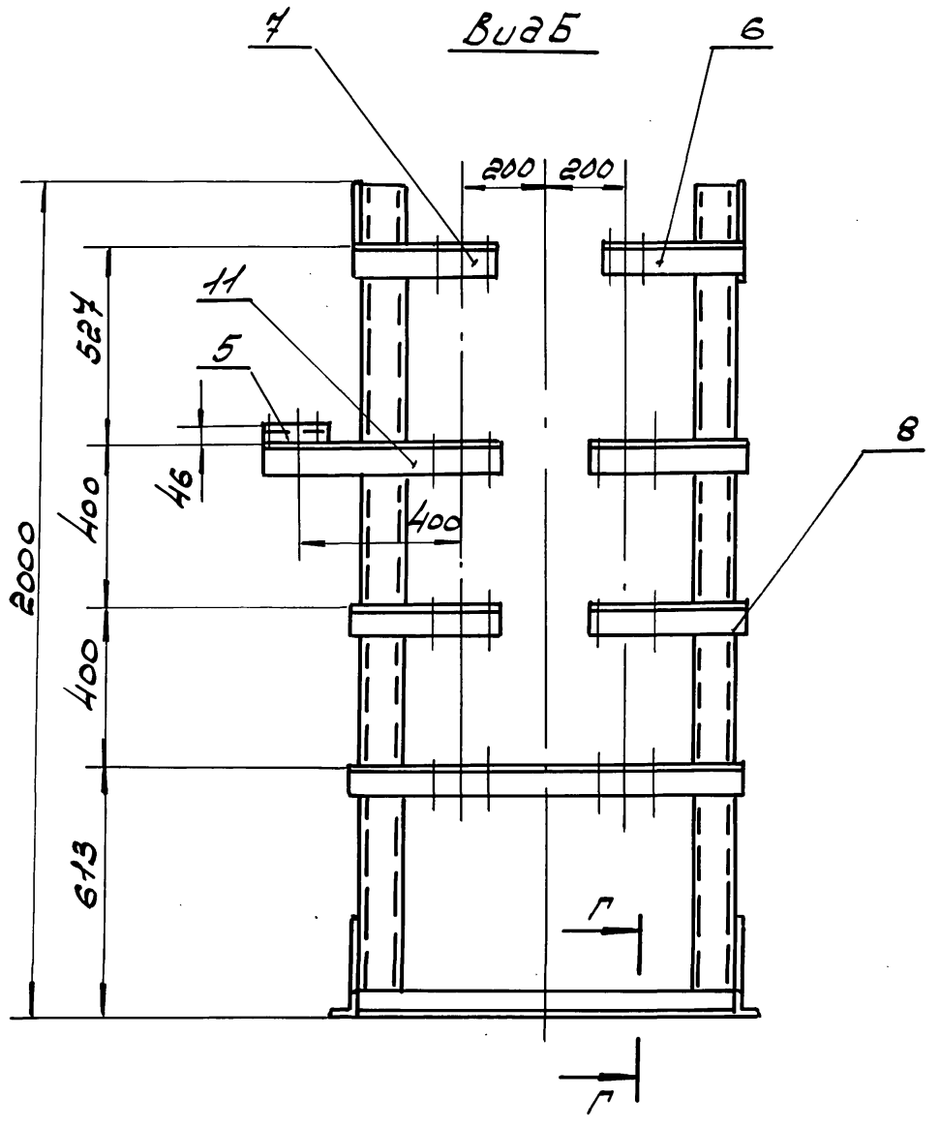


Вид В
м 1:5

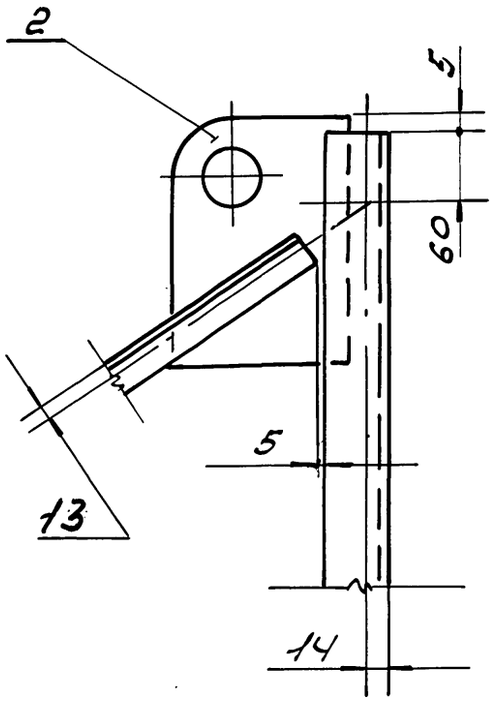


Г-Г
м 1:5

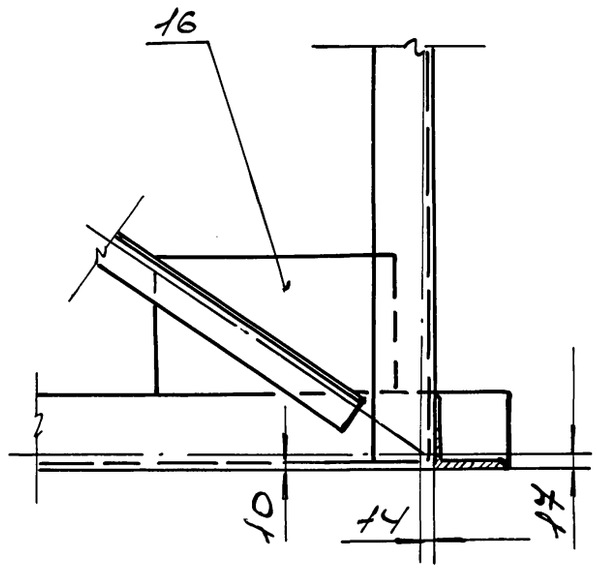


1. Сварные швы по ГОСТ 5264-80.
2. Сварку производить по контуру прилегания деталей сплошным, нормальным швом. Катет шва равен наименьшей толщине свариваемых деталей. Электроды типа Э42А по ГОСТ 9467-75*
3. Шероховатость поверхностей деталей выполненных без чертежа $R_z 160$
4 h14 $\pm \frac{IT14}{2}$
5* Размеры для справок.

| | | | | | | | |
|---|---|---|---|---|---|---|---|
| | | | | | 5.903-16.2-12000с5 | | |
| Изм. | Лист | № докум. | Подп. | Дата | Опора блока БТ2-4.1 Сборочный чертеж | Лит | Масса 171 | Масштаб 1:15 |
| Разраб. | | Дудова | | 02.90 | | | | |
| Провер. | | Власенко | | 02.90 | | Лист | Листов 1 |
| Т. контр. | | Кувиков | | 02.90 | | ТПСС СССР РОГПИ Проектпромвентиляция | |
| Н. контр. | | Усиков | | 05.90 | | | |

Инв. № подл. | Подпись и дата | Взам. инв. № | Инв. № дубл. | Подпись и дата

Согласовано Инв. № 24432-03 21 Формат А3

Ростовское отделение
проектного института
„Проектпромвентиляция"
Ростов на Дону, ул. Кирова, 134

| Формат | Зона | Поз. | Обозначение | Наименование | Кол. | Примечание |
|---|---|---|---|---|---|---|
| | | | | Документация | | |
| А2 | | | 5.903-16.2-13 000СБ | Сборочный чертеж | | |
| | | | | Сборочные единицы | | |
| А4 | | 1 | 5.903-16.2-00100-06 | Растяжка | 2 | |
| | | | | Детали | | |
| А4 | | 2 | 5.903-16.2-00 001-01 | Пластина | 4 | |
| А3 | | 3 | 5.903-16.2-00 002-04 | Кронштейн | 2 | |
| А2 | | 4 | 5.903-16.2-00 003-25 | Кронштейн | 1 | |
| | | 5 | -54 | Кронштейн | 1 | |
| | | 6 | -62 | Кронштейн | 2 | |
| | | 7 | -71 | Кронштейн | 2 | |
| | | 8 | -72 | Кронштейн | 3 | |
| | | 9 | -75 | Кронштейн | 1 | |
| Б4 | | 10 | 5.903-16.2-13 001 | Стойка | | |
| | | | | Швеллер 10 Гост 8240-89 / В Ст3кп-I-2ост535-88 | | |
| | | | | L=2485h14 | 4 | 21.35кг |
| Б4 | | 11 | 5.903-16.2-13 002 | Растяжка | | |
| | | | | Уголок 45×45×4-В2ост8509-86 / Ст3кп-I2ост535-88 | | |
| | | | | L=1805h14 | 4 | 4.93кг |

Подпись и дата | Инв. № дубл. | Взам. инв. № | Подпись и дата | Инв. № подл.

| Изм | Лист | N докум | Подп | Дата |
|---|---|---|---|---|
| Разраб. | Дудова | [подпись] | | 02.90 |
| Пров. | Кувиков | [подпись] | | 02.90 |
| Н. контр. | Усиков | [подпись] | | 05.90 |

5.903-16.2-13 000

Опора блока БТ2-5.1

| Лит | Лист | Листов |
|---|---|---|
| | 1 | 2 |

ММСС СССР РОГПИ Проектпромвентиляция

Формат А4



| Формат | Зона | Поз. | Обозначение | Наименование | Кол. | Примечание |
|---|---|---|---|---|---|---|
| | | | | Опора | | |
| | | | | Уголок 63×63×5-В2ост8509-86 / Ст3кп-I2ост535-88 | | |
| Б4 | | 12 | 5.903-16.2-13 003 | L=1100h14 | 2 | 5.29кг |
| Б4 | | 13 | 5.903-16.2-13 004 | L=3080h14 | 2 | 14.81кг |
| Б4 | | 14 | 5.903-16.2-13 005 | Планка | | |
| | | | | Лист Б-ПН-4.0 2ост19903-74* / В Ст3-2 2ост14637-79* | | |
| | | | | 150h14×150h14 | 4 | 0.71кг |

Подпись и дата | Инв. № дубл. | Взам. инв. № | Подпись и дата | Инв. № подл.

| Изм | Лист | N докум | Подп | Дата |
|---|---|---|---|---|

5.903-16.2-13000

Лист 2

Формат А4

| Формат | Зона | Поз. | Обозначение | Наименование | Кол. | Примечание |
|---|---|---|---|---|---|---|
| | | | | Документация | | |
| А2 | | | 5.903-16.2-14 000СБ | Сборочный чертеж | | |
| | | | | Сборочные единицы | | |
| А4 | | 1 | 5.903-16.2-00100-04 | Растяжка | 2 | |
| | | | | Детали | | |
| А4 | | 2 | 5.903-16.2-00 001-01 | Пластинка | 4 | |
| А3 | | 3 | 5.903-16.2-00 002-04 | Кронштейн | 2 | |
| А2 | | 4 | 5.903-16.2-00 003-25 | Кронштейн | 2 | |
| | | 5 | -56 | Кронштейн | 1 | |
| | | 6 | -57 | Кронштейн | 1 | |
| | | 7 | -59 | Кронштейн | 2 | |
| | | 8 | -71 | Кронштейн | 2 | |
| | | 9 | -72 | Кронштейн | 2 | |
| | | 10 | -73 | Кронштейн | 1 | |
| | | 11 | -74 | Кронштейн | 1 | |
| Б4 | | 12 | 5.903-16.2-14 001 | Стойка | | |
| | | | | Швеллер 10 Гост 8240-89 / В Ст3кп-I-2ост535-88 | | |
| | | | | L=2485h14 | 4 | 21.35кг |

Подпись и дата | Инв. № дубл. | Взам. инв. № | Подпись и дата | Инв. № подл.

| Изм | Лист | N докум | Подп | Дата |
|---|---|---|---|---|
| Разраб. | Дудова | [подпись] | | 02.90 |
| Пров. | Кувиков | [подпись] | | 02.90 |
| Н. контр. | Усиков | [подпись] | | 05.90 |

5.903-16.2-14000

Опора блока БТ2-5.2

| Лит | Лист | Листов |
|---|---|---|
| | 1 | 2 |

ММСС СССР РОГПИ Проектпромвентиляция

Копировал [подпись]

Формат А4

| Формат | Зона | Поз. | Обозначение | Наименование | Кол. | Примечание |
|---|---|---|---|---|---|---|
| Б4 | | 13 | 5.903-16.2-14 002 | Растяжка | | |
| | | | | Уголок 45×45×4-В2ост8509-86 / Ст3кп-I2ост535-88 | | |
| | | | | L=1805h14 | 4 | 4.93кг |
| | | | | Опора | | |
| | | | | Уголок 63×63×5-В2ост8509-86 / Ст3кп-I-2ост535-88 | | |
| Б4 | | 14 | 5.903-16.2-14 003 | L=1100h14 | 2 | 5.29кг |
| Б4 | | 15 | 5.93-16.2-14 004 | L=3080h14 | 2 | 14.81кг |
| Б4 | | 16 | 5.903-16.2-14 005 | Планка | | |
| | | | | Лист Б-ПН-4.0 2ост19903-74* / В Ст3-2 2ост14637-79* | | |
| | | | | 150h14×150 | 4 | 0.71кг |

Подпись и дата | Инв. № дубл. | Взам. инв. № | Подпись и дата | Инв. № подл.

| Изм | Лист | N докум | Подп | Дата |
|---|---|---|---|---|

5.903-16.2-14 000

Лист 2

24432-03 22

Формат А4

5.903-16.2-13.000СБ

Госгражданстроя Отделение Ленинградского института проектирования специализированных предприятий и цехов Ленинградский пр. 80 корп. 15а

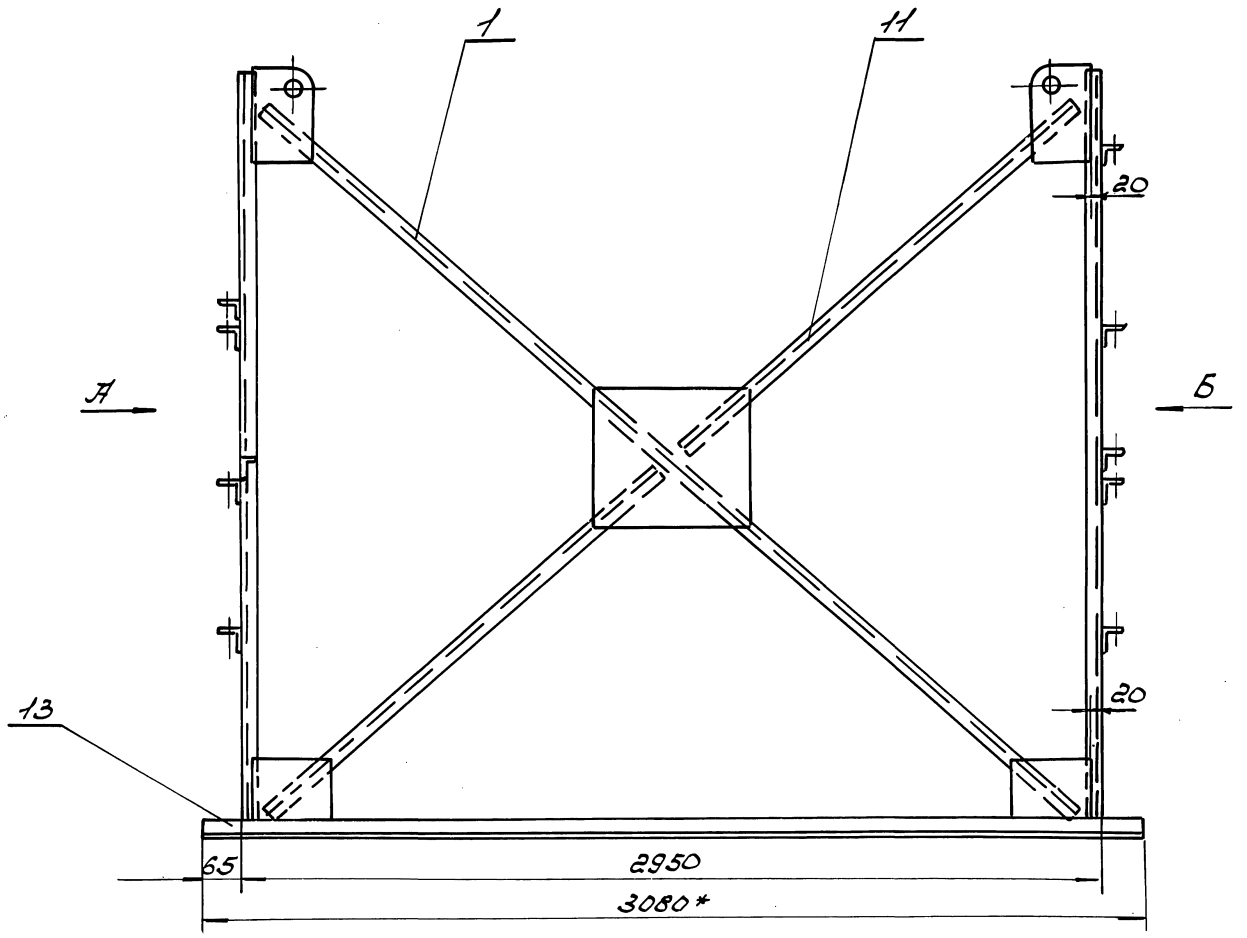


Вид А

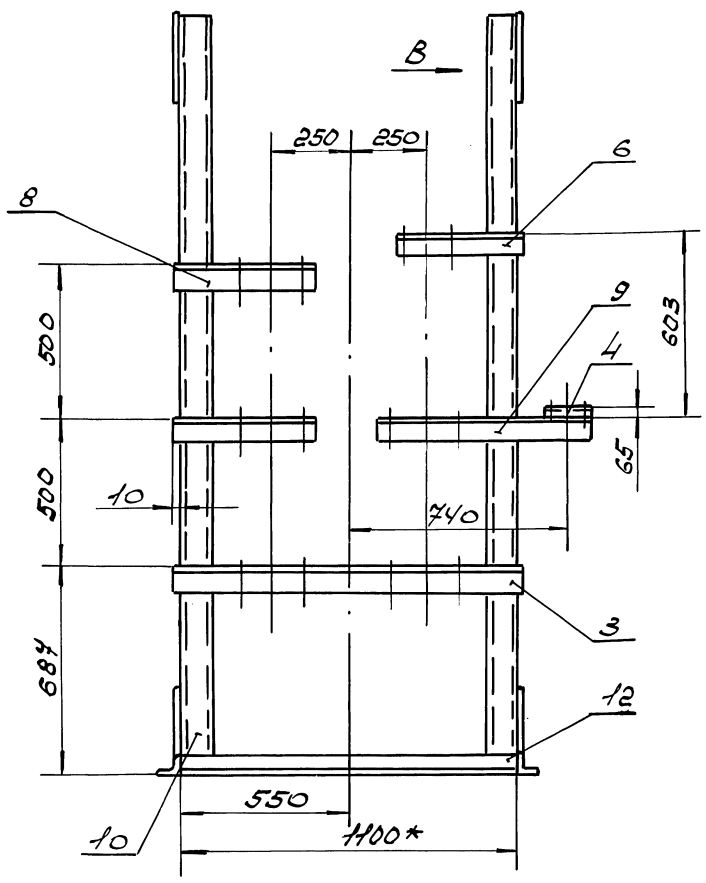


Вид Б

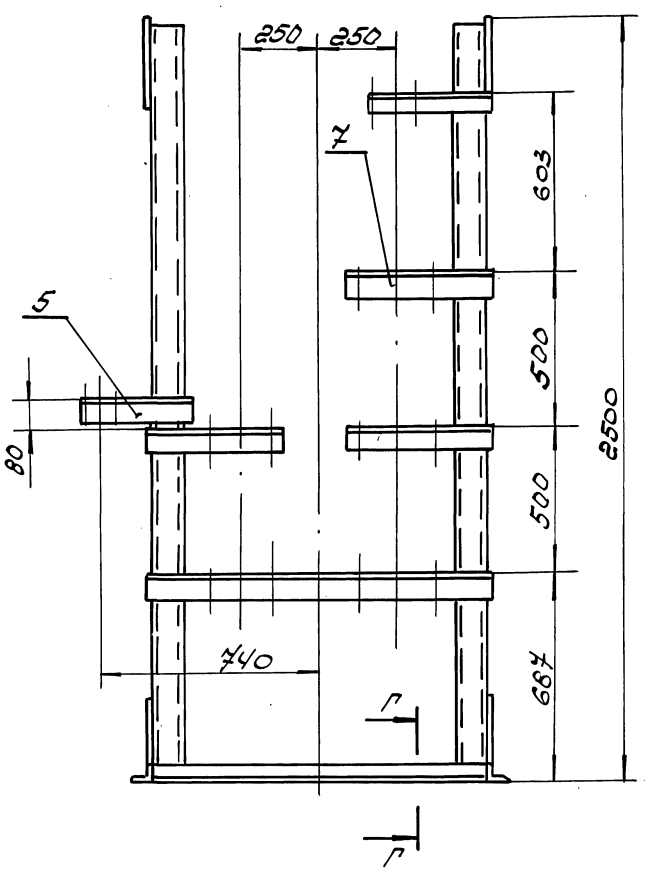


Вид В
М1:5

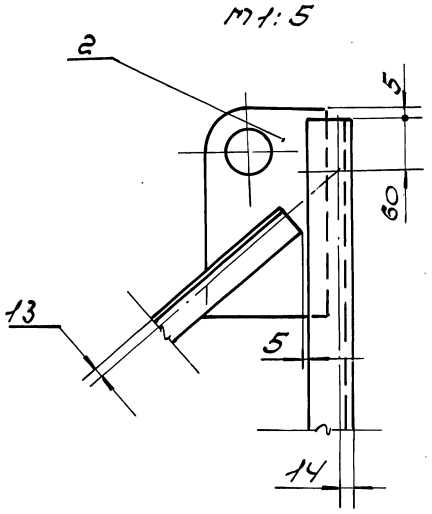


Г-Г
М1:5

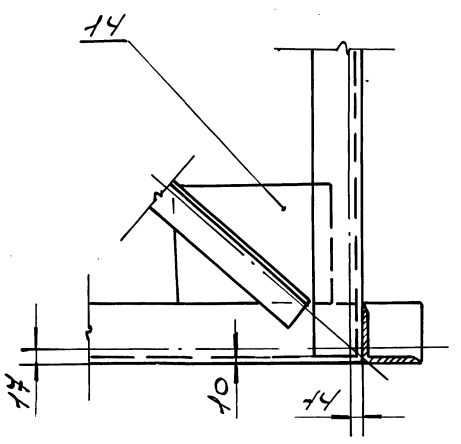


1. Сварные швы по ГОСТ 5264-80.
2. Сварку производить по контуру прилегания деталей сплошным, нормальным швом. Катет шва равен наименьшей толщине свариваемых деталей. Электроды типа Э42А по ГОСТ 9467-75*.
3. Шероховатость поверхностей деталей выполненных без чертежа $R_z 160$
4. $h14 \pm \frac{IT14}{2}$
5* Размеры для справок.

| | | | | | |
|---|---|---|---|---|---|
| Инж. | Досум | | Подп. | Дата | 5.903-16.2-13.000СБ |
| Разраб. | Дубова | | | 02.90 | Опора блока БТ2-5.1 Сборочный чертеж |
| Провер. | Власенко | | | 02.90 | Лит. — Масса 199 — Масштаб 1:15 |
| Т. контр. | Сувиков | | | 02.90 | Лист — Листов 1 |
| Н. контр. | Усиков | | | 05.90 | ГПИСС СССР РОГПИ Проектпромвентиляция |

Копировал Формат А2



Инв. № подл. | Подп. и дата | Взам. инв. № | Инв. № дубл. | Подп. и дата

5.903-16.2-14000СБ

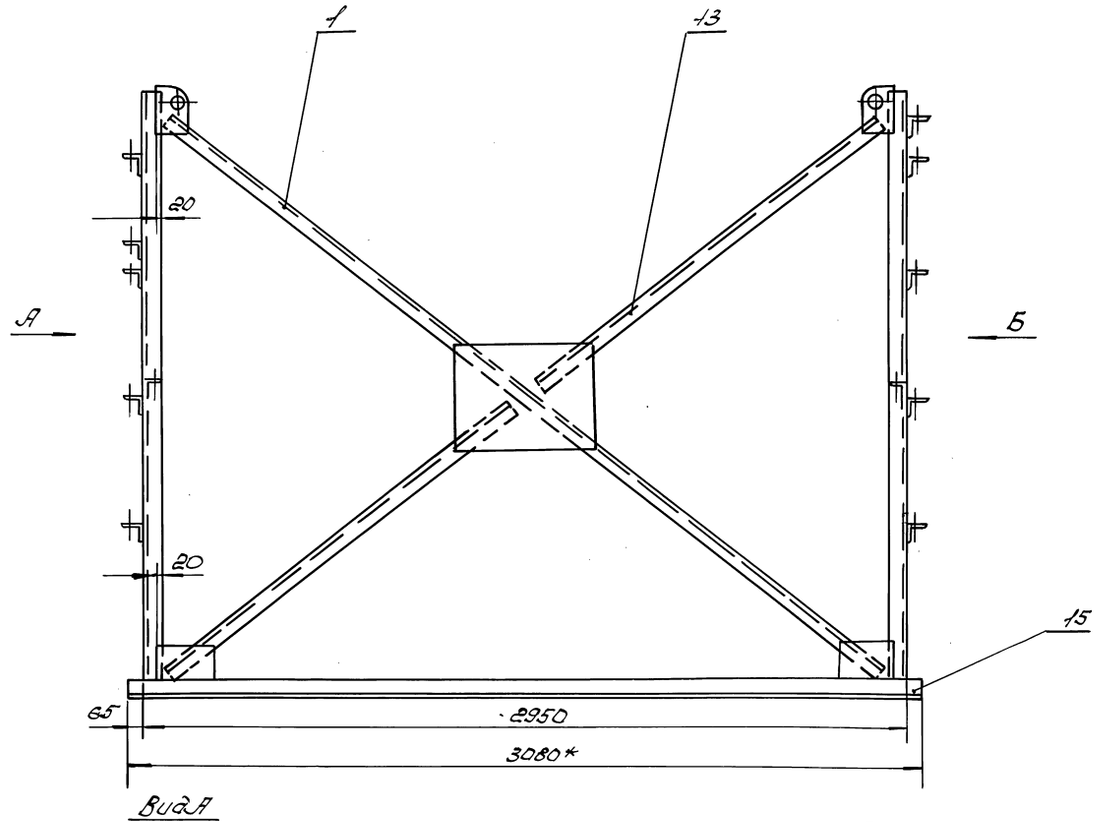


Вид А

Вид Б

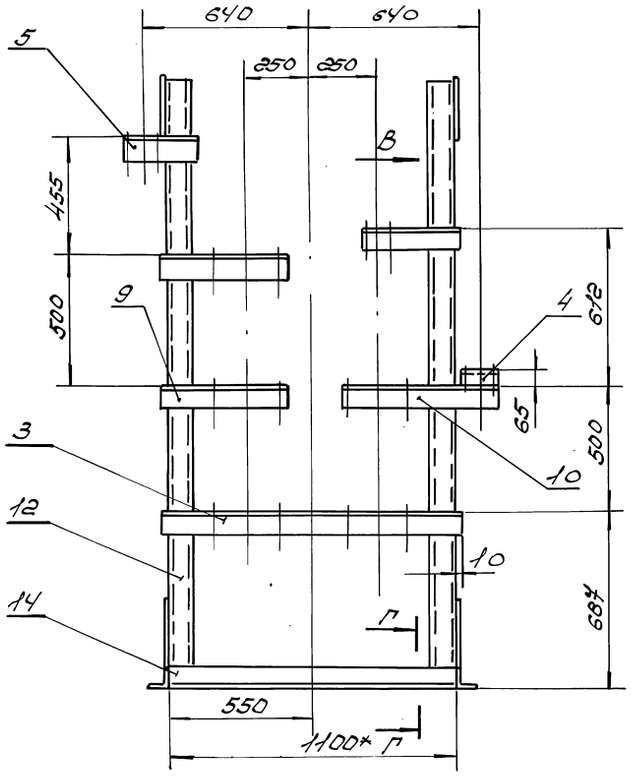


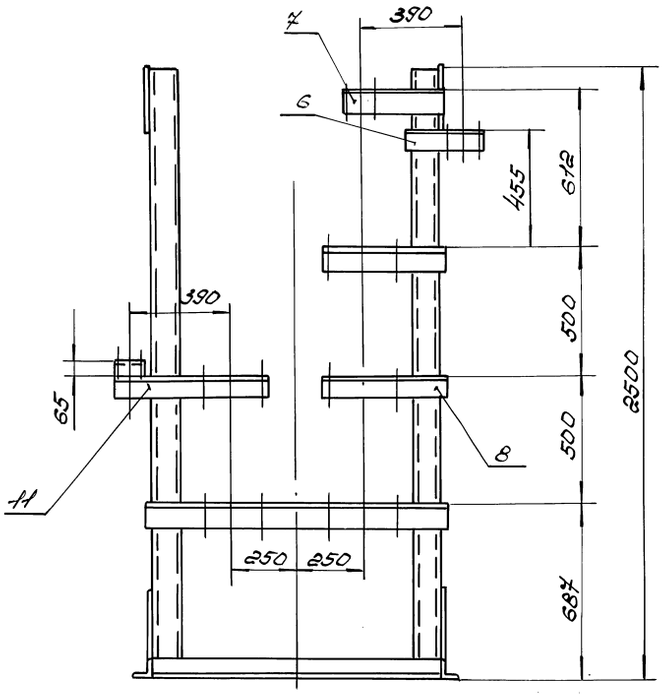


Вид В
М1:5

Г-Г
М1:5

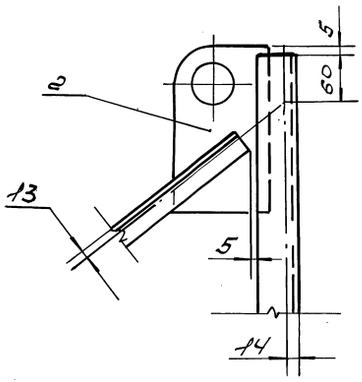


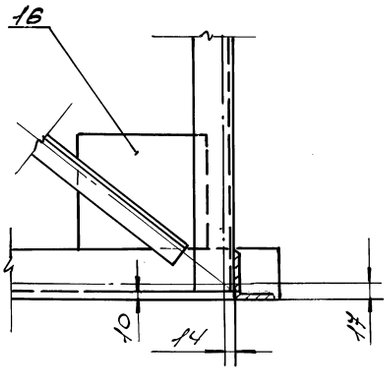


1. Сварные швы по ГОСТ 5264-80.
2. Сварку производить по контуру прилегания деталей сплошным, нормальным швом. Катет шва равен наименьшей толщине свариваемых деталей. Электроды Э42А по ГОСТ 9467-75*.
3. Шероховатость поверхностей деталей выполненных без чертежа Rz160
4. $h14; \pm\frac{IT14}{2}$
5* Размеры для справок.

| | | | | | | | | |
|---|---|---|---|---|---|---|---|---|
| | | | | | 5.903-16.2-14000СБ | | | |
| Изм | Лист | N докум | Подп | Дата | Опора блока БТ2-5.2 Сборочный чертеж | Лит | Масса | Масштаб |
| Разраб | | Дудова | | 02.90 | | | 201 | 1:15 |
| Пров. | | Власенко | | 02.90 | | Лист | Листов 1 | |
| Т. контр | | Кувиков | | 02.90 | | ММСС СССР РО ГПИ Проектпромвентиляция | | |
| Н. контр | | Усиков | | 05.90 | | | | |

Инв. № подл. | Подп. и дата | Взам. инв. № | Инв. № дубл. | Подп. и дата

Московское отделение
Проектного института
„Проектпромвентиляция"
г. Ростов н-д-25, ул. Кой Конной Армии, 15-а

| Формат | Зона | Поз. | Обозначение | Наименование | Кол. | Примечание |
|---|---|---|---|---|---|---|
| | | | | Документация | | |
| А2 | | | 5.903-16.2-15000СБ | Сборочный чертеж | | |
| | | | | Сборочные единицы | | |
| А4 | | 1 | 5.903-16.2-00100-07 | Растяжка | 2 | |
| | | | | Детали | | |
| А4 | | 2 | 5.903-16.2-00.001-02 | Пластина | 4 | |
| А4 | | 3 | 5.903-16.2-00.002-06 | Кронштейн | 2 | |
| А2 | | 4 | 5.903-16.2-00.003-55 | Кронштейн | 1 | |
| | | 5 | -63 | Кронштейн | 1 | |
| | | 6 | -68 | Кронштейн | 2 | |
| | | 7 | -76 | Кронштейн | 3 | |
| | | 8 | -77 | Кронштейн | 3 | |
| Б4 | | 9 | 5.903-16.2-15.001 | Стойка | | |
| | | | | Швеллер 10 Гост 8240-89 / В ст3кп I Гост 535-88 | | |
| | | | | L=2785h14 | 4 | 23.93кг |
| Б4 | | 10 | 5.903-16.2-15002 | Растяжка | | |
| | | | | Уголок 45×45×4-В Гост 8509-86 / Ст3кп-I Гост 535-88 | | |
| | | | | L=1860h14 | 4 | 6.06кг |

Подп и дата | Инв № дубл | Взам инв № | Подп и дата | Инв № подл

| Изм | Лист | N докум | Подп | Дата |
|---|---|---|---|---|
| Разраб. | Дубова | | | 09.90 |
| Пров. | Кувиков | | | |
| Н. контр | Усиков | | | 09.90 |

5.903-16.2-15000

Опора блока БТ2-6.1

| Лит | Лист | Листов |
|---|---|---|
| | 1 | 2 |

ММСС СССР Рогли Проектпромвентиляция

Формат А4

| Формат | Зона | Поз. | Обозначение | Наименование | Кол. | Примечание |
|---|---|---|---|---|---|---|
| | | | | Опора | | |
| | | | | Уголок 63×63×6-В Гост 8509-86 / Ст3кп-I Гост 535-88 | | |
| Б4 | | 11 | 5.903-16.2-15003 | L=1300h14 | 2 | 6.25кг |
| Б4 | | 12 | 5.903-16.2-15004 | L=2980h14 | 2 | 14.33кг |
| Б4 | | 13 | 5.903-16.2-15005 | Планка | | |
| | | | | Лист 5-ПН-4.0 Гост 19903-74* / ВСт3-2 Гост 14637-79* | | |
| | | | | 150h14×150h14 | 4 | 0.71кг |

Подп и дата | Инв № дубл | Взам инв № | Подп и дата | Инв № подл

| Изм | Лист | N докум | Подп | Дата |
|---|---|---|---|---|

5.903-16.2-15000

Лист 2

Формат А4

| Формат | Зона | Поз. | Обозначение | Наименование | Кол. | Примечание |
|---|---|---|---|---|---|---|
| | | | | Документация | | |
| А2 | | | 5.903-16.2.16.000СБ | Сборочный чертеж | | |
| | | | | Сборочные единицы | | |
| А4 | | 1 | 5.903-16.2-00100-04 | Растяжка | 2 | |
| | | | | Детали | | |
| А4 | | 2 | 5.903-16.2-00.001-01 | Пластина | 4 | |
| А3 | | 3 | 5.903-16.2-00.002-06 | Кронштейн | 2 | |
| А2 | | 4 | 5.903-16.2-00.003-36 | Кронштейн | 2 | |
| | | 5 | -37 | Кронштейн | 2 | |
| | | 6 | -44 | Кронштейн | 1 | |
| | | 7 | -45 | Кронштейн | 1 | |
| | | 8 | -76 | Кронштейн | 2 | |
| | | 9 | -77 | Кронштейн | 2 | |
| Б4 | | 10 | 5.903-16.2-16.001 | Стойка | | |
| | | | | Швеллер 10 Гост 8240-89 / В ст3кп-I Гост 535-88 | | |
| | | | | L=2145h14 | 4 | 18.43кг |
| Б4 | | 11 | 5.903-16.2-16.002 | Растяжка | | |
| | | | | Уголок 45×45×4-В Гост 8509-86 / Ст3кп-I Гост 535-88 | | |
| | | | | L=1665h14 | 4 | 4.55кг |

Подп и дата | Инв № дубл | Взам инв № | Подп и дата | Инв № подл

| Изм | Лист | N докум | Подп | Дата |
|---|---|---|---|---|
| Разраб. | Дубова | | | 09.90 |
| Пров. | Кувиков | | | |
| Н. контр | Усиков | | | 09.90 |

5.903-16.2-16.000

Опора блока БТ2-6.2

| Лит | Лист | Листов |
|---|---|---|
| | 1 | 2 |

ММСС СССР Рогли Проектпромвентиляция

Копировал: Авго1-

Формат А4

| Формат | Зона | Поз. | Обозначение | Наименование | Кол. | Примечание |
|---|---|---|---|---|---|---|
| | | | | Опора | | |
| | | | | Уголок 63×63×5-В Гост 8509-86 / Ст3кп-I Гост 535-88 | | |
| Б4 | | 12 | 5.903-16.2-16 003 | L=1300h14 | 2 | 6.25кг |
| Б4 | | 13 | 5.903-16.2-16 004 | L=2980h14 | 2 | 14.33кг |
| Б4 | | 14 | 5.903-16.2-16 005 | Планка | | |
| | | | | Лист 5-ПН-4.0 Гост 19903-74* / ВСт3-2 Гост 14637-79* | | |
| | | | | 150h14×150h14 | 4 | 0.71кг |

Подп и дата | Инв № дубл | Взам инв № | Подп и дата | Инв № подл

| Изм | Лист | N докум | Подп | Дата |
|---|---|---|---|---|

5.903-16.2-16 000

Лист 2

24432-03 25

Формат А4

5.903-16.2-15000СБ

Ростовское отделение проектного института „ПРОЕКТПРОМВЕНТИЛЯЦИЯ" г. Ростов-н-Д, 28, ул. 1-ая Конной Армии, 15-а

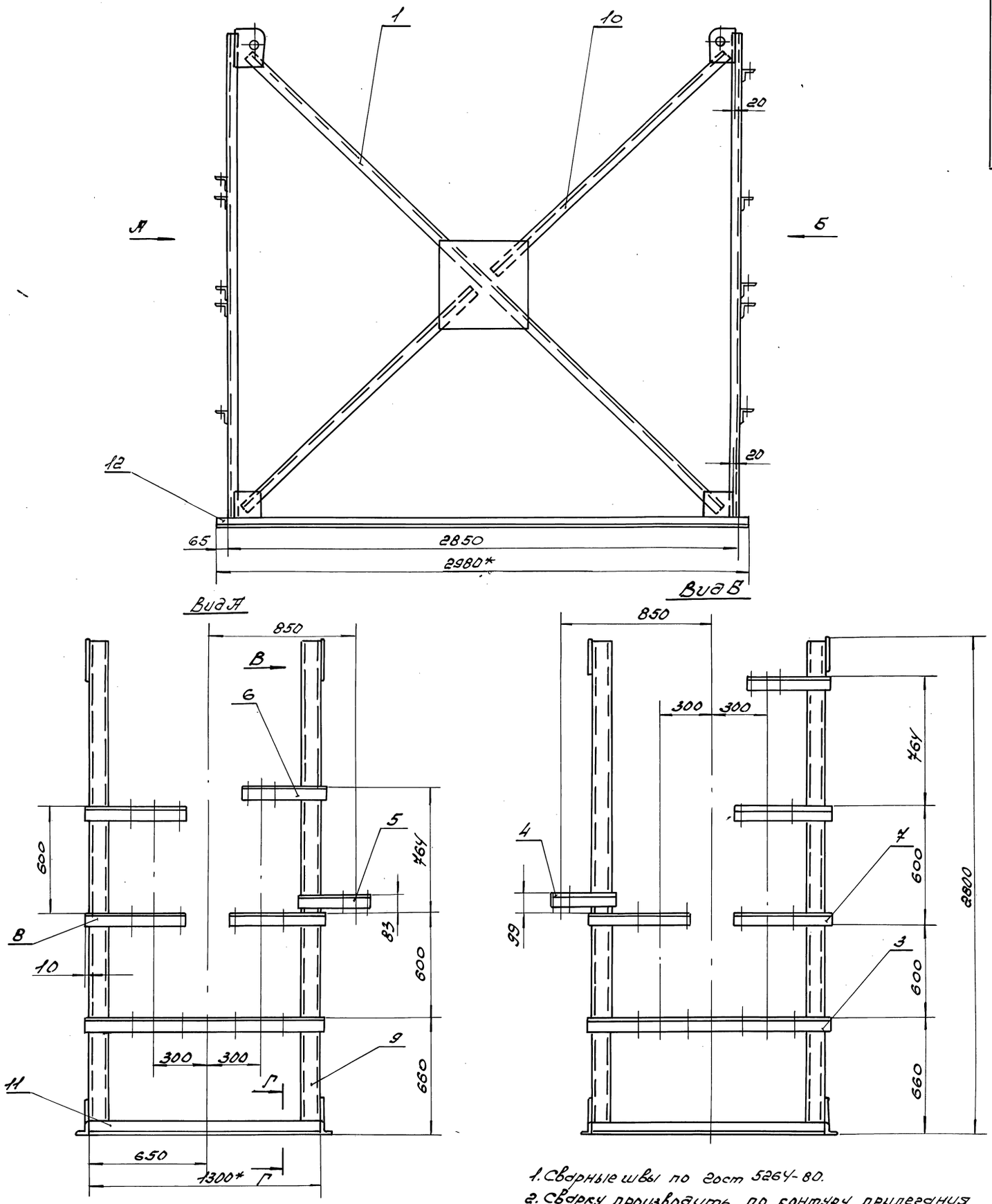


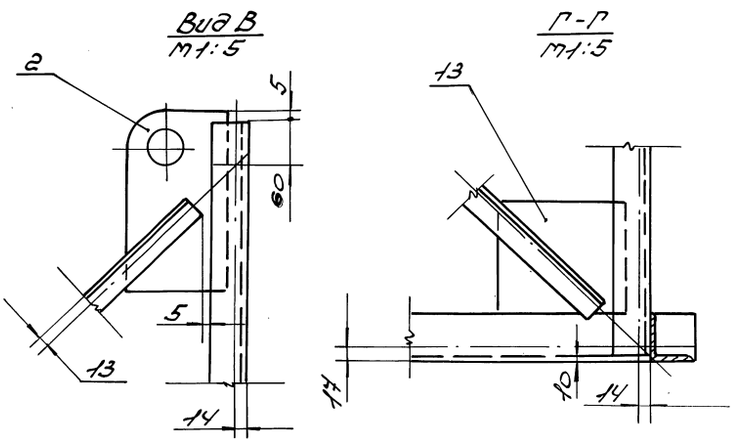


1. Сварные швы по ГОСТ 5264-80.
2. Сварку производить по контуру прилегания деталей сплошным, нормальным швом. Катет шва равен наименьшей толщине свариваемых деталей. Электроды типа Э42А по ГОСТ 9467-75.*
3. Шероховатость поверхностей деталей выполненных без чертежа Rz169.
4. h14; $\pm\frac{IT14}{2}$
5* Размеры для справок.

| | | | | | | | | |
|---|---|---|---|---|---|---|---|---|
| | | | | | 5.903-16.2-15000СБ | | | |
| Изм | Лист | N докум | Подп | Дата | Опора блока БТ2-6.1 Сборочный чертеж | Лит | Масса | Масштаб |
| Разраб. | | Дудова | | 02.90 | | | 234 | 1:15 |
| Провер | | Власенко | | 02.90 | | Лист | Листов 1 | |
| Т. контр | | Кувиков | | 02.90 | | ММСС СССР РОГПИ Проектпромвентиляция | | |
| Н. контр | | Усиков | | 05.90 | | | | |

Инв. № подл. | Подпись и дата | Взам. инв. № | Инв. № дубл. | Подпись и дата

Копировал Авгол 24432-03 26 Формат А2

Ростовское отделение
проектного института
ПРОЕКТПРОМВЕНТИЛЯЦИЯ
г. Ростов-на-Дону, ул. Конной Армии, 15-а

5.903-16.2-16ООСБ

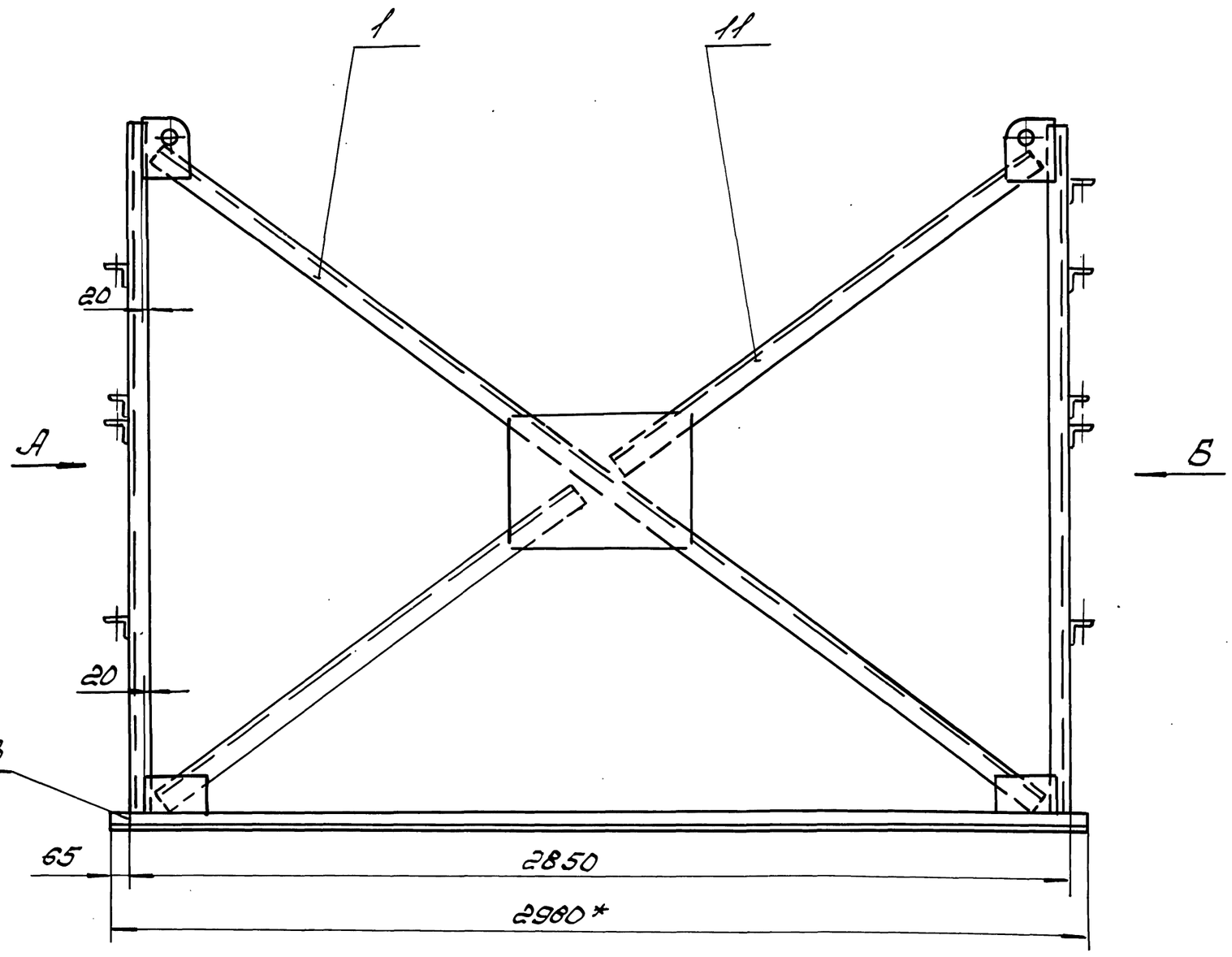


Вид А

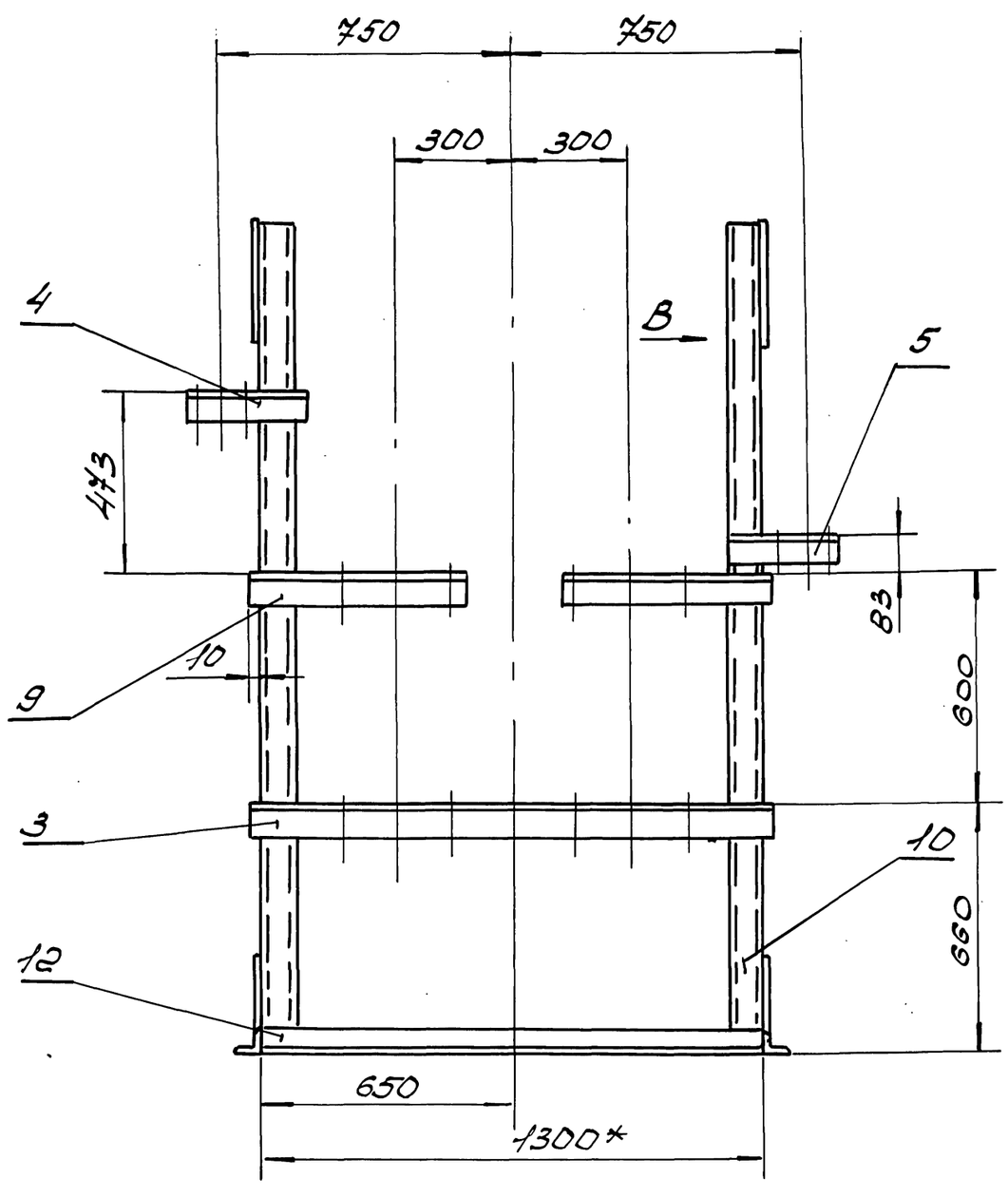


Вид Б

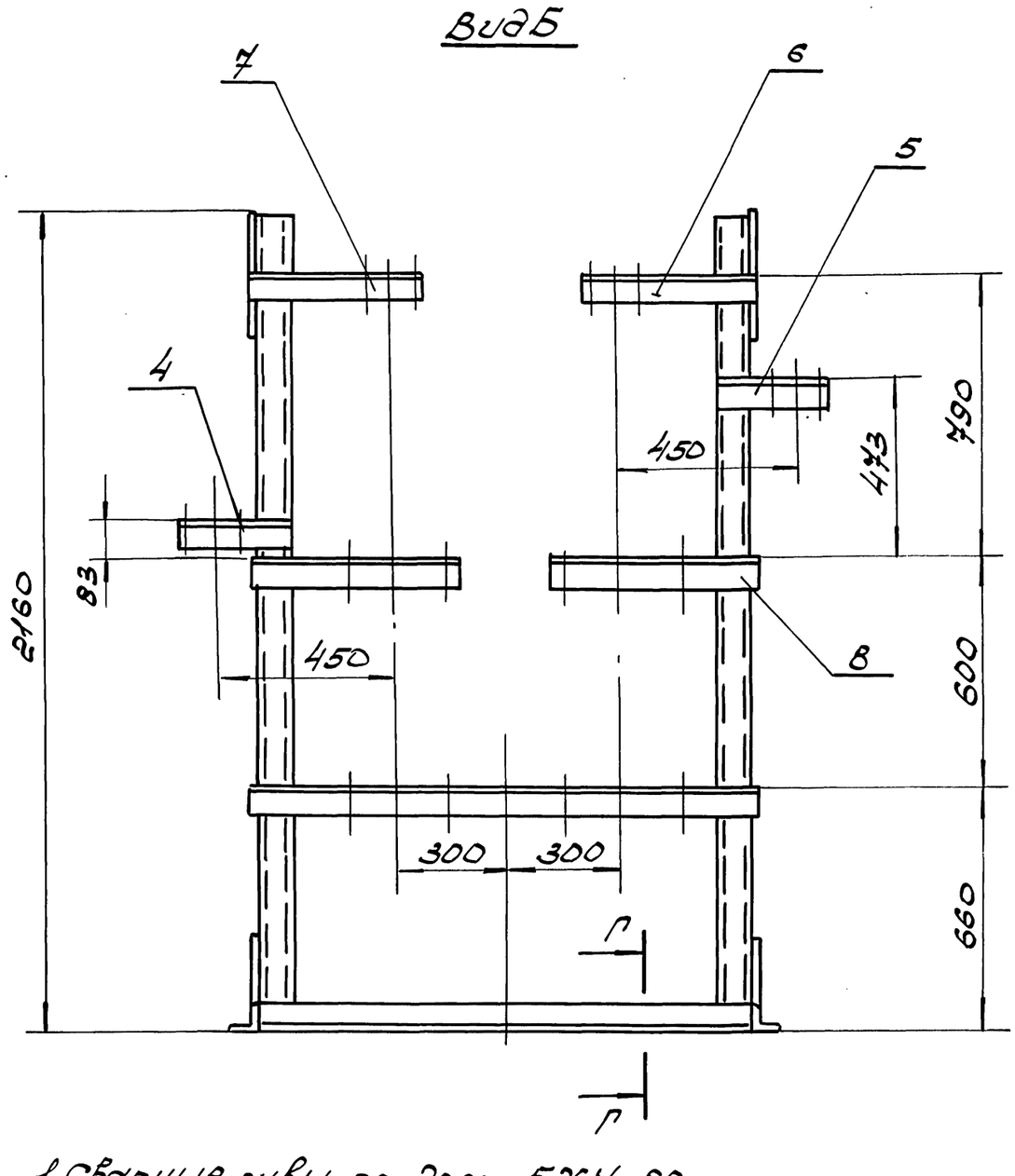


Вид В
М1:5

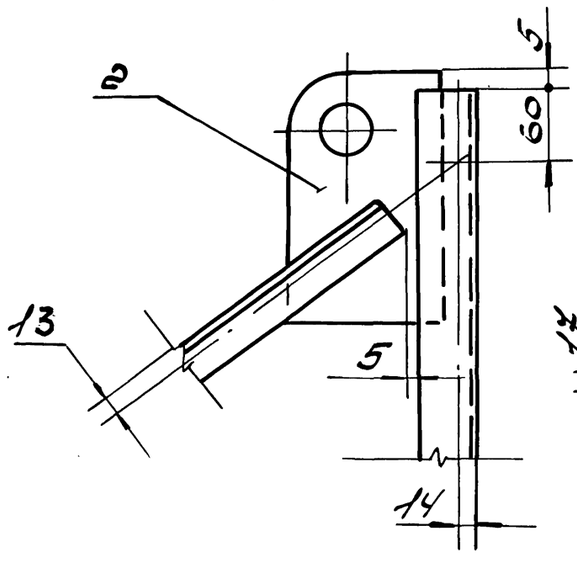


Г-Г
М1:5

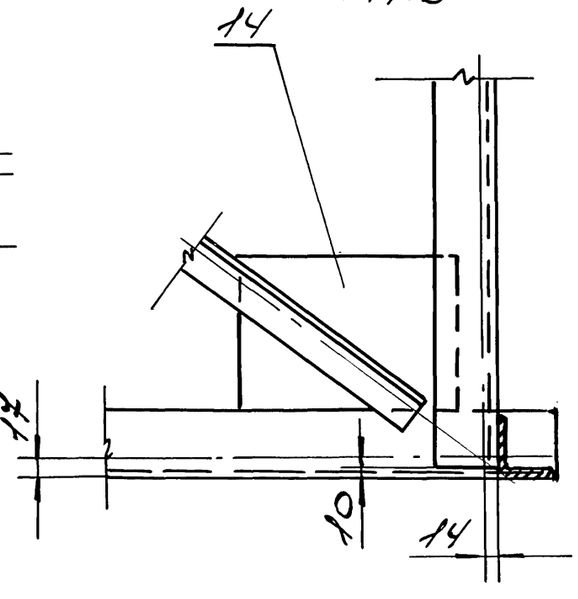


1. Сварные швы по ГОСТ 5264-80.
2. Сварку производить по контуру привариваемых деталей сплошным, нормальным швом. Катет шва равен наименьшей толщине свариваемых деталей. Электроды типа Э42А по ГОСТ 9467-75*.
3. Шероховатость поверхностей деталей выполненных без чертежа $Ra\,150$
4. $h14; \pm \frac{IT14}{2}$;
5* Размеры для справок.

| | | | | | |
|---|---|---|---|---|---|
| | | | | | 5.903-16.2-16 ООСБ |
| Изм. | Лист | № докум. | Подп. | Дата | Опора блока БТ2-6.2 Сборочный чертеж |
| Разраб. | | Гудова | | 02.90 | |
| Провер. | | Власенко | | 02.90 | |
| Т. контр. | | Сувиков | | 02.90 | |
| Н. контр. | | Усиков | | 05.90 | |

| Лит | Масса | Масштаб |
|---|---|---|
| | 184 | 1:15 |
| Лист | Листов 1 | |

МИСС СССР
РОГПИ
Проектпромвентиляция

Инв. № подл. | Подпись и дата | Взам. инв. № | Инв. № дубл. | Подпись и дата

| Формат | Зона | Поз. | Обозначение | Наименование | Кол. | Примечание |
|---|---|---|---|---|---|---|
| | | | | **Документация** | | |
| А2 | | | 5.903-16.2-17 000 СБ | Сборочный чертеж | | |
| | | | | **Сборочные единицы** | | |
| | | | 5.903-16.2-00 100-08 | Растяжка | 2 | |
| | | | | **Детали** | | |
| А4 | | 2 | 5.903-16.2-00 001-01 | Пластина | 4 | |
| А3 | | 3 | 5.903-16.2-00 002-06 | Кронштейн | 2 | |
| А2 | | 4 | 5.903-16.2-00 003-55 | Кронштейн | 1 | |
| | | 5 | -63 | Кронштейн | 1 | |
| | | 6 | -68 | Кронштейн | 2 | |
| | | 7 | -79 | Кронштейн | 3 | |
| | | 8 | -80 | Кронштейн | 3 | |
| БУ | | 9 | 5.903-16.2-17 001 | Стойка | | |
| | | | | 2 Швеллер 10 ГОСТ 8240-89 / Вст3кп-1-ГОСТ 535-88 | | |
| | | | | L = 2885 h14 | 4 | 24.48 кг |
| БУ | | 10 | 5.903-16.2-17 002 | Растяжка | | |
| | | | | Уголок 45х45х4-В ГОСТ 8509-86 / Ст3кп-1-ГОСТ 535-88 | | |
| | | | | L = 1885 h14 | 4 | 5,17 кг |

Инв.№ подл. | Подпись и дата | Взам.инв.№ | Инв.№ дубл. | Подпись и дата

| Изм. | Кол.уч. | Лист | №док. | Подп. | Дата |
|---|---|---|---|---|---|
| Разраб. | Зубов | | | | 02.90 |
| Пров. | Кувиков | | | | 02.90 |
| Н.контр. | Усиков | | | | 05.90 |

5.903-16.2-17 000

Опора блока 572-У.1

| Лит | Масса | Масштаб |
|---|---|---|
| | | |

| Лист | Листов |
|---|---|
| 1 | 2 |

ГПИ Минмонтажспецстроя СССР Ростовпромстройпроект

Копировал Формат А4



| Формат | Зона | Поз. | Обозначение | Наименование | Кол. | Примечание |
|---|---|---|---|---|---|---|
| | | | | Опора | | |
| | | | | Уголок 63х63х5-В ГОСТ 8509-86 / Ст3кп-1-ГОСТ 535-88 | | |
| БУ | | 11 | 5.903-16.2-17 003 | L = 1300 h14 | 2 | 6.25 кг |
| БУ | | 12 | 5.903-16.2-17 004 | L = 2980 h14 | 2 | 14.33 кг |
| БУ | | 13 | 5.903-16.2-17 005 | Планка | | |
| | | | | Лист 5-ПН-40 ГОСТ 19903-74* / Вст3-2 ГОСТ 14637-79* | | |
| | | | | 150 h14 × 150 h14 | 4 | 0.71 кг |

Инв.№ подл. | Подпись и дата | Взам.инв.№ | Инв.№ дубл. | Подпись и дата

| Изм. | Лист | №док. | Подп. | Дата |
|---|---|---|---|---|

5.903-16.2-17 000

Лист 2

Формат А4

| Формат | Зона | Поз. | Обозначение | Наименование | Кол. | Примечание |
|---|---|---|---|---|---|---|
| | | | | **Документация** | | |
| А2 | | | 5.903-16.2-18 000 СБ | Сборочный чертеж | | |
| | | | | **Сборочные единицы** | | |
| | | 1 | 5.903-16.2-00 100-09 | Растяжка | 2 | |
| | | | | **Детали** | | |
| А4 | | 2 | 5.903-16.2-00 001-02 | Пластина | 4 | |
| А3 | | 3 | 5.903-16.2-00 002-06 | Кронштейн | 2 | |
| А2 | | 4 | 5.903-16.2-00 003-38 | Кронштейн | 2 | |
| | | 5 | -39 | Кронштейн | 2 | |
| | | 6 | -44 | Кронштейн | 2 | |
| | | 7 | -79 | Кронштейн | 3 | |
| | | 8 | -80 | Кронштейн | 3 | |
| БУ | | 9 | 5.903-16.2-18 001 | Стойка | | |
| | | | | 2 Швеллер 10 ГОСТ 8240-89 / Вст3кп-1-ГОСТ 535-88 | | |
| | | | | L = 2960 h14 | 4 | 25,43 кг |
| БУ | | 10 | 5.903-16.2-18 002 | Растяжка | | |
| | | | | Уголок 45х45х4-В ГОСТ 8509-86 / Ст3кп-1-ГОСТ 535-88 | | |
| | | | | L = 1915 h14 | 4 | 5.23 кг |

Инв.№ подл. | Подпись и дата | Взам.инв.№ | Инв.№ дубл. | Подпись и дата

| Изм. | Кол.уч. | Лист | №док. | Подп. | Дата |
|---|---|---|---|---|---|
| Разраб. | Зубов | | | | 02.90 |
| Пров. | Кувиков | | | | 02.90 |
| Н.контр. | Усиков | | | | 05.90 |

5.903-16.2-18 000

Опора блока 572-У.2

| Лит | Масса | Масштаб |
|---|---|---|
| | | |

| Лист | Листов |
|---|---|
| 1 | 2 |

ГПИ Минмонтажспецстроя СССР Ростовпромстройпроект

Копировал Формат А4

| Формат | Зона | Поз. | Обозначение | Наименование | Кол. | Примечание |
|---|---|---|---|---|---|---|
| | | | | Опора | | |
| | | | | Уголок 63х63х5-В ГОСТ 8509-86 / Ст3кп-1-ГОСТ 535-88 | | |
| БУ | | 11 | 5.903-16.2-18 003 | L = 1300 h14 | 2 | 6,25 кг |
| БУ | | 12 | 5.903-16.2-18 004 | L = 2980 h14 | 2 | 14,33 кг |
| БУ | | 13 | 5.903-16.2-18 005 | Планка | | |
| | | | | Лист 5-ПН-40 ГОСТ 19903-74* / Вст3-2 ГОСТ 14637-79* | | |
| | | | | 150 h14 × 150 h14 | 4 | 0.71 кг |

Инв.№ подл. | Подпись и дата | Взам.инв.№ | Инв.№ дубл. | Подпись и дата

| Изм. | Лист | №док. | Подп. | Дата |
|---|---|---|---|---|

5.903-16.2-18 000

Лист 2

Формат А4

5.903-16.2-17000СБ

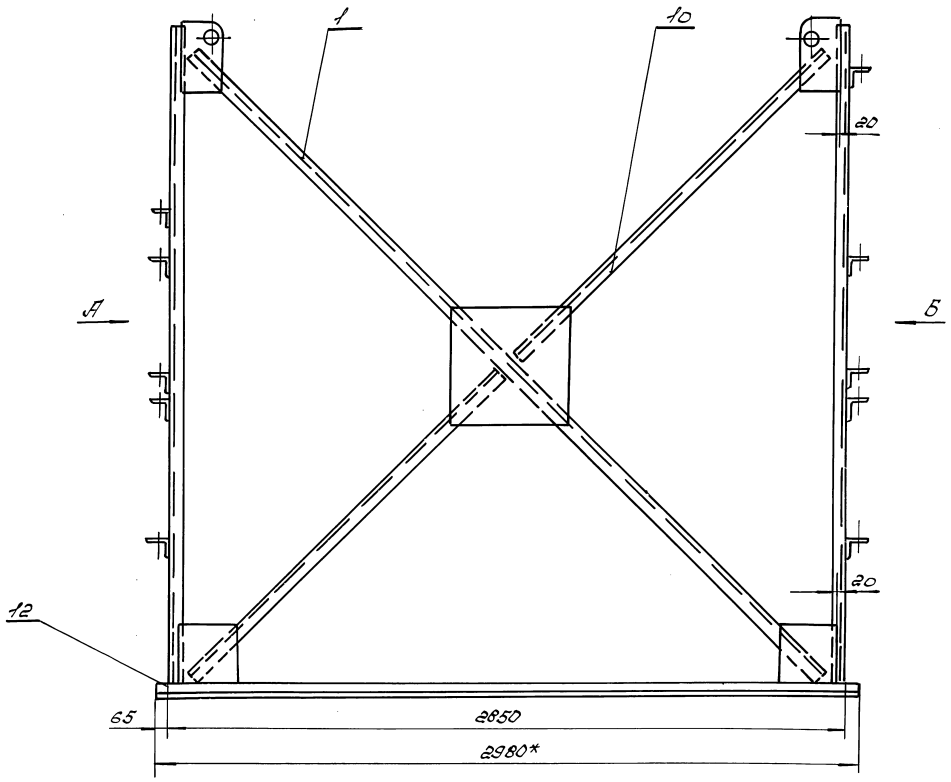


Вид А

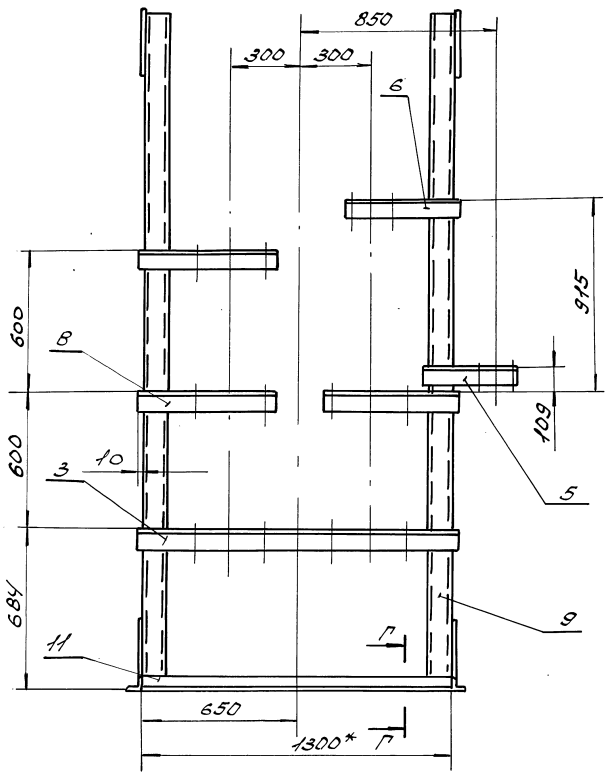


Вид Б

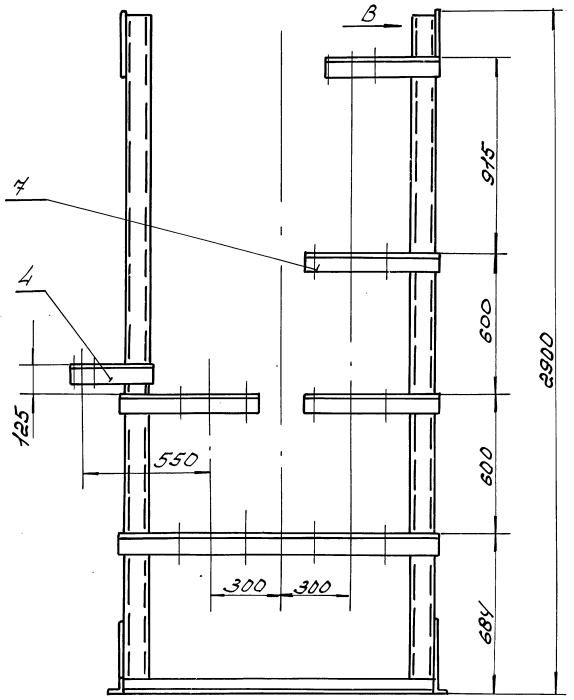


Вид В
М1:5

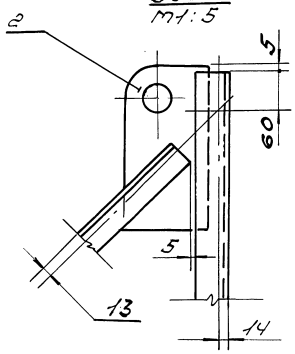


Г-Г
М1:5

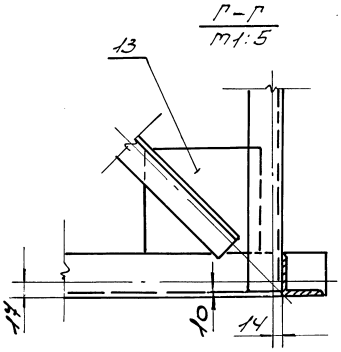


1. Сварные швы по Гост 5264-80.
2. Сварку производить по контуру прилегания деталей сплошным, нормальным швом. Катет шва равен наименьшей толщине свариваемых деталей. Электроды типа Э42А по Гост 9467-75*.
3. Шероховатость поверхностей деталей выполненных без чертежа Rz160
4. $h14; \pm\frac{IT14}{2}$.
5* Размеры для справок.

| | | | | | | | | |
|---|---|---|---|---|---|---|---|---|
| | | | | | 5.903-16.2-17000СБ | | | |
| Изм | Лист | № докум | Подп | Дата | Опора блока БТ2-7.1 Сборочный чертеж | Лист | Масса | Масштаб |
| Разраб | | Дудова | | 02.90 | | | 234 | 1:15 |
| Провер | | Власенко | | 02.90 | | Лист | Листов 1 | |
| Т.контр | | Кувиков | | 02.90 | | ММСС СССР РОГПИ Проектпромвентиляция | | |
| Н.контр | | Усиков | | 05.90 | | | | |

Инв.№ подл | Подп и дата | Взам инв № | Инв № дубл | Подп и дата

Ростовское отделение Проектного института „Проектпромвентиляция" г. Ростов-на-Дону, ул. 1-й Конной Армии, 15

Копировал АВ 24432-03 29 Формат А2

Ростовское отделение проектного института „ПРОЕКТПРОМВЕНТИЛЯЦИЯ" г. Ростов н-Д-29, ул. 1-ой Конной Армии, 1

5.903-16.2-18000СБ

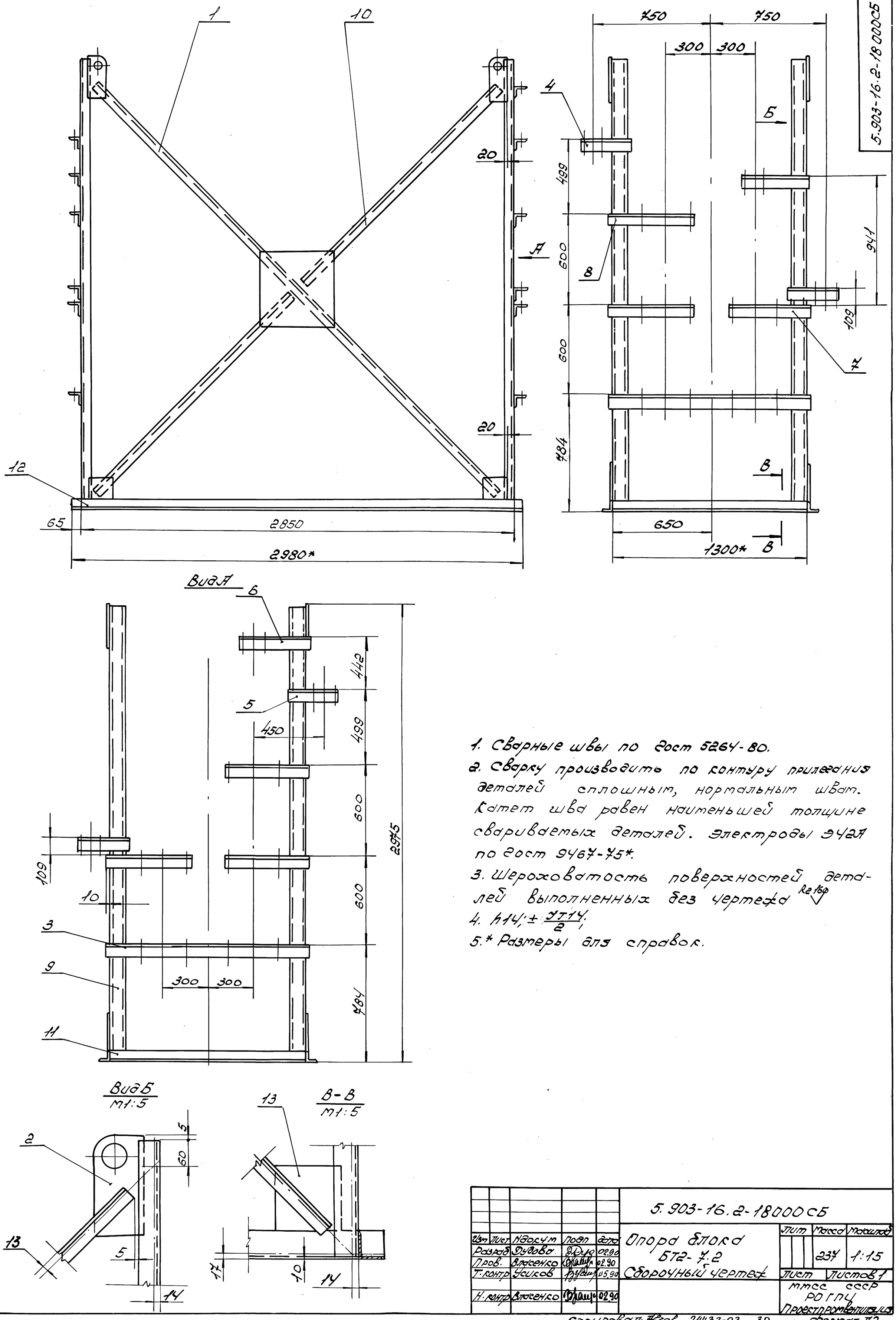


1. Сварные швы по ГОСТ 5264-80.
2. Сварку производить по контуру прилегания деталей сплошным, нормальным швом. Катет шва равен наименьшей толщине свариваемых деталей. Электроды Э42А по ГОСТ 9467-75*.
3. Шероховатость поверхностей деталей выполненных без чертежа Rz160
4. $h14; \pm \frac{IT14}{2}$;
5.* Размеры для справок.

| | | | | | | | |
|---|---|---|---|---|---|---|---|
| Изм | Лист | N докум | Подп | Дата | 5.903-16.2-18000СБ | | |
| Разраб | Дудова | | | 02.90 | Опора блока БТ2-7.2 Сборочный чертеж | Лит | Масса 237 | Масштаб 1:15 |
| Пров. | Власенко | | | 02.90 | | | |
| Т.контр | Усиков | | | 05.90 | | Лист | Листов 1 |
| Н.контр | Власенко | | | 02.90 | | ММСС СССР РОГПЦ Проектпромвентиляция | |

Инв.№ подл | Подп. и дата | Взам.инв.№ | Инв.№ дубл | Подп. и дата

Копировал Авгор 24432-03 30 Формат А2

| Инв.№ подл. | Подпись и дата | Взам. инв.№ | Инв.№ дубл. | Подпись и дата |
|---|---|---|---|---|

| Позиция | Зона | Поз. | Обозначение | Наименование | Кол. на испол. 5.903-16.2-00100- — | 01 | 02 | 03 | 04 | 05 | 06 | 07 | 08 | 09 | Примечание |
|---|---|---|---|---|---|---|---|---|---|---|---|---|---|---|---|
| | | | | **Документация** | | | | | | | | | | | |
| | | | 5.903-16.2-00100 СБ | Сборочный чертеж | | | | | | | | | | | |
| | | | | **Детали** | | | | | | | | | | | |
| | | | | **Растяжка** | | | | | | | | | | | |
| 54 | | 1 | | Уголок В Ест 8509-86 / Ст3кп-I-2 ест 535-88 | | | | | | | | | | | |
| | | | 5.903-16.2-00101 | 32×32×4; L=3110 h14 | 1 | | | | | | | | | | 5.94 кг |
| | | | -01 | 32×32×4; L=3155 h14 | | 1 | | | | | | | | | 6.03 кг |
| | | | -02 | 32×32×4; L=3210 h14 | | | 1 | | | | | | | | 6.13 кг |
| | | | -03 | 45×45×4; L=3375 h14 | | | | 1 | | | | | | | 9.21 кг |

| Изм. | Лист | № докум. | Подп. | Дата | 5.903-16.2-00100 | | | |
|---|---|---|---|---|---|---|---|---|
| Разр. | | Суворов | | 02.90 | | Лит. | Лист 1 | Листов 2 |
| Пров. | | Власенко | | 02.90 | Растяжка | | | |
| Н. контр. | | Усиков | | 05.90 | | ммсс ссср рогп Новостроительмонтаж | | |
| Утв. | | | | | | | | |

Копировал Формат А4

| Инв.№ подл. | Подпись и дата | Взам. инв.№ | Инв.№ дубл. | Подпись и дата |
|---|---|---|---|---|

| Позиция | Зона | Поз. | Обозначение | Наименование | Кол. на испол. 5.903-16.2-00100- — | 01 | 02 | 03 | 04 | 05 | 06 | 07 | 08 | 09 | Примечание |
|---|---|---|---|---|---|---|---|---|---|---|---|---|---|---|---|
| | | | -04 | 45×45×4; L=3385 h14 | | | | | 1 | | | | | | 9.24 кг |
| | | | -05 | 45×45×4; L=3630 h14 | | | | | | 1 | | | | | 9.91 кг |
| | | | -06 | 45×45×4; L=3660 h14 | | | | | | | 1 | | | | 10.0 кг |
| | | | -07 | 45×45×4; L=3775 h14 | | | | | | | | 1 | | | 10.3 кг |
| | | | -08 | 45×45×4; L=3840 h14 | | | | | | | | | 1 | | 10.6 кг |
| | | | -09 | 45×45×4; L=3890 h14 | | | | | | | | | | 1 | 10.6 кг |
| | | | | **Пластина** | | | | | | | | | | | |
| | | | | 5-ПН-5.0 Ест 19903-74* / ПС ст ВСт3:2 Ест 14637-79* | | | | | | | | | | | |
| 54 | | 2 | 5.903-16.2-00102 | 180 h14×90 h14 | | 1 | | | | | | | | | 0.63 кг |
| | | | -01 | 180 h14×100 h14 | 1 | | | | | | | | | | 0.71 кг |
| | | | -02 | 180 h14×150 h14 | | | 1 | 1 | 1 | 1 | 1 | | | | 1.06 кг |
| | | | -03 | 180 h14×190 h14 | | | | | | | | 1 | 1 | 1 | 1.34 кг |

| Изм. | Кол. уч. | Лист | № докум. | Подп. | Дата | 5.903-16.2-00100 | Лит. | Лист 2 |
|---|---|---|---|---|---|---|---|---|
| | | | | | | | | |

Копировал Формат А4

24432-03 31

Ростовское отделение Гипрокаучука Госкомнефтепродукта СССР «ПРОЕКТНЕФТЕВЕНТИЛЯЦИЯ» г. Ростов-на-Дону, ул. Социалистическая, 74

5.903-16.2-00001

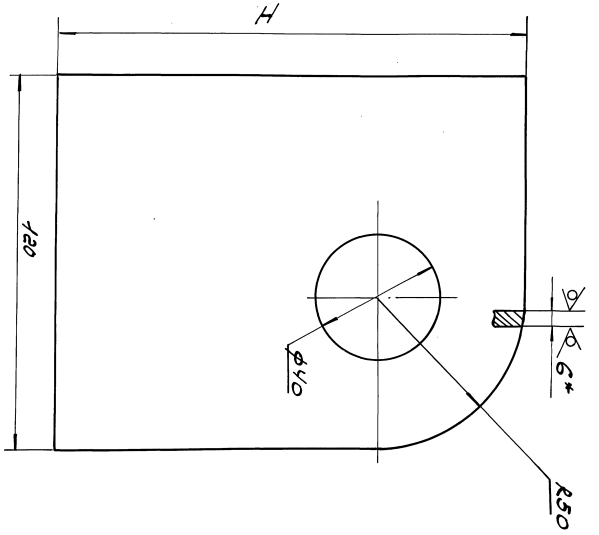


Размеры в мм

| Обозначение | H | Масса кг |
|---|---|---|
| 5.903-16.2-00001 | 150 | 0.67 |
| -01 | 200 | 0.92 |
| -02 | 300 | 1.38 |

1. Н+4+4 / 2 = 4Н

2* Размер для справок.

Rz 80

| Изм. | Кол. уч. | Лист | № докум. | Подп. | Дата | 5.903-16.2-00001 | Лит. | Масса | Масштаб |
|---|---|---|---|---|---|---|---|---|---|
| Разр. | | | Суворов | | 02.90 | | | | |
| Пров. | | | Власенко | | 02.90 | Пластина | | | |
| Н. контр. | | | Усиков | | 05.90 | | | | |
| Утв. | | | | | | | Лист | Листов 1 | |
| | | | | | | 5-ПН-6 Ест 19903-74* / ПС ст ВСт3:2 Ест 14637-79* | ст. разл. | — | |
| | | | | | | ммсс ссср рогп Новостроительмонтаж | | | |

Копировал Формат А3

5.903-16.2-00 003

## Рис 1

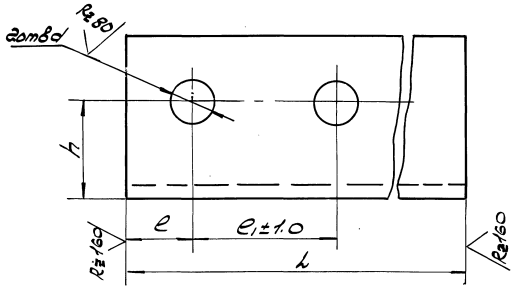


## Рис 2

Остальное см. рис. 1

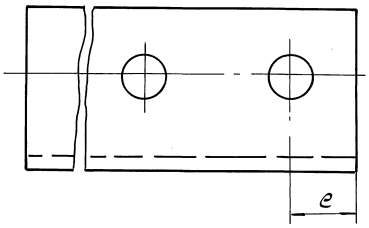


Размеры в мм

| Обозначение | Рис | L | e | e₁ | d | h | Материал | Масса кг |
|---|---|---|---|---|---|---|---|---|
| 5.903-16.2-00 003 | 1 | 84 | 20 | 44 | 11 | 30 | Уголок 50×50×4-В 2ост 8509-86 / Ст3кп-I-2ост 535-88 | 0.26 |
| -01 | | 94 | | 54 | | | | 0.29 |
| -02 | | 102 | | 62 | | | | 0.31 |
| -03 | | 210 | | | | | | 0.64 |
| -04 | 2 | | | | | | | |
| -05 | 1 | 260 | | | | | | 0.79 |
| -06 | | 110 | | 70 | | | | 0.34 |
| -07 | | 215 | | | | | | 0.66 |
| -08 | 2 | | | | | | | |
| -09 | 1 | 245 | | | | | | 0.75 |
| -10 | 2 | | | | | | | |
| -11 | 1 | 265 | | | | | | 0.8 |
| -12 | 2 | | | | | | | |
| -13 | 1 | 130 | | 90 | 14 | | | 0.4 |
| -14 | 2 | | | | | | | |
| -15 | 1 | 225 | | | | | | 0.69 |
| -16 | 2 | | | | | | | |
| -17 | 1 | 255 | | | | | | 0.78 |
| -18 | 2 | | | | | | | |
| -19 | 1 | 275 | | | | | | 0.84 |
| -20 | 2 | | | | | | | |
| -21 | 1 | 325 | | | | | | 0.99 |
| -22 | 2 | | | | | | | |
| -23 | 1 | 410 | | | | | | 1.25 |
| -24 | 2 | | | | | | | |
| -25 | 1 | 145 | | 106 | | | | 0.44 |
| -26 | | 300 | | 136 | | | | 0.92 |
| -27 | 2 | | | | | | | |
| -28 | | 430 | | | | | | 1.31 |
| -29 | 1 | 445 | | | | | | 1.36 |
| -30 | 2 | | | | | | | |
| -31 | 1 | 325 | 30 | 70 | 11 | 35 | Уголок 63×63×5-В 2ост 8509-86 / Ст3кп-I-2ост 535-88 | 1.56 |
| -32 | | 365 | | | | | | 1.76 |
| -33 | | 285 | | 106 | | | | 1.37 |
| -34 | 2 | | | | | | | |
| -35 | 1 | 345 | | 122 | 14 | | | 1.66 |
| -36 | | 290 | | | | | | 1.39 |
| -37 | 2 | | | | | | | |
| -38 | 1 | 300 | | | | | | 1.44 |
| -39 | 2 | | | | | | | |
| -40 | 1 | 310 | | | | | | 1.49 |
| -41 | 2 | | | | | | | |
| -42 | 1 | 350 | | | | | | 1.68 |
| -43 | 2 | | | | | | | |

Продолжение таблицы

| Обозначение | Рис | L | e | e₁ | d | h | Материал | Масса кг |
|---|---|---|---|---|---|---|---|---|
| -44 | 1 | 450 | 30 | 185 | 18 | 35 | Уголок 63×63×5-В 2ост 8509-86 / Ст3кп-I-2ост 535-88 | 2.16 |
| -45 | 2 | | | | | | | |
| -46 | 1 | 385 | | | | | | 1.85 |
| -47 | 2 | | | | | | | |
| -48 | 1 | 540 | | | | | | 2.59 |
| -49 | 2 | | | | | | | |
| -50 | 1 | 580 | | | | | | 2.78 |
| -51 | | 590 | | | | | | 2.83 |
| -52 | 2 | | | | | | | |
| -53 | | 635 | | | | | | 3.05 |
| -54 | 1 | 365 | 30 | 70 | 11 | 45 | Уголок 75×75×5-В 2ост 8509-86 / Ст3кп-I-2ост 535-88 | 2.11 |
| -55 | | 385 | | 90 | 14 | | | 2.23 |
| -56 | | 280 | | 106 | | | | 1.62 |
| -57 | 2 | | | | | | | |
| -58 | 1 | 355 | | | | | | 2.06 |
| -59 | | 395 | | | | | | 2.29 |
| -60 | 2 | | | | | | | |
| -61 | 1 | 445 | | | | | | 2.58 |
| -62 | | 400 | | 122 | | | | 2.32 |
| -63 | 2 | | | | | | | |
| -64 | 1 | 240 | | 180 | 18 | | | 1.39 |
| -65 | | 430 | | | | | | 2.49 |
| -66 | 2 | | | | | | | |
| -67 | 1 | 470 | | | | | | 2.72 |
| -68 | | 480 | | | | | | 2.78 |
| -69 | | 410 | | 242 | 22 | | | 2.38 |
| -70 | 2 | | | | | | | |
| -71 | 1 | 460 | | | | | | 2.66 |
| -72 | 2 | | | | | | | |
| -73 | 1 | 615 | | | | | | 3.53 |
| -74 | 2 | | | | | | | |
| -75 | 1 | 715 | | | | | | 4.11 |
| -76 | | 540 | | 298 | | | | 3.13 |
| -77 | 2 | | | | | | | |
| -78 | 1 | 899 | | | | | | 3.27 |
| -79 | | 565 | | 350 | | | | 5.36 |
| -80 | 2 | | | | | | | |

Неуказанные предельные отклонения размеров:
$H14; h14; \pm\frac{IT14}{2}$

| Изм | Лист | № докум | Подп | Дата | 5.903-16.2-00 003 | Лит | Масса | Масштаб |
|---|---|---|---|---|---|---|---|---|
| Разраб | | Дудова | | 02.90 | Кронштейн | | см. табл. | — |
| Пров. | | Власенко | | 02.90 | | Лист | Листов 1 | |
| Т.контр | | Кувиков | | 02.90 | | | | |
| Н.контр | | Усиков | | 05.90 | См. таблицу | ММСС СССР РОГПИ Проектромвентиляция | | |
| Утв. | | | | | | | | |

Инв № подл | Подпись и дата | Взам инв № | Инв № дубл | Подпись и дата

5.903-16.2-00 002

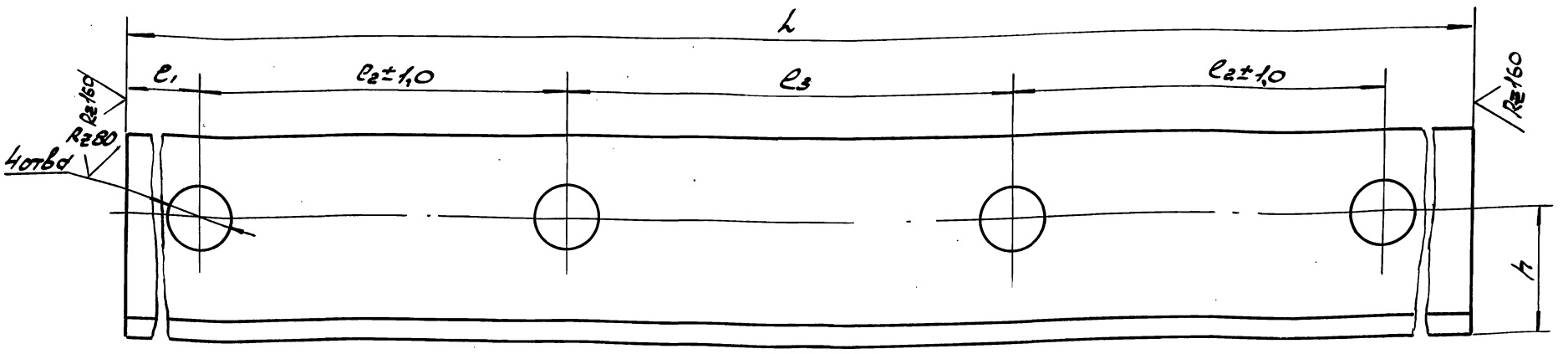


Размеры в мм

| Обозначение | L | l1 | l2 | l3 | h | d | Материал | Масса, кг |
|---|---|---|---|---|---|---|---|---|
| 5.903-16.2-00 002 | 520 | 115 | 90 | 110 | 30 | 14 | Уголок 50×50×5-В-ГОСТ 8509-86 Ст3кп-I-ГОСТ 535-88 | 1.58 |
| -01 | 720 | 142 | 136 | 164 | | | | 2.19 |
| -02 | 920 | 167,5 | 185 | 215 | 35 | 18 | Уголок 63×63×5-В-ГОСТ 8509-86 Ст3кп-I-ГОСТ 535-88 | 4.42 |
| -03 | 1040 | 149 | 242 | 258 | 45 | 22 | Уголок 75×75×5-В-ГОСТ 8509-86 Ст3кп-I-ГОСТ 535-88 | 6.03 |
| -04 | 1120 | 189 | | | | | | 6.49 |
| -05 | 1320 | 185 | 350 | 250 | | | | 7.65 |
| -06 | | 241 | 298 | 302 | | | | |

Неуказанные предельные отклонения размеров: H14; h14; $\pm\frac{IT14}{2}$

| Изм. | Лист | № докум. | Подп. | Дата |
|---|---|---|---|---|
| Разраб. | | Дубова | | 02.90 |
| Пров. | | Власенко | | 02.90 |
| Т. контр. | | Кувиков | | 02.90 |
| Н. контр. | | Усиков | | 05.90 |

5.903-16.2-00 002

Кронштейн

| Лит. | Масса | Масштаб |
|---|---|---|
| | см. табл. | — |
| Лист | Листов 1 | |

см. таблицу

ммсс ссср рогпи проектпромконструкция

Формат А3

5.903-16.2-00100сб

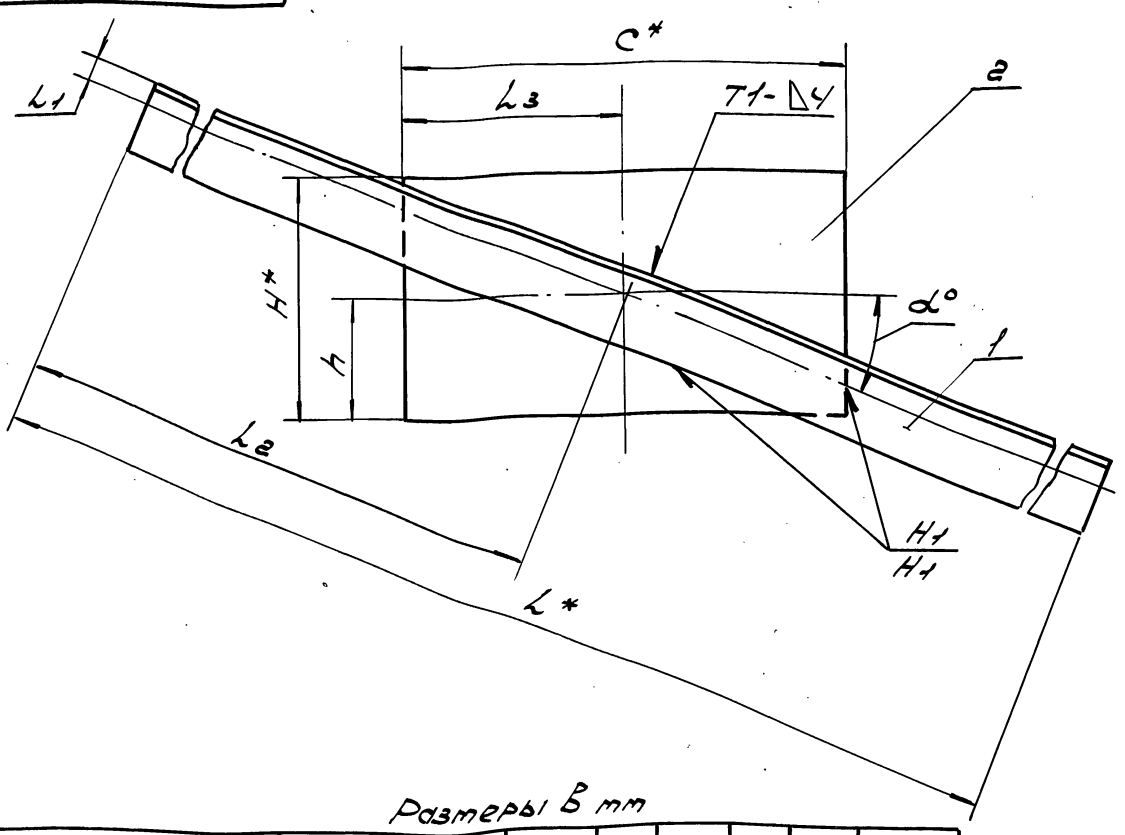


1. Сварные швы по ГОСТ 5264-80. Электроды типа Э42А по ГОСТ 9467-75*
2. Шероховатость поверхностей деталей выполненных без чертежа Rz160
3. h14; $\pm\frac{IT14}{2}$.
4. * Размеры для справок.

Размеры в мм

| Обозначение | L* | C* | L1 | L2 | L3 | H | h | α° | Масса, кг |
|---|---|---|---|---|---|---|---|---|---|
| 5.903-16.2-00100 | 3110 | 180 | 10 | 1555 | 90 | 100 | 55 | 23 | 5.94 |
| -01 | 3155 | | | 1595 | | 90 | 50 | 19 | 6.02 |
| -02 | 3210 | | | 1603 | | 150 | 80 | 28 | 6.13 |
| -03 | 3375 | | 13 | 1682 | | | | 33 | 9.21 |
| -04 | 3385 | | | 1686 | | | | 36 | 9.24 |
| -06 | 3630 | | | 1807 | | | | 39 | 9.9 |
| -06 | 3660 | | | 1822 | | | | 29 | 10.0 |
| -07 | 3775 | | | 1879 | | 190 | 85 | 44 | 10.3 |
| -08 | 3840 | | | 1910 | | | | 45 | 10.5 |
| -09 | 3890 | | | 1934 | | | | 46 | 10.6 |

| Изм. | Лист | № докум. | Подп. | Дата |
|---|---|---|---|---|
| Разраб. | | Дубова | | 02.90 |
| Пров. | | Власенко | | 02.90 |
| Т. контр. | | Кувиков | | 02.90 |
| Н. контр. | | Усиков | | 05.90 |
| Утв. | | | | |

5.903-16.2-00100сб

Растяжка

Сборочный чертеж

| Лит. | Масса | Масштаб |
|---|---|---|
| | см. табл. | — |
| Лист | Листов 1 | |

ммсс ссср рогпи проектпромконструкция

gost.e-ecolog.ru