ГОСУДАРСТВЕННЫЙ КОМИТЕТ СССР ПО ДЕЛАМ СТРОИТЕЛЬСТВА
/ГОССТРОЙ СССР/

ТИПОВАЯ ДОКУМЕНТАЦИЯ НА КОНСТРУКЦИИ ИЗДЕЛИЯ
И УЗЛЫ ЗДАНИЙ И СООРУЖЕНИЙ

СЕРИЯ 3.903-13

ОПОРНЫЕ КОНСТРУКЦИИ ПОД ВОДОПОДОГРЕВАТЕЛИ

РАБОЧИЕ ЧЕРТЕЖИ

РАЗРАБОТАНЫ
ГПИ САНТЕХПРОЕКТ
ГОССТРОЯ СССР

ГЛАВНЫЙ ИНЖЕНЕР ИНСТИТУТА Шиллер Ю.И.

ГЛАВНЫЙ ИНЖЕНЕР ПРОЕКТА Спивак В.А.

УТВЕРЖДЕНЫ
ГЛАВСТРОЙПРОЕКТОМ Госстроя СССР
ПРОТОКОЛ № 46 ОТ 31 июля 1986г
ВВЕДЕНЫ В ДЕЙСТВИЕ
ГПИ САНТЕХПРОЕКТ
ПРИКАЗ № 129 ОТ 18 августа 1986г

gost.e-ecolog.ru

Содержание

Обозначение	Наименование	Стр.
	Содержание	2
А14Б 444.000 ТД	Технические требования	5
А14Б 444.000 А14Б 445.000	Опора пароводяного подогревателя Опора пароводяного подогревателя	7
А14Б 444.000 СБ	Опора пароводяного подогревателя	8
А14Б 445.000 СБ	Опора пароводяного подогревателя.	9
А14Б 444.001	Уголок	10
А14Б 444.006 А14Б 444.010	Угольник Растяжка	11
А14Б 444.010 СБ	Растяжка	13
А14Б 444.003 А14Б 444.005	Пластина Косынка	14
А14Б 444.007 А14Б 444.020	Швеллер Опора	15
А14Б 444.020 СБ	Опора	17
А14Б 446.000 А14Б 447.000	Опора пароводяного подогревателя Опора пароводяного подогревателя	18

Обозначение	Наименование	Стр.
А14Б 446.000 СБ	Опора пароводяного подогревателя	19
А14Б 447.000 СБ	Опора пароводяного подогревателя	20
А14Б 448.000 А14Б 449.000	Опора пароводяного подогревателя Опора пароводяного подогревателя	21
А14Б 448.000 СБ	Опора пароводяного подогревателя	22
А14Б 449.000 СБ	Опора пароводяного подогревателя	23
А14Б 444.008 А14Б 449.010	Пластина Опора	24
А14Б 449.010 СБ	Опора	26
А14Б 450.000 А14Б 451.000	Опора пароводяного подогревателя Опора пароводяного подогревателя	27
А14Б 450.000 СБ	Опора пароводяного подогревателя	28
А14Б 451.000 СБ	Опора пароводяного подогревателя	29
А14Б 452.000 А14Б 453.000	Опора пароводяного подогревателя Опора пароводяного подогревателя	30
А14Б 452.000 СБ	Опора пароводяного подогревателя	31
А14Б 453.000 СБ	Опора пароводяного подогревателя	32

Обозначение	Наименование	Стр.
А14Б 454.000	Опора водоводяного подогревателя	33
А14Б 454.002	Хомут	34
А14Б 454.000СБ	Опора водоводяного подогревателя	35
А14Б 454.001	Уголок	36
А14Б 454.010	Растяжка	38
А14Б 454.003	Подушка	42
А14Б 454.010СБ	Растяжка	43
А14Б 454.020	Опора	44
А14Б 454.020СБ	Опора	45
А14Б 454.006	Стойка	46
А14Б 454.008	Кронштейн	47
А14Б 466.004	Основание	49
А14Б 454.011	Косынка	
А14Б 455.000	Опора водоводяного подогревателя	50
А14Б 454.005	Пластина	51
А14Б 455.000СБ	Опора водоводяного подогревателя	52
А14Б 455.010	Опора	53

Обозначение	Наименование	Стр.
А14Б 455.010СБ	Опора	55
А14Б 456.000	Опора водоводяного подогревателя	56
А14Б 454.009	Основание	57
А14Б 456.000СБ	Опора водоводяного подогревателя	58
А14Б 456.010	Опора	59
А14Б 456.010СБ	Опора	60
А14Б 457.000	Опора водоводяного подогревателя.	61
А14Б 457.010	Опора	62
А14Б 457.000СБ	Опора водоводяного подогревателя	64
А14Б 457.010СБ	Опора	65
А14Б 458.000	Опора водоводяного подогревателя	66
А14Б 454.007	Планка	67
А14Б 458.000СБ	Опора водоводяного подогревателя.	68
А14Б 458.010	Опора	69
А14Б 458.010СБ	Опора	70
А14Б 459.000	Опора водоводяного подогревателя	71
А14Б 459.010	Опора	72

Обозначение	Наименование	Стр.
А14Б 459.000СБ	Опора водоводяного подогревателя	74
А14Б 459.010СБ	Опора	75
А14Б 460.000	Опора водоводяного подогревателя	76
А14Б 460.010	Опора	77
А14Б 460.000СБ	Опора водоводяного подогревателя	78
А14Б 460.010СБ	Опора	79
А14Б 460.001	Кронштейн	80
А14Б 460.003	Косынка	81
А14Б 461.000	Опора водоводяного подогревателя	82
А14Б 461.010	Опора	83
А14Б 461.000СБ	Опора водоводяного подогревателя	85
А14Б 461.010СБ	Опора	86
А14Б 462.000	Опора водоводяного подогревателя	87
А14Б 462.010	Опора	88
А14Б 462.000СБ	Опора водоводяного подогревателя	89
А14Б 462.010СБ	Опора	90
А14Б 463.000	Опора водоводяного подогревателя	91
А14Б 463.010	Опора	92
А14Б 463.000СБ	Опора водоводяного подогревателя	94
А14Б 463.010СБ	Опора	95
А14Г 464.000	Опора водоводяного подогревателя	95
А14Б 460.002	Основание	97
А14Б 464.000СБ	Опора водоводяного подогревателя	98
А14Б 464.010	Опора	99
А14Б 464.010СБ	Опора	100
А14Б 465.000	Опора водоводяного подогревателя	101
А14Б 465.010	Опора	102
А14Б 465.000СБ	Опора водоводяного подогревателя	104
А14Б 465.010СБ	Опора	105
А14Б 466.000	Опора пароводяного емкого подогревателя	106
А14Б 466.001	Подушка	
А14Б 466.000СБ	Опора пароводяного емкого подогревателя	107
А14Б 466.010	Опора	108
А14Б 466.010СБ	Опора	109
А14Б 466.002	Ребро	110
А14Б 466.003	Стенка	

1. В рабочих чертежах серии 3.903-13 приведены опорные конструкции для крепления водоподогревателей, предназначенных для систем отопления и горячего водоснабжения.

2. Номенклатура водоподогревателей принята по строительному каталогу СКВ, раздел 82 "Водоподогреватели", Сантехпроект Москва, 1985г. В номенклатуру водоподогревателей, на которые разработаны рабочие чертежи опор входят:

подогреватели пароводяные для тепловых сетей по отраслевому стандарту ОСТ 108.271.105-76;

подогреватели водоводяные для тепловых сетей по ТУ400-28-429-82Е; подогреватели водоводяные по ТУ34ССР 125-78;

водоподогреватели пароводяные емкие горизонтальные типа СТД 3.068-3071 (№1; 1,6; 2,5; 4).

3. Обозначения, типы и основные размеры опор приведены: для подогревателей пароводяных на рис 1, и табл. 1, для подогревателей водоводяных на рис 2 и табл. 2, для подогревателей пароводяных емких на рис. 3 и табл. 3

Тип опоры	Обозначение опоры	Обозначение подогревателя по ОСТ 108.271.105-76	Размеры, мм: $D_н$	L	l	l_1	l_2	l_3	h	h_1	L_1	Масса кг
Двухсекционная	А1Г6444.000	ПП2-9-7-II ПП1-9-7-II	325	2000	330	160	1880	840	725	1350	3550 3606	191,4
	А1Г6444.000-01	ПП2-9-7-IV, ПП1-9-7-IV ПП2-17-7-IV, ПП1-17-7-IV	325 426		380						3550, 3606 3575, 3650	196,6
	А1Г6445.000	ПП2-6-2-II, ПП1-6-2-II ПП2-11-2-II, ПП1-11-2-II ПП2-16-2-II, ПП1-16-2-II ПП1-21-2-II	325 426 480 530	1100	330	160	980	890	710	1660	2550, 2605 2630, 2720 2875	194,2
	А1Г6446.000	ПП2-17-7-II, ПП1-17-7-II ПП2-24-7-II, ПП1-24-7-II	426 480	2000	330	160	1880	890	710	1660	3575, 3650 3630, 3720	202,4
	А1Г6446.000-01	ПП2-24-7-IV, ПП1-24-7-IV	480		380						3630-3720	207,6
	А1Г6447.000	ПП1-76-7-II, ПП1-108-7-II	720	2000	330	160	1880	1040	1030	1300	3985, 4135	243,8
	А1Г6447.000-01	ПП1-76-7-IV, ПП1-108-7-IV	820		380						3985, 4135	249,0
	А1Г6448.000	ПП1-32-7-II, ПП1-53-7-II	530	1900	330	200	1780	1240	1000	1900	3785, 3885	402,6
	А1Г6448.000-01	ПП1-32-7-IV, ПП1-53-7-IV	630		380						3795, 3885	413,2
Односекционная	А1Г6449.000	ПП2-9-7-II ПП1-9-7-II	325	2000	330	160	1880	840	725	—	3550 3606	102,0
	А1Г6449.000-01	ПП2-9-7-IV, ПП1-9-7-IV ПП2-17-7-IV, ПП1-17-7-IV	325 426		380						3550, 3606 3575, 3650	104,5
	А1Г6450.000	ПП2-6-2-II, ПП1-6-2-II ПП2-11-2-II, ПП1-11-2-II ПП2-16-2-II, ПП1-16-2-II ПП1-21-2-II	325 426 480 530	1100	330	160	980	890	710	—	2550, 2605 2575, 2650 2630, 2720 2875	94,1
	А1Г6451.000	ПП2-17-7-II, ПП1-17-7-II ПП2-24-7-II, ПП1-24-7-II	426 480	2000	330	160	1880	890	710	—	3575, 3650 3630, 3720	102,1
	А1Г6451.000-01	ПП2-24-7-IV, ПП1-24-7-IV	480		380						3630-3720	104,7
	А1Г6452.000	ПП1-76-7-II, ПП1-108-7-II	720	2000	330	160	1880	1040	1000	—	3985, 4135	118,7
	А1Г6452.000-01	ПП1-76-7-IV, ПП1-108-7-IV	820		380						3985, 4135	121,3
	А1Г6453.000	ПП1-32-7-II, ПП1-53-7-II	530	1900	330	200	1780	1240	1000	—	3785, 3885	149,7
	А1Г6453.000-01	ПП1-32-7-IV, ПП1-53-7-IV	630		380						3795, 3885	152,5

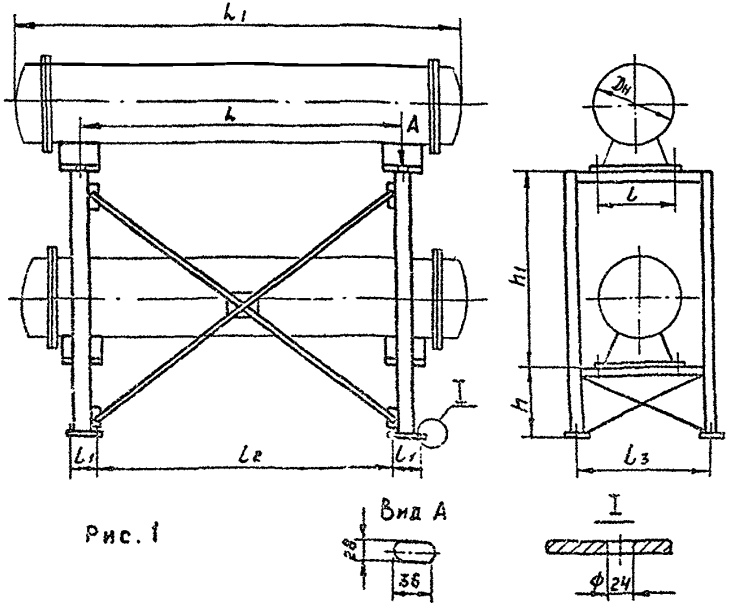

Рис. 1

Изм.	Лист	№ докум.	Подп.	Дата
Разраб.	Крупник			11.86
Пров.				
Рук. груп.	Крупник			
Н. контр.	Грановский			6.86
Утв.	Спивак			06.86

А1Г6444.000Д

Опорные конструкции под водоподогреватели. Технические требования

Стадия: И | Масса: — | Масштаб: —

Лист 1 | Листов 2

Госстрой СССР Сантехпроект г. Москва

Копировал: Ерофеева

Формат

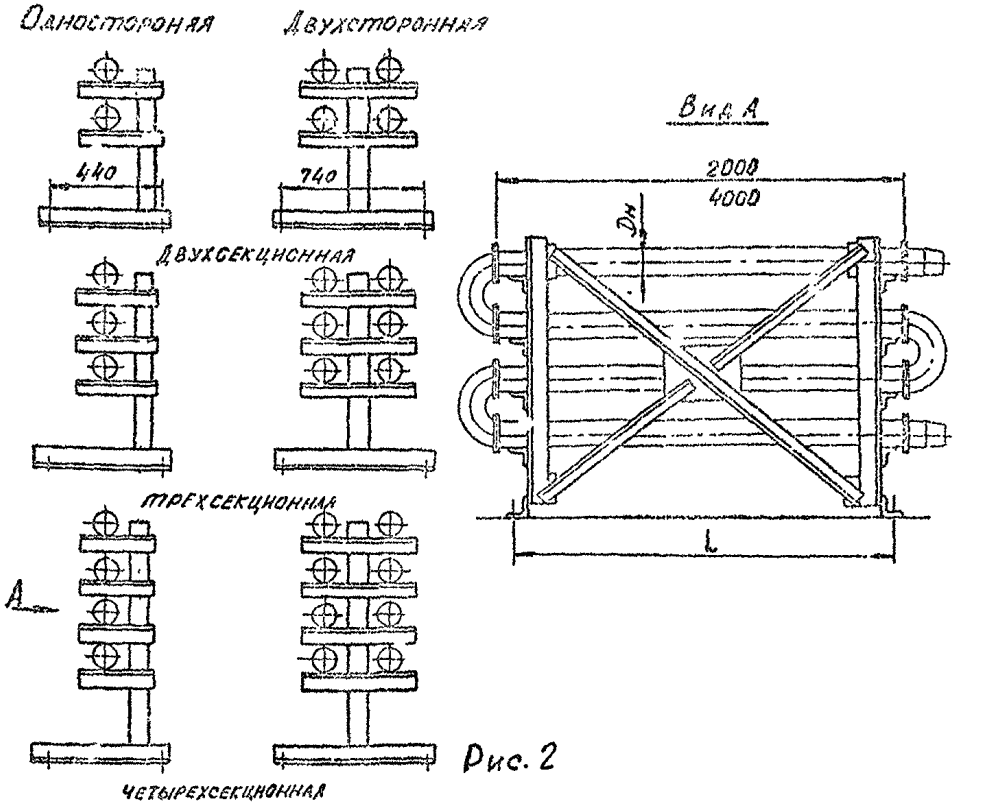

Рис. 2

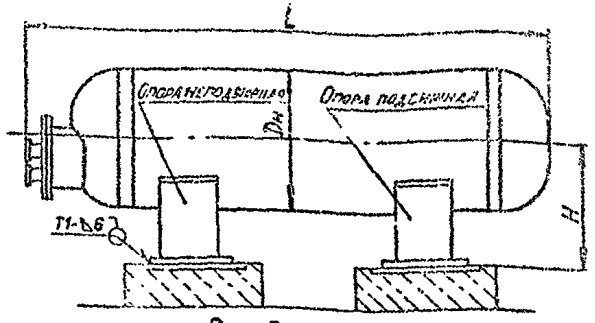

Рис.3

Таблица 2

Тип опоры		Обозначение опоры	Dн	L	Тип опоры		Обозначение опоры	Dн	L
Односторонняя	Двухсекционная	А1Б6454.000	57-114	1180, 3170 1050, 3000	Двухсторонняя	Двухсекционная	А1Б6460.000	57-114	1180, 3170 1050, 3000
		А1Б5455.000	168-325	1050, 3000, 1060 3010, 960, 2920 2930			А1Б6461.000	168-325	1050, 3020, 1070 970, 2940, 950 2950
	Трехсекционная	А1Б6456.000	57-114	1190, 3130 1060, 3010		Трехсекционная	А1Б6462.000	57-114	1190, 3130 1060, 3010
		А1Б6457.000	168-325	1060, 3010 1070, 3020 980, 2940			А1Б6463000	168-325	1050, 3010, 1070 3040, 990, 2550 1000, 2960
	Четырехсекционная	А1Б6458.000	57-114	1190, 3130, 1200 3190, 1070, 3020		Четырехсекционная	А1Б6464.000	57-114	1190, 3130, 1200 3190, 1070, 3020
		А1Б6459.000	168-325	1080, 3030, 1090 3040, 1000, 2950			А1Б6465.000	168-325	1080, 3030, 1090 3040, 1000, 2950 2970

Таблица 3

Обозначение опоры	Обозначение подогревателя	Dн	H	L	Масса, кг
А1Б6466.000	ВП-640 (№3074)	712	500	2175	91,4
-01	ВП-490 (№3073)			1555	69,2
-02	№1 (СТД 3068)	912	690	2270	111,2
-03	№1,6 (СТД 3069)			3380	
-04	№2,5 (СТД 3070)	1212	750	3030	176,2
-05	№4 (СТД 3071)			4430	

4. Опоры рассчитаны на вертикальные нагрузки, исходя из массы водоподогревателя, воды, изоляции и монтажной нагрузки - 100 кг. Объемный вес изоляции принят 300 кг/м³. Опоры для пароводяных и водоводяных нагревателей следует крепить в местах их установки фундаментными болтами, для чего в основаниях опор предусмотрены соответствующие отверстия. Допускается также, при наличии возможности, приварка оснований опор к металлическим поверхностям закладных деталей. Опоры для пароводяных емких подогревателей устанавливаются на металлические поверхности закладных деталей. При этом одна из опор неподвижная приваривается к закладной детали, а другая подвижная не закрепляется.

Установка опор с водоподогревателями на строительные конструкции зданий должна быть согласована с организацией-автором строительного проекта.

1. Введение

1.1. Рабочие чертежи типовой документации „Оборудование, узлы и детали наружных газопроводов (подземных и надземных)" разработаны в соответствии с планом типового проектирования на 1988г. по теме 7.4.10, утвержденным постановлением Госстроя СССР от 21.10.87 №248.

1.2. Настоящие рабочие чертежи разработаны взамен серии 5.905-7 „Оборудование, узлы и детали наружных газопроводов (подземных и надземных)".

1.3. Основные технические и конструктивные решения при разработке рабочих чертежей приняты на основании следующих нормативных документов:

СНиП 2.04.08-87 „Газоснабжение";

СНиП 3.05.02-88 „Газоснабжение";

„Правила безопасности в газовом хозяйстве";

„Правила устройства и безопасной эксплуатации сосудов, работающих под давлением".

1.4. Настоящие рабочие чертежи разработаны на:

а) установки конденсатосборников;

б) установки водоотводящих трубок;

в) установки гидрозатворов;

г) установки компенсаторов;

д) цокольные вводы;

е) прокладки газопроводов в футлярах;

ж) узлы пересечения газопроводов с кабелями связи и теплосетью;

з) врезки в действующие газопроводы;

и) прокладки газопроводов через фундаменты, через перекрытия и стены;

к) установки различных узлов и деталей на газопроводах.

2. Назначение и область применения

2.1. Оборудование, узлы и детали применяются при строительстве газопроводов систем газоснабжения населенных пунктов с избыточным давлением природного или сжиженного газов до 1,2МПа (12кгс/см²).

2.2. Монтаж и эксплуатация оборудования узлов и деталей может производиться в районах с расчетной температурой наружного воздуха минус 30°С.

3. Технические требования к изготовлению

3.1. По химическому составу и механическим свойствам материалы, применяемые для изготовления оборудования, узлов и деталей должны удовлетворять требованиям государственных стандартов и технических условий.

Качество и свойства материалов должны быть подтверждены сертификатами заводов-поставщиков.

3.2. Резьбы на деталях должны выполняться в соответствии с требованиями рабочих чертежей, ГОСТ 6357-81, ГОСТ 8724-81, ГОСТ 21354-86, ГОСТ 24705-81 и ГОСТ 16093-81.

3.3. Сварные швы оборудования и узлов, работающих под давлением, должны быть прочными и плотными.

3.4. Качество всех сварных соединений должно проверяться физическими методами контроля и механическими испытаниями образцов на растяжение и изгиб.

Нач.отд.	Дзюкова			УГО.-ОД		
Гл.спец.	Гуляева			Оборудование, узлы и детали наружных газопроводов (подземных и надземных)	Лит.	Лист	Листов
Пров.	Мазо					1	2
Н.контр.	Шишкин				Институт Мосгазпроект		
Утв.	Сергеев						

Подписано: 2d., 11.96г.

Формат А3

А14Б 444.000СБ

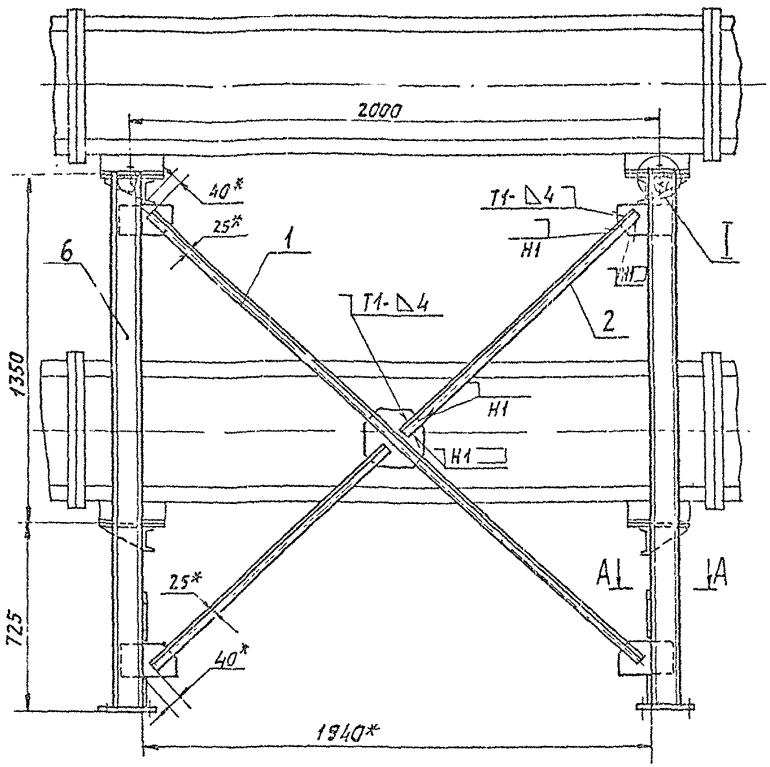

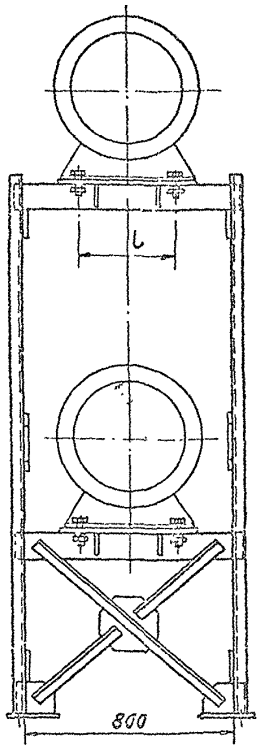

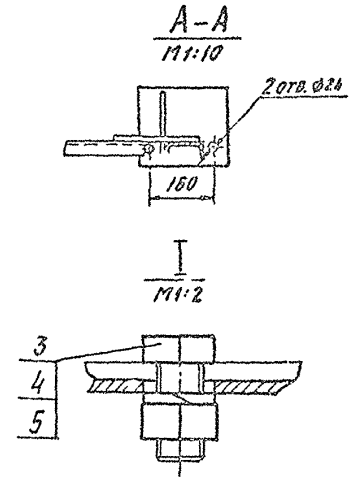

1. Размеры для справок, кроме указанных знаком *.
2. $\pm \frac{t_2}{2}$.
3. Сварные швы по ГОСТ 5264-80.

Обозначение	L, мм	Масса, кг
А14Б 444.000	330	191,4
-01	380	196,6

Изм.	Лист	№ докум.	Подп.	Дата
Разраб.		Белявская		
Пров.		Крупник		XI-86
Рук. гр.		Крупник		
Гл. спец.		Вайнберг		
Н. контр.		Гронобский		
Утв.		Спивак		06 XI

А14Б 444.000СБ

Опора пароводяного подогревателя

Лит.	Масса	Масштаб
И	См. табл.	–

Лист | Листов 1

Госстрой СССР
САНТЕХПРОЕКТ
г. Москва

Копировал: Логинова

Формат А3

Серия 3.903-13

Инв. № подл. | Подп. и дата | Взам. инв. № | Инв. № дубл. | Подп. и дата

А146 445.000С5

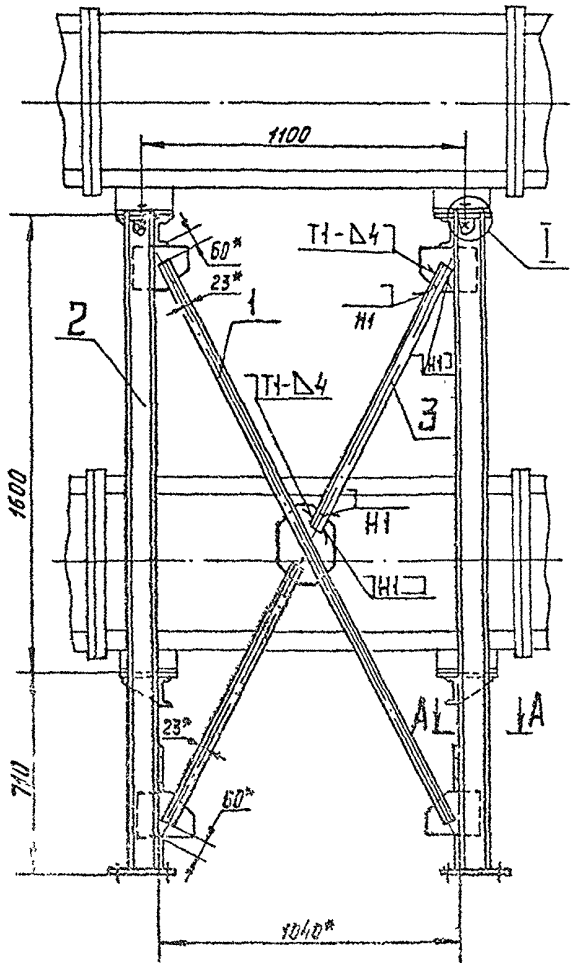

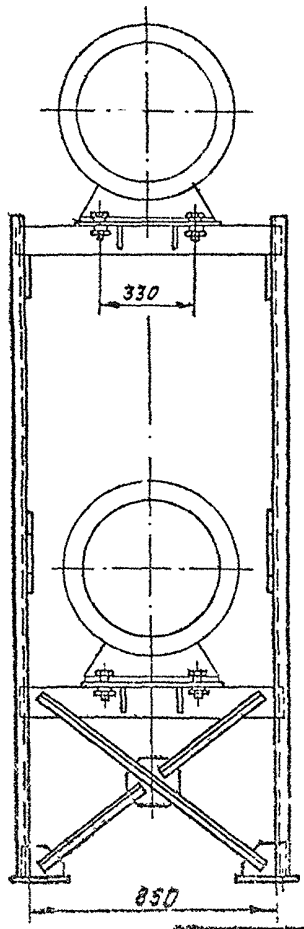

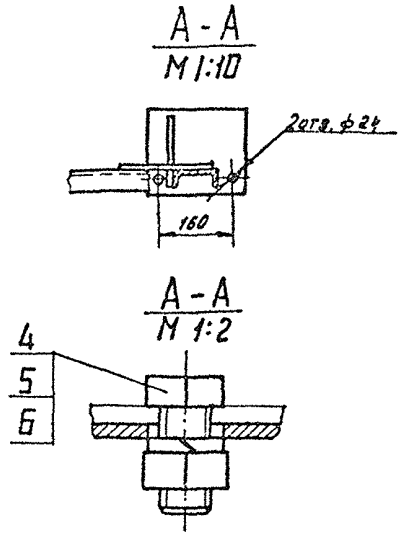

1. Размеры для справок, кроме указанных знаком *.
2. $\pm \frac{t_2}{2}$.
3. Сварные швы по ГОСТ 5264-80.

Изм	Лист	№ докум.	Подп.	Дата
Разраб.		Белавская		
Пров.		Крупник		VI-86
Рук.групп.		Крупник		
Гл.спец.		Вайнберг		
Н.контр.		Грановский		VI 86
Утв.		Спивак		

А146 445.000С6

Опора парсводяного подогревателя

Лист	Масса	Масшт
И	194,2	1:15

Лист | Листов 1

Госстрой СССР
САНТЕХПРОЕКТ
г. Москва

Копировал Мельникова

Формат А3

Серия 3.903-13

Инв. № подл. | Подп. и дата | Взам. инв. № | Инв. № дубл. | Подп. и дата

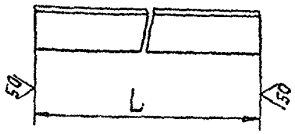

Таблица

Обозначение	L, мм	Материал	Масса, кг
А146 444.001	1265	Уголок 50х50х4-Б-ГОСТ 8509-72 / ВСт3-1-ГОСТ 535-79	3,9
-01	1035	Уголок 45х45х4-Б-ГОСТ 8509-72 / ВСт3-1-ГОСТ 535-79	2,8
-02	1325	Уголок 50х50х4-Б-ГОСТ 8509-72 / ВСт3-1-ГОСТ 535-79	4,0
-03	1530	Уголок 56х56х4-Б-ГОСТ 8509-72 / ВСт3-1-ГОСТ 535-79	5,3
-04	1715	Уголок 50х50х5-Б-ГОСТ 8509-72 / ВСт3-1-ГОСТ 535-79	6,5
-05	3560		13,4
-06	850	Уголок 40х40х4-Б-ГОСТ 8509-72 / ВСт3-1-ГОСТ 535-79	2,1
-07	480		1,2
-08	835		2,0
-09	940		2,3
-10	885		2,1
-11	2626	Уголок 50х50х4-Б-ГОСТ 8509-72 / ВСт3-1-ГОСТ 535-79	8,0
-12	2210	Уголок 45х45х4-Б-ГОСТ 8509-72 / ВСт3-1-ГОСТ 535-79	6,0
-13	2744	Уголок 50х50х4-Б-ГОСТ 8509-72 / ВСт3-1-ГОСТ 535-79	84

Продолжение

Обозначение	L, мм	Материал	Масса, кг
А146 444.001-14	3176	Уголок 56х56х4-Б-ГОСТ 8509-72 / ВСт3-1-ГОСТ 535-79	10,9
-15	3560	Уголок 50х50х5-Б-ГОСТ 8509-72 / ВСт3-1-ГОСТ 535-79	13,4
-16	996	Уголок 40х40х4-Б-ГОСТ 8509-72 / ВСт3-1-ГОСТ 535-79	2,4
-17	1024		2,5
-18	1314		3,2
-19	1484		3,6
-20	1920		4,6
-21	1086		2,6
-22	1914		4,6
-23	2020		4,9
-24	460		1,1
-25	475		1,2
-26	620		1,5
-27	700		1,7

Неуказанные предельные отклонения размеров: h14.

Изм.	Лист	№ докум.	Подп.	Дата
Разраб.		Белявская		
Пров.		Крупник		VI.86
Рук. гр.		Крупник		
Гл. спец.		Ванчберг		
Н. контр.		Грановский		VI.86
Утв.		Спивак		VI.86

А146 444.001

Уголок

Лит.	Масса	Масштаб
И	См. табл.	—

Лист | Листов 1

См. табл.

Госстрой СССР САНТЕХПРОЕКТ г. Москва

Копировал: Логинова

Формат А3

Инв. № подл. | Подп. и дата | Взам. инв. № | Инв. № дубл. | Подп. и дата

Инв. N подл.	Подп. и дата	Взам. инв. N	Инв. N дубл.	Подп. и дата

А14Б 444.006

Неуказанные предельные отклонения размеров $h14; \pm \frac{t_2}{2}$.

Обозначение	Размеры, мм L	Размеры, мм H	Масса, кг
А14Б 444.006	115	90	0,2
-01	135		0,26
-02	115		0,3
-03	135	130	0,4

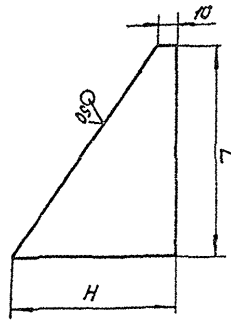

Изм.	Лист	N докум.	Подп.	Дата
Разраб.	Белявская			
Пров.	Крупник			
Рук. гр.	Крупник			
Н. контр.	Романовский			
Утв.	Оливак			

Угольник

Лит.	Масса	Масштаб
И	см. табл.	-

Лист 1 Листов 1

Госстрой СССР Сантехпроект г. Москва

Копировал

Формат А4

Инв. N подл.	Подп. и дата	Взам. инв. N	Инв. N дубл.	Подп. и дата

		Обозначение	Наименование	Кол. на испол. А14Б 444.010- –	01	02	03	04	05	06	07	08	09	Примечание
			Документация											
44		А14Б 444.010 СБ	Сборочный чертеж	X	X	X	X	X	X	X	X	X	X	
			Детали											
43	1	А14Б 444.001-11	Уголок	1										
		-12	Уголок		1									
		-13	Уголок			1								
		-14	Уголок				1							

Условное наименование

Исполнения 10-13 см. лист 3

Изм.	Лист	N докум.	Подп.	Дата
Разраб.	Белявская			
Пров.	Крупник			
Рук. гр.	Крупник			
Н. контр.	Романовский			
Утв.	Оливак			

А14Б 444.010

Растяжка

Лит.	Лист	Листов
Н	1	3

Госстрой СССР Сантехпроект г. Москва

Формат	Зона	Поз.	Обозначение	Наименование	Кол. на исполн. А14Б 444.010- —	01	02	03	04	05	06	07	08	09	Примечание
А3		1	А14Б 444.001 -15	Уголок					1						
			-16	Уголок						1					
			-17	Уголок							1				
			-18	Уголок								1			
			-19	Уголок									1		
			-20	Уголок										1	
А4		2	А14Б 444.003	Пластина	1		1								
			-01	Пластина		1			1						
			-02	Пластина				1							
			-03	Пластина						1	1	1	1		
			-04	Пластина										1	

Формат	Зона	Поз.	Обозначение	Наименование	Кол. на исполн. А14Б 444.010- 10	11	12	13	Примечание
				Документация					
А3			А14Б 444.010 СБ	Сборочный чертеж					
				Детали					
А3		1	А14Б 444.001-21	Уголок	1				
			-22	Уголок		1		1	
			-23	Уголок			1		
А4		2	А14Б 444.003-04	Пластина		1			
			-05	Пластина	1		1	1	

А14Б 444.010 СБ

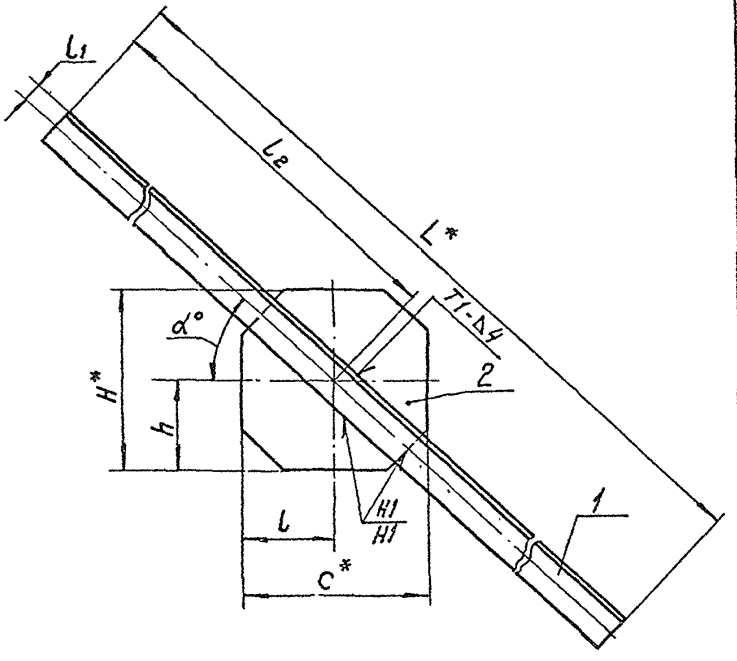

Обозначение	Размеры, мм							α	Масса, кг
	L^*	C^*	l	l_1	l_2	H^*	h		
А14Б 444.010	2626	230	115	25	1313	230	115	[illegible]	9,9
-01	2210	180	90	23	1105	290	145	63°	7,8
-02	2744	230	115	25	1372	230	115	47°	10,3
-03	3166			28	1588	290	145	54°	13,3
-04	3560	180	90	25	1780			60°	15,2
-05	996	180	90	20	498	180	90	42°	3,5
-06	1024				512			39°	3,6
-07	1314				657			45°	4,3
-08	1484				742			39°	4,[illegible]
-09	1920	400	200		960	120	60	13°	6,3
-10	1086	280	140		543	140	70	23°	3,9
-11	1914	400	200		957	120	60	12°	6,3
-12	2020	280	140		1010	140	70	20°	6,2
-13	1914				957				5,9

1. *Размеры для справок
2. $\pm \frac{t^2}{2}$
3. Сварные швы по ГОСТ 5264-80

Изм	Лист	N докум	Подп.	Дата
Разраб.		Белявская		
Пров.		Крупник		VI-86
Рук.гр.		Крупник		
Гл.спец.		Вайнберг		
Н.контр.		Грановский		VI.86
Утв.		Спивак		

А14Б 444.010 СБ

Растяжка

Лит.	Масса	Масштаб
И	см. табл.	—

Лист | Листов 1

Госстрой СССР
Сантехпроект
г. Москва

Копировал

Формат А3

Инв. № подл. | Подп. и дата | Взам. инв. N | Инв. N дубл. | Подп. и дата

серия 3.903-13

А146 444.003

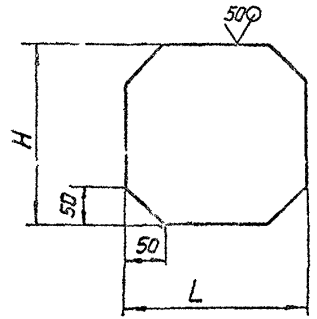

Обозначение	Размеры, мм		Масса, кг
	L	H	
А146 444.003	230	230	1,9
-01	180	290	1,8
-02	230		2,4
-03	180	180	1,1
-04	400	120	1,7
-05	280	140	1,3

Неуказанные предельные отклонения размеров $h14, \pm \frac{t_2}{2}$.

Изм.	Лист	N докум.	Подп.	Дата
Разраб.	Белявская			
Пров.	Крупник			VI.86
Рук.гр.	Крупник			
Гл.спец.	Ваинберг			
Н.контр.	Романовский			VI.86
Утв.	Спивак			VI.86

А146 444.003

Пластина

Лит.	Масса	Масштаб
Н	См. табл.	—
Лист	Листов 1	

Лист Б 5,0 ГОСТ 19903-74 Вст.3 ГОСТ 14637-79

Госстрой СССР Сантехпроект г. Москва

Копировал Формат А4

Взам. инв. N | Инв. N дубл. | Подп. и дата | Инв. N подл. | Подп. и дата

серия 3.903-13

А146 444.005

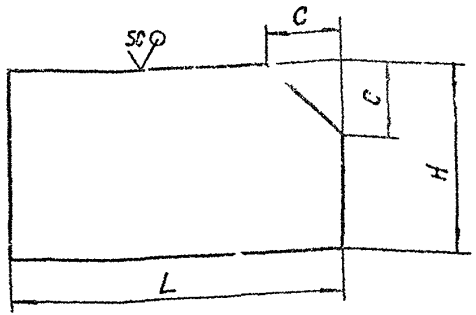

Обозначение	Размеры, мм			Масса, кг
	L	H	C	
А146 444.005	160-1	120-1	50±1	0,7
-01	210-1,13			0,9
-02		150-1	80±1	1,1
-03		80-0,87	50±1	0,6

Изм.	Лист	N докум.	Подп.	Дата
Разраб.	Белявская			
Пров.	Крупник			VI.86
Рук.гр.	Крупник			
Гл.спец.	Ваинберг			
Н.контр.	Романовский			VI.86
Утв.	Спивак			VI.86

А146 444.005

Косынка

Лит.	Масса	Масштаб
Н	См. табл.	—
Лист	Листов 1	

Лист Б 5,0 ГОСТ 19903-74 Вст.3 ГОСТ 14637-79

Госстрой СССР Сантехпроект г. Москва

Копировал Формат А4

Взам. инв. N | Инв. N дубл. | Подп. и дата | Инв. N подл. | Подп. и дата

Серия 3.903-13

А14Б444.007

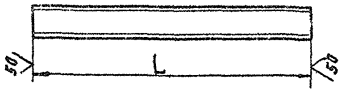

Обозначение	L, мм	Материал	Масса, кг
А14Б444.007	882	Швеллер 10-ГОСТ 8240-72 / ВСт3-I-ГОСТ 535-79	7,6
-01	932		8,0
-02	1082		9,3
-03	1306	Швеллер 14а ГОСТ 8240-72 / ВСт3-I-ГОСТ 535-79	16,1
-04	2077	Швеллер 10-ГОСТ 8240-72 / ВСт3-I-ГОСТ 535-79	17,8
-05	2312		19,8
-05	2902		24,9
-07	3462	Швеллер 14а ГОСТ 8240-72 / ВСт3-I-ГОСТ 535-79	42,6
-08	727	Швеллер 10-ГОСТ 8240-72 / ВСт3-I-ГОСТ 535-79	6,2
-09	712		6,1
-10	1002		8,6
-11		Швеллер 14а ГОСТ 8240-72 / ВСт3-I-ГОСТ 535-79	12,3

Неуказанные предельные отклонения размеров h14

Изм. Лист	№ докум.	Подп.	Дата
Разраб.	Белявская		
Пров.	Крупник		11-86
Рук. гр.	Крупник		
Гл. спец.	Вайнберг		
Н. контр.	Грановский		11-86
Утв.	Спивак		02.86

А14Б 444.007

Швеллер

Лит.	Масса	Масштаб
И	См. табл.	—

Лист | Листов 1

См. табл.

Госстрой СССР
САНТЕХПРОЕКТ
г. Москва

Копировал: Логинова Формат А4

Инв. № подл. | Подп. и дата | Взам. инв. № | Инв. № дубл. | Подп. и дата

Инв. № подл. | Подп. и дата | Взам. инв. № | Инв. № дубл. | Подп. и дата

Формат	Зона	Поз.	Обозначение	Наименование	Кол. на исполн. А14Б 444.020-								Примечание
					-	01	02	03	04	05	06	07	08	
				Документация										
А3			А14Б 444.020СБ	Сборочный чертеж										
				Сборочные единицы										
А4		1	А14Б 444.010-05	Растяжка	1	1								
			-06	Растяжка			1	1	1					
			-07	Растяжка						1	1			
			-08	Растяжка								1	1	

Условное наименование

Изм. Лист	№ докум.	Подп.	Дата
Разраб.	Белявская		
Пров.	Крупник		11-86
Рук. гр.	Крупник		
Гл. спец.	Вайнберг		
Н. контр.	Грановский		11-86
Утв.	Спивак		02.86

А14Б 444.020

Опора

Лит. | Масса | Масштаб

Госстрой СССР
САНТЕХПРОЕКТ
г. Москва

Копировал: Логинова Формат А4

15

Формат	Зона	Поз.	Обозначение	Наименование	Кол. на исполн. А1Б 444.020 -									Примечание
					-	01	02	03	04	05	06	07	08	
				Детали										
А3		2	А1Б 444.001 - 24	Уголок	2	2								
			-25	Уголок			2	2	2					
			-26	Уголок						2	2			
			-27	Уголок								2	2	
А4		3	А1Б 444.005	Косынка	2	2	2	2	2	2	2	2	2	
		4	-01	Косынка	4	4		4	4					
			-02	Косынка			4			4	4	4	4	
А4		5	А1Б 444.006	Угольник	4		4	4		4				
			-01	Угольник		4			4		4			
			-02	Угольник								4		
			-03	Угольник									4	
А4		6	А1Б 444.007	Швеллер	2	2								
			-01	Швеллер			2	2	2					
			-02	Швеллер						2	2			
			-03	Швеллер								2	2	
		7	-04	Швеллер	2	2								
			-05	Швеллер			2	2	2					

Формат	Зона	Поз.	Обозначение	Наименование	Кол. на исполн. А1Б 444.020									Примечание
					-	01	02	03	04	05	06	07	08	
А4		7	А1Б 444.007-06	Швеллер						2	2			
			-07	Швеллер								2	2	
А4		8	А1Б 444.008	Пластина	2	2	2	2	2	2	2			
			-01	Пластина								2	2	
		9	-02	Пластина	2		2	2		2		2		
			-03	Пластина		2			2		2		2	

А14Б 444.020СБ

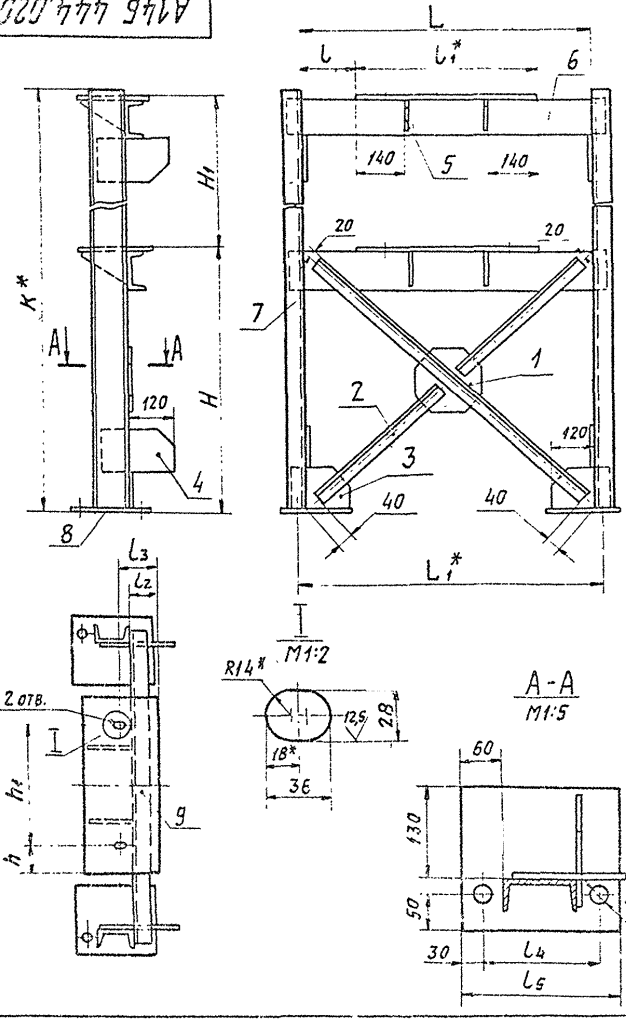

Обозначение	Размеры, мм												Масса, кг
	K*	H	H1	h	h2	L	L1*	l	l1*	l2	l3	l4	l5	
А14Б 444.020	2085	725	1350	80	330	800	840	155	490	65	95	160	220	76,5
– 01				70	380			140	520	85	115			79,1
– 02	2320	710	1600	80	330	850	890	180	490	65	95			82,2
– 03														81,4
– 04				70	380			165	520	85	115			84,0
– 05	2910	1000	1900	80	330	1000	1040	255	490	65	95			96,5
– 06				70	360			240	520	85	115			99,1
– 07	3470		2460	80	330	1200	1240	355	490	65	95	200	260	147,7
– 08				70	380			340	520	85	115			150,5

1. * Размеры для справок.
2. H14; $\pm \frac{t_2}{2}$.
3. Сварку производить по контуру прилегания деталей. Сварные швы – Т1 и Н1 по ГОСТ 5264-80.

Изм.	Лист	№ докум.	Подп.	Дата
Разраб.	Белявская			
Пров.	Крупник			VI.80
Рук. гр.	Крупник			
Гл. спец.	Вайнберг			
Н. контр.	Грановский			VI.80
Утв.	Спивак			VI.80

А14Б 444.020СБ

Опора

Лит.	Масса	Масштаб
И	см. табл.	—

Лист | Листов 1

Госстрой СССР САНТЕХПРОЕКТ г. Москва

Копировал: Логинова | Формат: А3

Серия 3.903-13

Инв. № подл. | Подп. и дата | Взам. инв. № | Инв. № дубл. | Подп. и дата

Формат	Зона	Поз.	Обозначение	Наименование	Кол.	Примечание
				Документация		
А3			А146 444.000Д	Технические требования		
А3			А146 446.000СБ	Сборочный чертеж		
				Сборочные единицы		
А4		1	А146 444.010-02	Растяжка	2	
				Детали		
А3		2	А146 444.001-02	Уголок	4	
				Стандартные изделия		
		3		Болт М24х50.36 ГОСТ 7798-70	8	
		4		Гайка М24.4 ГОСТ 5915-70	8	
		5		Шайба 24.65Г ГОСТ 6402-70	8	
			Переменные данные	Для исполнения А146 446.000		
				Сборочные единицы		
А4		6	А146 444.020-03	Опора	2	
				А146 446.000-01		
				Сборочные единицы		
А4		6	А146 444.020-04	Опора	2	

Инв. № подл. | Подп. и дата | Взам. инв. № | Инв. № дубл. | Подп. и дата

Изм.	Лист	№ докум.	Подп.	Дата
Разраб.		Белявская		
Пров.		Крупник		VI-86
Рук. гр.		Крупник		
Н. контр.		Грановский		06.86
Утв.		Спивак		06.86

А146 446.000

Опора паровоздяного подогревателя

Лит.	Лист	Листов
И	1	

Госстрой СССР СантехНИИпроект г. Москва

Копировал: Логинова Формат А4

Серия 3.903-13

Формат	Зона	Поз.	Обозначение	Наименование	Кол.	Примечание
				Документация		
А3			А146 444.000Д	Технические требования		
А3			А146 447.000СБ	Сборочный чертеж		
				Сборочные единицы		
А4		1	А146 444.010-03	Растяжка	2	
				Детали		
А3		2	А146 444.001-03	Уголок	4	
				Стандартные изделия		
		3		Болт М24х50.36 ГОСТ 7798-70	8	
		4		Гайка 24.4 ГОСТ 5915-70	8	
		5		Шайба 24.65Г ГОСТ 6402-70	8	
			Переменные данные	Для исполнений А146 447.000		
				Сборочные единицы		
А4		6	А146 444.020-05	Опора	2	
				А146 447.000-01		
				Сборочные единицы		
А4		6	А146 444.020-06	Опора	2	

Инв. № подл. | Подп. и дата | Взам. инв. № | Инв. № дубл. | Подп. и дата

Изм.	Лист	№ докум.	Подп.	Дата
Разраб.		Белявская		
Пров.		Крупник		VI-86
Рук. гр.		Крупник		
Н. контр.		Грановский		6.86
Утв.		Спивак		06.86

А146 447.000

Опора паровоздяного подогревателя

Лит.	Лист	Листов
И	1	

Госстрой СССР СантехНИИпроект г. Москва

Копировал: Логинова Формат А4

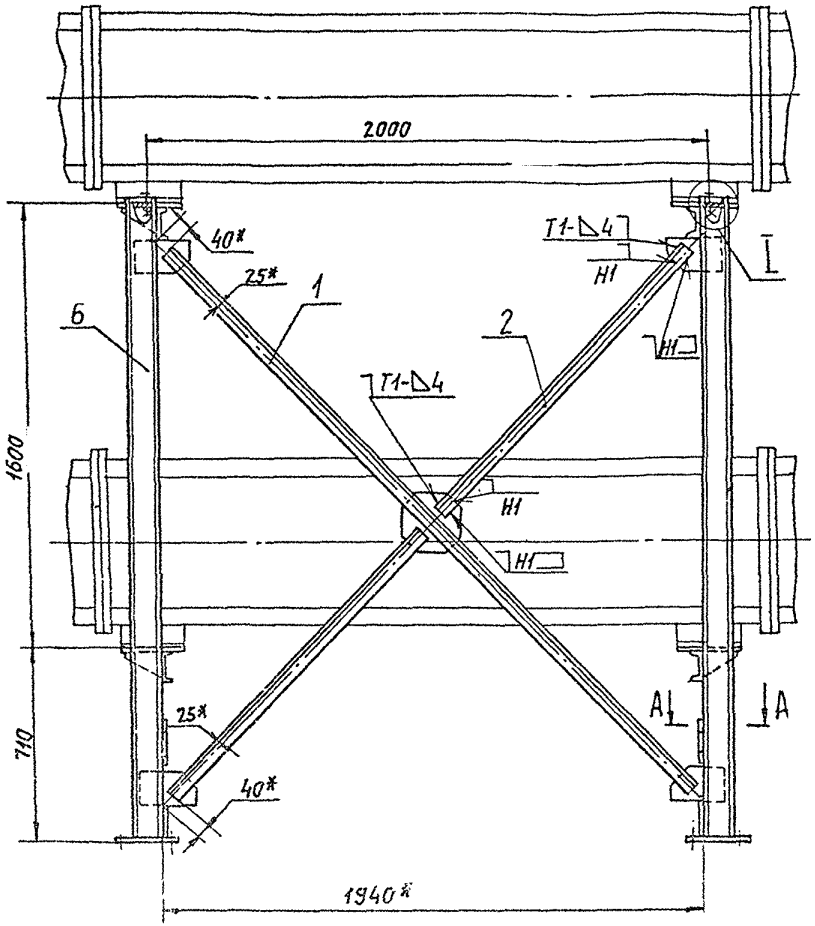

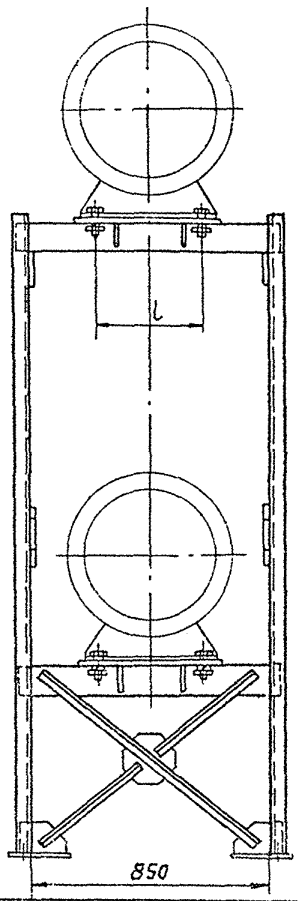

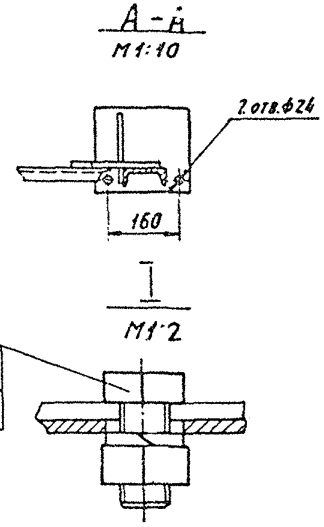

1. Размеры для справок, кроме указанных знаком.*
2. $\pm\frac{t_2}{2}$.
3. Сварные швы по ГОСТ 5264-80.

Обозначение	l, мм	Масса, кг
А14Б 446.000	330	202,4
-01	380	207,6

Изм.	Лист	№ докум.	Подп.	Дата
Разраб.		Белявская		
Пров.		Крупник		11.86
Рук. гр.		Крупник		
Гл. спец.		Вайнберг		
Н. контр.		Грановский		11.86
Утв.		Спивак		06.86

А14Б 446.000СБ

Опора паропроводного подогревателя

Лит.	Масса	Масштаб
И	Сн. Табл.	—
Лист	Листов 1	

Госстрой СССР САНТЕХПРОЕКТ г. Москва

Копировал: Логинова

Формат: А3

Инв. № подл. | Подп. и дата | Взам. инв. № | Инв. № дубл. | Подп. и дата

А14Б 447.000СБ

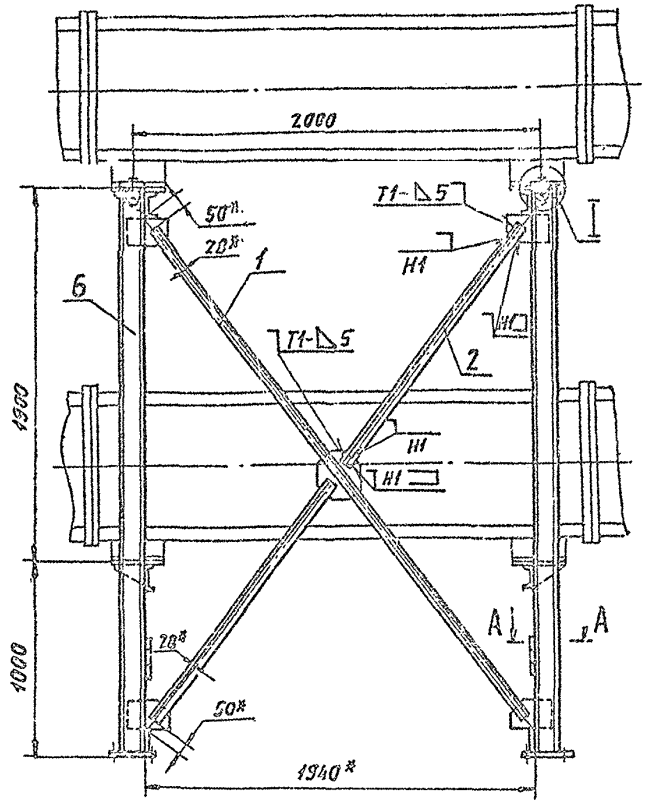

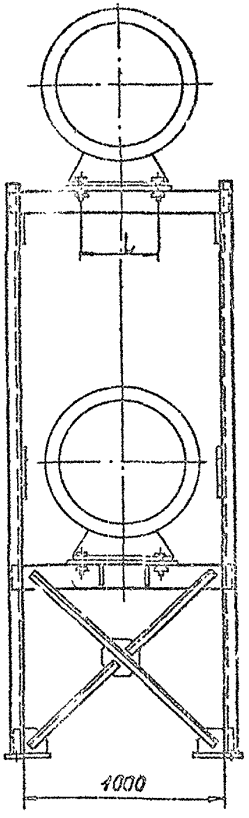

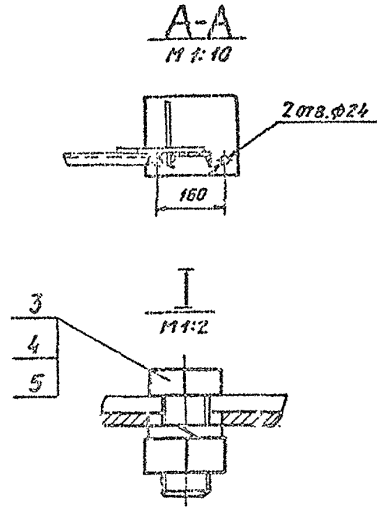

1. Размеры для справок, кроме указанных знаком *.
2. $\pm \frac{t_2}{2}$.
3. Сварные швы по ГОСТ 5264-80.

Обозначение	L, мм	Масса, кг
А14Б 447.000	330	243,8
-01	380	249,0

Изм.	Лист	№ докум.	Подп.	Дата
Разраб.		Белявская		
Пров.		Крупник		11-86
Рук. груп.		Крупник		
Гл. спец.		Вайнберг		
Н. контр.		Гриневский		
Утв.		Спивак		

А14Б 447.000 СБ

Опора пароводяного подогревателя

Лит.	Масса	Масштаб
Х	См. табл.	–

Лист | Листов 1

Госстрой СССР
Сантехпроект
г. Москва

Копировал: Погинова

Формат: А3

Серия 3.903-13

Инв. № подл. | Подп. и дата | Взам. инв. № | Инв. № дубл. | Подп. и дата

Формат	Зона	Поз.	Обозначение	Наименование	Кол.	Примечание
				Документация		
А3			А14Б 444.000Д	Технические требования		
А3			А14Б 448.000СБ	Сборочный чертеж		
				Сборочные единицы		
А4		1	А14Б 444.010-04	Растяжка	2	
				Детали		
А3		2	А14Б 444.001-04	Уголок	8	
		3	-05	Уголок	2	
				Стандартные изделия		
		4		Болт М24х50.36 ГОСТ 7798-70	8	
		5		Гайка М24.4 ГОСТ 5915-70	8	
		6		Шайба 24.65Г ГОСТ 6402-70	8	
			Переменные данные	для исполнений		
				А14Б 448.000		
				Сборочные единицы		
А4		7	А14Б 444.020-07	Опора	2	
				А14Б 448.000-01		
				Сборочные единицы		
А4		7	А14Б 444.020-08	Опора	2	

Серия 3.903-13

Инв. № подл. | Подп. и дата | Взам. инв. № | Инв. № дубл. | Подп. и дата

Изм.	Лист	№ докум.	Подп.	Дата
Разраб.		Белявская		
Пров.		Крупник		VI-66
Рук. гр.		Крупник		
Н. контр.		Грановский		
Утв.		Спивак		

А14Б 448.000

Опора пароводяного подогревателя

Лит.	Лист	Листов
И		1

Госстрой СССР
САНТЕХПРОЕКТ
г. Москва

Копировал: Логинова

Формат: А4

Формат	Зона	Поз.	Обозначение	Наименование	Кол.	Примечание
				Документация		
А3			А14Б 444.000Д	Технические требования		
А3			А14Б 449.000СБ	Сборочный чертеж		
				Сборочные единицы		
А4		1	А14Б 444.010-09	Растяжка	2	
				Детали		
А3		2	А14Б 444.001-06	Уголок	4	
				Стандартные изделия		
		3		Болт М24х50.36 ГОСТ 7798-70	4	
		4		Гайка М24.4 ГОСТ 5915-70	4	
		5		Шайба 24.65Г ГОСТ 6402-70	4	
			Переменные данные	для исполнений:		
				А14Б 449.000		
				Сборочные единицы		
А4		6	А14Б 449.010	Опора	2	
				А14Б 449.000-01		
				Сборочные единицы		
А4		6	А14Б 449.010-01	Опора	2	

Инв. № подл. | Подп. и дата | Взам. инв. № | Инв. № дубл. | Подп. и дата

Изм.	Лист	№ докум.	Подп.	Дата
Разраб.		Белявская		
Пров.		Крупник		
Рук. гр.		Крупник		
Н. контр.		Грановский		
Утв.		Спивак		

А14Б 449.000

Опора пароводяного подогревателя

Лит.	Лист	Листов
И		1

Госстрой СССР
САНТЕХПРОЕКТ
г. Москва

Копировал: Логинова

Формат А4

А14Б 448.000СБ

Серия 3.903-13

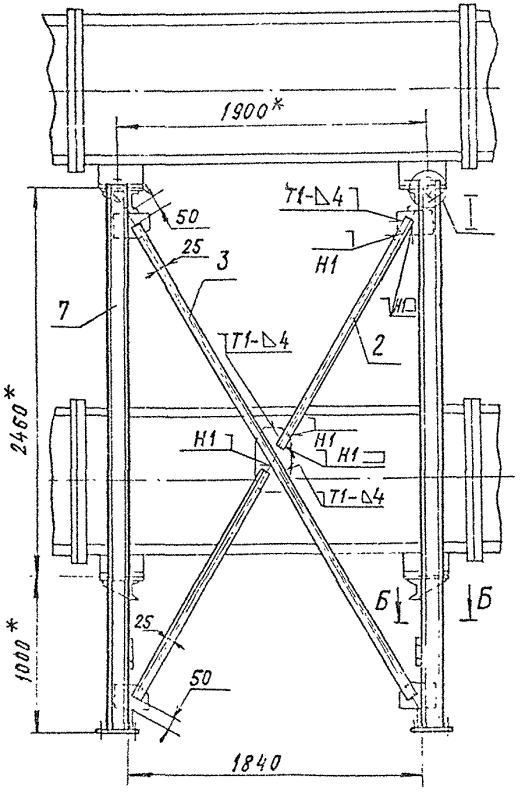

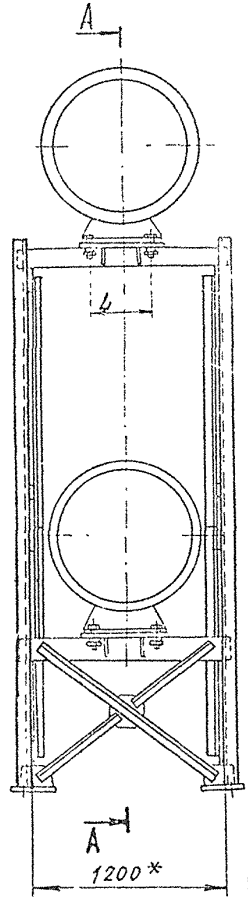

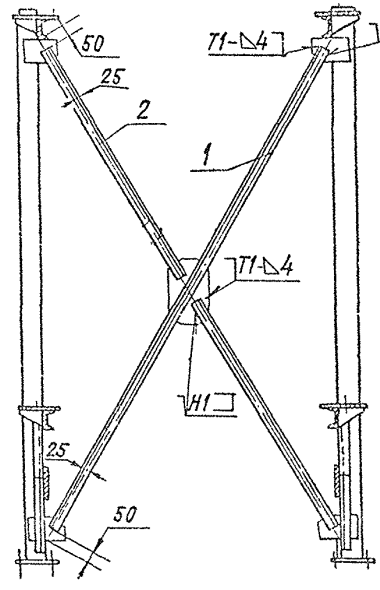

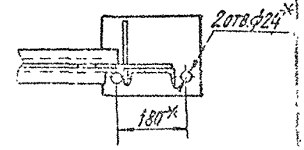

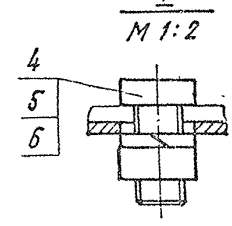

1.*Размеры для справок.

2. $\pm\frac{t_2}{2}$.

3.Сварные швы по ГОСТ 5264-80.

Обозначение	L,мм	Масса,кг
А14Б 448.000	330	407,6
-01	380	413,2

Изм. Лист	№ докум.	Подп.	Дата	А14Б 448.000СБ
Разраб.	Белявская			Опора пароводяного подогревателя
Пров.	Крупник		11-84	
Рук.группы	Крупник			
Гл.спец.	Баинберг			
Н.контр.	Грановский		11.84	
Утв.	Спивак		12.84	

Лит.	Масса	Масштаб
И	См. табл.	—
Лист	Листов 1	

Госстрой СССР
Сантехпроект
г. Москва

Копировал: Крапивина Формат А3

Инв.№ подл. | Подп. и дата | Взам.инв.№ | Инв.№ дубл. | Подп. и дата

А1Б 449.000 СБ

серия 3.903-13

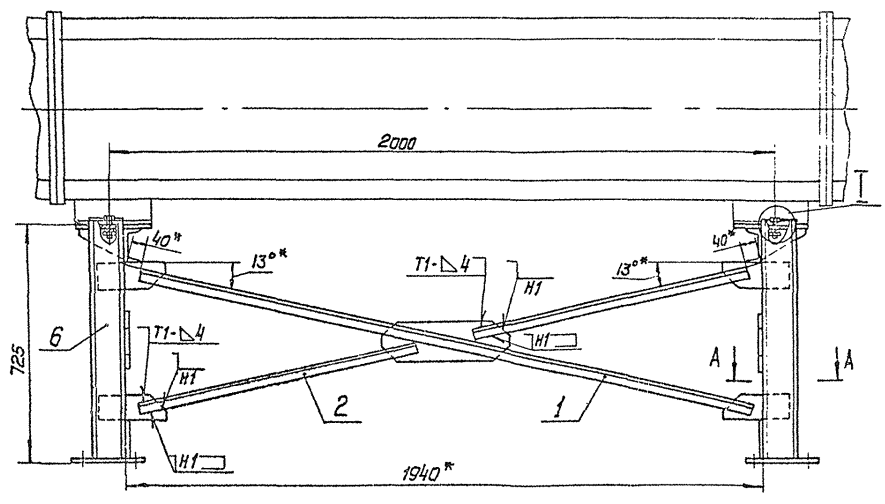

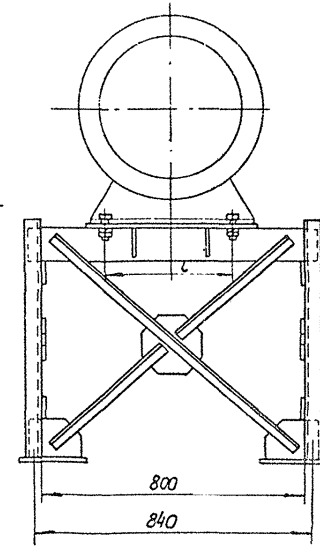

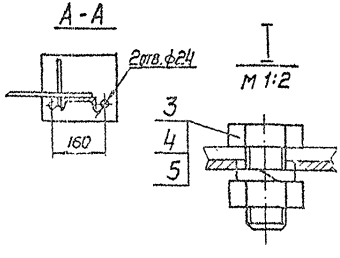

1. Размеры для справок, кроме указанных знаком *
2. $\pm \frac{t_2}{2}$.
3. Сварные швы по ГОСТ 5264-80.

Обозначение	L, мм	Масса, кг
А1Б 449.000	330	102,0
-01	380	104,5

Изм.	Лист	N докум.	Подп.	Дата
Разраб.	Белявская			
Пров.	Крупник			VI-86
Рук.гр.	Крупник			
Гл.спец.	Ваннберг			
Н.контр.	Грановский			VI.86
Утв.	Сливак			VI.86

А1Б 449.000 СБ

Опора пароводяного подогревателя

Лит.	Масса	Масштаб
	См. табл.	-

Лист | Листов 1

Госстрой СССР Сантехпроект г. Москва

Копировал

Формат А3

Инв.N подл. | Подп. и дата | Взам.инв.N | Инв.N дубл. | Подп. и дата

Серия 3.903-13

А14Б 444.008

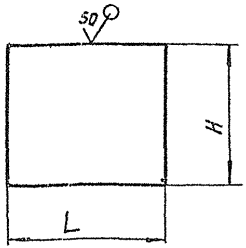

Обозначение	Размеры, мм		Материал	Масса, кг
	L	H		
А14Б 444.008	220	200	Лист Б 8,0 ГОСТ 19903-74 / ВСт.3 ГОСТ 14637-79	2,7
-01	260			3,2
-02	190	490	Лист Б 7,0 ГОСТ 19903-74 / ВСт.3 ГОСТ 14637-79	4,4
-03	230	520		5,6

Неуказанные предельные отклонения размеров h 14

Изм.	Лист	N докум.	Подп.	Дата
Разраб.		Белявская		
Пров.		Крупник		11-86
Рук.гр.		Крупник		
Гл.спец.		Вайнберг		
Н.контр.		Грановский		11 86
Утв.		Спивак		

А14Б 444.008

Пластина

Лит.	Масса	Масштаб
И	См. табл.	–

Лист | Листов 1

См. табл.

Госстрой СССР Сантехпроект г. Москва

Инв. N подл. | Подп. и дата | Взам. инв. N | Инв. N дубл. | Подп. и дата

Копировал

Формат А4

Формат	Зона	Поз.	Обозначение	Наименование	Кол. на исполн. А14Б 449.010 – 01	02	03	04	05	06	07	Примечание
				Документация								
А3			А14Б 449.010 СБ	Сборочный чертеж	X	X	X	X	X	X	X	
				Сборочные единицы								
А4		1	А14Б 444.010 -05	Растяжка	1	1						
			-06	Растяжка			1	1				
			-07	Растяжка					1	1		
			-08	Растяжка							1	1

Условное наименование

А14Б 449.010

Опора

Изм.	Лист	N докум.	Подп.	Дата
Разраб.		Белявская		
Пров.		Крупник		11-86
Рук.гр.		Крупник		
Н.контр.		Грановский		11 86
Утв.		Спивак		

Лит.	Лист	Листов
И	1	3

Госстрой СССР Сантехпроект г. Москва

Формат А4

Копировал

Формат	Зона	Поз.	Обозначение	Наименование	Кол. на исполн. А14Б 449.010 –	01	02	03	04	05	06	07	Примечание
А3		2	А14Б 444.001 – 24	Уголок	2	2							
			-25	Уголок			2	2					
			-26	Уголок					2	2			
			-27	Уголок							2	2	
А4		3	А14Б 444.005	Косынка	2	2	2	2	2	2	2	2	
		4	-03	Косынка	4	4	4	4	4	4	4	4	
А4		5	А14Б 444.006	Угольник	2		2		2				
			-01	Угольник		2		2		2			
			-02	Угольник							2		
			-03	Угольник								2	
А4		6	А14Б 444.007	Швеллер	1	1							
			-01	Швеллер			1	1					
			-02	Швеллер					1	1			
			-03	Швеллер							1	1	
		7	-08	Швеллер	2	2							
			-09	Швеллер			2	2					
			-10	Швеллер					2	2			
			-11	Швеллер							2	2	

Формат	Зона	Поз.	Обозначение	Наименование	Кол. на исполн. А14Б 449.010 –	01	02	03	04	05	06	07	Примечание
А4		8	А14Б 444.008	Пластина	2	2	2	2	2	2			
			-01	Пластина							2	2	
		9	-02	Пластина	1		1		1		1		
			-03	Пластина		1		1		1		1	

А14Б 449. 010СБ

серия 3.903-13

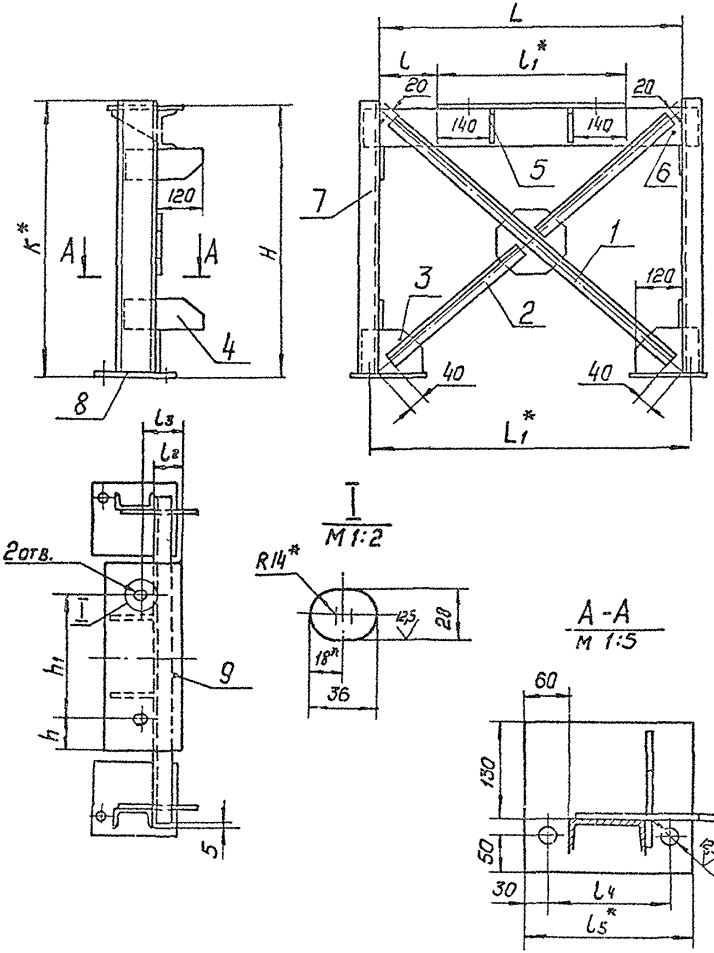

Обозначение	Размеры, мм												Масса, кг
	K*	H	h	h1	L	L1*	l	l1*	l2	l3	l4	l5	
А14Б449.010	735	725	80	330	800	840	155	490	65	95	160	220	39,7
- 01			70	380			140	520	85	115			41,0
- 02	720	710	80	330	850	890	180	490	65	95			40,0
- 03			70	380			165	520	85	115			41,3
- 04	1010	1000	80	330	1000	1040	255	490	65	95			47,8
- 05			70	380			240	520	85	115			49,1
- 06			80	330	1200	1240	355	490	65	95	200	260	64,0
- 07			70	380			340	520	85	115			65,4

1. *Размеры для справок
2. H14; $\pm \frac{t2}{2}$.
3. Сварку производить по контуру прилегания деталей. Сварные швы -Т1-Δ4 и Н1 по ГОСТ 5264-80.

Изм.	Лист	N докум.	Подп.	Дата
Разраб.	Белявская			VI.86
Пров.	Крупник			VI.86
Рук.гр.	Крупник			
Гл.спец.	Вайнберг			VI.86
Н.контр.	Грановский			VI.86
Утв.	Спивак			06.86

А14Б 449.010СБ

Опора

Лит.	Масса	Масштаб
Н	см. табл.	-

Лист | Листов 1

Госстрой СССР САНТЕХПРОЕКТ г. Москва

Копировал

Формат А3

Инв. N подл. | Подп. и дата | Взам. инв. N | Инв. N дубл. | Подп. и дата

Формат	Зона	Поз.	Обозначение	Наименование	Кол.	Примечание
				Документация		
А3			А14Б-444.000 Д	Технические требования		
А3			А14Б 450.000 СБ	Сборочный чертеж		
				Сборочные единицы		
А4		1	А14Б 444.010-10	Растяжка	2	
А4		2	А14Б 449.010-02	Опора	2	
				Детали		
А3		3	А14Б 444.001-07	Уголок	4	
				Стандартные изделия		
		4		Болт М24х50.36 ГОСТ 7798-70	4	
		5		Гайка М24.4 ГОСТ 5915-70	4	
		6		Шайба 24.65Г ГОСТ 6402-70	4	

Инв. N подл. | Подп. и дата | Взам. инв. N | Инв. N дубл. | Подп. и дата

Изм.	Лист	N докум.	Подп.	Дата
Разраб.	Беляевская			
Пров.	Крупник			
Рук. гр.	Крупник			
Н. контр.	Орловский			
Утв.	Спивак			

А14Б 450.000

Опора пароводяного подогревателя

Лит.	Лист	Листов
И		1

Госстрой СССР Сантехпроект г. Москва

Копировал

Формат А4

серия 3.903-13

Формат	Зона	Поз.	Обозначение	Наименование	Кол.	Примечание
				Документация		
А3			А14Б 444.000 Д	Технические требования		
А3			А14Б 451.000 СБ	Сборочный чертеж		
				Сборочные единицы		
А4		1	А14Б 444.010-11	Растяжка	2	
				Детали		
А3		2	А14Б 444.001-08	Уголок	4	
				Стандартные изделия		
		3		Болт М24х50.36 ГОСТ 7798-70	4	
		4		Гайка М24.4 ГОСТ 5915-70	4	
		5		Шайба 24.65Г ГОСТ 6402-70	4	
			Переменные данные	для исполнений		
				А14Б 451.000		
				Сборочные единицы		
А4		6	А14Б 449.010-02	Опора	2	
				А14Б 451.000-01		
				Сборочные единицы		
А4		6	А14Б 449.010-03	Опора	2	

Инв. N подл. | Подп. и дата | Взам. инв. N | Инв. N дубл. | Подп. и дата

Изм.	Лист	N докум.	Подп.	Дата
Разраб.	Беляевская			
Пров.	Крупник			
Рук. гр.	Крупник			
Н. контр.	Орловский			
Утв.	Спивак			

А14Б 451.000

Опора пароводяного подогревателя

Лит.	Лист	Листов
И		1

Госстрой СССР Сантехпроект г. Москва

Копировал

Формат А4

А14Б 450.000 СБ

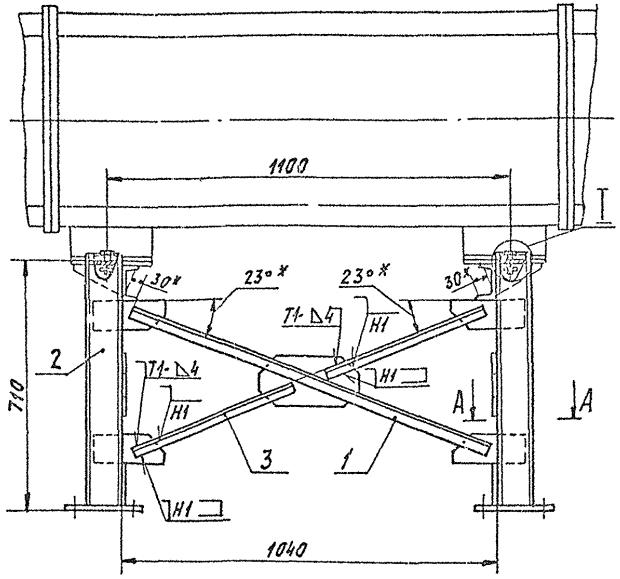

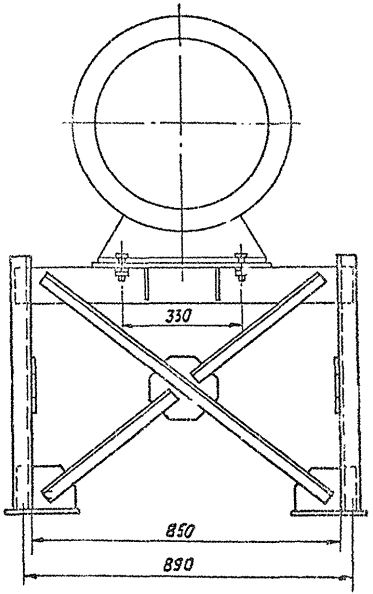

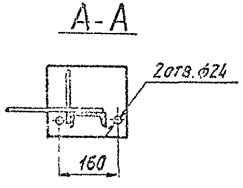

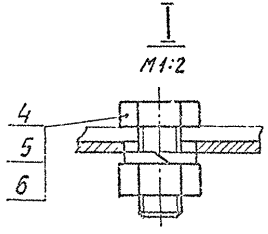

1. Размеры для справок, кроме указанных знаком *.
2. $\pm \frac{t_2}{2}$.
3. Сварные швы по ГОСТ 5264-80.

					А14Б 450.000 СБ			
Изм.	Лист	№ докум.	Подп.	Дата	Опора паровоздного подогревателя	Лит.	Масса	Масштаб
Разраб.		Беляевская				И	94,1	1:10
Пров.		Крупник		11-86		Лист	Листов 1	
Рук. гр.		Крупник				Госстрой СССР САНТЕХПРОЕКТ г. Москва		
Гл. спец.		Вайнберг						
Н. контр.		Грановский		11.86				
Утв.		Слаповский		06.86				

Копировал: Логинова

Формат: А3

серия 3.903-13

Инв. № подл. | Подп. и дата | Взам. инв. № | Инв. № дубл. | Подп. и дата

А14Б 451.000 СБ

серия 3.903-13

Инв.№подл. | Подп. и дата | Взам. инв.№ | Инв.№дубл. | Подп. и дата

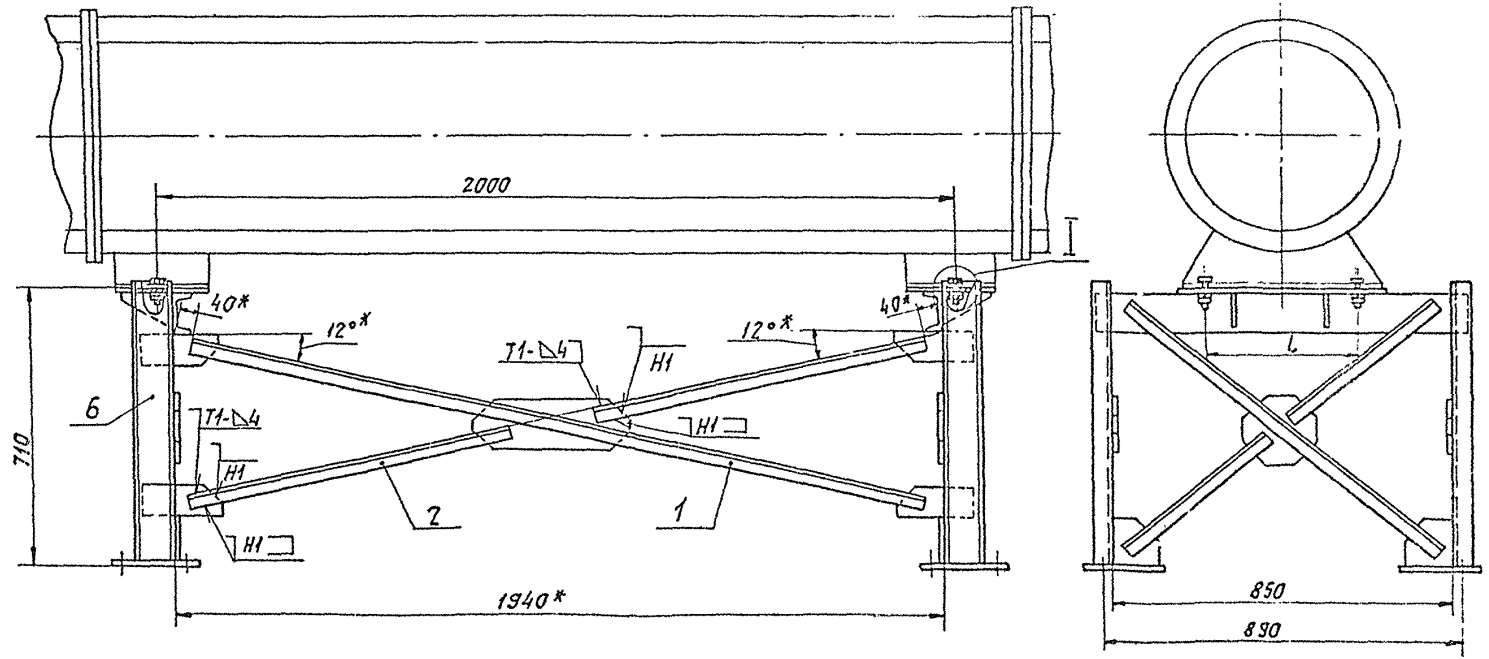

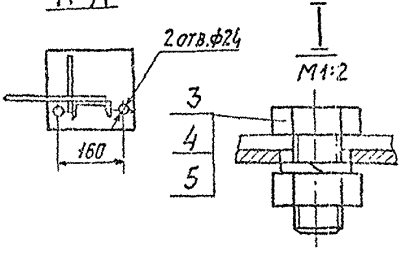

Обозначение	l, мм	Масса, кг
А14Б 451.000	330	102,1
-01	380	104,7

1. Размеры для справок, кроме указанных знаком *.
2. $\pm \frac{t}{2}$.
3. Сварные швы по ГОСТ 5264-80

Изм.	Лист	№ докум.	Подп.	Дата
Разраб.		Белавская		
Пров.		Крупник		VI-86
Рук. груп.		Крупник		
Гл. спец.		Вайнберг		
Н. контр.		Гофановский		VI.86
Утв.		Сонбак		

А14Б 451.000СБ

Опора пароводяного подогревателя

Лит.	Масса	Масштаб
И	см. табл.	—

Лист | Листов 1

Госстрой СССР САНТЕХПРОЕКТ г. Москва

Копировал: Логинова

Формат: А3

Формат	Зона	Поз.	Обозначение	Наименование	Кол.	Примечание
				Документация		
А3			А14Б 444.000Д	Технические требования		
А3			А14Б 452.000СБ	Сборочный чертеж		
				Сборочные единицы		
А4		1	А14Б 444.010-12...	Растяжка	2	
				Детали		
А3		2	А14Б 444.001-09	Уголок	4	
				Стандартные изделия		
		3		Болт М24х50.36 ГОСТ 7798-70	4	
		4		Гайка М24.4 ГОСТ 5915-70	4	
		5		Шайба 24.65Г ГОСТ 6402-70	4	
			Переменные данные	для исполнений		
				А14Б 452.000		
				Сборочные единицы		
А4		6	А14Б 449.010-04	Опора	2	
				А14Б 452.000-01		
				Сборочные единицы		
А4		6	А14Б 449.010-05	Опора	2	

Инв.№подл. | Подп. и дата | Взам.инв.№ | Инв.№дубл. | Подп. и дата

Изм.	Лист	№ докум.	Подп.	Дата
Разраб.		Белявская		
Пров.		Крупник		VI-86
Рук.гр.		Крупник		
Н.контр.		Грановский		VI.86
Утв.		Спивак		ос.86

А14Б 452.000

Опора пароводяного подогревателя

Лит.	Лист	Листов
И		1

Госстрой СССР САНТЕХПРОЕКТ г. Москва

Копировал: Логинова Формат А4

Формат	Зона	Поз.	Обозначение	Наименование	Кол.	Примечание
				Документация		
А3			А14Б 444.000Д.	Технические требования		
А3			А14Б 453.000СБ	Сборочный чертеж		
				Сборочные единицы		
А4		1	А14Б 444.010-13	Растяжка	2	
				Детали		
А3		2	А14Б 444.001-10	Уголок	4	
				Стандартные изделия		
		3		Болт М24х50.36 ГОСТ 7798-70	4	
		4		Гайка М24.4 ГОСТ 5915-70	4	
		5		Шайба 24.65Г ГОСТ 6402-70	4	
			Переменные данные	для исполнений		
				А14Б 453.000		
				Сборочные единицы		
А4		6	А14Б 449.010-06	Опора	2	
				А14Б 453.000-01		
				Сборочные единицы		
А4		6	А14Б 449.010-07	Опора	2	

Инв.№подл. | Подп. и дата | Взам.инв.№ | Инв.№дубл. | Подп. и дата

Изм.	Лист	№ докум.	Подп.	Дата
Разраб.		Белявская		
Пров.		Крупник		VI-86
Рук.гр.		Крупник		
Н.контр.		Грановский		VI.86
Утв.		Спивак		ос.86

А14Б 453.000

Опора пароводяного подогревателя

Лит.	Лист	Листов
И		1

Госстрой СССР САНТЕХПРОЕКТ г. Москва

Копировал: Логинова Формат А4

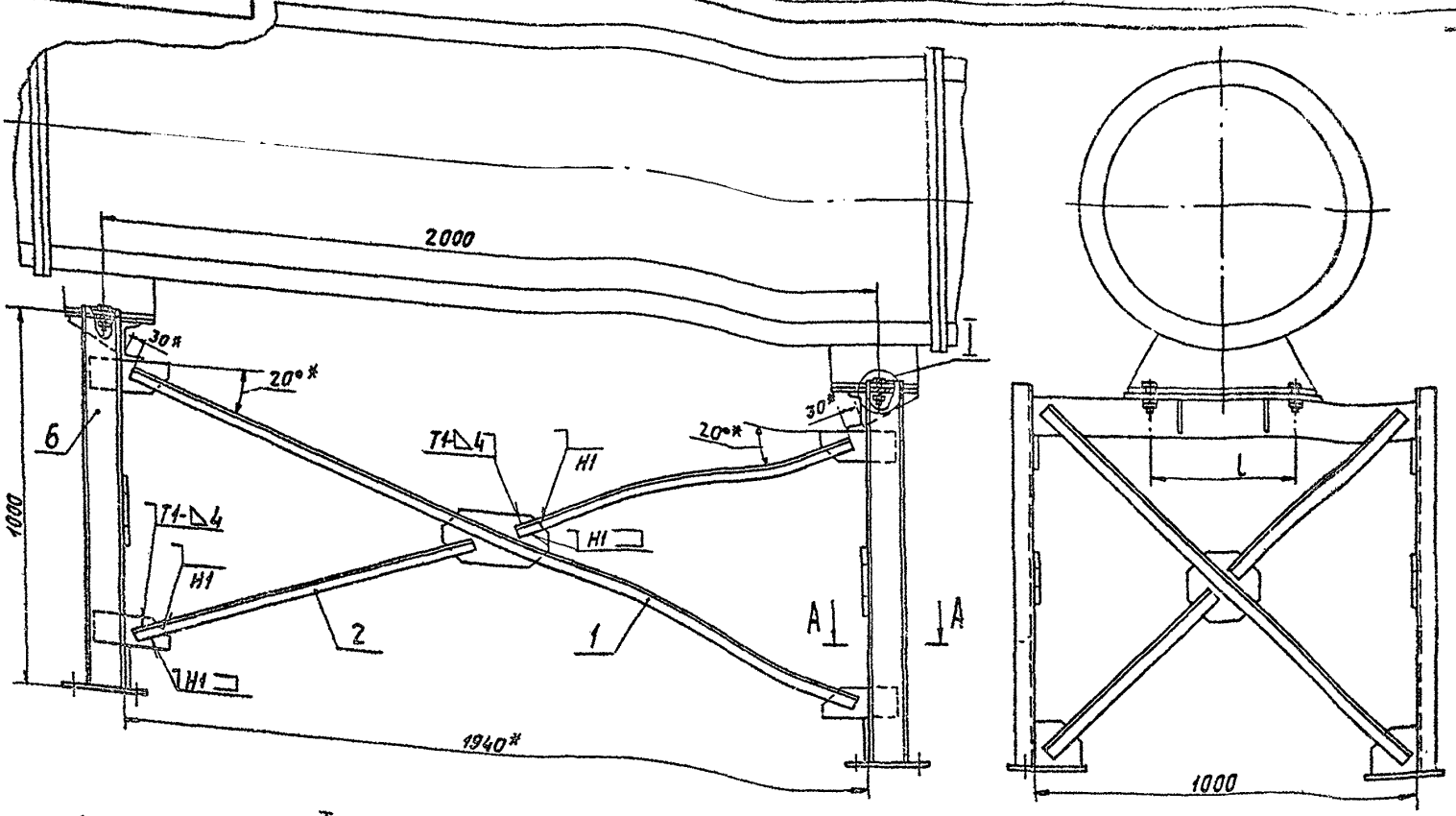

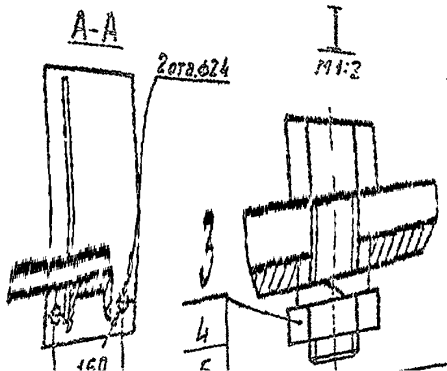

1. Размеры для справок, кроме указанных знаком *.
2. $\pm \frac{t_2}{2}$.
3. Сварные швы по ГОСТ.5264-80.

Обозначение	l, мм	Масса, кг
А14Б 452.000	330	118,7
-01	380	121,3

Изм.	Лист	№ докум.	Подп.	Дата
Разраб.		Белявская		
Пров.		Крупник		VI-86
Рук. гр.		Крупник		
Гл. спец.		Вайнберг		
Н. контр.		Гранобский		VI.86
Утв.		Спивак		06.86

А14Б 452.000 СБ

Опора пароводяного подогревателя

Лит.	Масса	Масштаб
К	см. табл.	—

Лист | Листов 1

Госстрой СССР
Сантехпроект
г. Москва

Копировал: Логинова

Формат: А3

серия 3.903-13

Подп. и дата | Инв. № дубл. | Взам. инв. № | Инв. № подл. | Подп. и дата

А14Б 453.000СБ

серия 3.903-13

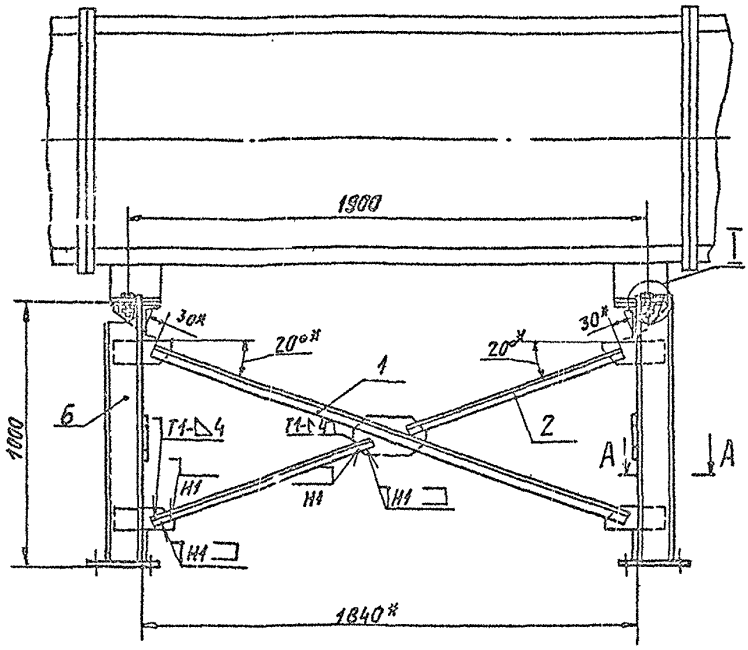

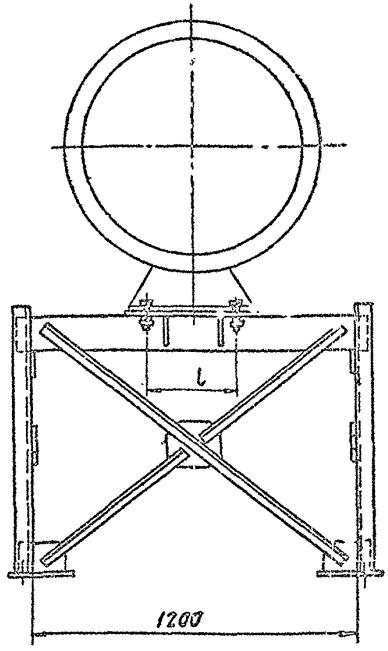

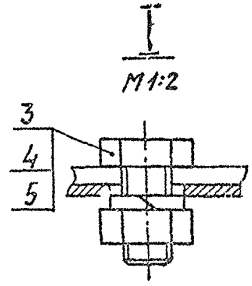

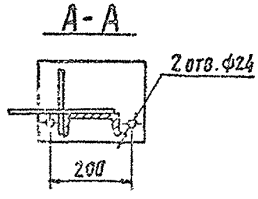

Обозначение	l, мм	Масса, кг
А14Б 453.000	330	149,7
-01	380	152,5

1. Размеры для справок, кроме указанных знаком *.
2. ± IT/2.
3. Сварные швы по ГОСТ 5264-80.

Изм.	Лист	№ докум.	Подп.	Дата
Разраб.		Белявская		
Пров.		Крупник		VI-86
Рук. гр.		Крупник		
Гл. спец.		Вайнберг		
Н. контр.		Грановский		VI 86
Утв.		Сливак		ос.86

А14Б 453.000 СБ

Опора пароводяного подогревателя

Лит.	Масса	Масштаб
И	См. табл.	—
Лист	Листов 1	

Госстрой СССР САНТЕХПРОЕКТ г. Москва

Копировал Логинова

Формат А3

Инв. № подл. | Подп. и дата | Взам. инв. № | Инв. № дубл. | Подп. и дата

Инв. № подл.	Подп. и дата	Взам. инв. №	Инв. № дубл.	Подп. и дата

серия 3.903-13

Формат	Зона	Поз.	Обозначение	Наименование	Кол. на исполн. А14Б 454. 000-										Примечание
					–	01	02	03	04	05	06	07	08	09	
				Документация											
А3			А14Б 444. 000Д	Технические требования											
А3			А14Б 454. 000 СБ	Сборочный чертеж											
				Сборочные единицы											
А4		1	А14Б 454. 010	Растяжка	1										
			-01	Растяжка		1									
			-02	Растяжка			1		1						
			-03	Растяжка				1		1					

Условное наименование

Изм.	Лист	№ докум.	Подп.	Дата	А14Б 454. 000			
Разраб.		Беляевская			Опора водоводяного подогревателя	Лит.	Лист	Листов
Пров.		Крупник		VI-86		И	1	3
Рук. гр.		Крупник				Госстрой СССР САНТЕХПРОЕКТ г. Москва		
Н. контр.		Грановский		VI 86				
Утв.		Сливак		VI-86				

Копировал: Логинова Формат А4

Инв. № подл.	Подп. и дата	Взам. инв. №	Инв. № дубл.	Подп. и дата

Формат	Зона	Поз.	Обозначение	Наименование	Кол. на исполн. А14Б 454. 000-										Примечание
					–	01	02	03	04	05	06	07	08	09	
А4		1	А14Б 454. 010 -04	Растяжка							1				
			-05	Растяжка								1			
			-06	Растяжка									1		
			-07	Растяжка										1	
А4		2	А14Б 454. 020	Опора	1	1									
			-02	Опора			1	1							
			-04	Опора					1	1					
			-06	Опора							1	1			
			-08	Опора									1	1	
		3	-01	Опора	1	1									
			-03	Опора			1	1							
			-05	Опора					1	1					
			-07	Опора							1	1			
			-09	Опора									1	1	
				Детали											
А3		4	А14Б. 454. 001	Уголок	2										
			-01	Уголок		2									

Нам.	Лист	№ докум.	Подп.	Дата	А14Б 454.000	Лист 2

Копировал: Ларионова

серия 3.903-13

Обозначение		Наименование	Кол. на испол. А14Б 454.000-									Примечание
			–	01	02	03	04	05	06	07	08	09	
А3 4	А14Б 454.001-02	Уголок			2		2						
	-03	Уголок				2		2					
	-04	Уголок							2				
	-05	Уголок								2			
	-06	Уголок									2		
	-07	Уголок										2	
А4 5	А14Б 454.002	Хомут	2	2	2	2							
	-01	Хомут					2	2					
	-02	Хомут							2	2			
	-03	Хомут									2	2	
А4 6	А14Б 454.003	Подушка	2	2	2	2							
	-01	Подушка					2	2					
	-02	Подушка							2	2			
	-03	Подушка									2	2	
		Стандартные изделия											
		Гайка М10.4 ГОСТ 5915-70	8	8	8	8							
7		Гайка М12.4 ГОСТ 5915-70					8	8	8	8	8	8	

Инв.№ подл. | Подп. и дата | Взам. инв.№ | Инв.№ дубл. | Подп. и дата

Изм. | Лист | № докум. | Подп. | Дата

А14Б 454.000

Лист 3

Копировал: Логинова Формат А4

А14Б 454.002

12,5 / (√)

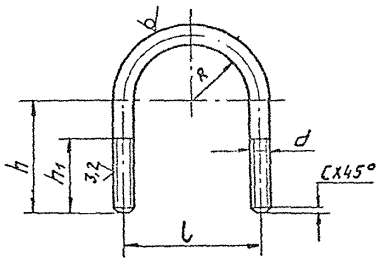

Обозначение	Размеры, мм						Материал	Масса, кг
	h	h1	l	R	d	c		
А14Б 454.002	60	40	70	30	М10-8g	1,5	Круг 10-В-ГОСТ 2590-71 / ВСт3-II-ГОСТ 535-79	0,14
-01	70	45	90	39				0,25
-02	80	50	106	47	М12-8g		Круг 12-В-ГОСТ 2590-71 / ВСт3-II-ГОСТ 535-79	0,29
-03	90	55	128	58				0,34
-04	120		188	86	М16-8g		Круг 16-В-ГОСТ 2590-71 / ВСт3-II-ГОСТ 535-79	0,84
-05	150	60	242	111		2		1,68
-06	180	65	298	139	М20-8g		Круг 20-В-ГОСТ 2590-71 / ВСт3-II-ГОСТ 535-79	2,04
-07	210	70	350	165				2,39

Неуказанные предельные отклонения размеров $h14; \pm \frac{t_2}{2}$.

Инв.№ подл. | Подп. и дата | Взам. инв.№ | Инв.№ дубл. | Подп. и дата

Изм.	Лист	№ докум.	Подп.	Дата
Разраб.		Белявская		
Пров.		Крупник		VI.84
Рук. гр.		Крупник		
Гл. спец.		Айнберг		
Н. контр.		Яновский		
Утв.		Сливак		6.84

А14Б 454.002

Хомут

Лит. | Масса | Масштаб: И | см. табл. | –

Лист | Листов 1

См. табл.

Госстрой СССР САНТЕХПРОЕКТ г. Москва

Копировал: Логинова Формат А4

А14Б 454.000СБ

серия 3.903-13

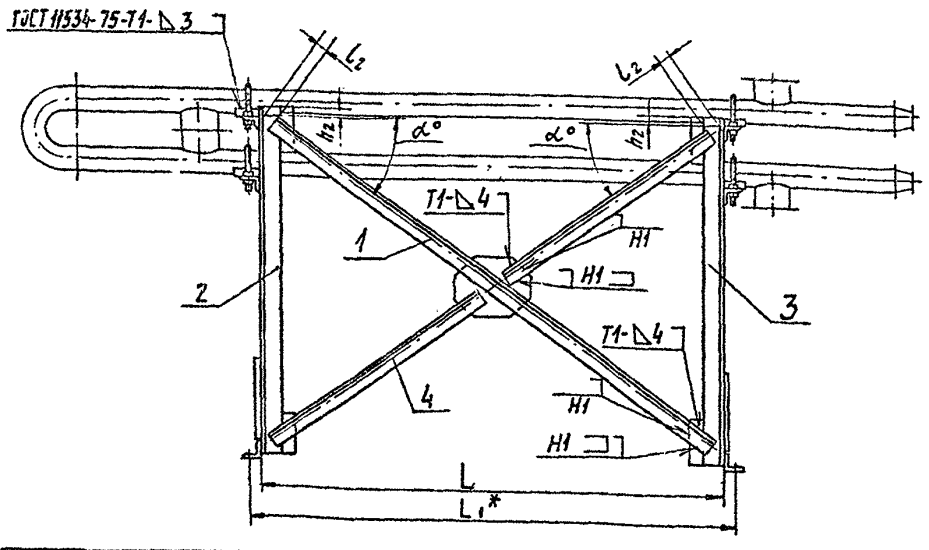

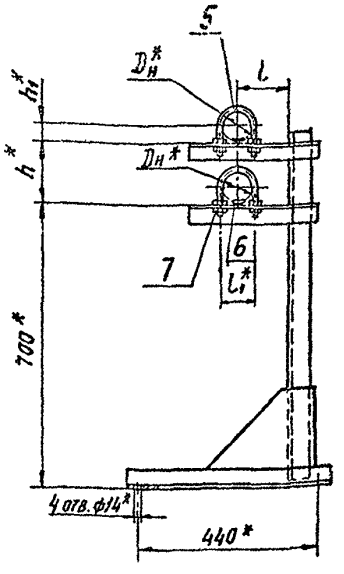

Обозначение	Размеры, мм									$\alpha°$	Масса, кг
	$D_н$*	L	L_1*	l	l_1*	l_2	h*	h_1*	h_2		
А14Б 454.000	57	1130	1180	120	70	30	150	32	15	36°	19,3
-01		3120	3170			20			30	14°	35,8
-02		1130	1180			30	200		15	38°	19,8
-03		3120	3170			20			30	15°	36,0
-04	76	1130	1180	130	90	30		41	15	38°	20,9
-05		3120	3170			20			30	15°	37,2
-06	89	1130	1180		106	30	240	48	10	39°	21,4
-07		3120	3170			20			20	16°	37,8
-08	114	1000	1050	140	128	35	300	60		44°	21,7
-09		2950	3000			25				18°	37,2

1. * Размеры для справок
2. $\pm \frac{l_2}{2}$.
3. Сварные швы по ГОСТ 5264-80, кроме швов указанных на чертеже.

Изм	Лист	№ докум.	Подп.	Дата
Разраб.		Белявская		
Пров.		Крупник		11.86
Рук. гр.		Крупник		
Гл. спец.		Вайнберг		
Н. контр.		Грановский		
Утв.		Спивак		

А14Б 454.000СБ

Опора водоводяного подогревателя

Лит.	Масса	Масштаб
Н	См. табл.	—

Лист | Листов 1

Госстрой СССР
САНТЕХПРОЕКТ
г. Москва

Копировал: Логинова

Формат А3

Инв. № подл. | Подп. и дата | Взам. инв. № | Инв. № дубл. | Подп. и дата

А14Б 454.001

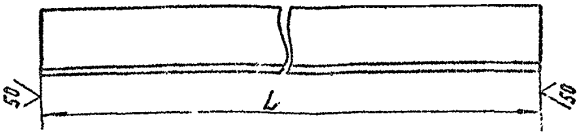

Таблица

Обозначение	L, мм	Материал	Масса, кг
А14Б 454.001	637	Уголок 36х36х4-Б-ГОСТ8509-72 / В Ст. 3-I-ГОСТ535-79	1,38
-01	1480	Уголок 56х56х4-Б-ГОСТ8509-72 / В Ст. 3-I-ГОСТ535-79	5,09
-02	655	Уголок 36х36х4-Б-ГОСТ8509-72 / В Ст. 3-I-ГОСТ535-79	1,41
-03	1465	Уголок 56х56х4-Б-ГОСТ8509-72 / В Ст. 3-I-ГОСТ535-79	5,04
-04	665	Уголок 36х36х4-Б-ГОСТ8509-72 / В Ст. 3-I-ГОСТ535-79	1,44
-05	1497	Уголок 56х56х4-Б-ГОСТ8509-72 / В Ст. 3-I-ГОСТ535-79	5,15
-06	633	Уголок 36х36х4-Б-ГОСТ8509-72 / В Ст. 3-I-ГОСТ535-79	1,37
-07	1425	Уголок 56х56х4-Б-ГОСТ8509-72 / В Ст. 3-I-ГОСТ535-79	4,9
-08	1344	Уголок 36х36х4-Б-ГОСТ8509-72 / В Ст. 3-I-ГОСТ535-79	2,9
-09	3205	Уголок 56х56х4-Б-ГОСТ8509-72 / В Ст. 3-I-ГОСТ535-79	11,03
-10	1378	Уголок 36х36х4-Б-ГОСТ8509-72 / В Ст. 3-I-ГОСТ535-79	2,98
-11	3188	Уголок 56х56х4-Б-ГОСТ8509-72 / В Ст. 3-I-ГОСТ535-79	10,97
-12	1394	Уголок 36х36х4-Б-ГОСТ8509-72 / В Ст. 3-I-ГОСТ535-79	3,01
-13	3208	Уголок 56х56х4-Б-ГОСТ8509-72 / В Ст. 3-I-ГОСТ535-79	11,04
-14	1326	Уголок 36х36х4-Б-ГОСТ8509-72 / В Ст. 3-I-ГОСТ535-79	2,86
-15	3048	Уголок 56х56х4-Б-ГОСТ8509-72 / В Ст. 3-I-ГОСТ535-79	10,49
-16	662	Уголок 36х36х4-Б-ГОСТ8509-72 / В Ст. 3-I-ГОСТ535-79	1,43
-17	1443	Уголок 56х56х4-Б-ГОСТ8509-72 / В Ст. 3-I-ГОСТ535-79	4,96
-18	705	Уголок 36х36х4-Б-ГОСТ8509-72 / В Ст. 3-I-ГОСТ535-79	1,52

Продолжение

Обозначение	L, мм	Материал	Масса, кг
А14Б 454.001-19	1502	Уголок 36х36х4-Б-ГОСТ8509-72 / В Ст. 3-I-ГОСТ535-79	3,24
-20	700		1,51
-21	1455	Уголок 56х56х4-Б-ГОСТ8509-72 / В Ст. 3-I-ГОСТ535-79	5,0
-22	1384	Уголок 36х36х4-Б-ГОСТ8509-72 / В Ст. 3-I-ГОСТ535-79	2,99
-23	3072	Уголок 56х56х4-Б-ГОСТ8509-72 / В Ст. 3-I-ГОСТ535-79	10,57
-24	1473	Уголок 36х36х4-Б-ГОСТ8509-72 / В Ст. 3-I-ГОСТ535-79	3,18
-25	3120		6,74
-26	1476		3,19
-27	3060	Уголок 56х56х4-Б-ГОСТ8509-72 / В Ст. 3-I-ГОСТ535-79	10,52
-28	680	Уголок 36х36х4-Б-ГОСТ8509-72 / В Ст. 3-I-ГОСТ535-79	1,47
-29	1502	Уголок 56х56х4-Б-ГОСТ8509-72 / В Ст. 3-I-ГОСТ535-79	5,17
-30	718	Уголок 36х36х4-Б-ГОСТ8509-72 / В Ст. 3-I-ГОСТ535-79	1,55
-31	1520	Уголок 56х56х4-Б-ГОСТ8509-72 / В Ст. 3-I-ГОСТ535-79	5,23
-32	746	Уголок 36х36х4-Б-ГОСТ8509-72 / В Ст. 3-I-ГОСТ535-79	1,61
-33	1548	Уголок 56х56х4-Б-ГОСТ8509-72 / В Ст. 3-I-ГОСТ535-79	5,33

1. $\pm t_2$ 12.
2. Продолжение таблицы см. лист 2

					А14Б 454.001		
Изм.	Лист	№ докум.	Подп.	Дата	Уголок	Лит.	Масса	Масштаб
Разраб.		Белавская				И	См. табл.	—
Пров.		Крупник				Лист 1	Листов 2	
Инструкт.		Крупник						
Гл. спец.		Вайнберг			См. табл.	Госстрой СССР Сантехпроект г. Москва		
Н. контр.		Грановский						
Утв.		Спивак						

Копировал: Кравлина Формат А3

Серия 3.903-13

Инв. № подл. | Подп. и дата | Взам. инв. № | Инв. № дубл. | Подп. и дата

А14Б454.001

Продолжение

Обозначение	L, мм	Материал	Масса, кг
А14Б454.001-34	735	Уголок 36х36х4-Б-ГОСТ8509-72 / В ст. 3-I-ГОСТ535-79	1,59
-35	1495	Уголок 56х56х4-Б-ГОСТ8509-72 / В ст. 3-I-ГОСТ535-79	5,14
-36	1424	Уголок 36х36х4-Б-ГОСТ8509-72 / В ст. 3-I-ГОСТ535-79	3,08
-37	3222	Уголок 56х56х4-Б-ГОСТ8509-72 / В ст. 3-I-ГОСТ535-79	11,08
-38	1500	Уголок 36х36х4-Б-ГОСТ8509-72 / В ст. 3-I-ГОСТ535-79	3,24
-39	3238	Уголок 56х56х4-Б-ГОСТ8509-72 / В ст. 3-I-ГОСТ535-79	11,14
-40	1552	Уголок 36х36х4-Б-ГОСТ8509-72 / В ст. 3-I-ГОСТ535-79	3,35
-41	3276	Уголок 56х56х4-Б-ГОСТ8509-72 / В ст. 3-I-ГОСТ535-79	11,27
-42	1534	Уголок 36х36х4-Б-ГОСТ8509-72 / В ст. 3-I-ГОСТ535-79	3,31
-43	3146	Уголок 56х56х4-Б-ГОСТ8509-72 / В ст. 3-I-ГОСТ535-79	10,82
-44	808	Уголок 36х36х4-Б-ГОСТ8509-72 / В ст. 3-I-ГОСТ535-79	1,75
-45	1542	Уголок 56х56х4-Б-ГОСТ8509-72 / В ст. 3-I-ГОСТ535-79	5,3
-46	875	Уголок 36х36х4-Б-ГОСТ8509-72 / В ст. 3-I-ГОСТ535-79	1,89
-47	1592	Уголок 56х56х4-Б-ГОСТ8509-72 / В ст. 3-I-ГОСТ535-79	5,48
-48	910	Уголок 36х36х4-Б-ГОСТ8509-72 / В ст. 3-I-ГОСТ535-79	1,97
-49	1607	Уголок 56х56х4-Б-ГОСТ8509-72 / В ст. 3-I-ГОСТ535-79	5,53
-50	1692	Уголок 36х36х4-Б-ГОСТ8509-72 / В ст. 3-I-ГОСТ535-79	3,65
-51	3224	Уголок 56х56х4-Б-ГОСТ8509-72 / В ст. 3-I-ГОСТ535-79	11,09
-52	1834	Уголок 36х36х4-Б-ГОСТ8509-72 / В ст. 3-I-ГОСТ535-79	3,96
-53	3306	Уголок 56х56х4-Б-ГОСТ8509-72 / В ст. 3-I-ГОСТ535-79	11,37
-54	1920	Уголок 36х36х4-Б-ГОСТ8509-72 / В ст. 3-I-ГОСТ535-79	4,15
-55	3322	Уголок 56х56х4-Б-ГОСТ8509-72 / В ст. 3-I-ГОСТ535-79	11,43
-56	733	Уголок 36х36х4-Б-ГОСТ8509-72 / В ст. 3-I-ГОСТ535-79	1,58
-57	1530	Уголок 56х56х4-Б-ГОСТ8509-72 / В ст. 3-I-ГОСТ535-79	5,26
-58	790	Уголок 36х36х4-Б-ГОСТ8509-72 / В ст. 3-I-ГОСТ535-79	1,71
-59	1566	Уголок 56х56х4-Б-ГОСТ8509-72 / В ст. 3-I-ГОСТ535-79	5,39

Продолжение

Обозначение	L, мм	Материал	Масса, кг
А14Б454.001-60	815	Уголок 36х36х4-Б-ГОСТ8509-72 / В ст. 3-I-ГОСТ535-79	1,76
-61	1602	Уголок 56х56х4-Б-ГОСТ8509-72 / В ст. 3-I-ГОСТ535-79	5,51
-62	843	Уголок 36х36х4-Б-ГОСТ8509-72 / В ст. 3-I-ГОСТ535-79	1,82
-63	1570	Уголок 56х56х4-Б-ГОСТ8509-72 / В ст. 3-I-ГОСТ535-79	5,4
-64	1524	Уголок 36х36х4-Б-ГОСТ8509-72 / В ст. 3-I-ГОСТ535-79	3,29
-65	3254	Уголок 56х56х4-Б-ГОСТ8509-72 / В ст. 3-I-ГОСТ535-79	11,19
-66	1638	Уголок 36х36х4-Б-ГОСТ8509-72 / В ст. 3-I-ГОСТ535-79	3,54
-67	3298	Уголок 56х56х4-Б-ГОСТ8509-72 / В ст. 3-I-ГОСТ535-79	11,35
-68	1702	Уголок 36х36х4-Б-ГОСТ8509-72 / В ст. 3-I-ГОСТ535-79	3,68
-69	3354	Уголок 56х56х4-Б-ГОСТ8509-72 / В ст. 3-I-ГОСТ535-79	11,54
-70	1778	Уголок 36х36х4-Б-ГОСТ8509-72 / В ст. 3-I-ГОСТ535-79	3,84
-71	3268	Уголок 56х56х4-Б-ГОСТ8509-72 / В ст. 3-I-ГОСТ535-79	11,24
-72	956	Уголок 36х36х4-Б-ГОСТ8509-72 / В ст. 3-I-ГОСТ535-79	2,06
-73	1642	Уголок 56х56х4-Б-ГОСТ8509-72 / В ст. 3-I-ГОСТ535-79	5,65
-74	1050	Уголок 40х40х4-Б-ГОСТ8509-72 / В ст. 3-I-ГОСТ535-79	2,54
-75	1726	Уголок 63х63х4-Б-ГОСТ8509-72 / В ст. 3-I-ГОСТ535-79	6,73
-76	1124	Уголок 45х45х4-Б-ГОСТ8509-72 / В ст. 3-I-ГОСТ535-79	3,07
-77	1780	Уголок 63х63х4-Б-ГОСТ8509-72 / В ст. 3-I-ГОСТ535-79	6,94
-78	2006	Уголок 36х36х4-Б-ГОСТ8509-72 / В ст. 3-I-ГОСТ535-79	4,33
-79	3398	Уголок 56х56х4-Б-ГОСТ8509-72 / В ст. 3-I-ГОСТ535-79	11,69
-80	2214	Уголок 40х40х4-Б-ГОСТ8509-72 / В ст. 3-I-ГОСТ535-79	5,36
-81	3562	Уголок 63х63х4-Б-ГОСТ8509-72 / В ст. 3-I-ГОСТ535-79	13,89
-82	2410	Уголок 45х45х4-Б-ГОСТ8509-72 / В ст. 3-I-ГОСТ535-79	6,58
-83	3656	Уголок 63х63х4-Б-ГОСТ8509-72 / В ст. 3-I-ГОСТ535-79	14,26

Серия 3.903-13

Инв. № подл. | Подп. и дата | Взам. инв. № | Инв. № дубл. | Подп. и дата

Изм.	Лист	№ докум.	Подп.	Дата	А14Б 454.001	Лист 2

Копировал: Кранлина Формат А3

Инв. № подл.	Подп. и дата	Взам. инв. №	Инв. № дубл.	Подп. и дата

серия 3.903-13

Формат	Зона	Поз.	Обозначение	Наименование	Кол. на исполн. А14Б454.010-										Примечание
					–	01	02	03	04	05	06	07	08	09	
				Документация											
А3			А14Б 454.010 СБ	Сборочный чертеж	X	X	X	X	X	X	X	X	X	X	
				Детали											
А3		1	А14Б 454.001-08	Уголок	1										
			-09	Уголок		1									
			-10	Уголок			1								
			-11	Уголок				1							
			-12	Уголок					1						
			-13	Уголок						1					
			-14	Уголок							1				
			-15	Уголок								1			
			-22	Уголок									1		

Исполнения 10-39 см. листы 3-9

Изм.	Лист	№ докум.	Подп.	Дата
Разраб.		Беляевская		
Пров.		Крупник		11 86
Рук. гр.		Крупник		
Н. контр.		Грановский		11 86
Утв.		Спивак		06 86

А14Б454.010

Растяжка

Лит.	Лист	Листов
И	1	9

Госстрой СССР
САНТЕХПРОЕКТ
г. Москва

Копировал: Логинова

Формат А4

Инв. № подл.	Подп. и дата	Взам. инв. №	Инв. № дубл.	Подп. и дата

Формат	Зона	Поз.	Обозначение	Наименование	Кол. на исполн. А14Б 454.010-										Примечание
					–	01	02	03	04	05	06	07	08	09	
А3		1	А14Б 454.001-23	Уголок										1	
А4		2	А14Б 454.005	Пластина	1		1		1						
			-01	Пластина		1		1		1					
			-02	Пластина							1				
			-03	Пластина								1			
			-04	Пластина									1		
			-05	Пластина										1	

Изм.	Лист	№ докум.	Подп.	Дата

А14Б 454.010

Лист 2

Копировал: Логинова

Формат: А4

13В

Формат	Зона	Поз.	Обозначение	Наименование	Кол. на испол. А14Б 454.010- 10	11	12	13	14	15	16	17	18	19	Примечание
				Документация											
А3			А14Б 454.010 СБ	Сборочный чертеж											
				Детали											
А3		1	А14Б 454.001-24	Уголок	1										
			-25	Уголок		1									
			-26	Уголок			1								
			-27	Уголок				1							
			-36	Уголок					1						
			-37	Уголок						1					
			-38	Уголок							1				
			-39	Уголок								1			
			-40	Уголок									1		
			-41	Уголок										1	
А4		2	А14Б 454.005-04	Пластина	1				1						
			-06	Пластина		1									
			А14Б 454.005	Пластина			1								

Формат	Зона	Поз.	Обозначение	Наименование	Кол. на испол. А14Б 454.010- 10	11	12	13	14	15	16	17	18	19	Примечание
А4		2	А14Б 454.005-07	Пластина				1							
			-03	Пластина						1					
			-02	Пластина							1				
			-05	Пластина								1		1	

Формат	Зона	Поз.	Обозначение	Наименование	Кол. на исполн. А14Б 454.010- 20	21	22	23	24	25	26	27	28	29	Примечание
				Документация											
А3			А14Б 454.010 СБ	Сборочный чертеж	X	X	X	X	X	X	X	X	X	X	
				Детали											
А3		1	А14Б 454.001-42	Уголок	1										
			-43	Уголок		1									
			-50	Уголок			1								
			-51	Уголок				1							
			-52	Уголок					1						
			-53	Уголок						1					
			-54	Уголок							1				
			-55	Уголок								1			
			-64	Уголок									1		
			-65	Уголок										1	
А4		2	А14Б 454.005	Пластина	1										
			-07	Пластина		1									
			-08	Пластина			1		1						

Формат	Зона	Поз.	Обозначение	Наименование	Кол. на исполн. А14Б 454.010- 20	21	22	23	24	25	26	27	28	29	Примечание
А4		2	А14Б 454.005-09	Пластина				1		1					
			-10	Пластина							1				
			-11	Пластина								1			
			-02	Пластина									1		
			-05	Пластина										1	

Формат	Зона	Поз.	Обозначение	Наименование	Кол. на исполн. А14Б 454.010- 30	31	32	33	34	35	36	37	38	39	Примечание
				Документация											
А3			А14Б 454.010 СБ	Сборочный чертеж	X	X	X	X	X	X	X	X	X	X	
				Детали											
А3	1		А14Б 454.001 -66	Уголок	1										
			-67	Уголок		1									
			-68	Уголок			1								
			-69	Уголок				1							
			-70	Уголок					1						
			-71	Уголок						1					
			-78	Уголок							1				
			-79	Уголок								1			
			-80	Уголок									1		
			-81	Уголок										1	
А4	2		А14Б 454.005-04	Пластина	1										
			-12	Пластина		1									
			А14Б 454.005	Пластина			1								

Формат	Зона	Поз.	Обозначение	Наименование	Кол. на исполн. А14Б 454.010- 30	31	32	33	34	35	36	37	38	39	Примечание
А4	2		А14Б 454.005 -07	Пластина				1							
			-06	Пластина					1						
			-09	Пластина						1					
			-10	Пластина							1				
			-11	Пластина								1		1	
			-13	Пластина									1		

А14Б 454.003

50 √(√)

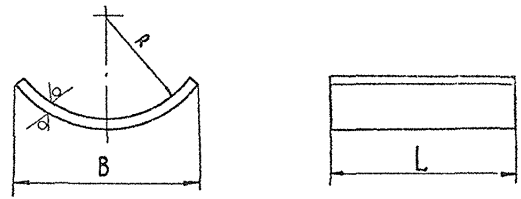

Обозначение	Размеры, мм B	L	R	Масса, кг
А14Б 454.003	50	50	29	0,06
-01			38	
-02		100	45	0,11
-03			57	0,12
-04	100	150	84	0,4
-05		200	110	0,47
-06	200		137	1,0
-07			163	

Неуказанные предельные отклонения размеров $h14; \pm \frac{t_2}{2}$.

Изм.	Лист	№ докум.	Подп.	Дата
Разраб.		Белявская		
Пров.		Крупник		11-86
Рук. гр.		Крупник		
Гл. спец.		Вайнберг		
Н. контр.		Грановский		11-86
Утв.		Спивак		06 б.

А14Б 454.003

Подушка

Лит.	Масса	Масштаб
И	см. табл.	–

Лист | Листов 1

Лист Б3,0 ГОСТ 19903-74
4-IV-ВСЗ ГОСТ 16523-70

Госстрой СССР
САНТЕХПРОЕКТ
г. Москва

Копировал: Логинова Формат: А4

Инв. № подл. | Подп. и дата | Взам. инв. № | Инв. № дубл. | Подп. и дата

серия 3.903-13

Обозначение		Наименование	Кол. на исполн. А14Б 454.010- 40	41	Примечание
		Документация			
А3	А14Б 454.010 СБ	Сборочный чертеж	X	X	
		Детали			
А3	1 А14Б 454.001-82	Уголок	1		
	-83	Уголок		1	
А4	2 А14Б 454.005-14	Пластина	1		
	-15	Пластина		1	

А14Б 454.010

Лист 9

Копировал: Логинова Формат: А4

Изм. | Лист | № докум. | Подп. | Дата

Инв. № подл. | Подп. и дата | Взам. инв. № | Инв. № дубл. | Подп. и дата

А146 454.010 СБ

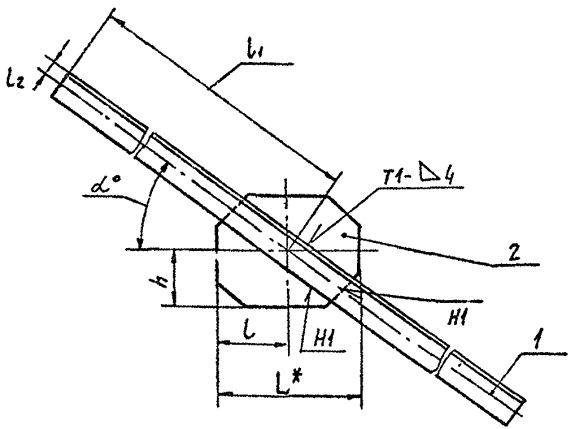

Таблица

Обозначение	Размеры, мм					α°	Масса, кг
	L*	l	l1	l2	h		
А146 454.010	180	90	672	18	70	36°	3,4
-01	430	215	1603	28	80	14°	12,5
-02	180	90	669	18	70	38°	3,5
-03	430	215	1594	28	80	15°	12,5
-04	180	90	691	18	70	39°	3,6
-05	430	215	1604	28	80	16°	12,5
-06	150	75	663	18	75	44°	3,3
-07	390	195	1524	28	80	18°	11,8
-08	150	75	692	18		47°	3,5
-09	360	180	1536	28		20°	11,8

Продолжение

Обозначение	Размеры, мм					α°	Масса, кг
	L*	l	l1	l2	h		
А146 454.010-10	150	75	737		80	50°	3,7
-11	250	125	1560	18	60	22°	7,4
-12	140	70	738		90	55°	3,7
-13	310	155	1530	28	85	24°	11,6
-14	160	80	712	18	75	41°	3,6
-15	390	195	1611	28	80	17°	12,4
-16	150	75	750	18	75	44°	3,7
-17	360	180	1619	28	80	19°	12,4
-18	150	75	776	18	75	46°	3,8
-19	360	180	1638	28	80	20°	12,5
-20	140	70	767	18	90	52°	3,9
-21	310	155	1573	28	85	23°	11,9
-22	140	70	846	18	100	56°	4,3
-23	280	140	1612	28	85	26°	12,1
-24	140	70	917	18	100	590	4,6
-25	280	140	1653	28	85	29°	12,4

Продолжение

Обозначение	Размеры, мм					α°	Масса, кг
	L*	l	l1	l2	h		
А146 454.010-26	130	65	960	18	115	64°	4,8
-27	240	120	1661	28	80	33°	12,3
-28	150	75	762	18	75	45°	3,8
-29	360	180	1627	28		19°	12,4
-30	150	75	819	18	80	49°	4,1
-31	320	160	1649	28		22°	12,4
-32	140	70	851	18	90	51°	4,2
-33	310	155	1677	28	85	24°	12,6
-34	140	70	889	18	100	58°	4,4
-35	280	140	1634	28	85	28°	12,2
-36	130	65	1003	18	115	62°	5,0
-37	240	120	1699	28	90	32°	12,6
-38	140	70	1107	20	125	65°	6,1
-39	240	120	1781	32	90	36°	14,8
-40	140	70	1205	23	155	70°	7,5
-41	210	105	1828	32	95	41°	15,1

1. * Размер для справок.
2. $\pm \frac{t_2}{2}$.
3. Сварные швы по ГОСТ 5264-80.

Изм.	Лист	№ докум.	Подп.	Дата
Разраб.		Белявская		
Пров.		Крупник		VI-86
Рук. гр.		Крупник		
Гл. спец.		Вайнберг		
Н. контр.		Грановский		VII 86
Утв.		Спивак		

А146 454.010 СБ

Растяжка

Лит.	Масса	Масштаб
И	см табл.	—
Лист	Листов 1	

Госстрой СССР САНТЕХПРОЕКТ г. Москва

Копировал: Логинова

Формат: А3

Инв. № подл. | Подп. и дата | Взам. инв. № | Инв. № дубл. | Подп. и дата

Формат	Зона	Поз.	Обозначение	Наименование	Кол. на испол. А14Б 454.020-										Примечание
					–	01	02	03	04	05	06	07	08	09	
				Документация											
А3			А14Б 454.020СБ	Сборочный чертеж											
				Детали											
А3		1	А14Б 454.006	Стойка	1	1									
			-01	Стойка			1	1	1	1					
			-02	Стойка							1	1			
			-03	Стойка									1	1	
А4		2	А14Б 454.007	Планка	2	2	2	2	2	2	2	2	2	2	
А3		3	А14Б 454.008	Кронштейн	2		2								
			-01	Кронштейн		2		2							
			-02	Кронштейн					2						
			-03	Кронштейн						2					

Изм.	Лист	№ докум.	Подп.	Дата
Разраб.	Белавская			VI-86
Пров.	Крупник			VI-86
Рук. гр.	Крупник			VI-86
Н. контр.	Грановский			VI-86
Утв.	Сливак			VI-86

А14Б 454.020

Опора

Лит.	Лист	Листов
И	1	2

Госстрой СССР САНТЕХПРОЕКТ г. Москва

Копировал: Логинова

Формат А4

Формат	Зона	Поз.	Обозначение	Наименование	Кол. на испол. А14Б 454.020-										Примечание
					–	01	02	03	04	05	06	07	08	09	
А3		3	А14Б 454.006 -04	Кронштейн							2				
			-05	Кронштейн								2			
			-06	Кронштейн									2		
			-07	Кронштейн										2	
А4		4	А14Б 454.009	Основание	1	1	1	1	1	1	1	1	1	1	
А4		5	А14Б 454.011	Косынка	1	1	1	1	1	1	1	1	1	1	

Рис.1

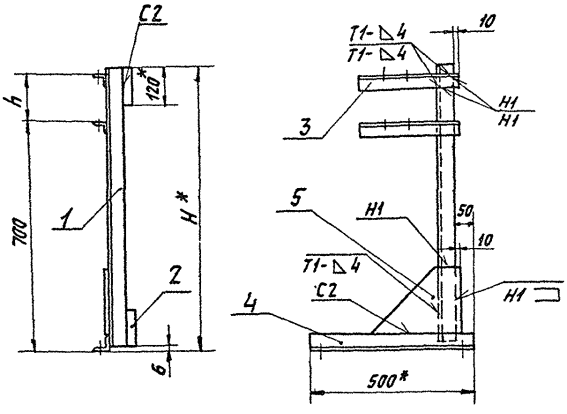

Обозначение	Рис.	Размеры, мм		Масса, кг
		Н*	h	
А14Б 454.020	1	870	150	6,34
-01	2			
-02	1	920	200	6,48
-03	2			
-04	1			6,9
-05	2			
-06	1	960	240	7,0
-07	2			
-08	1	1020	300	7,3
-09	2			

Рис.2

Остальное см. рис.1



1. * Размеры для справок.
2. $\pm \frac{t2}{2}$.
3. Сварные швы по ГОСТ 5264-80

Изм.	Лист	№ докум.	Подп.
Разраб.		Белявская	
Пров.		Крупник	
Рук. гр.		Крупник	
Гл. спец.		Баннберг	
Н. контр.		Рахновский	
Утв.		Спивак	

А14Б 454.020 СБ

Опора

Лит.	Масса	Масшт.
И	См. табл.	—

Лист | Листов 1

Госстрой СССР САНТЕХПРОЕКТ г. Москва

Копировал: Логинова

Формат А3

Инв. № подл. | Подп. и дата | Взам. инв. № | Инв. № дубл. | Подп. и дата

серия 3.903-13

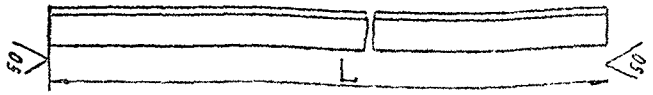

Таблица

Обозначение	L, мм	Материал	Масса, кг
А146 454.006	864	Уголок 45х45х4-Б-ГОСТ 8509-72 / ВСт3-I-ГОСТ 535-79	2,36
-01	914		2,50
-02	954		2,60
-03	1014		2,77
-04	1114		3,04
-05	1214	Уголок 50х50х5-Б-ГОСТ 8509-72 / ВСт3-I-ГОСТ 535-79	3,70
-06	1314	Уголок 56х56х4-Б-ГОСТ 8509-72 / ВСт3-I-ГОСТ 535-79	5,0
-07	1310	Уголок 63х63х5-Б-ГОСТ 8509-72 / ВСт3-I-ГОСТ 535-79	6,3
-08		Уголок 70х70х7-Б-ГОСТ 8509-70 / ВСт3-I-ГОСТ 535-79	8,0
-09		Уголок 70х70х5-Б-ГОСТ 8509-72 / ВСт3-I-ГОСТ 535-79	7,5
-10	1014	Уголок 50х50х5-Б-ГОСТ 8509-72 / ВСт3-I-ГОСТ 535-79	3,10
-11	1114		3,50
-12	1194		3,70
-13	1514	Уголок 56х56х5-Б-ГОСТ 8509-72 / ВСт3-I-ГОСТ 535-79	5,20
-14	1510		6,42
-15	1710	Уголок 63х63х5-Б-ГОСТ 8509-72 / ВСт3-I-ГОСТ 535-79	8,23
-16	1910	Уголок 70х70х6-Б-ГОСТ 8509-72 / ВСт3-I-ГОСТ 535-79	10,40
-17		Уголок 80х80х6-Б-ГОСТ 8509-72 / ВСт3-I-ГОСТ 535-79	14,06
-18	1164	Уголок 56х56х4-Б-ГОСТ 8509-72 / ВСт3-I-ГОСТ 535-79	4,10
-19	1430	Уголок 63х63х5-Б-ГОСТ 8509-72 / ВСт3-I-ГОСТ 535-79	6,88
-20	1610		7,74
-21	2210	Уголок 80х80х6-Б-ГОСТ 8509-72 / ВСт3-I-ГОСТ 535-79	16,27
-22	2510	Уголок 90х90х8-Б-ГОСТ 8509-72 / ВСт3-I-ГОСТ 535-79	24,20
-23	1110	Уголок 56х56х5-Б-8509-72 / ВСт3-I-ГОСТ 535-79	4,50
-24	1210	Уголок 63х63х5-Б-ГОСТ 8509-72 / ВСт3-I-ГОСТ 535-79	5,82

Продолжение таблицы

Обозначение	L, мм	Материал	Масса, кг
-25	1310	Уголок 80х80х6-Б-ГОСТ 8509-72 / ВСт3-I-ГОСТ 535-79	9,64
-26		Уголок 90х90х7-Б-ГОСТ 8509-72 / ВСт3-I-ГОСТ 535-79	12,63
-27	1710	Уголок 80х80х7-Б-ГОСТ 8509-72 / ВСт3-I-ГОСТ 535-79	13,20
-28	1910	Уголок 90х90х8-Б-ГОСТ 8509-72 / ВСт3-I-ГОСТ 535-79	19,30
-29		Уголок 100х100х8-Б-ГОСТ 8509-72 / ВСт3-I-ГОСТ 535-79	23,49
-30	2510		30,87
-31		Уголок 100х100х12-Б-ГОСТ 8509-72 / ВСт3-I-ГОСТ 535-79	34,0
-32	1214	Уголок 70х70х6-Б-ГОСТ 8509-72 / ВСт3-I-ГОСТ 535-79	7,70
-33	1314	Уголок 70х70х5-Б-ГОСТ 8509-72 / ВСт3-I-ГОСТ 535-79	7,55
-34	1310	Уголок 80х80х7-Б-ГОСТ 8509-72 / ВСт3-I-ГОСТ 535-79	11,20
-35		Уголок 90х90х8-Б-ГОСТ 8509-72 / ВСт3-I-ГОСТ 535-79	14,30
-36	2210		24,20
-37	2510	Уголок 100х100х10-Б-ГОСТ 8509-72 / ВСт3-I-ГОСТ 535-79	38,0
-38	1710	Уголок 70х70х5-Б-ГОСТ 8509-72 / ВСт3-I-ГОСТ 535-79	10,50
-39	1910	Уголок 80х80х7-Б-ГОСТ 8509-72 / ВСт3-I-ГОСТ 535-79	17,0
-40		Уголок 100х100х10-Б-ГОСТ 8509-72 / ВСт3-I-ГОСТ 535-79	28,0

Неуказанные предельные отклонения размеров h14

Изм.	Лист	№ докум.	Подп.	Дата
Разраб.	Белявская			
Пров.	Крупник			4.86
Рук.гр.	Крупник			
Гл.спец.	Вайнберг			
Н.контр.	Рубинская			7.86
Утв.	Спивак			8.86

А146 454.006

Стойка

Лит.	Масса	Масштаб
	См. табл.	—

Лист | Листов 1

См. табл.

Госстрой СССР САНТЕХПРОЕКТ г. Москва

Копировал: Логинова

Формат: А3

Инв. № подл. | Подп. и дата | Взам. инв. № | Инв. № дубл. | Подп. и дата

А14Б 454 008

Рис.1

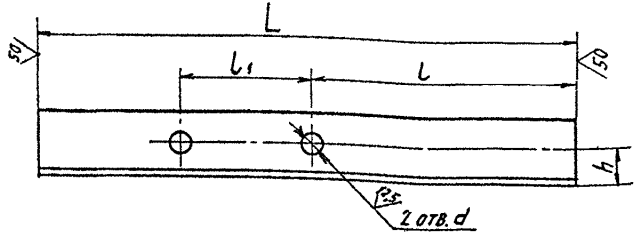

Рис.2

Остальное см. рис.1

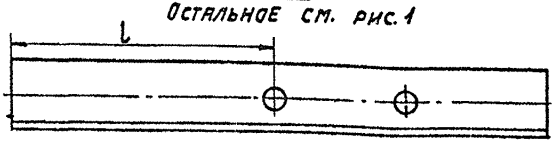

Таблица

Обозначение	Рис.	Размеры, мм L	l	l_1	h	d	Материал	Масса, кг
А14Б 454.008	1	285	140	70	20	12	Уголок $\frac{36\times36\times4\text{-Б-ГОСТ8509-72}}{\text{ВСт3-I-ГОСТ535-79}}$	0,61
-01	2							
-02	1	305		90	25	14	Уголок $\frac{45\times45\times4\text{-Б-ГОСТ8509-72}}{\text{ВСт3-I-ГОСТ535-79}}$	0,82
-03	2							
-04	1		132	106				
-05	2							
-06	1	325	131	128				0,89
-07	2							
-08	1	410	156	188	30	18	Уголок $\frac{50\times50\times4\text{-Б-ГОСТ8509-72}}{\text{ВСт3-I-ГОСТ535-79}}$	1,17
-09	2							

Продолжение

Обозначение	Рис.	Размеры, мм L	l	l_1	h	d	Материал	Масса, кг
А14Б 454.008-10	1	475	164	242	30	22	Уголок $\frac{50\times50\times4\text{-Б-ГОСТ8509-72}}{\text{ВСт3-I-ГОСТ535-79}}$	2,16
-11	2							
-12	1	535	166	298	35		Уголок $\frac{63\times63\times5\text{-Б-ГОСТ8509-72}}{\text{ВСт3-I-ГОСТ535-79}}$	2,74
-13	2							
-14	1	548	179		40		Уголок $\frac{70\times70\times5\text{-Б-ГОСТ8509-72}}{\text{ВСт3-I-ГОСТ535-79}}$	2,81
-15	2							
-16	1	591	171	350	35		Уголок $\frac{63\times63\times5\text{-Б-ГОСТ8509-72}}{\text{ВСт3-I-ГОСТ535-79}}$	3,04
-17	2							
-18	1	605	185		40		Уголок $\frac{70\times70\times6\text{-Б-ГОСТ8509-72}}{\text{ВСт3-I-ГОСТ535-79}}$	3,12
-19	2							
-20	1	290	145	70	20	12	Уголок $\frac{36\times36\times4\text{-Б-ГОСТ8509-72}}{\text{ВСт3-I-ГОСТ535-79}}$	0,63
-21	2							
-22	1	310		90	25	14	Уголок $\frac{45\times45\times4\text{-Б-ГОСТ8509-72}}{\text{ВСт3-I-ГОСТ535-79}}$	0,84
-23	2							

1. H14; h14; $\pm\frac{t_2}{2}$.

2. Продолжение таблицы см. лист2

Изм.	Лист	№ докум.	Подп.	Дата
Разраб.		Белявская		
Пров.		Крупник		11-86
Рук.гр.		Крупник		
Гл.спец.		Вайнберг		
Н.контр.		Грановский		11.86
Утв.		Спивак		06.86

А14Б 454.008

Кронштейн

Лит.	Масса	Масштаб
И	См. табл.	—

Лист 1 Листов 2

См. табл.

Госстрой СССР САНТЕХПРОЕКТ г. Москва

Копировал: Логинова Формат: А3

серия 3.903-13

Инв. № подл. | Подп. и дата | Взам. инв. № | Инв. № дубл. | Подп. и дата

Продолжение

Обозначение	Рис.	Размеры, мм L	l	l1	h	d	Материал	Масса, кг
А146 454.008-24	1	310	137	106	25	14	Уголок 45х45х4-Б-ГОСТ 8509-72 / ВСт3-Т-ГОСТ 535-79	0,84
-25	2							
-26	1	330	136	128				0,9
-27	2							
-28	1	415	161	188	30	18	Уголок 50х50х4-Б-ГОСТ 8509-72 / ВСт3-Т-ГОСТ 535-79	1,19
-29	2							
-30	1	421	167					1,2
-31	2							
-32	1	488	177	242	30	22	Уголок 50х50х5-Б-ГОСТ 18509-72 / ВСт3-Т-ГОСТ 535-79	2,22
-33	2							
-34	1	555	186	298	35		Уголок 63х63х5-Б-ГОСТ 8509-72 / ВСт3-Т-ГОСТ 535-79	2,85
-35	2							
-36	1	565	196		40		Уголок 70х70х5-Б-ГОСТ 8509-72 / ВСт3-Т-ГОСТ 535-79	2,90
-37	2							
-38	1	605	185	350	35		Уголок 63х63х5-Б-ГОСТ 8509-72 / ВСт3-Т-ГОСТ 535-79	3,12
-39	2							
-40	1	615	195		40		Уголок 70х70х5-Б-ГОСТ 8509-72 / ВСт3-Т-ГОСТ 535-79	4,37
-41	2							
-42	1	310	165	70	20	12	Уголок 36х36х4-Б-ГОСТ 8509-72 / ВСт3-Т-ГОСТ 535-79	0,63
-43	2							

Продолжение

Обозначение	Рис.	Размеры, мм L	l	l1	h	d	Материал	Масса, кг
А146 454.008-44	1	310	145	90	25	14	Уголок 45х45х4-Б-ГОСТ 8509-72 / ВСт3-Т-ГОСТ 535-79	0,85
-45	2							
-46	1	323	150	106				0,88
-47	2							
-48	1	343	149	128				0,94
-49	2							
-50	1	435	181	188	30	18	Уголок 50х50х4-Б-ГОСТ 8509-72 / ВСт3-Т-ГОСТ 535-79	1,25
-51	2							
-52	1	505	194	242	30	22	Уголок 50х50х5-Б-ГОСТ 8509-72 / ВСт3-Т-ГОСТ 535-79	2,3
-53	2							
-54	1	575	206	298	35		Уголок 63х63х5-Б-ГОСТ 8509-72 / ВСт3-Т-ГОСТ 535-79	2,96
-55	2							
-56	1				40		Уголок 70х70х5-Б-ГОСТ 8509-72 / ВСт3-Т-ГОСТ 535-79	4,06
-57	2							
-58	1	625	205	350	40		Уголок 63х63х5-Б-ГОСТ 8509-72 / ВСт3-Т-ГОСТ 535-79	3,23
-59	2							
-60	1				40		Уголок 70х70х6-Б-ГОСТ 8509-72 / ВСт3-Т-ГОСТ 535-79	5,8
-61	2							

Инв. № подл. | Подп. и дата | Взам. инв. № | Инв. № дубл. | Подп. и дата

А14Б 466.004

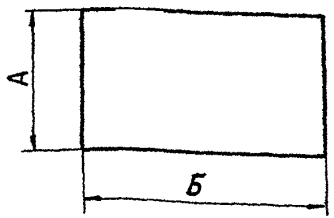

Обозначение	Размеры, мм А	Размеры, мм Б	Материал	Масса, кг
А14Б 466.004	350	600	Лист $\frac{Б\ 8,0\ ГОСТ\ 19903-74}{ВСт3\ ГОСТ\ 14637-79}$	13,2
-01	220			9,4
-02	350	740		16,3
-03		950		20,1

Неуказанные предельные отклонения размеров h14.

Изм.	Лист	№ докум.	Подп.	Дата
Разраб.		Беляевская		
Пров.		Крупник		VI-86
Рук. гр.		Крупник		
Гл. спец.		Вайнберг		
Н. контр.		Грановский		VI 86
Утв.		Сливак		06-86

А14Б 466.004

Основание

Лит.	Масса	Масштаб
И	См. табл.	—

Лист | Листов 1

См. табл.

Госстрой СССР САНТЕХПРОЕКТ г. Москва

Копировал: Логинова Формат: А4

А14Б 454.011

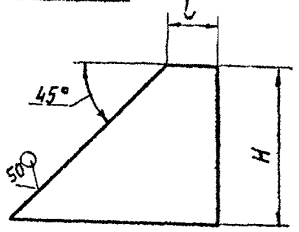

Обозначение	Размеры, мм H	Размеры, мм L	Материал	Масса кг
А14Б 454.011	200	65	Лист $\frac{Б\ 4,0\ ГОСТ\ 19903-74}{ВСт3\ ГОСТ\ 14637-79}$	1,04
-01	250			1,49
-02		70		1,53
-03		83	Лист $\frac{Б\ 5,0\ ГОСТ\ 19903-74}{ВСт3\ ГОСТ\ 14637-79}$	2,04
-04		76		1,97
-05		90		2,1
-06	200	70	Лист $\frac{Б\ 4,0\ ГОСТ\ 19903-74}{ВСт3\ ГОСТ\ 14637-79}$	1,06
-07	250	100	Лист $\frac{Б\ 6,0\ ГОСТ\ 19903-74}{ВСт3\ ГОСТ\ 14637-79}$	2,65
-08	200	83	Лист $\frac{Б\ 5,0\ ГОСТ\ 19903-74}{ВСт3\ ГОСТ\ 14637-79}$	1,44
-09	300	90		2,83
-10		100	Лист $\frac{Б\ 6,0\ ГОСТ\ 19903-74}{ВСт3\ ГОСТ\ 14637-79}$	3,53
-11		110	Лист $\frac{Б\ 7,0\ ГОСТ\ 19903-74}{ВСт3\ ГОСТ\ 14637-79}$	4,23

Неуказанные предельные отклонения размеров $h14, \pm \frac{t_2}{2}$

Изм.	Лист	№ докум.	Подп.	Дата
Разраб.		Беляевская		
Пров.		Крупник		VI-86
Рук. груп.		Крупник		
Гл. спец.		Вайнберг		
Н. контр.		Грановский		VI 86
Утв.		Сливак		06-86

А14Б 454.011

Косынка

Лит.	Масса	Масштаб
И	См. табл.	—

Лист | Листов 1

См. табл.

Госстрой СССР САНТЕХПРОЕКТ г. Москва

Копировал: Логинова Формат: А4

Инв. № подл. | Подп. и дата | Взам. инв. № | Инв. № дубл. | Подп. и дата

Формат	Зона	Поз	Обозначение	Наименование	Кол. на испол. А14Б 455.000-									Примечание
					-	01	02	03	04	05	06	07		
				Документация										
А3			А14Б 444.000Д	Технические требования										
А3			А14Б 455.000 СБ	Сборочный чертеж	X	X	X	X	X	X	X	X		
				Сборочные единицы										
А4		1	А14Б 454.010-08	Растяжка	1									
			-09	Растяжка		1								
			-10	Растяжка			1							
			-11	Растяжка				1						

Условное наименование

Изм.	Лист	№ докум.	Подп.	Дата	А14Б 455.000			
Разраб.		Белявская			Опора водоводяного подогревателя	Лит	Лист	Листов
Пров.		Крупник		V.84		И	1	3
Рук. груп.		Крупник				Госстрой СССР САНТЕХПРОЕКТ г. Москва		
Н. контр.		Грановский		V.84				
Утв.		Сливак		V.84				

Копировал: Логинова Формат А4

Формат	Зона	Поз.	Обозначение	Наименование	Кол. на испол. А14Б 455.000-									Примечание
					-	01	02	03	04	05	06	07		
А4		1	А14Б 454.010-12	Растяжка					1		1			
			-13	Растяжка						1		1		
А4		2	А14Б 455.010	Опора	1									
			-02	Опора		1								
			-04	Опора			1							
			-06	Опора				1						
			-08	Опора					1					
			-10	Опора						1				
			-12	Опора							1			
			-14	Опора								1		
		3	-01	Опора	1									
			-03	Опора		1								
			-05	Опора			1							
			-07	Опора				1						
			-09	Опора					1					
			-11	Опора						1				
			-13	Опора							1			
			-15	Опора								1		

Изм.	Лист	№ докум.	Подп.	Дата	А14Б 455.000	Лист 2

Копировал: Логинова Формат: А4

Серия 3.903-13

Инв. № подл.	Подп. и дата	Взам. инв. №	Инв. № дубл.	Подп. и дата	Обозначение	Наименование	Кол. на исполн. А14Б 455.000-								Примечание
							–	01	02	03	04	05	06	07	
						Детали									
А3	4				А14Б 454.001-16	Уголок	2								
					-17	Уголок		2							
					-18	Уголок			2						
					-19	Уголок				2					
					-20	Уголок					2		2		
					-21	Уголок						2		2	
А4	5				А14Б 454.002-04	Хомут	2	2							
					-05	Хомут			2	2					
					-06	Хомут					2	2			
					-07	Хомут							2	2	
А4	6				А14Б 454.003-04	Подушка	2	2							
					-05	Подушка			2	2					
					-06	Подушка					2	2			
					-07	Подушка							2	2	
						Стандартные изделия									
	7					Гайка М16.4 ГОСТ 5915-70	8	8							
						Гайка М20.4 ГОСТ 5915-70			8	8	8	8	8	8	

Изм.	Лист	№ докум.	Подп.	Дата

А14Б 455.000

Лист 3

Копировал: Логинова

Формат А4

А14Б 454.005

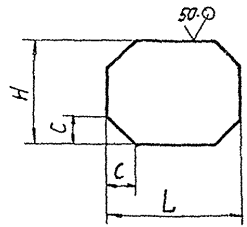

Таблица

Обозначение	Размеры, мм L	H	C	Масса, кг
А14Б 454.005	180	140	35	0,54
-01	430	160	55	1,48
-02	150	150	35	0,47
-03	390		55	1,33
-04	150	160	35	0,51
-05	360		55	1,21
-06	250	120	35	0,65
-07	310	170	55	1,1

Продолжение

Обозначение	Размеры, мм L	H	C	Масса, кг
А14Б 454.005-08	140	200	35	0,6
-09	280	170	50	1,0
-10	130	230	35	0,65
-11	240	180	55	0,87
-12	320	160	50	1,09
-13	140	250	40	0,75
-14		310	45	0,93
-15	210	190	55	0,8

Неуказанные предельные отклонения размеров $h14$; $\pm \frac{t_2}{2}$

Изм.	Лист	№ докум.	Подп.	Дата
Разраб.		Белявская		
Пров.		Крупник		VI-86
Рук. гр.		Крупник		
Гл. спец.		Вайнберг		
Н. контр.		Грановский		VI 86
Утв.		Спивак		ос

А14Б 454.005

Пластина

Лит.	Масса	Масштаб
И	См. табл.	–

Лист | Листов 1

Лист Б4,0 ГОСТ 19903-74 / В Ст3 ГОСТ 14637-79

Госстрой СССР
Сантехпроект
г. Москва

Копировал: Логинова

Формат: А4

А14Б 455.000СБ

Серия 3.903-13

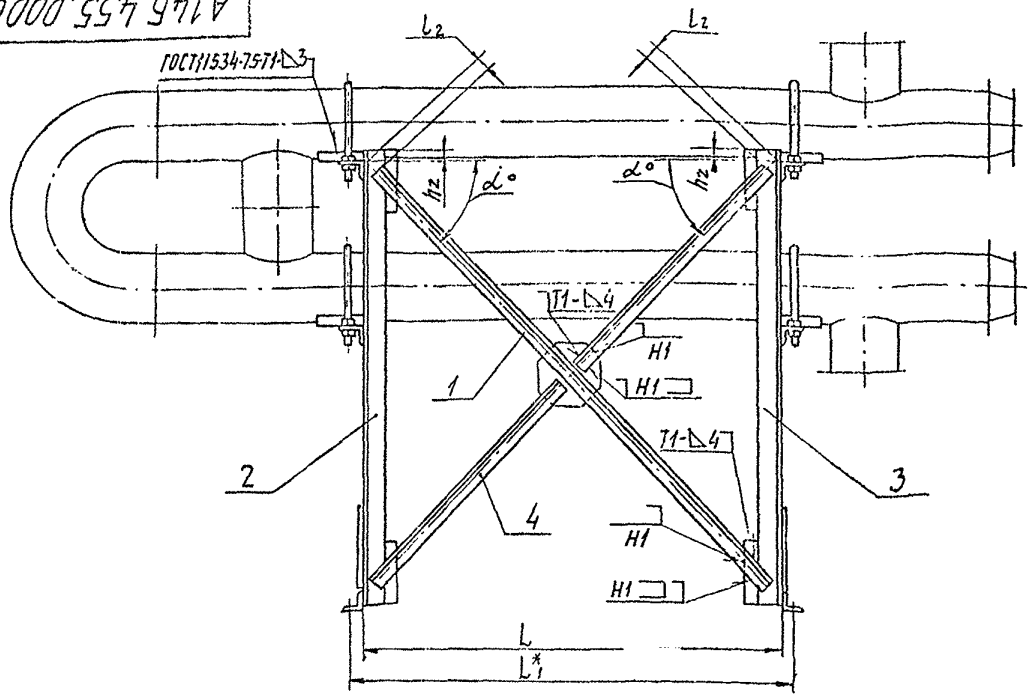

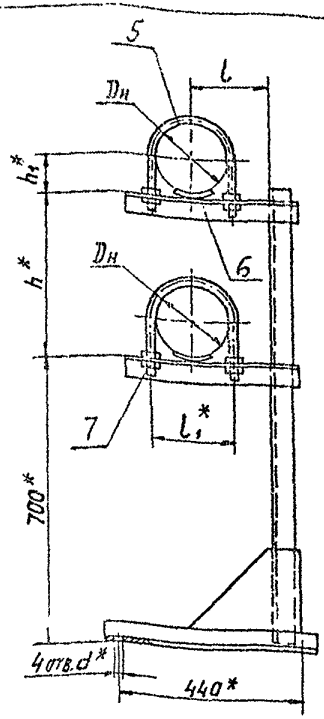

Обозначение	Размеры, мм										$\alpha°$	Масса, кг
	$D_н^*$	L	L_1^*	l	l_1^*	l_2	h^*	h_1^*	h_2	d^*		
А14Б 455.000	168	1000	1050	175	188	40	400	87	20	14	47°	26,5
-01		2950	3000			25			10		20°	41,6
-02	219	1000	1060	205	242	40	500	113			50°	34,6
-03		2950	3010			20					22°	41,5
-04	273	900	960	235	298	50	600	140		18	55°	39,3
-05		2850	2920			30					24°	61,7
-06	325	900	960	250	350	50		165			55°	46,5
-07		2850	2930			30					24°	65,8

1. * Размеры для справок.
2. $\pm \frac{l_2}{2}$.
3. Сварные швы по ГОСТ 5264-80, кроме швов указанных на чертеже.

Изм.	Лист	№ докум.	Подп.	Дата
Разраб.		Белявская		
Пров.		Крупник		VI-86
Рук. гр.		Крупник		
Гл. спец.		Вайнберг		
Н. контр.		Грановский		VI 86
Утв.		Сливак		10 86

А14Б 455.000 СБ

Опора водоводяного подогревателя

Лит.	Масса	Масштаб
И	Сп-табл.	—

Лист | Листов 1

Госстрой СССР
САНТЕХПРОЕКТ
г. Москва

Инв. № подл. | Подп. и дата | Взам. инв. № | Инв. № дубл. | Подп. и дата

Копировал: Логинова

Формат: А3

Формат	Зона	Поз.	Обозначение	Наименование	Кол. на исполн. А14Б 455.010- —	01	02	03	04	05	06	07	08	09	Примечание
				Документация											
А3			А14Б 455.010 СБ	Сборочный чертеж											
				Детали											
А3		1	А14Б 454.006 -04	Стойка	1	1	1	1							
			-05	Стойка					1	1					
			-32	Стойка							1	1			
			-33	Стойка									1	1	
А4		2	А14Б 454.007 -01	Планка	2	2			2	2			2	2	
			-02	Планка			2	2			2	2			
А3		3	А14Б 454.008-08	Кронштейн	2		2								
			-09	Кронштейн		2		2							
			-10	Кронштейн					2		2				
			-11	Кронштейн						2		2			

Исполнения 10-15 см. листы 3,4

Изм.	Лист	№ докум.	Подп.	Дата
Разраб.	Белявская			
Пров.	Крупник			VI-86
Рук.гр.	Крупник			
Н.контр.	Грановский			VI.86
Утв.	Спивак			07.86

А14Б 455.010

Опора

Лит.	Лист	Листов
И	1	4

Госстрой СССР САНТЕХПРОЕКТ г. Москва

Копировал: Логинова

Формат: А4

Формат	Зона	Поз.	Обозначение	Наименование	Кол. на исполн. А14Б 455.010- —	01	02	03	04	05	06	07	08	09	Примечание
А3		3	А14Б 454.008-12	Кронштейн									2		
			-13	Кронштейн										2	
А4		4	А14Б 454.009	Основание	1	1	1	1							
			-01	Основание					1	1	1	1			
			-02	Основание									1	1	
А4		5	А14Б 454.011 -01	Косынка	1	1	1	1							
			-02	Косынка					1	1	1	1	1	1	

Формат	Зона	Поз.	Обозначение	Наименование	Кол. на исполн. А14Б 455.010- 10	11	12	13	14	15	Примечание
				Документация							
А3			А14Б 455.010 СБ	Сборочный чертеж	×	×	×	×	×	×	
				Детали							
А3		1	А14Б 454.006 -34	Стойка	1	1					
			-08	Стойка			1	1			
			-35	Стойка					1	1	
А4		2	А14Б 454.007 -02	Планка	2	2			2	2	
			-01	Планка			2	2			
А3		3	А14Б 454.008 -14	Кронштейн	2						
			-15	Кронштейн		2					
			-16	Кронштейн			2				
			-17	Кронштейн				2			
			-18	Кронштейн					2		
			-19	Кронштейн						2	
А4		4	А14Б 454.009 -03	Основание	1	1					
			-04	Основание			1	1			

Формат	Зона	Поз.	Обозначение	Наименование	Кол. на исполн. А14Б 455.010- 10	11	12	13	14	15	Примечание
А4		4	А14Б 454.009 -05	Основание					1	1	
А4		5	А14Б 454.011 -03	Косынка	1	1					
			-04	Косынка			1	1			
			-05	Косынка					1	1	

А14Б 455.010СБ

серия 3.903-13

Рис.1

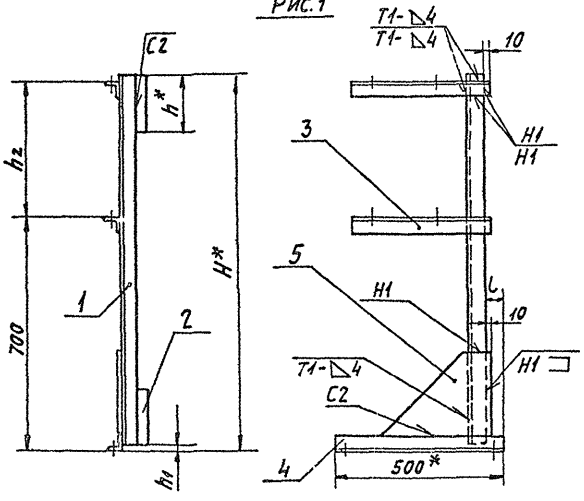

Рис.2

Остальное см. рис.1

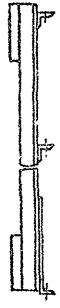

Обозначение	Рис.	Размеры, мм H*	h*	h_1	h_2	l	Масса, кг
А14Б 455.010	1	1120	170	6	400	50	8,69
-01	2						
-02	1		90				8,53
-03	2						
-04	1	1220	170		500		11,55
-05	2						
-06	1		90				11,39
-07	2						
-08	1	1320	170		600	60	13,01
-09	2						
-10	1		90	10			16,75
-11	2						
-12	1		170				16,26
-13	2						
-14	1		90				18,5
-15	2						

1.* Размеры для справок.

2. $\pm \frac{t_2}{2}$.

3. Сварные швы по ГОСТ 5264-80

Изм. Лист	№ док.	Подп.	Дата
Разраб.	Белавская		
Пров.	Крупник		
Рук. гр.	Крупник		
Гл. спец.	Винберг		
Н. контр.	Грановский		
Утв.	Спивак		

А14Б 455.010СБ

Опора

Лит.	Масса	Масштаб
И	см. табл.	-
Лист	Листов 1	

Госстрой СССР САНТЕХПРОЕКТ г. Москва

Копировал: Логинова

Формат А3

Инв. № подл. | Подп. и дата | Взам. инв. № | Инв. № дубл. | Подп. и дата

Инв. № подл.	Подп. и дата	Взам. инв. №	Инв. № дубл.	Подп. и дата

серия 3.903-13

Формат	Зона	Поз.	Обозначение	Наименование	Кол. на исполн. А14Б 456.000-										Примечание
					–	01	02	03	04	05	06	07	08	09	
				Документация											
А3			А14Б 444.000Д	Технические требования											
А3			А14Б 456.000СБ	Сборочный чертеж											
				Сборочные единицы											
А4		1	А14Б 454.010-14	Растяжка	1										
			-15	Растяжка		1									
			-16	Растяжка			1		1						
			-17	Растяжка				1		1					
				Условное наименование											

Изм	Лист	№ докум	Подп.	Дата
Разраб.		Белявская		
Пров.		Крупник		
Рук. гр.		Крупник		
Н. контр.		Грановский		
Утв.		Сливак		

А14Б 456.000

Опора водоводяного подогревателя

Лит.	Лист	Листов
И	1	3

Госстрой СССР. САНТЕХПРОЕКТ г. Москва

Копировал: Логинова Формат: А4

Инв. № подл.	Подп. и дата	Взам. инв. №	Инв. № дубл.	Подп. и дата

Формат	Зона	Поз.	Обозначение	Наименование	Кол. на исполн. А14Б 456.000-										Примечание
					–	01	02	03	04	05	06	07	08	09	
А4		1	А14Б 454.010-18	Растяжка							1				
			-19	Растяжка								1			
			-20	Растяжка									1		
			-21	Растяжка										1	
А4		2	А14Б 456.010	Опора	1	1									
			-02	Опора			1	1							
			-04	Опора					1	1					
			-06	Опора							1	1			
			-08	Опора									1	1	
		3	-01	Опора	1	1									
			-03	Опора			1	1							
			-05	Опора					1	1					
			-07	Опора							1	1			
			-09	Опора									1	1	
				Детали											
А3		4	А14Б 454.001-28	Уголок	2										
			-29	Уголок		2									

Изм	Лист	№ докум.	Подп.	Дата

А14Б 456.000

Лист 2

Копировал: Логинова Формат: А4

Формат	Зона	Поз.	Обозначение	Наименование	Кол. на испол. А14Б 456.000- —	01	02	03	04	05	06	07	08	09	Примечание
А3		4	А14Б 454.001-30	Уголок			2		2						
			-31	Уголок				2		2					
			-32	Уголок							2				
			-33	Уголок								2			
			-34	Уголок									2		
			-35	Уголок										2	
А4		5	А14Б 454.002	Хомут	3	3	3	3							
			-01	Хомут					3	3					
			-02	Хомут							3	3			
			-03	Хомут									3	3	
А4		6	А14Б 454.003	Подушка	3	3	3	3							
			-01	Подушка					3	3					
			-02	Подушка							3	3			
			-03	Подушка									3	3	
				Стандартные изделия											
		7		Гайка М10.4 ГОСТ 5915-70	12	12	12	12							
				Гайка М12.4 ГОСТ 5915-70					12	12	12	12	12	12	

Изм. Лист N докум. Подп. Дата

А14Б 456.000

Лит. 3

Копировал: Логинова Формат А4

Неуказанные предельные отклонения размеров h14, h14 ± t2/2.

Обозначение	Размеры, мм h	d	Материал	Масса, кг
А14Б 454.009 -01	25	14	Уголок 45х45х4-Б ГОСТ 8509-72 / ВСт3кп4-6-ГОСТ 535-79	1,5
-02	30		Уголок 50х50х4-6-ГОСТ 8509-72 / ВСт3кп4-6-ГОСТ 535-79	1,69
-03	35	18	Уголок 63х63х5-6-ГОСТ 8509-72 / ВСт3кп4-6-ГОСТ 535-79	2,63
-04	30		Уголок 56х56х5-6-ГОСТ 8509-72 / ВСт3кп4-6-ГОСТ 535-79	2,32
-05	40		Уголок 70х70х5-6-ГОСТ 8509-72 / ВСт3кп4-6-ГОСТ 535-79	2,95
-06	45	22	Уголок 80х80х6-6-ГОСТ 8509-72 / ВСт3кп4-6-ГОСТ 535-79	4,01
-07	50		Уголок 90х90х7-6-ГОСТ 8509-72 / ВСт3кп4-6-ГОСТ 535-79	5,0
-08				

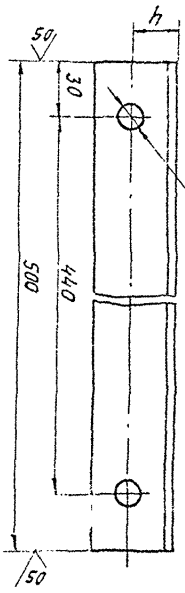

Разраб. Белявская
Пров. Крупник
Рук. гр. Крупник
Гл. спец. Яблонев
Н. контр. Ганкевич
Утв. Спивак

Основание

См. табл.

Лит. | Масса | Масштаб
Р | См. табл. | -
Лист | Листов 1

Госстрой СССР Сантехпроект г. Москва

А14Б 454.009

Копировал: Логинова

Формат А4

А146 456.000 СБ

Серия 3.903-13

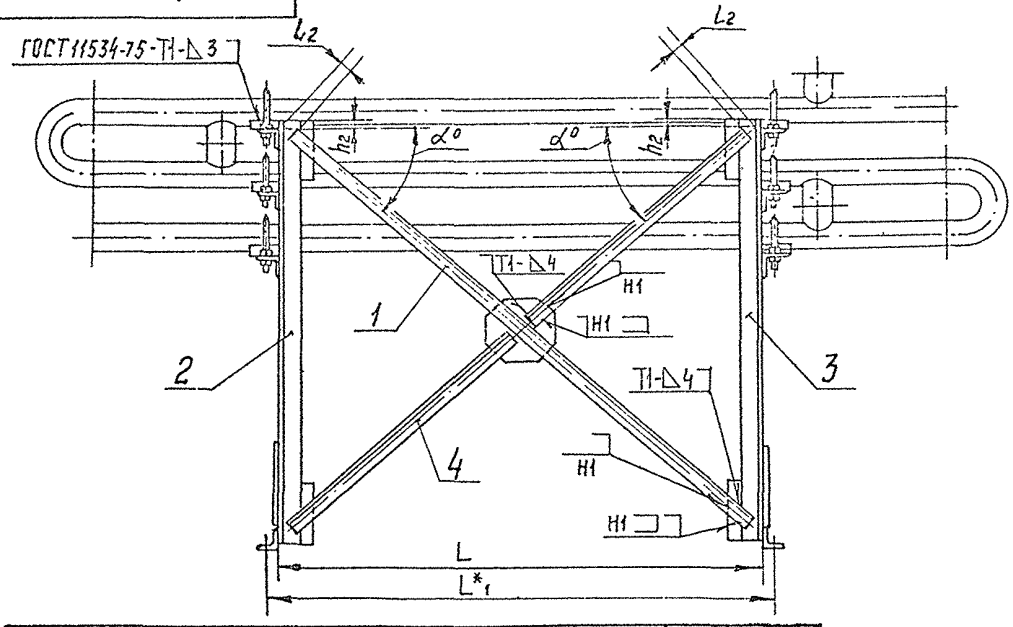

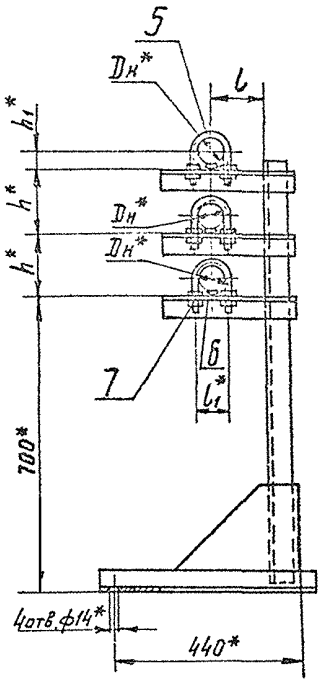

Обозначение	Размеры, мм									α°	Масса, кг
	Dн*	L	L1*	l	l1*	l2	h*	h1*	h2		
А146 456.000	57	1130	1190	120	70	35	150	32	15	41°	23,1
-01		3120	3180			25				17°	39,3
-02		1130	1190			35	200			44°	24,0
-03		3120	3180			25			10	19°	40,1
-04	76	1130	1190	130	90	35		41	15	44°	25,9
-05		3120	3180			25			10	19°	41,9
-06	89	1130	1190		106	40	240	48	20	46°	26,8
-07		3120	3180			25				20°	43,0
-08	114	1000	1060	140	128	45	300	60		52°	28,2
-09		2950	3010			30			25	23°	43,3

1.* Размеры для справок.

2. $\pm \frac{t_2}{2}$.

3. Сварные швы по ГОСТ 5264-80, кроме швов указанных на чертеже.

Изм.	Лист	№ докум.	Подп.	Дата	А146 456.000 СБ
Разраб.		Белявская			Опора водоводяного подогревателя
Пров.		Крупник		V'86	
Рук. груп.		Крупник			
Гл. спец.		Вайнберг			
Н. контр.		Грановский		V'86	
Утв.		Спивак		04.86	

Лит	Масса	Масштаб
И	См. табл.	—
Лист	Листов 1	

Госстрой СССР САНТЕХПРОЕКТ г. Москва

Копировал

Формат А3

Инв. № подл. | Подп. и дата | Взам. инв. № | Инв. № дубл. | Подп. и дата

Формат	Зона	Поз.	Обозначение	Наименование	Кол. на исполн. А14Б 456.010-										Примечание
					–	01	02	03	04	05	06	07	08	09	
				Документация											
А3			А14Б 456.010 СБ	Сборочный чертеж											
				Детали											
А3		1	А14Б 454.006-10	Стойка	1	1									
			-11	Стойка			1	1	1	1					
			-12	Стойка							1	1			
			-06	Стойка									1	1	
А4		2	А14Б 454.007-03	Планка	2	2	2	2	2	2	2	2	2	2	
А3		3	А14Б 454.008-20	Кронштейн	3		3								
			-21	Кронштейн		3		3							
			-22	Кронштейн					3						
			-23	Кронштейн						3					

Изм.	Лист	№ докум.	Подп.	Дата
Разраб.	Белявская			
Пров.	Крупник			VI-86
Рук. гр.	Крупник			
Н. контр.	Рязновский			VI.86
Утв.	Спивак			06.86

А14Б 456.010

Опора

Лит.	Лист	Листов
И	1	2

Госстрой СССР САНТЕХПРОЕКТ г. Москва

Копировал: Логинова

Формат А4

Формат	Зона	Поз.	Обозначение	Наименование	Кол. на исполн. А14Б 456.010-										Примечание
					–	01	02	03	04	05	06	07	08	09	
А3		3	А14Б 454.008-24	Кронштейн							3				
			-25	Кронштейн								3			
			-26	Кронштейн									3		
			-27	Кронштейн										3	
А4		4	А14Б 454.009-01	Основание	1	1	1	1	1	1	1	1	1	1	
А4		5	А14Б 454.011-06	Косынка	1	1	1	1	1	1	1	1	1	1	

А14Б 456.010СБ

Рис.1

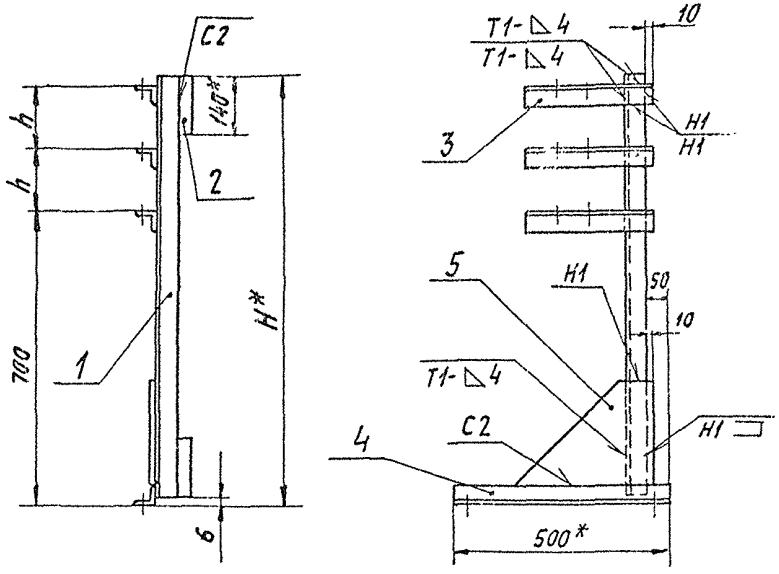

Обозначение	Рис.	Размеры, мм		Масса, кг
		H*	h	
А14Б 456.010	1	1020	150	7,98
-01	2			
-02	1	1120	200	8,29
-03	2			
-04	1			8,92
-05	2			
-06	1	1200	240	9,16
-07	2			
-08	1	1320	300	9,7
-09	2			

Рис.2

Остальное см. рис.1

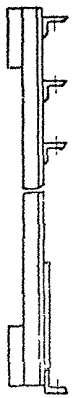

1. *Размеры для справок.
2. $\pm \frac{t2}{2}$.
3. Сварные швы по ГОСТ 5264-80.

Изм.	Лист	№ докум.	Подп.	Дата
Разраб.		Белявская		
Пров.		Крупник		VI-86
Рук. гр.		Крупник		
Гл. спец.		Блинберг		
Н. контр.		Грановская		
Утв.		Сливак		VI-86

А14Б 456.010СБ

Опора

Лит.	Масса	Масштаб
И	см. табл.	—
Лист	Листов 1	

Госстрой СССР САНТЕХПРОЕКТ г. Москва

Копировал: Логинова Формат: А3

Инв. № подл. | Подп. и дата | Взам. инв. № | Инв. № дубл. | Подп. и дата

серия 3.903-13

Формат	Зона	Поз.	Обозначение	Наименование	Кол. на испол. А14Б 457.000-								Примечание
					–	01	02	03	04	05	06	07	
				Документация									
А3			А14Б 444.000Д	Технические требования									
А3			А14Б 457.000СБ	Сборочный чертеж									
				Сборочные единицы									
А4		1	А14Б 454.010-22	Растяжка	1								
			-23	Растяжка		1							
			-24	Растяжка			1						
			-25	Растяжка				1					

Условное наименование

Изм	Лист	№ докум.	Подп.	Дата
Разраб.		Белявская		
Пров.		Крупник		VI-84
Рук. гр.		Крупник		
Н. контр.		Гранковский		VI.84
Утв.		Спивак		06.85

А14Б 457.000

Опора водоводяного подогревателя

Лит.	Лист	Листов
И	1	3

Госстрой СССР САНТЕХПРОЕКТ г. Москва

Копировал: Логинова Формат А4

Формат	Зона	Поз.	Обозначение	Наименование	Кол. на испол. А14Б 457.000-								Примечание
					–	01	02	03	04	05	06	07	
А4		1	А14Б 454.010-26	Растяжка					1		1		
			-27	Растяжка						1		1	
А4		2	А14Б 457.010	Опора	1								
			-02	Опора		1							
			-04	Опора			1						
			-06	Опора				1					
			-08	Опора					1				
			-10	Опора						1			
			-12	Опора							1		
			-14	Опора								1	
		3	-01	Опора	1								
			-03	Опора		1							
			-05	Опора			1						
			-07	Опора				1					
			-09	Опора					1				
			-11	Опора						1			
			-13	Опора							1		
			-15	Опора								1	

Инв. № подл. | Подп. и дата | Взам. инв. № | Инв. № дубл. | Подп. и дата

серия 3.903-13

Формат	Зона	Поз.	Обозначение	Наименование	Кол. на испол. А14Б 457.000-								Примечание
					-	01	02	03	04	05	06	07	
				Детали									
А3		4	А14Б 454. 001 -04	Уголок	2								
			-05	Уголок		2							
			-06	Уголок			2						
			-07	Уголок				2					
			-08	Уголок					2		2		
			-09	Уголок						2		2	
А4		5	А14Б 454. 002 -04	Хомут	3	3							
			-05	Хомут			3	3					
			-06	Хомут					3	3			
			-07	Хомут							3	3	
А4		6	А14Б 454. 003 -04	Подушка	3	3							
			-05	Подушка			3	3					
			-06	Подушка					3	3			
			-07	Подушка							3	3	
				Стандартные изделия									
		7		Гайка М16.4 ГОСТ 5915-70	12	12							
				Гайка М20.4 ГОСТ 5915-70			12	12	12	12	12	12	

Изм.	Лист	№ докум.	Подп.	Дата	А14Б 457.000	Лист 3

Копировал: Логинова Формат А4

Инв. № подл. | Подп. и дата | Взам. инв. № | Инв. № дубл. | Подп. и дата

Формат	Зона	Поз.	Обозначение	Наименование	Кол. на испол. А14Б 457.010-										Примечание
					-	01	02	03	04	05	06	07	08	09	
				Документация											
А3			А14Б 457.010 СБ	Сборочный чертеж											
				Детали											
А3		1	А14Б 454. 006 -13		1	1									
			-14	Стойка			1	1							
			-38	Стойка					1	1					
			-27	Стойка							1	1			
			-39	Стойка									1	1	
А4		2	А14Б 454. 007	Планка	2	2									
			-04	Планка			2	2			2	2			
			-05	Планка					2	2					
			-06	Планка									2	2	

Изм.	Лист	№ докум.	Подп.	Дата	А14Б 457.010			
Разраб.	Беляевская				Опора	Лит. И	Лист 1	Листов 3
Пров.	Крупник			VI-86				
Рук. гр.	Крупник					Госстрой СССР САНТЕХПРОЕКТ г. Москва		
Н. контр.	Грановский			VI 86				
Утв.	Спивак							

Копировал: Логинова Формат А4

Формат	Зона	Поз.	Обозначение	Наименование	Кол. на исполн. А14Б 457.010 -										Примечание
					-	01	02	03	04	05	06	07	08	09	
А3		3	А14Б 454. 008 - 28	Кронштейн	3										
			-29	Кронштейн		3									
			-30	Кронштейн			3								
			-31	Кронштейн				3							
			-32	Кронштейн					3		3				
			-33	Кронштейн						3		3			
			-34	Кронштейн									3		
			-35	Кронштейн										3	
А4		4	А14Б 454.009 - 02	Основание	1	1									
			-04	Основание			1	1							
			-03	Основание					1	1	1	1			
			-06	Основание									1	1	
А4		5	А14Б 454. 011 - 02	Косынка	1	1									
			-04	Косынка			1	1							
			-03	Косынка					1	1	1	1			
			-05	Косынка									1	1	

Изм.	Лист	N докум.	Подп.	Дата	А14Б 457. 010	Лист

Копировал: Денисова

Формат А4

Формат	Зона	Поз.	Обозначение	Наименование	Кол. на исполн. А14Б 457. 010-										Примечание
					10	11	12	13	14	15					
				Документация											
А3			А14Б 457. 010 СБ	Сборочный чертеж	×	×	×	×	×	×					
				Детали											
А3		1	А14Б 454. 006 - 28	Стойка	1	1	1	1							
			-40	Стойка					1	1					
А4		2	А14Б 454. 007 - 08	Планка	2	2			2	2					
			-06	Планка			2	2							
А3		3	А14Б 454. 008 - 36	Кронштейн	3										
			-37	Кронштейн		3									
			-38	Кронштейн			3								
			-39	Кронштейн				3							
			-40	Кронштейн					3						
			-41	Кронштейн						3					
А4		4	А14Б 454. 009 - 07	Основание	1	1			1	1					
			-06	Основание			1	1							
А4		5	А14Б 454. 009 - 07	Косынка	1	1			1	1					
			-05	Косынка			1	1							

Изм.	Лист	N докум.	Подп.	Дата	А14Б 457. 010	Лист 3

Копировал: Денисова

Формат А4

А14Б 457.000 СБ

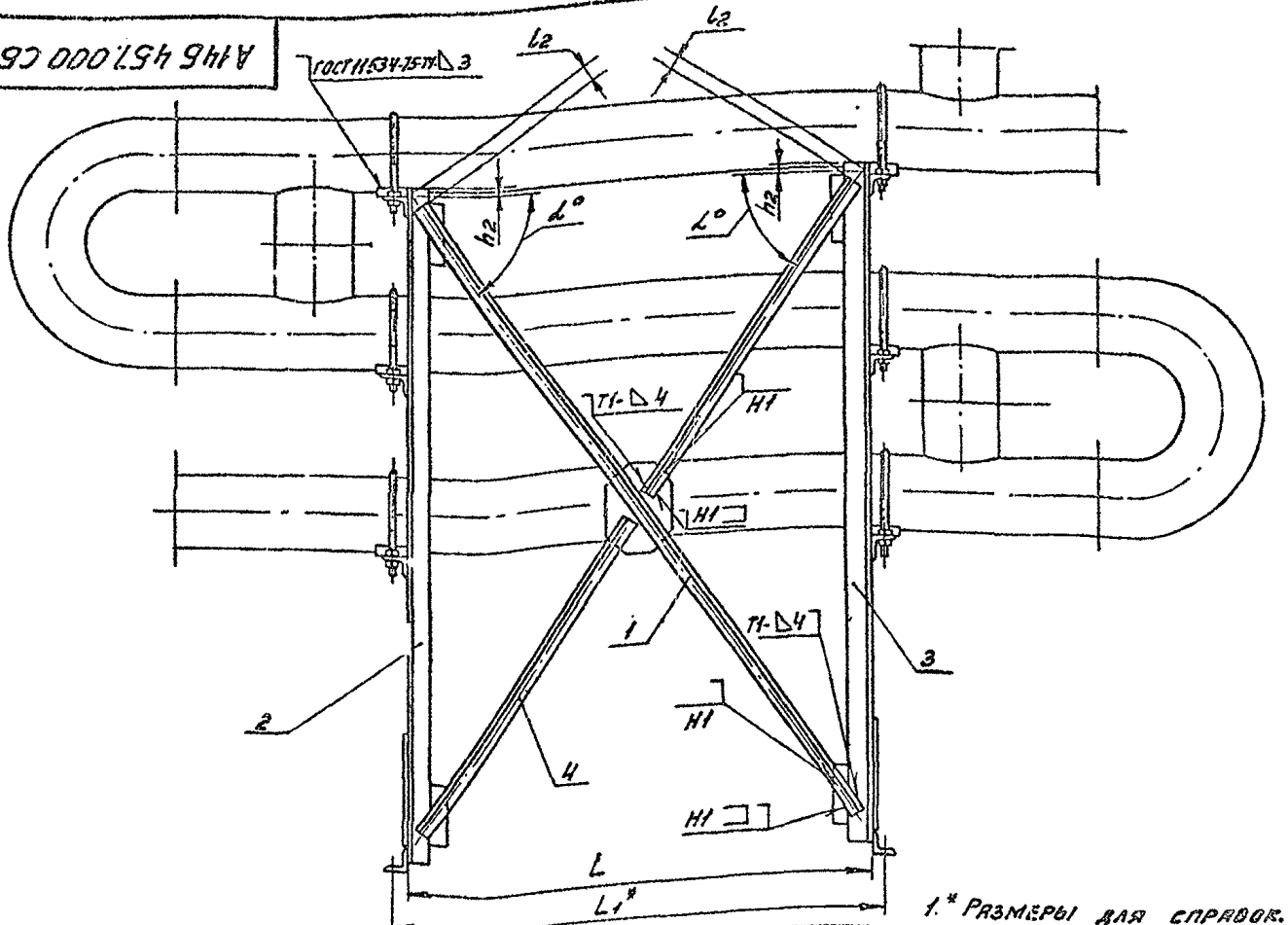

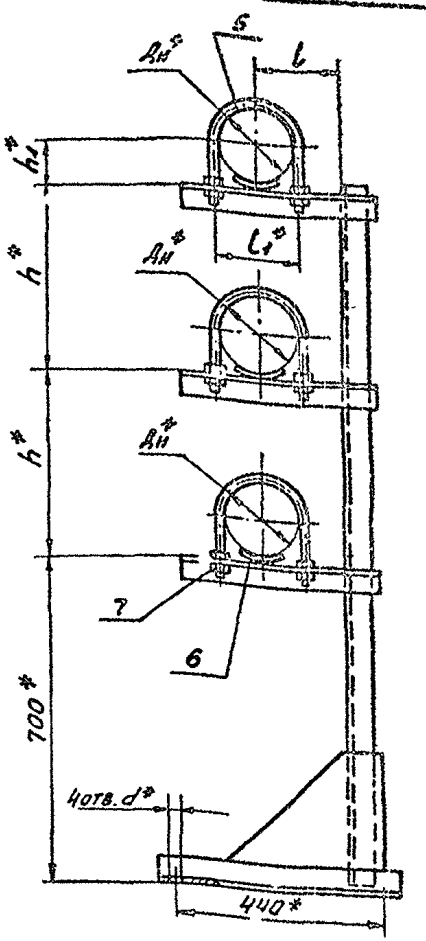

1.* Размеры для справок.

2. $\pm \frac{t_2}{2}$.

3. Сварные швы по ГОСТ 5264-80, кроме швов указанных на чертеже.

Обозначение	Размеры, мм										$\alpha°$	Масса, кг
	$Д_н^*$	L	L_1^*	l	l_1^*	l_2	h*	h_1^*	h_2	d*		
А14Б 457.000	168	1000	1060	175	188	55	400	87	10	18	56°	35,3
-01		2950	3010			30			25		26°	56,0
-02	219	1000	1070	205	242	60	500	113	20		59°	55,4
-03		2950	3020			35			30		29°	70,2
-04	273	900	980	235	298	70	600	140	40	22	64°	67,2
-05		2850	2940			40			20		33°	92,8
-06	325	900	980	260	350	70		166	40		64°	69,9
-07		2850	2940			40			20		33°	102,7

Изм.	Лист	N докум.	Подп.	Дата
Разраб.		Белявская		
Пров.		Крупник		VI-86
Рук. гр.		Крупник		
Гл. спец.		Вайнберг		
Н. конт.		Грачовский		VI 86
Утв.		Спивак		

А14Б 457.000 СБ

Опора водоводяного подогревателя

Лит.	Масса	Масштаб
И	см. табл.	—

Лист | Листов 1

Госстрой СССР
Сантехпроект
г. Москва

Копировал: Денисова

Формат А3

Серия 3.903-13

Инв. N подл. | Подп. и дата | Взам. инв. N | Инв. N дубл. | Подп. и дата

А14Б457.010СБ

серия 3.903-13

Рис. 1

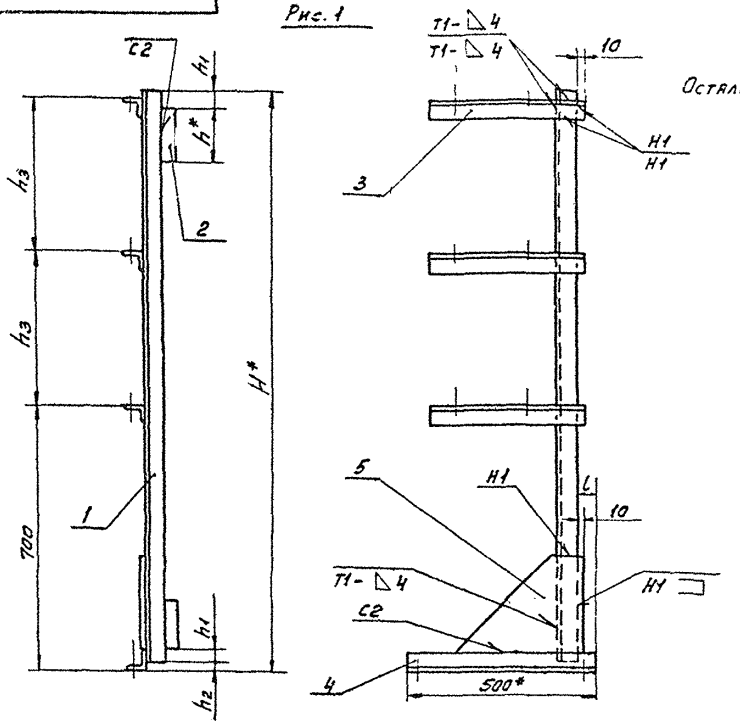

Рис. 2

Остальное см. рис. 1

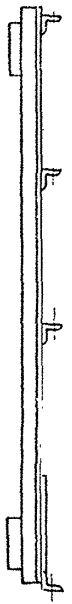

Обозначение	Рис.	Размеры, мм						Масса, кг
		H*	h*	h1	h2	h3	L	
А14Б 457.010	1	1520	120	40	6	400	50	11,62
-01	2							
-02	1		100	20	10		60	14,55
-03	2							
-04	1	1720	140	70		500		19,88
-05	2							
-06	1		100	30				19,8
-07	2							
-08	1	1920	170	100		600		24,28
-09	2							
-10	1		100	30			50	29,76
-11	2							
-12	1		170	100			60	25,09
-13	2							
-14	1		100	30			50	34,17
-15	2							

1. * Размеры для справок.
2. $\pm \frac{t_2}{2}$.
3. Сварные швы по ГОСТ 5264-80.

Изм.	Лист	N докум.	Подп.	Дата
Разраб.		Белявская		
Пров.		Крупник		VI-84
Рук. гр.		Крупник		
Гл. спец.		Вайнберг		
Н. конт.		Грановский		86
Утв.		Спивак		06 8

А14Б 457.010СБ

Опора.

Лит	Масса	Масштаб
И	см. табл.	—

Лист | Листов 1

Госстрой СССР
Сантехпроект
г. Москва

Копировал: Денисова

Формат А4

Инв. N подл. | Подп. и дата | Взам. инв. N | Инв. N дубл. | Подп. и дата

Формат	Зона	Поз.	Обозначение	Наименование	Кол. на испол. А14Б 458.000 –	–	01	02	03	04	05	06	07	08	09	Примечание
				Документация												
А3			А14Б 444.000 Д	Технические требования												
А3			А14Б 458.000СБ	Сборочный чертеж												
				Сборочные единицы												
А4		1	А14Б 454.010-28	Растяжка		1										
			-29	Растяжка			1									
			-30	Растяжка				1		1						
			-31	Растяжка					1		1					

Условное наименование

Изм.	Лист	№ докум.	Подп.	Дата
Разраб.		Белявская		
Пров.		Крупник		VI-86
Рук. группы		Крупник		
Н. контр.		Романовский		VII.86
Утв.		Спивак		

А14Б 458.000

Опора водоводяного подогревателя

Лит.	Лист	Листов
И	1	3

Госстрой СССР Сантехпроект г. Москва

Копировал: Крайлина Формат А4

Формат	Зона	Поз.	Обозначение	Наименование	Кол. на испол. А14Б 458.000 –	–	01	02	03	04	05	06	07	08	09	Примечание
А4		1	А14Б 454.010-32	Растяжка								1				
			-33	Растяжка									1			
			-34	Растяжка										1		
			-35	Растяжка											1	
А4		2	А14Б 458.010	Опора		1	1									
			-02	Опора				1	1							
			-04	Опора						1	1					
			-06	Опора								1	1			
			-08	Опора										1	1	
		3	-01	Опора		1	1									
			-03	Опора				1	1							
			-05	Опора						1	1					
			-07	Опора								1	1			
			-09	Опора										1	1	
				Детали												
А3		4	А14Б 454.001-56	Уголок		2										
			-57	Уголок			2									

Позиция	Кол.	Обозначение	Наименование	Кол. на испол. А14Б 458.000– –	01	02	03	04	05	06	07	08	09	Примечание
43	4	А14Б 454.001-58	Уголок			2		2						
		-59	Уголок				2		2					
		-60	Уголок							2				
		-61	Уголок								2			
		-62	Уголок									2		
		-63	Уголок										2	
44	5	А14Б 454.002	Хомут	4	4	4	4							
		-01	Хомут					4	4					
		-02	Хомут							4	4			
		-03	Хомут									4	4	
45	6	А14Б 454. 003	Подушка	4	4	4	4							
		-01	Подушка					4	4					
		-02	Подушка							4	4			
		-03	Подушка									4	4	
			Стандартные изделия											
	7		Гайка М10.4 ГОСТ 5915-70	16	16	16	16							
			Гайка М12.4 ГОСТ 5915-70					16	16	16	16	16	16	

Изм. | Лист | № докум. | Подп. | Дата — А14Б 458.000 — Лист 3

Копировал: Крапивина Формат А4

Обозначение	L, мм	Материал	Масса, кг
А14Б 454.007	120		
-01	170	Лист Б 4,0 ГОСТ 19903-74 / В Ст.3 ГОСТ 14637-79	0,11
-02	90		0,08
-03	140		0,13
-04	100	Лист Б 5,0 ГОСТ 19903-74 / В Ст.3 ГОСТ 14637-79	0,16
-05	140		0,12
-06	170		0,16
-07	170	Лист Б 6,0 ГОСТ 19903-74 / В Ст.3 ГОСТ 14637-79	0,2
-08	120		0,24
-09	170	Лист Б 7,0 ГОСТ 19903-74 / В Ст.3 ГОСТ 14637-79	0,17
-10	120		0,28
-11	100	Лист Б 8,0 ГОСТ 19903-74 / В Ст.3 ГОСТ 14637-79	0,2

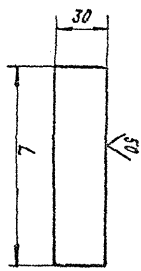

А14Б 454.007

Изм. | Лист | № докум. | Подп. | Дата

Разраб. Козакевич | Пласт. Крупник | Гл. специал. Крупник | Н. контр. Рыжевский | Утв. Сонвак

Планка

А14Б 454.007

Лит. | Масса | Масштаб

Р | Сж. | —

Лист | Листов 1

См. табл.

Госстрой СССР Сантехпроект г. Москва

Копировал: Крапивина Формат А4

А 14Б 458.000СБ

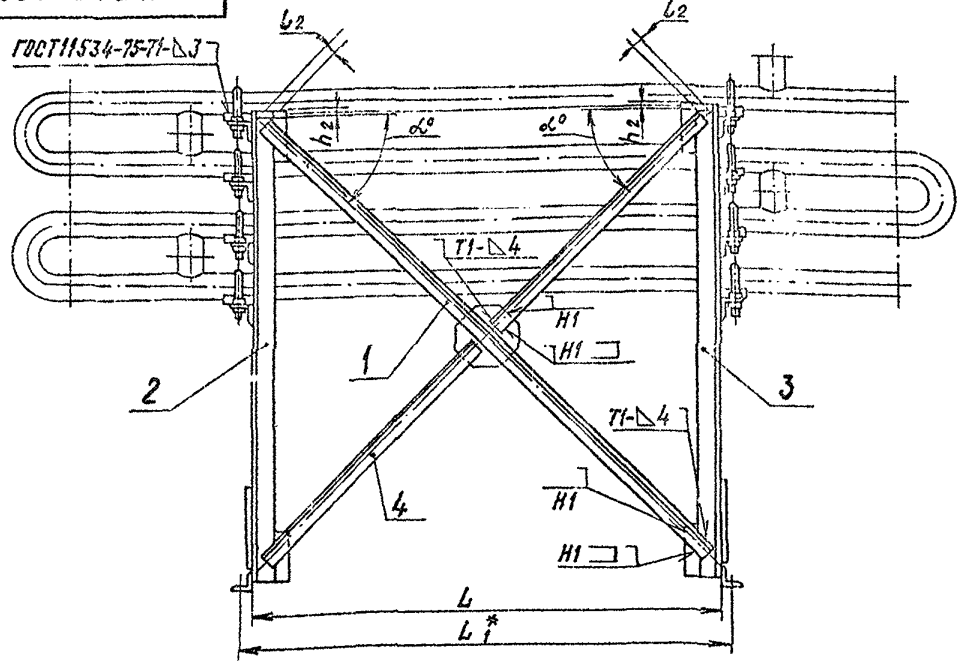

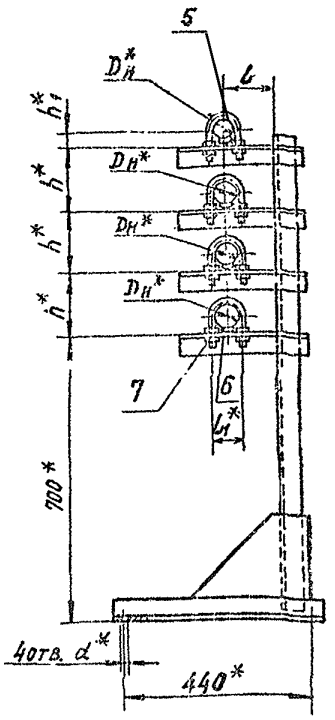

Обозначение	Размеры, мм										$\alpha°$	Масса, кг
	$D_н^*$	L	L_1^*	l	l_1^*	l_2	h^*	h_1^*	h_2	d		
А14Б 458.000	57	1130	1190	120	70	40	150	32	10	14	45°	25,9
-01		3120	3180			25			30		19°	41,9
-02		1130	1190			45	200		10		49°	27,4
-03		3120	3180			30			20		22°	43,0
-04	76	1130	1190	130	90	45		41	10		49°	31,1
-05		3120	3180			30			20		22°	46,8
-06	89	1130	1200		106	50	240	48	10	18	51°	39,2
-07		3120	3190			30					24°	55,1
-08	114	1000	1070	140	128	55	300	50			53°	42,0
-09		2950	3020			35					28°	56,9

1. *Размеры для справок.
2. $\pm \frac{t_2}{2}$.
3. Сварные швы по ГОСТ 5264-80, кроме швов указанных на чертеже.

Изм.	Лист	№ докум.	Подп.	Дата
Разраб.		Белявская		
Пров.		Крупник		VI-86
Рук.груп.		Спивак		
Гл.спец.		Вайнберг		
Н.контр.		Грановский		V.86
Утв.		Спивак		

А 14Б 458.000 СБ

Опора водоводяного подогревателя

Лит.	Масса	Масштаб
И	См. табл.	—

Лист | Листов 1

Госстрой СССР
Сантехпроект
г. Москва

Копировал: Кранлина Формат А3

серия 3.903-13

Инв. № подл. | Подп. и дата | Взам. инв. № | Инв. № дубл. | Подп. и дата

Формат	Зона	Поз.	Обозначение	Наименование	Кол. на испол. А14Б 458.010- –	01	02	03	04	05	06	07	08	09	Примечание
				Документация											
А3			А14Б 458.010 СБ	Сборочный чертеж											
				Детали											
А3		1	А14Б 454.006-18	Стойка	1	1									
			-06	Стойка			1	1	1	1					
			-19	Стойка							1	1			
			-20	Стойка									1	1	
А4		2	А14Б 454.007-03	Планка	2	2	2	2	2	2					
			-05	Планка							2	2	2	2	
А3		3	А14Б 454.008-42	Кронштейн	4		4								
			-43	Кронштейн		4		4							
			-44	Кронштейн					4						

Изм.	Лист	№ докум.	Подп.	Дата
Разраб.		Белявская		
Пров.		Крупник		11-86
Рук. гр.		Крупник		
Н. контр.		Грановский		11.86
Утв.		Спивак		

А14Б 458.010

Опора

Лит.	Лист	Листов
Н	1	2

Госстрой СССР
САНТЕХПРОЕКТ
г. Москва

Копировал: Логинова

Формат А4

Формат	Зона	Поз.	Обозначение	Наименование	Кол. на испол. А14Б 458.010 –	01	02	03	04	05	06	07	08	09	Примечание
А3		3	А14Б 454.008-45	Кронштейн						4					
			-46	Кронштейн							4				
			-47	Кронштейн								4			
			-48	Кронштейн									4		
			-49	Кронштейн										4	
А4		4	А14Б 454.009-01	Основание	1	1	1	1	1	1					
			-03	Основание							1	1	1	1	
А4		5	А14Б 454.011-06	Косынка	1	1	1	1	1	1					
			-08	Косынка							1	1	1	1	

А14Б 458.010СБ

Рис.1

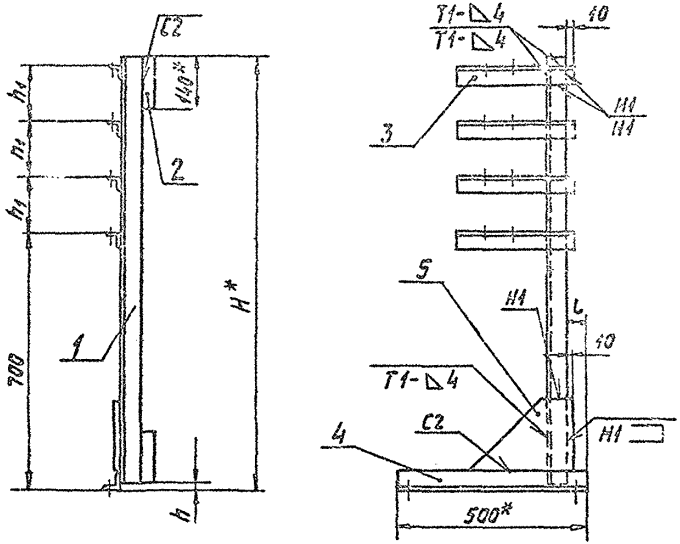

Обозначение	Рис.	Размеры, мм				Масса, кг
		H*	h	h1	L	
А14Б 458.010	1	1170	6	150	50	9,07
-01	2					
-02	1	1320		200		9,52
-03	2					
-04	1					11,04
-05	2					
-06	1	1440	10	240	60	14,73
-07	2					
-08	1	1620		300		15,89
-09	2					

Рис.2

Остальное см. рис.1

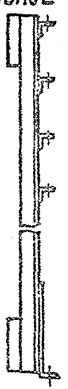

1. *Размеры для справок.
2. $\pm\frac{t_3}{2}$.
3. Сварные швы по ГОСТ 5264-80

Изм.	Лист	№ докум.	Подп.	Дата
Разраб.		Белявская		
Пров.		Крупник		VI-86
Рук. гр.		Крупник		
Гл. спец.		Вайнберг		
Н. контр.		Грановский		VI 86
Утв.		Спивак		06 86

А14Б 458.010СБ

Опора

Лит.	Масса	Масштаб
М	см. табл.	—

Лист | Листов 1

Госстрой СССР
САНТЕХПРОЕКТ
г. Москва

Копировал: Логинова

Формат А3

Серия 3.903-13

Инв. № подл. | Подп. и дата | Взам. инв. № | Инв. № дубл. | Подп. и дата

Формат	Зона	Поз.	Обозначение	Наименование	Кол. на испол. А14Б 459.000-								Примечание
					–	01	02	03	04	05	06	07	
				Документация									
А3			А14Б 444.000Д	Технические требования									
А3			А14Б 459.000 СБ	Сборочный чертеж	X	X	X	X	X	X	X	X	
				Сборочные единицы									
А4		1	А14Б 454.010-36	Растяжка	1								
			-37	Растяжка		1							
			-38	Растяжка			1						
			-39	Растяжка				1					

Условное наименование

Изм.	Лист	N докум.	Подп.	Дата
Разраб.	Белявская			
Пров.	Крупник			VI.86
Рук. гр.	Крупник			
Н. контр.	Рановский			VI.86
Утв.	Спивак			VI.86

А14Б 459.000

Опора водоводяного подогревателя

Лит.	Лист	Листов
И	1	3

Госстрой СССР САНТЕХПРОЕКТ г. Москва

Копировал: Логинова Формат: А4

Формат	Зона	Поз.	Обозначение	Наименование	Кол. на испол. А14Б 459.000-								Примечание
					–	01	02	03	04	05	06	07	
А4		1	А14Б 454.010-40	Растяжка					1		1		
			-41	Растяжка						1		1	
А4		2	А14Б 459.010	Опора	1								
			-02	Опора		1							
			-04	Опора			1						
			-06	Опора				1					
			-08	Опора					1				
			-10	Опора						1			
			-12	Опора							1		
			-14	Опора								1	
		3	-01	Опора	1								
			-03	Опора		1							
			-05	Опора			1						
			-07	Опора				1					
			-09	Опора					1				
			-11	Опора						1			
			-13	Опора							1		
			-15	Опора								1	

Инв. № подл.	Подп. и дата	Взам. инв. №	Инв. № дубл.	Подп. и дата

серия 3.903-13

Формат	Зона	Поз.	Обозначение	Наименование	Кол. на исполн. А14Б 459.000-										Примечание
					–	01	02	03	04	05	06	07			
				Детали											
А3		4	А14Б 454.001-72	Уголок	2										
			-73	Уголок		2									
			-74	Уголок			2								
			-75	Уголок				2							
			-76	Уголок					2		2				
			-77	Уголок						2		2			
А4		5	А14Б 454.002-04	Хомут	4	4									
			-05	Хомут			4	4							
			-06	Хомут					4	4					
			-07	Хомут							4	4			
А4		6	А14Б 454.003-04	Подушка	4	4									
			-05	Подушка			4	4							
			-06	Подушка					4	4					
			-07	Подушка							4	4			
				Стандартные изделия											
		7		Гайка М16.4 ГОСТ 5915-70	16	16									
				Гайка М20.4 ГОСТ 5915-70			16	16	16	16	16	16			

Изм.	Лист	№ докум.	Подп.	Дата	А14Б 459.000	Лист 3

Копировал: Логинова Формат: А4

Инв. № подл.	Подп. и дата	Взам. инв. №	Инв. № дубл.	Подп. и дата

Формат	Зона	Поз.	Обозначение	Наименование	Кол. на исполн. А14Б 459.010-										Примечание
					–	01	02	03	04	05	06	07	08	09	
				Документация											
А3			А14Б 459.010 СБ	Сборочный чертеж	X	X	X	X	X	X	X	X	X	X	
				Детали											
А3		1	А14Б 454.006-16	Стойка	1	1	1	1							
			-21	Стойка					1	1					
			-36	Стойка							1	1			
			-22	Стойка									1	1	
А4		2	А14Б 454.007-05	Планка	2	2									
			-06	Планка			2	2							
			-07	Планка					2	2					
			-08	Планка							2	2			
			-09	Планка									2	2	

Исполнения 10-15 см. лист 3

Изм.	Лист	№ докум.	Подп.	Дата	А14Б 459.010			
Разраб.		Белявская			Опора	Лит.	Лист 1	Листов 3
Пров.		Крупник		VI-86				
Рук. груп.		Крупник				Госстрой СССР		
Н. контр.		Грановский		VI 86		САНТЕХПРОЕКТ г. Москва		
Утв.		Спивак		06.86				

Копировал: Логинова Формат А4

Формат	Зона	Поз.	Обозначение	Наименование	Кол. на исполн. А146 459.010-										Примечание
					–	01	02	03	04	05	06	07	08	09	
А3		3	А146 454.008 - 50	Кронштейн	4		4								
			- 51	Кронштейн		4		4							
			- 52	Кронштейн					4		4				
			- 53	Кронштейн						4		4			
			- 54	Кронштейн									4		
			- 55	Кронштейн										4	
А4		4	А146 454.009 - 05	Основание	1	1	1	1							
			- 07	Основание					1	1	1	1			
			- 08	Основание									1	1	
А4		5	А146 454.011 - 09	Косынка	1	1	1	1							
			- 10	Косынка					1	1	1	1			
			- 11	Косынка									1	1	

Формат	Зона	Поз.	Обозначение	Наименование	Кол. на исполн. А146 459.010-										Примечание
					10	11	12	13	14	15					
				Документация											
А3			А146 459.010 СБ	Сборочный чертеж	×	×	×	×	×	×					
				Детали											
А3		1	А146 454.006 - 37	Стойка	1	1			1	1					
			- 22	Стойка			1	1							
А4		2	А146 454.007 - 10	Планка	2	2			2	2					
			- 09	Планка			2	2							
А3		3	А146 454.008 - 56	Кронштейн	4										
			- 57	Кронштейн		4									
			- 58	Кронштейн			4								
			- 59	Кронштейн				4							
			- 60	Кронштейн					4						
			- 61	Кронштейн						4					
А4		4	А146 454.009 - 08	Основание	1	1	1	1	1	1					
А4		5	А146 454.011 - 11	Косынка	1	1	1	1	1	1					

А146 459.000СБ

серия 3.903-13

Инв.№подл. | Подп. и дата | Взам.инв.№ | Инв.№ дубл. | Подп. и дата

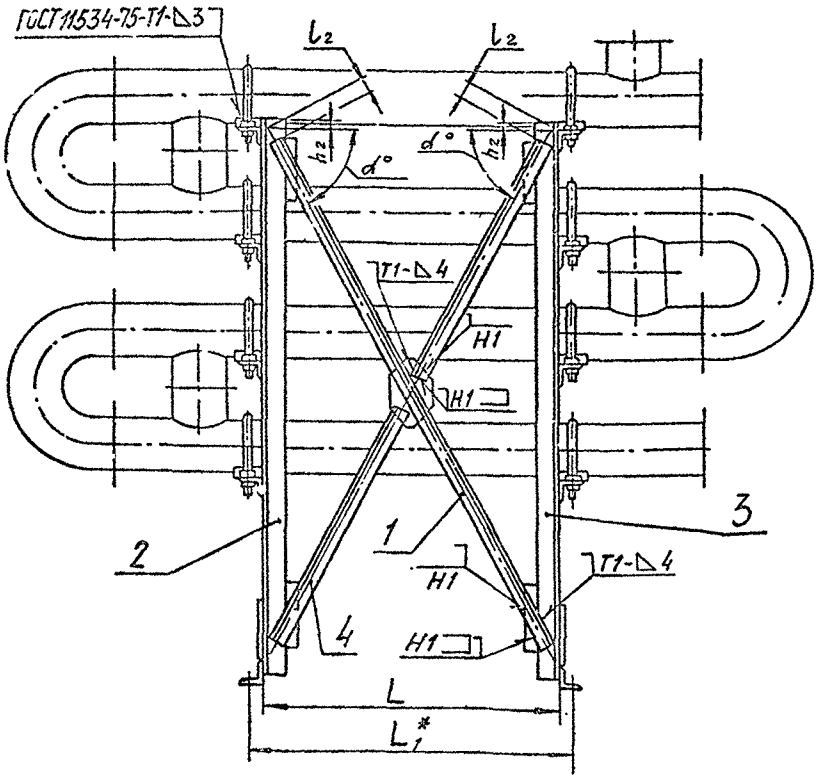

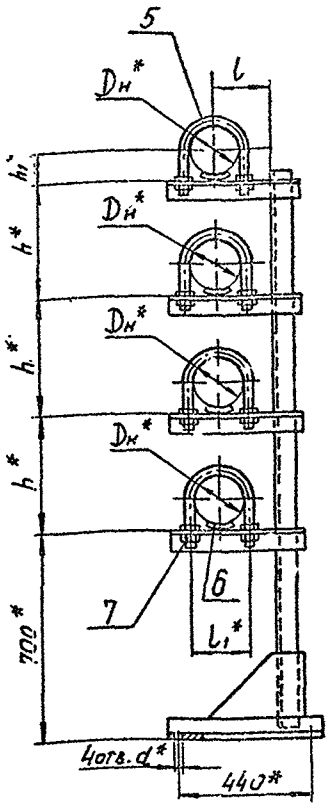

Обозначение	Размеры, мм										$\alpha°$	Масса, кг
	$D_н$*	L	L_1*	l	l_1*	l_2	h*	h_1*	h_2	d		
А14Б 459.000	168	1000	1080	175	188	65	400	87	10	18	62°	56,2
-01		2950	3030			40					32°	70,6
-02	219	1000	1090	205	242	80	500	113	30	22	65°	87,8
-03		2950	3040			45					36°	104,7
-04	273	900	1000	235	298	115	600	140	20		70°	118,6
-05		2850	2950			55					41°	142,3
-06	325	900	1000	260	350	115		166	10		70°	122,2
-07		2850	2950			55					41°	157,7

1. *Размеры для справок.
2. $\pm\frac{\delta_2}{2}$.
3. Сварные швы по ГОСТ 5264-80, кроме швов указанных на чертеже.

Изм.	Лист	№ докум.	Подп.	Дата
Разраб.	Белявская			
Провер.	Крупник			VII-80
Рук.груп.	Крупник			
Гл.спец.	Баннберг			
Н.контр.	Грановский			VII.86
Утв.	Сливак			ОСК

А14Б 459.000СБ

Опора водоводяного подогревателя.

Лит.	Масса	Масштаб
И	См. табл.	—

Лист | Листов 1

Госстрой СССР Сантехпроект г. Москва

Копировал: Попова

Формат А3

А14Б 459.010СБ

Рис.1

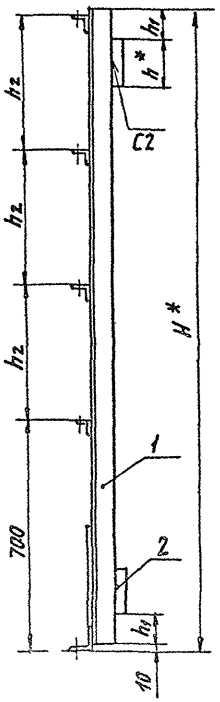

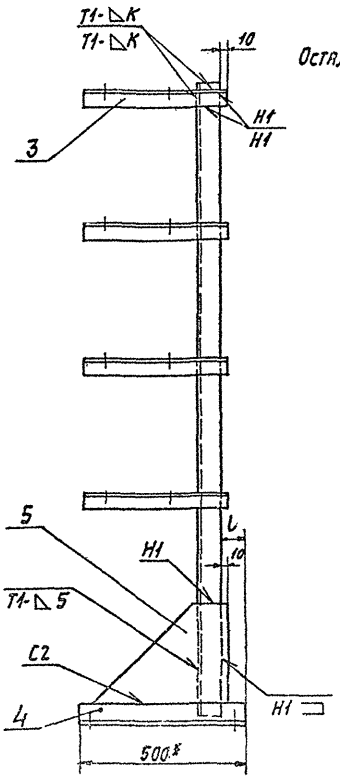

Рис.2

Остальное см. рис.1

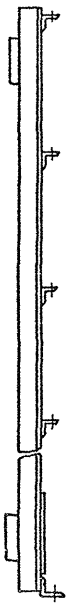

Обозначение	Рис	Размеры, мм H*	h*	h1	h2	L	K	Масса, кг
А14Б 459.010	1	1920	140	90	400	60	4	21,38
-01	2							
-02	1		100	35				21,3
-03	2							
-04	1	2220	170	140	500	50		33,5
-05	2							
-06	1		120	40				33,4
-07	2							
-08	1	2520	170	180	600			45,9
-09	2							
-10	1		120	50			6	50,1
-11	2							
-12	1		170	180			4	47,0
-13	2							
-14	1		120	50			6	57,1
-15	2							

1. * Размеры для справок.
2. $\pm \frac{t_2}{2}$.
3. Сварные швы по ГОСТ 5264-80.

Изм.	Лист	№ докум.	Подп.	Дата
Разраб.	Белявский			
Пров.	Крупник			VI-14
Рук. гр.	Крупник			
Гл. спец.	Вайнберг			
Н. контр.	Грановский			VI.14
Утв.	Сливак			

А14Б 459.010СБ

Опора

Лит.	Масса	Масштаб
И	см. табл.	—
Лист	Листов 1	

Госстрой СССР САНТЕХПРОЕКТ г. Москва

Копировал: Логинова

Формат А3

Серия 3.903-13

Инв. № подл. | Подп. и дата | Взам. инв. № | Инв. № дубл. | Подп. и дата

Инв. № подл.	Подп. и дата	Взам. инв. №	Инв. № дубл.	Подп. и дата

Серия 3.903-13

Формат	Зона	Поз.	Обозначение	Наименование	Кол. на исполн. А14Б 460.000 –										Примечание
					–	01	02	03	04	05	06	07	08	09	
				Документация											
А3			А14Б 444.000Д	Технические требования											
А3			А14Б 460.000 СБ	Сборочный чертеж	X	X	X	X	X	X	X	X	X	X	
				Сборочные единицы											
А4		1	А14Б 454.010	Растяжка	1										
			-01	Растяжка		1									
			-02	Растяжка			1		1						
			-03	Растяжка				1		1					
				Условное наименование											

Изм.	Лист	№ докум.	Подп.	Дата
Разраб.		Беловская		
Пров.		Крупник		11.86
Рук. гр.		Крупник		
Н. контр.		Грановский		11.86
Утв.		Спивак		

А14Б 460.000

Опора водоводяного подогревателя

Лит.	Лист	Листов
И	1	3

госстрой СССР САНТЕХПРОЕКТ г. Москва

Копировал: Логинова

Формат А4

Инв. № подл.	Подп. и дата	Взам. инв. №	Инв. № дубл.	Подп. и дата

Формат	Зона	Поз.	Обозначение	Наименование	Кол. на исполн. А14Б 460.000 –										Примечание
					–	01	02	03	04	05	06	07	08	09	
А4		1	А14Б 454.010-04	Растяжка							1				
			-05	Растяжка								1			
			-06	Растяжка									1		
			-07	Растяжка										1	
А4		2	А14Б 460.010	Опора	1	1									
			-02	Опора			1	1							
			-04	Опора					1	1					
			-06	Опора							1	1			
			-08	Опора									1	1	
		3	-01	Опора	1	1									
			-03	Опора			1	1							
			-05	Опора					1	1					
			-07	Опора							1	1			
			-09	Опора									1	1	
				Детали											
А3		4	А14Б 454.001	Уголок	2										
			-01	Уголок		2									

Изм.	Лист	№ докум.	Подп.	Дата

А14Б 460.000

Лист 2

Копировал: Логинова

Формат А4

176

Инв. № подл.	Подп. и дата	Взам. инв. №	Инв. № дубл.	Подп. и дата

серия 3.903-13

Формат	Зона	Поз.	Обозначение	Наименование	Кол. на исполн. А14Б 460.000 –										Примечание
					–	01	02	03	04	05	06	07	08	09	
А3		4	А14Б454.001-02	Уголок			2		2						
			-03	Уголок				2		2					
			-04	Уголок							2				
			-05	Уголок								2			
			-06	Уголок									2		
			-07	Уголок										2	
А4		5	А14Б454.002	Хомут	4	4	4	4							
			-01	Хомут					4	4					
			-02	Хомут							4	4			
			-03	Хомут									4	4	
А4		6	А14Б 454.003	Подушка	4	4	4	4							
			-01	Подушка					4	4					
			-02	Подушка							4	4			
			-03	Подушка									4	4	
				Стандартные изделия											
		7		Гайка М10.4 ГОСТ 5915-70	16	16	16	16							
				Гайка М12.4 ГОСТ 5915-70					16	16	16	16	16	16	

Изм.	Лист	№ докум.	Подп.	Дата	А14Б 460.000	Лист 3

Копировал: Кранлина Формат А4

Инв. № подл.	Подп. и дата	Взам. инв. №	Инв. № дубл.	Подп. и дата

Формат	Зона	Поз.	Обозначение	Наименование	Кол. на исполн. А14Б 460.010 –										Примечание
					–	01	02	03	04	05	06	07	08	09	
				Документация											
А3			А14Б 460.010 СБ	Сборочный чертеж	X	X	X	X	X	X	X	X	X	X	
				Детали											
А3		1	А14Б 454.006	Стойка	1	1									
			-01	Стойка			1	1	1	1					
			-02	Стойка							1	1			
			-03	Стойка									1	1	
А4		2	А14Б454.007	Планка	2	2	2	2	2	2	2	2	2	2	
А3		3	А14Б 460.001	Кронштейн	2	2	2	2							
			-01	Кронштейн					2	2					
			-02	Кронштейн							2	2			
			-03	Кронштейн									2	2	
А4		4	А14Б460.002	Основание	1	1	1	1	1	1	1	1	1	1	
А3		5	А14Б 460.003	Косынка	1	1	1	1	1	1	1	1	1	1	

Изм.	Лист	№ докум.	Подп.	Дата	А14Б 460.010			
Разраб.		Сенсовская			Опора	Лит. И	Лист	Листов 1
Пров.		Крупник				Госстрой СССР Сантехпроект г. Москва		
Рук. группы		Крупник						
Н. контр.		Ранковский						
Утв.		Сливак						

Копировал: Кранлина Формат А4

А14Б 460.000 СБ

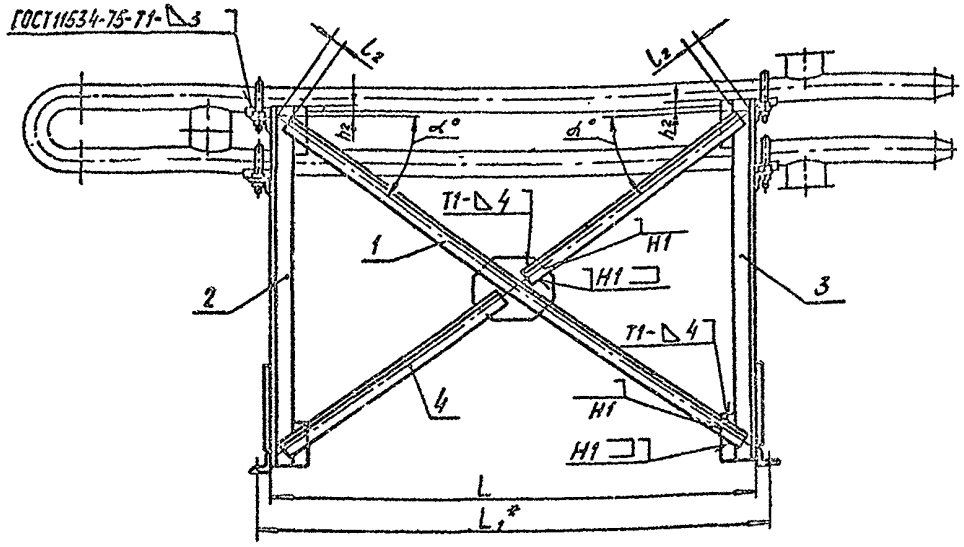

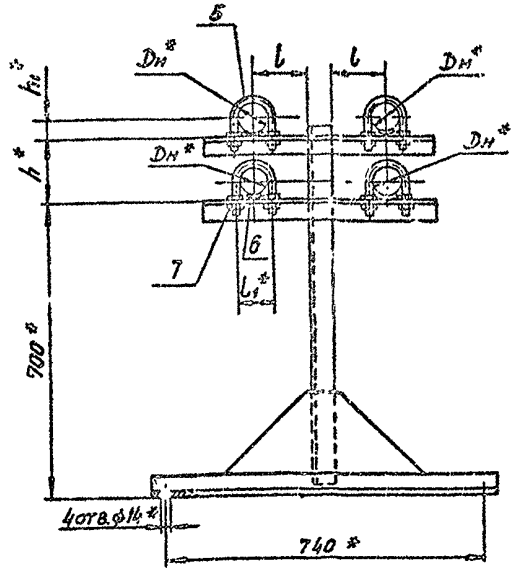

Обозначение	Размеры, мм									$\alpha°$	Масса, кг
	$D_н$*	L	L_1*	l	L_1*	l_2	h*	h_1*	h_2		
А14Б 460.000	57	1130	1180	120	70	30	150	32	15	36°	24,2
-01		3120	3170			20			30	14°	40,7
-02		1130	1180			30	200		15	38°	24,6
-03		3120	3170			20			30	15°	40,9
-04	76	1130	1180	130	90	30		41	15	38°	26,9
-05		3120	3170			20			30	15°	43,1
-06	89	1130	1180		106	30	240	48	10	39°	27,3
-07		3120	3170			20			20	16°	44,0
-08	114	1000	1050	140	128	35	300	60		44°	28,2
-09		2950	3000			25				18°	43,8

1. *Размеры для справок
2. $\pm \frac{t_3}{2}$.
3. Сварные швы по ГОСТ 5264-80, кроме швов указанных на чертеже.

Изм.	Лист	№ докум.	Подп.	Дата
Разраб.		Белявская		
Провер.		Крупник		VI-86
Рук. гр.		Крупник		
Гл. спец.		Вайнберг		
Н. контр.		Грановский		VI 86
Утв.		Спивак		06.86

А14Б 460.000 СБ

Опора водоводяного подогревателя.

Лит.	Масса	Масшт.
И	См. табл.	—

Лист | Листов 1

Госстрой СССР
Сантехпроект
г. Москва

Копировал: Попова

Формат А3

Серия 3.903-13

Инв. № подл. | Подп. и дата | Взам. инв. № | Инв. № дубл. | Подп. и дата

Рис. 1

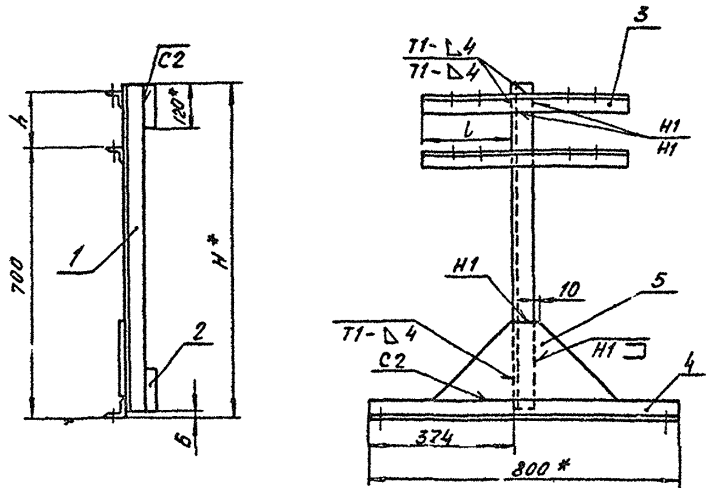

Обозначение	Рис.	Размеры, мм			Масса, кг
		H*	h	l	
А14Б 460.010	1	870	150	230	8,61
-01	2				
-02	1	920	200		8,75
-03	2				
-04	1			250	9,53
-05	2				
-06	1	960	240		9,83
-07	2				
-08	1	1020	300	270	10,02
-09	2				

Рис. 2

Остальное см. рис. 1

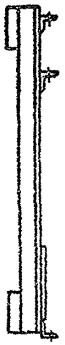

1. * Размеры для справок.
2. $\pm \frac{t_2}{2}$.
3. Сварные швы по ГОСТ 5264-80.

Изм.	Лист	№ докум.	Подп.	Дата
Разраб.		Белявская		
Пров.		Крупник		VI.86
Рук. гр.		Крупник		
Гл. спец.		Вайнберг		
Н. контр.		Грановский		VI.86
Утв.		Спичак		06.86

А14Б 460.010 СБ

Опора.

Лит.	Масса	Масштаб
Р	Ст. табл.	—
Лист	Листов 1	

Госстрой СССР Сантехпроект г. Москва

Копировал: Подпись

Инв. № подл. | Подп. и дата | Взам. инв. № | Инв. № дубл. | Подп. и дата

А14Б 460.001

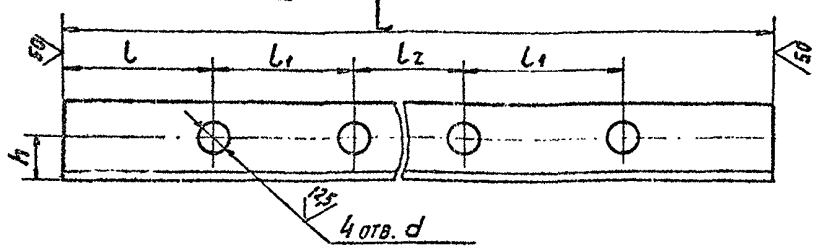

Таблица

Обозначение	Размеры, мм L	l	l1	l2	h	d	Материал	Масса, кг
А14Б 460. 001	505	75	70	215	20	12	Уголок 36×36×4-Б-ГОСТ 8509-72 / ВСт3-1-ГОСТ 535-79	1,08
—01	545		90		25	14	Уголок 45×45×4-Б-ГОСТ 8509-72 / ВСт3-1-ГОСТ 535-79	1,47
—02		67	106	199				
—03	585	66	128	197				1,58
—04	720		188	212	30	18	Уголок 50×50×4-Б-ГОСТ 8509-72 / ВСт3-1-ГОСТ 535-79	2,16
—05	733			225				2,2
—06	853	69	242	271	35	22	Уголок 50×50×5-Б-ГОСТ 8509-72 / ВСт3-1-ГОСТ 535-79	4,04
—07	873	71	298	235	40		Уголок 63×63×5-Б-ГОСТ 8509-72 / ВСт3-1-ГОСТ 535-79	4,64
—08	890			252	45		Уголок 70×70×5-Б-ГОСТ 8509-72 / ВСт3-1-ГОСТ 535-79	6,48
—09	1090	70	350	250	40		Уголок 63×63×5-Б-ГОСТ 8509-72 / ВСт3-1-ГОСТ 535-79	7,48
—10	1100			260	50		Уголок 70×70×6-Б-ГОСТ 8509-72 / ВСт3-1-ГОСТ 535-79	8,52
—11	510	75	70	220	20	12	Уголок 36×36×4-Б-ГОСТ 8509-72 / ВСт3-1-ГОСТ 535-79	1,09
—12	550		90		25	14	Уголок 45×45×4-Б-ГОСТ 8509-72 / ВСт3-1-ГОСТ 535-79	1,48
—13		67	106	204				
—14	590	66	128	202				1,59
—15	726		188	218	30	18	Уголок 50×50×4-Б-ГОСТ 8509-72 / ВСт3-1-ГОСТ 535-79	2,18
—16							Уголок 50×50×4-Б-ГОСТ 8509-72 / ВСт3-1-ГОСТ 535-79	3,05

Продолжение

Обозначение	Размеры, мм L	l	l1	l2	h	d	Материал	Масса, кг
А14Б 460.001- 17	870	69	242	248	45	22	Уголок 50×50×5-Б-ГОСТ 8509-72 / ВСт3-1-ГОСТ 535-79	5,33
—18	990	71	298	252			Уголок 63×63×5-Б-ГОСТ 8509-72 / ВСт3-1-ГОСТ 535-79	7,21
—19	1000			262	50		Уголок 70×70×5-Б-ГОСТ 8509-72 / ВСт3-1-ГОСТ 535-79	8,06
—20	1100	70	350	260			Уголок 63×63×5-Б-ГОСТ 8509-72 / ВСт3-1-ГОСТ 535-79	7,53
—21	1110			270	55		Уголок 70×70×6-Б-ГОСТ 8509-72 / ВСт3-1-ГОСТ 535-79	8,56
—22	563	67	106	217	25	14	Уголок 45×45×4-Б-ГОСТ 8509-72 / ВСт3-1-ГОСТ 535-79	1,52
—23	603	66	128	215				1,63
—24	740		188	232	30	18	Уголок 50×50×4-Б-ГОСТ 8509-72 / ВСт3-1-ГОСТ 535-79	3,11
—25					35		Уголок 50×50×4-Б-ГОСТ 8509-72 / ВСт3-1-ГОСТ 535-79	3,52
—26	870	69	242	248	40	22	Уголок 50×50×4-Б-ГОСТ 8509-72 / ВСт3-1-ГОСТ 535-79	4,62
—27	1000	71	298	262	45		Уголок 63×63×5-Б-ГОСТ 8509-72 / ВСт3-1-ГОСТ 535-79	7,29
—28	1010			272	55		Уголок 70×70×6-Б-ГОСТ 8509-72 / ВСт3-1-ГОСТ 535-79	8,08
—29	1120	70	350	280	60		Уголок 70×70×5-Б-ГОСТ 8509-72 / ВСт3-1-ГОСТ 535-79	8,8

Неуказанные предельные отклонения размеров $H14$, $h14$, $\pm \frac{t_2}{2}$.

Изм.	Лист	№ докум.	Подп.	Дата
Разраб.		Белявская		
Пров.		Крупник		VI-86
Рук. гр.		Крупник		
Гл. спец.		Айнеерг		
Н. контр.		Гриневский		
Утв.		Спивак		06.86

А14Б 460.001

Кронштейн

Лит.	Масса	Масштаб
И	сп. табл.	—

Лист | Листов 1

См. табл.

Госстрой СССР СантехПроект г. Москва

Серия 3.903-13

Инв. № подл. | Подп. и дата | Взам. инв. № | Инв. № дубл. | Подп. и дата

Копировал: Логинова

Формат А3

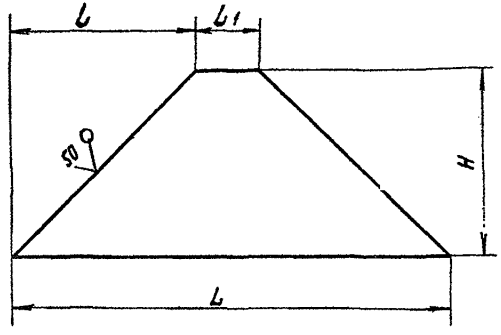

Обозначение	Размеры, мм				Материал	Масса, кг
	L	b	b1	H		
А14Б460.003	500	217,5	65	200	Лист Б 4,0 ГОСТ19903-74 / Вст.3 ГОСТ14637-79	1,77
-01	600	265	70	250	Лист Б 5,0 ГОСТ19903-74 / Вст.3 ГОСТ14637-79	2,63
-02		258,5	83		Лист Б 6,0 ГОСТ19903-74 / Вст.3 ГОСТ14637-79	3,35
-03		250	100		Лист Б 7,0 ГОСТ19903-74 / Вст.3 ГОСТ14637-79	4,12
-04		245	110		Лист Б 8,0 ГОСТ19903-74 / Вст.3 ГОСТ14637-79	4,88
-05	500	215	70	200	Лист Б 4,0 ГОСТ19903-74 / Вст.3 ГОСТ14637-79	1,79
-06	600	262	76	250	Лист Б 5,0 ГОСТ19903-74 / Вст.3 ГОСТ14637-79	3,32
-07		240	120		Лист Б 8,0 ГОСТ19903-74 / Вст.3 ГОСТ14637-79	5,65
-08	500	208,5	83	200	Лист Б 5,0 ГОСТ19903-74 / Вст.3 ГОСТ14637-79	2,29
-09	700	305	90	300		4,65
-10		300	100		Лист Б 6,0 ГОСТ19903-74 / Вст.3 ГОСТ14637-79	5,65
-11		295	110		Лист Б 7,0 ГОСТ19903-74 / Вст.3 ГОСТ14637-79	6,68
-12		290	120		Лист Б 8,0 ГОСТ19903-74 / Вст.3 ГОСТ14637-79	7,72
-13		285	130			7,82

Неуказанные предельные отклонения размеров $h14; \pm \frac{t2}{2}$.

Изм.	Лист	№ докум.	Подп.	Дата
Разраб.		Белявская		VI.86
Пров.		Крупник		VI.86
Рук. группы		Крупник		
Гл. спец.		Вайнберг		VI.86
Н. контр.		Урановский		VI.86
Утв.		Сливак		VI.86

А14Б460.003

Косынка

Лит.	Масса	Масштаб
И	См. табл.	—

Лист. | Листов 1

См. табл.

Госстрой СССР Сантехпроект г. Москва

Копировал: Крайлина Формат А3

Инв. № подл.	Подп. и дата	Взам. инв. №	Инв. № дубл.	Подп. и дата

серия 3.903-13

Формат	Зона	Поз.	Обозначение	Наименование	Кол. на исполн. А14Б 461.000- —	01	02	03	04	05	06	07			Примечание
				Документация											
А3			А14Б 444.000 Д	Технические требования											
А3			А14Б-461.000-СБ	Сборочный чертеж											
				Сборочные единицы											
А4		1	А14Б 454.010-08	Растяжка	1										
			-09	Растяжка		1									
			-10	Растяжка			1								
			-11	Растяжка				1							

Условное наименование

Изм.	Лист	№ докум.	Подп.	Дата	А14Б 461.000			
Разраб.		Белявская			Опора водоводяного подогревателя	Лит.	Лист 1	Листов 3
Пров.		Крупник		VI-86		И		
Рук. груп.		Крупник				Госстрой СССР САНТЕХПРОЕКТ г. Москва		
Н. контр.		Грановский						
Утв.		Спивак						

Копировал: Ерафеева Формат А4

Инв. № подл.	Подп. и дата	Взам. инв. №	Инв. № дубл.	Подп. и дата

Формат	Зона	Поз.	Обозначение	Наименование	Кол. на исполн. А14Б 461.000- —	01	02	03	04	05	06	07			Примечание
А4		1	А14Б 454.010-12	Растяжка					1		1				
			-13	Растяжка						1		1			
А4		2	А14Б 461.010	Опора	1										
			-02	Опора		1									
			-04	Опора			1								
			-06	Опора				1							
			-08	Опора					1						
			-10	Опора						1					
			-12	Опора							1				
			-14	Опора								1			
		3	-01	Опора	1										
			-03	Опора											
			-05	Опора			1								
			-07	Опора				1							
			-09	Опора					1						
			-11	Опора						1					
			-13	Опора							1				
			-15	Опора								1			

Изм.	Лист	№ докум.	Подп.	Дата	А14Б 461.000	Лист 2

Копировал: Ерафеева Формат А4

Формат	Зона	Поз.	Обозначение	Наименование	Кол. на исполн. А14Б 461.000 –									Примечание
					–	01	02	03	04	05	06	07		
				Детали										
А3		4	А14Б 454.001-16	Уголок	2									
			-17	Уголок		2								
			-18	Уголок			2							
			-19	Уголок				2						
			-20	Уголок					2		2			
			-21	Уголок						2		2		
А4		5	А14Б 454.002-04	Хомут	4	4								
			-05	Хомут			4	4						
			-06	Хомут					4	4				
			-07	Хомут							4	4		
А3		6	А14Б 454.003-04	Подушка	4	4								
			-05	Подушка			4	4						
			-06	Подушка					4	4				
			-07	Подушка							4	4		
				Стандартные изделия										
		7		Гайка М16.4 ГОСТ 5915-70	16	16								
				Гайка М20.4 ГОСТ 5915-70			16	16	16	16	16	16		

Изм.	Лист	№ докум.	Подп.	Дата	А14Б 461.000	Лист 3

Копировал: Крайнина Формат А4

Формат	Зона	Поз.	Обозначение	Наименование	Кол. на исполн. А14Б 461.010 –										Примечание
					–	01	02	03	04	05	06	07	08	09	
				Документация											
А3			А14Б 461.010 СБ	Сборочный чертеж											
				Детали											
А3		1	А14Б 454.006-11	Стойка	1	1									
			-23	Стойка			1	1							
			-24	Стойка					1	1	1	1			
			-07	Стойка									1	1	
А4		2	А14Б 454.007-01	Планка	2	2									
			-04	Планка			2	2			2	2			
			-06	Планка					2	2			2	2	
А3		3	А14Б 460.001-04	Кронштейн	2	2									
			-05	Кронштейн			2	2							

Исполнения 10-15 см. лист 3

Изм.	Лист	№ докум.	Подп.	Дата	А14Б 461.010	
Разраб.	Белявская				Опора	Лит. И / Лист 1 / Листов 3
Пров.	Крупник					Госстрой СССР Сантехпроект
Т.контр.	Крупник					
Н.контр.	Рановский					А3Б
Утв.	Спивак					

Формат	Зона	Поз.	Обозначение	Наименование	Кол. на исполн. А14Б461.010 –									Примечание
					–	01	02	03	04	05	06	07	08	09	
А3		3	А14Б460.001-06	Кронштейн					2	2	2	2			
			-07	Кронштейн									2	2	
А4		4	А14Б460.002-01	Основание	1	1									
			-02	Основание			1	1							
			-03	Основание					1	1	1	1	1	1	
А3		5	А14Б460.003-01	Косынка	1	1									
			-02	Косынка			1	1	1	1	1	1	1	1	

Формат	Зона	Поз.	Обозначение	Наименование	Кол. на исполн. А14Б461.010 –									Примечание
					10	11	12	13	14	15				
				Документация										
А3			А14Б461.010СБ	Сборочный чертеж	X	X	X	X	X	X				
				Детали										
А3		1	А14Б454.006-25	Стойка	1	1	1	1						
			-26	Стойка					1	1				
А4		2	А14Б454.007-08	Планка	2	2								
			-07	Планка			2	2						
			-10	Планка					2	2				
А3		3	А14Б460.001-08	Кронштейн	2	2								
			-09	Кронштейн			2	2						
			-10	Кронштейн					2	2				
А4		4	А14Б460.002-04	Основание	1	1	1	1						
			-05	Основание					1	1				
А3		5	А14Б460.003-03	Косынка	1	1	1	1						
			-04	Косынка					1	1				

А14Б461.000 СБ

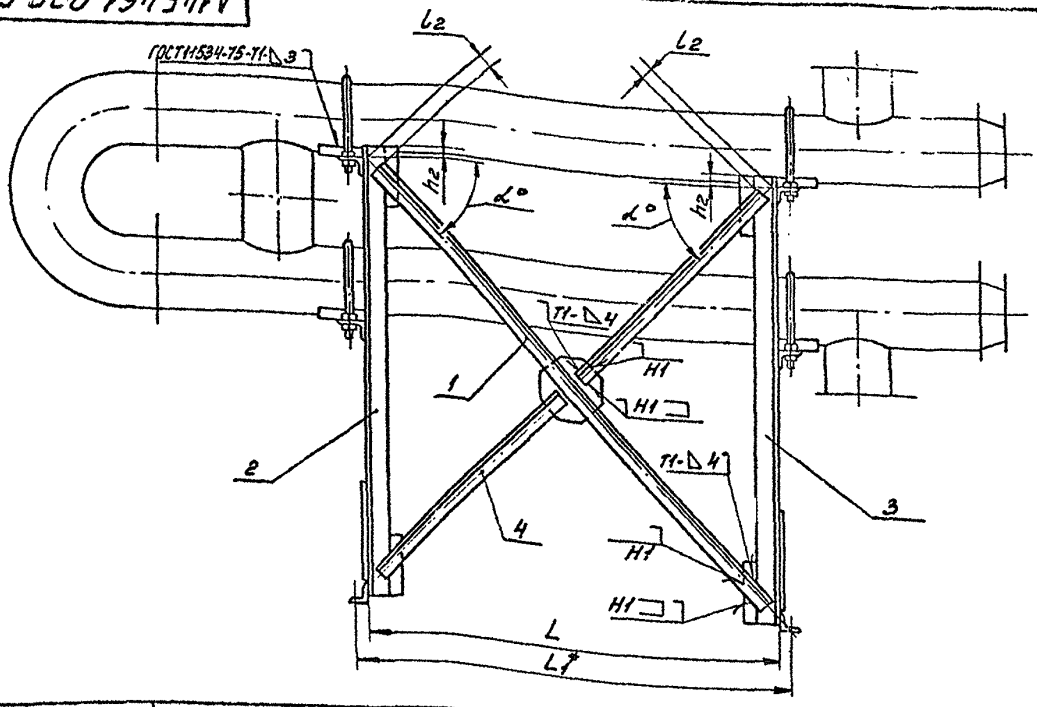

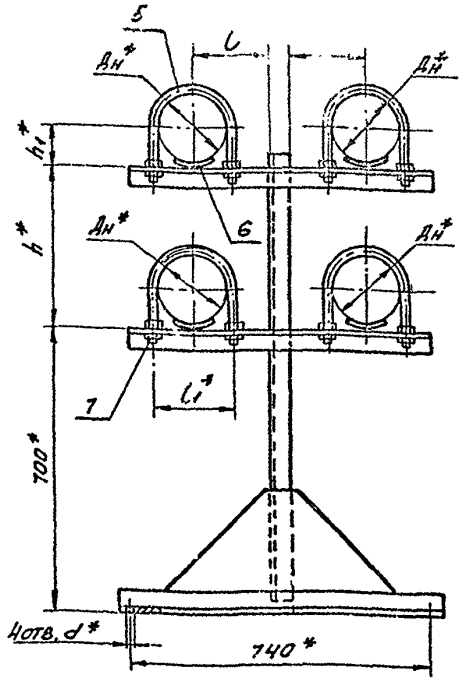

Обозначение	Размеры, мм										$\alpha°$	Масса, кг
	$Д_н^*$	L	L_1^*	l	l_1^*	l_2	h^*	h_1^*	h_2	d^*		
А14Б461.000	168	1000	1060	175	188	40	400	87	20	18	47°	33,7
-01		2950	3020			25			10		20°	61,5
-02	219	1000	1070	205	242	40	500	113		22	50°	59,1
-03		2950	3020			20					22°	65,9
-04	273	900	970	235	298	50	600	140			55°	
-05		2850	2940			30					24°	100,4
-06	325	900	990	260	350	50		166			55°	84,3
-07		2850	2950			30					24°	129,6

1.* Размеры для справок.

2. $\pm \frac{t_2}{2}$.

3 Сварные швы по ГОСТ 5264-80, кроме швов указанных на чертеже.

Изм.	Лист	N докум.	Подп.	Дата	А14Б 461.000 СБ			
Разраб.		Белявская			Опора водоводяного подогревателя	Лит.	Масса	Масштаб
Пров.		Крупник		VI-86		И	см. табл.	—
Рук. гр.		Крупник				Лист	Листов 1	
Гл. спец.		Вайнберг				Госстрой СССР Сантехпроект г. Москва		
Н. конт.		Грановский		VI.86				
Утв.		Спивак		06.86				

Копировал: Денисова

Формат А3

Инв. N подл. | Подп. и дата | Взам. инв. N | Инв. N дубл. | Подп. и дата

серия 3.903-13

А14Б461.010СБ

серия 3.903-13

Рис. 1

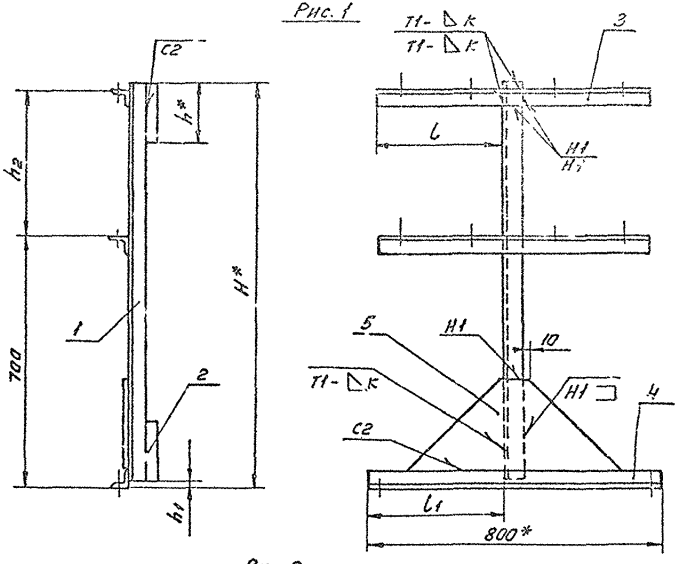

Рис. 2

Остальное см. рис. 1

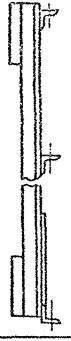

Обозначение	Рис.	Размеры, мм							Масса, кг
		H*	h*	h2	h1	l	l1	K	
А14Б461.010	1	1120	170	6	400	335	375	4	10,9
-01	2								
-02	1		100	10			368		17,1
-03	2								
-04	1	1220	170		500	395			21,4
-05	2								
-06	1		100						21,2
-07	2								
-08	1	1320	170		600	405	360	6	23,0
-09	2								
-10	1		120						32,8
-11	2								
-12	1		170			505			31,5
-13	2								
-14	1		120				355		46,7
-15	2								

1.* Размеры для справок.

2. $\pm\frac{t_2}{2}$.

3. Сварные швы по ГОСТ 5264-80.

Изм.	Лист	N докум.	Подп.	Дата
Разраб.	Беляевская			
Пров.	Крупник			VI.86
Рук.гр.	Крупник			
Гл.спец.	Лайнберг			
Н.конт.	Грановский			VI.86
Утв.	Спивак			06.86

А14Б 461.010 СБ

Опора

Лит.	Масса	Масштаб
Н	см. табл.	—
Лист	Листов 1	

Госстрой СССР САНТЕХПРОЕКТ г. Москва

Копировал: Леонтьева

Формат А3

Инв. N подл. | Подп. и дата | Взам. инв. N | Инв. N дубл. | Подп. и дата

Инв. № подл.	Подп. и дата	Взам. инв. №	Инв. № дубл.	Подп. и дата

серия 3.903-13

Формат	Зона	Поз.	Обозначение	Наименование	Кол. на исполн. А1Б 462.010- —	01	02	03	04	05	06	07	08	09	Примечание
				Документация											
А3			А1Б 444.000 Д	Технические требования											
А3			А1Б 462.000 СБ	Сборочный чертеж											
				Сборочные единицы											
А4		1	А1Б 454.010-14	Растяжка	1										
			-15	Растяжка		1									
			-16	Растяжка			1		1						
			-17	Растяжка				1		1					

Условное наименование

Изм.	Лист	№ докум.	Подп.	Дата	А1Б 462.000			
Разраб.		Белявская			Опора водоводяного подогревателя	Лит.	Лист	Листов
Пров.		Крупник		VI.84		И	1	3
Рук. груп.		Крупник				Госстрой СССР Сантехпроект г. Москва		
Н. контр.		Рановский		VI.84				
Утв.		Спибак						

Копировал: Ерофеева Формат А4

Инв. № подл.	Подп. и дата	Взам. инв. №	Инв. № дубл.	Подп. и дата

Формат	Зона	Поз.	Обозначение	Наименование	Кол. на исполн. А1Б 462.000- —	01	02	03	04	05	06	07	08	09	Примечание
А4		1	А1Б 454.010-18	Растяжка							1				
			-19	Растяжка								1			
			-20	Растяжка									1		
			-21	Растяжка										1	
А4		2	А1Б 462.010	Опора	1	1									
			-02	Опора			1	1							
			-04	Опора					1	1					
			-06	Опора							1	1			
			-08	Опора									1	1	
		3	-01	Опора	1	1									
			-03	Опора			1	1							
			-05	Опора					1	1					
			-07	Опора							1	1			
			-09	Опора									1	1	
				Детали											
А3		4	А1Б 454.001-28	Уголок	2										
			-29	Уголок		2									

Изм.	Лист	№ докум.	Подп.	Дата	А1Б 462.000	Лист 2

Инв. № подл.	Подп. и дата	Взам. инв. №	Инв. № дубл.	Подп. и дата

Серия 3.903-13

Формат	Зона	Поз.	Обозначение	Наименование	Кол. на исполн. А14Б 462.000 –										Примечание
					–	01	02	03	04	05	06	07	08	09	
А3		4	А14Б 454.001 -30	Уголок			2		2						
			-31	Уголок				2		2					
			-32	Уголок							2				
			-33	Уголок								2			
			-34	Уголок									2		
			-35	Уголок										2	
А4		5	А14Б 454.002	Хомут	6	6	6	6							
			-01	Хомут					6	6					
			-02	Хомут							6	6			
			-03	Хомут									6	6	
А4		6	А14Б 454.003	Подушка	6	6	6	6							
			-01	Подушка					6	6					
			-02	Подушка							6	6			
			-03	Подушка									6	6	
				Стандартные изделия											
		7		Гайка М10.4 ГОСТ 5915-70	24	24	24	24							
				Гайка М12.4 ГОСТ 5915-70					24	24	24	24	24	24	

Изм.	Лист	№ докум.	Подп.	Дата	А14Б 462.000	Лист 3

Копировал: Кранлина Формат А4

Инв. № подл.	Подп. и дата	Взам. инв. №	Инв. № дубл.	Подп. и дата

Формат	Зона	Поз.	Обозначение	Наименование	Кол. на исполн. А14Б 462.010 –										Примечание
					–	01	02	03	04	05	06	07	08	09	
				Документация											
А3			А14Б 462.010 СБ	Сборочный чертеж											
				Детали											
А3		1	А14Б 454.006 -10	Стойка	1	1									
			-11	Стойка			1	1	1	1					
			-12	Стойка							1	1			
			-06	Стойка									1	1	
А4		2	А14Б 454.007-03	Планка	2	2	2	2	2	2	2	2	2	2	
А3		3	А14Б 460.001-11	Кронштейн	3	3	3	3							
			-12	Кронштейн					3	3					
			-13	Кронштейн							3	3			
			-14	Кронштейн									3	3	
А4		4	А14Б 460.002-06	Основание	1	1	1	1	1	1	1	1	1	1	
А3		5	А14Б 460.003-05	Косынка	1	1	1	1	1	1	1	1	1	1	

Изм.	Лист	№ докум.	Подп.	Дата	А14Б 462.010			
Разраб.		Белявская			Опора	Лит.	Лист	Листов
Пров.		Крупник		VI-86		И		1
Рук. группы		Крупник				Госстрой СССР Сантехпроект г. Москва		
Н. контр.		Грановский						
Утв.		Спивак						

Копировал: Кранлина Формат А4

88

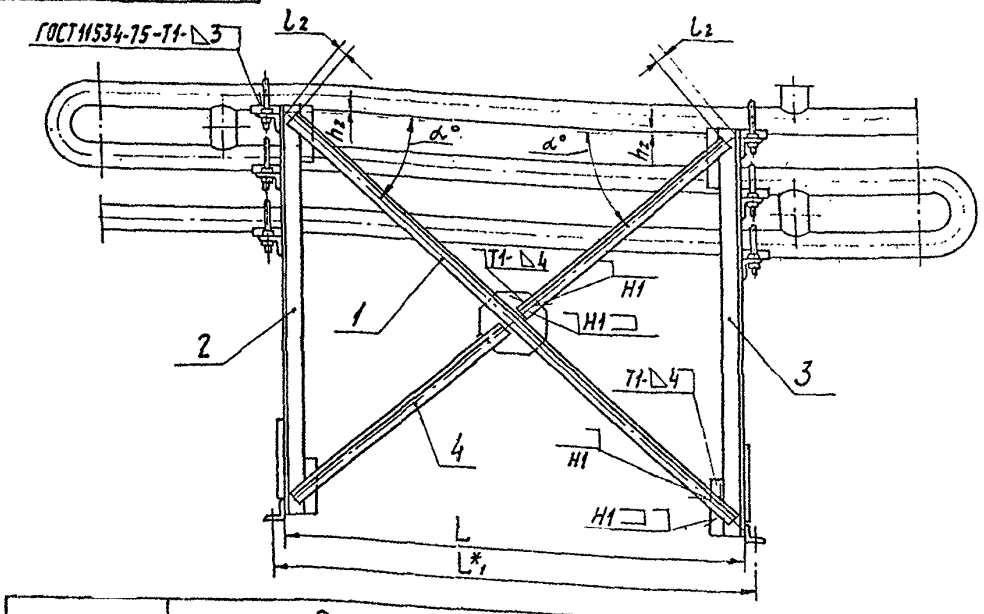

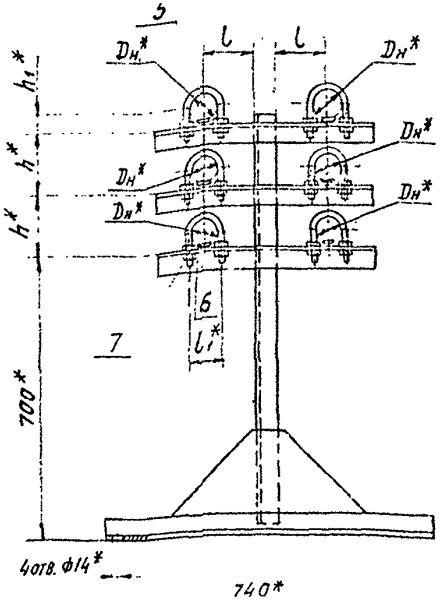

Обозначение	Размеры, мм									α°	Масса, кг
	Dн*	L	L1*	l	l1*	l2	h*	h1*	h2		
А14Б 462.000	57	1130	1190	120	70	35	150	32	15	41°	29,4
-01		3120	3180			25				17°	45,6
-02		1130	1190			35	200			44°	30,2
-03		3120	3180			25			10	19°	46,2
-04	76	1130	1190	130	90	35		41	15	44°	33,8
-05		3120	3180			25			10	19°	49,8
-06	89	1130	1190		106	40	240	48		46°	34,9
-07		3120	3180			25			20	20°	51,1
-08	114	1000	1060	140	128	45	300	60		52°	36,7
-09		2950	3010			30			25	23°	51,8

1.* Размеры для справок.

2. $\pm \frac{t_2}{2}$.

3. Сварные швы по ГОСТ 5264-80 кроме швов указанных на чертеже.

Изм.	Лист	№ докум.	Подп.	Дата
Разраб.	Белявская		
Пров.	Крупник		VI-81
Рук. гр.	Крупник		
Гл. спец.	Ванинберг		
Н. контр.	Гранорский		VI.81
Утв.	Спивак		86

А14Б 462.000 СБ

Опора водоводяного подогревателя

Лит.	Масса	Масштаб
И	см. табл.	—

Лист | Листов 1

Госстрой СССР САНТЕХПРОЕКТ г. Москва

Копировал: Логинова

Формат А3

Инв. № подл. | Подп. и дата | Взам. инв. № | Инв. № дубл. | Подп. и дата

А14Б462.010СБ

Рис. 1

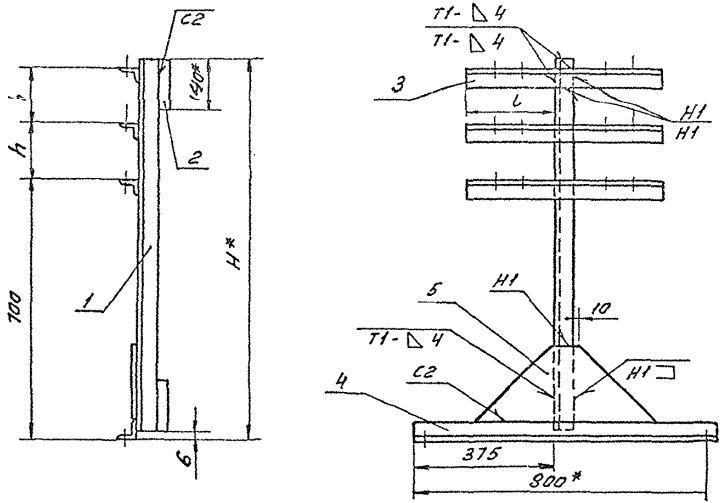

Обозначение	Рис.	Размеры, мм			Масса, кг
		H*	h	l	
А14Б 462.010	1	1020	150	230	10,8
-01	2				
-02	1	1120	200		11,1
-03	2				
-04	1			250	12,3
-05	2				
-06	1	1200	240		12,5
-07	2				
-08	1	1320	300	270	13,2
-09	2				

Рис. 2

Остальное см. рис. 1

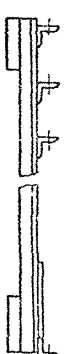

1.* Размеры для справок.

2. $\pm \frac{t_2}{2}$.

3. Сварные швы по ГОСТ 5264-80

Изм.	Лист	N докум.	Подп.	Дата	А14Б 462.010СБ			
Разраб.		Белявская			Опора	Лит.	Масса	Масштаб
Пров.		Крупник				Н	см. табл.	—
Рук. гр.		Крупник				Лист	Листов 1	
Гл. спец.		Вайнберг				Госстрой СССР		
Н. конт.		Грановский				Сантехпроект		
Утв.		Спивак				г. Москва		

Копировал: Денисова

Формат А3

Серия 3.903-13

Инв. N подл. | Подп. и дата | Взам. инв. N | Инв. N дубл. | Подп. и дата

Формат	Зона	Поз.	Обозначение	Наименование	Кол. на исполн. А14Б 463.000 –								Примечание
					—	01	02	03	04	05	06	07	
				Документация									
А3			А14Б 444.000 Д	Технические требования									
А3			А14Б 463.000 СБ	Сборочный чертеж									
				Сборочные единицы									
А4		1	А14Б 454.010 –22	Растяжка	1								
			–23	Растяжка		1							
			–24	Растяжка			1						
			–25	Растяжка				1					

Условное наименование

Изм.	Лист	№ докум.	Подп.	Дата
Разраб.	Белявская			
Пров.	Крупник			VI-86
Рук. группы	Крупник			
Н. контр.	Грановская			VI.86
Утв.	Спивак			VI.86

А14Б.463.000

Опора водоводяного подогревателя

Лит.	Лист	Листов
И	1	3

Госстрой СССР Сантехпроект г. Москва

Копировал: Крапивина Формат А4

Формат	Зона	Поз.	Обозначение	Наименование	Кол. на исполн. А14Б 463.000 –								Примечание
					—	01	02	03	04	05	06	07	
А4	1		А14Б 454.310 –26	Растяжка					1		1		
			–27	Растяжка						1		1	
А4	2		А14Б 463.010	Опора	1								
			–02	Опора		1							
			–04	Опора			1						
			–06	Опора				1					
			–08	Опора					1				
			–10	Опора						1			
			–12	Опора							1		
			–14	Опора								1	
	3		–01	Опора	1								
			–03	Опора		1							
			–05	Опора			1						
			–07	Опора				1					
			–09	Опора					1				
			–11	Опора						1			
			–13	Опора							1		
			–15	Опора								1	

Изм.	Лист	№ докум.	Подп.	Дата

А14Б 463.000

Лист 2

Копировал: Крапивина Формат А4

Формат	Зона	Поз.	Обозначение	Наименование	Кол. на испол. А14Б 463.000 —									Примечание
					—	01	02	03	04	05	06	07		
				Детали										
А3		4	А14Б 454.001-44	Уголок	2									
			-45	Уголок		2								
			-46	Уголок			2							
			-47	Уголок				2						
			-48	Уголок					2		2			
			-49	Уголок						2		2		
А4		5	А14Б 454.002-04	Хомут	6	6								
			-05	Хомут			6	6						
			-06	Хомут					6	6				
			-07	Хомут							6	6		
А4		6	А14Б 454.003-04	Подушка	6	6								
			-05	Подушка			6	6						
			-06	Подушка					6	6				
			-07	Подушка							6	6		
				Стандартные изделия										
		7		Гайка М16.4 ГОСТ 5915-70	24	24								
				Гайка М20.4 ГОСТ 5915-70			24	24	24	24	24	24	24	24

Изм.	Лист	№ докум.	Подп.	Дата	А14Б 463.000	Лист 3

Копировал: Крайнина Формат А4

Формат	Зона	Поз.	Обозначение	Наименование	Кол. на испол. А14Б 463. 010 —										Примечание
					—	01	02	03	04	05	06	07	08	09	
				Документация											
А3			А14Б 463. 010 СБ	Сборочный чертеж											
				Детали											
А3		1	А14Б 454. 006-14	Стойка	1	1	1	1							
			-15	Стойка					1	1					
			-27	Стойка							1	1			
			-17	Стойка									1	1	
А4		2	А14Б 454. 007-05	Планка	2	2			2	2					
			-04	Планка			2	2							
			-08	Планка							2	2			
			-07	Планка									2	2	

Исполнения 10-15 см. лист 3

Изм.	Лист	№ докум.	Подп.	Дата	А14Б 463.010			
Разраб.		Белявская		—	Опора	Лит.	Лист	Листов
Пров.		Крупник		10.86		И	1	3
Рук. группы		Крупник				Госстрой СССР Сантехпроект г. Москва		
Н. контр.		Трановский		10.86				
Утв.		Сивак		10.86				

Копировал: Крайнина Формат А4

Формат	Зона	Поз.	Обозначение	Наименование	Кол. на испол. А14Б 463.010 —	01	02	03	04	05	06	07	08	09	Примечание
А3		3	А14Б 460.001-15	Кронштейн	3	3									
			-16	Кронштейн			3	3							
			-06	Кронштейн					3	3					
			-17	Кронштейн							3	3			
			-18	Кронштейн									3	3	
А4		4	А14Б 460.002-07	Основание	1	1	1	1							
			-03	Основание					1	1					
			-04	Основание							1	1	1	1	
А3		5	А14Б 460.003-06	Косынка	1	1	1	1							
			-02	Косынка					1	1					
			-03	Косынка							1	1	1	1	

Формат	Зона	Поз.	Обозначение	Наименование	Кол. на испол. А14Б 463.010-	10	11	12	13	14	15	Примечание
				Документация								
А3			А14Б 463.010 СБ	Сборочный чертеж		X	X	X	X	X	X	
				Деталь								
А3		1	А14Б 454.006-28	Стойка		1	1	1	1			
			-29	Стойка						1	1	
А4		2	А14Б 454.007-10	Планка		2	2					
			-09	Планка				2	2			
			-11	Планка						2	2	
А3		3	А14Б 460.001-19	Кронштейн		3	3					
			-20	Кронштейн				3	3			
			-21	Кронштейн						3	3	
А4		4	А14Б 460.002-05	Основание		1	1	1	1			
			-08	Основание						1	1	
А3		5	А14Б 460.003-04	Косынка		1	1	1	1			
			-07	Косынка						1	1	

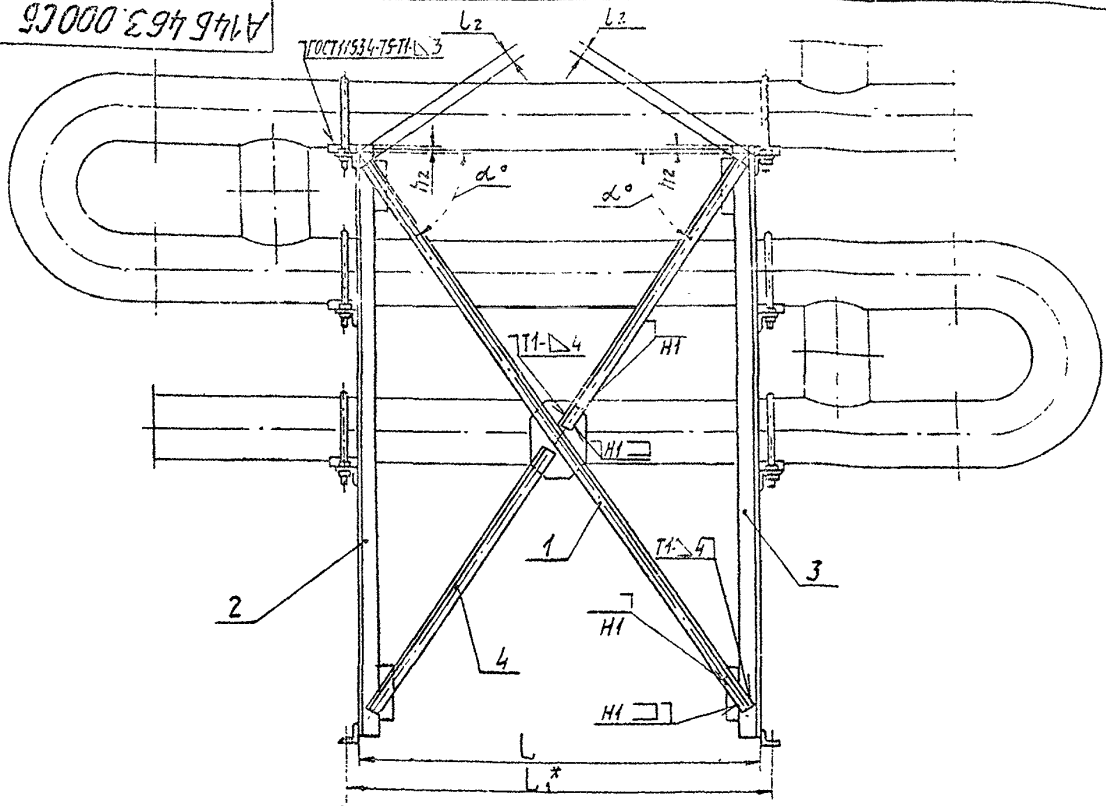

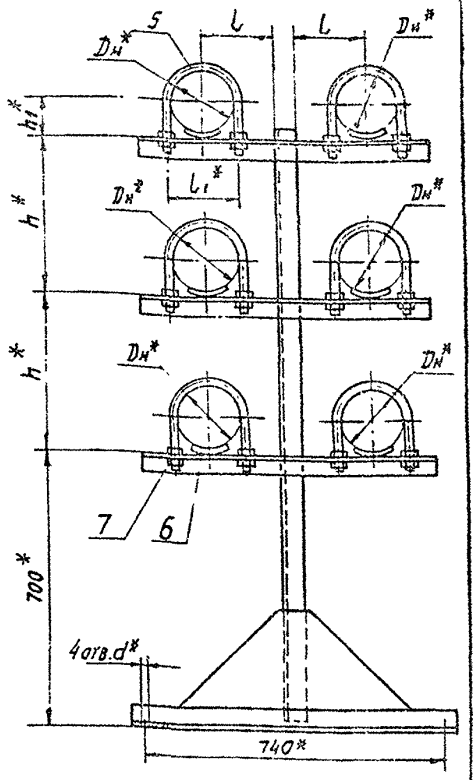

Обозначение	Размеры, мм										α°	Масса, кг
	Dн*	L	L1*	l	l1*	l2	h*	h1*	h2	d*		
А146463.000	168	1000	1060	175	188	55	400	87	10	18	55°	56,0
-01		2950	3010			30			25		25°	75,3
-02	219	1000	1010	205	242	60	500	113	20	22	59°	78,3
-03		2950	3040			35			30		29°	121,3
-04	273	900	990	235	298	70	600	140	40		64°	120,6
-05		2850	2950			40			20		33°	163,4
-06	325	900	1000	260	350	70		166	40		64°	165,1
-07		2850	2960			40			20		33°	205,3

1.* Размеры для справок.

2. $\pm \frac{l_2}{2}$.

3 Сварные швы по ГОСТ 5264-80, кроме швов указанных на чертеже.

Изм.	Лист	№ докум.	Подп.	Дата
Разраб.		Белазская		
Пров.		Крупник		VI.86
Рук. гр.		Крупник		
Гл. спец.		Вайнберг		
Н. контр.		Гранзавский		VI.86
Утв.		Сливак		06.86

А146 463.000 СБ

Опора водоводяного подогревателя

Лит.	Масса	Масштаб
И	см. табл.	—

Лист | Листов 1

Госстрой СССР САНТЕХПРОЕКТ г. Москва

Копировал: Лагинова

Формат А3

Инв. N подл. | Подп. и дата | Взам. инв. N | Инв. N дубл. | Подп. и дата

А14Б 463.010 СБ

серия 3.903-13

Рис. 1

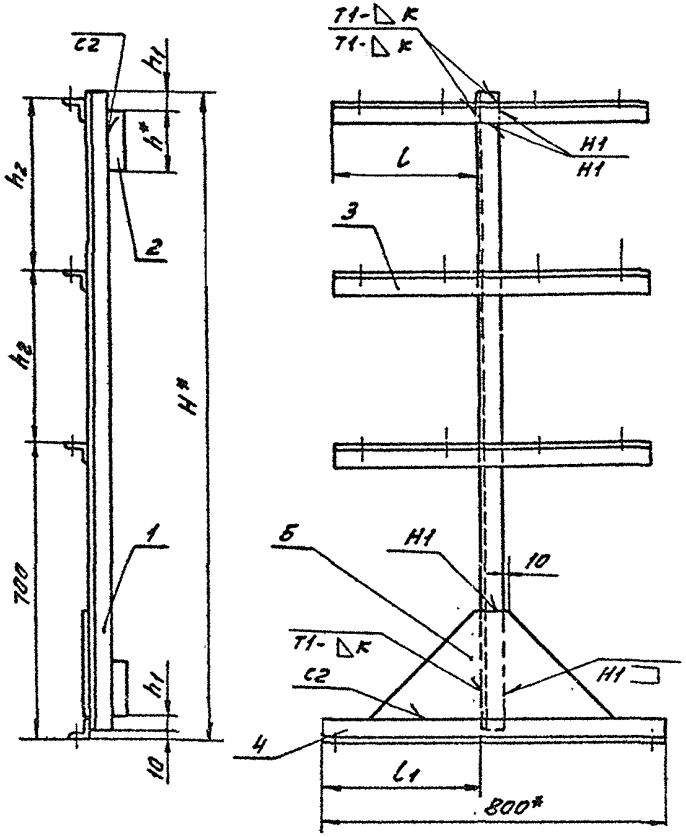

Рис. 2

Остальное см. рис. 1

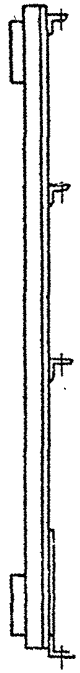

Обозначение	Рис.	Размеры, мм							Масса, кг
		H*	h*	h_1	h_2	L	L_1	K	
А14Б 463.010	1	1520	140	40	400	335	376	4	19,9
-01	2								
-02	1		100	20					22,9
-03	2								
-04	1	1720	140	70	500	395	368		27,7
-05	2								
-06	1		120	20			360	6	41,7
-07	2								
-08	1	1920	170	110	600	455	355		46,0
-09	2								
-10	1		120	35					60,1
-11	2								
-12	1		170	130		525	350		67,2
-13	2								
-14	1		100	45					80,0
-15	2								

1.* Размеры для справок.

2. $\pm \frac{t_2}{2}$.

3. Сварные швы по ГОСТ 5264-80.

Изм.	Лист	N докум.	Подп.	Дата
Разраб.	Белявская			
Пров.	Крупник			11-86
Рук. гр.	Крупник			
Гл. спец.	Войнберг			
Н. контр.	Грановский			11.86
Утв.	Спивак			11.86

А14Б 463.010 СБ

Опора

Лит.	Масса	Масштаб
И	см. табл.	—

Лист | Листов 1

Госстрой СССР
САНТЕХПРОЕКТ
г. Москва

Копировал: Денисова

Формат А3

Инв. № подл. | Подп. и дата | Взам. инв. № | Инв. № дубл. | Подп. и дата

Инв. № подл.	Подп. и дата	Взам. инв. №	Инв. № дубл.	Подп. и дата

серия 3.903-13

Формат	Зона	Поз.	Обозначение	Наименование	Кол. на исполн. А14Б 464.000 —										Примечание
					—	01	02	03	04	05	06	07	08	09	
				Документация											
А3			А14Б 444.000 Д	Технические требования											
А3			А14Б 464.000 СБ	Сборочный чертеж	X	X	X	X	X	X	X	X	X	X	
				Сборочные единицы											
А4		1	А14Б 454.010-28	Растяжка	1										
			-29	Растяжка		1									
			-30	Растяжка			1		1						
			-31	Растяжка				1		1					
				Условное наименование											

Изм.	Лист	№ докум.	Подп.	Дата	А14Б 464.000			
Разраб.		Белявская			Опора водоводяного подогревателя	Лит.	Лист	Листов
Пров.		Крупник		VI-86		А	1	3
Рук. группы		Крупник				Госстрой СССР Сантехпроект г. Москва		
Н. контр.		Грановский						
Утв.		Спивак						

Копировал: Кранлина Формат А4

Инв. № подл.	Подп. и дата	Взам. инв. №	Инв. № дубл.	Подп. и дата

Формат	Зона	Поз.	Обозначение	Наименование	Кол. на исполн. А14Б 464.000 —										Примечание
					—	01	02	03	04	05	06	07	08	09	
А4		1	А14Б 454.010-32	Растяжка							1				
			-33	Растяжка								1			
			-34	Растяжка									1		
			-35	Растяжка										1	
А4		2	А14Б 464.010	Опора	1	1									
			-02	Опора			1	1							
			-04	Опора					1	1					
			-06	Опора							1	1			
			-08	Опора									1	1	
		3	-01	Опора	1	1									
			-03	Опора			1	1							
			-05	Опора					1	1					
			-07	Опора							1	1			
			-09	Опора									1	1	
				Детали											
А3		4	А14Б 454.001-56	Уголок	2										
			-57	Уголок		2									

Изм.	Лист	№ докум.	Подп.	Дата	А14Б 464.000	Лист
						2

Копировал: Кранлина Формат А4

Серия 3.903-13

Формат	Зона	Поз.	Обозначение	Наименование	Кол. на исполн. А14Б 464.000 – –	01	02	03	04	05	06	07	08	09	Примечание
А3		4	А14Б 454.001 –58	Уголок			2		2						
			–59	Уголок				2		2					
			–60	Уголок							2				
			–61	Уголок								2			
			–62	Уголок									2		
			–63	Уголок										2	
А4		5	А14Б 454.002	Хомут	8	8	8	8							
			–01	Хомут					8	8					
			–02	Хомут							8	8			
			–03	Хомут									8	8	
А4		6	А14Б 454.003	Подушка	8	8	8	8							
			–01	Подушка					8	8					
			–02	Подушка							8	8			
			–03	Подушка									8	8	
				Стандартные изделия											
				Гайка М10.4 ГОСТ5915-70	32	32	32	32							
		7		Гайка М12.4 ГОСТ5915-70					32	32	32	32	32	32	

Изм. | Лист | № докум. | Подп. | Дата

А14Б 464.000

Лист 3

Копировал: Краилина Формат А4

Инв. № подл. | Подп. и дата | Взам. инв. № | Инв. № дубл. | Подп. и дата

А14Б 460.002

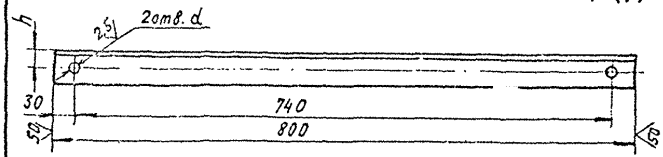

Обозначение	Размеры, мм h	Размеры, мм d	Материал	Масса, кг
А14Б 460.002	25	14	Уголок 45х45х4-Б-ГОСТ8509-72 / В Ст.3-I-ГОСТ535-79	2,1
–01	30	18	Уголок 50х50х4-Б-ГОСТ8509-72 / В Ст.3-I-ГОСТ535-79	2,3
–02	35	18	Уголок 63х63х5-Б-ГОСТ8509-72 / В Ст.3-I-ГОСТ535-79	3,8
–03	35	22	Уголок 63х63х5-Б-ГОСТ8509-72 / В Ст.3-I-ГОСТ535-79	3,7
–04	45	22	Уголок 80х80х6-Б-ГОСТ8509-72 / В Ст.3-I-ГОСТ535-79	5,7
–05	50	22	Уголок 90х90х7-Б-ГОСТ8509-72 / В Ст.3-I-ГОСТ535-79	7,7
–06	30	14	Уголок 50х50х4-Б-ГОСТ8509-72 / В Ст.3-I-ГОСТ535-79	2,4
–07	30	18	Уголок 56х56х5-Б-ГОСТ8509-72 / В Ст.3-I-ГОСТ535-79	3,3
–08	55	22	Уголок 100х100х8-Б-ГОСТ8509-72 / В Ст.3-I-ГОСТ535-79	9,8
–09	40	22	Уголок 70х70х5-Б-ГОСТ8509-72 / В Ст.3-I-ГОСТ535-79	4,3
–10	55	22	Уголок 100х100х8-Б-ГОСТ8509-72 / В Ст.3-I-ГОСТ535-79	9,8

Неуказанные предельные отклонения размеров $H14$; $h14$; $\pm\frac{t_2}{2}$

Изм.	Лист	№ докум.	Подп.	Дата
Разраб.		Белявская		
Пров.		Крупник		VI-81
Рук. группы		Крупник		
Гл. спец.		Вайнберг		
Н. контр.		Грановский		VI.81
Утв.		Спивак		06.86

А14Б 460.002

Основание

Лит.	Масса	Масштаб
И	См. табл.	–

Лист | Листов 1

См. табл.

Госстрой СССР Сантехпроект г. Москва

Инв. № подл. | Подп. и дата | Взам. инв. № | Инв. № дубл. | Подп. и дата

Копировал: Краилина Формат А4

А145 464.000СБ

серия 3.903-13

Инв.№подл. | Подп. и дата | Взам.инв.№ | Инв.№дубл. | Подп. и дата

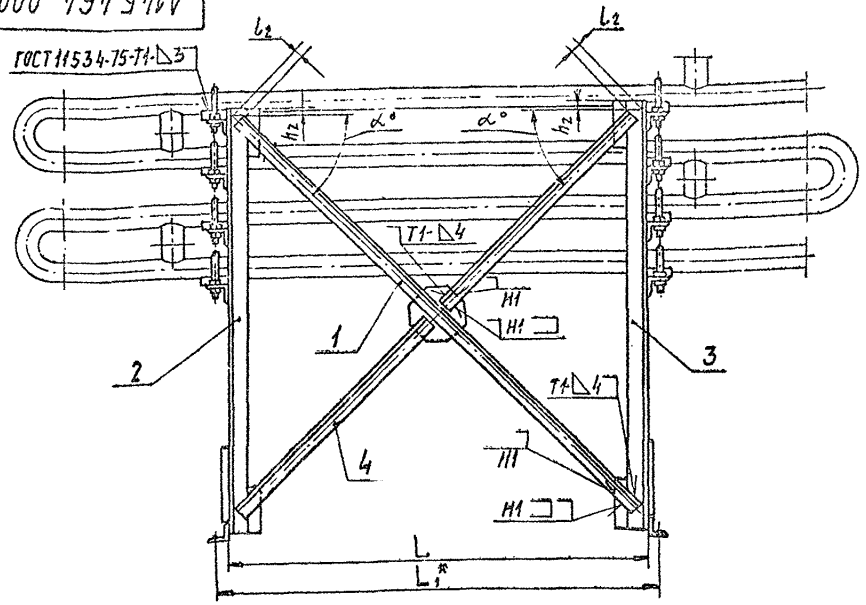

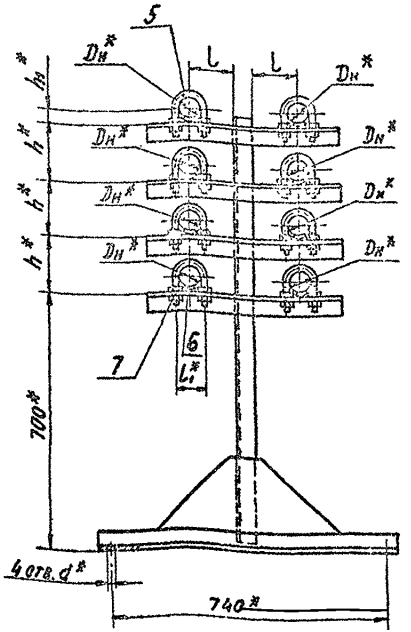

Обозначение	Размеры, мм											α°	Масса, кг
	$D_н$*	L	L_1*	l	l_1*	l_2	h*	h_1*	h_2	d			
А146 464.000	57	1130	1190	120	70	40	150	32	10	14		45°	33,4
-01		3120	3180			25			30			19°	49,4
-02		1130	1190			45	200		10			49°	34,8
-03		3120	3180			30			20			22°	50,4
-04	76	1130	1190	130	90	45		41	10			49°	39,5
-05		3120	3180			30			20			22°	55,2
-06	89	1130	1200		106	50	240	48	10	18		51°	50,4
-07		3120	3190			30						24°	66,3
-08	114	1090	1070	140	128	55	300	60				58°	53,8
-09		2950	3020			35						28°	68,8

1. * Размеры для справок.
2. $\pm \frac{L_2}{2}$.
3. Сварные швы по ГОСТ 5264-80, кроме швов указанных на чертеже.

Изм.	Лист	№ докум.	Подп.	Дата
Разраб.		Беляевский		
Пров.		Крупник		
Рук. гр.		Крупник		
Гл. спец.		Вайнберг		
Н. контр.		Грановский		
Утв.		Сливак		

А145 464.000 СБ

Опора водоводяного подогревателя

Лит.	Масса	Масштаб
И	см. табл.	-

Лист | Листов 1

Госстрой СССР САНТЕХПРОЕКТ г. Москва

Копировал: Логинова | Формат: А3

Формат	Зона	Поз.	Обозначение	Наименование	Кол. на исполн. А14Б 464.010 –										Примечание
					–	01	02	03	04	05	06	07	08	09	
				Документация											
А3			А14Б 464.010 СБ	Сборочный чертеж											
				Детали											
А3		1	А14Б 454.006–18	Стойка	1	1									
			–06	Стойка			1	1	1	1					
			–19	Стойка							1	1			
			–20	Стойка									1	1	
А4		2	А14Б 454.007–03	Планка	2	2	2	2	2	2					
			–05	Планка							2	2	2	2	
А3		3	А14Б 460.001–11	Кронштейн	4	4	4	4							
			–12	Кронштейн					4	4					
			–22	Кронштейн							4	4			

Изм.	Лист	№ докум.	Подп.	Дата
Разраб.		Беляевская		
Пров.		Крупник		VI-V6
Рук. группы		Крупник		
Н. контр.		Граковский		11.V1
Утв.		Спивак		

А14Б 464.010

Опора

Лит.	Лист	Листов
И	1	2

Госстрой СССР Сантехпроект г. Москва

Копировал: Крапивина

Формат А4

Формат	Зона	Поз.	Обозначение	Наименование	Кол. на исполн. А14Б 464.010 –										Примечание
					–	01	02	03	04	05	06	07	08	09	
А3		3	А14Б 460.001–23	Кронштейн									4	4	
А4		4	А14Б 460.002–06	Основание	1	1	1	1	1	1					
			–02	Основание							1	1	1	1	
А3		5	А14Б 460.003–05	Косынка	1	1	1	1	1	1					
			–08	Косынка							1	1	1	1	

А14Б 464.010 СБ

Рис. 1

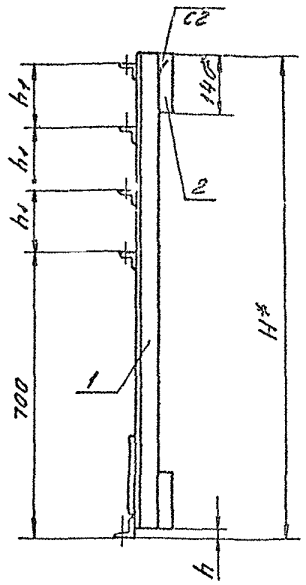

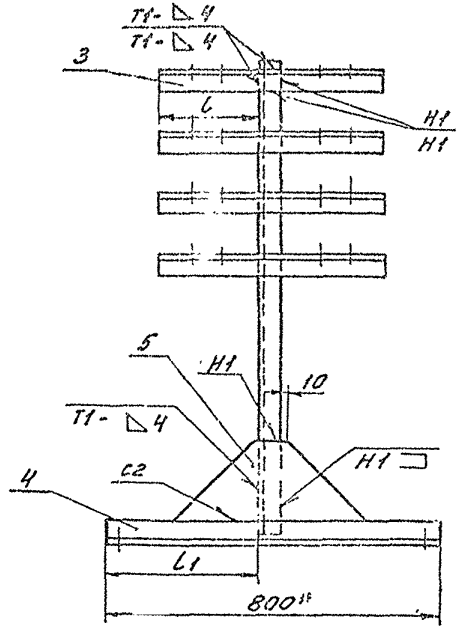

Обозначение	Рис.	Размеры, мм					Масса, кг
		H^*	h	h_1	l	l_1	
А14Б 464.010	1	1170	6	150	230	375	12,4
-01	2						
-02	1	1320		200			12,8
-03	2						
-04	1				250		14,4
-05	2						
-06	1	1440	10	240		368	19,4
-07	2						
-08	1	1620		300	270		20,7
-09	2						

Рис. 2
Остальное см. рис. 1

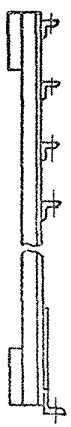

1.* Размеры для справок.

2. $\pm \frac{t_2}{2}$.

3. Сварные швы по ГОСТ 5264-80.

Изм.	Лист	N докум.	Подп.	Дата
Разраб.		Белявская		
Пров.		Крупник		VI-61
Рук. гр.		Крупник		
Гл. спец.		Вайнберг		
Н. конт.		Грановский		VI.1
Утв.		Спивак		

А14Б 464.010 СБ

Опора

Лит.	Масса	Масштаб
И	см. табл.	—

Лист | Листов 1

Госстрой СССР
Сантехпроект
г. Москва

Копировал: Денисова

Формат А3

Серия 3.903-13

Инв. N подл. | Подп. и дата | Взам. инв. N | Инв. N дубл. | Подп. и дата

Инв. № подл. | Подп. и дата | Взам. инв. № | Инв. № дубл. | Подп. и дата

серия 3.903-13

Формат	Зона	Поз.	Обозначение	Наименование	Кол. на испол. А14Б465.000 –									Примечание
					–	01	02	03	04	05	06	07		
				Документация										
А3			А14Б444.000Д	Технические требования										
А3			А14Б465.000СБ	Сборочный чертеж	X	X	X	X	X	X	X	X		
				Сборочные единицы										
А4		1	А14Б454.010 –36	Растяжка	1									
			–37	Растяжка		1								
			–38	Растяжка			1							
			–39	Растяжка				1						

Условное наименование

Изм.	Лист	№ докум.	Подп.	Дата
Разраб.	Белявская			
Пров.	Крупник			
Рук. гр.	Крупник			
Н. контр.	Грановский			
Утв.	Спивак			

А14Б465.000

Опора водоводяного подогревателя

Лит.	Лист	Листов
И	1	3

Госстрой СССР Сантехпроект г. Москва

Копировал: Крайнина Формат А4

Инв. № подл. | Подп. и дата | Взам. инв. № | Инв. № дубл. | Подп. и дата

Формат	Зона	Поз.	Обозначение	Наименование	Кол. на испол. А14Б465.000 –									Примечание
					–	01	02	03	04	05	06	07		
А4		1	А14Б454.010 –40	Растяжка					1		1			
			–41	Растяжка						1		1		
А4		2	А14Б465.010	Опора	1									
			–02	Опора		1								
			–04	Опора			1							
			–06	Опора				1						
			–08	Опора					1					
			–10	Опора						1				
			–12	Опора							1			
			–14	Опора								1		
		3	–01	Опора	1									
			–03	Опора		1								
			–05	Опора			1							
			–07	Опора				1						
			–09	Опора					1					
			–11	Опора						1				
			–13	Опора							1			
			–15	Опора								1		

Изм. | Лист | № докум. | Подп. | Дата

А14Б465.000

Лист 2

Копировал: Крайнина Формат А4

Формат	Зона	Поз.	Обозначение	Наименование	Кол. на исполн. А14Б 465.000 —								Примечание
					—	01	02	03	04	05	06	07	
				Детали									
А3		4	А14Б 454.001-72	Уголок	2								
			-73	Уголок		2							
			-74	Уголок			2						
			-75	Уголок				2					
			-76	Уголок					2		2		
			-77	Уголок						2		2	
А4		5	А14Б 454.002-04	Хомут	8	8							
			-05	Хомут			8	8					
			-06	Хомут					8	8			
			-07	Хомут							8	8	
А4		6	А14Б 454.003-04	Подушка	8	8							
			-05	Подушка			8	8					
			-06	Подушка					8	8			
			-07	Подушка							8	8	
				Стандартные изделия									
		7		Гайка М16.4 ГОСТ 5915-70	32	32							
				Гайка М20.4 ГОСТ 5915-70			32	32	32	32	32	32	

Изм. | Лист | № докум. | Подп. | Дата — А14Б 465.000 — Лист 3

Копировал: Крайнина — Формат А4

Формат	Зона	Поз.	Обозначение	Наименование	Кол. на исполн. А14Б 465.010 —										Примечание
					—	01	02	03	04	05	06	07	08	09	
				Документация											
А3			А14Б 465.010 СБ	Сборочный чертеж											
				Детали											
А3		1	А14Б 454.006-16	Стойка	1	1	1	1							
			-21	Стойка					1	1	1	1			
			-22	Стойка									1	1	
А4		2	А14Б 454.007-05	Планка	2	2									
			-04	Планка			2	2							
			-07	Планка					2	2					
			-08	Планка							2	2			
			-09	Планка									2	2	

Исполнения 10-16 см. лист 3

Изм. | Лист | № докум. | Подп. | Дата — А14Б 465.010

Разраб. Беляевская — Пров. Крупник — Рук. группы Крупник — Н. контр. Грановский — Утв. Спивак

Опора

Лит. | Лист | Листов: И | 1 | 3

Госстрой СССР Сантехпроект г. Москва

Копировал: Крайнина — Формат А4

Формат	Зона	Поз.	Обозначение	Наименование	Кол. на испол. А14Б 465.010 –									Примечание
					–	01	02	03	04	05	06	07	08	09	
А3		3	А14Б 460.001 –24	Кронштейн	4	4									
			–25	Кронштейн			4	4							
			–26	Кронштейн					4	4					
			–17	Кронштейн							4	4			
			–27	Кронштейн									4	4	
А4		4	А14Б 460.002 –09	Основание	1	1	1	1							
			–04	Основание					1	1	1	1			
			–05	Основание									1	1	
А3		5	А14Б 460.003 –09	Косынка	1	1	1	1							
			–10	Косынка					1	1	1	1			
			–11	Косынка									1	1	

Формат	Зона	Поз.	Обозначение	Наименование	Кол. на испол. А14Б 465.010 –									Примечание
					10	11	12	13	14	15				
				Документация										
А3			А14Б 465.010 СБ	Сборочный чертеж										
				Детали										
А3		1	А14Б 454.006 –30	Стойка	1	1								
			–22	Стойка			1	1						
			–31	Стойка					1	1				
А4		2	А14Б 454.007 –11	Планка	2	2			2	2				
			–09	Планка			2	2						
А3		3	А14Б 460.001 –28	Кронштейн	4	4								
			–10	Кронштейн			4	4						
			–29	Кронштейн					4	4				
А4		4	А14Б 460.002 –08	Основание	1	1								
			–05	Основание			1	1						
			–10	Основание					1	1				
А3		5	А14Б 460.003 –12	Косынка	1	1								
			–11	Косынка			1	1						
			–13	Косынка					1	1				

А14Б 465.000СБ

серия 3.903-13

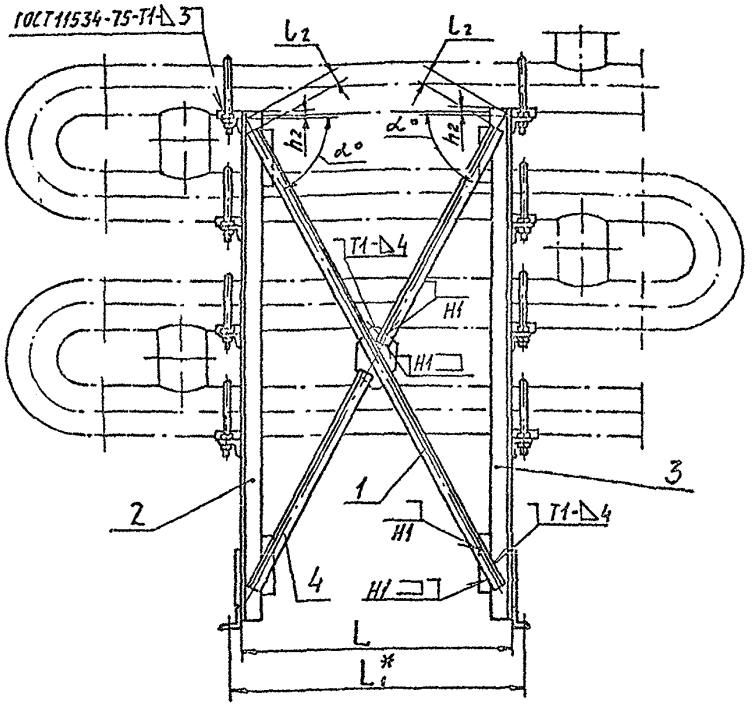

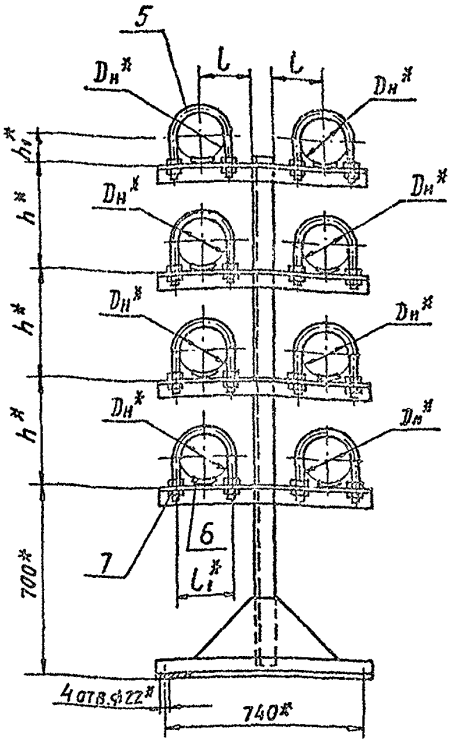

Обозначение	Размеры, мм									α°	Масса, кг
	Dн*	L	L1*	l	l1*	l2	h*	h1*	h2		
А14Б 465.000	168	1000	1080	175	188	65	400	87	10	62°	84,3
-01		2950	3030			40			30	32°	102,3
-02	219	1000	1090	205	242	80	500	113		65°	123,8
-03		2950	3040			45			20	36°	154,3
-04	273	900	1000	235	298	115	600	140	10	70°	176,8
-05		2850	2960			55				41°	251,7
-06	325	900	1000	260	350	115		166		70°	205,4
-07		2850	2970			55				41°	284,3

1. * Размеры для справок.
2. $\pm \frac{t2}{2}$.
3. Сварные швы по ГОСТ5264-80, кроме швов указанных на чертеже.

Изм.	Лист	№ докум.	Подп.	Дата
Разраб.		Белавская		
Пров.		Крупник		VI-86
Рук. гр.		Крупник		
Гл. спец.		Вайнберг		
Н. контр.		Грановский		VI.86г.
Утв.		Спивак		VI-86

А14Б 465.000 СБ

Опора водоводяного подогревателя

Лит.	Масса	Масштаб
И	См. табл.	—

Лист | Листов 1

Госстрой СССР САНТЕХПРОЕКТ г. Москва

Копировал: Логинова

Формат: А3

Инв. № подл. | Подп. и дата | Взам. инв. № | Инв. № дубл. | Подп. и дата

А146465.010 СБ

Серия 3.903-13

Рис. 1

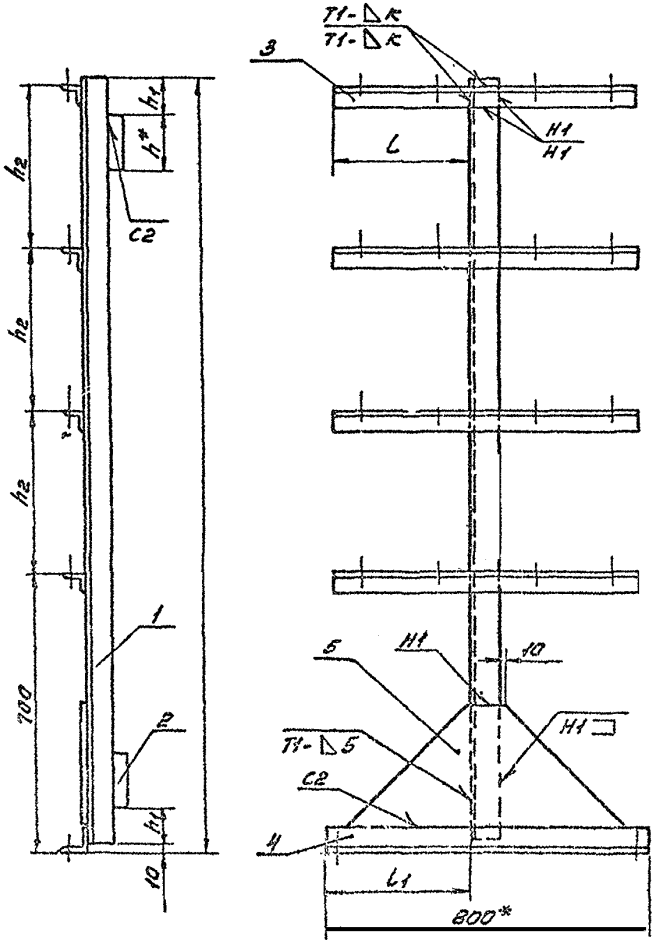

Рис. 2

Остальное см. рис. 1

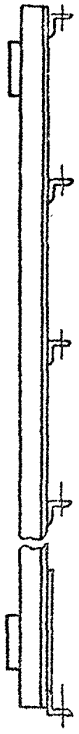

Обозначение	Рис.	Размеры мм H*	h*	h_1	h_2	L	L_1	K	Масса, кг
А146465.000	1	1920	140	90	400	335	360	4	32,0
-01	2								
-02	1		100	35					33,6
-03	2								
-04	1	2220	170	140	500	395	360		46,6
-05	2								
-06	1		120	40					53,3
-07	2								
-08	1	2520	170	180	600	455	355	6	69,3
-09	2								
-10	1		100	60			350		98,1
-11	2								
-12	1		170	180		505	355		81,2
-13	2								
-14	1		100	60			345		113,0
-15	2								

1. * Размеры для справок.
2. $\pm \frac{t_2}{2}$.
3. Сварные швы по ГОСТ 5264-80.

Изм.	Лист	N докум.	Подп.	Дата
Разраб.	Беляевская			
Пров.	Крупник			N1-86
Рук. гр.	Крупник			
Гл. спец.	Вайнберг			
Н. контр.	Грановская			
Утв.	Спивак			06.86

А146465.010 СБ

Опора

Лит.	Масса	Масштаб
Н	см. табл.	—

Лист | Листов 1

Госстрой СССР САНТЕХПРОЕКТ г. Москва

Копировал: Денисова

Формат А3

Инв. № подл. | Подп. и дата | Взам. инв. № | Инв. № дубл. | Подп. и дата

Инв. № подл.	Подп. и дата	Взам. инв. №	Инв. № дубл.	Подп. и дата

Серия 3.903-13

Формат	Поз.	Обозначение	Наименование	Кол. на исполн. А14Б466.000 —									Примечание
				—	01	02	03	04	05				
			Документация										
А3		А14Б 444. 000 Д	Технические требования										
А3		А14Б 466.000 СБ	Сборочный чертеж	X	X	X	X	X	X				
			Сборочные единицы										
А4	1	А14Б 466. 010	Опора	2									
		-01	Опора		2								
		-02	Опора			2	2						
		-03	Опора					2	2				
			Основное наименование										

Изм.	Лист	№ докум.	Подп.	Дата
Разраб.		Белявская		VI-86
Пров.		Крупник		
Рук. группы		Крупник		
Н. контр.		Рановский		
Утв.		Спивак		

А14Б466.000

Опора пароводяного емкого подогревателя

Лит.	Лист	Листов
		1

Госстрой СССР Сантехпроект г. Москва

Копировал: Краилина Формат А4

Инв. № подл.	Подп. и дата	Взам. инв. №	Инв. № дубл.	Подп. и дата

Неуказанные предельные отклонения размеров $h14$, $\pm\frac{t2}{2}$

Изм.	Лист	№ докум.	Подп.	Дата
Разраб.		Белявская		VI-86
Пров.		Крупник		
Рук. группы		Крупник		
Н. контр.		Рановский		
Утв.		Спивак		

Подушка

Лит.	Масса	Масштаб
	Оч.	—
	Табл.	

Госстрой СССР Сантехпроект г. Москва

А14Б466.001

См. табл.

Обозначение	Размеры, мм R	Размеры, мм L	Материал	Масса, кг
А14Б466.001	338	800	Лист Б 8,0 ГОСТ 19903-74 Вст.3 ГОСТ 14637-79	10,6
-01		200		2,1
-02	458			13,6
-03	608	300	Лист Б 10,0 ГОСТ 19903-74 Вст.3 ГОСТ 14637-79	22,5

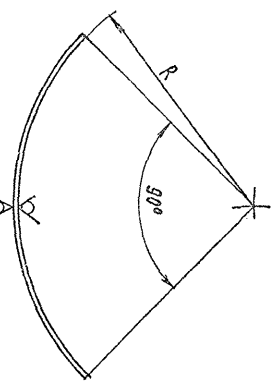

А14Б466.001

Копировал: Краилина Формат А4

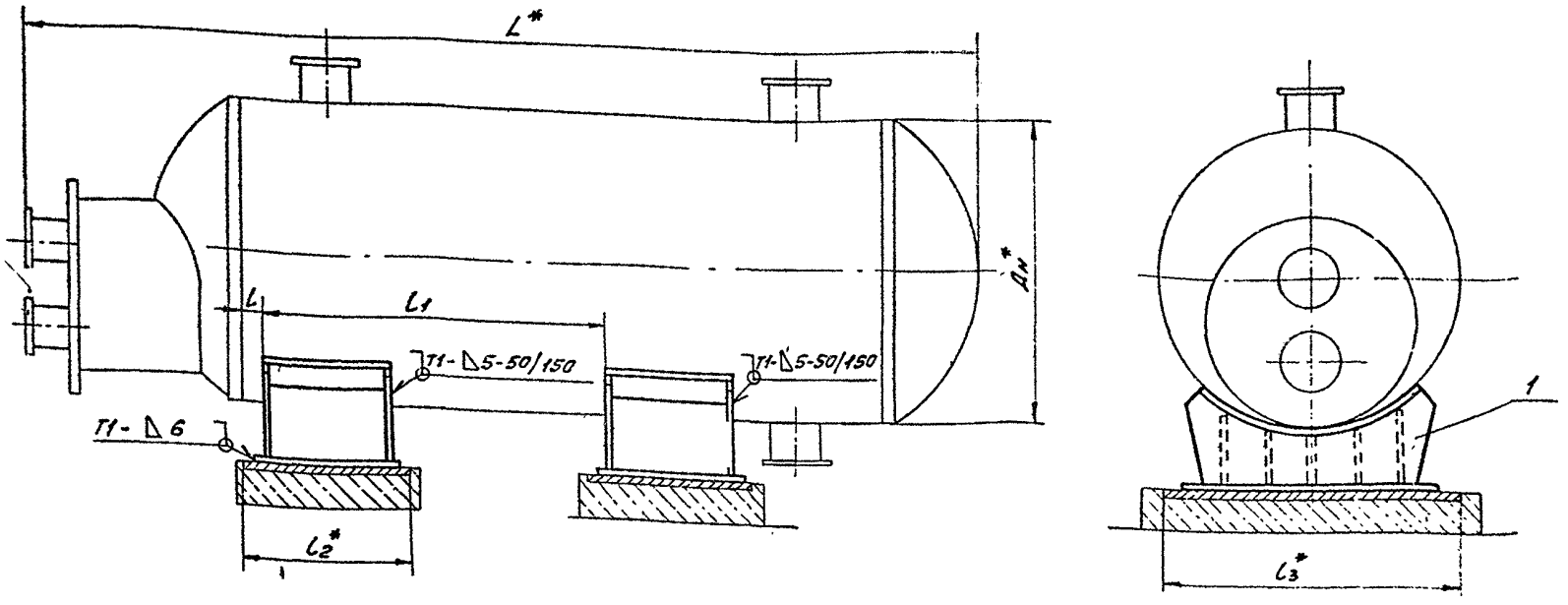

Обозначение	Тип водоподогревателя	Размеры, мм						Масса, кг
		Dн*	l	l1	l2*	l3*	L*	
А14Б 466.000	ВП-640(N3074)	7:12	50	830	400	700	2175	91,4
-01	ВП-400(N3073)		20	340	240		1535	69,2
-02	N1(СТД 3068)	9:12	50	800	400	840	2270	111,2
-03	N1,6(СТД 3069)		150	1500	450		3380	
-04	N2,5(СТД 3070)	1212	100	1250		1050	3030	171,6
-05	N4(СТД 3071)		350	2100			4430	

1.* Размеры для справок.

2. $\pm \frac{t_2}{2}$.

3. Сварные швы по ГОСТ 5264-80

Изм.	Лист	N докум.	Подп.	Дата
Разраб.		Белявская		
Пров.		Крупник		VII-86
Рук. гр.		Крупник		
Гл. спец.		Вайнберг		
Н. контр.		Рахновский		XI'86
Утв.		Спивак		12.86

А14Б 466.000 СБ

Опора пароводяного емкого подогревателя

Лит.	Масса	Масштаб
К	см таб.	—
Лист	Листов 1	

Госстрой СССР САНТЕХПРОЕКТ г. Москва

Копировал: Денисова

Формат А3

Инв. N подл. | Подп. и дата | Взам. инв. N | Инв. N дубл. | Подп. и дата

Инв. № подл. | Подп. и дата | Взам. инв. № | Инв. № дубл. | Подп. и дата

Формат	Зона	Поз.	Обозначение	Наименование	Кол. на исполн. А14Б 466.010–				Примечание
					–	01	02	03	
				Документация					
А3			А14Б 466.010 СБ	Сборочный чертеж	X	X	X	X	
				Детали					
А4		1	А14Б 466.001	Подушка	1				
			–01	Подушка		1			
			–02	Подушка			1		
			–03	Подушка				1	
А4		2	А14Б 466.002	Ребро	1		1		
			–01	Ребро		1			
			–02	Ребро				1	
		3	–03	Ребро	2				
			–04	Ребро		2			

Изм.	Лист	№ докум.	Подп.	Дата	А14Б 466.010		
Разраб.		Белявская			Опора	Лит.	Лист 1	Листов 2
Пров.		Крупник		4-86		И		
Рук. группы		Крупник				Госстрой СССР Сантехпроект г. Москва		
Н. контр.		Гранозский		4-86				
Утв.		Спивак						

Копировал: Крайнина Формат А4

Инв. № подл. | Подп. и дата | Взам. инв. № | Инв. № дубл. | Подп. и дата

Формат	Зона	Поз.	Обозначение	Наименование	Кол. на исполн. А14Б 466.010–				Примечание
					–	01	02	03	
А4		3	А14Б 466.002–05	Ребро			2		
			–06	Ребро				2	
		4	–07	Ребро	2				
			–08	Ребро		2			
			–09	Ребро			2		
			–10	Ребро				2	
А4		5	А14Б 466.003	Стенка	2	2			
			–01	Стенка			2		
			–02	Стенка				2	
А4		6	А14Б 466.004	Основание	1				
			–01	Основание		1			
			–02	Основание			1		
			–03	Основание				1	

Изм.	Лист	№ докум.	Подп.	Дата	А14Б 466.010	Лист 2

Копировал: Крайнина Формат А4

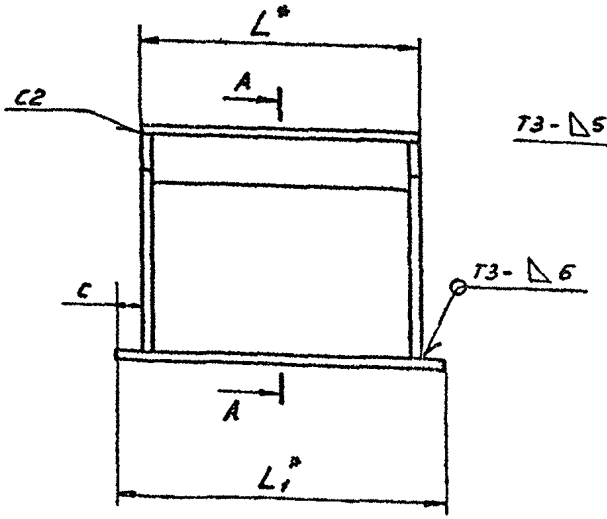

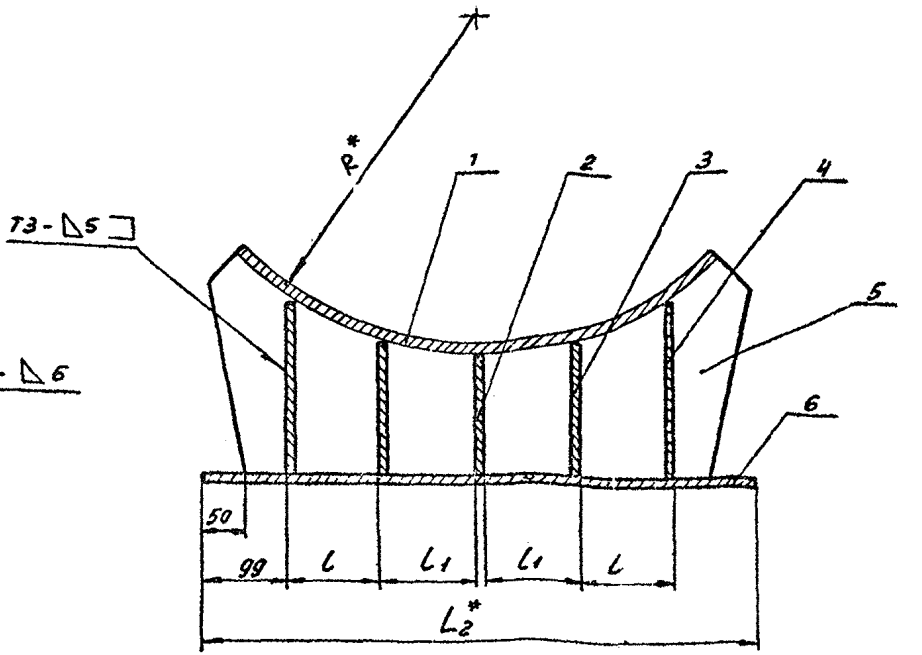

Обозначение	Размеры, мм							Масса, кг
	R*	L*	L1*	L2*	C	l	l1	
А14Б 466.010	368	300	350	600	25	100	97	45,7
-01		200	220		10			34,6
-02	458	300	350	740	25	135	132	55,6
-03	608			950		185	187	85,8

1.* Размеры для справок.

2. $\pm \frac{t_2}{2}$.

Св. Сварные швы по ГОСТ 5264-80.

Изм.	Лист	N докум.	Подп.	Дата
Разраб.	Белявская			
Пров	Крупник			VI-84
Рук гр.	Крупник			
Гл.спец.	Вайнберг			
Н.конт.	Грановский			VI.84
Утв.	Спивак			VI.84

А14Б 466.010 СБ

Опора

Лит.	Масса	Масш.
И	См. табл.	—
Лист	Листов 1	

Госстрой СССР
САНТЕХПРОЕКТ
г. Москва

Копировал: Денисова

Формат А3

Инв. N подл. | Подп. и дата | Взам. инв. N | Инв. N дубл. | Подп. и дата

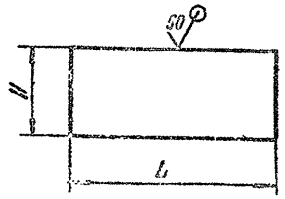

Обозначение	Размеры, мм		Масса, кг
	L	H	
А14Б 466.002	284	125	1,7
-01	184		1,1
-02	280	122	1,6
-03	284	140	1,9
-04	164		1,2
-05	284	145	1,9
-06	280		
-07	284	185	2,5
-08	184		1,6
-09	284	210	2,8
-10	280	240	3,2

Неуказанные предельные отклонения размеров h14.

Изм.	Лист	№ докум.	Подп.	Дата
Рук. группы	Крупник			VI-86
Гл. спец.	Вайнберг			
Н. контр.	Грановский			VI.86
Утв.	Спивак			06.86

А14Б 466.002

Ребро

Лит.	Масса	Масштаб
И	См. табл.	–

Лист | Листов 1

Лист Б 8,0 ГОСТ19903-74 / ВСт.3 ГОСТ14637-79

Госстрой СССР Сантехпроект г. Москва

Копировал: Кранлина Формат А4

Серия 3.903-13

Подп. и дата | Взам. инв. № | Инв. № дубл. | Подп. и дата | Инв. № подл.

gost.e-ecolog.ru

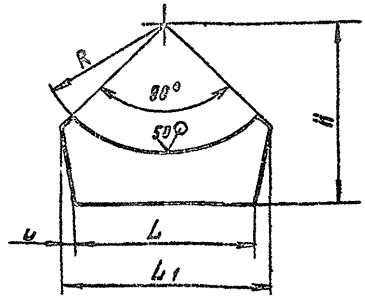

Обозначение	Размеры, мм					Материал	Масса, кг
	L	L1	L	H	R		
А14Б 466.003	500	576	38	492	366	Лист Б 8,0 ГОСТ19903-74 / ВСт.3 ГОСТ14637-79	5,7
-01	640	716		592	466		7,3
-02	850	950	50	740	618	Лист Б 10,0 ГОСТ19903-74 / ВСт.3 ГОСТ14637-79	12,7

Неуказанные предельные отклонения размеров h14; $\pm \frac{t_2}{2}$.

Изм.	Лист	№ докум.	Подп.	Дата
Разраб.	Белявская			
Пров.	Крупник			VI-86
Рук. группы	Крупник			
Гл. спец.	Вайнберг			
Н. контр.	Грановский			VI.86
Утв.	Спивак			06.86

А14Б 466.003

Стенка

Лит.	Масса	Масштаб
И	См. табл.	–

Лист | Листов 1

См. табл.

Госстрой СССР Сантехпроект г. Москва

Копировал: Кранлина Формат А4

Подп. и дата | Взам. инв. № | Инв. № дубл. | Подп. и дата | Инв. № подл.