ТИПОВЫЕ КОНСТРУКЦИИ, ИЗДЕЛИЯ И УЗЛЫ ЗДАНИЙ И СООРУЖЕНИЙ

СЕРИЯ 5.903-20

ВОЗДУХОСБОРНИКИ ДЛЯ СИСТЕМ ОТОПЛЕНИЯ И ТЕПЛОСНАБЖЕНИЯ ВЕНТИЛЯЦИОННЫХ УСТАНОВОК

ВЫПУСК 1

ВОЗДУХОСБОРНИКИ РАБОЧИЕ ЧЕРТЕЖИ

25048-02

Отпускная цена на момент реализации указана в счет-накладной

gost.e-ecolog.ru

ТИПОВЫЕ КОНСТРУКЦИИ, ИЗДЕЛИЯ И УЗЛЫ ЗДАНИЙ И СООРУЖЕНИЙ

СЕРИЯ 5.903-20

ВОЗДУХОСБОРНИКИ ДЛЯ СИСТЕМ ОТОПЛЕНИЯ И ТЕПЛОСНАБЖЕНИЯ ВЕНТИЛЯЦИОННЫХ УСТАНОВОК

ВЫПУСК 1

ВОЗДУХОСБОРНИКИ РАБОЧИЕ ЧЕРТЕЖИ

РАЗРАБОТАНЫ:
ГПКНИИ САНТЕХНИИПРОЕКТ
ГОССТРОЯ СССР

ГЛАВНЫЙ ИНЖЕНЕР
ИНСТИТУТА
Л.А.СТЕПАНОВ

ГЛАВНЫЙ ИНЖЕНЕР
ПРОЕКТА
В.А.СПИВАК

УТВЕРЖДЕНЫ И ВВЕДЕНЫ
В ДЕЙСТВИЕ С 15 декабря 1991г.
ГПКНИИ САНТЕХНИИПРОЕКТ
ГОССТРОЯ СССР
ПРИКАЗ ОТ 10 июля 1991г. № 36

Обозначение	Наименование	Стр.
А1И 017. 000	Воздухосборник горизонтальный с эллиптическими днищами на Ру1,2 МПа (12 кгс/см²)	3
А1И017. 000 СБ	Воздухосборник горизонтальный с эллиптическими днищами на Ру1,2МПа (12 кгс/см²)	4
А1И017. 001	Обечайка	5
А1И017. 002	Днище	
А1И 017. 003	Днище	6
А1И 018. 001	Обечайка	
А1И 018. 000	Воздухосборник вертикальный с эллиптическими днищами на Ру1,2МПа(12 кгс/см²)	7
А1И 018. 000 СБ	Воздухосборник вертикальный с эллиптическими днищами на Ру1,2 МПа (12 кгс/см²)	8
А1И 018. 002	Днище	9
А1И 018. 003	Воздушник	
А1И 019. 000	Воздухосборник горизонтальный с плоскими днищами на Ру 0,6 МПа (6 кгс/см²)	10
А1И 019. 000 СБ	Воздухосборник горизонтальный с плоскими днищами на Ру 0,6 МПа (6 кгс/см²)	11
А1И 019. 002	Днище	12
А1И 019. 003	Днище	
А1И 020. 000	Воздухосборник горизонтальный с плоскими днищами на Ру 1,2 МПа (12 кгс/см²)	13
А1И020. 000 СБ	Воздухосборник горизонтальный с плоскими днищами на Ру1,2МПа (12 кгс/см²)	14
А1И 020. 002	Днище	15
А1И 020. 003	Днище	
А1И 021. 000	Воздухосборник вертикальный с плоскими днищами на Ру 0,6МПа (6кгс/см²)	16
А1И 021. 000 СБ	Воздухосборник вертикальный с плоскими днищами на Ру 0,6МПа (6кгс/см²)	17
А1И 021. 001	Днище	18
А1И 021. 005	Воздушник	
А1И 022. 000	Воздухосборник вертикальный с плоскими днищами на Ру1,2МПа (12 кгс/см²)	19
А1И 022. 000 СБ	Воздухосборник вертикальный с плоскими днищами на Ру1,2МПа (12кгс/см²)	20

Инв.№подл. | Подп. и дата | Взам.инв.№ | Инв.№дубл. | Подп. и дата

Изм.	Кол.уч.	Лист	№ док.	Подп.	Дата
Разраб.			Максимов		
Пров.			Крупник		
Нач. гр.			Крупник		
Н. контр.			Лентес		
Утв.			Спивак		

5.903-20.1

Содержание

Лит.	Масса	Масштаб
И		1

САНТЕХНИИПРОЕКТ

Серия 5.903-20. Выпуск 1

Формат	Зона	Поз.	Обозначение	Наименование	Кол.	Примечание
				Документация		
А3			А1И017.000СБ	Сборочный чертеж		
				Стандартные изделия		
		1		Муфта 15 ГОСТ 8966-75	1	
				Переменные данные для исполнений:		
				А1И017.000		
				Детали		
А4		2	А1И017.001	Обечайка	1	
А4		3	А1И017.002	Днище	1	
А4		4	А1И017.003	Днище	1	
Б4		5	А1И017.004	Патрубок		
				Труба 20х2,5 ГОСТ 3262-75		
				L = 40-0,62	2	0,04 кг
				Стандартные изделия		
				Днище 159-4 ГОСТ 6533-78		
				Заготовка для А1И017.002		
				и А1И17.003)	2	
				А1И017.000-01		
				Детали		
А4		2	А1И017.001-01	Обечайка	1	
А4		3	А1И017.002-01	Днище	1	
А4		4	А1И017.003-01	Днище	1	

Инв.№подл. | Подп. и дата | Взам.инв.№ | Инв.№дубл. | Подп. и дата

Изм.	Лист	№ докум.	Подп.	Дата
Разраб.		Максимов		
Пров.		Крупник		
Нач.гр.		Крупник		
Н.контр.		Лейтес		
Утв.		Сливак		

А1И.017.000

Воздухосборник горизонтальный с эллиптическими днищами на Ру 1,2 МПа (12 кгс/см²)

Лит.	Лист	Листов
И	1	2

САНТЕХНИИПРОЕКТ

Формат А4

Формат	Зона	Поз.	Обозначение	Наименование	Кол.	Примечание
Б4		5	А1И017.005	Патрубок		
				Труба 32х2,8 ГОСТ 3262-75		
				L = 50-0,62	2	0,096 кг
				Стандартные изделия		
				Днище 219-4 ГОСТ 6533-78		
				(Заготовка для		
				А1И017.002-01 и А1И017.003-01)	2	
				А1И017.000-02		
				Детали		
А4		2	А1И017.001-02	Обечайка	1	
А4		3	А1И017.002-02	Днище	1	
А4		4	А1И017.003-02	Днище	1	
Б4		5	А1И017.006	Патрубок		
				Труба 50х3 ГОСТ 3262-75		
				L = 60-0,74	2	0,19 кг
				Стандартные изделия		
				Днище 273-4 ГОСТ 6533-78		
				Заготовка для		
				А1И017.002-02 и А1И017.003-02	2	
				А1И017.000-03		
				Детали		
А4		2	А1И017.001-03	Обечайка	1	
А4		3	А1И017.002-03	Днище	1	
А4		4	А1И017.003-03	Днище	1	
Б4		5	А1И017.007	Патрубок		
				Труба 80х4 ГОСТ 3262-75		
				L = 85-0,87	2	0,42 кг
				Стандартные изделия		
				Днище 325-4 ГОСТ 6533-78		
				(Заготовка для		
				А1И017.002-03 и А1И017.003-02)	2	

Инв.№подл. | Подп. и дата | Взам.инв.№ | Инв.№дубл. | Подп. и дата

Изм.	Лист	№ докум.	Подп.	Дата

А1И.017.000

Лист 2

А1И017.000СБ

Серия 5.903-20. Выпуск 1

Подп. и дата | Инв. № дубл. | Взам. инв. № | Подп. и дата | Инв. № подл.

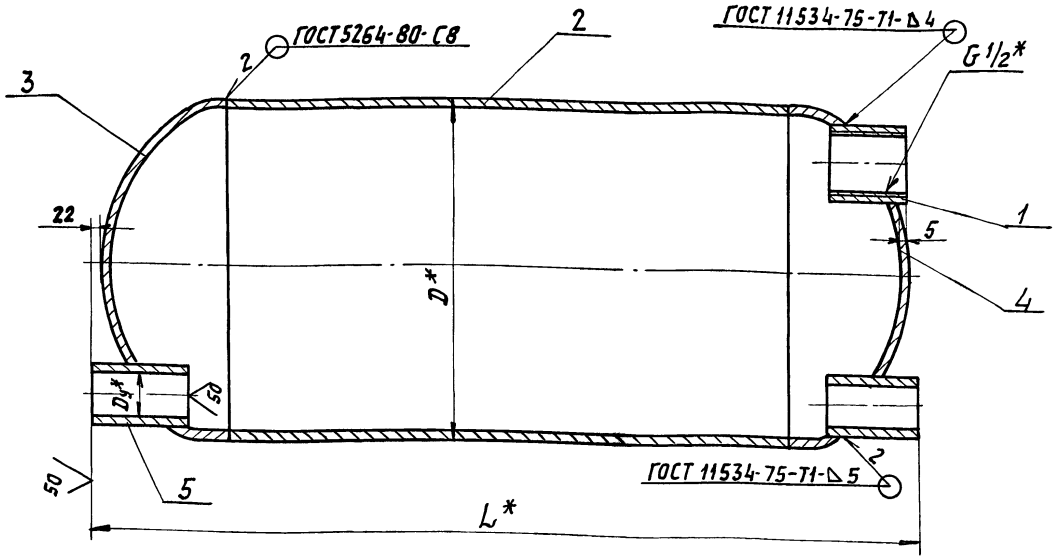

1. * Размеры для справок.
2. $\pm \frac{t_z}{2}$
3. Пробное давление для гидравлического испытания — 1.8 МПа (18 кгс/см²), время выдержки давления — не менее 10 мин.
4. Покрытие внутренних и наружных поверхностей: краска БТ-177 ГОСТ 5631-79.

Обозначение	Размеры, мм				Масса, кг
	Условный проход Dy*	D*	L*	ℓ	
А1И 017. 000	20	159	446	10+2,0	5,9
—01	32	219	602	12+2,0	15,0
—02	50	273	714		22,7
—03	80	325	832		36,7

Изм.	Лист	№ докум.	Подп.	Дата
Разраб.		Максимов		
Пров.		Крупник		
Нач. гр.		Крупник		
Гл. спец.		Грановский		
Н. контр.		Лейтес		
Утв.		Славак		

А1И 017. 000 СБ

Воздухосборник горизонтальный с эллиптическими днищами на Ру 1,2 МПа (12 кгс/см²)

Лит.	Масса	Масшт.
И	см. табл.	—
Лист	Листов 1	

САНТЕХНИИПРОЕКТ

25048-02 5

Формат А3

А1И017.001

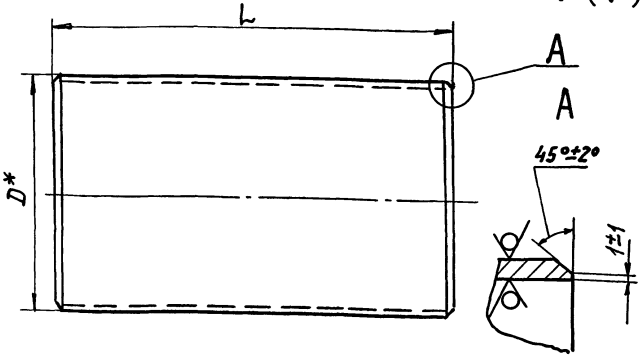

Обозначение	D,* мм	L, мм	Материал	Масса, кг
А1И 017. 001	159	272	Труба 159х3,2 ГОСТ 10704-76 / В-Ст3сп ГОСТ 10705-80	3,35
—01	219	398	Труба 219х5 ГОСТ 10704-76 / В-Ст3сп ГОСТ 10705-80	10,5
—02	273	484	Труба 273х5 ГОСТ 10704-76 / В-Ст3сп ГОСТ 10705-80	16,0
—03	325	576	Труба 325х6 ГОСТ 10704-76 / В-Ст3сп ГОСТ 10705-80	27,18

1.* Размер для справок.

2. h14

Изм.	Лист	N докум.	Подп.	Дата	А1И 017. 001			
Разраб.		Максимов			Обечайка	Лит.	Масса	Масшт.
Пров.		Крупник				И	См. табл.	—
Нач. гр.		Крупник				Лист	Листов 1	
Гл. спец.		Грановский			См. табл.	САНТЕХНИИПРОЕКТ		
Н. контр.		Лейтес						
Утв.		Спивак						

Инв. № подл. | Подп. и дата | Взам. инв. № | Инв. № дубл. | Подп. и дата

Формат А4

А1И.017.002

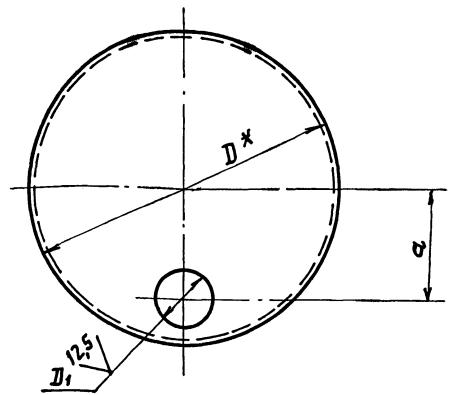

Обозначение	Размеры, мм			Материал	Масса, кг
	D*	D1	a		
А1И 017. 002	159	28	50	Заготовка днище 159-4 ГОСТ 6533-78	1,2
—01	219	44	73	Заготовка днище 219-4 ГОСТ 6533-78	2,1
—02	273	62	90	Заготовка днище 273-4 ГОСТ 6533-78	3,1
—03	325	90	100	Заготовка днище 325-4 ГОСТ 6533-78	4,3

*Размер для справок.

2. $H14_i = \pm \frac{t_2}{2}$

Изм.	Лист	N докум.	Подп.	Дата	А1И 017. 002			
Разраб.		Максимов			Днище	Лит.	Масса	Масшт.
Пров.		Крупник				И	См. табл.	—
Нач. гр.		Крупник				Лист	Листов 1	
Гл. спец.		Грановский			См. табл.	САНТЕХНИИПРОЕКТ		
Н. контр.		Лейтес						
Утв.		Спивак						

Инв. № подл. | Подп. и дата | Взам. инв. № | Инв. № дубл. | Подп. и дата

Формат А4

А1И017.003

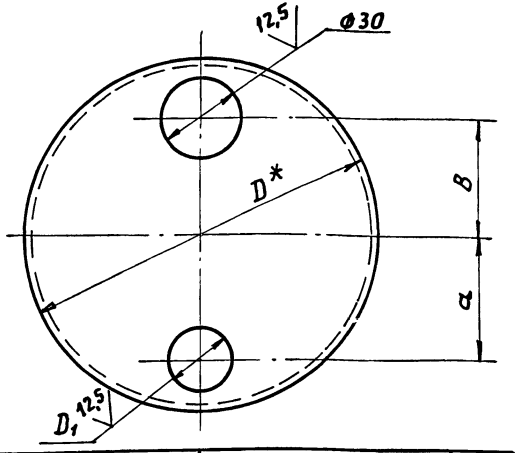

Обозначение	Размеры, мм				Материал	Масса, кг
	D*	D_1	a	B		
А1И 017.003	159	28	50	54	Заготовка днище 159-4 ГОСТ 6533-78	1,2
—01	219	44	73	84	Заготовка Днище 219-4 ГОСТ 6533-78	2,1
—02	273	62	90	110	Заготовка днище 273-4 ГОСТ 6533-78	3,1
—03	325	90	100	125	Заготовка днище 325-4 ГОСТ 6533-78	4,3

1. * Размер для справок.
2. $H14; \pm\frac{t_2}{2}$

Изм.	Лист	N докум.	Подп.	Дата
Разраб.		Максимов		
Пров.		Крупник		
Нач. гр.		Крупник		
Гл. спец.		Грановский		
Н. контр.		Лейтес		
Утв.		Сливак		

А1И 017.003

Днище

Лит.	Масса	Масшт.
И	См. табл.	—
Лист	Листов 1	

См. табл.

САНТЕХНИИПРОЕКТ

Формат А4

Инв. N подл. | Подп. и дата | Взам. инв. N | Инв. N дубл. | Подп. и дата

А1И018.001

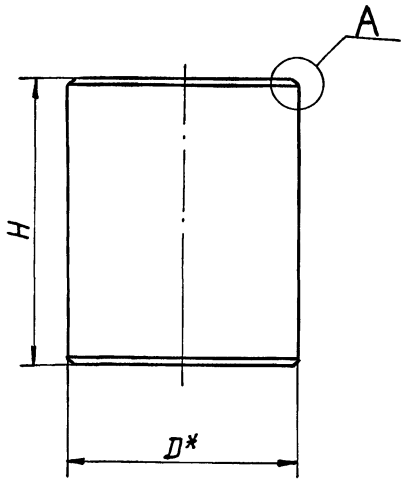

Обозначение	Размеры, мм		Материал	Масса, кг
	D*	H		
А1И 018.001	273	334	Труба 273х5 ГОСТ 10704-76 / В-Ст3Сп ГОСТ 10705-80	11,04
—01	325	426	Труба 325х5 ГОСТ 10704-76 / В-Ст3 Сп ГОСТ 10705-80	20,1
—02	426	560	Труба 426х5 ГОСТ 10704-76 / В-Ст3 Сп ГОСТ 10705-80	34,8

1. * Размер для справок.
2. h14

Изм.	Лист	N докум.	Подп.	Дата
Разраб.		Максимов		
Пров.		Крупник		
Нач. гр.		Крупник		
Гл. спец.		Грановский		
Н. контр.		Лейтес		
Утв.		Сливак		

А1И 018.001

Обечайка

Лит.	Масса	Масшт.
И	См. табл.	—
Лист	Листов 1	

См. табл.

САНТЕХНИИПРОЕКТ

25048-02 7 Формат А4

Инв. N подл. | Подп. и дата | Взам. инв. N | Инв. N дубл. | Подп. и дата

Серия 5.903-20. Выпуск 1

Формат	Зона	Поз.	Обозначение	Наименование	Кол.	Примечание
				Документация		
А3			А1И018.000 СБ	Сборочный чертеж		
				Переменные данные		
				для исполнений:		
				А1И018.000		
				Детали		
А4		1	А1И018.001	Обечайка	1	
А4		2	А1И018.002	Днище	1	
А4		3	А1И018.003	Воздушник	1	
Б4		4	А1И018.004	Патрубок		
				Труба 50х3 ГОСТ 3262-75		
				L = 60 - 0,74	2	0,19 кг
				Стандартные изделия		
		5		Днище 273-4 ГОСТ 6533-78	1	
				Днище 273-4 ГОСТ 6533-78		
				(Заготовка для		
				А1И018.002)	1	
				А1И.018.000-01		
				Детали		
А4		1	А1И018.001-01	Обечайка	1	
А4		2	А1И018.002-01	Днище	1	
А4		3	А1И018.003-01	Воздушник	1	

Инв.№ подл. | Подп. и дата | Взам.инв.№ | Инв.№ дубл. | Подп. и дата

Изм.	Лист	№ докум.	Подп.	Дата
Разраб.		Максимов		
Пров.		Крупник		
Нач.гр.		Крупник		
Н.контр		Лейтес		
Утв.		Сливак		

А1И018.000

Воздухосборник вертикальный с эллиптическими днищами на Ру 1,2 МПа (12 кгс/см²)

Лит	Лист	Листов
И	1	2

САНТЕХНИИПРОЕКТ

Формат А4

Форма	Зона	Поз.	Обозначение	Наименование	Кол.	Примечание
Б4		4	А1И018.005	Патрубок		
				Труба 80х4 ГОСТ 3262-75		
				L = 85 - 0,87	2	0,42 кг
				Стандартные изделия		
		5		Днище 325-4 ГОСТ 6533-78	1	
				Днище 325-4 ГОСТ 6533-78		
				(Заготовка для		
				А1И018.002-01)	1	
				А1И018.000-02		
				Детали		
А4		1	А1И018.001-02	Обечайка	1	
А4		2	А1И018.002-02	Днище	1	
А4		3	А1И018.003-02	Воздушник	1	
Б4		4	А1И018.006	Патрубок		
				Труба 159х3,2 ГОСТ 10704-76 / В-Ст3сп ГОСТ 10705-80		
				L = 110 - 0,87	2	1,17 кг
				Стандартные изделия		
		5		Днище 426-5		
				ГОСТ 6533-78	1	
				Днище 426-5		
				ГОСТ 6533-78		
				(Заготовка для		
				А1И.018.002-02)	1	

Инв.№ подл. | Подп. и дата | Взам.инв.№ | Инв.№ дубл. | Подп. и дата

Изм.	Лист	№ докум.	Подп.	Дата

А1И018.000

Лист 2

Копировал: Кат 25048-02 8 Формат А4

А1И018.000 СБ

Серия 5.903-20. Выпуск 1

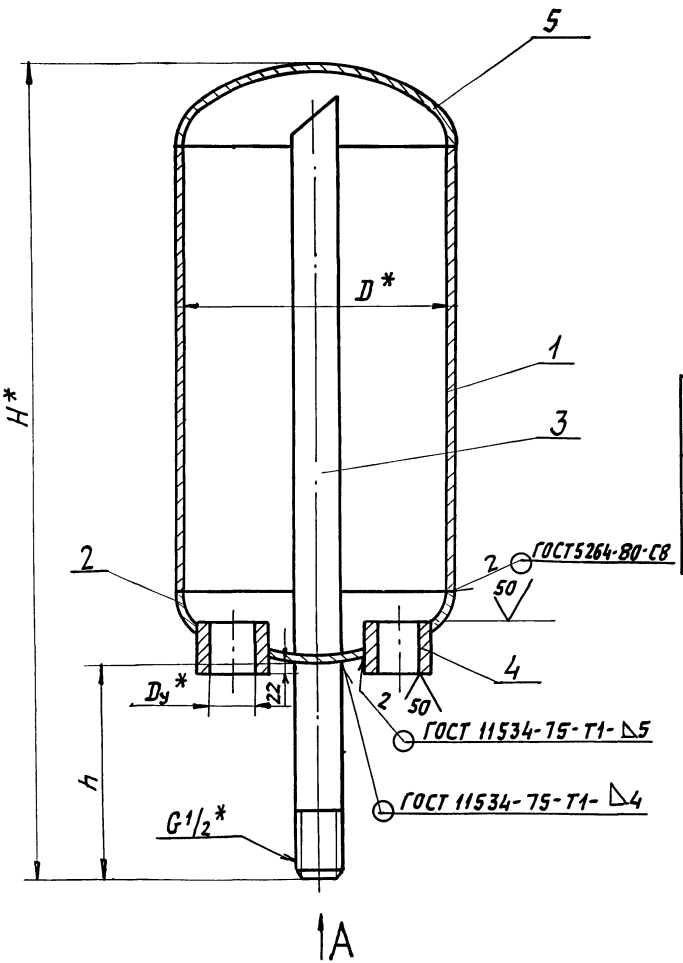

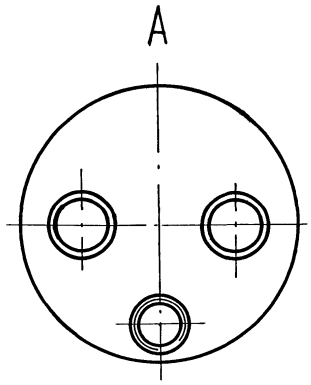

Обозначение	Размеры, мм					Масса, кг
	Условный проход Dу	D*	H*	e	h	
А1И 018.000	50	273	640	$10^{+2,0}$	120	18,3
—01	80	325	753		115	30,4
—02	150	426	932	$11^{+2,0}$	110	55,8

1. * Размеры для справок.
2. $\pm \frac{t_2}{2}$
3. Пробное давление для гидравлического испытания — 1,8 МПа (18 кгс/см²), время выдержки давления не менее 10 мин.
4. Покрытие внутренних и наружных поверхностей: краска БТ-177 ГОСТ 5631-79.

Изм.	Лист	№ докум.	Подп.	Дата
Разраб.		Максимов		
Пров.		Крупник		
Нач. гр		Крупник		
Гл. спец		Грановский		
Н. контр		Лейтес		
Утв.		Спивак		

А1И 018.000 СБ

Воздухосборник вертикальный с эллиптическими днищами на 1,2 МПа (12 кгс/см²)

Лит.	Масса	Масшт.
И	См. табл.	—
Лист	Листов 1	

САНТЕХНИИПРОЕКТ

Копировал: Формат А3

Инв. № подл. | Подп. и дата | Взам. инв. № | Инв. № дубл. | Подп. и дата

А1И018.002

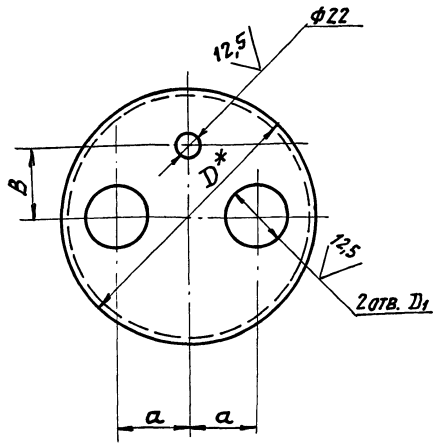

Обозначение	Размеры, мм				Материал	Масса кг
	D*	D1	a	B		
А1И 018. 002	273	62	70	100	Заготовка днище 273-4 ГОСТ 16533-78	3,1
— 01	325	91	75	125	Заготовка днище 325-4 ГОСТ 16533-78	4,3
— 02	426	161	105	170	Заготовка днище 426-5 ГОСТ 16533-78	8,8

1. * Размер для справок.
2. $H14; \pm \frac{t_2}{2}$

Изм.	Лист	N докум.	Подп.	Дата
Разраб.		Максимов		
Пров.		Крупник		
Нач. гр.		Крупник		
Гл. спец.		Ряновский		
Н. контр.		Лейтес		
Утв.		Сливак		

А1И 018. 002

Днище

Лит.	Масса	Масштаб
И	См. табл.	—
Лист	Листов 1	

См. табл.

САНТЕХНИИПРОЕКТ

Формат А4

Инв. № подл. | Подп. и дата | Взам. инв. № | Инв. № дубл. | Подп. и дата

А1И018.003

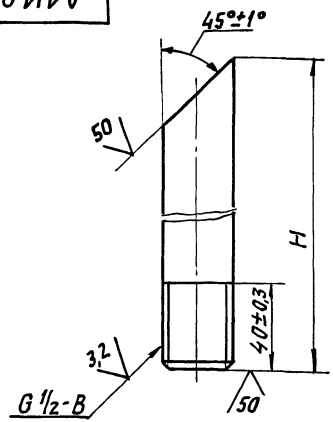

Обозначение	H, мм	Масса, кг
А1И018. 003	620	0,71
— 01	735	0,84
— 02	910	1,04

Неуказанные предельные отклонения размеров: h14

Изм.	Лист	N докум.	Подп.	Дата
Разраб.		Максимов		
Пров.		Крупник		
Нач. гр.		Крупник		
Гл. спец.		Ряновский		
Н. контр.		Лейтес		
Утв.		Сливак		

А1И 018. 003

Воздушник

Лит.	Масса	Масшт.
И	См. табл.	—
Лист	Листов 1	

Труба 15х2,5 ГОСТ 3262-75

САНТЕХНИИПРОЕКТ

25048-02 10

Формат А4

Инв. № подл. | Подп. и дата | Взам. инв. № | Инв. № дубл. | Подп. и дата

Формат	Зона	Поз.	Обозначение	Наименование	Кол.	Примечание
				Документация		
А4			А1И019.000 СБ	Сборочный чертеж		
				Стандартные изделия		
		1		Муфта 15 ГОСТ 8966-75	1	
				Переменные данные для исполнений:		
				А1И019.000		
				Детали		
Б4		2	А1И019.001	Обечайка		
				Труба 159х3,2 ГОСТ 10704-76 / В-Ст3сп ГОСТ 10705-80		
				L=358-1,4	1	4,4 кг
А4		3	А1И019.002	Днище	1	
А4		4	А1И019.003	Днище	1	
Б4		5	А1И019.004	Патрубок		
				Труба 20х2,5 ГОСТ 3262-75		
				L=40-0,62	2	0,04 кг
				А1И019.000-01		
				Детали		
Б4		2	А1И019.005	Обечайка		
				Труба 219х5 ГОСТ 10704-76 / В-Ст3сп ГОСТ 10705-80		
				L=492-1,55	1	13,0 кг

Взам. инв. № | Подп. и дата | Инв. № подл. | Подп. и дата

Изм.	Лист	№ докум.	Подп.	Дата
Разраб.		Максимов		
Пров.		Крупник		
Нач. гр.		Крупник		
Н. контр.		Лейтес		
Утв.		Спивак		

А1И019.000

Воздухосборник горизонтальный с плоскими днищами на Ру 0,6 МПа (6 кгс/см²)

Лит.	Лист	Листов
И1	1	2

СантехНИИпроект

Формат А4

Формат	Зона	Поз.	Обозначение	Наименование	Кол.	Примечание
А4		3	А1И019.002-01	Днище	1	
А4		4	А1И019.003-01	Днище	1	
Б4		5	А1И019.006	Патрубок		
				Труба А32х2,8 ГОСТ 3262-75		
				L=50-0,62	2	0,096 кг
				А1И019.000-02		
				Детали		
Б4		2	А1И019.007	Обечайка		
				Труба 273х5 ГОСТ 10704-76 / В-Ст3сп ГОСТ 10705-80		
				L=596-1,75	1	19,7 кг
А4		3	А1И019.002-02	Днище	1	
А4		4	А1И019.003-02	Днище	1	
Б4		5	А1И019.008	Патрубок		
				Труба 50х3 ГОСТ 3262-75		
				L=60-0,74	2	0,19 кг
				А1И019.000-03		
				Детали		
Б4		2	А1И019.009	Обечайка		
				Труба 325х6 ГОСТ 10704-76 / В-Ст3сп ГОСТ 10705-80		
				L=682-2	1	32,2 кг
А4		3	А1И019.002-03	Днище	1	
А4		4	А1И019.003-03	Днище	1	
Б4		5	А1И019.011	Патрубок		
				Труба 80х4 ГОСТ 3262-75		
				L=85-0,87	2	0,42 кг

Инв. № подл. | Подп. и дата | Взам. инв. № | Инв. № дубл. | Подп. и дата

Изм.	Лист	№ докум.	Подп.	Дата

А1И019.000 Лист 2

А1И019.000 СБ

Серия 5.903-20. Выпуск 1

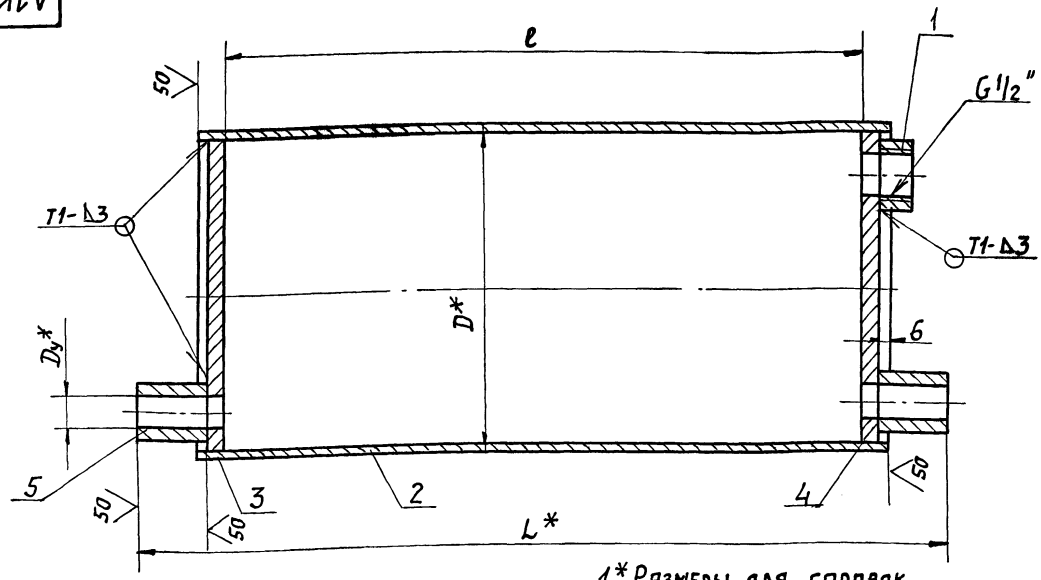

Обозначение	Размеры, мм				Масса, кг
	Условн. прохода Dy*	D*	L*	ℓ	
А1И 019.000	20	159	396	330	6,6
— 01	32	219	550	460	17,2
— 02	50	273	674	560	27,7
— 03	80	325	810	640	49,6

1. * Размеры для справок.
2. $\pm \frac{t1}{2}$
3. Сварные швы по ГОСТ 5264-80.
4. Пробное давление для гидравлического испытания 0,9 МПа (9 кгс/см²), время выдержки давления не менее 10 мин.
5. Покрытие внутренних и наружных поверхностей: краска БТ-177 ГОСТ 5631-79.

Изм.	Лист	№ докум.	Подп.	Дата
Разраб.		Максимов		
Пров.		Крупник		
Нач. гр.		Крупник		
Гл. спец.		Грановский		
Н. контр.		Лейтес		
Утв.		Спивак		

А1И 019.000 СБ

Воздухосборник горизонтальный с плоскими днищами на Ру 0,6 МПа (6 кгс/см²)

Лит.	Масса	Масшт.
И	См. табл.	—

Лист | Листов 1

САНТЕХНИИПРОЕКТ

Инв. № подл. | Подп. и дата | Взам. инв. № | Инв. № дубл. | Подп. и дата

Серия 5.903-20. Выпуск 1

Подп. и дата | Инв. № дубл. | Взам. инв. № | Подп. и дата | Инв. № подл.

А1И 019.002

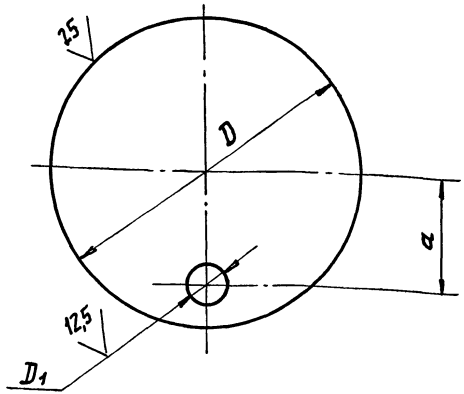

Обозначение	Размеры, мм			Материал	Масса, кг
	D	D1	a		
А1И 019.002	148	20	45	Лист 8 ГОСТ 19903-74 / Ст3 ГОСТ 14637-89	1,06
— 01	205	32	66	Лист 10 ГОСТ 19903-74 / Ст3 ГОСТ 14637-89	2,0
— 02	259	50	84	Лист 12 ГОСТ 19903-74 / Ст3 ГОСТ 14637-89	3,8
— 03	310	80	92	Лист 15 ГОСТ 19903-74 / Ст3 ГОСТ 14637-89	8,3

Предельные отклонения размеров $H14; \pm \frac{t_2}{2}$

Изм.	Лист	№ докум.	Подп.	Дата
Разраб.		Максимов		
Пров.		Крупник		
Нач. гр.		Крупник		
Гл. спец.		Грановский		
Н. контр.		Лейтес		
Утв.		Сливак		

А1И 019.002

Днище

Лит.	Масса	Масшт.
И	См. табл.	—
Лист	Листов 1	

См. табл.

САНТЕХНИИПРОЕКТ

Формат А4

А1И 019.003

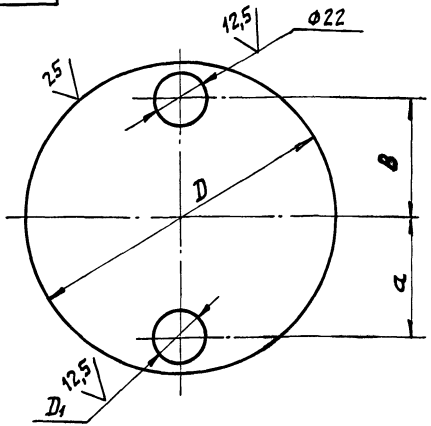

Обозначение	Размеры, мм				Материал	Масса, кг
	D	D1	a	B		
А1И 019.003	148	20	45	45	Лист 8 ГОСТ 19903-74 / Ст3 ГОСТ 14637-89	1,06
— 01	205	32	66	70	Лист 10 ГОСТ 19903-74 / Ст3 ГОСТ 14637-89	2,0
— 02	259	50	84	95	Лист 12 ГОСТ 19903-74 / Ст3 ГОСТ 14637-89	3,8
— 03	310	80	92	110	Лист 15 ГОСТ 19903-74 / Ст3 ГОСТ 14637-89	8,3

Предельные отклонения размеров $H14; \pm \frac{t_2}{2}$

Изм.	Лист	№ докум.	Подп.	Дата
Разраб.		Максимов		
Пров.		Крупник		
Нач. гр.		Крупник		
Гл. спец.		Грановский		
Н. контр.		Лейтес		
Утв.		Сливак		

А1И 019.003

Днище

Лит.	Масса	Масшт.
И	См. табл.	—
Лист	Листов 1	

См. табл.

САНТЕХНИИПРОЕКТ

Формат А4

Формат	Зона	Поз.	Обозначение	Наименование	Кол.	Примечание
				Документация		
А3			А1И020.000 СБ	Сборочный чертеж		
				Стандартные изделия		
		1		Муфта 15 ГОСТ 8966-75	1	
			Переменные данные	для исполнений:		
				А1И020.000		
				Детали		
Б4		2	А1И020.001	Обечайка		
				Труба 159х3,2 ГОСТ 10704-76		
				В-Ст3сп ГОСТ 10705-80		
				L=362-1,4	1	4,45 кг
А4		3	А1И020.002	Днище	1	
А4		4	А1И020.003	Днище	1	
Б4		5	А1И020.004	Патрубок		
				Труба 20х2,5 ГОСТ 3262-75		
				L=25-0,52	2	0,04 кг
				А1И020.000-01		
				Детали		
Б4		2	А1И020.005	Обечайка		
				Труба 219х5 ГОСТ 10704-76		
				В-Ст3сп ГОСТ 10705-80		
				L=500-1,55	1	13,2 кг

Инв.№ подл. | Подп. и дата | Взам.инв.№ | Инв.№ дубл. | Подп. и дата

Изм.	Лист	№ докум.	Подп.	Дата
Разраб.		Максимов		
Пров.		Крупник		
Нач.гр.		Крупник		
Н.контр		Лейтес		
Утв.		Сливак		

А1И020.000

Воздухосборник горизонтальный с плоскими днищами на Ру 1,2 МПа (12 кгс/см²)

Лит.	Лист	Листов
И	1	2

САНТЕХНИИПРОЕКТ

Копировал: Формат А4

Формат	Зона	Поз.	Обозначение	Наименование	Кол.	Примечание
А4		3	А1И020.002-01	Днище	1	
А4		4	А1И020.003-01	Днище	1	
Б4		5	А14020.006	Патрубок		
				Труба 32х2,8 ГОСТ 3262-75		
				L=35-0,62	2	0,096 кг
				А1И020.000-02		
				Детали		
Б4		2	А1И020.007	Обечайка		
				Труба 273х5 ГОСТ 10704-76		
				В-Ст3сп ГОСТ 10705-80		
				L=608-1,75	1	20,1 кг
А4		3	А1И020.002-02	Днище	1	
А4		4	А1И020.003-02	Днище	1	
Б4		5	А1И020.008	Патрубок		
				Труба 50х3,0 ГОСТ 3262-75		
				L=45-0,62	2	0,19 кг
				А1И020.000-03		
				Детали		
Б4		2	А1И020.009	Обечайка		
				Труба 325х6 ГОСТ 10704-76		
				В-Ст3сп ГОСТ 10705-80		
				L=696-2,0	1	32,9 кг
А4		3	А1И020.002-03	Днище	1	
А4		4	А1И020.003-03	Днище	1	
Б4		5	А1И020.011	Патрубок		
				Труба 80х4 ГОСТ 3262-75		
				L=70-0,74	2	0,42 кг

Инв.№ подл. | Подп. и дата | Взам.инв.№ | Инв.№ дубл. | Подп. и дата

Изм.	Лист	№ докум.	Подп.	Дата
			Дащ	

А1И020.000

Лист 2

Копировал: Формат А4 25048-02 14

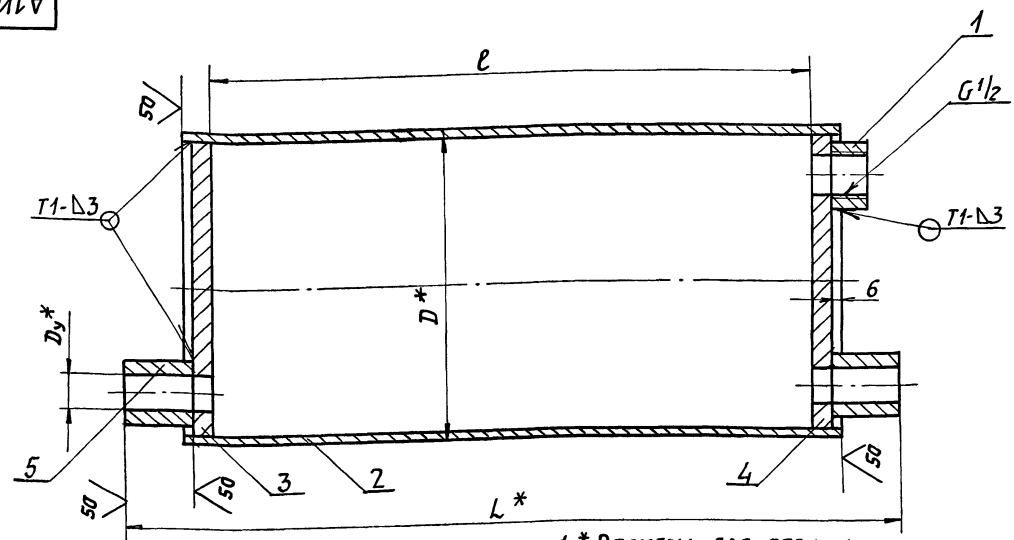

1. * Размеры для справок.
2. $\pm\frac{t_2}{2}$.
3. Сварные швы по ГОСТ 5264-80.
4. Пробное давление для гидравлического испытания - 1,8 МПа (18 кгс/см²), время выдержки давления - не менее 10 мин.
5. Покрытие внутренних и наружных поверхностей: краска БТ-117 ГОСТ 5631-79.

Обозначение	Размеры, мм				Масса, кг
	Условный проход D_y*	D*	L*	l	
А1И020.000	20	159	400	330	7,3
– 01	32	219	558	460	20,6
– 02	50	273	686	560	34,8
– 03	80	325	824	640	56,6

Изм.	Лист	№ докум.	Подп.	Дата
Разраб.		Максимов		
Пров.		Крупник		
Нач. гр.		Крупник		
Гл. спец.		Рановский		
Н. контр.		Лейгес		
Утв.		Сливак		

А1И020.000СБ

Воздухосборник горизонтальный с плоскими днищами на P_y 1,2 МПа (12 кгс/см²)

Лит.	Масса	Масштаб
И	См. табл.	–

Лист | Листов 1

САНТЕХНИИПРОЕКТ

Инв. № подл. | Подп. и дата | Взам. инв. № | Инв. № дубл. | Подп. и дата

А1И020.002

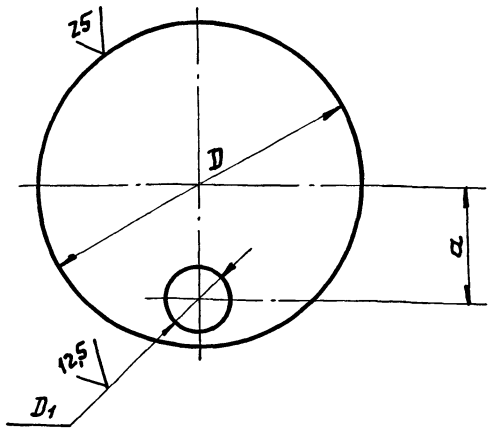

Обозначение	Размеры, мм			Материал	Масса, кг
	D	D1	a		
А1И 020. 002	148	20	45	Лист 10 ГОСТ 19903-74 / Ст3 ГОСТ 14637-89	1,33
— 01	205	32	66	Лист 14 ГОСТ 19903-74 / Ст3 ГОСТ 14637-89	3,55
— 02	259	50	84	Лист 18 ГОСТ 19903-74 / Ст3 ГОСТ 14637-89	7,14
— 03	310	80	92	Лист 22 ГОСТ 19903-74 / Ст.3 ГОСТ 14637-89	11,4

Предельные отклонения размеров H14; $\pm \frac{t_2}{2}$

Изм. Лист	N докум.	Подп.	Дата	А1И 020. 002			
Разраб.	Максимов			Днище	Лит.	Масса	Масшт.
Пров.	Крупник				И	См. табл.	—
Нач. гр.	Крупник				Лист	Листов 1	
Гл. спец.	Грановский			См. табл.	САНТЕХНИИПРОЕКТ		
Н. контр.	Лейтес						
Утв.	Спивак						

Инв. № подл. | Подп. и дата | Взам. инв. № | Инв. № дубл. | Подп. и дата

Формат А4

А1И020.003

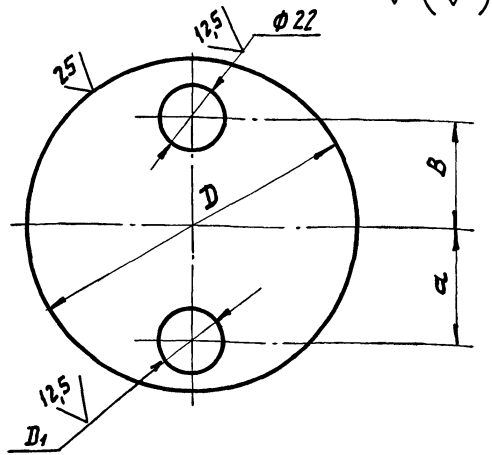

Обозначение	Размеры, мм				Материал	Масса, кг
	D	D1	a	B		
А1И 020. 003	148	20	45	45	Лист 10 ГОСТ 19903-74 / Ст3 ГОСТ 14637-89	1,33
—01	205	32	66	70	Лист 14 ГОСТ 19903-74 / Ст3 ГОСТ 14637-89	3,55
— 02	259	50	84	95	Лист 18 ГОСТ 19903-74 / Ст3 ГОСТ 14637-89	7,14
— 03	310	80	92	110	Лист 22 ГОСТ 19903-74 / Ст3 ГОСТ 14637-89	11,4

Предельные отклонения размеров H14; $\pm \frac{t_2}{2}$

Изм. Лист	N докум.	Подп.	Дата	А1И 020. 003			
Разраб.	Максимов			Днище	Лит.	Масса	Масшт.
Пров.	Крупник				И	См. табл.	—
Нач. гр.	Крупник				Лист	Листов 1	
Гл. спец.	Грановский			См. табл.	САНТЕХНИИПРОЕКТ		
Н. контр.	Лейтес						
Утв.	Спивак						

Инв. № подл. | Подп. и дата | Взам. инв. № | Инв. № дубл. | Подп. и дата

Формат	Зона	Поз.	Обозначение	Наименование	Кол.	Примечание
				Документация		
А3			А1И 021. 000 СБ	Сборочный чертеж		
				Переменные данные для исполнений А1И 021. 000		
				Детали		
А4		1	А1И 021. 001	Днище	1	
Б4		2	А1И 021. 002	Обечайка		
				Труба 273х5 ГОСТ 10704-76 / В- Ст3сп ГОСТ 10705-80		
				L= 448-1,55	1	14,8 кг
Б4		3	А1И 021. 003	Днище		
				Лист 12 ГОСТ 19903-74 / Ст3 ГОСТ 14637-89		
				ф 260-1,3	1	5,0 кг
Б4		4	А1И 021. 004	Патрубок		
				Труба 50х3 ГОСТ 3262-75		
				L= 45-0,62	2	0,19 кг
А4		5	А1И 021. 005	Воздушник	1	
				А1И 021. 000-01		
				Детали		
А4		1	А1И 021. 001-01	Днище	1	
Б4		2	А1И 021. 006	Обечайка L=534-1,75		
				Труба 325х6 ГОСТ 10704-76 / В- Ст3сп ГОСТ 10705-80		
				L= 534-1,75	1	25,2 кг

Перв. примен. | Подп. и дата | Взам. инв. № | Инв. № дубл. | Подп. и дата | Инв. № подл.

Изм.	Лист	№ докум.	Подп.	Дата
Разраб.		Максимов		
Пров.		Крупник		
Нач. гр.		Крупник		
Н. контр.		Лейтес		
Утв.		Сливак		

А1И 021. 000

Воздухосборник вертикальный с плоскими днищами на Ру 0,6 МПа (6 кгс/см²)

Лит.	Масса	Масштаб
И		

Лист	Листов
1	2

Сантехнипроект

Формат А4

Формат	Зона	Поз.	Обозначение	Наименование	Кол.	Примечание
Б4		3	А1И 021. 007	Днище		
				Лист 15 ГОСТ 19903-74 / Ст3 ГОСТ 14637-89		
				ф 312-1,3	1	9,0 кг
Б4		4	А1И 021. 008	Патрубок		
				Труба 89х2,8 ГОСТ 10704-76 / В- Ст3сп ГОСТ 10705-80		
				L= 70-0,74	2	0,42 кг
А4		5	А1И 021. 005-01	Воздушник	1	
				А1И 021. 000-02		
				Детали		
А4		1	А1И 021. 001-02	Днище	1	
Б4		2	А1И 021. 009	Обечайка		
				Труба 426х6 ГОСТ 10704-76 / В- Ст3сп ГОСТ 10705-80		
				L= 708-2,0	1	44,0 кг
Б4		3	А1И 021. 011	Днище		
				Лист 22 ГОСТ 19903-74 / Ст3 ГОСТ 14637-89		
				ф 410-1,55	1	22,8 кг
Б4		4	А1И 021. 012	Патрубок		
				Труба 159х3,2 ГОСТ 10704-76 / В- Ст3сп ГОСТ 10705-80		
				L= 95-0,87	2	1,2 кг
А4		5	А1И 021. 005-02	Воздушник	1	

Подп. и дата | Взам. инв. № | Инв. № дубл. | Подп. и дата | Инв. № подл.

Изм.	Лист	№ докум.	Подп.	Дата

А1И 021. 000

Лист 2

Копировал: Тайм-25048-02 17 Формат А4

АИ021.000 СБ

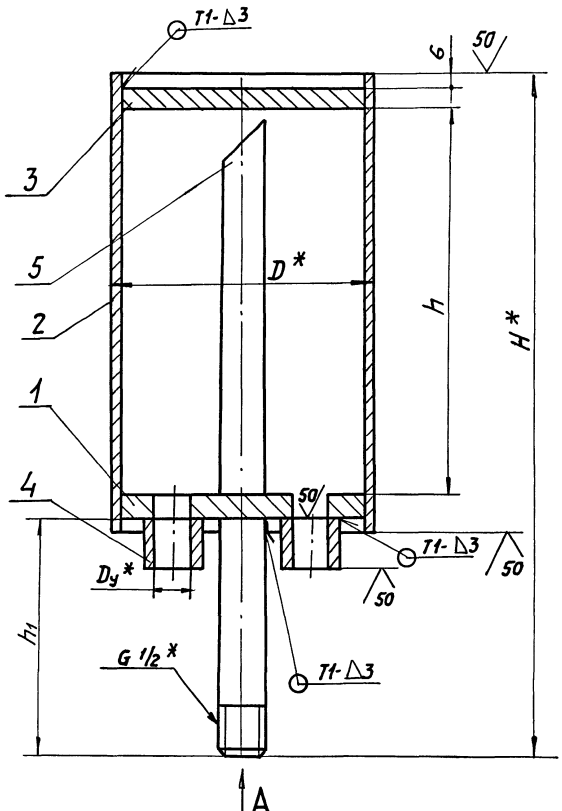

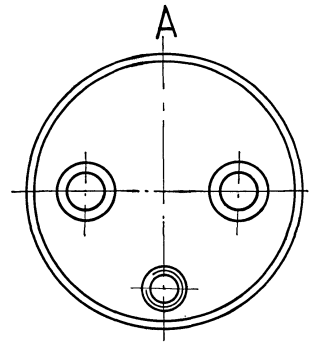

Обозначение	Размеры, мм					Масса, кг
	Условн. проход Dy*	D*	H*	h	h1	
АИ 021. 000	50	273	561	410	120	25,5
—01	80	325	642	490	115	43,6
—02	150	426	811	650	110	87,0

1. * Размеры для справок.
2. $\pm\frac{t_1}{2}$
3. Сварные швы по ГОСТ 5264-80.
4. Пробное давление гидравлического испытания-0,9МПа(9кгс/см²) время выдержки давления- не менее 10 мин.
5. Покрытие внутренних и наружных поверхностей: краска БТ- 177 ГОСТ 5631-79.

Изм.	Лист	№ докум.	Подп.	Дата
Разраб.		Максимов		
Пров.		Крупник		
Нач. гр.		Крупник		
Гл. спец.		Грановский		
Н. контр.		Лейтес		
Утв.		Сливак		

АИ021.000 СБ

Воздухосборник вертикальный с плоскими днищами на Ру 0,6 МПа (6кгс/см²).

Лит.	Масса	Масшт.
И	См. табл.	—
Лист	Листов 1	

САНТЕХНИИПРОЕКТ

Серия 5.903-20. Выпуск 1

Инв. № подл. | Подп. и дата | Взам. инв. № | Инв. № дубл. | Подп. и дата

Серия 5.903-20. Выпуск 1

А1И021.005

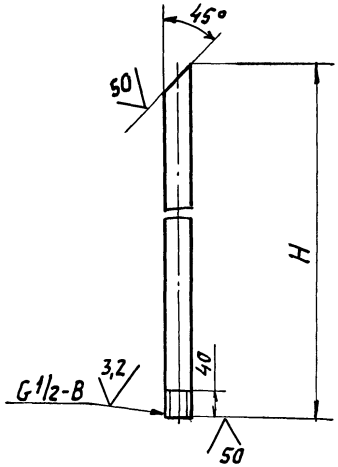

Обозначение	H, мм	Масса, кг
А1И 021. 005	530	0,4
— 01	605	0,7
— 02	760	0,92

Предельные отклонения размеров h14; $\pm \frac{t_2}{2}$.

Изм.	Лист	№ докум.	Подп.	Дата	А1И 021. 005			
Разраб.		Максимов			Воздушник	Лит.	Масса	Масшт.
Пров.		Крупник				И	0,71	1:5
Нач. гр.		Крупник				Лист	Листов 1	
Гл. спец.		Грановский			Труба 15х2,5 ГОСТ 3262-75	САНТЕХНИИПРОЕКТ		
Н. контр.		Литвак						
Утв.		Спивак						

Инв. № подл. | Подп. и дата | Взам. инв. № | Инв. № дубл. | Подп. и дата

Формат А4

А1И021.001

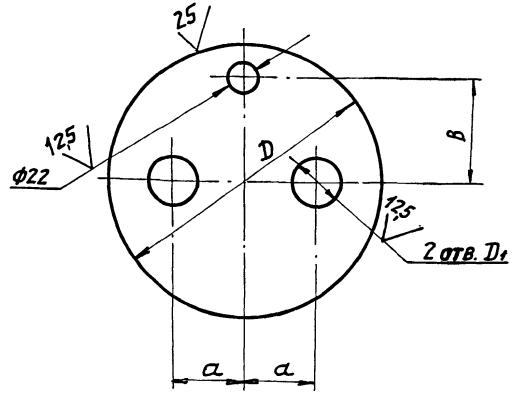

Обозначение	Размеры, мм				Материал	Масса, кг
	D	D1	a	B		
А1И. 021. 001	260	54	70	100	Лист 12 ГОСТ 19903-74 / Ст3 ГОСТ 14637-79	4,6
— 01	310	83	75	125	Лист 15 ГОСТ 19903-74 / Ст 3 ГОСТ 14637-79	7,8
— 02	410	150	105	170	Лист 22 ГОСТ 19903-74 / Ст3 ГОСТ 14637-79	16,8
— 03	260	54	70	100	Лист 18 ГОСТ 19903-74 / Ст3 ГОСТ 14637-79	6,9
— 04	310	83	75	125	Лист 22 ГОСТ 19903-74 / Ст3 ГОСТ 14637-79	11,4
— 05	410	150	105	170	Лист 30 ГОСТ 19903-74 / Ст3 ГОСТ 14637-79	22,7

Предельные отклонения размеров H14; h14; $\pm \frac{t_2}{2}$.

Изм.	Лист	№ докум.	Подп.	Дата	А1И 021. 001			
Разраб.		Максимов			Днище	Лит.	Масса	Масшт.
Пров.		Крупник				И	См. табл.	—
Нач. гр.		Крупник				Лист	Листов 1	
Гл. спец.		Грановский			См. таблицу	САНТЕХНИИПРОЕКТ		
Н. контр.		Литвак						
Утв.		Спивак						

Инв. № подл. | Подп. и дата | Взам. инв. № | Инв. № дубл. | Подп. и дата

25048-02 19 Формат А4

Серия 5.903-20. Выпуск 1

Формат	Зона	Поз.	Обозначение	Наименование	Кол.	Примечание
				Документация		
А3			А1И 022.000 СБ	Сборочный чертеж		
				Переменные данные для исполнений:		
				А1И 022.000		
				Детали		
А4		1	А1И 021.005	Воздушник	1	
А4		2	А1И 021.001-03	Днище	1	
БЧ		3	А1И 022.002	Обечайка		
				Труба 273х5 ГОСТ 10704-76 / В-Ст3сп ГОСТ 10705-80		
				L = 460-1,55	1	15,2 кг
БЧ		4	А1И 022.003	Днище		
				Лист 18 ГОСТ 19903-74 / Ст3 ГОСТ 14637-89		
				ф 260-1,3	1	7,5 кг
БЧ		5	А1И 022.004	Патрубок		
				Труба 50х3 ГОСТ 3262-75		
				L = 45-0,62	2	0,19 кг
				А1И 022.000-01		
				Детали		
А4		1	А1И 021.005-01	Воздушник	1	
А4		2	А1И 021.001-04	Днище	1	

Инв. № подл. | Подп. и дата | Взам. инв. № | Инв. № дубл. | Подп. и дата

Изм.	Лист	N докум.	Подп.	Дата	А1И 022.000			
Разраб.		Максимов			Воздухосборник вертикальный с плоскими днищами на Ру 1,2 МПа (12 кгс/см²)	Лит. И	Лист 1	Листов 2
Пров.		Крупник				САНТЕХНИИПРОЕКТ		
Нач. гр.		Крупник						
Н. контр.		Лейтес						
Утв.		Спивак						

Формат А4

Формат	Зона	Поз.	Обозначение	Наименование	Кол.	Примечание
БЧ		3	А1И 022.006	Обечайка		
				Труба 325х6 ГОСТ 10704-76 / В-Ст3сп ГОСТ 10705-80	1	
				L = 548-1,75	1	26,0 кг
БЧ		4	А1И 022.007	Днище		
				Лист 22 ГОСТ 19903-74 / Ст3 ГОСТ 14637-89		
				ф 312-1,3	1	13,2 кг
БЧ		5	А1И 022.008	Патрубок		
				Труба 80х4 ГОСТ 3262-75		
				L = 70-0,74	2	0,42 кг
				А1И 022.000-02		
				Детали		
А4		1	А1И 021.005-02	Воздушник	1	
А4		2	А1И 021.001-05	Днище	1	
БЧ		3	А1И 022.009	Обечайка		
				Труба 426х6 ГОСТ 10704-76 / В-Ст3сп ГОСТ 10705-80		
				L = 724-2,0	1	45,0 кг
БЧ		4	А1И 022.011	Днище		
				Лист 30 ГОСТ 19903-74 / Ст3 ГОСТ 14637-89		
				ф 410-1,55	1	31,1 кг
БЧ		5	А1И 022.012	Патрубок		
				Труба 159х3,2 ГОСТ 10704-76 / В-Ст3сп ГОСТ 10705-80		
				L = 95-0,87	2	1,2 кг

Инв. № подл. | Подп. и дата | Взам. инв. № | Инв. № дубл. | Подп. и дата

Изм.	Лист	N докум.	Подп.	Дата	А1И 022 000	Лист 2

Копировал: Акт 25048-02 20 Формат А4

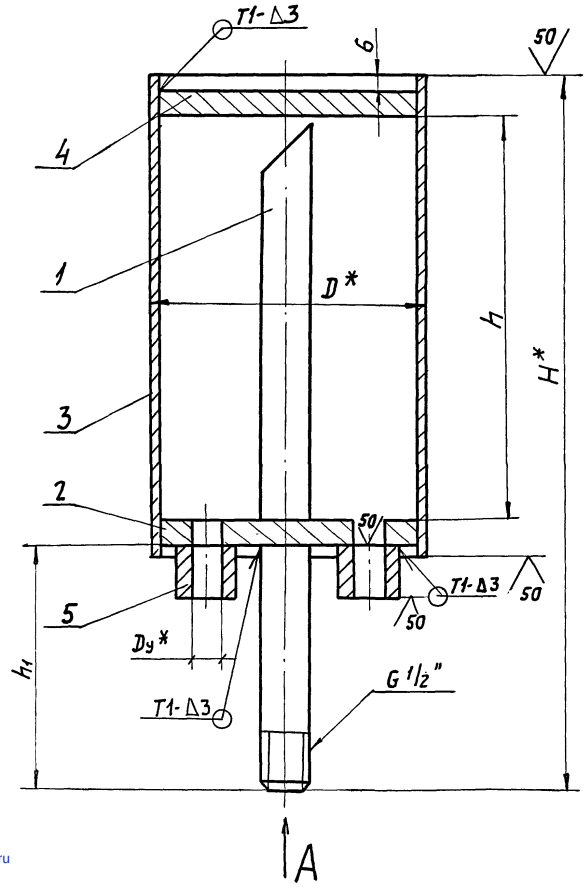

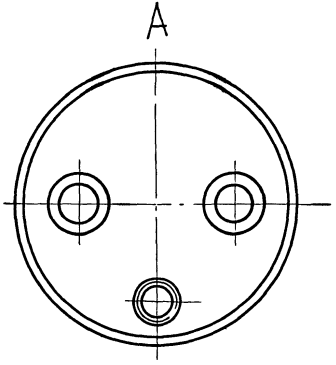

Обозначение	Размеры, мм					Масса, кг
	Условн. проход Dу*	D*	H*	h	h1	
А1И 022.000	50	273	573	410	120	30,7
— 01	80	325	656	490	115	52,2
— 02	150	426	827	650	110	102,2

1. * Размеры для справок.
2. $\pm \frac{tz}{2}$.
3. Сварные швы по ГОСТ 5264-80.
4. Пробное давление для гидравлического испытания - 1,2 МПа (12кгс/см²), время выдержки давления - не менее 10 мин.
5. Покрытие внутренних и наружных поверхностей: краска БТ-177 ГОСТ 5631-79

Изм.	Лист	№ докум.	Подп.	Дата
Разраб.		Максимов		
Пров.		Крупник		
Нач. гр.		Крупник		
Гл. спец.		Грановский		
Н. контр.		Литвак		
Утв.		Спивак		

А1И 022.000 СБ

Воздухосборник вертикальный с плоскими днищами на Ру 1,2 МПа (12кгс/см²)

Лит	Масса	Масштаб
И	см. табл.	—
Лист	Листов 1	

САНТЕХНИИПРОЕКТ

Подп. и дата | Инв. № подл. | Взам. инв. № | Инв. № дубл. | Подп. и дата | Инв. № подл.

gost.e-ecolog.ru