ТИПОВЫЕ КОНСТРУКЦИИ, ИЗДЕЛИЯ И УЗЛЫ ЗДАНИЙ И СООРУЖЕНИЙ

СЕРИЯ 5.903-19

БАКИ РАСШИРИТЕЛЬНЫЕ ЕМКОСТЬЮ ОТ 100 ДО 4500 Л

ВЫПУСК 1

БАКИ. РАБОЧИЕ ЧЕРТЕЖИ

25046
ЦЕНА 2-66

Отпускная цена
на момент реализации
Указана
в счет-накладной

gost.e-ecolog.ru

ТИПОВЫЕ КОНСТРУКЦИИ, ИЗДЕЛИЯ И УЗЛЫ ЗДАНИЙ И СООРУЖЕНИЙ

СЕРИЯ 5.903-19

БАКИ РАСШИРИТЕЛЬНЫЕ ЕМКОСТЬЮ ОТ 100 ДО 4500 Л.

ВЫПУСК 1

БАКИ. РАБОЧИЕ ЧЕРТЕЖИ

Р
ГПКНИИ
ГОС

ГЛАВНЫЙ
ИН

ГЛАВНЫЙ
ПР

В.А.СПИВАК

УТВЕРЖДЕНЫ И ВВЕДЕНЫ
В ДЕЙСТВИЕ С 3 ДЕКАБРЯ 1991 г.

ГПКНИИ САНТЕХНИИПРОЕКТ
ГОССТРОЯ СССР

ПРИКАЗ ОТ 10 ИЮЛЯ 1991 г. №36а

© АПП ЦИТП, 1991

Обозначение	Наименование	Стр.
А16В 162.000 ТТ	Бак расширительный Технические требования	3
А 16В 162.000 А 16В 162.000 СБ	Бак расширительный Бак расширительный	6
А 16В 162.001 А 16В 162.002	Крышка Прокладка	8
А 16В 162.010 А 16В 162.010 СБ	Корпус Корпус	9
А 16В 162.003 А 16В 162.004	Фланец Обечайка	11
А 16В 162.005 А 16В 162.007	Днище Скоба	12
А 16В 162.020 А 16В 162.020 СБ	Патрубок Патрубок	13
А 16В 162.030 А 16В 162.030 СБ	Патрубок Патрубок	14
А 16В 162.008 А 16В 162.011	Трубка Трубка	15
А 16В 163.000 А 16В 163.000 СБ	Бак расширительный Бак расширительный	16
А 16В 163.001 А 16В 163.002	Крышка Прокладка	18
А16В 163.010 А 16В 163.003	Корпус Ручка	19
А 16В 163.010 СБ	Корпус	21
А 16В 163.004 А 16В 163.005	Крышка Обечайка	23
А 16В 163.006 А 16В 163.008	Днище Ухо	24
А 16В 163.009 А 16В 163.011	Трубка Фланец	25
А 16В 163.020 А 16В 163.020 СБ	Патрубок Патрубок	26
А 16В 164.000 А 16В 164.000 СБ	Бак расширительный Бак расширительный	27
А 16В 164.010	Корпус	28
А 16В 164.010 СБ А 16В 164.001	Корпус Крышка	31
А 16В 164.010 СБ	Корпус	32
А 16В 164.008 А 16В 164.009	Обечайка Днище	33

Изм.	Лист	№ докум.	Подп.	Дата
Разраб.		Кресль		
Пров.		Крупник		
Нач. группы		Крупник		
Н. контр.		Лейтес		
Утв.		Спиздак		

5.903-19.1

Содержание

Лит.	Лист	Листов
И		1

САНТЕХНИИПРОЕКТ

1. Расширительные баки (в дальнейшем, баки") должны применяться для восприятия тепловых изменений объема жидкости, ограничения и поддержания определенного гидростатического давления в замкнутых трубопроводных системах.

2. Баки следует применять в системах водяного отопления зданий и системах теплоснабжения вентиляционных установок тепловой мощностью до 6 тыс. квт при их независимом присоединении к сетям централизованного теплоснабжения или имеющих в своем контуре индивидуальный генератор теплоты. Баки должны также использоваться в замкнутых системах холодоснабжения и утилизации теплоты вентиляционных выбросов.

3. Баки должны изготавливаться в соответствии с чертежами и техническими требованиями, приведенными в настоящем выпуске.

4. Согласно приведенным чертежам бак должен представлять собой цилиндрический сосуд с крышкой и штуцерами в его стенках для присоединения следующих труб:

а) расширительной – на расстоянии 50мм от дна;

б) циркуляционной – на расстоянии 100 мм от дна;

в) сигнальной – на расстоянии 200мм от дна;

г) переливной – на расстоянии 100мм от крышки бака.

5. Для автоматического поддержания определенного уровня воды в баке на его боковой стенке следует предусмотреть штуцера для присоединения двух реле уровня РП-40, одно из которых дает импульс на включение подпиточных устройств, а другое – на выключение.

6. В днище бака должен быть штуцер с пробкой, предназначенный для спуска грязи и шлама.

7. На крышке баков емкостью от 300л и более необходимо приварить три уха для подъема бака в порожнем состоянии при монтаже.

8. Изготовленные баки должны быть подвергнуты испытанию на прочность и плотность швов посредством налива воды на полную высоту бака с простукиванием швов и с выдержкой в течении 2-х часов. При этом течи и потения не допускаются.

9. После испытания баки должны быть окрашены внутри и снаружи, кроме резьбовых поверхностей, краской БТ 177 ГОСТ 5631-79

10. Подбор бака должен производиться из условия соответствия его полезного объема (объема, измеряемого между уровнем сигнального и переливного штуцеров), приведенного в таблице 1 настоящего альбома, и максимального изменения объема жидкости в системе

				А16В 162.000 ТТ	
Изм.	Лист	№ докум.	Подп.	Дата	
Разраб.		Кроль		Бак расширительный	Лит. И / Лист 1 / Листов 3
Пров.		Лентес			
Нач. группы		Крупник			
Гл. спец.		Невский		Техническое требования	Сантехнипроект
Утв.		Сливак			

при ее нагревании.

В системах водяного отопления и системах теплоснабжения вентиляционных установок максимальное изменение объема теплоносителя ΔV в литрах следует рассчитывать по формуле:

$$\Delta V = K \cdot Q \cdot \Sigma U$$, где

K-коэффициент, принимаемый из табл. 1;

Q-тепловая мощность системы, кВт;

ΣU-сумма удельных объемов воды в элементах системы, л/кВт, принимаемых по табл. 2

Примечание: Для элементов систем, отсутствующих в табл. 2 (наружные сети между отдельно стоящим тепловым пунктом и системой отопления здания) при расчете ΔV к произведению „$Q \cdot \Sigma U$" в приведенной формуле следует добавить фактический объем воды в этих элементах.

К установке должен приниматься бак с ближайшим большим объемом по сравнению с рассчитанным ΔV.

Таблица 1

Температура горячей воды, $t°_{г}C$	85	95	105	110	115	130	135-150
K	0,022	0,024	0,027	0,028	0,031	0,035	0,042

Пример:

Подобрать бак для системы водяного отопления с искусственной циркуляцией теплоносителя, присоединенной к системе теплоснабжения через скоростной водоподогреватель, размещенный в отдельно стоящем тепловом пункте. Тепловая мощность системы 3500 кВт, расчетная температура горячей воды $t_г = 105°C$, отопительные приборы-конвекторы с кожухом. Объем воды в трубопроводах между зданием и тепловым пунктом равен 6200 л.

Решение:

а) Рассчитывается изменение объема воды в системе:

$$\Delta V = 0{,}027[3500(0{,}64+6{,}4+0{,}19)+6200] = 851\ л$$

б) Принимается к установке бак А16В163.000-06 полезной емкостью 948 л (см. стр.17).

11. Подбор баков для систем холодоснабжения и утилизации теплоты необходимо производить по возможному изменению объема тепло- или холодоносителя, рассчитываемому по соответствующим методическим указаниям.

12. Баки следует размещать, как правило, в отапливаемых помещениях. В неотапливаемых помещениях установку баков следует производить без средств автоматизации.

13. При установке бака в отапливаемом по-

мещении циркуляционная труба не требуется и штуцер для ее присоединения должен быть заглушен.

В случае установки на баке реле уровня следует глушить штуцер сигнальной трубы, а при отсутствии автоматического поддержания уровня должны быть заглушены штуцеры, предусмотренные для этих устройств.

14. Баки следует устанавливать на опорах, кронштейнах или подвешивать на хомутах.

15. Вне зависимости от места установки баки следует покрывать тепловой изоляцией в соответствии с требованиями СНиП 2.04.14-88.

Таблица 2

Наименование элементов системы	Удельный объем воды V, л/кВт в элементах системы при температуре горячей воды $t_г$ °С						
	85	95	105	110	115	130	135-150
Радиаторы чугунные секционные глубиной 140мм при высоте 500 мм	10,8	9,5	8,9	8,4	8,2	7,2	6,8
То же глубиной 140 мм при высоте 300 мм и глубиной 90 мм при высоте 500 мм	14,4	12,9	12,0	11,4	11,0	9,6	9,2
Радиаторы стальные панельные	8,1	7,1	6,6	6,3	6,1	5,3	5,1
Конвекторы стальные без кожуха	–	1,08	1	0,97	0,95	0,86	0,7
Конвекторы стальные с кожухом	–	0,7	0,64	0,63	0,62	0,6	0,59
Чугунные ребристые трубы	–	5,6	5,2	5	4,8	4,3	3,6
Регистры из гладких труб	35,7	31,7	30,4	29,8	28,6	24,9	21,5
Бетонные отопительные панели	–	1,7	1,6	1,5	1,46	1,29	–
Воздухонагреватели (калориферы) и воздушно-отопительные агрегаты	0,5	0,43	0,4	0,4	0,39	0,34	0,33
Трубопроводы систем отопления с естественной циркуляцией	15,1	13,8	–	–	–	–	–
То же с искусственной циркуляцией	7,1	6,9	6,4	6	5,6	5,2	4,7
Водоподогреватели скоростные	0,23	0,22	0,19	0,18	0,17	0,15	–
Котлы чугунные секционные	2,6	2,6	2,6	–	–	–	–

Формат	Зона	Поз.	Обозначение	Наименование	Кол. на исполн. А16В 162.000 —	— 01	02	Примечание
				Документация				
А3			А16В 162.000 СБ	Сборочный чертеж	X	X	X	
А3			А16В 162.000 ТТ	Технические требования	X	X	X	
				Сборочные единицы				
А4		1	А16В 162.010	Корпус	1			
			-01	Корпус		1		
			-02	Корпус			1	
А4		2	А16В 162.020	Патрубок	1	1	1	
А4		3	А16В 162.030	Патрубок	1	1	1	
				Детали				
А4		4	А16В 162.001	Крышка	1			
			-01	Крышка		1		
			-02	Крышка			1	
А4		5	А16В 162.002	Прокладка	1			
			-01	Прокладка		1		

Изм.	Лист	№ докум.	Подп.	Дата	А16В 162.000			
Разраб.		Кроль			Бак расширительный	Лит.	Лист	Листов
Пров.		Крупник				И	1	2
Рук. группы		Крупник				САНТЕХНИИПРОЕКТ		
Н. контр.		Лейтес						
Утв.		Сонвак						

Копировал: Кравлина Формат А4

Инв. № подл. | Подп. и дата | Взам. инв. № | Инв. № дубл. | Подп. и дата

Формат	Зона	Поз.	Обозначение	Наименование	Кол. на исполн. А16В 162.000 —	— 01	02	Примечание
		5	А16В 162.002-02	Прокладка	1	1	1	
				Стандартные изделия				
				Болты ГОСТ 7798-70				
		6		М6-6q×16.36	6	6	6	
		7		М10-6q×35.36	12	12	12	
				Гайки ГОСТ 5915-70				
		8		М6-6Н.4	6	6	6	
		9		М10-6Н.4	12	12	12	
		10		Пробка 15 ГОСТ 8963-75	1	1	1	
		11		Прокладка В-15-1				
				ГОСТ 15180-86	3	3	3	

Изм.	Лист	№ докум.	Подп.	Дата	А16В 162.000	Лист 2

Копировал: Кравлина Формат А4

25046 7

Инв.№подл. | Подп. и дата | Взам.инв.№ | Инв.№дубл. | Подп. и дата

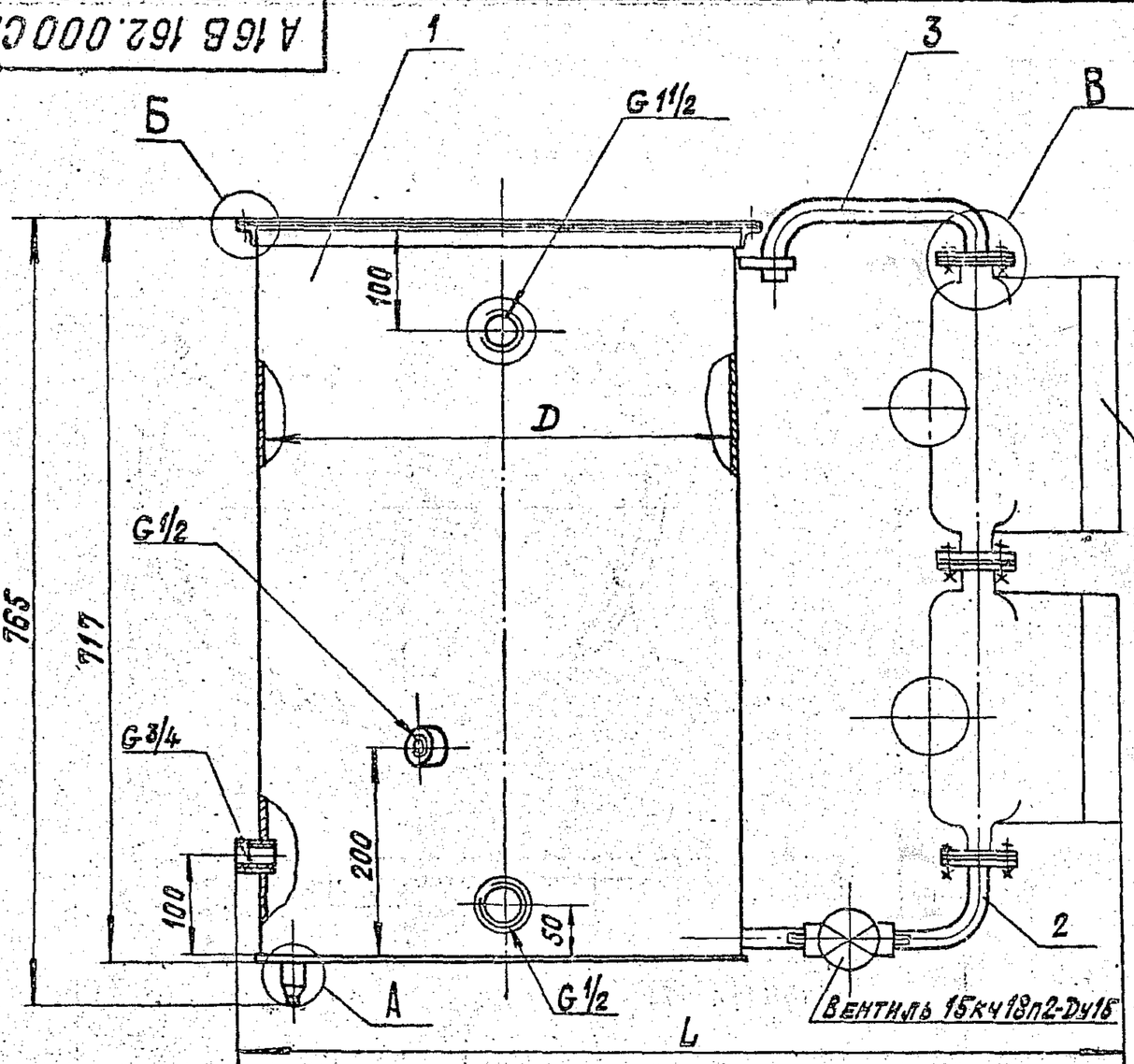

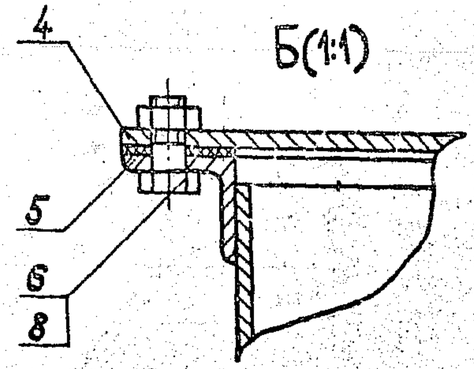

РЕЛЕ ПОПЛАВКОВОЕ ТИПА РП-40

Обозначение	Емкость, л		Размеры, мм		Масса, кг
	до переливного патрубка	полезная	D	L	
А16В162.000	100	86	465	855	31,2
-01	150	102	570	960	39,6
-02	200	137	660	1050	47,4

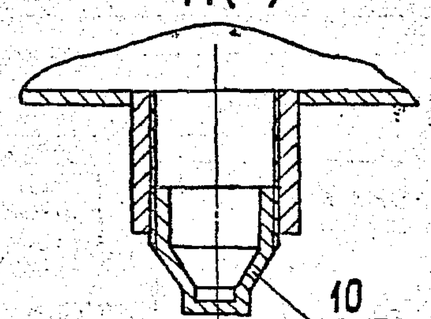

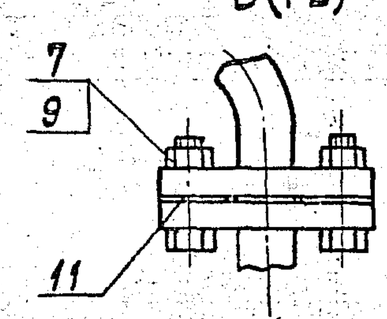

Размеры для справок

Изм.	Лист	№ докум.	Подп.	Дата
Разраб.		Кроль		
Пров.		Крупник		
Нач. гр.		Крупник		
Гл. спец.		Грановский		
Н. контр.		Лейтес		
Утв.		Спивак		

А16В 162.000 СБ

Бак расширительный

Лит.	Масса	Масштаб
И	См. табл.	—
Лист	Листов 1	

САНТЕХНИИПРОЕКТ

Копировал: Кранлина Формат: А3

А16В 162 001

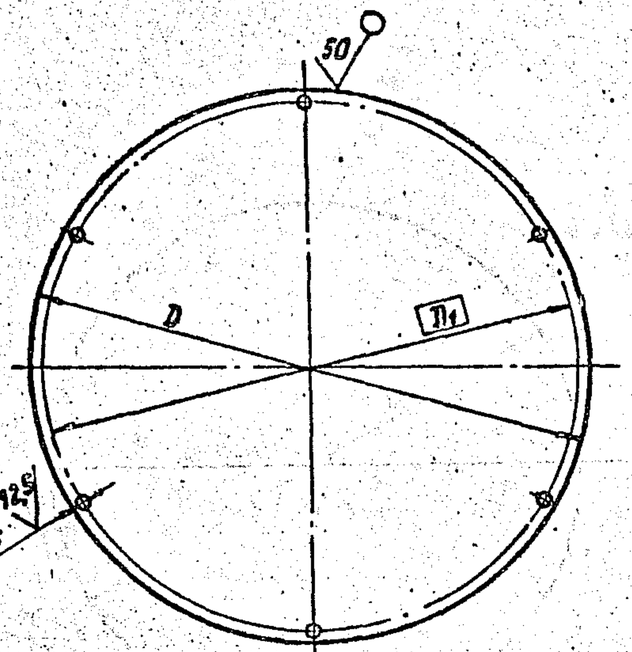

Обозначение	Размеры, мм D	D1	Масса, кг
А16В162.001	510-1,75	495	3,19
—01	615-1,75	600	4,64
—02	705-2,0	690	6,1

Изм.	Лист	№ докум.	Подп.	Дата	А16В162.001			
Разраб.		Кроль			Крышка	Лит.	Масса	Масшт.
Пров.		Крупник				Н	см. табл.	—
Нач. гр.		Крупник				Лист	Листов	
Гл. спец.		Грановский			Лист Г/К 2 ГОСТ 19903-74 ОК 360В ГОСТ 16523-89	САНТЕХНИИПРОЕКТ		
Н. контр.		Лейтес						
Утв.		Спивак						

Формат А4

А16В 162.002

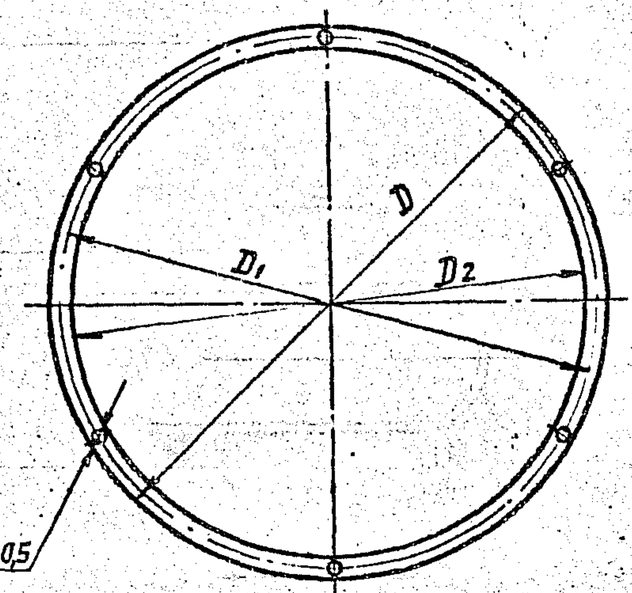

Обозначение	Размеры, мм D	D1	D2	Масса, кг
А16В162.002	510±2,2	495±2,0	470±2,0	0,04
—01	615±2,2	600±2,0	575±2,2	0,05
—02	705±2,5	690±2,0	665±2,5	0,06

Подп. и дата | Инв. № подл. | Взам. инв. № | Инв. № дубл. | Подп. и дата

Изм.	Лист	№ докум.	Подп.	Дата	А16В162.002			
Разраб.		Кроль			Прокладка	Лит.	Масса	Масшт.
Пров.		Крупник				И	см. табл.	—
Нач. гр.		Крупник				Лист	Листов 1	
Гл. спец.		Грановский			Паронит ПОН 1,5 ГОСТ 481-80	САНТЕХНИИПРОЕКТ		
Н. контр.		Лейтес						
Утв.		Спивак						

Копировал:

Формат А4

Инв.№подл. | Подп. и дата | Взам.инв.№ | Инв.№дубл. | Подп. и дата

Формат	Зона	Поз.	Обозначение	Наименование	Кол. на исполн. А16В 162.010 —	01	02	Примечание
				Документация				
А3			А16В162.010 СБ	Сборочный чертеж				
				Детали				
А4		1	А16В162.003	Фланец	1			
			-01	Фланец		1		
			-02	Фланец			1	
А4		2	А16В162.004	Обечайка	1			
			-01	Обечайка		1		
			-02	Обечайка			1	
А4		3	А16В162.005	Днище	1			
			-01	Днище		1		
			-02	Днище			1	
Б4		4	А16В162.006	Патрубок				
				Труба 15х2,5 ГОСТ 3262-75				
				L=100 -0,87	1	1	1	0,116 кг

Изм.	Лист	№ докум.	Подп.	Дата
Разраб.	Кроль			
Пров.	Крупник			
Рук.группы	Крупник			
Н.контр.	Лентес			
Утв.	Спивак			

А16В 162.010

Корпус

Лит.	Лист	Листов
И	1	2

САНТЕХНИИПРОЕКТ

Копировал: Краплина Формат: А4

Инв.№подл. | Подп. и дата | Взам.инв.№ | Инв.№дубл. | Подп. и дата

Формат	Зона	Поз.	Обозначение	Наименование	Кол. на исполн. 16В 162.010 —	01	02	Примечание
А4		5	А16В162.007	Скоба	1	1	1	
				Стандартные изделия				
		6		Муфта 15 ГОСТ 8966-75	2	2	2	
		7		Муфта 20 ГОСТ 8966-75	1	1	1	
		8		Муфта 25 ГОСТ 8966-75	1	1	1	
		9		Муфта 40 ГОСТ 8966-75	1	1	1	

Изм.	Лист	№ докум.	Подп.	Дата

А16В 162.010

Лист 2

Копировал: Краплина Формат: А4

25046 10

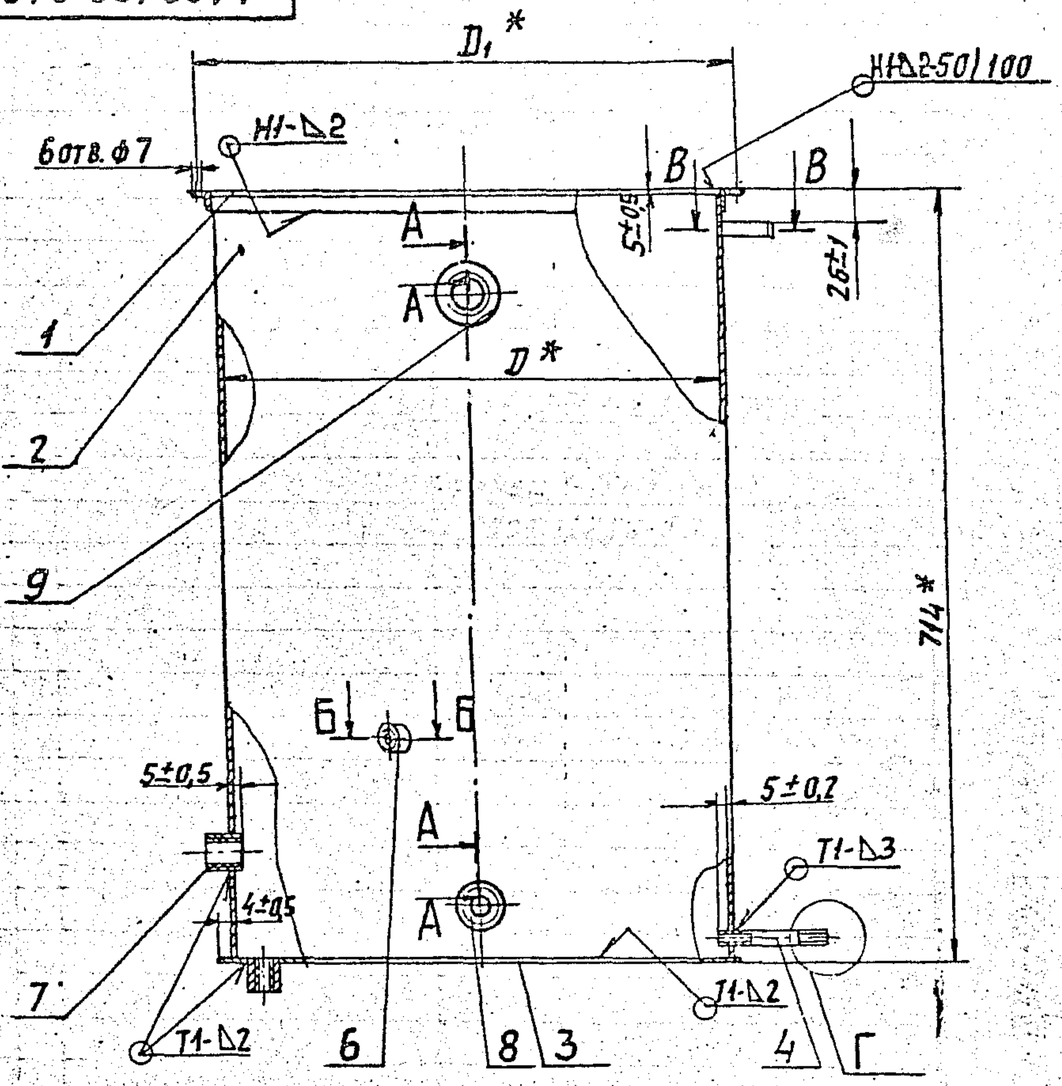

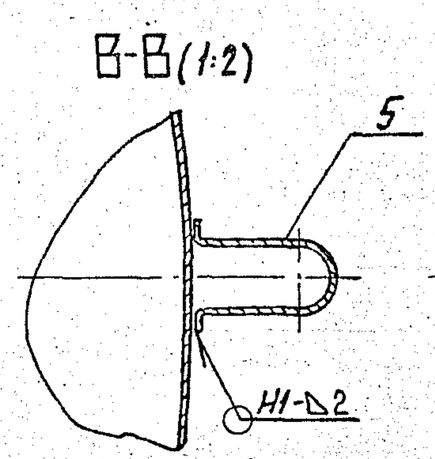

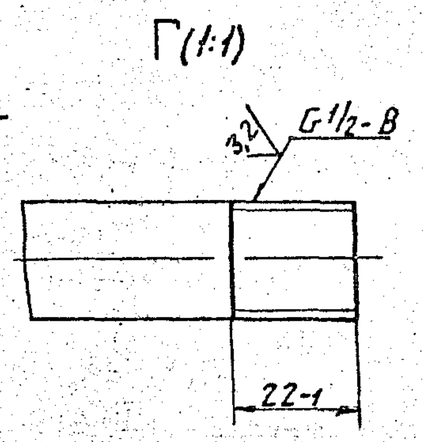

Обозначение	Размеры, мм		Масса, кг
	D	D_1	
А16В163.010	465	494	26,4
– 01	570	599	33,3
– 02	660	699	39,6

1. * Размеры для справок.
2. Сварные швы по ГОСТ 5264-80

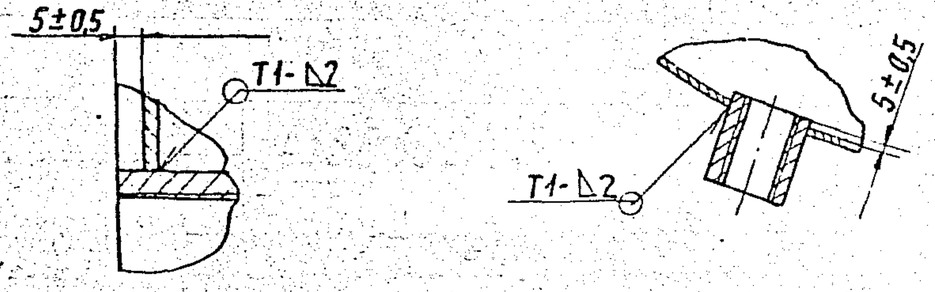

Изм.	Лист	№ докум.	Подп.	Дата
Разраб.		Кроль		
Пров.		Крупник		
Нач. гр.		Крупник		
Гл. спец.		Грановский		
Н. контр.		Лейтес		
Утв.		Спивак		

А16В162.010 СБ

Корпус

Лит.	Масса	Масшт.
И	см. табл.	–

Лист | Листов 1

САНТЕХНИИПРОЕКТ

25046 11 Копировал: [signature] Формат А3

Серия 5.903-19 Выпуск 1

А16В 162.003

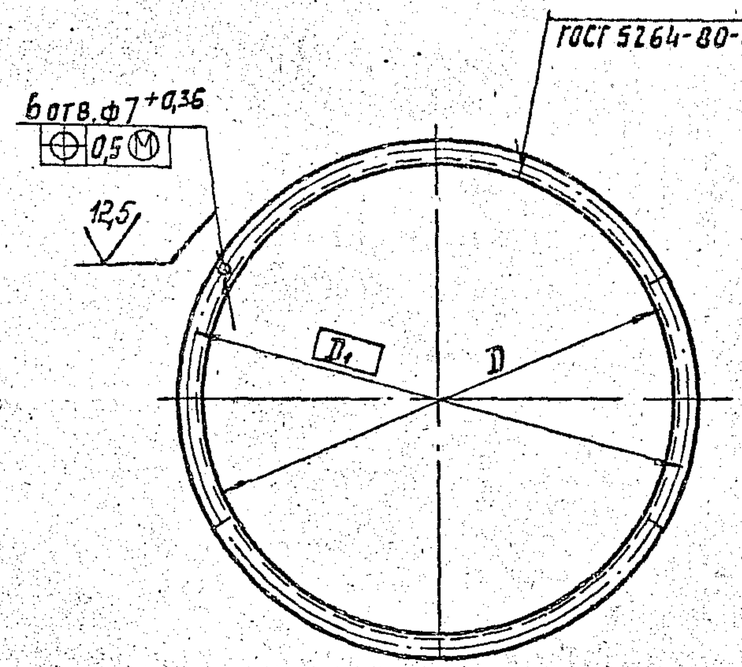

Обозначение	Размеры, мм D	Размеры, мм D1	Масса, кг
А16В162.003	470 +1,55	494	1,34
— 01	575 +1,8	599	1,63
— 02	665 +2,0	689	1,88

Изм.	Лист	№ докум.	Подп.	Дата
Разраб.		Кроль		
Пров.		Крупник		
Нач. гр.		Крупник		
Гл. спец.		Грановский		
Н. контр.		Лейтес		
Утв.		Спивак		

А16В162.003

Фланец

Лит.	Масса	Масштаб
И	см. табл.	—

Лист | Листов 1

Уголок 20х3 ГОСТ 8509-86 / Ст3 ГОСТ 535-88

Сантехниипроект

Формат А4

А16В 162.004

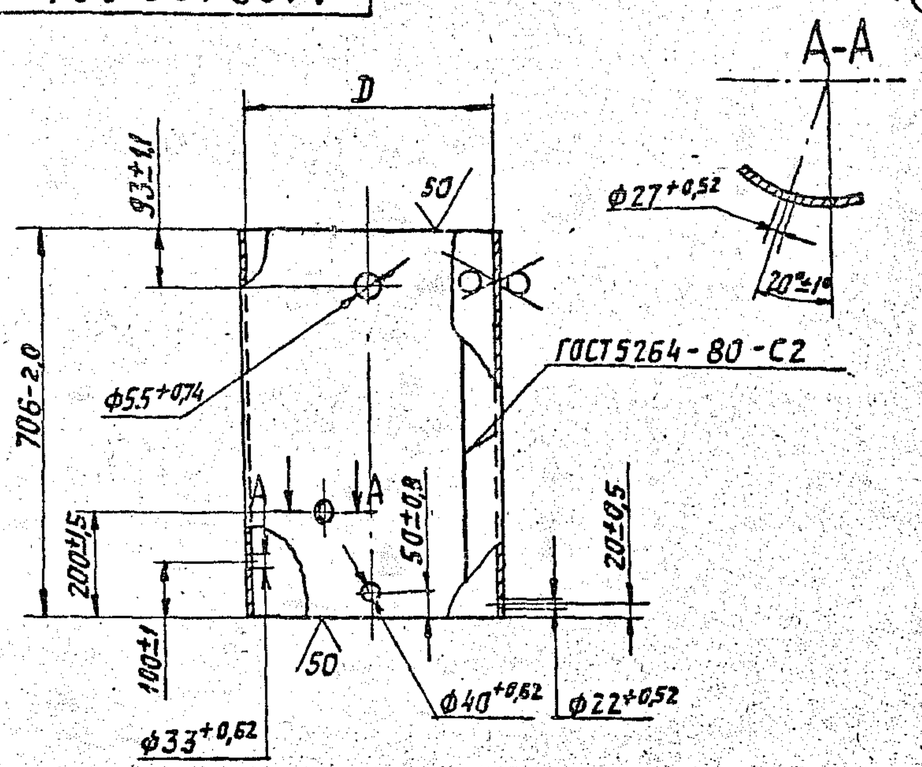

Обозначение	D, мм	Масса, кг
А16В162.004	465 +1,55	20,2
— 01	570 +1,75	24,8
— 02	660 +2,0	28,7

Изм.	Лист	№ докум.	Подп.	Дата
Разраб.		Кроль		
Пров.		Крупник		
Нач. гр.		Крупник		
Гл. спец.		Грановский		
Н. контр.		Лейтес		
Утв.		Спивак		

А16В162.004

Обечайка

Лит.	Масса	Масшт.
И	см. табл.	—

Лист | Листов 1

Лист г/к 2,5 ГОСТ 19903-74 / ОК 360В ГОСТ 16523-89

Сантехниипроект

25046 12 Копировал: Нав. Формат А4

А16В 162.005

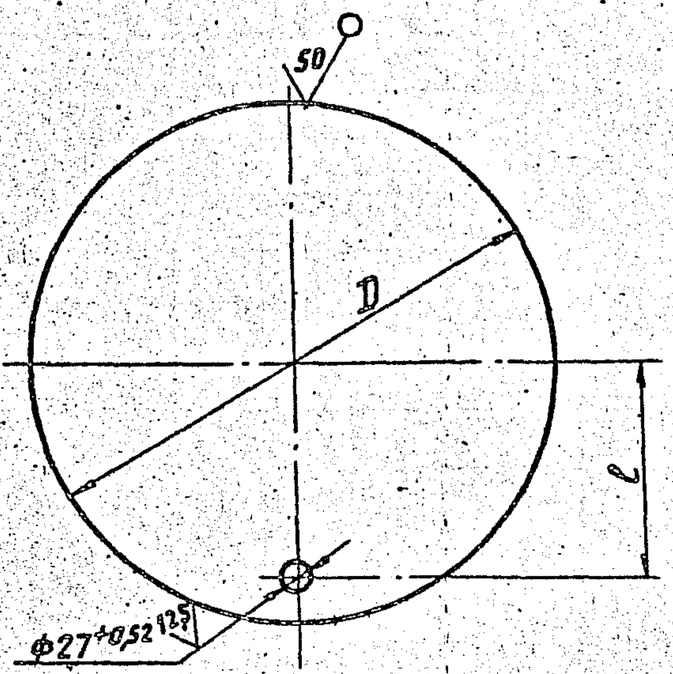

Обозначение	Размеры, мм		Масса, кг
	D	ℓ	
А.16 В 162.005	477-1,55	198±0,6	4,2
—01	582-1,75	250±0,6	6,2
—02	672-2,0	295±0,7	8,3

Изм	Лист	№ докум.	Подп.	Дата
Разраб.		Кроль		
Пров.		Крупник		
Нач. гр.		Крупник		
Гл. спец		Грановский		
Н. контр		Лейтес		
Утв.		Спивак		

А16В162.005

Днище

Лит.	Масса	Масшт.
И	см. табл.	—

Лист | Листов 1

Лист г/к 3 ГОСТ 19903-74 / ОК360В ГОСТ 16523-89

САНТЕХНИИПРОЕКТ

Формат А4

А16В 162.007

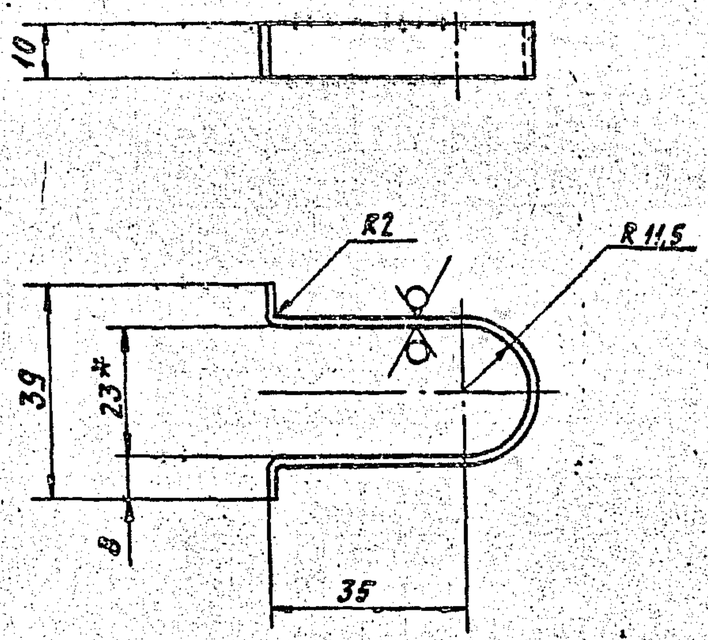

1.* Размер для справок.

2. $h14; \pm\frac{t_2}{2}$

Изм	Лист	№ докум.	Подп.	Дата
Разраб		Кроль		
Пров.		Крупник		
Нач. гр.		Крупник		
Гл. спец		Грановский		
Н. контр		Лейтес		
Утв.		Спивак		

А16В 162.007

Скоба

Лит.	Масса	Масшт.
И	0,02	1:1

Лист | Листов 1

Лист г/к 2 ГОСТ 19903-74 / ОК360В ГОСТ 16523-89

САНТЕХНИИПРОЕКТ

Инв. № подл. | Подп. и дата | Взам. инв. № | Инв. № дубл. | Подп. и дата

25046 13 Копировал: Павл

Формат А4

Серия 5.905-19 Выпуск 1.

Формат	Зона	Поз.	Обозначение	Наименование	Кол.	Примечание
				Документация		
А4			А16В 162.020 СБ	Сборочный чертеж		
				Деталн		
А4		1	А16В162.008	Трубка	1	
				Стандартные изделия		
		2		Фланец 1-15-1 Ст.20 ГОСТ12820-80	1	

Изм.	Лист	№ докум.	Подп.	Дата
Разраб.		Кроль		
Пров.		Крупник		
Нач.гр.		Крупник		
Н.контр.		Лейтес		
Утв.		Спивак		

А 16В 162.020

Патрубок

Лит.	Лист	Листов
И		1

САНТЕХНИИПРОЕКТ

Копировал: Крапулина Формат: А4

Инв.№подл. | Подп. и дата | Взам.инв.№ | Инв.№дубл. | Подп. и дата

А 16В 162.020СБ

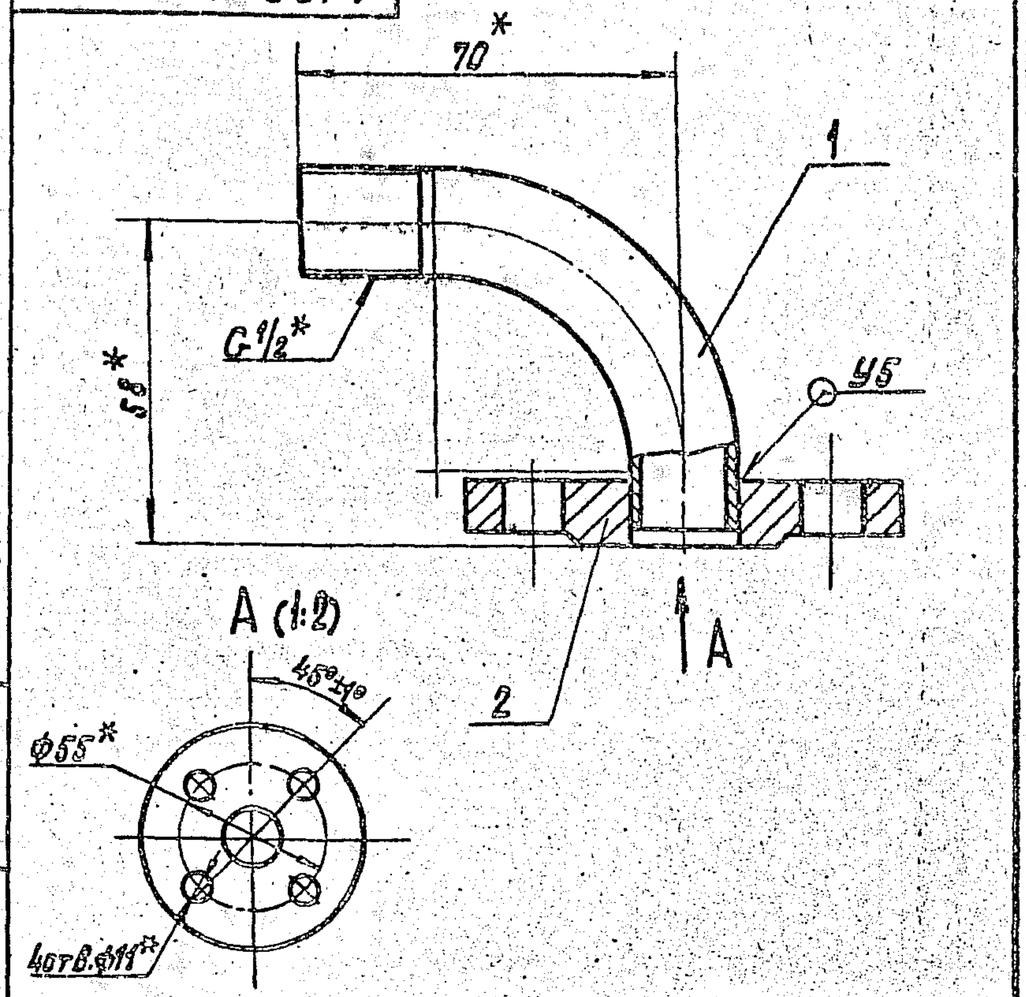

1.*Размеры для справок.

2.Сварные швы по ГОСТ 16037-80.

Изм.	Лист	№ докум.	Подп.	Дата
Разраб.		Кроль		
Пров.		Крупник		
Нач.гр.		Крупник		
Гл.спец.		Грановский		
Н.контр.		Лейтес		
Утв.		Спивак		

А16В162.020 СБ

Патрубок

Лит.	Масса	Масштаб
И	0,39	1:1

Лист	Листов 1

САНТЕХНИИПРОЕКТ

Копировал: Крапулина Формат: А4

Инв.№подл. | Подп. и дата | Взам.инв.№ | Инв.№дубл. | Подп. и дата

Формат	Зона	Поз.	Обозначение	Наименование	Кол.	Примечание
				Документация		
А4			А16В 162.030 СБ	Сборочный чертеж		
				Детали		
А4		1	А16В 162.011	Трубка	1	
				Стандартные изделия		
		2		Фланец 1-15-1 Ст.20 ГОСТ 12820-80	1	

Изм.	Лист	№ докум.	Подп.	Дата
Разраб.		Кроль		
Пров.		Крупник		
Нач.гр.		Крупник		
Н.контр.		Лейтес		
Утв.		Сливак		

А16В 162.030

Патрубок

Лит.	Масса	Масштаб
И		
Лист	Листов	

САНТЕХНИИПРОЕКТ

Копировал: Крайлина Формат: А4

А16В 162.030СБ

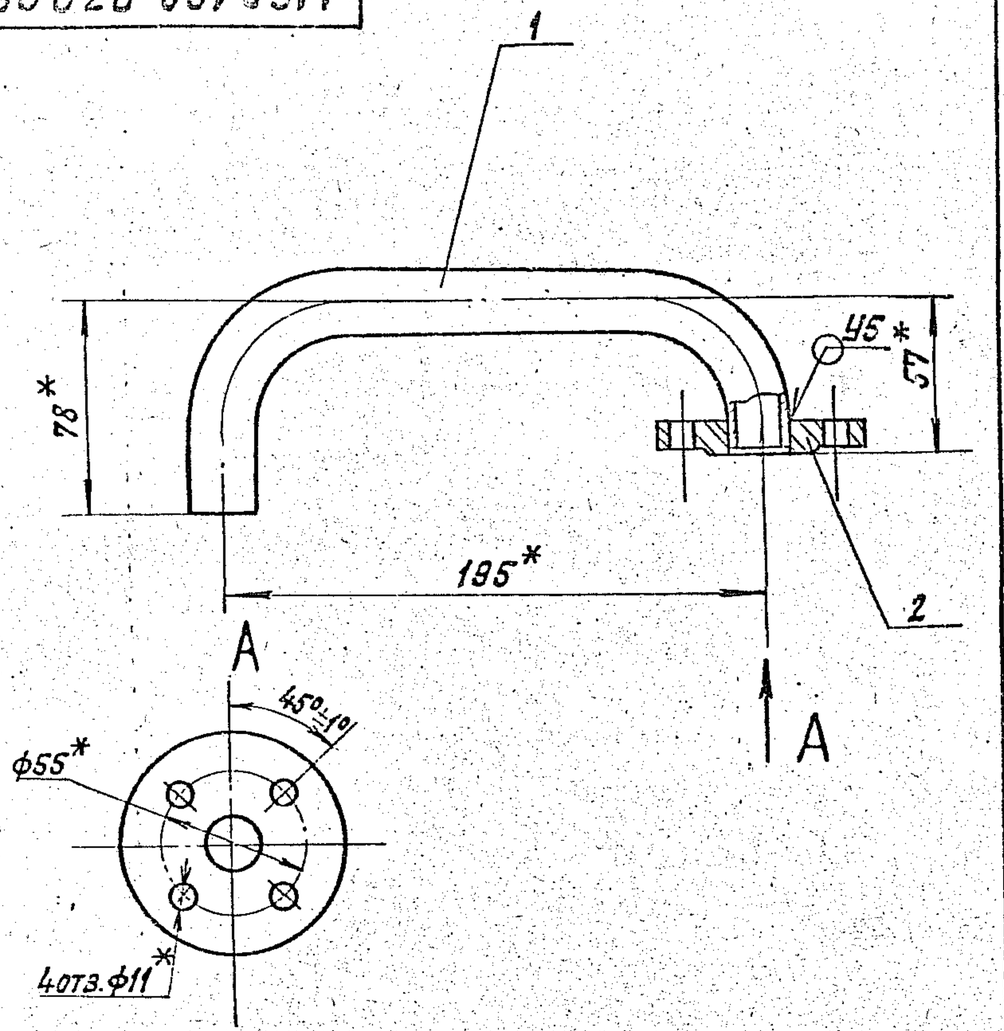

*1. Размеры для справок.

2. Сварные швы по ГОСТ 16037-80

Взам.инв.№ | Инв.№ дубл. | Подп. и дата | Инв.№ подл. | Подп. и дата

Изм.	Лист	№ докум.	Подп.	Дата
Разраб.		Кроль		
Пров.		Крупник		
Нач.гр.		Крупник		
Гл.спец.		Грановский		
Н.контр.		Лейтес		
Утв.		Сливак		

А16В 162.030 СБ

Патрубок

Лит.	Масса	Масштаб
И	0,61	1:2
Лист	Листов 1	

САНТЕХНИИПРОЕКТ

А16В.162.008

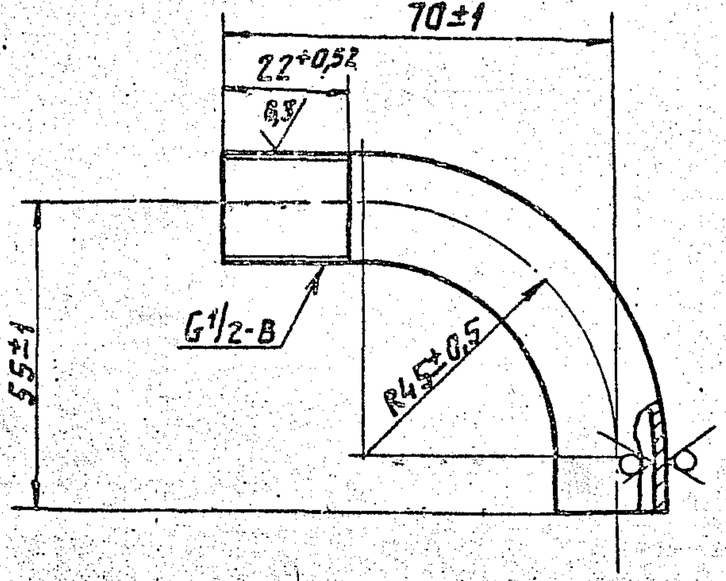

Изм.	Лист	№ докум.	Подп.	Дата	А16В.162.008			
Разраб.		Кроль			Трубка	Лит.	Масса	Масшт.
Пров.		Крупник				И	0,12	1:1
Нач. гр.		Крупник				Лист	Листов 1	
Гл. спец.		Грановский			Труба 15×2,5 ГОСТ 3262-75	САНТЕХНИИПРОЕКТ		
Н. контр.		Лейтес						
Утв.		Сливак						

Формат А4

А16В.162.011

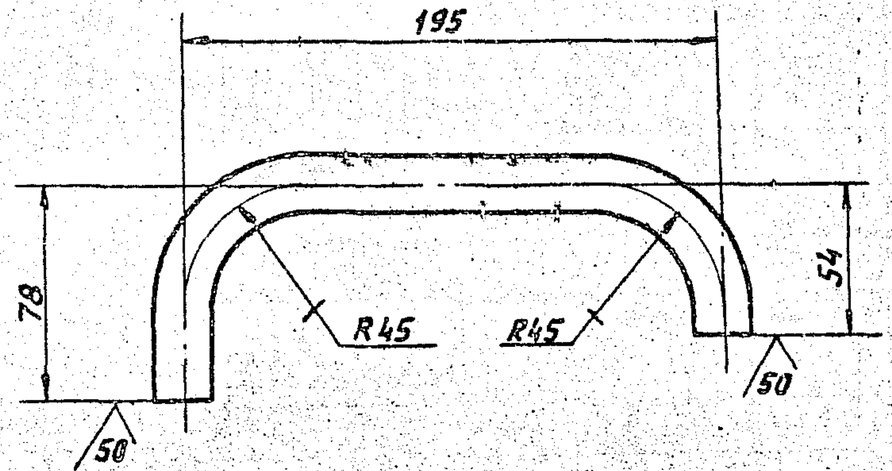

Неуказанные предельные отклонения размеров: $h14; \pm \frac{t_2}{2}$.

Изм.	Лист	№ докум.	Подп.	Дата	А16В162.011			
Разраб.		Кроль			Трубка	Лит.	Масса	Масшт.
Пров.		Крупник				И	0,33	1:2
Нач. гр.		Крупник				Лист	Листов 1	
Гл. спец.		Грановский			Труба 15×2,5 ГОСТ 3262-75	САНТЕХНИИПРОЕКТ		
Н. контр.		Лейтес						
Утв.		Сливак						

Копировал:

Формат А4

Инв. № подл. | Подп. и дата | Взам. инв. № | Инв. № дубл. | Подп. и дата

Серия 5.903-13 выпуск 7

Формат	Зона	Поз.	Обозначение	Наименование	Кол. на исполн. А16В163.000 –	– 01	02	03	04	05	06	07			Примечание
				Документация											
А3			А16В162.000ТТ	Бак расширительный											
				Технические требования	Х	Х	Х	Х	Х	Х	Х	Х			
А3			А16В163.000 СБ	Сборочный чертеж	Х	Х	Х	Х	Х	Х	Х	Х			
				Сборочные единицы											
А4		1	А16В162.020	Патрубок	1	1	1	1	1	1	1	1			
А4		2	А16В162.030	Патрубок	1	1									
А4		3	А16В163.010	Корпус	1										
			–01	Корпус		1									
			–02	Корпус			1								
			–03	Корпус				1							
			–04	Корпус					1						
			–05	Корпус						1					
			–06	Корпус							1				
			–07	Корпус								1			

Изм.	Лист	№ докум.	Подп.	Дата	А16В 163.000			
Разраб.		Кроль			Бак расширительный	Лит.	Лист 1	Листов 2
Пров.		Крупина				И		
Рук.группы		Крупина				САНТЕХНИИПРОЕКТ		
Н.контр.		Лентес						
Утв.		Спивак						

Копировал: Крапина Формат: А4

Инв.№ подл.	Подп. и дата	Взам. инв.№	Инв.№ дубл.	Подп. и дата

Формат	Зона	Поз.	Обозначение	Наименование	Кол. на исполн. А16В 163.000 –	– 01	02	03	04	05	06	07			Примечание
А4		4	А16В 163.020	Патрубок			1	1	1	1	1	1			
		5	–01	Патрубок			1	1	1	1	1	1			
				Детали											
А4		6	А16В 163.001	Крышка	1	1	1	1	1	1	1	1			
А4		7	А16В163.002	Прокладка	1	1	1	1	1	1	1	1			
А4		8	А16В 163.003	Ручка	1	1	1	1	1	1	1	1			
				Стандартные изделия											
		9		Болт М10-6g×35.36 ГОСТ7798-70	12	12	20	20	20	20	20	20			
				Гайки ГОСТ5915-70											
		10		М8-6Н.4	4	4	4	4	4	4	4	4			
		11		М10-6Н.4	12	12	20	20	20	20	20	20			
		12		Пробка 15 ГОСТ 8963-75	1	1	1	1	1	1	1	1			
		13		Прокладка В-15-1 ГОСТ 15180-86	3	3	5	5	5	5	5	5			

Изм.	Лист	№ докум.	Подп.	Дата	А 16В 163.000	Лист 2

Копировал: Крапина Формат: А4

25046-17

А16В 163.000 СБ

Рис. 1

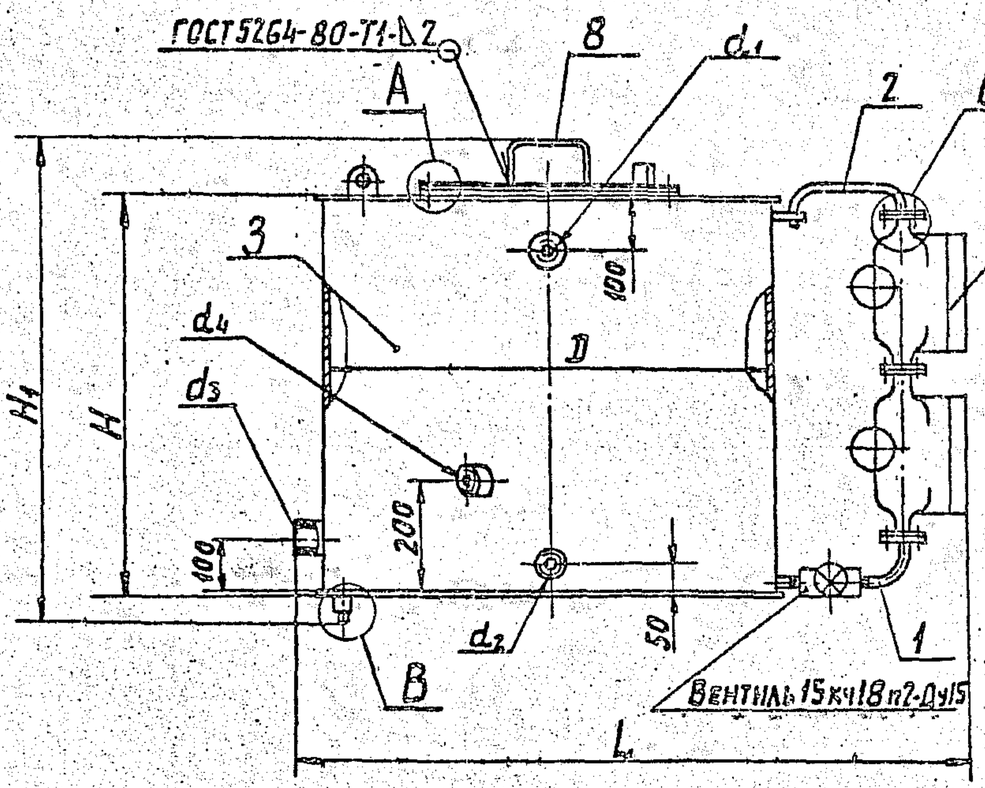

Рис. 2

Остальное - см. рис. 1

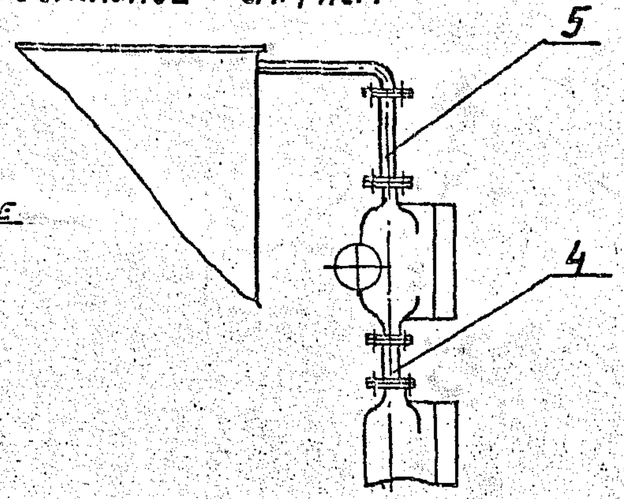

Обозначение	Емкость, л		Рис.	Размеры, мм								Масса, кг
	до переливного патрубка	полезная		D	H	H1	L	d1	d2	d3	d4	
А16В163.000	300	208	1	815	719	850	1205	G1 1/2	G1	G 3/4	G 1 1/2	62,8
— 01	400	277		940			1330					75,8
— 02	500	392	2	850	1016	1150	1245	G2	G1 1/4	G1	G 3/4	84,1
— 03	600	468		930			1325					94,0
— 04	800	635		1080			1475					113,6
— 05	1000	790		1205			1600					140,2
— 06	1200	948		1320			1715					158,2
— 07	1500	1191		1480			1875					184,6

В (1:1)

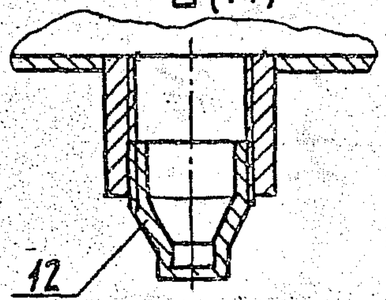

Б (1:1)

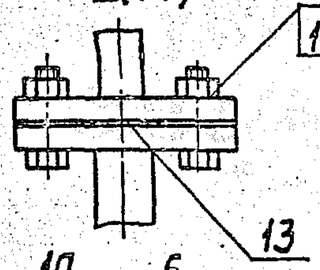

А (1:1)

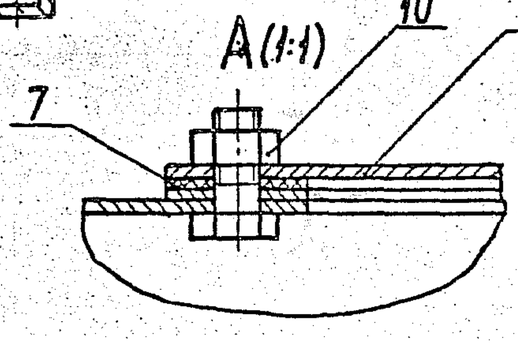

Размеры для справок.

					А16В163.000 СБ	
Изм.	Лист	№ докум.	Подп.	Дата	Бак расширительный	Лит. / Масса / Масшт.
Разраб.		Кроль				И / см. табл. / —
Пров.		Крупник				Лист / Листов 1
Нач. гр		Крупник				
Гл. спец.		Грановский				Сантехниипроект
Н. контр.		Лентес				
Утв.		Спивак				

Инв. № подл. | Подп. и дата | Взам. инв. № | Инв. № дубл. | Подп. и дата

Серия 3.903-14 выпуск 1

A16B163.001

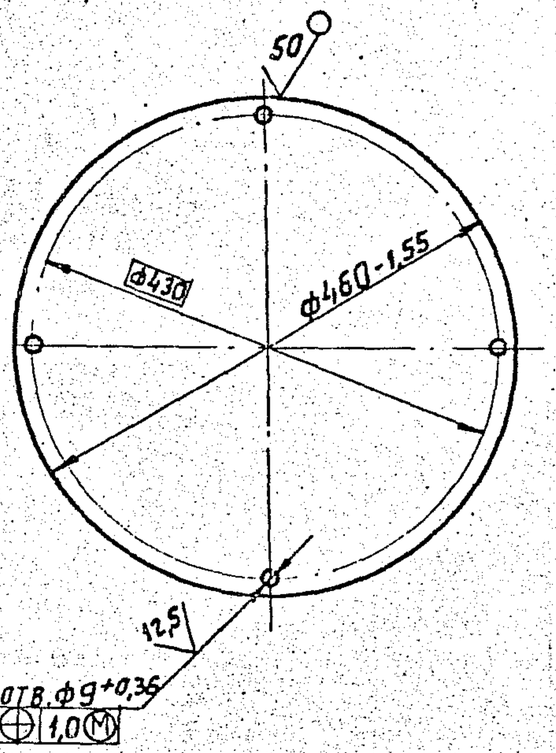

Изм	Лист	№ докум.	Подп.	Дата
Разраб.		Кроль		
Пров.		Крупник		
Нач. гр.		Крупник		
Гл. спец.		Грановский		
Н. контр.		Лейтес		
Утв.		Спивак		

A16B163.001

Крышка

Лит.	Масса	Масшт.
И	2,6	1:5

Лист | Листов 1

Лист г/к 2 ГОСТ 19903-74 / ОК 360В ГОСТ 16523-85

САНТЕХНИИПРОЕКТ

Формат А4

A16B163.002

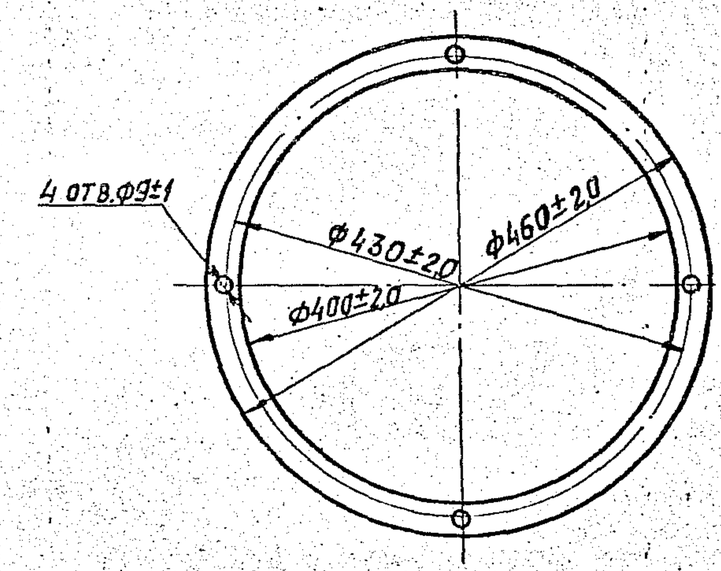

Изм	Лист	№ докум.	Подп.	Дата
Разраб.		Кроль		
Пров.		Крупник		
Нач. гр.		Крупник		
Гл. спец.		Грановский		
Н. контр.		Лейтес		
Утв.		Спивак		

A16B163.002

Прокладка

Лит.	Масса	Масшт.
И	0,08	1:5

Лист | Листов 1

Паронит ПОН 1,5 ГОСТ 481-80

САНТЕХНИИПРОЕКТ

Инв. № подл. | Подп. и дата | Взам. инв. № | Инв. № дубл. | Подп. и дата

25046 19 Копировал

Формат А4

Инв. № подл.	Подп. и дата	Взам. инв. №	Инв. № дубл.	Подп. и дата

Серия 5.903-19 Выпуск 1

Формат	Зона	Поз	Обозначение	Наименование	Кол. на исполн. А16В 163.010 —										Примечание
					—	01	02	03	04	05	06	07			
				Документация											
А3			А16В 163.010 СБ	Сборочный чертеж	X	X	X	X	X	X	X	X			
				Детали											
А4		1	А16В 162.007	Скоба	1	1									
А4		2	А16В 163.004	Крышка	1										
			-01	Крышка		1									
			-02	Крышка			1								
			-03	Крышка				1							
			-04	Крышка					1						
			-05	Крышка						1					
			-06	Крышка							1				
			-07	Крышка								1			

Изм.	Лист	№ докум.	Подп.	Дата
Разраб.		Кроль		
Пров.		Крупник		
Рук. группы		Крупник		
Н. контр.		Лейтес		
Утв.		Сливак		

А16В.163.010

Корпус

Лит.	Лист	Листов
И	1	3

САНТЕХНИИПРОЕКТ

Копировал: Кранлина Формат: А4

Инв. № подл.	Подп. и дата	Взам. инв. №	Инв. № дубл.	Подп. и дата

Формат	Зона	Поз.	Обозначение	Наименование	Кол. на исполн. А16В 163.010 —										Примечание
					—	01	02	03	04	05	06	07			
А4		3	А16В 163.005	Обечайка	1										
			-01	Обечайка		1									
			-02	Обечайка			1								
			-03	Обечайка				1							
			-04	Обечайка					1						
			-05	Обечайка						1					
			-06	Обечайка							1				
			-07	Обечайка								1			
А4		4	А16В 163.006	Днище	1										
			-01	Днище		1									
			-02	Днище			1								
			-03	Днище				1							
			-04	Днище					1						
			-05	Днище						1					
			-06	Днище							1				
			-07	Днище								1			
54		5	А16В 163.007	Патрубок											
				Труба 15×25 ГОСТ 3262-75											
				L=100-0,87	1	1	1	1	1	1	1	1			

Изм.	Лист	№ докум.	Подп.	Дата

А16В 163.010

Лист 2

Копировал: Кранлина Формат: А4

25046 20

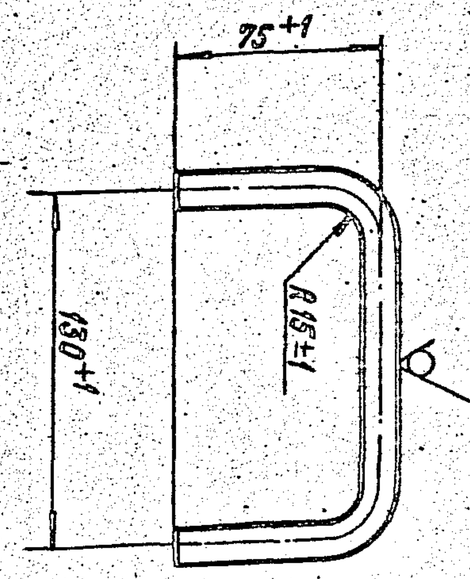

A16B 163.003

Изм.	Лист	№ докум.	Подп.	Дата
Разраб.	Кроль			
Пров.	Крупник			
Нач.гр.	Крупник			
Гл.спец.	Гранасевич			
Н.контр.	Лентес			
Утв.	Сливак			

A16B 163.003

Ручка

Круг 12 ГОСТ 2590-88 / Ст.3 ГОСТ 535-88

Лит.	Масса	Масштаб
И	0,23	1:2
Лист	Листов 1	

САНТЕХНИИПРОЕКТ

Копировал: Кранлина

Формат: А4

Инв. № подл.	Подп. и дата	Взам. инв. №	Инв. № дубл.	Подп. и дата

Формат	Зона	Поз.	Обозначение	Наименование	Кол. на исполн. A16B 163.010 —										Примечание
					—	01	02	03	04	05	06	07			
А4		6	A16B 163.008	Ухо	3	3	3	3	3	3	3	3			
А4		7	A16B 163.009	Трубка			1	1	1	1	1	1			
А4		8	A16B 163.011	Фланец	1	1	1	1	1	1	1	1			
				Стандартные изделия											
		9		Болт М8-6g х 20.36											
				ГОСТ 7798-70	4	4	4	4	4	4	4	4			
		10		Муфта 15 ГОСТ 8966-75	2	2	1	1	1	1	1	1			
		11		Муфта 20 ГОСТ 8966-75	1	1									
				Муфта 25 ГОСТ 8966-75			1	1	1	1	1	1			
		12		Муфта 25 ГОСТ 8966-75	1	1									
				Муфта 32 ГОСТ 8966-75			1	1	1	1	1	1			
		13		Муфта 40 ГОСТ 8966-75	1	1									
				Муфта 50 ГОСТ 8966-75			1	1	1	1	1	1			
		14		Муфта 20 ГОСТ 8966-75			1	1	1	1	1	1			
		15		Фланец 1-15-1 Ст.20											
				ГОСТ 12820-80			1	1	1	1	1	1			

Изм.	Лист	№ докум.	Подп.	Дата

A16B 163.010

Лист 3

Копировал: Кранлина

Формат: А4

25046 21

20

Рис. 1

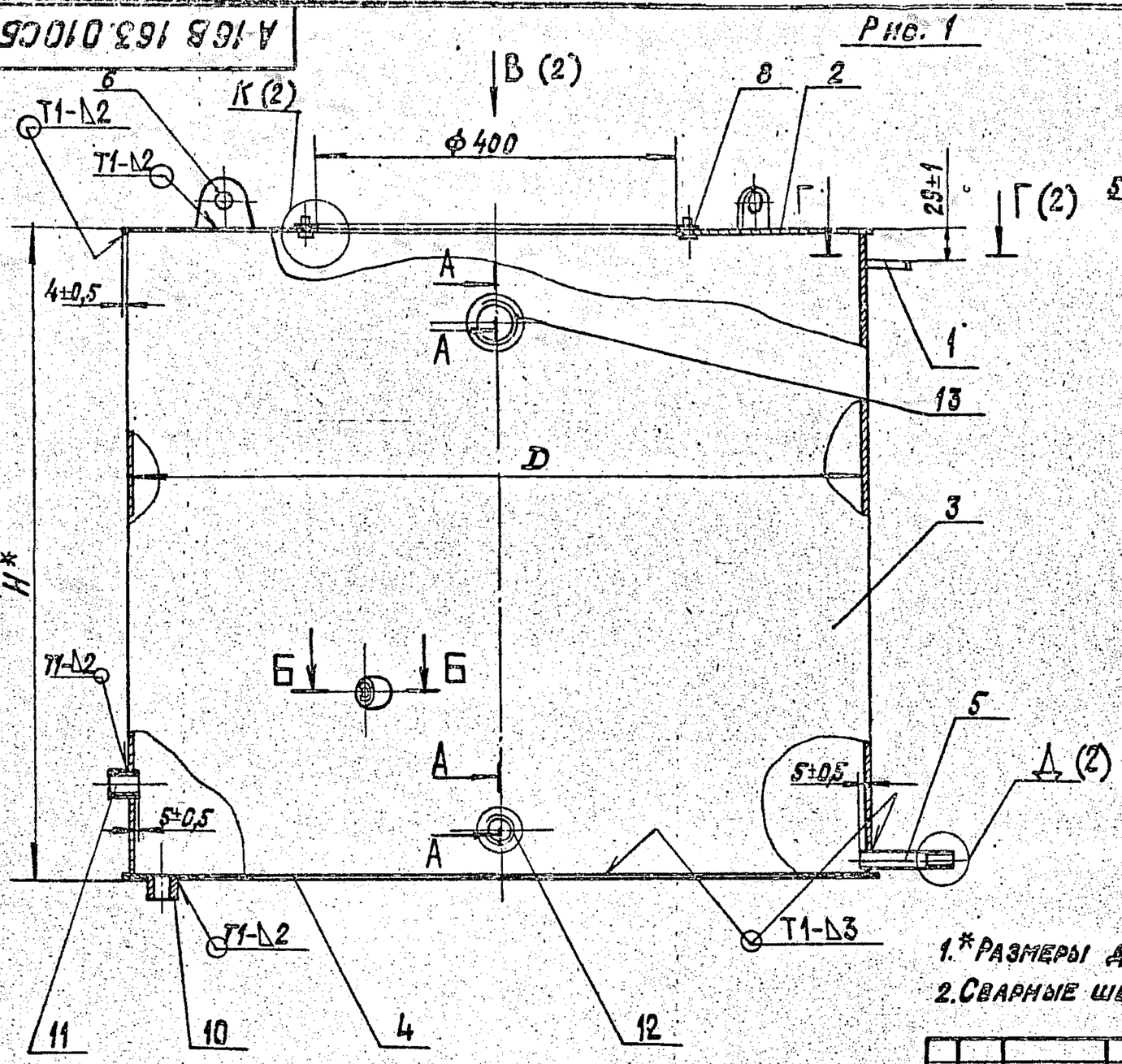

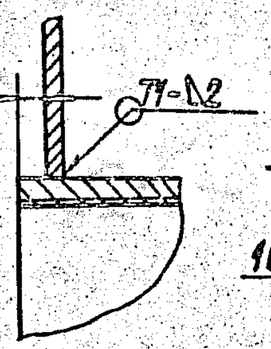

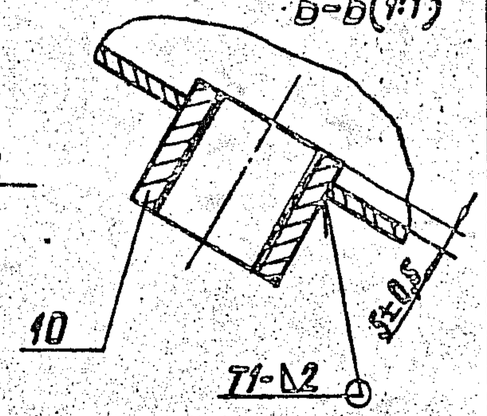

Обозначение	Рис.	Размеры, мм D	Размеры, мм H	Масса, кг
А16В 163.000	1	815	717	522
-01		840		713
-02	2	860	1016	78,3
-03		930		88,2
-04		1080		107,6
-05		1205		134,4
-06		1320		152,4
-07		1430		178,8

1.* Размеры для справок.

2. Сварные швы по ГОСТ5264-80.

Изм.	Лист	№ докум.	Подп.	Дата
Разраб.		Кроль		
Пров.		Крупник		
Нач. гр.		Крепник		
Гл. спец.		Грановский		
Н. контр.		Лентес		
Утв.		Спивак		

А16В 163. 010 СБ

Корпус

Лит.	Масса	Масштаб
И		См. табл. —

Лист 1 Листов 2

САНТЕХНИИПРОЕКТ

Копировал: Крапкина

Формат А3

25046 22

Серия 3.903-13 выпуск 1

Инв. № подл. | Подп. и дата | Взам. инв. № | Инв. № дубл. | Подп. и дата

Рис. 2

Остальное - см. рис. 1

В (1:10) (1)

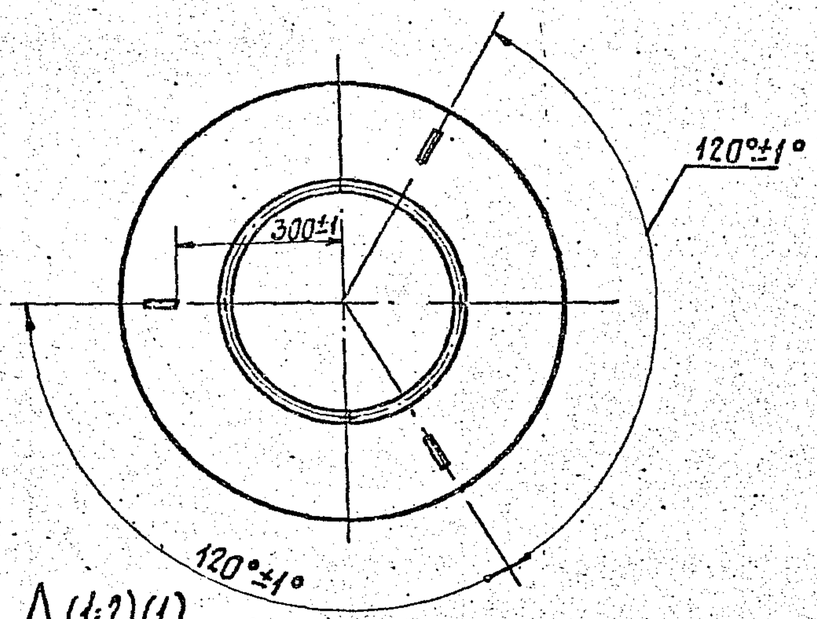

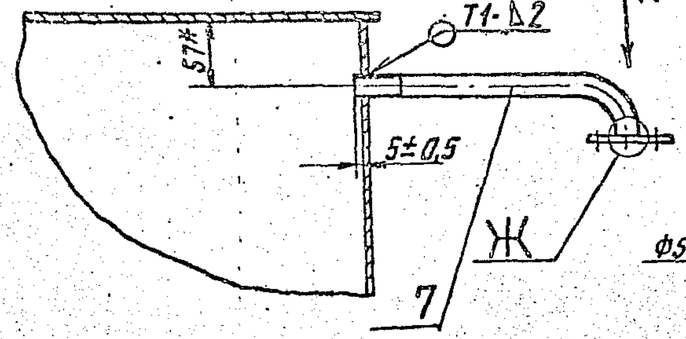

И (1:2)

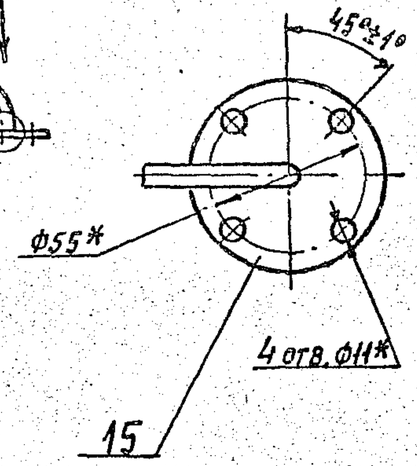

Ж (1:1)

Б-Б (1:1)

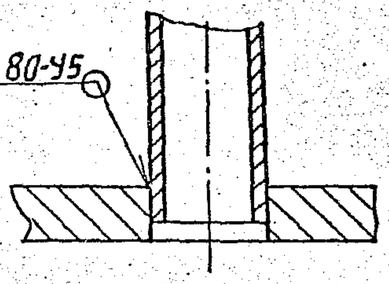

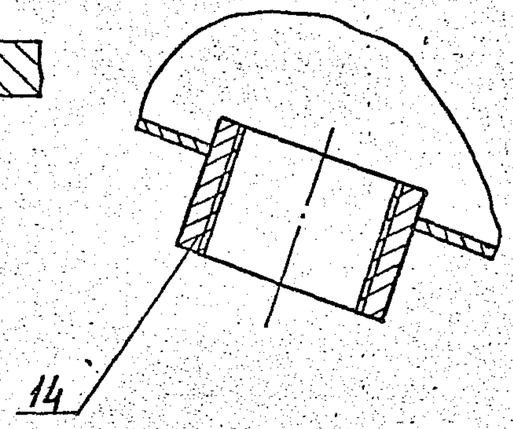

Д (1:2) (1)

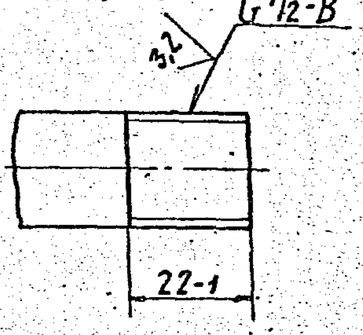

Г-Г (1:1) (1)

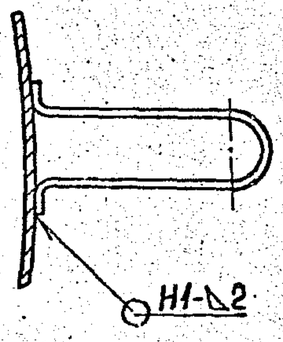

К (1:1) (1)

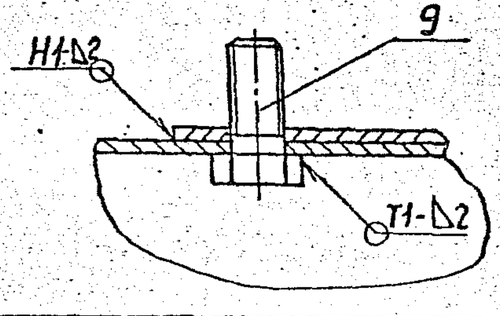

Изм.	Лист	№ докум.	Подп.	Дата	А16В 163.010СБ	Лист 2

Серия 3.903-79 выпуск 1

А16В 163.004

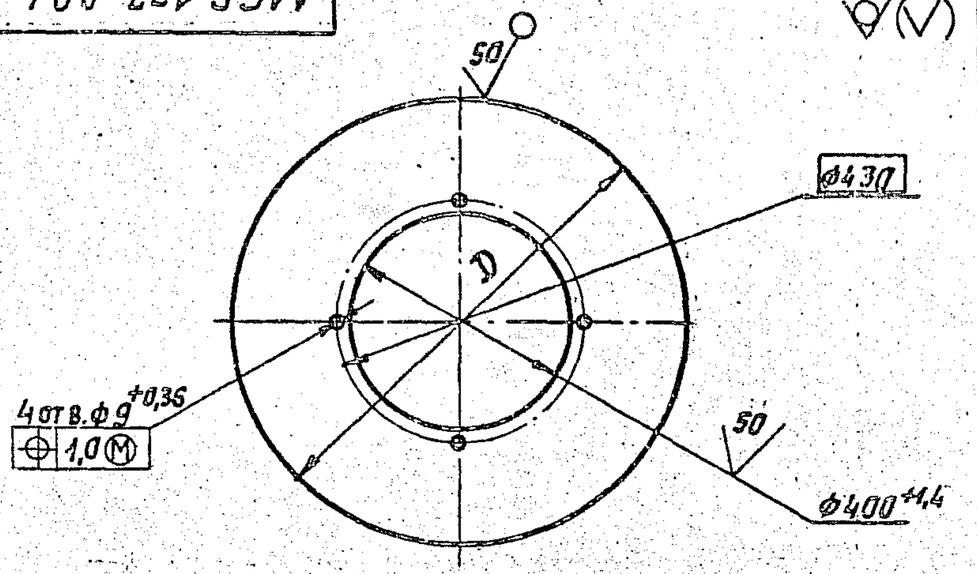

Обозначение	D, мм	Масса, кг
А16В 163.004	829-2,3	8,12
—01	954-2,3	11,56
—02	864-2,3	9,04
—03	944-2,3	11,26
—04	1094-2,6	15,97
—05	1219-2,6	20,43
—06	1334-3,1	24,95
—07	1494-3,1	31,92

Изм.	Лист	№ докум.	Подп.	Дата
Разраб.		Кроль		
Пров.		Крупник		
Нач. гр.		Крупник		
Гл. спец.		Грановский		
Н. контр.		Лейтес		
Утв.		Спивак		

А16В 163.004

Крышка

Лит.	Масса	Масшт.
И	см. табл.	—

Лист | Листов 1

Лист г/к 2,5 ГОСТ 19903-74 / ОК360В ГОСТ 16523-89

САНТЕХНИИПРОЕКТ

Формат А4

А16В 163.005

Рис.1

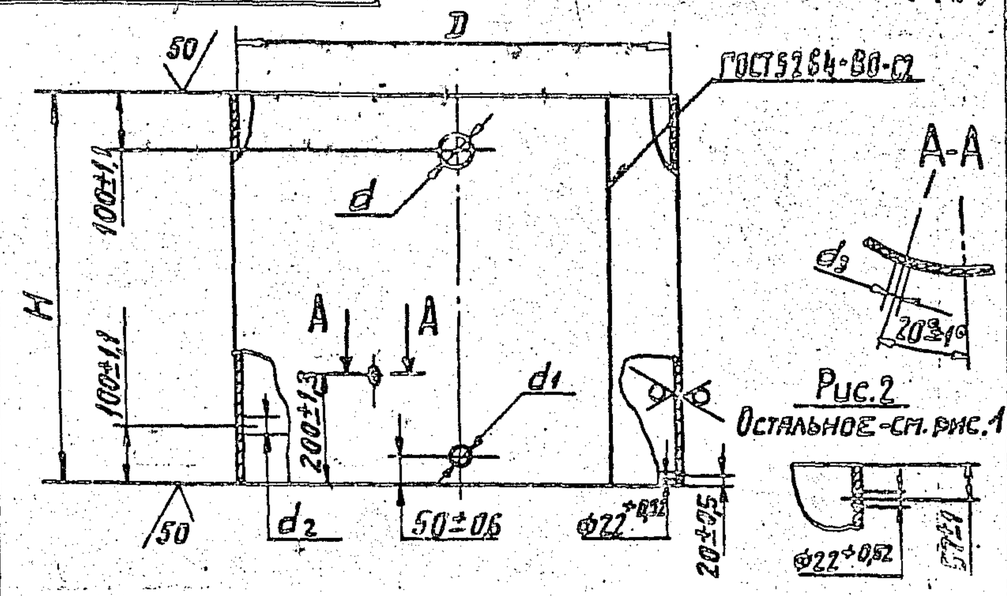

Рис.2
Остальное - см. рис.1

Обозначение	Рис.	Размеры, мм D	H	d	d1	d2	d3	S	Масса, кг
А16В163.005	1	815 +2,3	711-2,6	55 +0,74	40 +0,62	33 +0,62	27 +0,52	2,5	35,7
—01		940 +2,3							41,2
—02	2	850 +2,3	1010-2,4	68 +0,74	49 +0,62	40 +0,62	33 +0,62		52,9
—03		930 +2,3							57,9
—04		1080 +2,6							67,2
—05		1205 +2,6						2,8	84,0
—06		1320 +3,1							92,0
—07		1480 +3,1							103,1

Изм.	Лист	№ докум.	Подп.	Дата
Разраб.		Кроль		
Пров.		Крупник		
Нач. гр.		Крупник		
Гл. спец.		Грановский		
Н. контр.		Лейтес		
Утв.		Спивак		

А16В 163.005

Обечайка

Лит.	Масса	Масшт.
И	см. табл.	—

Лист | Листов 1

Лист г/к S ГОСТ 19903-74 / ОК360В ГОСТ 16523-89

САНТЕХНИИПРОЕКТ

Инв. № подл. | Подп. и дата | Взам. инв. № | Инв. № дубл. | Подп. и дата

25046 24 Копировал: Фармат А4

А16В163.006

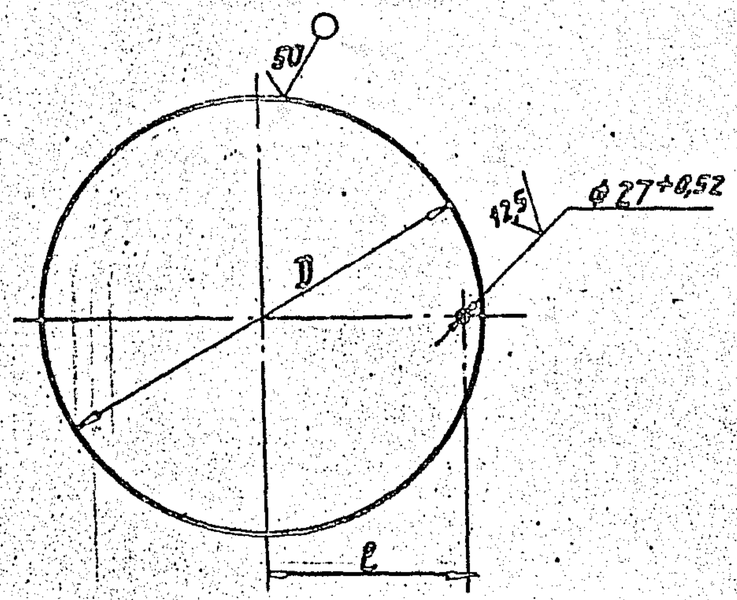

Обозначение	Размеры, мм D	Размеры, мм l	Масса, кг
А16В163.006	829-2,3	372±2,0	12,7
—01	954-2,3	435±2,0	16,8
—02	864-2,3	390±2,0	13,8
—03	944-2,3	430±2,0	16,5
—04	1094-2,6	505±2,2	22,1
—05	1219-2,6	567±2,2	27,5
—06	1334-3,1	625±2,2	32,9
—07	1494-3,1	705±2,5	41,3

Изм.	Лист	№ докум.	Подп.	Дата
Разраб.		Кроль		
Пров.		Крупник		
Нач. гр.		Крупник		
Гл. спец.		Грановский		
Н. контр.		Лейтес		
Утв.		Спивак		

А16В163.006

Днище

Лит.	Масса	Масшт.
И	см. табл.	—

Лист | Листов 1

Лист г/к 3 ГОСТ 19903-74 / ОК3608 ГОСТ 16523-89

САНТЕХНИИПРОЕКТ

Формат А4

А16В163.008

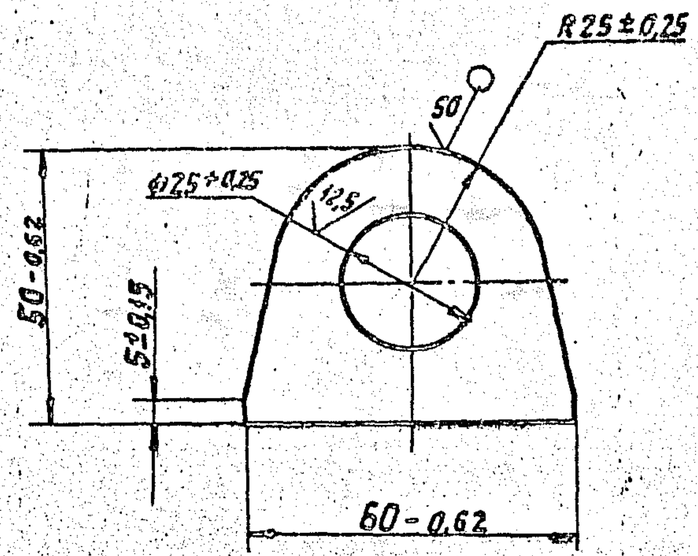

Изм.	Лист	№ докум.	Подп.	Дата
Разраб.		Кроль		
Пров.		Крупник		
Нач. гр.		Крупник		
Гл. спец.		Грановский		
Н. контр.		Лейтес		
Утв.		Спивак		

А16В163.008

Ухо

Лит.	Масса	Масшт.
И	0,06	1:1

Лист | Листов 1

Лист 4 ГОСТ 19903-74 / Ст3 ГОСТ 14637-89

САНТЕХНИИПРОЕКТ

Инв. № подл. | Подп. и дата | Взам. инв. № | Инв. № дубл. | Подп. и дата

25046 25 Копировал: [illegible]

Серия 5.903-19 Выпуск 1

Инв. № подл. | Подп. и дата | Взам. инв. № | Инв. № дубл. | Подп. и дата

А16В163.009

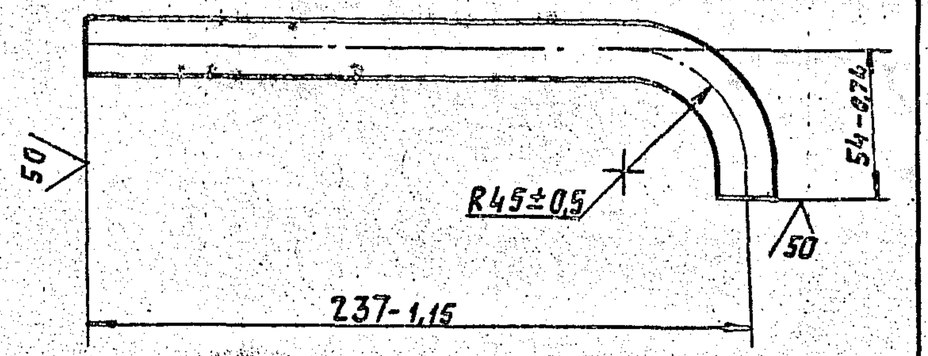

Изм	Лист	№ докум.	Подп.	Дата
Разраб.		Кроль		
Пров.		Крупник		
Нач. гр.		Крупник		
Гл. спец.		Грановский		
Н. контр.		Лейтес		
Утв.		Сливак		

А16В163.009

Трубка

Лит.	Масса	Масшт.
И	0,31	1:2

Лист | Листов 1

Труба 15×2,5 ГОСТ 3262-75

САНТЕХНИИПРОЕКТ

Формат А4

Инв. № подл. | Подп. и дата | Взам. инв. № | Инв. № дубл. | Подп. и дата

А16В163.011

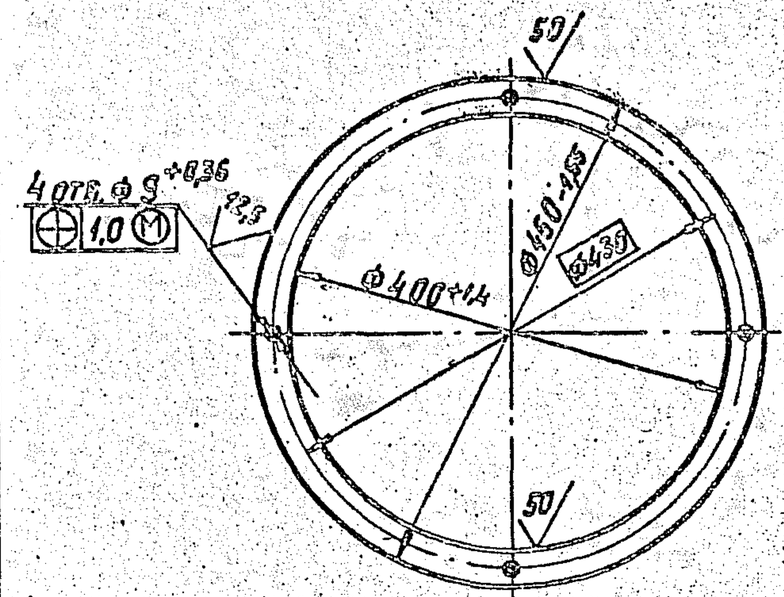

Изм	Лист	№ докум.	Подп.	Дата
Разраб.		Кроль		
Пров.		Крупник		
Нач. гр.		Крупник		
Гл. спец.		Грановский		
Н. контр.		Лейтес		
Утв.		Сливак		

А16В163.011

Фланец

Лит.	Масса	Масшт.
И	0,85	1:5

Лист | Листов 1

Лист г/к 2,5 ГОСТ 19903-74 / ОК 36 ОВ ГОСТ 16523-89

САНТЕХНИИПРОЕКТ

25046 26 Копировал: [illegible]

Формат А4

Обозначение	Наименование	Кол.	Примечание
	Документация		
А16В 163.020 СБ	Сборочный чертеж	1	
	Детали		
А16В163.012	Патрубок	1	
	Труба 15х2,5 ГОСТ 3262-75		L=36-62
А16В163.013	Патрубок	1	
	Труба 15х2,5 ГОСТ 3262-75		L=155-10
А16В163.014	Патрубок	1	
	Труба 15х2,5 ГОСТ 3262-75		L=345-14
	Стандартные изделия		
	Фланец 1-15-1 Ст.20 ГОСТ 12820-80	2	

Изм.	Лист	№ докум.	Подп.	Дата
Разраб.		Кроль		
Пров.		Крупник		
Рук. группы		Крупник		
Н. контр.		Лентес		
Утв.		Спивак		

А16В163.020

Патрубок

Лит. | Масса | Масштаб

Лист 1 | Листов 1

САНТЕХНИИПРОЕКТ

Копировал: Крапивина | Формат А4

Инв. № подл. | Подп. и дата | Взам. инв. № | Инв. № дубл. | Подп. и дата

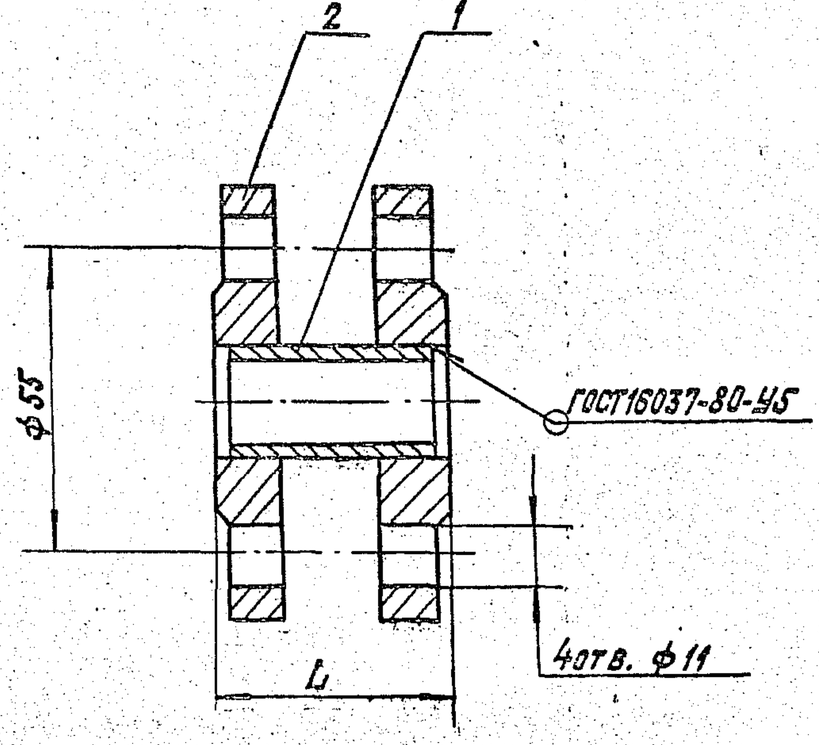

Обозначение	L, мм	Масса, кг
А16В 163.020	42	0,69
-01	161	0,84
-02	351	1,08

Размеры для справок.

А16В 163.020СБ

Патрубок

Изм.	Лист	№ докум.	Подп.	Дата
Разраб.		Кроль		
Пров.		Крупник		
Нач. гр.		Крупник		
Гл. спец.		Грановский		
Н. контр.		Лентес		
Утв.		Спивак		

Лит. | Масса | Масштаб

И | | | См. табл. | —

Лист | Листов 1

САНТЕХНИИПРОЕКТ

Формат	Зона	Поз.	Обозначение	Наименование	Кол. на исполн. А16В 164.000 –										Примечание
					–	01	02	03	04	05					
				Документация											
А3			А16В162.000ТТ	Бак расширительный											
				Технические требования	×	×	×	×	×	×					
А3			А16В164.000 СБ	Сборочный чертеж	×	×	×	×	×	×					
				Сборочные единицы											
А4		2	А16В 163.020	Патрубок	1	1	1	1	1	1					
		3	–01	Патрубок	1	1	1	1	1	1					
А4		4	А16В164.010	Корпус	1										
			–01	Корпус		1									
			–02	Корпус			1								
			–03	Корпус				1							
			–04	Корпус					1						
			–05	Корпус						1					

Изм.	Лист	№ докум.	Подп.	Дата	А16В 164.000			
Разраб.		Кроль			Бак расширительный	Лит.	Лист	Листов
Пров.		Крупник				И	1	2
Рук.групп.		Крупник				Сантехниипроект		
Н.контр.		Лентес						
Утв.		Сливак						

Копировал: Кранлина Формат: А4

Формат	Зона	Поз.	Обозначение	Наименование	Кол. на исполн. А16В 164.000 –										Примечание
					–	01	02	03	04	05					
				Детали											
А4		5	А16В 163.001	Крышка	1	1	1	1	1	1					
А4		6	А16В 163.002	Прокладка	1	1	1	1	1	1					
А4		7	А16В 163.003	Ручка	1	1	1	1	1	1					
				Стандартные изделия											
		8		Болт М10-6g х35.36											
				ГОСТ 7798-70	20	20	20	20	20	20					
				Гайки ГОСТ 5915-70											
		9		М8-6Н.4	4	4	4	4	4	4					
		10		М10-6Н.4	20	20	20	20	20	20					
		11		Пробка 1ГТ ГОСТ 8963-75	1	1	1	1	1	1					
		12		Прокладка В-15-1											
				ГОСТ 15180-86	5	5	5	5	5	5					

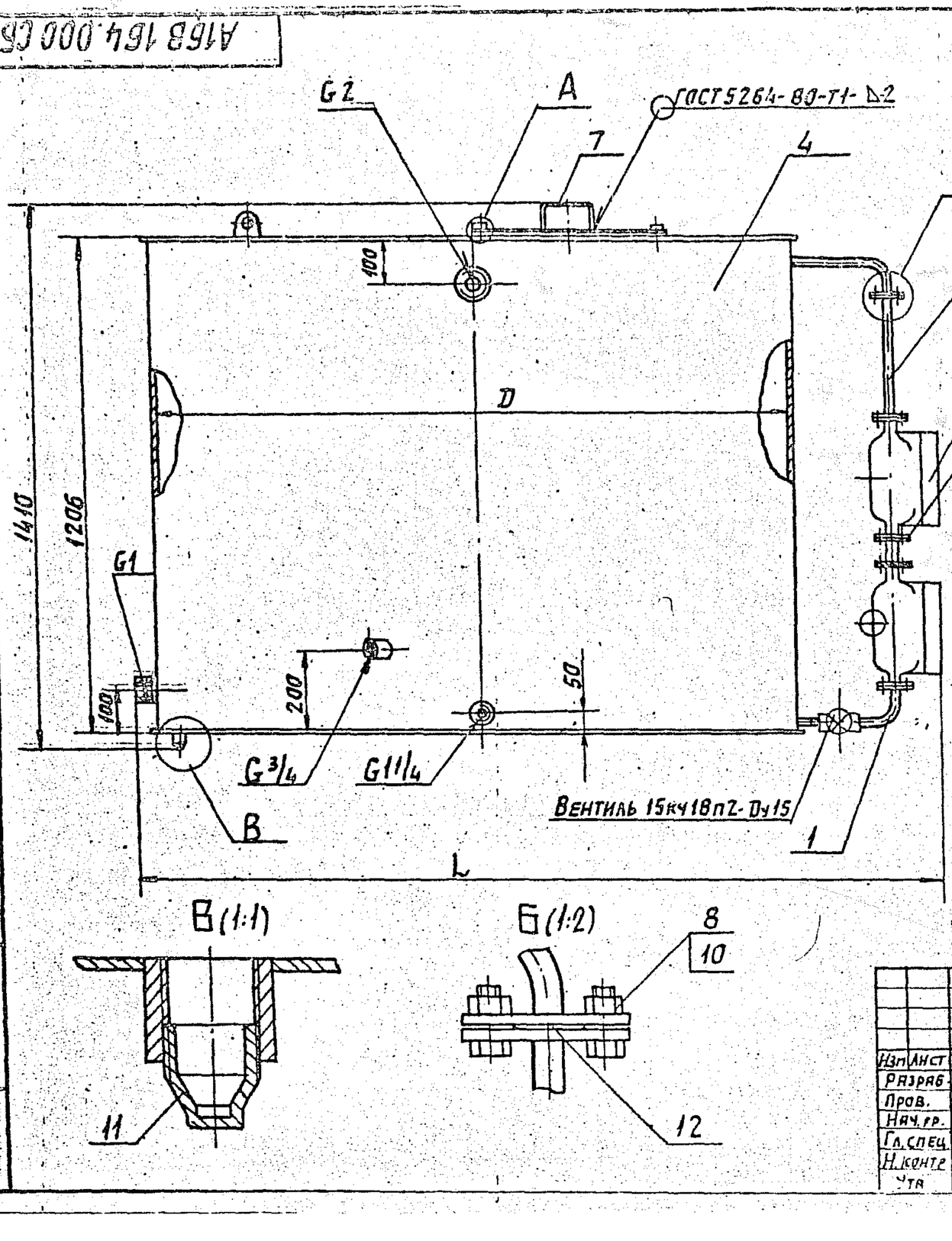

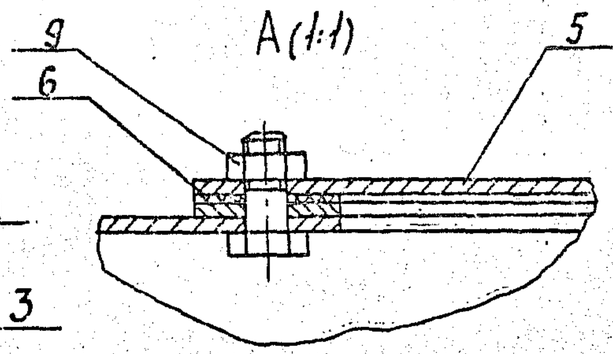

Реле поплавковое типа РП-40

2

Обозначение	Емкость, л		Размеры, мм		Масса, кг
	до переливного патрубка	полезная	D	L	
А16В164.000	2000	1644	1540	1930	226,7
—01	2500	2051	1720	2110	263,0
—02	3000	2476	1890	2280	299,3
—03	3500	2826	2040	2430	333,1
—04	4000	3294	2180	2570	366,8
—05	4500	3699	2310	2700	397,4

Размеры для справок.

Изм.	Лист	№ докум.	Подп.	Дата	А16В164.000 СБ			
Разраб.		Кроль			Бак расширительный	Лит.	Масса	Масшт.
Пров.		Крупник				И	см. табл.	—
Нач. гр.		Крупник				Лист	Листов 1	
Гл. спец.		Грановский				САНТЕХНИИПРОЕКТ		
Н. контр.		Лентес						
Утв.		Спивак						

Формат А3

Инв.№подл.	Подп. и дата	Взам. инв.№	Инв.№ дубл.	Подп. и дата

Серия 5.903-19 Выпуск 1

Формат	Зона	Поз.	Обозначение	Наименование	Кол. на исполн. А16В 164.010 —										Примечание
					—	01	02	03	04	05					
				Документация											
А3			А16В 164.010 СБ	Сборочный чертеж	X	X	X	X	X	X					
				Детали											
А4		1	А16В 163.008	Ухо	3	3	3	3	3	3					
А4		2	А16В 163.009	Трубка	1	1	1	1	1	1					
А4		3	А16В 163.011	Фланец	1	1	1	1	1	1					
А4		4	А16В 164.001	Крышка	1										
			— 01	Крышка		1									
			— 02	Крышка			1								
			— 03	Крышка				1							
			— 04	Крышка					1						
			— 05	Крышка						1					
Б4		5	А16В 164.002	Ребро											
				Уголок 32×3 ГОСТ 8509-86 Ст.3 ГОСТ 535-88											
				L=1500 -3,1	1										

Изм.	Лист	№ докум.	Подп.	Дата
Разраб.		Кроль		
Пров.		Крупник		
Рук. группы		Крупник		
Н. контр.		Лентес		
Утв.		Спивак		

А16В 164.010

Корпус

Лит.	Масса	Масштаб
И		

Лист 1	Листов 4

САНТЕХНИЯПРОЕКТ

Копировал: Крайлина Формат: А4

Инв.№подл.	Подп. и дата	Взам. инв.№	Инв.№ дубл.	Подп. и дата

Формат	Зона	Поз.	Обозначение	Наименование	Кол. на исполн. А16В 164.010 —										Примечание
					—	01	02	03	04	05					
Б4		5	А16В 164.003	Ребро											
				Уголок 32×3 ГОСТ 8509-86 Ст.3 ГОСТ 535-88											
				L=1680 -3,0		1									
Б4		5	А16В 164.004	Ребро											
				Уголок 32×3 ГОСТ 8509-86 Ст.3 ГОСТ 535-88											
				L=1860 -3,5			1								
Б4		5	А16В 164.005	Ребро											
				Уголок 32×3 ГОСТ 8509-86 Ст.3 ГОСТ 535-88											
				L=2020 -3,5				1							
Б4		5	А16В 164.006	Ребро											
				Уголок 32×3 ГОСТ 8509-86 Ст.3 ГОСТ 535-88											
				L=2160 -3,5					1						
Б4		5	А16В 164.007	Ребро											
				Уголок 32×3 ГОСТ 8509-86 Ст.3 ГОСТ 535-88											
				L=2230 -3,5						1					

Изм.	Лист	№ докум.	Подп.	Дата

А16В 164.010

Лист 2

Копировал: Крайлина

25046 30

Формат	Зона	Поз.	Обозначение	Наименование	Кол. на испол. А16В 164.010 —	01	02	03	04	05					Примечание
А4		6	А16В 164.008	Обечайка	1										
			—01	Обечайка		1									
			—02	Обечайка			1								
			—03	Обечайка				1							
			—04	Обечайка					1						
			—05	Обечайка						1					
А4		7	А16В 164.009	Днище	1										
			—01	Днище		1									
			—02	Днище			1								
			—03	Днище				1							
			—04	Днище					1						
			—05	Днище						1					
54		8	А16В164.011	Патрубок											
				Труба 15х2,5 ГОСТ 3262-75												
				L=100 - 0,87	1	1	1	1	1	1					
				Стандартные изделия											
		10		Болт М8-6g х 20.36											
				ГОСТ 7798-70	4	4	4	4	4	4					

Изм.	Лист	№ докум.	Подп.	Дата	А16В 164.010	Лист 3

Копировал: Кранлина Формат: А4

Инв. № подл. | Подп. и дата | Взам. инв. № | Инв. № дубл. | Подп. и дата

Формат	Зона	Поз.	Обозначение	Наименование	Кол. на испол. А16В 154.010 —	01	02	03	04	05					Примечание
		11		Муфта 15 ГОСТ 8966-75	1	1	1	1	1	1					
		12		Муфта 20 ГОСТ 8966-75	1	1	1	1	1	1					
		13		Муфта 25 ГОСТ 8966-75	1	1	1	1	1	1					
		14		Муфта 32 ГОСТ 8966-75	1	1	1	1	1	1					
		15		Муфта 50 ГОСТ 8966-75	1	1	1	1	1	1					
		16		Фланец 1-15-1 Ст.20											
				ГОСТ 12820-80	1	1	1	1	1	1					

Изм.	Лист	№ докум.	Подп.	Дата	А16В 164.010	Лист 4

Копировал: Кранлина Формат: А4

25049 31

30

Серия 5.903-19 Выпуск 1

А16В 164.001

(√)

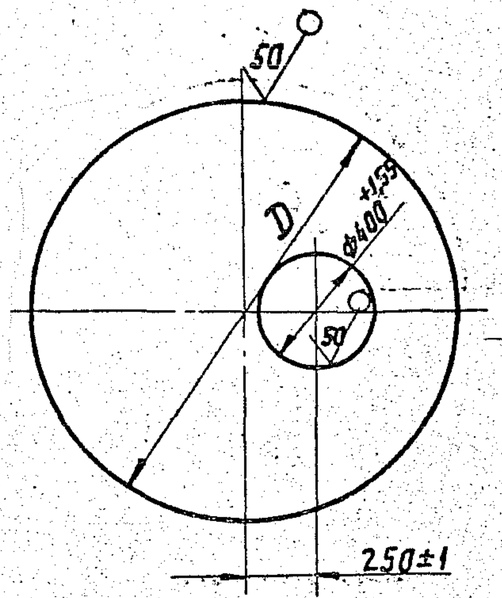

Обозначение	D, мм	Масса, кг
А16В164.001	1554-2,6	34,7
—01	1734-3,0	43,8
—02	1904-3,0	53,3
—03	2054-3,5	62,5
—04	2194-3,5	72
—05	2324-3,5	80,7

Изм.	Лист	№ докум.	Подп.	Дата
Разраб.		Кроль		
Пров.		Крупник		
Нач. гр.		Крупник		
Гл. спец.		Грановский		
Н. контр.		Лейтес		
Утв.		Спивак		

А16В 164.001

Крышка

Лит.	Масса	Масшт.
И	см. табл.	—

Лист | Листов 1

Лист г/ 25 ГОСТ 19903-74 / КОК360В ГОСТ16523-89

САНТЕХНИИПРОЕКТ

Формат А4

Инв. № подл. | Подп. и дата | Взам. инв. № | Инв. № дубл. | Подп. и дата

А16В 164.010 СБ

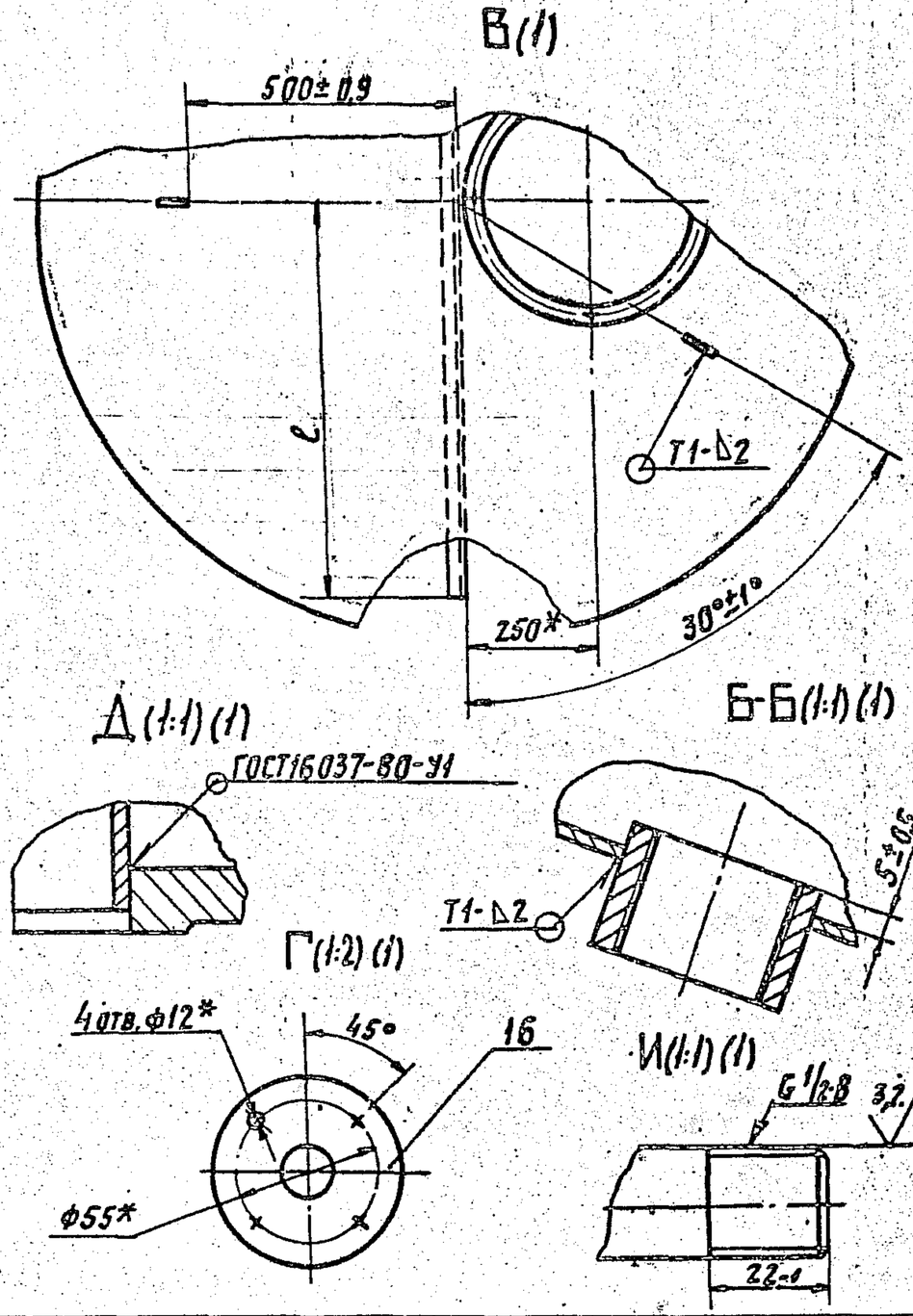

Изм.	Лист	№ докум.	Подп.	Дата

А16В 164.010 СБ

Лист 2

25046 32 Копировал: Кавин-

Формат А4

Инв. № подл. | Подп. и дата | Взам. инв. № | Инв. № дубл. | Подп. и дата

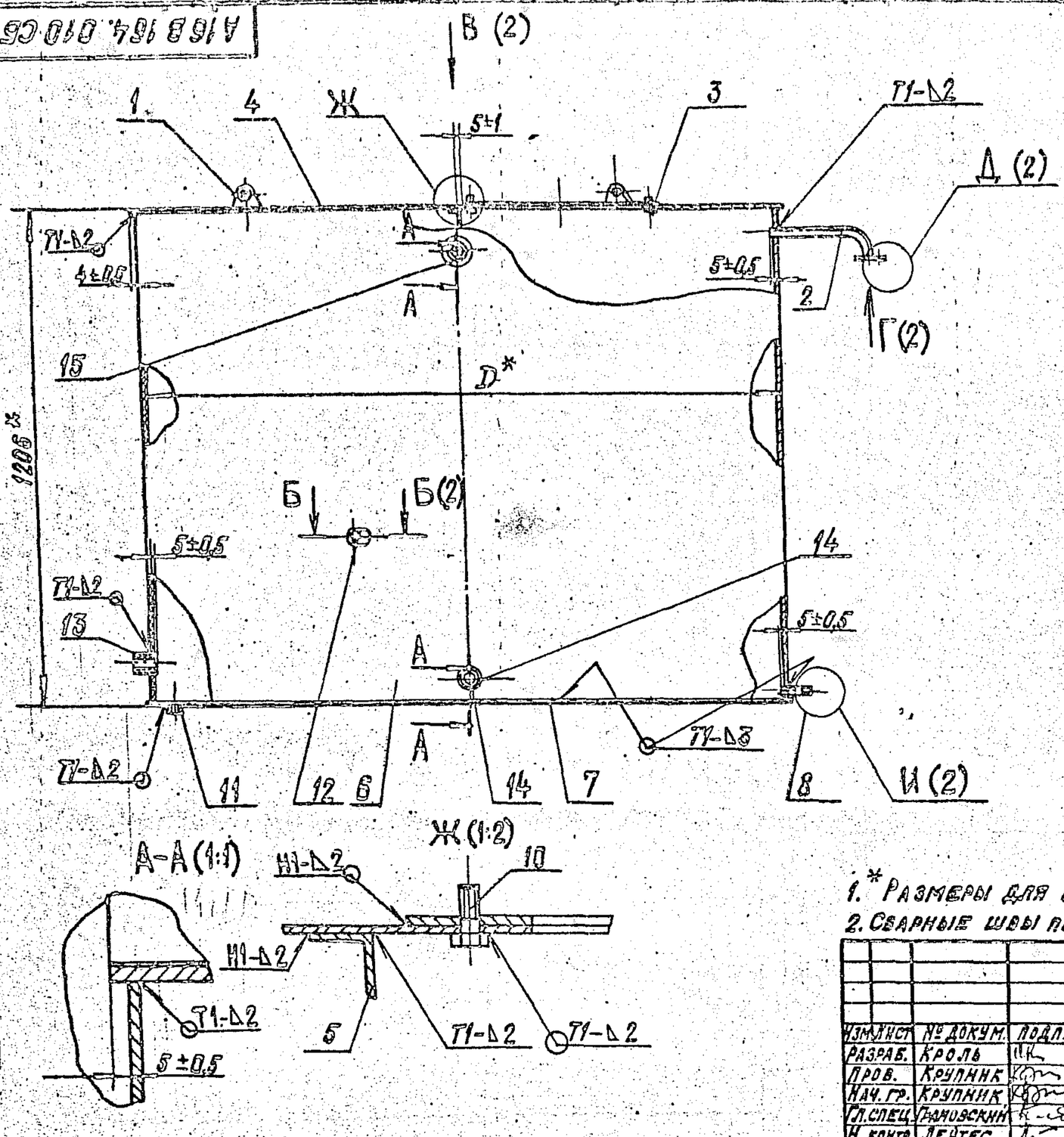

Обозначение	Размеры, мм D	Размеры, мм C	Масса, кг
А16В 164.010	1540	750±2,5	221
-01	1720	840±2,7	257
-02	1890	930±2,7	293
-03	2040	1010±3,0	327
-04	2180	1080±3,0	361
-05	2310	1140±3,0	391

1. * Размеры для справок
2. Сварные швы по ГОСТ 5264-80.

Изм.	Лист	№ докум.	Подп.	Дата
Разраб.		Кроль		
Пров.		Крупник		
Нач. гр.		Крупник		
Гл. спец.		Ганковский		
Н. контр.		Лентес		
Утв.		Спивак		

А16В 164.010 СБ

Корпус

Лит.	Масса	Масштаб
И	См. табл.	—

Лист 1 | Листов 2

САНТЕХНИИПРОЕКТ

Серия 5.903-19. Выпуск 1

А16В164.008

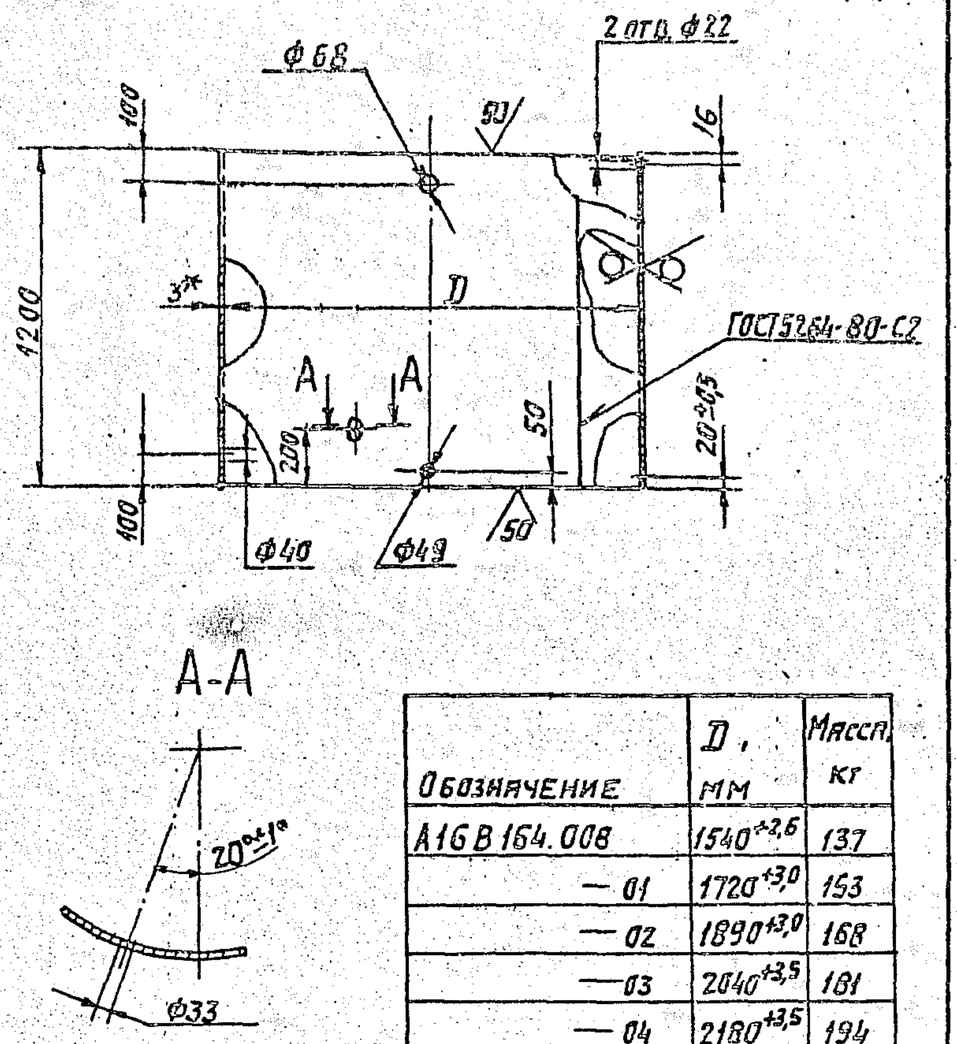

Обозначение	D, мм	Масса, кг
А16В164.008	$1540^{+2,6}$	137
—01	$1720^{+3,0}$	153
—02	$1890^{+3,0}$	168
—03	$2040^{+3,5}$	181
—04	$2180^{+3,5}$	194
—05	$2310^{+3,5}$	205

1. *Размер для справок.
2. $H14_i$, $h14_i \pm \frac{t_2}{2}$.

Изм	Лист	№ докум.	Подп.	Дата
Разраб.		Кроль		
Пров.		Крупник		
Нач. гр.		Крупник		
Гл. спец		Грановский		
Н. контр.		Лентес		
Утв		Спивак		

А16В 164.008

Обечайка

Лит.	Масса	Масшт.
И	см. табл.	—

Лист | Листов 1

Лист г/к 3 ГОСТ 19903-74 / ОК360В ГОСТ 16523-89

САНТЕХНИИПРОЕКТ

А16В164.009

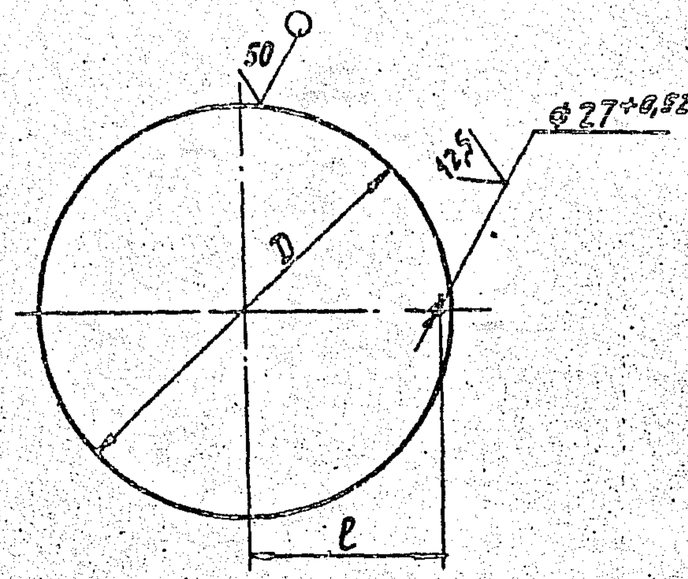

Обозначение	Размеры, мм D	Размеры, мм l	Масса, кг
А16В164.009	1554-2,6	735±1	44,6
—01	1734-3,0	825±1,1	55,6
—02	1904-3,0	910±1,1	67,0
—03	2054-3,5	1005±1,2	78,0
—04	2194-3,5	1045±1,2	89,0
—05	2324-3,5	1120±1,2	99,8

Изм	Лист	№ докум.	Подп.	Дата
Разраб		Кроль		
Провер.		Крупник		
Нач. гр.		Крупник		
Гл. спец		Крупник		
Н. контр		Грановский		
Утв		Спивак		

А16В164.009

Днище

Лит.	Масса	Масшт.
И	см. табл.	—

Лист | Листов 1

Лист г/к 3 ГОСТ 19903-74 / ОК360В ГОСТ 16523-89

САНТЕХНИИПРОЕКТ

Взам. инв. № | Подп. и дата | Инв. № дубл. | Подп. и дата

25046 (34) Копировал: Формат А4