Новая серия баков
5.903-19 в.1

ГОСУДАРСТВЕННЫЙ КОМИТЕТ СОВЕТА
МИНИСТРОВ СССР ПО ДЕЛАМ СТРОИТЕЛЬСТВА
/ГОССТРОЙ СССР/

ТИПОВЫЕ КОНСТРУКЦИИ И ДЕТАЛИ
ЗДАНИЙ И СООРУЖЕНИЙ
СЕРИЯ 3.903-10

БАКИ РАСШИРИТЕЛЬНЫЕ ЁМКОСТЬЮ ОТ 100 ДО 4500 л

РАБОЧИЕ ЧЕРТЕЖИ

инв. №16214
Цена: 0-99

gost.e-ecolog.ru

ГОСУДАРСТВЕННЫЙ КОМИТЕТ СОВЕТА
МИНИСТРОВ СССР ПО ДЕЛАМ СТРОИТЕЛЬСТВА
/ГОССТРОЙ СССР/

ТИПОВЫЕ КОНСТРУКЦИИ И ДЕТАЛИ
ЗДАНИЙ И СООРУЖЕНИЙ
СЕРИЯ 3.903-10

БАКИ РАСШИРИТЕЛЬНЫЕ ЁМКОСТЬЮ ОТ 100 ДО 4500 л

РАБОЧИЕ ЧЕРТЕЖИ

Главный инженер института Ю.Н. Шилов
Главный инженер проекта В.А. Спивак

РАЗРАБОТАНЫ
ГОСУДАРСТВЕННЫМ ПРОЕКТНЫМ
ИНСТИТУТОМ САНТЕХПРОЕКТ
ГОССТРОЯ СССР

УТВЕРЖДЕНЫ И
ВВЕДЕНЫ В ДЕЙСТВИЕ
С 1 июля 1979
ГЛАВПРОМСТРОЙПРОЕКТОМ
ГОССТРОЯ СССР
ПРИКАЗ № 33
ОТ "26" июня 1979 г.

Содержание.

Обозначение	Наименование	Стр.
А16В04Ч.000 ТО	Баки расширительные емкостью от 100 до 4500л Техническое описание	4-6
А16В04Ч.000	Бак расширительный	7
А16В04Ч.000СБ	Бак расширительный Сборочный чертеж	8
А16В04Ч.010	Корпус	9
А16В04Ч.010СБ	Корпус. Сборочный чертеж	10
А16В04Ч.020 А16В04Ч.009	Патрубок Трубка	11
А16В04Ч.030 А16В04Ч.007	Патрубок Скоба	12
А16В04Ч.001 А16В04Ч.002	Крышка Прокладка	13
А16В04Ч.003 А16В04Ч.004	Фланец Обечайка	14
А16В04Ч.005 А16В04Ч.009	Днище Фланец	15
А16В042.000	Бак расширительный	16
А16В042.000СБ	Бак расширительный Сборочный чертеж	17

Обозначение	Наименование	Стр.
А16В.042.010	Корпус	18,19
А16В 042.004	Крышка	19
А16В 042.010СБ	Корпус Сборочный чертеж	20,21
А16В 041.011	Трубка	21
А16В 042.020 А16В 042.020СБ	Патрубок Патрубок Сборочный чертеж	22
А16 В 042.001 А16В 042.003	Крышка Ручка	23
А16В 042.005 А16В 042.006	Обечайка Днище	24
А16В 042.008 А16В 042.009	Ухо Трубка	25
А16В 042.002 А16В 042.011	Прокладка Фланец	26
А16В 043.000	Бак расширительный	27
А16В 043.000СБ	Бак расширительный Сборочный чертеж	28
А16В 043.010	Корпус	29,30
А16В 043.009	Днище	30
А16В 043.010СБ	Корпус Сборочный чертеж	31
А16В 043.008 А16В 043.001	Обечайка Крышка	32

Расширительные баки применяются в системах водяного отопления одного или нескольких зданий при тепловой мощности систем до 5 Гкал/ч.

Основное назначение расширительного бака - компенсация тепловых изменений объёма воды и ограничение гидравлического давления в системе отопления.

Расширительный бак устанавливается над верхней точкой системы отопления.

Бак имеет штуцеры для присоединения следующих труб:

а) расширительной, присоединяемой к стенке бака в нижней её части на расстоянии 50мм от дна бака;

б) циркуляционной, присоединяемой к стенке бака на расстоянии 100мм от дна бака;

в) сигнальной, присоединяемой к стенке бака на высоте 200мм от дна бака;

г) переливной, присоединяемой к стенке бака на 100мм ниже верхней крышки бака.

Для автоматического поддержания определённого уровня воды в баке, на его боковой стенке предусмотрены штуцеры для присоединения двух реле уровня РП-40, одно из которых даёт импульс на включение подпиточных устройств, а другое - на выключение.

В днище бака имеется штуцер с пробкой, предназначенный для спуска грязи и шлама.

При установке бака в отапливаемом помещении циркуляционная труба не требуется, и штуцер для её присоединения глушится.

В случае установки на баке реле уровня глушится штуцер сигнальной трубы, а при отсутствии автоматизации поддержания уровня глушатся штуцеры, предусмотренные для этих устройств.

Полезный объём расширительного бака Vп в литрах в зависимости от расчётной температуры горячей воды (tr) в системе отопления определяется по формулам:

при tr = 85°С $V_п = 22 \cdot Q \cdot \Sigma V$;

при tr = 95°С $V_п = 24 \cdot Q \cdot \Sigma V$;

при tr = 105°С $V_п = 27 \cdot Q \cdot \Sigma V$;

при tr = 110°С $V_п = 29 \cdot Q \cdot \Sigma V$;

Изм.	Лист	№док.	Подп.	Дата	А16В041.000ТО
Разраб.		Шаталина		Кл. 76	Баки расширительные ёмкостью от 100 до 4500 л. Техническое описание
Гл. спец.		Невский			Лит. И; Лист 1; Листов 3
Гл. спец.		Вайнберг			Госстрой СССР САНТЕХПРОЕКТ г. Москва
Нач. отд.		Спивак			
Утв.		Шиллер			

при $t_г = 115°C$ $V_п = 31 \cdot Q \cdot \Sigma V$;

при $t_г = 130°C$ $V_п = 35 \cdot Q \cdot \Sigma V$;

при $t_г = 135 \div 150°C$ $V_п = 42 \cdot Q \cdot \Sigma V$;

где Q - тепловая мощность системы отопления в Гкал/ч;

ΣV - суммарный объём воды в л в элементах системы отопления

на 1000 ккал/ч тепловой мощности отопительных приборов, принимаемый по таблице

Полезным объёмом расширительного бака является объём между уровнями сигнального и переливного штуцеров.

Объём воды в элементах системы отопления на 1000 ккал/ч тепловой мощности отопительных приборов

Таблица

Наименование элементов системы отопления	Объём воды в л при расчётной температуре горячей воды в системе отопления в °С						
	85	95	105	110	115	130	135 ÷ 150
Радиаторы чугунные глубиной 140мм	12,6	11,1	10,3	9,8	9,5	8,4	7,9
Радиаторы чугунные глубиной 90мм	16,7	15	14	13,3	12,8	11,2	10,7
Радиаторы стальные панельные	9,4	8,25	7,7	7,3	7,1	6,2	5,9
Конвекторы типа Аккорд, Прогресс-20	—	1,25	1,16	1,13	1,1	1,0	0,8
Конвекторы типа Прогресс-15	—	0,88	0,82	0,8	0,77	0,7	0,6
Конвекторы типа Комфорт-20, Ритм, КВ	—	0,8	0,74	0,73	0,72	0,7	0,69
Бетонные отопительные панели	—	2	1,85	1,75	1,7	1,5	—
Чугунные ребристые трубы	—	6,5	6	5,85	5,6	5,0	4,2
Регистры из гладких труб Ду = 70 ÷ 100 мм	41,5	36,8	35,4	34,6	33,3	29,0	25,0
Калориферы	0,55	0,5	0,47	0,46	0,45	0,4	0,38
Водоподогреватель скоростной	0,27	0,25	0,22	0,21	0,2	0,18	—
Котёл чугунный секционный	3,0	3,0	3,0	—	—	—	—
Трубопроводы местной системы отопления	8,2	8,0	7,4	7,0	6,5	6,0	5,5
Трубопроводы наружных тепловых сетей	по расчету						

Серия 3.903-10

Инв. № подл. | Подп. и дата | Взам. инв. № | Инв. № дубл. | Подп. и дата

Пример.

Подобрать расширительный бак для насосной системы водяного отопления тепловой мощностью 3,5 Гкал/ч с конвекторами типа Комфорт-20 при расчётной температуре теплоносителя $t_г = 105°C$, присоединяемой к наружным тепловым сетям через скоростной водоподогреватель.

1. Полезный объём бака

$$V_п = 27 \cdot Q \cdot \Sigma V = 27 \cdot 3,5 \,(0,74 + 7,4 + 0,22) =$$
$$= 27 \cdot 3,5 \cdot 8,36 = 790 \text{ л}.$$

2. Принимаем расширительный бак А16В042.000-05 (см. лист 11) с ёмкостью до переливного патрубка 1000 л (полезный объём - 790 л).

На крышке баков ёмкостью от 300 л и более приварены три уха для подъёма бака в порожнем состоянии при монтаже.

После изготовления баки должны быть подвергнуты испытанию на прочность и плотность швов посредством налива воды на полную высоту бака с простукиванием швов и с выдержкой в течение двух часов. Течи и потения швов не допускаются.

После испытания баки окрасить внутри и снаружи, кроме резьбовых поверхностей, железным суриком ГОСТ 8135-74 на натуральной олифе ГОСТ 7931-76.

Расширительные баки покрываются тепловой изоляцией в соответствии с рекомендациями типового проекта серии 2.400-4 „Детали тепловой изоляции трубопроводов и оборудования."

Расширительные баки устанавливаются на опорах, кронштейнах или подвешиваются на хомутах.

В альбоме представлены рабочие чертежи баков емкостью:

100÷200 л - обозначение А16В041.000;
300÷1500 л - обозначение А16В042.000;
2000÷4500 л - обозначение А16В043.000.

Перечень применённых стандартов (ГОСТ)

397-66;	5264-69;	8966-75;
481-71;	5915-70;	11371-68;
535-58;	7798-70;	14637-69;
1255-67;	7931-76;	15180-70;
3032-76;	8135-74;	16523-70;
3033-73;	8509-72;	19903-74.
3262-75;	8963-75;	

Инв. N° подл.	Подп. и дата	Взам. инв. N°	Инв. N° дубл.	Подп. и дата

Серия 3.903-10

Формат	Зона	Поз.	Обозначение	Наименование	Кол. на исполн. А16В041.000-			Примечание
					–	01	02	
				Документация				
12			А16В 041. 000СБ	сборочный чертеж	X	X	X	
12			А 16В 041. 000 ТО	Техническое описание	X	X	X	
				Сборочные единицы				
11		1	А16В 041. 010	Корпус	1			
			-01	Корпус		1		
			-02	Корпус			1	
11		2	А16В 041. 020	Патрубок	1	1	1	
11		3	А16В 041. 030	Патрубок	1	1	1	
				Детали				
11		4	А16В 041. 001	Крышка	1			
			-01	Крышка		1		
			-02	Крышка			1	
11		5	А16В 041. 002	Прокладка	1			
			-01	Прокладка		1		

Изм.	Лист	N докум.	Подп.	Дата
Разраб.		Лейтес		XII-78
Пров.		Шаталина		I 79
Гл. спец.		Шаталина		XI-78
Н. контр.		Мерзлякова		XI-78
Утв.		Вайнберг		V.79

А16В 041. 000

Бак расширительный

Лит.	Лист	Листов
И	1	2

Госстрой СССР
САНТЕХПРОЕКТ
г. Москва

Формат А4

Инв. N° подл.	Подп. и дата	Взам. инв. N°	Инв. N° дубл.	Подп. и дата

Формат	Зона	Поз.	Обозначение	Наименование	Кол. на исполн. А16В041. 000-			Примечание
					–	01	02	
11		5	А 16 В 041. 002- 02	Прокладка			1	
				Стандартные изделия				
				Болты ГОСТ 7798-70				
		6		М6 х 16. 36	6	6	6	
		7		М10 х 35. 36	12	12	12	
				Гайки ГОСТ 5915-70				
		8		М6. Ч	6	6	6	
		9		М10. Ч	12	12	12	
		10		Пробка 15 ГОСТ 8963-75	1	1	1	
		11		Прокладка В-15-1 ГОСТ 15180-70	3	3	3	

Изм.	Лист	N докум.	Подп.	Дата

А16В041.000

Лист 2

Формат 11

А16В041.000 СБ

Серия 3.903-10

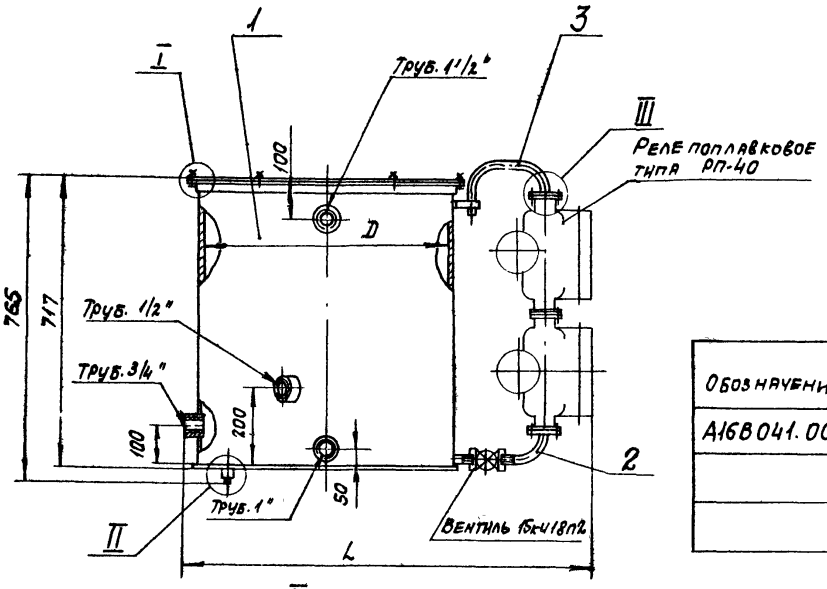

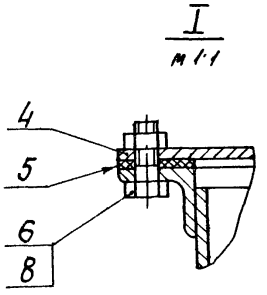

Обозначение	Емкость, л		Размеры, мм		Масса, кг
	до переливного патрубка	полезная	D	L	
А16В041.000	100	86	465	855	31,2
-01	150	102	570	860	39,6
-02	200	137	660	1050	47,4

Размеры для справок

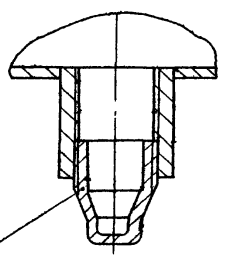

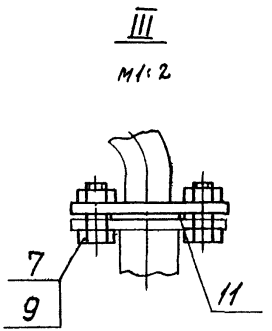

Изм.	Лист	№ докум.	Подп.	Дата	
Разраб.		Лентис		11.78	
Пров.		Шаталина		11.78	
Рук. гр.		Шаталина		11.78	
Гл. спец.		Вайнберг			
Н. контр.		Мерзляков		11.78	
Утв.		Спивак			

А16В041.000 СБ

Бак расширительный. Сборочный чертеж

Лит.	Масса	Масштаб
	См. табл.	—
Лист	Листов 1	

Госстрой СССР Сантехпроект г. Москва

Инв. № подл. | Подп. и дата | Взам. инв. № | Инв. № дубл. | Подп. и дата

Инв. № подл.	Подп. и дата	Взам. инв. №	Инв. № дубл.	Подп. и дата

Серия 3.903-10

Формат	Зона	Поз.	Обозначение	Наименование	Кол. на исполн. А16В041.010- —	01	02	Примечание
				Документация				
12			А16 В 041. 010 СБ	Сборочный чертеж	Х	Х	Х	
				Детали				
11		1	А16 В 041. 003	Фланец	1			
			-01	Фланец		1		
			-02	Фланец			1	
11		2	А16В 041. 004	Обечайка	1			
			-01	Обечайка		1		
			-02	Обечайка			1	
11		3	А16В 041. 005	Днище	1			
			-01	Днище		1		
			-02	Днище			1	
Б4		4	А16В 041. 006	Труба L=100 - 0,87				
				Труба 15×2,5 ГОСТ 3262-75	1	1	1	0,116 кг.
11		5	А16 В 041. 007	Скоба	1	1	1	

Изм.	Лист	№ докум.	Подп.	Дата
Разраб.		Лейтес		XI-78
Пров.		Шаталина		XI-78
Рук. груп.		Шаталина		XI-78
Н. контр.		Мерзлякова		X-78
Утв.		Блинберг		

А16В041.010

Корпус

Лит.	Лист	Листов
И	1	2

Госстрой СССР
САНТЕХПРОЕКТ
г. Москва

Формат А1

Инв. № подл.	Подп. и дата	Взам. инв. №	Инв. № дубл.	Подп. и дата

Формат	Зона	Поз.	Обозначение	Наименование	Кол. на исполн. А16В041.010- —	01	02	Примечание
				Стандартные изделия				
				Муфты короткие				
				ГОСТ 8966-75				
		6		15 сп.	2	2	2	
		7		20 сп	1	1	1	
		8		25 сп.	1	1	1	
		9		40 сп.	1	1	1	

Изм.	Лист	№ докум.	Подп.	Дата

А16В041.010

Лист 2

Формат А1

А16В041.010СБ

Серия 3.903-10

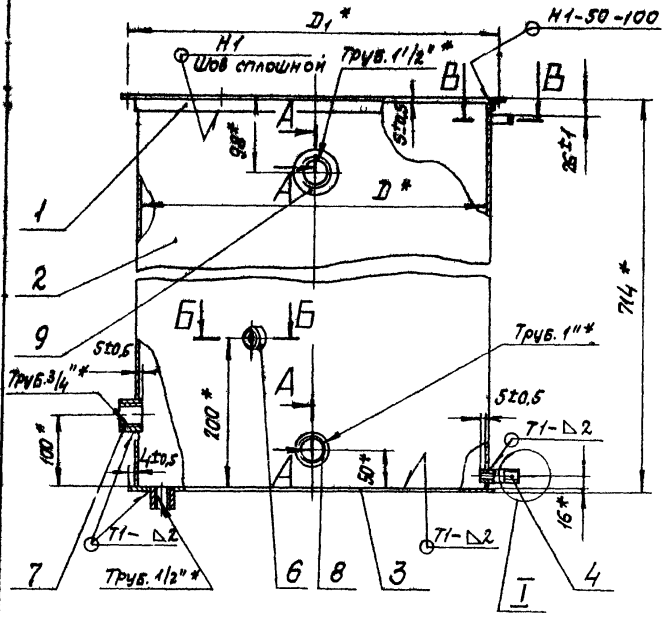

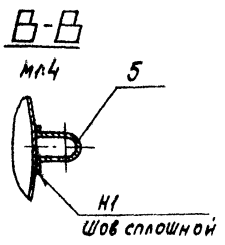

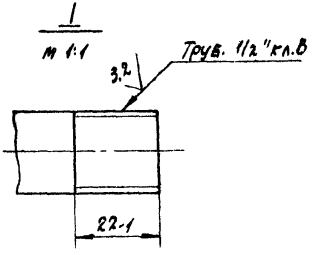

Обозначение	Размеры, мм		Масса, кг
	D	D1	
А16В 041.010	465	494	26,4
-01	570	599	33,3
-02	660	689	39,6

1. * Размеры для справок.
2. Сварные швы по ГОСТ 5264-69.

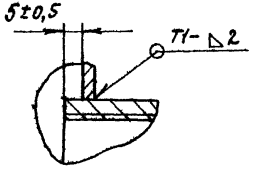

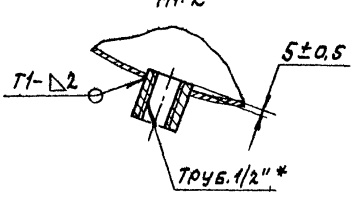

Изм.	Лист	№ докум.	Подп.	Дата
Разраб.		Лентес		XI-78
Провер.		Шаталина		XI.78
Рук. гр.		Шаталина		XI.78
Гл. спец.		Ванн-Берг		
Н. контр.		Мерзлякова		XI-78
Утв.		Спивак		

А16В041.010СБ

Корпус
Сборочный чертеж

Лит.	Масса	Масштаб
Н	См. табл.	—

Лист | Листов 1

Госстрой СССР
Сантехпроект
г. Москва

Формат А2

Инв. № подл. | Подп. и дата | Взам. инв. № | Инв. № дубл. | Подп. и дата

Серия 3.903-10

Вид А
М1:2.5

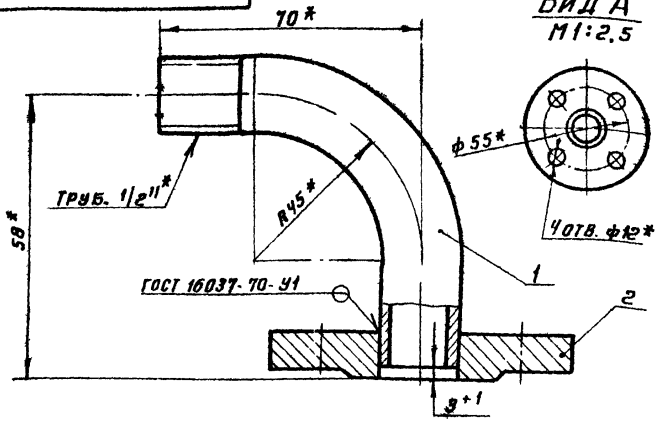

*Размеры для справок

Формат	Зона	Поз.	Обозначение	Наименование	Кол.	Примечание
				Детали		
11	1		А16В041. 008	Трубка	1	
11	2		А16В041. 009	Фланец	1	
				Стандартные изделия		
				Фланец 15-1 ГОСТ 1255-67 (заготовка для дет. А16В041. 009)		

Инв.№подл. | Подп. и дата | Взам.инв.№ | Инв.№дубл. | Подп. и дата

Изм.	Лист	№ докум.	Подп.	Дата
Разраб.		Ямпольский		
Пров.		Лейтес		XI-78
Рук. гр.		Шатилина		XI.78
Гл.спец.		Вайнберг		
Н.контр.		Мерзлякова		XI-78
Утв.		Спивак		

А16В041. 020

Патрубок

Лит.	Масса	Масшт.
И	0,4	1:1

Лист | Листов 1

Госстрой СССР САНТЕХПРОЕКТ г. Москва

Формат 11

50 √(√)

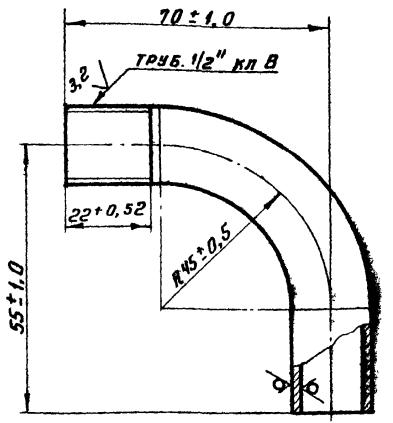

Инв.№подл. | Подп. и дата | Взам.инв.№ | Инв.№дубл. | Подп. и дата

Изм.	Лист	№ докум.	Подп.	Дата
Разраб.		Козлова		
Пров.		Лейтес		XI-78
Рук. гр.		Шатилина		XI.78
Н.контр.		Мерзлякова		XI-78
Утв.		Вайнберг		

А16В041. 008

Трубка

Лит.	Масса	Масшт.
И	0,12	1:1

Лист | Листов 1

Труба 15×2,5 ГОСТ 3262-75

Госстрой СССР САНТЕХПРОЕКТ г. Москва

Коп. Тер1

Формат 11

А16В041. 007

Серия 3.903-10

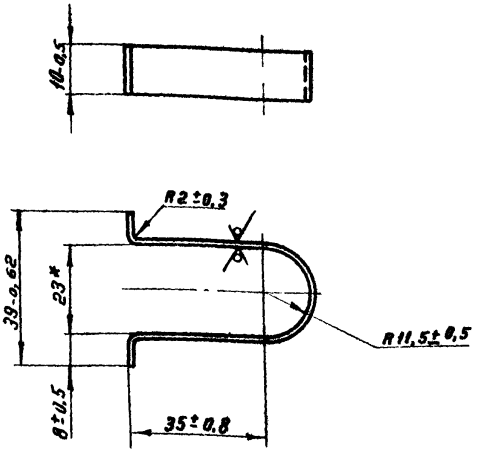

* Размер для справок

Изм.	Лист	№ докум.	Подп.	Дата
Разраб.		Лентес		XI-78
Пров.		Шатилина		XI-78
Рук. гр.		Шатилина		XI-78
Н. контр.		Мерзлякова		XI-78
Утв.		Вайнберг		XI-78

А16В041. 007

Скоба

Лит.	Масса	Масштаб
И	0,02	1:1

Лист | Листов 1

Лист 52.0 ГОСТ 19903-74
Ст3 ГОСТ 16523-70

Госстрой СССР САНТЕХПРОЕКТ г. Москва

Формат 11

А16В041. 030

Вид А
М1:2,5

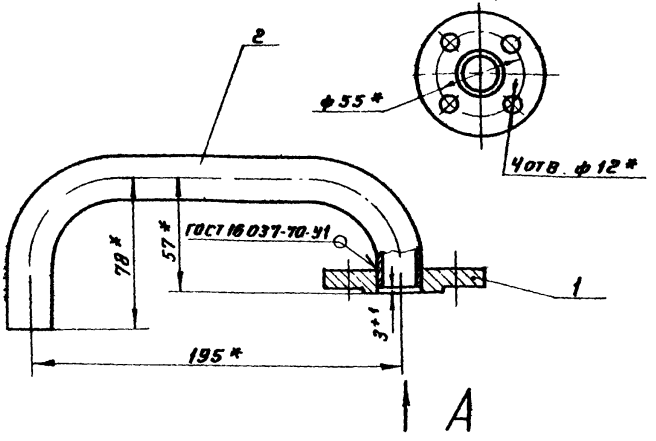

* Размеры для справок

Формат	Зона	Поз.	Обозначение	Наименование	Кол.	Примечание
				Детали		
11		1	А16В041. 009	Фланец	1	
11		2	А16В041. 011	Трубка	1	
				Стандартные изделия		
				Фланец 15-1 ГОСТ 1255-67		
				(Заготовка для дет. А16В041. 009)		

Изм.	Лист	№ докум.	Подп.	Дата
Разраб.		Лентес		XI-78
Пров.		Шатилина		XI-78
Рук. гр.		Шатилина		XI-78
Гл. спец.		Вайнберг		XI-78
Н. контр.		Мерзлякова		XI-78
Утв.		Спивак		XI-78

А16В041. 030

Патрубок

Лит.	Масса	Масштаб
И	0,61	1:2

Лист | Листов 1

Госстрой СССР САНТЕХПРОЕКТ г. Москва

Инв. № подл. | Подп. и дата | Взам. инв. № | Инв. № дубл. | Подп. и дата

А16В041.001

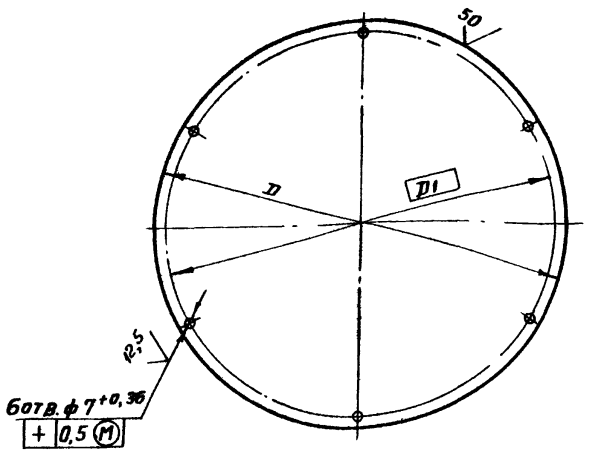

Обозначение	Размеры, мм D	D1	Масса, кг
А16В041.001	509 -1,8	494	3,19
-01	614 -1,8	599	4,64
-02	704 -2,0	689	6,1

Изм.	Лист	№ докум.	Подп.	Дата
Разраб.	Ямпольская			
Пров.	Лейтес			XI-78
Рук. гр.	Шаталина			XI.78
Н. контр.	Мерзлякова			XI-78
Утв.	Вайнберг			

А16В041.001

Крышка

Лит.	Масса	Масштаб
И	См. табл.	—

Лист | Листов 1

Госстрой СССР САНТЕХПРОЕКТ г. Москва

Лист Б2,0 ГОСТ 19903-74
I-IV-Ст3 ГОСТ 16523-70

Формат А1

Серия 3903-10

Инв. № подл. | Подп. и дата | Взам. инв. № | Инв. № дубл. | Подп. и дата

А16В041.002

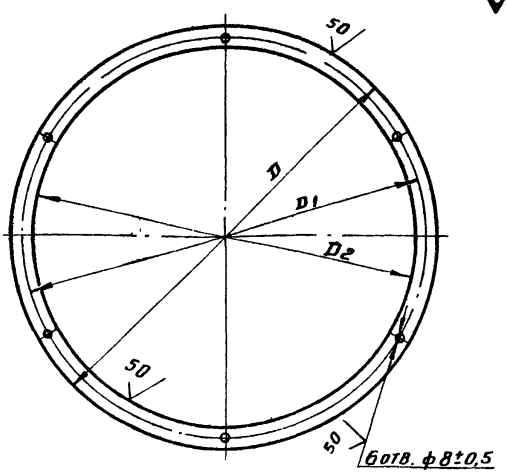

Обозначение	Размеры, мм D	D1	D2	Масса, кг
А16В041.002	509±2,2	494±2,0	469±2,0	0,04
-01	614±2,2	599±2,2	574±2,2	0,05
-02	704±2,5	689±2,5	664±2,5	0,06

Изм.	Лист	№ докум.	Подп.	Дата
Разраб.	Ямпольская			
Пров.	Лейтес			XI-78
Рук. гр.	Шаталина			XI.78
Н. контр.	Мерзлякова			XI-78
Утв.	Вайнберг			

А16В041.002

Прокладка

Паронит ПОН 1,5 ГОСТ 481-71

Лит.	Масса	Масштаб
И	См. табл.	—

Лист | Листов 1

Госстрой СССР САНТЕХПРОЕКТ г. Москва

Формат А1

Инв. № подл. | Подп. и дата | Взам. инв. № | Инв. № дубл. | Подп. и дата

Серия 3.903-10

А16В041.003

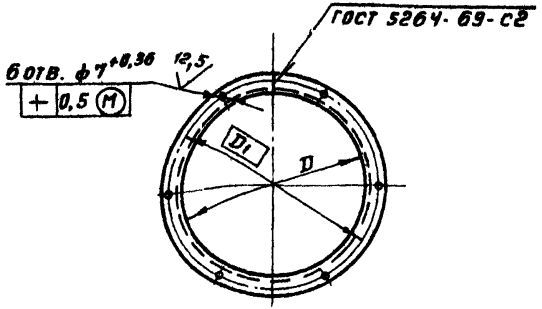

Обозначение	Размеры, мм		Масса, кг
	D	D1	
А16В041. 003	470 +1,55	494	1,34
— 01	575 +1,8	599	1,63
— 02	665 +2,0	689	1,88

Изм.	Лист	№ докум.	Подп.	Дата
Разраб.		Лейтес		II-78
Пров.		Шаталина		XI.78
Рук. гр.		Шаталина		XI.78
Н. контр.		Мерзлякова		XI-78
Утв.		Вайнберг		

А16В041. 003

Фланец

Лит.	Масса	Масшт.
И	См. табл.	—
Лист	Листов 1	

Уголок Б-20×20×3 ГОСТ 8509-72 / Ст3 ГОСТ 535-58

Госстрой СССР САНТЕХПРОЕКТ г. Москва

Формат 11

Инв. № подл. | Подп. и дата | Взам. инв. № | Инв. № дубл. | Подп. и дата

А16В041.004

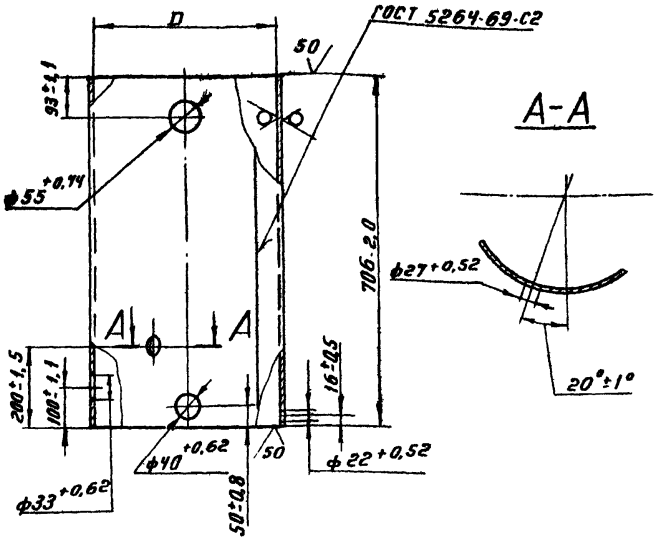

Обозначение	D, мм	Масса, кг
А16В041.004	465 +1,55	20,2
— 01	570 +1,8	24,8
— 02	660 +2,0	28,7

Изм.	Лист	№ докум.	Подп.	Дата
Разраб.		Лейтес		II-78
Пров.		Шаталина		XI.78
Рук. гр.		Шаталина		XI.78
Н. контр.		Мерзлякова		XI-78
Утв.		Вайнберг		

А16В041. 004

Обечайка

Лит.	Масса	Масшт.
И	См. табл.	—
Лист	Листов 1	

Лист Б2,5 ГОСТ 19903-74 / 1-IV-Ст3 ГОСТ 16523-70

Госстрой СССР САНТЕХПРОЕКТ г. Москва

Формат 11

Инв. № подл. | Подп. и дата | Взам. инв. № | Инв. № дубл. | Подп. и дата

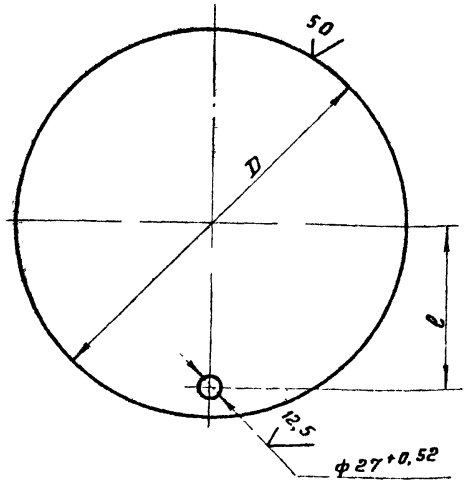

Обозначение	Размеры, мм D	Размеры, мм ℓ	Масса, кг
А16В041.005	477 -1,55	198±0,6	4,2
-01	582 -1,8	250±0,6	6,2
-02	672 -2,0	295±0,7	8,3

Инв.№подл. | Подп. и дата | Взам.инв.№ | Инв.№дубл. | Подп. и дата

Изм.	Лист	№докум.	Подп.	Дата
Разраб.		Ямпольская		
Пров.		Лейтес		XI-78
Рук.гр.		Шаталина		XI.78
Н.контр.		Мерзлякова		XI-78
Утв.		Вайнберг		

А16В041.005

Днище

Лит.	Масса	Масштаб
И	См. табл.	—

Лист | Листов 1

Госстрой СССР САНТЕХПРОЕКТ г. Москва

Лист 63,0 ГОСТ 19903-74
1-IV-Ст.3 ГОСТ 16523-70

Формат 11

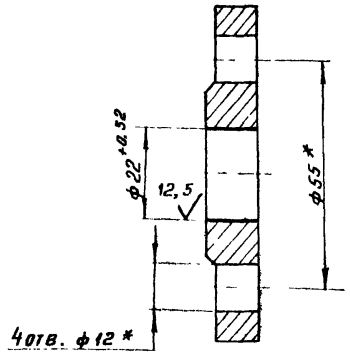

* РАЗМЕРЫ ДЛЯ СПРАВОК

Инв.№подл. | Подп. и дата | Взам.инв.№ | Инв.№дубл. | Подп. и дата

Изм.	Лист	№докум.	Подп.	Дата
Разраб.		Ямпольская		
Пров.		Лейтес		XI-78
Рук.гр.		Шаталина		XI.78
Н.контр.		Мерзлякова		XI-78
Утв.		Вайнберг		

А16В041.009

Фланец

Лит.	Масса	Масштаб
И	0,28	1:1

Лист | Листов 1

Заготовка
Фланец 15-1 ГОСТ 1255-67

Госстрой СССР САНТЕХПРОЕКТ г. Москва

Коп. гер1

Формат 11

Инв.№подл.	Подп. и дата	Взам.инв.№	Инв.№дубл.	Подп. и дата

Серия 3.903-10

Формат	Зона	Поз.	Обозначение	Наименование	Кол. на исполн. А16В042 000- —	01	02	03	04	05	06	07	Примечание
				Документация									
12			А16 В 041. 000ТО	Техническое описание	X	X	X	X	X	X	X	X	
*)			А16В 042. 000 СБ	Сборочный чертеж	X	X	X	X	X	X	X	X	*) 11; 12
				Сборочные единицы									
11		1	А16В 041. 020	Патрубок	1	1	1	1	1	1	1	1	
11		2	А16В 041. 030	Патрубок	1	1							
11		3	А16В 042. 010	Корпус	1								
			— 01	Корпус		1							
			— 02	Корпус			1						
			— 03	Корпус				1					
			— 04	Корпус					1				
			— 05	Корпус						1			
			— 06	Корпус							1		
			— 07	Корпус								1	

Изм.	Лист	№ докум.	Подп.	Дата
Разраб.		Лентес		VI-78
Пров.		Шатилина		VI-78
Рук. гр.		Шатилина		VI-78
Н.контр.		Мерзлякова		XI-78
Утв.		Вайнберг		

А16В042. 000

Бак расширительный

Лит.	Лист	Листов
И	1	2

Госстрой СССР
САНТЕХПРОЕКТ
г. Москва

Формат 11

Инв.№подл.	Подп. и дата	Взам.инв.№	Инв.№дубл.	Подп. и дата

Формат	Зона	Поз.	Обозначение	Наименование	Кол. на исполн. А16В 042. 000- —	01	02	03	04	05	06	07	Примечание
11		4	А16В 042. 020	Патрубок			1	1	1	1	1	1	
		5	- 01	Патрубок			1	1	1	1	1	1	
				Детали									
11		6	А16В042. 001	Крышка	1	1	1	1	1	1	1	1	
11		7	А16В 042. 002	Прокладка	1	1	1	1	1	1	1	1	
11		8	А16В 042. 003	Ручка	1	1	1	1	1	1	1	1	
				Стандартные изделия									
		9		Болт М10×35.36 ГОСТ 7798-70	12	12	20	20	20	20	20	20	
				Гайки ГОСТ 5915-70									
		10		М8. 4	4	4	4	4	4	4	4	4	
		11		М10. 4	12	12	20	20	20	20	20	20	
		12		Пробка 15 ГОСТ 8963-75	1	1	1	1	1	1	1	1	
		13		Прокладка В-15-1 ГОСТ 15180-70	3	3	5	5	5	5	5	5	

Изм.	Лист	№ докум.	Подп.	Дата
Коп.	Гер			

А16В 042. 000

Лист 2

Формат 11

91

А16 В042. 000 СБ

Серия 3903-10

Рис. 1

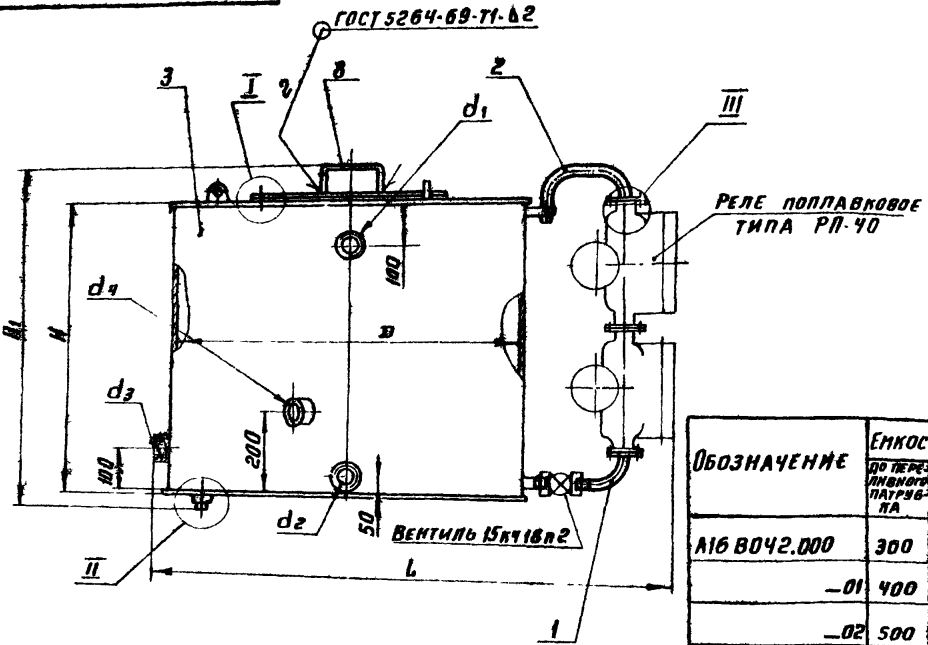

Рис 2

Остальное - см рис. 1

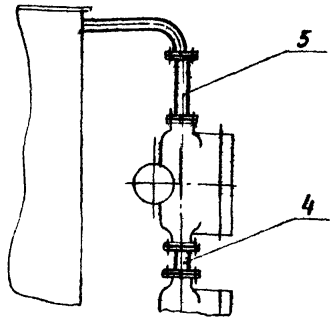

Обозначение	Емкость, л		Рис.	Размеры, мм								Масса, кг
	по переливного патрубка	полезная		D	H	H_1	L	d_1	d_2	d_3	d_4	
А16 В042.000	300	208	1	815	719	850	1205	Труб. $1\frac{1}{2}$"	Труб 1"	Труб. 3/4"	Труб. $\frac{1}{2}$"	62,8
—01	400	277		940			1330					75,8
—02	500	392	2	850	1016	1150	1245	Труб. 2"	Труб. $1\frac{1}{4}$"	Труб. 1"	Труб. 3/4"	84,1
—03	600	468		930			1325					94,0
—04	800	635		1080			1475					113,6
—05	1000	790		1205			1600					140,2
—06	1200	948		1320			1715					158,2
—07	1500	1191		1480			1875					184,6

I
М 1:1

II
М 1:2

III
М 1:2

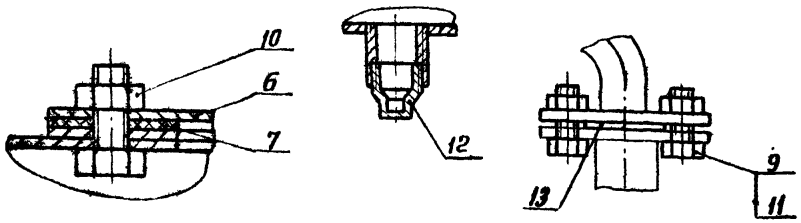

Размеры для справок

Изм.	Лист	№ докум.	Подп.	Дата
Разраб.		Лейтес		11-78
Пров.		Шаталина		
Рук. гр.		Шаталина		11-78
Гл. спец.		Вайнберг		
Н. контр.		Мерзляков		11-78
Утв.		Спивак		

А16 В042. 000 СБ

Бак расширительный. Сборочный чертеж

Лит.	Масса	Масшт.
И	см. табл.	—
Лист	Листов 1	

Госстрой СССР САНТЕХПРОЕКТ г. Москва

Формат 12

Инв. № подл. | Подп. и дата | Взам. инв. №

Инв.№ подл.	Подп. и дата	Взам. инв.№	Инв.№ дубл.	Подп. и дата

Серия 3.903-10

Формат	Зона	Поз.	Обозначение	Наименование	Кол. на исполн. А16В042.010-										Примечание
					-	01	02	03	04	05	06	07			
				Документация											
12			А16В042.010 СБ	Сборочный чертеж	X	X	X	X	X	X	X	X			
				Детали											
11		1	А16В041.007	Скоба	1	1									
11		2	А16В041.009	Фланец			1	1	1	1	1	1			
11		3	А16В042.004	Крышка	1										
			— 01	Крышка		1									
			— 02	Крышка			1								
			— 03	Крышка				1							
			— 04	Крышка					1						
			— 05	Крышка						1					
			— 06	Крышка							1				
			— 07	Крышка								1			
11		4	А16В042.005	Обечайка	1										

Изм.	Лист	№ докум.	Подп.	Дата
Разраб.		Яропольская		XI-78
Пров.		Лейтес		XI-78
Рук. гр.		Шаталина		XI 78
Н. контр.		Мерзлякова		XI-78
Утв.		Вайнберг		

А16В042.010

Корпус

Лит.	Лист	Листов
И	1	3

Госстрой СССР
САНТЕХПРОЕКТ
г. Москва

Формат 11

Инв.№ подл.	Подп. и дата	Взам. инв.№	Инв.№ дубл.	Подп. и дата

Формат	Зона	Поз.	Обозначение	Наименование	Кол. на исполн. А16В042.010-										Примечание
					-	01	02	03	04	05	06	07			
11		4	А16В042.005 — 01	Обечайка		1									
			— 02	Обечайка			1								
			— 03	Обечайка				1							
			— 04	Обечайка					1						
			— 05	Обечайка						1					
			— 06	Обечайка							1				
			— 07	Обечайка								1			
11		5	А16В042.006	Днище	1										
			— 01	Днище		1									
			— 02	Днище			1								
			— 03	Днище				1							
			— 04	Днище					1						
			— 05	Днище						1					
			— 06	Днище							1				
			— 07	Днище								1			
БЧ		6	А16В042.007	Труба L = 100 - 0,87											
				Труба 15х2,5 ГОСТ 3262-75	1	1	1	1	1	1	1	1			0,116 кг
11		7	А16В042.008	Ухо	3	3	3	3	3	3	3	3			
11		8	А16В042.009	Трубка			1	1	1	1	1	1			

Изм.	Лист	№ докум.	Подп.	Дата

А16В042.010

Лист 2

Формат 11

Серия 3903-10

А16В042.004

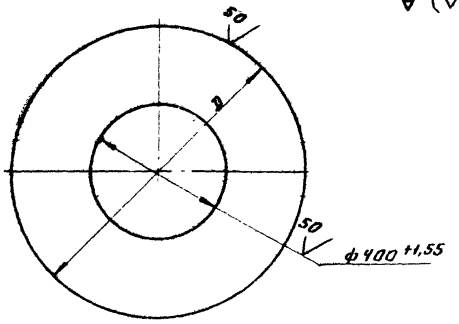

Обозначение	D, мм	Масса, кг
А16В042.004	829-2,2	8,12
—01	954-2,2	11,56
—02	864-2,2	9,04
—03	944-2,2	11,26
—04	1094-2,4	15,87
—05	1219-2,4	20,43
—06	1334-2,6	24,95
—07	1494-2,6	31,92

Изм.	Лист	№ докум.	Подп.	Дата
Разраб.		Ямпольская		
Пров.		Лейтес		11.78
Рук. гр.		Шаталина		11.78
Н. контр.		Мерзляков		11-78
Утв.		Вайнберг		

А16В042.004

Крышка

Лит.	Масса	Масшт.
И	См. табл.	—

Лист | Листов 1

Лист Б2,5 ГОСТ 19903-74
1-IV-Ст.3 ГОСТ 16523-70

Госстрой СССР
Сантехпроект
г. Москва

Формат 11

Инв. № подл. | Подп. и дата | Взам. инв. № | Инв. № дубл. | Подп. и дата

Формат	Зона	Поз.	Обозначение	Наименование	Кол. на исполн. А16В042.010- —	01	02	03	04	05	06	07	Примечание
11		9	А16В042.011	Фланец	1	1	1	1	1	1	1	1	
				Стандартные изделия									
		10		Болт М8×20. 36 ГОСТ 7798-70	4	4	4	4	4	4	4	4	
				Муфты короткие									
				ГОСТ 8966-75									
		11		15 см.	2	2	1	1	1	1	1	1	
		12		20 см.	1	1							
				25 см.			1	1	1	1	1	1	
		13		25 см.	1	1							
				32 см.			1	1	1	1	1	1	
		14		40 см.	1	1							
				50 см.			1	1	1	1	1	1	
		15		20 см.			1	1	1	1	1	1	
				Фланец 15-1 ГОСТ 1255-67									
				(Заготовка для детали									
				А16В041.009)									

Инв. № подл. | Подп. и дата | Взам. инв. № | Инв. № дубл. | Подп. и дата

А16В042.010

Лист 3

Формат 11

А16В042.010 СБ

Серия 3.903-10

Рис. 1

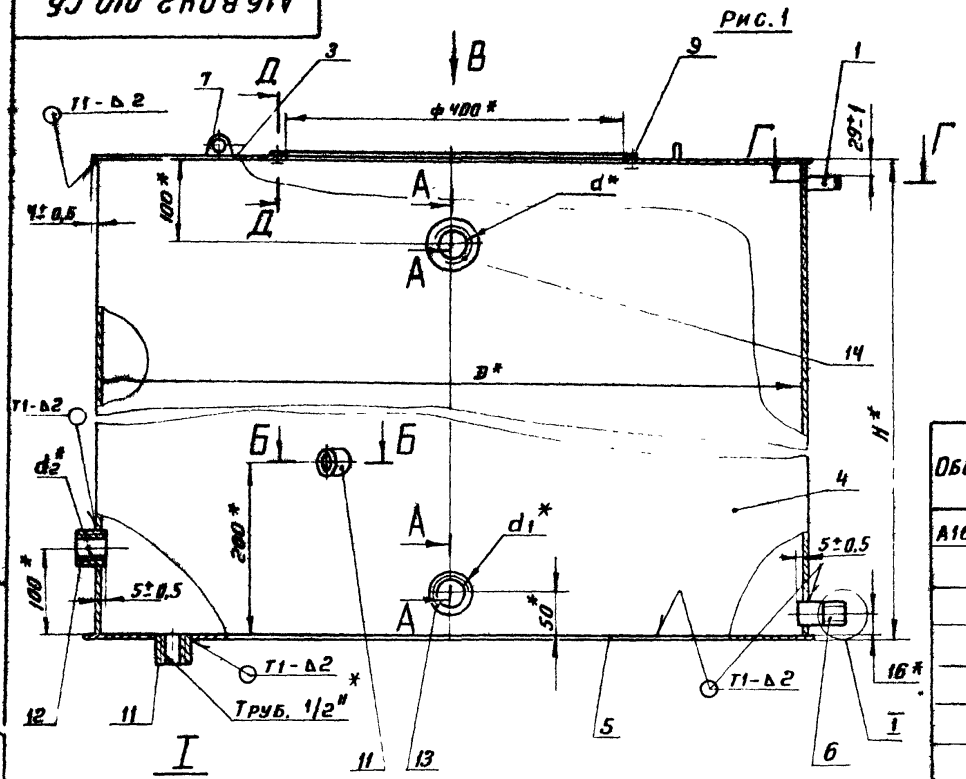

А-А
М1:1

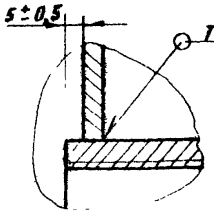

Б-Б

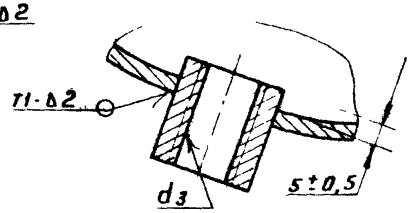

Обозначение	Рис.	Размеры, мм						Масса, кг
		D	H	d	d_1	d_2	d_3	
А16В042.010	1	815	717	Труб 1 1/2"	Труб. 1"	Труб. 3/4"	Труб. 1/2"	58,2
–01		940						71,3
–02	2	850	1016	Труб. 2"	Труб. 1 1/4"	Труб. 1"	Труб 3/4"	78,3
–03		930						88,2
–04		1080						107,8
–05		1205						134,4
–06		1320						152,4
–07		1480						178,8

I
М1:2

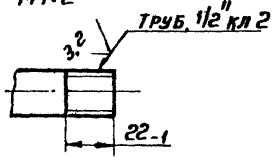

Г-Г
М1:4

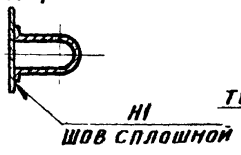

Вид В

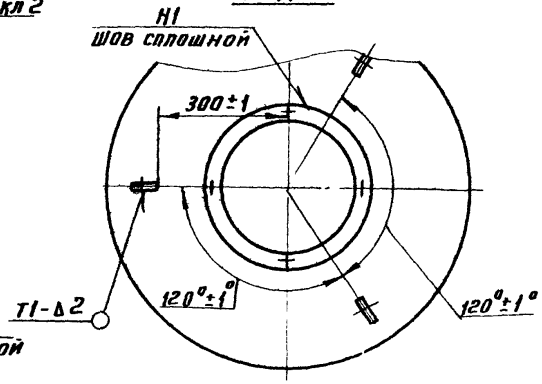

1.* Размеры для справок.
2. Неуказанные сварные швы по ГОСТ 5264-69.

Изм.	Лист	№ докум.	Подп.	Дата
Разраб.		Ямпольская		
Пров.		Лейтес		XI.78
Рук. гр.		Шаталина		XI.78
Гл. спец.		Вайнберг		
Н. контр.		Мерзлякова		XI.78
Утв.		Спивак		

А16В042.010 СБ

Корпус
Сборочный чертеж

Лит.	Масса	Масшт.
И	См. табл.	—

Лист 1 Листов 2

Госстрой СССР
САНТЕХПРОЕКТ
г. МОСКВА

Инв. № подл. | Подп. и дата | Взам. инв. № | Инв. № дубл. | Подп. и дата

Формат 12

Серия 3903-10

Д-Д
М1:1

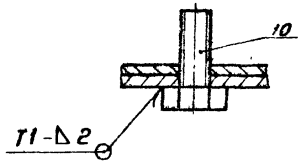

Рис. 2

Остальное - см. рис. 1

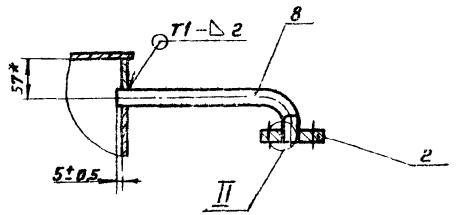

II
М1:1

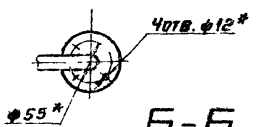

Б-Б

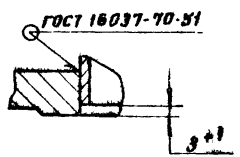

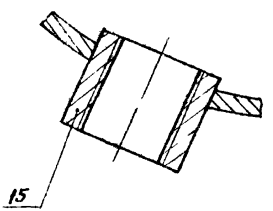

Инв.№подл.	Подп. и дата	Взам.инв.№	Инв.№дубл.	Подп. и дата

Изм.	Лист	№ докум.	Подп.	Дата

А16В042.010СБ

Лист 2

Формат 11

√ (√)

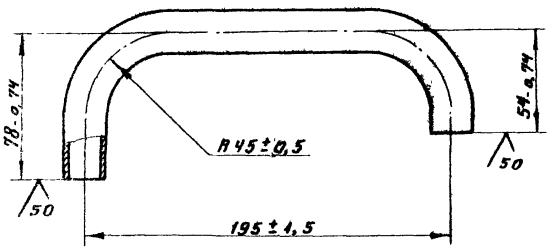

Инв.№подл.	Подп. и дата	Взам.инв.№	Инв.№дубл.	Подп. и дата

Изм.	Лист	№ докум.	Подп.	Дата
Разраб.		Лейтес		XI-78
Пров.		Шаталина		XI-78
Рук. гр.		Шаталина		XI-78
Н.контр.		Мерзлякова		XI-78
Утв.		Вайнберг		

А16В041 011

Трубка

Лит.	Масса	Масшт.
И	0,33	1:2

Лист | Листов 1

Труба 15×2,5 ГОСТ 3262-75

Госстрой СССР
Сантехпроект
г. Москва

Формат 11

Серия 3903-40

Обозначение	Наименование	Кол. на исполн. А16В042.020-			Примечание
		–	01	02	
	Документация				
А16В042.020 СБ	Сборочный чертеж	Х	Х	Х	
	Детали				
1 А16В041.009	Фланец	2	2	2	
2 А16В042.012	Труба L=36-0,62				0,04 кг
1 А16В042.013	Труба 15×2,5 ГОСТ 3262-75	1			
	Труба L=155-г				0,18 кг
2 А16В042.014	Труба 15×2,5 ГОСТ 3262-75		1		
	Труба L=345-1,35			1	0,4 кг
	Труба 15×2,5 ГОСТ 3262-75				
	Стандартные изделия				
	Фланец 15-1 ГОСТ 1255-67				
	(Заготовка для детали				
	А16В041.009)				

Изм.	Лист	№ докум.	Подп.	Дата
Разраб.		Янпольская		11.78
Пров.		Лейтес		11.78
Рук. гр.		Шаталина		11.78
Н. контр.		Мерзлякова		11.78
Утв.		Вайнберг		11.78

А16В042.020

Патрубок

Лит.	Масса	Масштаб

Листов 1

Госстрой СССР Сантехпроект г. Москва

Формат А4

Инв. № подл. | Подп. и дата | Взам. инв. № | Инв. № дубл. | Подп. и дата

А16В042.020 СБ

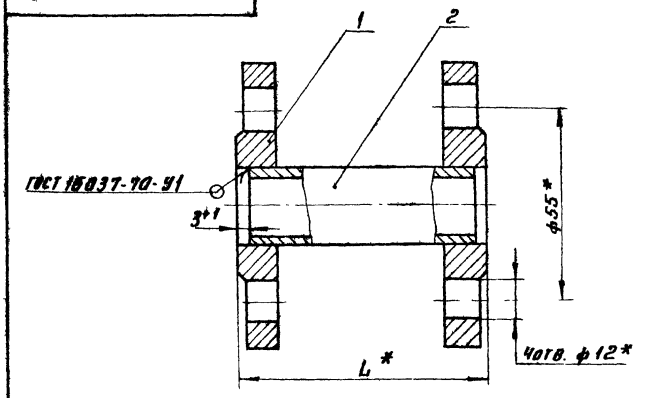

Обозначение	L, мм	Масса кг
А16В042.020	42	0,69
– 01	161	0,84
– 02	351	1,08

* Размеры для справок

Изм.	Лист	№ докум.	Подп.	Дата
Разраб.		Янпольская		11.78
Пров.		Лейтес		11.78
Рук. гр.		Шаталина		11.78
Н. контр.		Мерзлякова		11.78
Утв.		Вайнберг		11.78

А16В042.020 СБ

Патрубок

Сборочный чертеж

Лит.	Масса	Масштаб
И	см.	—
	табл.	

Лист | Листов 1

Госстрой СССР Сантехпроект г. Москва

Формат А1

Инв. № подл. | Подп. и дата | Взам. инв. № | Инв. № дубл. | Подп. и дата

А168042.001

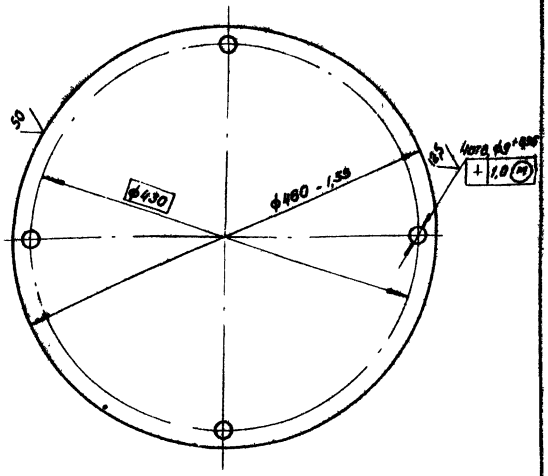

Изм.	Лист	№ докум.	Подп.	Дата	А168042.001			
Разраб.		Ямпольский			Крышка	Лит.	Масса	Масшт.
Пров.		Лейтес				Н	2,6	1:4
Рук. гр.		Шаталина				Лист	Листов 1	
Н. контр.		Мерзлякова			Лист Б2.0 ГОСТ 19903-74 / 1-IV-Ст3 ГОСТ 16523-70	Госстрой СССР Сантехпроект г. Москва		
Утв.		Вайнберг						

Формат А1

А168042.003

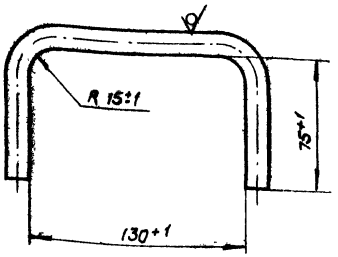

Изм.	Лист	№ докум.	Подп.	Дата	А168042.003			
Разраб.		Ямпольский			Ручка	Лит.	Масса	Масшт.
Пров.		Лейтес				Н	0,23	1:2
Рук. гр.		Шаталина				Лист	Листов 1	
Н. контр.		Мерзлякова			Круг В 12.0 ГОСТ 2590-71 / Ст.3 ГОСТ 535-79	Госстрой СССР Сантехпроект г. Москва		
Утв.		Вайнберг						

Копир.

Формат А1

Серия 3903-10

А16В042.005

Рис. 1

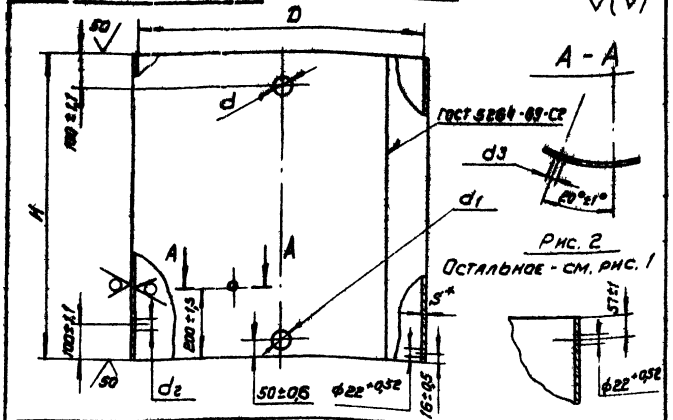

Рис. 2

Остальное - см. рис. 1

Обозначение	Рис.	Размеры, мм D	H	d	d_1	d_2	d_3	S	Масса, кг
А16В042.005	1	815+2,2	711-2,0	55+0,74	40+0,62	33+0,62	27+0,52	2,5	35,7
-01		940+2,2							41,2
-02	2	850+2,2	1010-2,4	68+0,74	49+0,62	40+0,62	33+0,62		52,9
-03		930+2,2							57,9
-04		1080+2,4							67,2
-05		1205+2,4						2,8	84,0
-06		1320+2,6							92,0
-07		1480+2,6							103,1

*Размер для справок

Изм.	Лист	№ докум.	Подп.	Дата
Разраб.		Ямпольская		
Пров.		Лейтес		XI-78
Рук. гр.		Шаталина		XI.78
Н. контр.		Мерзлякова		XI-78
Утв.		Вайнберг		

А16В042.005

Обечайка

Лит.	Масса	Масшт.
Н	См. табл.	-

Лист | Листов 1

Лист Б S ГОСТ 19903-74 / 1-IV-Сп.3 ГОСТ 16523-70

Госстрой СССР Сантехпроект г. Москва

Инв. № подл. | Подп. и дата | Взам. инв. № | Инв. № дубл. | Подп. и дата

А16В042.006

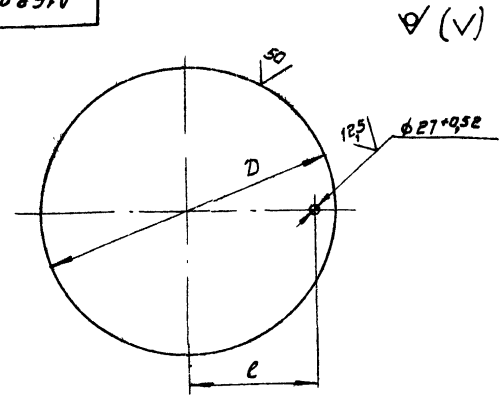

Обозначение	Размеры, мм D	l	Масса, кг
А16В042.006	829-2,2	372±2,0	12,69
-01	954-2,2	435±2,0	16,81
-02	864-2,2	390±2,0	13,79
-03	944-2,2	430±2,0	16,46
-04	1094-2,4	505±2,2	22,11
-05	1219-2,4	567±2,2	27,45
-06	1334-2,5	625±2,2	32,89
-07	1494-2,5	705±2,5	41,25

Изм.	Лист	№ докум.	Подп.	Дата
Разраб.		Ямпольская		
Пров.		Лейтес		XI-78
Рук. гр.		Шаталина		XI.78
Н. контр.		Мерзлякова		XI-78
Утв.		Вайнберг		

А16В042.006

Днище

Лит.	Масса	Масшт.
Н	См. табл.	-

Лист | Листов 1

Лист Б3,0 ГОСТ 19903-74 / 1-IV-Сп.3 ГОСТ 16523-70

Госстрой СССР Сантехпроект г. Москва

Инв. № подл. | Подп. и дата | Взам. инв. № | Инв. № дубл. | Подп. и дата

Копир. [signature]

Формат 11

Серия 3903-10

А16В 042.008

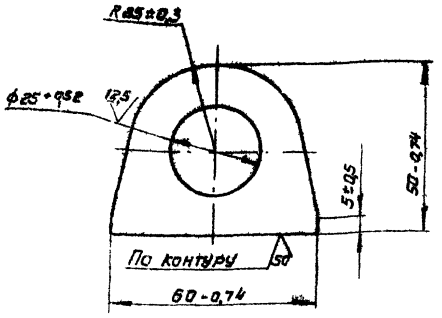

Изм.	Лист	№ докум.	Подп.	Дата	А16В 042.008		
Разраб.		Смолянская		XI-78	Ухо	Лит.	Масса	Масшт.
Пров.		Лейтес		XI-78		Н	0,06	1:1
Рук. гр.		Шаталина		XI.78		Лист	Листов 1	
Н. контр.		Мерзлякова		XI-78	Лист Б4,0 ГОСТ 19903-74 / Ст.3 ГОСТ 14637-69	Госстрой СССР Сантехпроект г. Москва	
Утв.		Вайнберг					

Формат 11

А16В 042.009

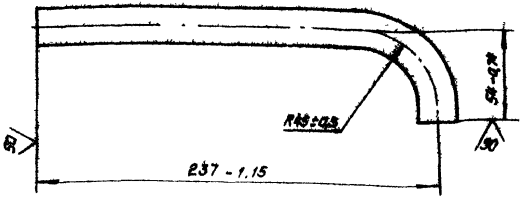

Изм.	Лист	№ докум.	Подп.	Дата	А16В 042.009		
Разраб.		Лейтес		XI-78	Трубка	Лит.	Масса	Масшт.
Пров.		Шаталина		XI.78		Н	0,31	1:2
Рук. гр.		Шаталина		XI.78		Лист	Листов 1	
Н. контр.		Мерзлякова		XI.78	Труба 15 × 2,5 ГОСТ 3262-75	Госстрой СССР Сантехпроект г. Москва	
Утв.		Вайнберг					

Копир. [illegible]

Формат 11

СЕРИЯ 3.909-10

А16В042.002

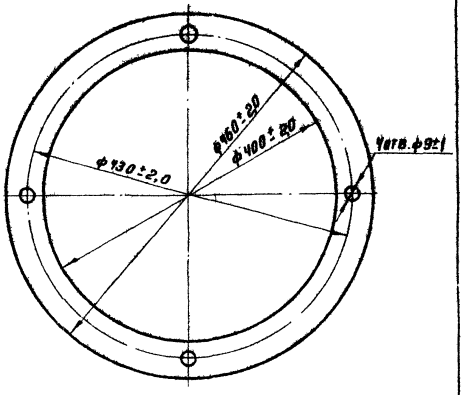

Изм.	Лист	№ докум.	Подп.	Дата
Разраб.		Ямпольская		
Пров.		Лейтес		XI-78
Рук. гр.		Шаталина		XI.78
Н. контр.		Мерзляков		XI-78
Утв.		Вайнберг		

Прокладка	Лит.	Масса	Масшт.
	И	0,08	1:4
	Лист	Листов 1	
Паронит ПОН 1,5 ГОСТ 481-71	Госстрой СССР САНТЕХПРОЕКТ г. Москва		

Формат 11

Инв. № подл. | Подп. и дата | Взам. инв. № | Инв. № дубл. | Подп. и дата

А16В042.011

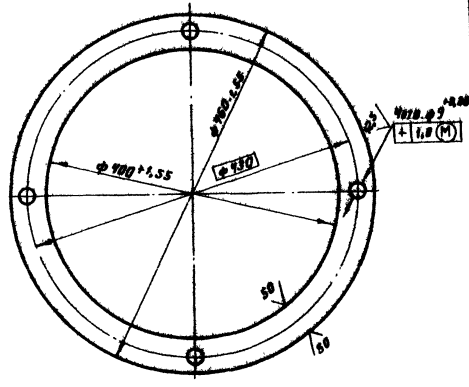

Изм.	Лист	№ докум.	Подп.	Дата
Разраб.		Ямпольская		
Пров.		Лейтес		XI-78
Рук. гр.		Шаталина		XI.78
Н. контр.		Мерзляков		XI-78
Утв.		Вайнберг		

Фланец	Лит.	Масса	Масшт.
	И	0,85	1:4
	Лист	Листов 1	
Лист 62,5 ГОСТ 18003-74 1-IV Ст3 ГОСТ 16523-70	Госстрой СССР САНТЕХПРОЕКТ г. Москва		

Копир. Тер

Формат 11

Инв. № подл. | Подп. и дата | Взам. инв. № | Инв. № дубл. | Подп. и дата

Инв. № подл. | Подп. и дата | Взам. инв. № | Инв. № дубл. | Подп. и дата

Серия 3.903-10

Формат	Зона	Поз.	Обозначение	Наименование	Кол. на исполн. А16 8043. 000- —	01	02	03	04	05	Примечание
				Документация							
12			А16 8041. 000 ТО	Техническое описание	X	X	X	X	X	X	
12			А16 8042. 000 СБ	Сборочный чертеж	X	X	X	X	X	X	
				Сборочные единицы							
11		1	А16 8041. 020	Патрубок	1	1	1	1	1	1	
11		2	А16 8042. 020	Патрубок	1	1	1	1	1	1	
		3	— 02	Патрубок	1	1	1	1	1	1	
11		4	А16 8043. 010	Корпус	1						
			— 01	Корпус		1					
			— 02	Корпус			1				
			— 03	Корпус				1			
			— 04	Корпус					1		
			— 05	Корпус						1	

Изм.	Кол. уч.	№ докум.	Подп.	Дата	А16 8043. 000			
Разраб.	Пророков				Блок расширительный	Лит.	Лист 1	Листов 2
Пров.	Жеглов			12.78				
Нач. гр.	Наталина			12.78		Госстрой СССР Союзгипродорнии г. Москва		
Н. контр.	Гераськова			12.78				
Утв.	Ромбергер							

Формат 11

Инв. № подл. | Подп. и дата | Взам. инв. № | Инв. № дубл. | Подп. и дата

Формат	Зона	Поз.	Обозначение	Наименование	Кол. на исполн. А16 8043. 000- —	01	02	03	04	05	Примечание
				Детали							
11		5	А16 8042. 001	Крышка	1	1	1	1	1	1	
11		6	А16 8042. 002	Прокладка	1	1	1	1	1	1	
11		7	А16 8042. 003	Ручка	1	1	1	1	1	1	
				Стандартные изделия							
		8		Болт М10х35.36							
				ГОСТ 7798-70	20	20	20	20	20	20	
				Гайки ГОСТ 5915-70							
		9		М8. 4	4	4	4	4	4	4	
		10		М10. 4	20	20	20	20	20	20	
		11		Пробка 15 ГОСТ 8863-75	1	1	1	1	1	1	
		12		Прокладка В-15-1							
				ГОСТ 15180-70	5	5	5	5	5	5	

Изм.	Лист	№ докум.	Подп.	Дата	А16 8043. 000	Лист 2
					Коп. Терен	

Формат 11

А16В043.000 СБ

Серия 3903-10

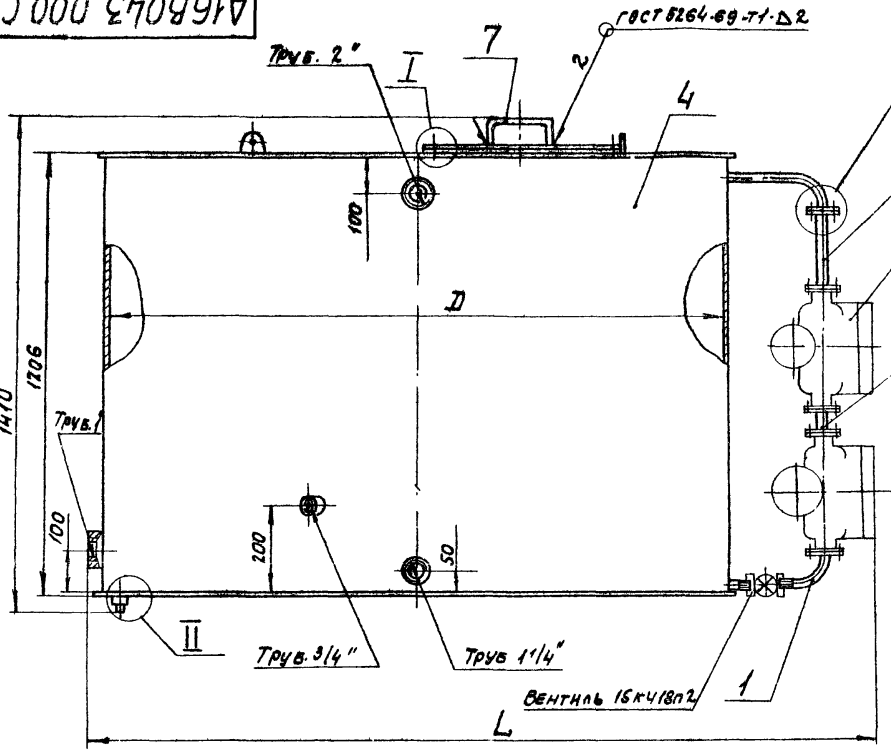

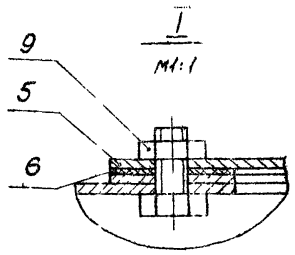

Обозначение	Емкость, л		Размеры, мм		Масса, кг
	до переливного патрубка	полезная	D	L	
А16В043.000	2000	1644	1540	1930	226,7
-01	2500	2051	1720	2110	263,0
-02	3000	2476	1890	2280	299,3
-03	3500	2826	2040	2430	333,1
-04	4000	3294	2180	2570	366,8
-05	4500	3699	2310	2700	397,4

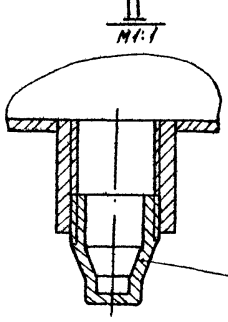

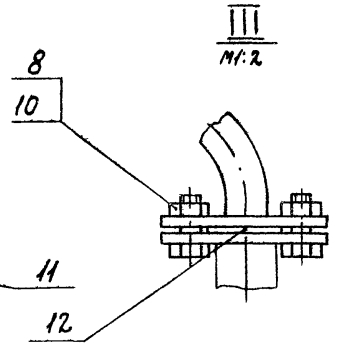

Размеры для справок.

Изм.	Лист	№ докум.	Подп.	Дата
Разраб.		Ямпольская		
Пров.		Лейтес		XI-78
Рук. гр.		Шаталина		XI-78
Гл. спец.		Ваинберг		
Н. контр.		Мерзляков		XI-78
Утв.		Спивак		

А16В043.000 СБ

Бак расширительный.

Сборочный чертеж

Лит.	Масса	Масштаб
И	См. табл.	—
Лист	Листов 1	

Госстрой СССР САНТЕХПРОЕКТ г. Москва

Формат: 12

Инв. № подл. | Подп. и дата | Взам. инв. № | Инв. № дубл. | Подп. и дата

Инв. № подл.	Подп. и дата	Взам. инв. №	Инв. № дубл.	Подп. и дата

Серия 3.903-10

Форм.	Зона	Поз.	Обозначение	Наименование	Кол. на исполн. А16В 043.010- –	01	02	03	04	05	Примечание
				Документация							
12			АВ В 043. 010 СБ	Сварочный чертеж	×	×	×	×	×	×	
				Детали							
11		1	А16В 041. 009	Фланец	1	1	1	1	1	1	
11		2	А16В 042. 008	Ухо	3	3	3	3	3	3	
11		3	А16В 042. 009	Трубка	1	1	1	1	1	1	
11		4	А16В 042. 011	Фланец	1	1	1	1	1	1	
11		5	А16В 043. 001	Крышка	1						
			-01	Крышка		1					
			-02	Крышка			1				
			-03	Крышка				1			
			-04	Крышка					1		
			-05	Крышка						1	
64		6	А16В 043. 002	Уголок L = 1500-2,6							
				Уголок Б-32х32х3 ГОСТ 8509-72							
				Ст.3 ГОСТ 535-58	1						2,19 кг

Изм.	Лист	№ докум.	Подп.	Дата
Разраб.	Ямпольская			XI-78
Пров.	Лейтес			XI 78
Рук. гр.	Шаталина			XI-78
Н. контр.	Мерзлякова			XI-78
Утв.	Вайнберг			

А16В 043. 010

Корпус

Лит.	Лист	Листов
И	1	3

Госстрой СССР
Сантехпроект
г. Москва

Формат 11

Инв. № подл.	Подп. и дата	Взам. инв. №	Инв. № дубл.	Подп. и дата

Форм.	Зона	Поз.	Обозначение	Наименование	Кол. на исполн. А16В043.010 – –	01	02	03	04	05	Примечание
				Уголки							
				Уголок Б-32х32х3 ГОСТ 8509-72 Ст.3 ГОСТ 535-58							
64		6	А16В 043. 003	L = 1680-3,0		1					2,45 кг
			А16В 043. 004	L = 1860-3,9			1				2,71 кг
			А16В 043. 005	L = 2020-3,5				1			2,94 кг
			А16В 043. 006	L = 2160-3,5					1		3,15 кг
			А16В 043. 007	L = 2280-3,5						1	3,32 кг
11		7	А16В 043. 008	Обечайка	1						
			-01	Обечайка		1					
			-02	Обечайка			1				
			-03	Обечайка				1			
			-04	Обечайка					1		
			-05	Обечайка						1	
11		8	А16В 043. 009	Днище	1						
			-01	Днище		1					
			-02	Днище			1				
			-03	Днище				1			
			-04	Днище					1		

Изм.	Лист	№ докум.	Подп.	Дата

А16В043.010

Лист 2

Копир.

Формат 11

Серия 3.903-10

Инв. № подл.	Подп. и дата	Взам. инв. №	Инв. № дубл.	Подп. и дата

Форм.	Зона	Поз.	Обозначение	Наименование	Кол. на исполн. А16В043.010-						Примечание
					-	01	02	03	04	05	
11		8	А16В 043.009-05	Днище						1	
64		9	А16В 043.011	Труба L = 100 - 0,87							
				Труба 15×2,5 ГОСТ 3262-75	1	1	1	1	1	1	0,116 кг
				Стандартные изделия							
		10		Болт М8×20,36 ГОСТ 7798-70	4	4	4	4	4	4	
				Муфты короткие							
				ГОСТ 8966-75							
		11		15 ст.	1	1	1	1	1	1	
		12		20 ст.	1	1	1	1	1	1	
		13		25 ст.	1	1	1	1	1	1	
		14		32 ст.	1	1	1	1	1	1	
		15		50 ст.	1	1	1	1	1	1	
				Фланец 15-1 ГОСТ 1255-67							
				(Заготовка для дет.							
				А16В 041.009)							

Изм.	Лист	№ докум.	Подп.	Дата

А16В043.010

Лист 3

А16В043.009

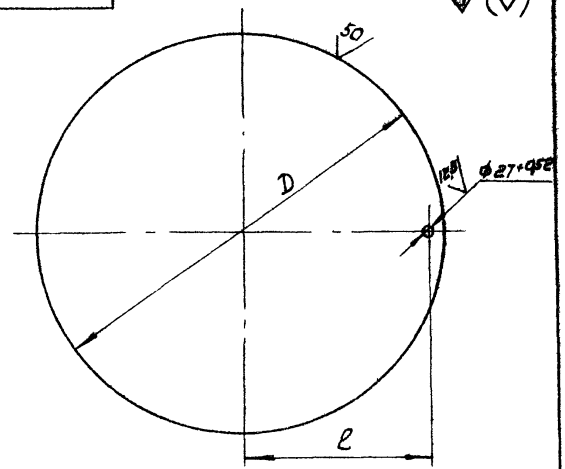

Обозначение	Размеры, мм		Масса, кг
	D	l	
А16В043.009	1554-2,6	735 ± 1,0	44,6
-0,1	1734-3,0	825 ± 1,1	55,6
-02	1904-3,0	910 ± 1,1	67,0
-03	2054-3,5	1005 ± 1,2	78,0
-04	2194-3,5	1045 ± 1,2	89,0
-05	2324-3,5	1120 ± 1,2	99,8

Изм.	Лист	№ докум.	Подп.	Дата
Разраб.		Ямпольская		
Пров.		Лейтес		XI 78
Рук. гр.		Шаталина		XI 78
Н. контр.		Мезлякова		XI 78
Утв.		Вайнберг		

А16В043.009

Днище

Лит.	Масса	Масшт.
И	См. табл.	-

Лист | Листов 1

Лист 63.0 ГОСТ 19903-74
1-IV-Ст. 3 ГОСТ 16523-70

Госстрой СССР
Сантехпроект
г. Москва

Инв. № подл. | Подп. и дата | Взам. инв. № | Инв. № дубл. | Подп. и дата

Копир. [signature]

Формат 11

Серия 3903-10

Инв. № подл. | Подп. и дата | Взам. инв. №

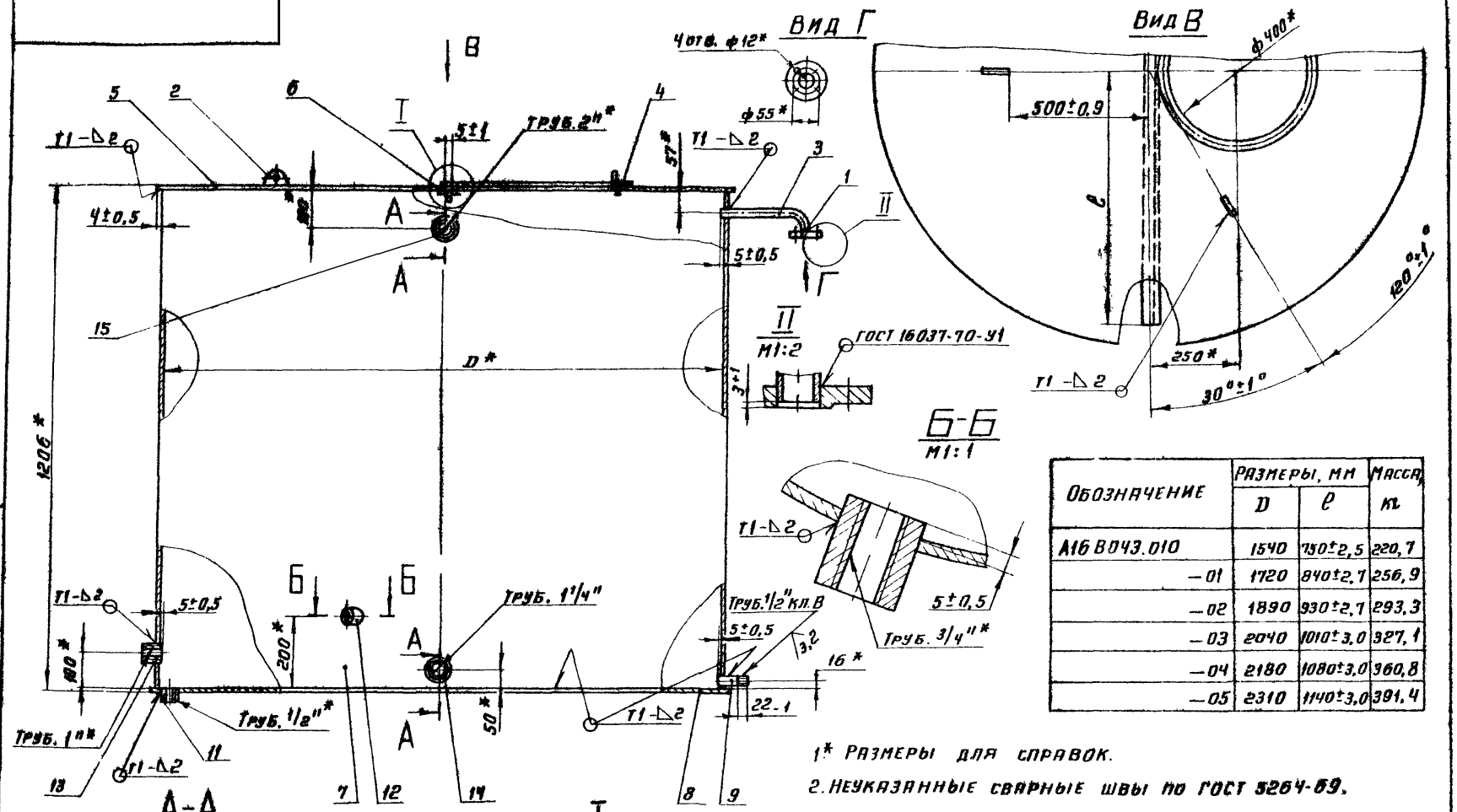

Обозначение	Размеры, мм D	Размеры, мм ℓ	Масса, кг
А16В043.010	1540	730±2,5	220,7
—01	1720	840±2,7	256,9
—02	1890	930±2,7	293,3
—03	2040	1010±3,0	327,1
—04	2180	1080±3,0	360,8
—05	2310	1140±3,0	391,4

1* Размеры для справок.

2. Неуказанные сварные швы по ГОСТ 5264-69.

Изм.	Лист	№ докум.	Подп.	Дата
Разраб.		Ямпольский		
Пров.		Лейтес		XI-78
Рук. гр.		Шаталина		XI.78
Гл. спец.		Вайнберг		
Н. контр.		Мерзлякова		XI-78
Утв.		Спивак		

Коп. Терец

А16В043.010 СБ

Корпус. Сборочный чертеж

Лит.	Масса	Масшт.
И	См. табл	—

Лист | Листов 1

Госстрой СССР
САНТЕХПРОЕКТ
г. Москва

Формат 12

А16В043.008

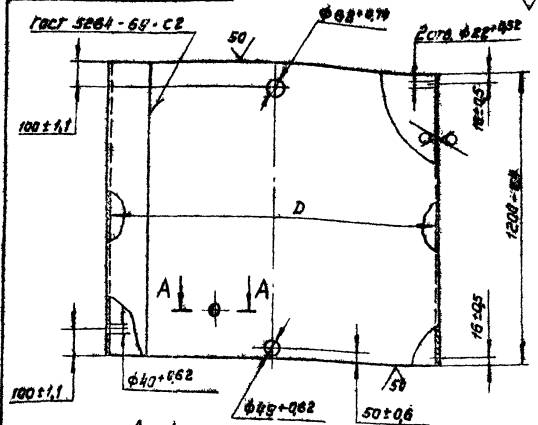

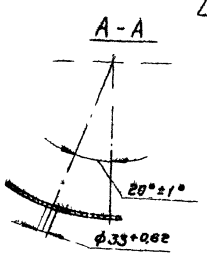

Обозначение	D, мм	Масса, кг
А16В043.008	1540+2,6	136,6
-01	1720+3,0	152,8
-02	1890+3,0	167,7
-03	2040+3,6	121,0
-04	2180+3,6	104,4
-05	2310+3,6	205

Серия 3903-10

Разраб.	Ямпольская		
Пров.	Лейтес		11-78
Рук. гр.	Шаталина		11-78
Н. контр.	Мерзлякова		11-78
Утв.	Вайнберг		

А16В043.008

Обечайка

Лит	Масса	Масшт.
Н	См. табл.	-

Лист 6,3,0 ГОСТ 19903-74
1-IV-Ст.3 ГОСТ 16523-70

Лист | Листов 1

Госстрой СССР
Сантехпроект
г. Москва

Формат 11

А16В043.001

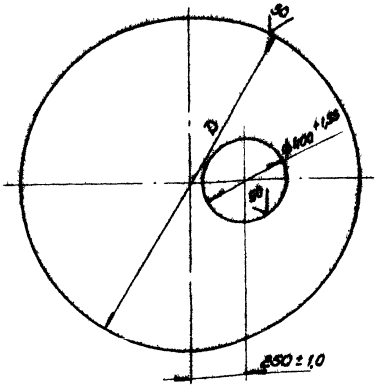

Обозначение	D, мм	Масса, кг
А16В043.001	1554-2,5	34,7
-01	1734-3,0	43,8
-02	1904-3,0	53,3
-03	2034-3,5	62,5
-04	2194-3,5	71,6
-05	2324-3,5	80,7

А16В043.001

Крышка

Лит.	Масса	Масшт.
Н	См. табл.	-

Лист 6,2,5 ГОСТ 19903-74
1-IV-Ст.3 ГОСТ 16523-70

Лист | Листов 1

Госстрой СССР
Сантехпроект
г. Москва

Копир. Гробку.

Формат 11

gost.e-ecolog.ru