ТИПОВЫЕ КОНСТРУКЦИИ, ИЗДЕЛИЯ И УЗЛЫ ЗДАНИЙ И СООРУЖЕНИЙ

СЕРИЯ 5.903-21

УЗЛЫ ОБВЯЗКИ РЕГУЛИРУЮЩИХ КЛАПАНОВ НА ТРУБОПРОВОДАХ ТЕПЛО- И ХОЛОДОСНАБЖЕНИЯ ВОЗДУХОПОДОГРЕВАТЕЛЕЙ И ПОВЕРХНОСТНЫХ ВОЗДУХООХЛАДИТЕЛЕЙ

Выпуск 1

УЗЛЫ ОБВЯЗКИ. РАБОЧИЕ ЧЕРТЕЖИ

25086-02
ЦЕНА
Новая цена указана в счет-накладной

gost.e-ecolog.ru

ТИПОВЫЕ КОНСТРУКЦИИ, ИЗДЕЛИЯ И УЗЛЫ ЗДАНИЙ И СООРУЖЕНИЙ

СЕРИЯ 5.903-21

УЗЛЫ ОБВЯЗКИ РЕГУЛИРУЮЩИХ КЛАПАНОВ НА ТРУБОПРОВОДАХ ТЕПЛО-И ХОЛОДОСНАБЖЕНИЯ ВОЗДУХОПОДОГРЕВАТЕЛЕЙ И ПОВЕРХНОСТНЫХ ВОЗДУХООХЛАДИТЕЛЕЙ

Выпуск I

УЗЛЫ ОБВЯЗКИ РАБОЧИЕ ЧЕРТЕЖИ

РАЗРАБОТАНЫ ГПИ ГОСХИМПРОЕКТ ГОССТРОЯ СССР

ГЛАВНЫЙ ИНЖЕНЕР ИНСТИТУТА С.Н.НИКИТИН

ГЛАВНЫЙ ИНЖЕНЕР ПРОЕКТА Э.И.ЗИСЬМАН

УТВЕРЖДЕНЫ ГЛАВНЫМ УПРАВЛЕНИЕМ ПРОЕКТИРОВАНИЯ ГОССТРОЯ СССР.

ТЕХНИЧЕСКОЕ ЗАДАНИЕ ОТ 08.04.1991г.

ВВЕДЕНЫ В ДЕЙСТВИЕ С 15.02.1992 г.

ГПИ ГОСХИМПРОЕКТ ПРИКАЗ ОТ 16.08.1991 г. № 25

© ГП ЦПП, 1995

5.903-21 в1

ОБОЗНАЧЕНИЕ	НАИМЕНОВАНИЕ	СТР.
ОРК I.00.00	Узел обвязки регулирующего клапана. Спецификация	3-7
ОРК I.00.00 СБ	Узел обвязки регулирующего клапана. Сборочный чертеж	8, 9
ОРК I.0I.00	Переход. Спецификация	I0
ОРК I.0I.00 СБ ОРК I.0I.0I	Переход. Сборочный чертеж Конус	II
ОРК 2.00.00	Узел рабочего трубопровода с фильтром Спецификация	I2,I3
ОРК 2.00.00 СБ	Узел рабочего трубопровода с фильтром. Сборочный чертеж	I4
ОРК 2.00.0I ОРК 2.00.02	Труба Труба	I5
ОРК 2.I0.00	Фильтр. Спецификация	I6
ОРК 2.I0.00 СБ	Фильтр. Сборочный чертеж	I7
ОРК 2.00.03 ОРК 2.II.00	Труба Корпус фильтра. Спецификация	I8
ОРК 2.I2.02 ОРК 2.II.00 СБ	Крышка задняя Корпус фильтра. Сборочный чертеж	I9
ОРК 2.I2.00	Элемент фильтрующий. Спецификация	20
ОРК 2.I2.00 СБ ОРК 2.I2.0I	Элемент фильтрующий. Сборочный чертеж Фланец передний	2I
ОРК 2.I0.02 ОРК 2.I0.03	Ниппель Гайка накидная	22
ОРК 2.I0.0I ОРК 2.20.0I	Прокладка Прокладка	23
ОРК 2.20.00	Фильтр. Спецификация	24
ОРК 2.20.00 СБ	Фильтр. Сборочный чертеж	25
ОРК 2.2I.00	Корпус фильтра. Спецификация	26
ОРК 2.2I.00 СБ	Корпус фильтра. Сборочный чертеж	27
ОРК 2.2I.0I ОРК 2.2I.03	Стрелка Дно	28
ОРК 2.2I.04 ОРК 2.2I.05	Патрубок Патрубок	29
ОРК 2.2I.02 ОРК 2.22.0I	Труба Крышка	30
ОРК 2.22.00	Элемент фильтрующий. Спецификация	3I
ОРК 2.22.00 СБ ОРК 2.22.02	Элемент фильтрующий. Сборочный чертеж Фланец	32
ОРК 3.00.00	Узел рабочего трубопровода с фильтром Спецификация	33,34
ОРК 3.00.00 СБ	Узел рабочего трубопровода с фильтром Сборочный чертеж	35
ОРК 3.I0.00	Фильтр. Спецификация л.I, 2	36
ОРК 3.I0.00 ОРК 3.I0.0I	Фильтр. Спецификация л.3 Прокладка	37
ОРК 3.I0.00 СБ	Фильтр. Сборочный чертеж	38
ОРК 3.II.00	Корпус фильтра. Спецификация	39,40
ОРК 3.II.00 СБ	Корпус фильтра. Сборочный чертеж	4I
ОРК 3.II.03 ОРК 3.II.02	Патрубок Дно	42
ОРК 3.II.0I ОРК 3.I2.0I	Труба Крышка	43
ОРК 3.I2.00	Элемент фильтрующий. Спецификация	44
ОРК 3.I2.00 СБ ОРК 3.I2.02	Элемент фильтрующий. Сборочный чертеж Фланец	45
ОРК 3.20.00	Труба. Спецификация	46
ОРК 3.30.00	Труба. Спецификация	47
ОРК 3.20.00 СБ ОРК 3.30.00 СБ	Труба. Сборочный чертеж Труба. Сборочный чертеж	48
ОРК 3.40.00	Труба. Спецификация	49
ОРК 3.40.00 СБ ОРК 3.40.02	Труба. Сборочный чертеж Пробка	50
ОРК 4.00.00	Узел регулирующего клапана с байпасом. Спецификация	5I,52
ОРК 4.00.00 СБ	Узел регулирующего клапана с байпасом. Сборочный чертеж	53
ОРК 4.I0.00	Труба. Спецификация	54
ОРК 4.20.00	Труба. Спецификация	55
ОРК 4.I0.00 СБ ОРК 4.20.00 СБ	Труба. Сборочный чертеж Труба. Сборочный чертеж	56
ОРК 4.00.0I ОРК 4.00.02	Труба Труба	57
ОРК 5.00.00	Узел регулирующего клапана с байпасом Спецификация	58
ОРК 5.00.00 СБ	Узел регулирующего клапана с байпасом. Сборочный чертеж	59
ОРК 5.I0.00	Труба. Спецификация	60
ОРК 5.20.00	Труба. Спецификация	6I
ОРК 5.I0.00 СБ ОРК 5.20.00 СБ	Труба. Сборочный чертеж Труба. Сборочный чертеж	62

Инв.№ подл | Подпись и дата | Взам.инв.№ | Инв.№ дубл. | Подпись и дата

Изм.	Лист	№ докум.	Подп.	Дата
Разраб.		Грекова		
Пров.		Зисьман		
Н.контр.		Зисьман		
Утв.		Коваленко		

ОРК 0.00.00

СОДЕРЖАНИЕ

Лит.	Лист	Листов
		I

ГОСХИМПРОЕКТ

Ф3-55

5.903-21 81

Формат	Зона	Поз.	Обозначение	Наименование	Кол.	Примечание
				Документация		
			ОРК I.00.00 СБ	Сборочный чертеж		
			5.903-2I.0-ПЗ	Пояснительная записка		
				Переменные данные для исполнений:		
				ОРК I.00.00		
				Сборочные единицы		
А4		I	ОРК 2.00.00	Узел рабочего трубопро-		
				вода с фильтром	I	
А4		2	ОРК 4.00.00	Узел регулирующего кла-		
				пана с байпасом	I	
				Стандартные изделия		
		3		Муфта короткая I5		
				ГОСТ 8954-75	I	
				ОРК I.00.00-0I		
				Сборочные единицы		
		I	ОРК 2.00.00-0I	Узел рабочего трубопро-		
				вода с фильтром	I	
А4		2	ОРК 4.00.00	Узел регулирующего кла-		
				пана с байпасом	I	
				Стандартные изделия		
		3		Муфта 20xI5		
				ГОСТ 8957-75	I	

Подпись и дата | Инв. № дубл. | Взам. инв. № | Подпись и дата | Инв. № подл.

Изм.	Лист	№ докум.	Подпись	Дата
Разраб.		Грекова		
Пров.		Зюсьман		
Н.контр.		Зюсьман		
Утв.		Коваленко		

ОРК I.00.00

УЗЕЛ ОБВЯЗКИ РЕГУЛИРУЮЩЕГО КЛАПАНА

Лит.	Лист	Листов
	1	10

ГОСХИМПРОЕКТ

Формат А4

Формат	Зона	Поз.	Обозначение	Наименование	Кол.	Примечание
				ОРК I.00.00-02		
				Сборочные единицы		
		I	ОРК 2.00.00-02	Узел рабочего трубопро-		
				вода с фильтром	I	
А4		2	ОРК 4.00.00	Узел регулирующего кла-		
				пана с байпасом	I	
				Стандартные изделия		
		3		Муфта 25xI5		
				ГОСТ 8957-75	I	
				ОРК I.00.00-03		
				Сборочные единицы		
		I	ОРК 2.00.00-03	Узел рабочего трубопро-		
				вода с фильтром	I	
А4		2	ОРК 4.00.00	Узел регулирующего кла-		
				пана с байпасом	I	
				Стандартные изделия		
		3		Муфта 32xI5		
				ГОСТ 8957-75	I	
				ОРК I.00.00 - 04		
				Сборочные единицы		
		I	ОРК 2.00.00-04	Узел рабочего трубопро-		
				вода с фильтром	I	
А4		2	ОРК 4.00.00	Узел регулирующего кла-		
				пана с байпасом		
				Стандартные изделия		
		3		Муфта 40xI5		
				ГОСТ 8957-75	I	

Подпись и дата | Инв. № дубл. | Взам. инв. № | Подпись и дата | Инв. № подл.

Изм.	Лист	№ докум.	Подпись	Дата

ОРК I.00.00

Лист 2

25086-02 (4)

Формат А4

Формат	Зона	Поз.	Обозначение	Наименование	Кол.	Примечание
				ОРК I.00.00-05		
				Сборочные единицы		
		I	ОРК 2.00.00-02	Узел рабочего трубопро-		
				вода с фильтром	I	
		2	ОРК 4.00.00-0I	Узел регулирующего кла-		
				пана с байпасом	I	
				Стандартные изделия		
		3		Муфта короткая 25		
				ГОСТ 8954-75	I	
				ОРК I.00.00-06		
		I	ОРК 2.00.00-03	Узел рабочего трубопро-		
				вода с фильтром		
		2	ОРК 4.00.00-0I	Узел регулирующего кла-		
				пана с байпасом	I	
				Стандартные изделия		
		4		Муфта 32х25		
				ГОСТ 8957-75	I	
				ОРК I.00.00-07		
				Сборочные единицы		
		I	ОРК 2.00.00-04	Узел рабочего трубопро-		
				вода с фильтром		
		2	ОРК 4.00.00-0I	Узел регулирующего кла-		
				пана с байпасом	I	
				Стандартные изделия		
		3		Муфта 40х25		
				ГОСТ 8957-75	I	

Подпись и дата | Инв № дубл. | Взам. инв № | Подпись и дата | Инв № подл.

Изм.	Лист	№ докум.	Подп.	Дата	ОРК I.00.00	Лист 3

Формат А4

Формат	Зона	Поз.	Обозначение	Наименование	Кол.	Примечание
				ОРК I.0I0.00-08		
				Сборочные единицы		
		I	ОРК 2.00.00-05	Узел рабочего трубопро-		
				вода с фильтром	I	
		2	ОРК 4.00.00-0I	Узел регулирующего кла-		
				пана с байпасом	I	
				Стандартные изделия		
		3		Муфта 50х25		
				ГОСТ 8957-75	I	
				ОРК I.0I0.00-09		
				Сборочные единицы		
		I	ОРК 2.00.00-05	Узел рабочего трубопро-		
				вода с фильтром	I	
		2	ОРК 4.00.00-02	Узел регулирующего кла-		
				пана с байпасом	I	
				Стандартные изделия		
		3		Муфта 50х40		
				ГОСТ 8957-75	I	
				ОРК I..00.00-I0		
				Сборочные единицы		
А4		I	ОРК 3.00.00	Узел рабочего трубопро-		
				вода с фильтром	I	
		2	ОРК 4.00.00-02	Узел регулирующего кла-		
				пана с байпасом	I	
А4		4	ОРК I.0I.00	Переход	I	

Подпись и дата | Инв № дубл. | Взам. инв № | Подпись и дата | Инв № подл.

Изм.	Лист	№ докум.	Подп.	Дата	ОРК I.00.00	Лист 4

Формат А4

Формат	Зона	Поз.	Обозначение	Наименование	Кол.	Примечание
				Стандартные изделия		
		5		Прокладка А-65-10		
				ПОН ГОСТ 15180-86	1	
		6		Болт М16-6g х65.58.016		
				ГОСТ 7798-70	4	
		7		Гайка М16-6Н.5.016		
				ГОСТ 5915-70	4	
		8		Шайба 16.04.016		
				ГОСТ 11371-78	4	
				ОРК 1.00.00-11		
				Сборочные единицы		
		1	ОРК 3.00.00-01	Узел рабочего трубопро-		
				вода с фильтром	1	
		2	ОРК 4.00.00-02	Узел регулирующего кла-		
				пана с байпасом	1	
		4	ОРК 1.01.00-01	Переход	1	
				Стандартные изделия		
		5		Прокладка А-80-10		
				ПОН ГОСТ 15180-86	1	
		6		Болт М16-6g х65.58.016		
				ГОСТ 7798-70	4	
		7		Гайка М16-6Н.5.016		
				ГОСТ 5915-70	4	
		8		Шайба 16.04.016		
				ГОСТ 11371-78	4	

Подпись и дата | Инв.№ дубл. | Взам.инв.№ | Подпись и дата | Инв.№ подл.

Изм.	Лист	№ докум.	Подп.	Дата	ОРК 1.00.00	Лист 5

Формат А4

Формат	Зона	Поз.	Обозначение	Наименование	Кол.	Примечание
				ОРК 1.00.00-12		
				Сборочные единицы		
А4		1	ОРК 3.00.00	Узел рабочего трубопро-		
				вода с фильтром	1	
		2	ОРК 4.00.00-03	Узел регулирующего кла-		
				пана с байпасом	1	
		4	ОРК 1.01.00-02	Переход	1	
				Стандартные изделия		
		5		Прокладка А-65-10		
				ПОН ГОСТ 15180-86		
		6		Болт М16-6g х65.58.016		
				ГОСТ 7798-70	4	
		7		Гайка М16-6Н.5.016		
				ГОСТ 5915-70	4	
		8		Шайба 16.04.016		
				ГОСТ 11371-78	4	
				ОРК 1.00.00-13		
				Сборочные единицы		
		1	ОРК 3.00.00-01	Узел рабочего трубопро-		
				вода с фильтром	1	
		2	ОРК 4.00.00-03	Узел регулирующего кла-		
				пана с байпасом	1	
		4	ОРК 1.01.00-03	Переход		
				Стандартные изделия		
		5		Прокладка А-80-10		
				ПОН ГОСТ 15180-86	1	
		6		Болт М16-6g х65.58.016		
				ГОСТ 7798-70	4	

Подпись и дата | Инв.№ дубл. | Взам.инв.№ | Подпись и дата | Инв.№ подл.

Изм.	Лист	№ докум.	Подп.	Дата	ОРК 1.00.00	Лист 6

Формат А4

Формат	Зона	Поз.	Обозначение	Наименование	Кол.	Примечание
		7		Гайка М16-6Н.5.016		
				ГОСТ 5915-70	4	
		8		Шайба 16.04.016		
				ГОСТ 11371-78	4	
				ОРК 1.00.00-14		
				Сборочные единицы		
		1	ОРК 3.00.00-01	Узел рабочего трубопро-		
				вода с фильтром	1	
А4		2	ОРК 5.00.00	Узел регулирующего кла-		
				пана с байпасом	1	
				Стандартные изделия		
		5		Прокладка А-80-10		
				ПОН ГОСТ 15180-86	1	
		6		Болт М16-6$_g$х65.58.016		
				ГОСТ 7798-70	4	
		7		Гайка М16-6Н.5.016		
				ГОСТ 5915-70	4	
		8		Шайба 16.04.016		
				ГОСТ 11371-78	4	
		9		Фланец 1-80-10 Ст 35		
				ГОСТ 12820-80	1	
				ОРК 1.00.00-15		
				Сборочные единицы		
		1	ОРК 3.00.00-02	Узел рабочего трубопро-		
				вода с фильтром	1	
А4		2	ОРК 5.00.00	Узел регулирующего кла-		

Подпись и дата | Инв.№ дубл. | Взам.инв.№ | Подпись и дата | Инв.№ подл.

Изм.	Лист	№ докум.	Подп.	Дата	ОРК 1.00.00	Лист 7

Формат А4

Формат	Зона	Поз.	Обозначение	Наименование	Кол.	Примечание
				пана с байпасом	1	
		4	ОРК 1.01.00-04	Переход	1	
				Стандартные изделия		
		5		Прокладка А-100-10		
				ПОН ГОСТ 15180-86	1	
		6		Болт М16-6$_g$х70.58.016		
				ГОСТ 7798-70	8	
		7		Гайка М16-6Н.5.016		
				ГОСТ 5915-70	8	
		8		Шайба 16.04.016		
				ГОСТ 11371-78	8	
				ОРК 1.00.00-16		
				Сборочные единицы		
		1	ОРК 3.00.00-03	Узел рабочего трубопро-		
				вода с фильтром	1	
А4		2	ОРК 5.00.00	Узел регулирующего кла-		
				пана с байпасом	1	
		4	ОРК 1.01.00-05	Переход	1	
				Стандартные изделия		
		5		Прокладка А-125-10		
				ПОН ГОСТ 15180-86	1	
		6		Болт М16-6$_g$х70.58.016		
				ГОСТ 7798-70	8	
		7		Гайка М16-6Н.5.016		
				ГОСТ 5915-70	8	
		8		Шайба 16.04.016		
				ГОСТ 11371-78	8	

Подпись и дата | Инв.№ дубл. | Взам.инв.№ | Подпись и дата | Инв.№ подл.

Изм.	Лист	№ докум.	Подп.	Дата	ОРК 1.00.00	Лист 8

Формат А4

5.903-21 (8)

Формат	Зона	Поз.	Обозначение	Наименование	Кол.	Примечание
				ОРК I.00.00-I7		
				Сборочные единицы		
		I	ОРК 3.00.00-04	Узел рабочего трубопро-		
				воде с фильтром	I	
А4		2	ОРК 5.00.00	Узел регулирующего кла-		
				пане с байпасом	I	
		4	ОРК I.0I.00-06	Переход		
				Стандартные изделия		
		5		Прокладка А-I50-I0		
				ПОН ГОСТ I5I80-86	I	
		6		Болт М20-6$_g$х70.58.0I6		
				ГОСТ 7798-70	8	
		7		Гайка М20-6Н.5.0I6		
				ГОСТ 5915-70	8	
		8		Шайба 20.04.0I6		
				ГОСТ II37I-78	8	
				ОРК I.00.00-I8		
				Сборочные единицы		
		I	ОРК 3.00.00-03	Узел рабочего трубопро-		
				воде с фильтром	I	
		2	ОРК 5.00.00-0I	Узел регулирующего кла-		
				пана с байпасом	I	
		4	ОРК I.0I.00-07	Переход	I	
				Стандартные изделия		
		5		Прокладка А-I25-I0		
				ПОН ГОСТ I5I80-86	I	

Подпись и дата | Инв. № дубл. | Взам. инв. № | Подпись и дата | Инв. № подл.

Изм.	Лист	№ докум.	Подп.	Дата	ОРК I.00.00	Лист 9

Формат А4

Формат	Зона	Поз.	Обозначение	Наименование	Кол.	Примечание
		6		Болт М16-6$_g$х70.58.0I6		
				ГОСТ 7798-70	8	
		7		Гайка М16-6Н.5.0I6		
				ГОСТ 5915-70	8	
		8		Шайба I6.04.0I6		
				ГОСТ II37I-78	8	
				ОРК I.00..00-I9		
				Сборочные единицы		
		I	ОРК 3.00.00-04	Узел рабочего трубопро-		
				вода с фильтром	I	
		2	ОРК 5.00.00-0I	Узел регулирующего кла-		
				пана с байпасом	I	
		4	ОРК I.0I.00-08	Переход	I	
				Стандартные изделия		
		5		Прокладка А-I50-I0		
				ПОН ГОСТ I5I80-86	I	
		6		Болт М20-6$_g$ х70.58.0I6		
				ГОСТ 7798-70	8	
		7		Гайка М20-6Н.5.0I6		
				ГОСТ 5915-70	8	
		8		Шайба 20.04.0I6		
				ГОСТ II37.I-78	8	

Подпись и дата | Инв. № дубл. | Взам. инв. № | Подпись и дата | Инв. № подл.

Изм.	Лист	№ докум.	Подп.	Дата	ОРК I.00.00	Лист I0

25086-02 (8) Формат А4

Рис 1

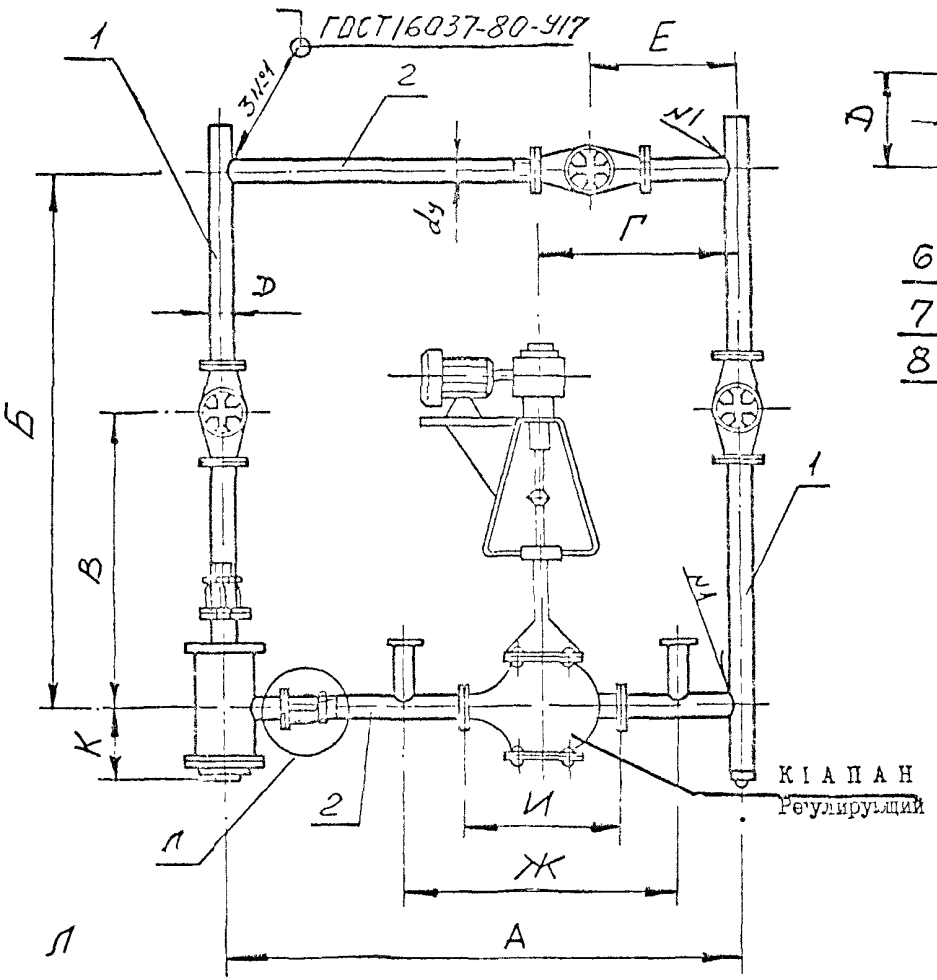

Л

Рис 2

остальное см Рис.1

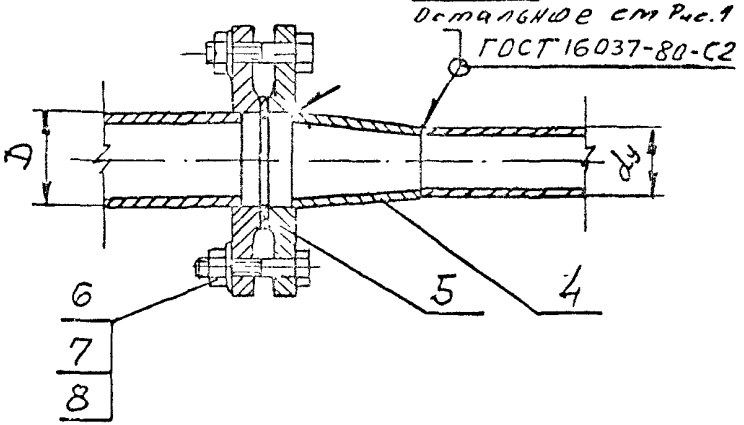

1. Размеры для справок.
2. Уплотнение концевых и промежуточных резьбовых соединений произвести на краске (сурике) с подмоткой пакли.
3. Уплотнение фланцевых соединений произвести равномерной затяжкой болтовых соединений с установкой между фланцев паронитовых прокладок.
4. Обработка мест по сварку и подгонка сопрягаемых элементов узлов (поз.1 и 2) производится по месту по фактическим размерам соединяемых труб при окончательной сборке изделия.
5. До окончательной сборки изделия детали окрасить грунтовкой ГФ-021 ГОСТ 25129-82 – два слоя. Окончательный выбор краски произвести при привязке к конкретному объекту.
6. После изготовления собранный узел испытать на прочность пробным давлением воды Р=20 кгс/см2 в течение 5 мин., и на герметичность давлением Р=16 кгс/см2 в течение 30 мин. Течь и потение не допускаются.

Таблицу исполнений см. л.2

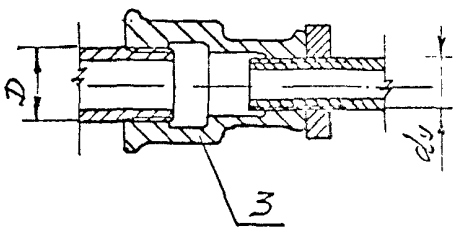

				ОРК 1.00.00 СБ	
Изм.	Лист	№ докум.	Подпись	Дата	
Разраб.		Грекова		УЗЕЛ ОБВЯЗКИ РЕГУЛИРУЮЩЕГО КЛАПАНА Сборочный чертеж	Лит. / Масса / Масштаб: см табл. –
Пров		Зисьман			Лист 1 / Листов 2
Т.контр.					
Н.контр		Зисьман			ГОСХИМПРОЕКТ
Утв.		Коваленко			

Инв. № подл. | Подпись и дата | Взам. инв. № | Инв. № дубл. | Подпись и дата

Формат А3

Размеры в мм

Обозначение	Шифр	Рис	А	Б	В	Г	dу	Д	Е	Ж	И	К	Масса, кг
ОРК I.00.00	УР-$^{I5}/_{I5}$	I	700	I000	550	3I0	I5	I5	I6(	250	I30	58	I0,5
-0I	УР-$^{I5}/_{20}$				560			20				68	II,9
-02	УР-$^{I5}/_{25}$			II00	620			25				64	I5,I
-03	УР-$^{I5}/_{32}$							32				I26	25,9
-04	УР-$^{I5}/_{40}$			II50	660			40				I29	36,6
-05	УР-$^{25}/_{25}$		800	II00	620	350	25	25	I8(	300	I60	64	I8,5
-06	УР-$^{25}/_{32}$							32				I26	29,3
-07	УР-$^{25}/_{40}$			II50	660			40				I29	40,I
-08	УР-$^{25}/_{50}$			I200	7I0			50				I39	5I,9
-09	УР-$^{40}/_{50}$		II00			470	40	50	20(	360	200		59,6
-I0	УР-$^{40}/_{65}$	2		I400	820			65				I60	I24,8
-II	УР-$^{40}/_{80}$			I300	800			80				I63	I43,2
-I2	УР-$^{50}/_{65}$		I300	I400	820	540	50	65	22(	390	230	I60	I30,9
-I3	УР-$^{50}/_{80}$			I300	800			80				I63	I49,4
-I4	УР-$^{80}/_{80}$	3	I700			650	80	80	23(	490	3I0		I86,I
-I5	УР-$^{80}/_{I00}$	2		I450	890			I00				I70	240,0
-I6	УР- 80/I25				900			I25				I9I	308,0
-I7	УР-$^{80}/_{I50}$			I500	940			I50				2II	365,7
-I8	УР-$^{I00}/_{I25}$		2000	I450	900	700	I00	I25	25(	550	350	I9I	326,I
-I9	УР-$^{I00}/_{I50}$			I500	940			I50				2II	384,3

Рис 3
остальное
см Рис1

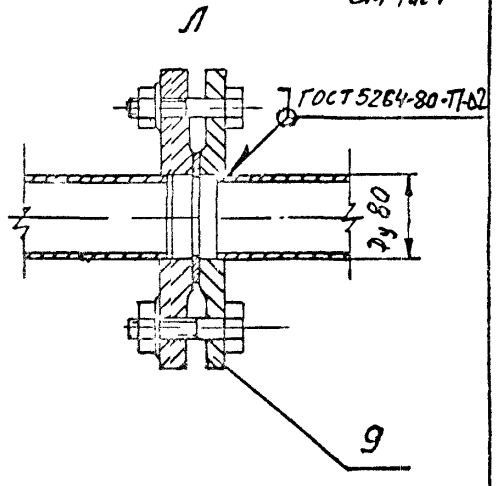

Формат	Зона	Поз.	Обозначение	Наименование	Кол	Примечание
				Документация		
А3			ОРК I.0I.00 СБ	Сборочный чертеж		
				Переменные данные для исполнений:		
				ОРК I.0I.00		
				Детали		
А4		I	ОРК I.0I.0I	Конус	I	
				Стандартные изделия		
		2		Фланец I65-I0 ст3		
				ГОСТ I2820-80	I	
				ОРК I.0I.00-0I		
				Детали		
		I	ОРК I.0I.0I-0I	Конус	I	
				Стандартные изделия		
		2		Фланец I80-I0 ст3		
				ГОСТ I2820-80	I	
				ОРК I.0I.00-02		
				Детали		
		I	ОРК I.0I.0I-02	Конус	I	
				Стандартные изделия		
		2		Фланец I65-I0 ст3		
				ГОСТ I2820-80	I	
				ОРК I.0I.00-03		
				Детали		
		I	ОРК I.0I.0I-03	Конус	I	
				Стандартные изделия		
		2		Фланец I80-I0 ст3		
				ГОСТ I2820-80	I	

Подпись и дата | Инв № дубл | Взам. инв № | Подпись и дата | Инв № подл

Изм	Лист	№ докум	Подпись	Дата
Разраб.		Гранова		
Пров		Зисьман		
Н.контр.		Зисьман		
Утв		Кобулашвили		

ОРК I.0I.00

ПЕРЕХОД

Лит	Лист	Листов
	1	2

ГОСХИМПРОЕКТ

Формат А4

Формат	Зона	Поз.	Обозначение	Наименование	Кол	Примечание
				ОРК I.0I.00-04		
				Детали		
		I	ОРК I.0I.0I-04	Конус	I	
				Стандартные изделия		
		2		Фланец I0I0-I0 ст3		
				ГОСТ I2820-80	I	
				ОРК I.0I.00-05		
				Детали		
		I	ОРК I.0I.0I-05	Конус	I	
				Стандартные изделия		
		2		Фланец I225-I0 ст3		
				ГОСТ I2820-80	I	
				ОРК II.0I.00-06		
				Детали		
		I	ОРК I.0I.0I-06	Конус	I	
				Стандартные изделия		
		2		Фланец I50-I0 ст3		
				ГОСТ I2820-80	I	
				ОРК II.0I.00-07		
				Детали		
		I	ОРК I.0I-0I-07	Конус	I	
				Стандартные изделия		
		2		Фланец I-I25-I0 ст3		
				ГОСТ I2820-80	I	
				ОРК I.0I.00-08		
				Детали		
		I	ОРК I.0I.0I-08	Конус	I	
				Стандартные изделия		
		2		Фланец -II50-I0 ст3		
				ГОСТ I2820-80	I	

Подпись и дата | Инв № дубл | Взам. инв № | Подпись и дата | Инв № подл

Изм	Лист	№ докум	Подпись	Дата

ОРК II.0I.00

Лист 2

Формат А4

5.903-21 в1

ОРК I.01.00 СБ

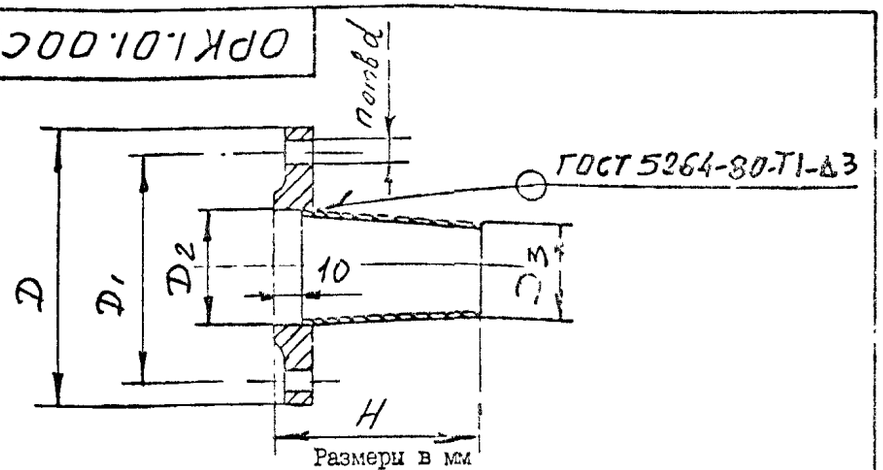

Размеры в мм

Обозначение	Н	Д	$Д_1$	$Д_2$	$Д_3$	d	n	Масса, кг
ОРК I.01.00	110	180	145	78	48	18	4	3,23
-01	125	195	160	91	48	18	4	3,71
-02	110	180	145	78	60	18	4	3,28
-03	125	195	160	91	60	18	4	3,76
-04	140	215	180	110	89	18	8	4,89
-05	180	245	210	135	89	18	8	6,78
-06	210	280	240	161	89	22	8	8,45
-07	180	245	210	135	108	18	8	6,89
-08	210	280	240	161	108	22	8	8,55

1. Размеры для справок.
2. h14, $\pm\frac{1}{2}$ $\mathcal{J}$ T14.

Изм	Лист	№ докум	Подп	Дата
Разраб		Грекова		
Пров		Зисьман		
Т контр				
Н контр		Зисьман		
Утв		Ковален		

ОРК I.01.00 СБ

ПЕРЕХОД

Сборочный чертеж

Лит	Масса	Масштаб
	см табл	-

Лист | Листов 1

ГОСХИМПРОЕКТ

Формат А4

Подпись и дата | Инв № дубл. | Взам.инв № | Подпись и дата | Инв № подл

ОРК I.01.01

12.5

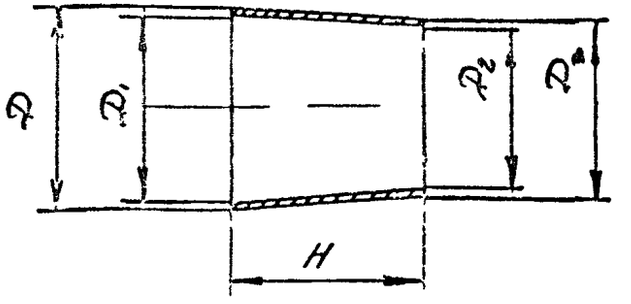

Размеры в мм

Обозначение	Н	Д	$Д_1$	$Д_2$	$Д_3$	Масса, кг
ОРК I.01.01	100	76	70	42	48	0,46
-01	115	89	83	42	48	0,58
-02	100	76	70	54	60	0,51
-03	115	89	83	54	60	0,63
-04	130	108	102	83	89	0,95
-05	170	133	127	83	89	1,4
-06	200	159	153	83	89	1,83
-07	170	133	127	102	108	1,51
-08	200	159	153	102	108	1,97

Предельные отклонения размеров Н14, h14, $\pm\frac{1}{2}$ $\mathcal{J}$ T14.

Изм	Лист	№ докум	Подп	Дата
Разраб		Грекова		
Пров		Зисьман		
Т контр				
Н контр		Зисьман		
Утв		Ковален		

ОРК I.01.01

КОНУС

Ст3кп ГОСТ 380-88

Лит	Масса	Масштаб
	см табл	-

Лист | Листов 1

ГОСХИМПРОЕКТ

15086-02 (12

Формат А4

Формат	Зона	Поз.	Обозначение	Наименование	Кол	Примечание
				Документация		
А3			ОРК 2.00.00 СБ	Сборочный чертеж		
				Перечневые данные для исполнений		
				ОРК 2.00.00		
				Сборочные единицы		
А4		I	ОРК 2.I0.00	Фильтр	I	
				Детали		
А4		2	ОРК 2.00.0I	Труба	2	
А4		3	ОРК 2.00.02	Труба	I	
А4		4	ОРК 2.00.03	Труба	I	
				Стандартные изделия		
		5		Контргайка I5		
				ГОСТ 896I-75	3	
		6		Колпак I5 ГОСТ 8962-75	I	
		7		Муфта коротная I5		
				ГОСТ 8954-75	I	
		8		Вентиль запорный		
				муфтовый Ду I5		
				I5кч18п2 ГОСТ 576I-74	2	
				ОРК 2.00.00-0I		
				Сборочные единицы		
		I	ОРК 2.I0.00-0I	Фильтр	I	

Подпись и дата | Инв № дубл | Взам инв № | Подпись и дата | Инв № подл

Изм	Лист	№ докум	Подпись	Дата
Разраб.		Гренова		
Пров		Зисьман		
Н контр		Зисьман		
Утв		Ковшаник		

ОРК 2.00.00

Узел рабочего трубопровода с фильтром

Лит	Лист	Листов
	I	4

ГОСХИМПРОЕКТ

Формат А4

Формат	Зона	Поз.	Обозначение	Наименование	Кол	Примечание
				Детали		
		2	ОРК 2.00.0I-0I	Труба	2	
		3	ОРК 2.00.02-0I	Труба	I	
		4	ОРК 2.00.03-0I	Труба	I	
				Стандартные изделия		
		5		Контргайка 20		
				ГОСТ 8961-75	3	
		6		Колпак 20 ГОСТ 8962-75	I	
		7		Муфта коротная 20		
				ГОСТ 8954-75	I	
		8		Вентиль запорный		
				муфтовый Ду 20		
				I5кч18п.2 ГОСТ 576I-74	2	
				ОРК 2.00.00-02		
				Сборочные единицы		
		I	ОРК 2.I0.00-02	Фильтр	I	
				Детали		
		2	ОРК 2.00.0I-02	Труба	2	
		3	ОРК 2.00.02-02	Труба	I	
		4	ОРК 2.00.03-02	Труба	I	
				Стандартные изделия		
		5		Контргайка 25		
				ГОСТ 8961-75	3	
		6		Колпак 225 ГОСТ 8962-75	I	
		7		Муфта коротная 25		
				ГОСТ 8954-75	I	
		8		Вентиль запорный		
				муфтовый Ду 25		
				I5кч18п22 ГОСТ 576I-74	2	

Подпись и дата | Инв № подл | Взам инв № | Инв № дубл | Подпись и дата

Изм	Лист	№ докум	Подпись	Дата

ОРК 2.00.00

Лист 2

Формат	Зона	Поз	Обозначение	Наименование	Кол	Примечание
				ОРК 2.00.00-03		
				Сборочные единицы		
А4		I	ОРК 2.20.00	Фильтр	I	
				Детали		
		2	ОРК 2.00.01-03	Труба	2	
		3	ОРК 2.00.02-03	Труба	I	
		4	ОРК 2.00.03-03	Труба	I	
				Стандартные изделия		
		5		Контргайка 32		
				ГОСТ 8961-75	3	
		6		Колпак 32 ГОСТ 8962-75	I	
		7		Муфта короткая 32		
				ГОСТ 8954-75	I	
		8		Вентиль запорный		
				муфтовый Ду 32 15нч18п2		
				ГОСТ 5761-74	2	
				ОРК 2.00.00-04		
				Сборочные единицы		
		I	ОРК 2.20.00-01	Фильтр	I	
				Детали		
		2	ОРК 2.00.01-04	Труба	2	
		3	ОРК 2.00.02-04	Труба	I	
		4	ОРК 2.00.03-04	Труба	I	

Подпись и дата | Инв. № дубл | Взам. инв. № | Подпись и дата | Инв. № подл

Изм	Лист	№ докум	Подп	Дата	ОРК 2.00.00	Лист 3

Формат А4

Формат	Зона	Поз.	Обозначение	Наименование	Кол	Примечание
				Стандартные изделия		
		5		Контргайка 40		
				ГОСТ 8961-75	3	
		6		Колпак 40 ГОСТ 8962-75	I	
		7		Муфта короткая 40		
				ГОСТ 8954-75	I	
		8		Вентиль запорный		
				муфтовый Ду 40 15нч18п2		
				ГОСТ 5761-74	2	
				ОРК 2.00.00-05		
				Сборочные единицы		
		I	ОРК 2.20.00-02	Фильтр	I	
				Детали		
		2	ОРК 2.00.01-05	Труба	2	
		3	ОРК 2.00.02-05	Труба	I	
		4	ОРК 2.00.03-05	Труба	I	
				Стандартные изделия		
		5		Контргайка 50		
				ГОСТ 8961-75	3	
		6		Колпак 50 ГОСТ 8962-75	I	
		7		Муфта короткая 50		
				ГОСТ 8954-75	I	
		8		Вентиль запорный		
				муфтовый Ду 50 15нч18п2		
				ГОСТ 5761-74	2	

Подпись и дата | Инв. № дубл | Взам. инв. № | Подпись и дата | Инв. № подл

Изм	Лист	№ док	Подп	Дата	ОРК 2.00.00	Лист 4

ОРК 2.00.00 СБ

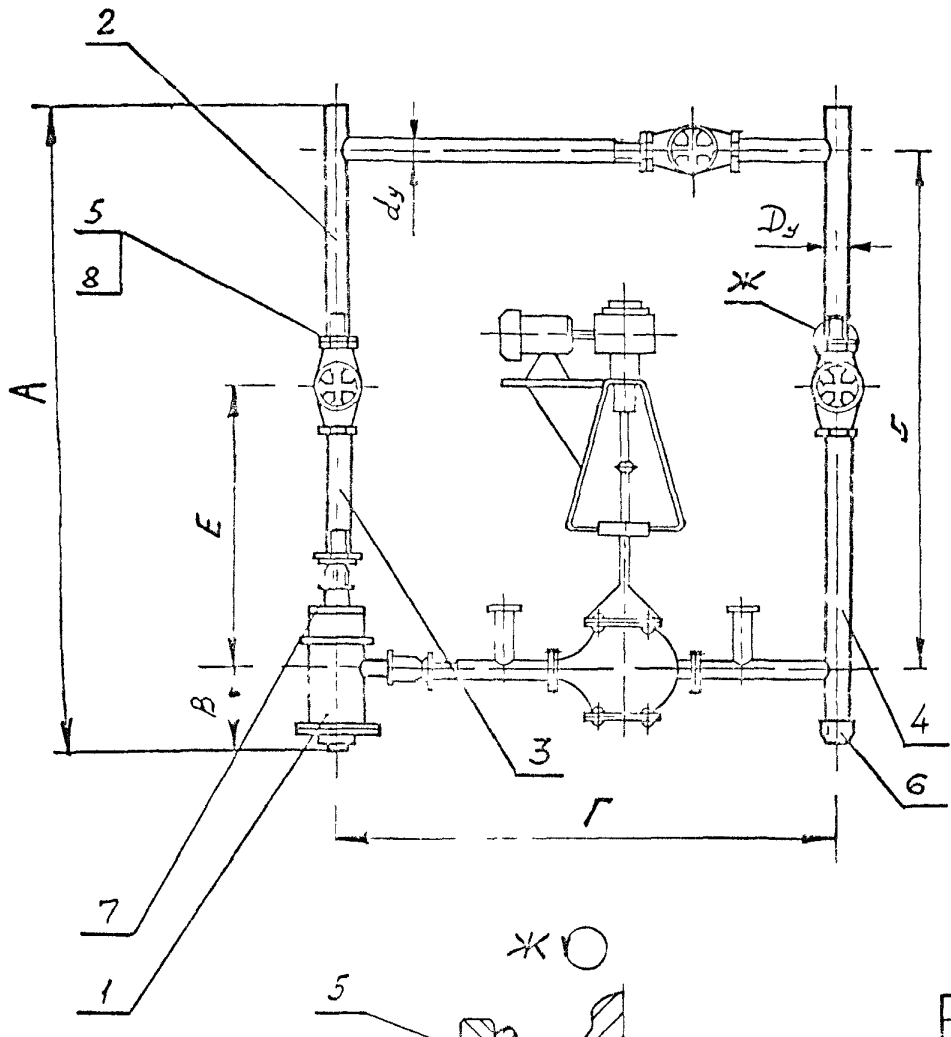

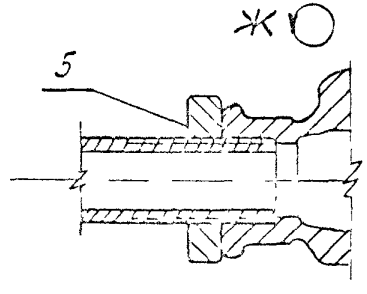

Размеры в мм

Обозначение	А	Б	В	Г	d_y	D_y	Е	Масса, кг
ОРК 2.00.00	1150	1000	58	700	15	15	550	61
-01	1160	1000	68	700	15	20	560	75
-02	1250	1100	64	800	25	25	620	107
-03	1300	1100	126	800	25	32	620	21,4
-04	1400	1150	129	800	25	40	660	32
-05	1500	1200	139	1100	40	50	710	43,7

1. Размеры для справок.
2. Уплотнение концевых и промежуточных соединений произвести на краске (сурике) с подмоткой пакли.
3. До сборки и монтажа детали узла окрасить грунтовкой ГФ-021 ГОСТ 25129-82 - 2 слоя. Окончательный выбор окраски произвести при привязке к конкретному объекту.
4. Испытание узла на прочность и герметичность произвести после полной сборки изделия

Изм.	Лист	№ докум.	Подпись	Дата
Разраб.		Грекова		
Пров.		Зисьман		
Т.контр.				
Н.контр.		Зисьман		
Утв.		Ковальчук		

ОРК 2.00.00 СБ

УЗЕЛ РАБОЧЕГО ТРУБОПРОВОДА С ФИЛЬТРОМ

Сборочный чертеж

Лит	Масса	Масштаб
	см. табл.	-
Лист	Листов 1	

ГОСХИМПРОЕКТ

25086-02 (15 Формат А3

Подпись и дата | Инв. № дубл. | Взам. инв. № | Подпись и дата | Инв. № подл.

5 903-21 61

ОРК 2 00 01

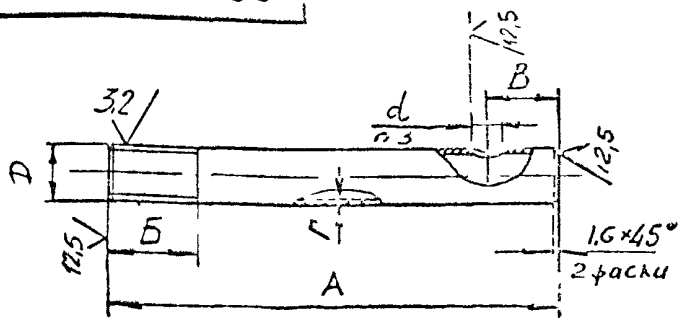

Размеры в мм

Обозначение	А	Б	В	Г	Д	$Д_I$	Масса, кг
ОРК 2.00.0I	505	60	92	2,3	I/2" труб	I5	0,65
-0I	500	70	92	2,8	3/4" труб	20	0,83
-02	520	80	86	3,2	I" труб	25	I,24
-03	500	80	74	3,2	I1/4"труб	32	I,55
-04	550	80	I24	3,5	I1/2"труб	40	2,II
-05	575	90	I62	3,5	2" труб	50	2,80

I. Размеры для справок.

2. HI4, hI4, $\pm \frac{I}{2}$ JTI4.

3. Величину диаметра "d" уточнить при сборке по размеру сопрягаемой трубы черт ОРК 4.00.00 СБ.

Изм	Лист	№ докум	Подп	Дата
Разраб		Грекова		
Пров		Зисьман		
Т контр				
Н контр		Зисьман		
Утв		Ковалевич		

ОРК 2.00.0I

ТРУБА

Лит | Масса | Масштаб

см. табл. | -

Лист | Листов

Труба ДхГ ГОСТ 3262-75

ГОСХИМПРОЕКТ

Формат А4

Подпись и дата | Инв № дубл. | Взам. инв № | Подпись и дата | Инв № подл.

ОРК 2 00 02

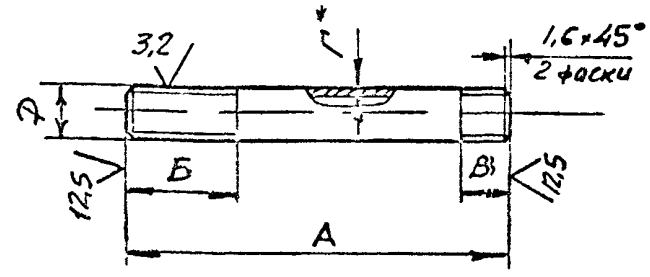

Размеры в мм

Обозначение	А	Б	В	Г	Д	$Д_I$	Масса, кг
ОРК 2.00.02	400	60	I0	2,8	I/2"труб	I5	0,5I
-0I	390	70	II	2,8	3/4"труб	20	0,64
-02	420	80	II	3,2	I" труб	25	I,00
-03	4I0	80	I3	3,2	I1/4"труб	32	I,27
-04	390	80	I5	3,5	I1/2"труб	40	I,5
-05	390	90	I7	3,5	2" труб	50	I,9

I. *Размер для справок.

2. HI4, hI4, $\pm \frac{I}{2}$ JTI4.

Изм	Лист	№ докум	Подп	Дата
Разраб		Грекова		
Пров		Зисьман		
Т контр				
Н контр		Зисьман		
Утв		Ковалевич		

ОРК 2.00.02

ТРУБА

Лит | Масса | Масштаб

см. табл. | -

Лист | Листов 1

Труба ДхГ ГОСТ 32 62-75

ГОСХИМПРОЕКТ

25086-02 (16)

Формат А4

Подпись и дата | Инв № дубл. | Взам. инв № | Подпись и дата | Инв № подл.

ф3-55

5.903-21 61

Формат	Зона	Поз.	Обозначение	Наименование	Кол	Примечание
				Документация		
А3			ОРК 2.10.00 СБ	Сборочный чертеж		
				Детали		
А4		1	ОРК 2.10.01	Прокладка	2	
				Стандартные изделия		
		2		Пробка I5 ГОСТ 8963-75		
			Переменные данные	для исполнений:		
				ОРК 2.10.00		
				Сборочные единицы		
А4		3	ОРК 2.11.00	Корпус фильтра	1	
А4		4	ОРК 2.12.00	Элемент фильтрующий	1	
				Детали		
А4		5	ОРК 2.10.02	Ниппель	1	
А4		6	ОРК 2.10.03	Гайка накидная	2	
				ОРК 2.10.00-01		
				Сборочные единицы		
		3	ОРК 2.11.00-01	Корпус фильтра	1	

Подпись и дата | Инв. № дубл. | Взам. инв. № | Подпись и дата | Инв. № подл.

Изм	Лист	№ докум.	Подпись	Дата
Разраб.		Грекова		
Пров.		Зисьман		
Н. контр.		Зисьман		
Утв.		Ковальчик		

ОРК 2.10.00

ФИЛЬТР

Лит	Лист	Листов
	1	2

ГОСХИМПРОЕКТ

Формат А4

Формат	Зона	Поз.	Обозначение	Наименование	Кол	Примечание
		4	ОРК 2.12.00-01	Элемент фильтрующий	1	
				Детали		
		5	ОРК 2.10.02-01	Ниппель	1	
		6	ОРК 2.10.03-01	Гайка накидная	2	
				ОРК 2.10.00-02		
				Сборочные единицы		
		3	ОРК 10.11.00-02	Корпус фильтра	1	
		4	ОРК 10.12.00-02	Элемент фильтрующий	1	
				Детали		
		5	ОРК 10.00.02-02	Ниппель	1	
		6	ОРК 10.00.03-02	Гайка накидная	2	

Изм	Лист	№ докум.	Подпись	Дата

ОРК 2.10.00

Лист 2

25086-02 (17)

Формат А4

ОРК 2.10.00 СБ

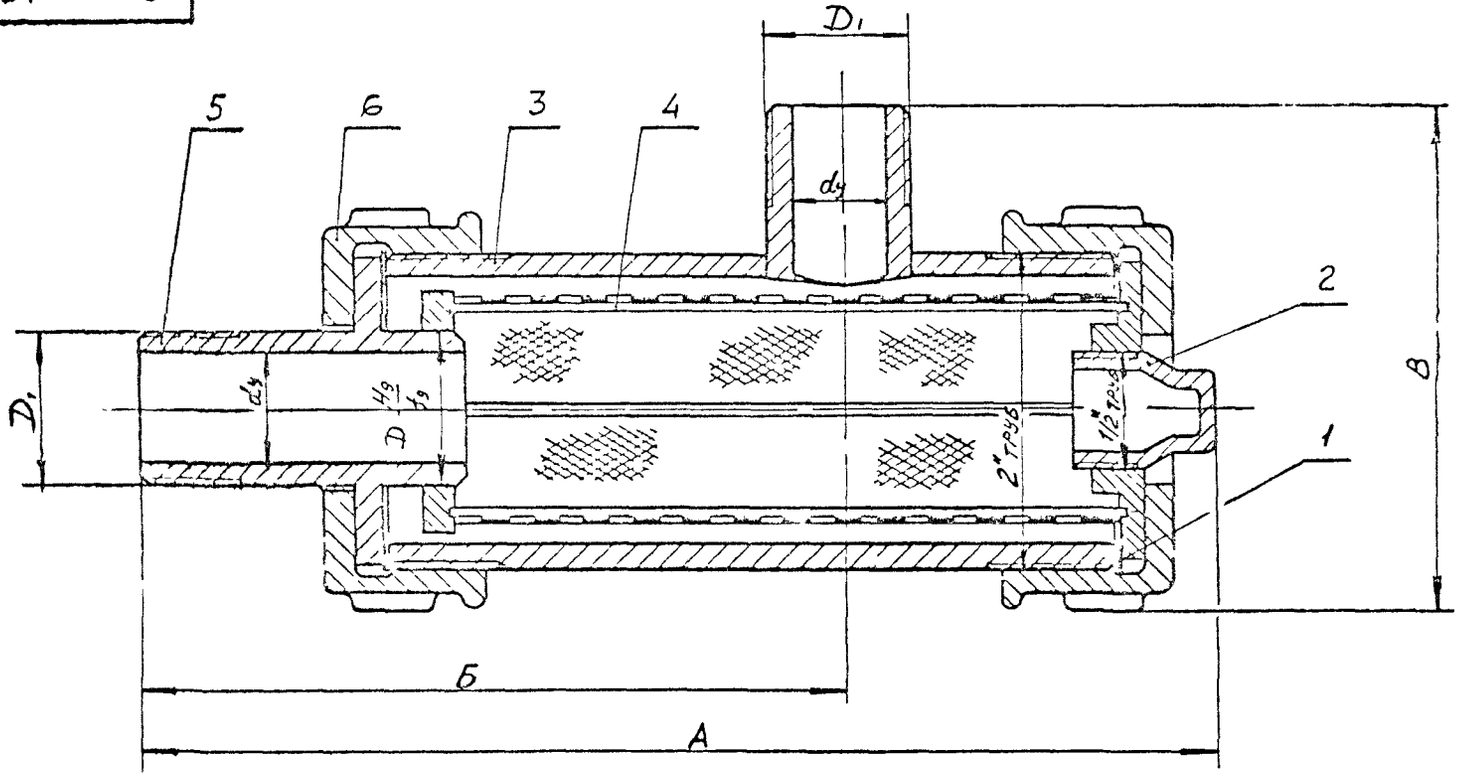

I. Размеры для справок.

2. При сборке обеспечить свободную без заеданий посадку фильтрующего элемента (поз.4) на ниппель (поз.5) по диаметру D.

3. После изготовления собранное изделие испытать на прочность пробным давлением воды 20 кгс/см² в течение 15 мин. и на герметичность давлением I6 кгс/см² в течение 30 мин. Течь и потение не допускаются.

Размеры в мм

Обозначение	А	Б	В	D	D_1	d_y	Масса, кг
ОРК 2.I0.00	I60	I02	II0	22	I/2" труб	I5	I,9
-0I	I80	II2	I20	28	3/4" труб	20	2,I
-02	200	I36	I30	32	I" труб	25	2,4

Изм	Лист	№ докум	Подпись	Дата
Разраб		Грекова		
Пров		Зисьман		
Т контр				
Н контр		Зисьман		
Утв.		Ковалев		

ОРК 2.I0.00 СБ

ФИЛЬТР

Сборочный чертеж

Лит	Масса	Масштаб
	см. табл.	-

Лист | Листов 1

ГОСХИМПРОЕКТ

Инв № подл | Подпись и дата | Взам инв № | Инв № дубл | Подпись и дата

ОРК 2.00.03

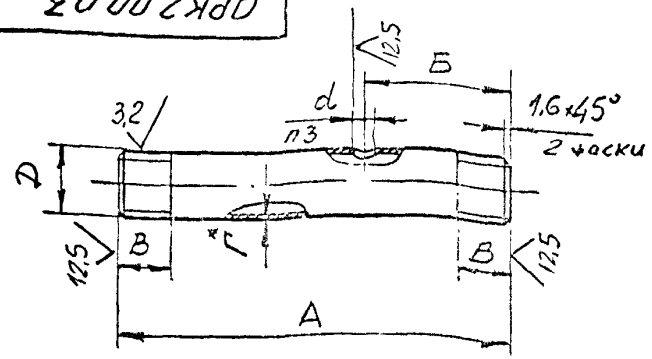

Размеры в мм

Обозначение	А	Б	В	Г	Д	$Д_I$	Масса, кг
ОРК 2.00.03	560	35	I0	2,3	I/2"труб	I5	0,72
-0I	580	48	II	2,8	3/4"труб	20	0,96
-02	640	58	II	3,2	I"труб	25	I,53
03	650	78	I3	3,2	I 1/4"труб	32	2,0
-04	690	85	I5	3,5	I 1/2"труб	40	2,65
-05	750	I06	I7	3,5	2" труб	50	3,66

I. *Размеры для справок.

2. HI4, hI4, $\pm \frac{I}{2}$ JTI4.

3. Величину диаметра "d" усточнить при сборке по размеру сопрягаемой трубы черт. ОРК 4.00.00 СБ.

Изм	Лист	№ докум	Подп.	Дата	ОРК 2.00.03	Лит	Масса	Масштаб
Разраб.		Грекова			ТРУБА		см. табл.	-
Пров.		Зисьман				Лист	Листов I	
Т контр.								
Н контр.		Зисьман			Труба $Д_1$ хГ ГОСТ 3262-75	ГОСХИМПРОЕКТ		
Утв.		Коваленко						

Формат А4

Подпись и дата | Инв.№ дубл. | Взам инв № | Подпись и дата | Инв.№ подл

Формат	Зона	Поз.	Обозначение	Наименование	Кол.	Примечание
				Документация		
А4			ОРК 2.II.00 СБ	Сборочный чертеж		
			Переменные данные	для исполнений		
				ОРК 2.II.00		
				Детали		
БЧ		I	ОРК 2.II.0I	Патрубок		
				Труба II5х3,2ГОСТ3262-75		
				L=44 h I4	I	0,05 кг
БЧ		2	ОРК 2.II.02	Корпус		
				Труба 50х4,5ГОСТ3262-75		
				L=86 h I4	I	0,47 кг
				ОРК 2.II.00-0I		
				Детали		
БЧ		I	ОРК 2.II.03	Патрубок		
				Труба 220х3,2ГОСТ3262-75		
				L=54 h I4	I	0,08 кг
БЧ		2	ОРК 2.II.04	Корпус		
				Труба 50х4,5ГОСТ3262-75		
				L=I06 h I4	I	0,62 кг
				ОРК 2.II.00-02		
				Детали		
БЧ		I	ОРК 2.II.05	Патрубок		
				Труба 25х4 ГОСТ3262-75		
				L=64 h II4	I	0,I5 кг
БЧ		2	ОРК 2.II.06	Корпус		
				Труба 50х4,5ГОСТ3262-75		
				L=I26 h I4	I	0,8 кг

Изм	Лист	№ докум	Подпись	Дата	ОРК 2.II.00	Лит.	Лист	Листов
Разраб.		Грекова			КОРПУС ФИЛЬТРА			1
Пров.		Зисьман				ГОСХИМПРОЕКТ		
Н контр.		Зисьман						
Утв.		Коваленко						

25086-02 19

Формат А4

ОРК2.12.02

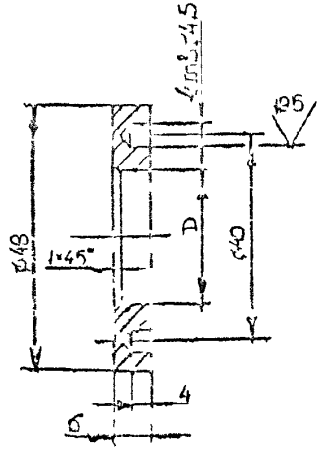

Обозначение	Д, мм	Масса, кг
ОРК2.12.02	22 Hg	0,05
-01	28 Hg	0,04
-02	32 Hg	0,03

Предельные отклонения размеров H14; h14; ±½ JT14

Изм	Лист	№ докум	Подп	Дата
Разраб.		Харитонов		
Пров		Зисьман		
Т контр				
Н контр		Зисьман		
Утв.		Коваленко		

ОРК2.12.02

Крышка задняя

Лит | Масса: см табл | Масштаб: -

Лист | Листов 1

Ст3 КП ГОСТ 380-88

ГОСХИМПРОЕКТ

Формат А4

ОРК2.11.00

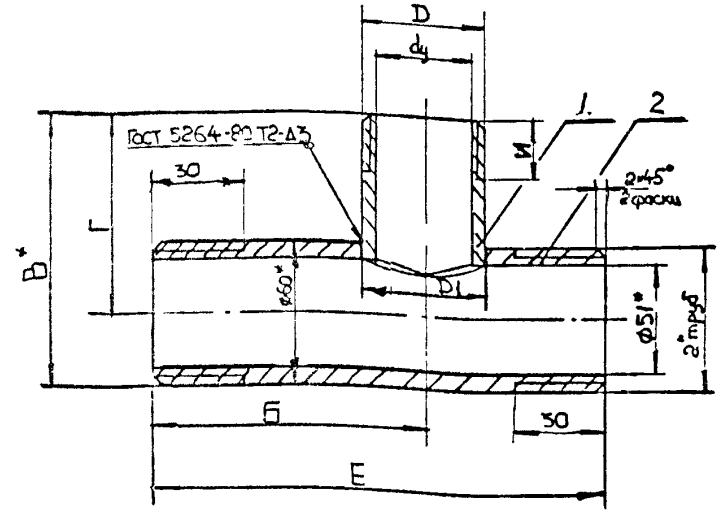

Размеры в мм

Обозначение	Б	В	Г	Е	dy	Д	Д1	И	Масса, кг
ОРК2.11.00	50	100	70	86	15	1/2" труб	24Н12	30	0,55
-01	70	110	80	106	20	3/4" труб	27Н12	36	0,68
-02	90	120	90	126	25	1" труб	34Н12	45	0,95

1. Размеры для справок.
2. H14, h14, ±½ JT14
3. Шероховатость обрабатываемых поверхностей деталей без чертежей не ниже 12,5
4. Покрытие-Хим Окс.прм.

Изм	Лист	№ докум	Подп	Дата
Разраб		Харитонов		
Пров		Зисьман		
Т контр				
Н контр		Зисьман		
Утв		Коваленко		

ОРК2.11.00

Корпус. фильтра
Сборочный чертеж.

Лит | Масса: см табл | Масштаб: -

Лист | Листов 1

ГОСХИМПРОЕКТ

25086-02 (20

Формат А4

5.903-21 81

Подпись и дата | Инв № дубл. | Взамен № | Подпись и дата | Инв № подл.

ФЗ-55

5 903-2 81

Формат	Зона	Поз.	Обозначение	Наименование	Кол.	Примечание
				Документация		
А4			ОРК 2.I2.00.СБ	Сборочный чертеж		
				Детали		
А4		I	ОРК 2.I2.0I	Фланец передний	I	
			Переменные данные для исполнений.			
				ОРК 2,I2,00		
				Детали		
А4		2	ОРК 2.I2.02	Крышка задняя	I	
БЧ		3	ОРК 2.I2.03	Стяжка		
				Проволока 4.0-I		
				ГОСТ 3282-74, l=86h14	4	0,007кг
БЧ		4	ОРК 2.I2.04	Сетка фильтровальная		
				Сетка полутомпаковая 09Н		
				ГОСТ 6613-86		
				I42h14 х 78h14	I	0,0I0кг
				ОРК 2,I2,00-0I		
				Детали		
		2	ОРК 2.I2.02-0I	Крышка задняя	I	
БЧ		3	ОРК 2.I2.05	Стяжка		
				Проволоке 4.0-I		
				ГОСТ 3282-74; l=I06h14	4	0,0Iкг

Изм.	Лист	№ докум.	Подпись	Дата	ОРК 2.I2.00		
Разраб.		Грекова			ЭЛЕМЕНТ ФИЛЬТРУЮЩИЙ	Лит	Лист 1	Листов 2
Пров.		Зисьман				ГОССТРОЙ СССР ГОСХИМПРОЕКТ Москва		
Н.контр.		Зисьман						
Утв.		Коваленко						

Формат А4

Формат	Зона	Поз.	Обозначение	Наименование	Кол	Примечание
БЧ		4	ОРК 2.I2.06	Сетка фильтровальная		
				Сетка полутомпаковая 09Н		
				ГОСТ 6613-86		
				I42h14 х 98h14	I	0,0I2кг
				ОРК 2,I2,00-02		
				Детали		
		2	ОРК 2.I2.02-02	Крышка задняя	I	
БЧ		3	ОРК 2.I2.07	Стяжка		
				Проволока 4.0-I		
				ГОСТ 3282-74, l=I26h14	4	0,0I6кг
БЧ		4	ОРК 2.I2.08	Сетка фильтровальная		
				Сетка полутомпаковая 09Н		
				ГОСТ 6613-86		
				I42 I4 х II8 I4	I	0,0I4кг

Изм.	Лист	№ докум.	Подпись	Дата	ОРК 2.I2.00	Лист 2

Формат А4

Подпись и дата | Инв. № дубл. | Взам. инв. № | Подпись и дата | Инв. № подл.

ОРК 2 12 00 СБ

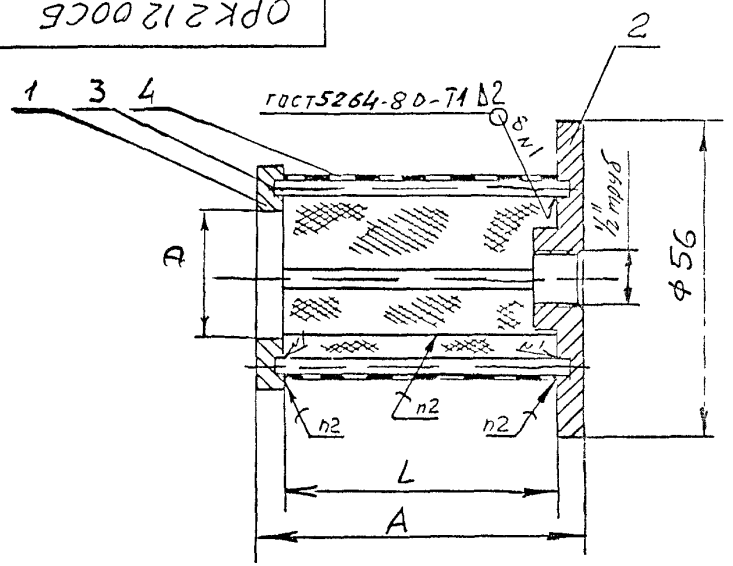

Размеры в мм

Обозначение	А	Д	L	Масса, кг
ОРК 2.12.00	90	22Н9	78	0,2
-01	110	28Н9	98	0,25
-02	130	32Н9	118	0,28

1. Размеры для справок.
2. Паять припоем ПОС-61М ГОСТ 21931-76

Изм	Лист	№ докум	Подп.	Дата
Разраб		Грекова		
Пров		Зисьман		
Т контр				
Н контр		Зисьман		
Утв.		Ковален		

ОРК 2.12.00 СБ

ЭЛЕМЕНТ ФИЛЬТРУЮЩИЙ
Сборочный чертеж

Лит	Масса	Масштаб
	см табл.	-

Лист | Листов 1

ГОСХИМПРОЕКТ

Формат А4

ОРК 2 12 01

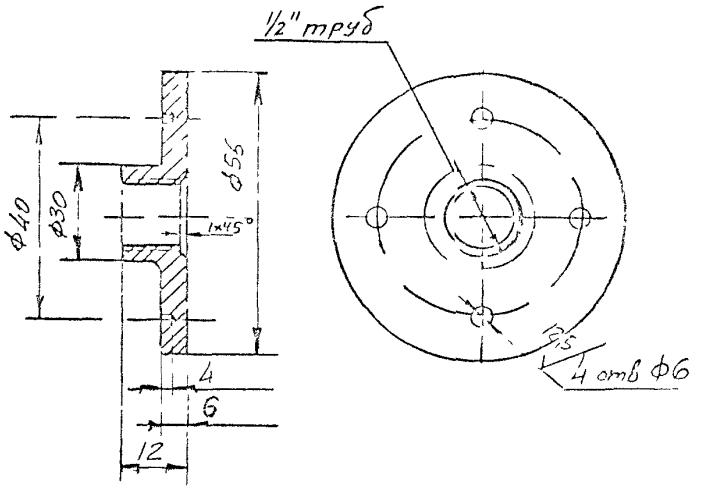

Предельные отклонения размеров Н14, h14; ±1/2 ІТ14

Изм	Лист	№ докум	Подп.	Дата
Разраб		Грекова		
Пров		Зисьман		
Т контр				
Н контр		Зисьман		
Утв		Ковален		

ОРК 2.12.01

ФЛАНЕЦ ПЕРЕДНИЙ

Лит	Масса	Масштаб
	0,1	1.1

Лист | Листов 1

Ст.3кп ГОСТ 380-88

ГОСХИМПРОЕКТ

25086-02 (22

Формат А4

Подпись и дата | Инв № дубл | Взам инв № | Подпись и дата | Инв № подл

5 903-21 81

ОРК2 10 02

6,3

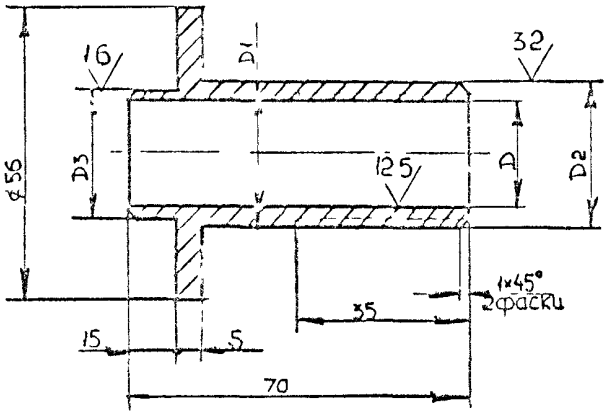

Размеры в мм

Обозначение	Д	ДI	Д2	Д3	Масса, кг
ОРК2.10.02	I6	24	I/2"труб	22 fg	0,2
-0I	22	30	3/4"труб	28 fg	0,23
-02	26	31	I"труб	32 fg	0,25

Предельные отклонения размеров H14, h14, $\pm\frac{1}{2}$ JT14

Изм	Лист	№ докум	Подп	Дата	ОРК2.I0.02	Лит	Масса	Масштаб
Разраб		Харитонов			Ниппель		СМ Табл	—
Пров		Зисьман				Лист	Листов 1	
Т контр								
Н контр		Зисьман			Сталь 35 ГОСТ I050-88	ГОСХИМПРОЕКТ		
Утв		Кибалин						

Формат А4

ОРК2 10 03

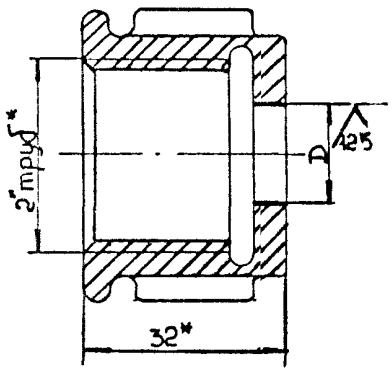

Обозначение	Д мм	Масса, кг
ОРК2.10.03	25	0,46
-0I	32	0,45
-02	35	0,44

I. Размеры для справок.
2. Предельные отклонения размеров по HI4.

Изм	Лист	№ докум	Подп	Дата	ОРК2.I0.03	Лит	Масса	Масштаб
Разраб		Харитонов			Гайка накидная		СМ Табл	—
Пров		Зисьман				Лист	Листов 1	
Т контр								
Н контр		Зисьман			Заготовка Колпак И-50 ГОСТ 8962-75	ГОСХИМПРОЕКТ		
Утв		Кибалин						

25086-072 (23

Формат А4

ОРК 2.10.01

12,5

5 903-21 81.

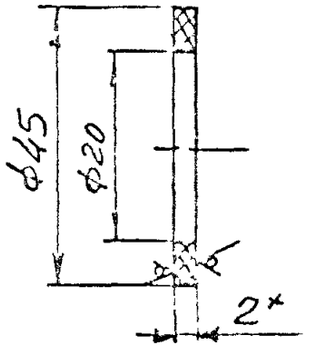

Размер для справок

Изм	Лист	№ докум	Подп	Дата	ОРК 2. 10. 01			
Разраб		Грекова			ПРОКЛАДКА	Лит	Масса	Масштаб
Пров		Зисьман					0,005	2:1
Т контр						Лист	Листов 1	
Н контр		Зисьман			Паронит ПОН.3 ГОСТ 481-80	ГОСХИМПРОЕКТ		
Утв		Ковалевич						

Формат А4

ОРК 2.20.01

12,5

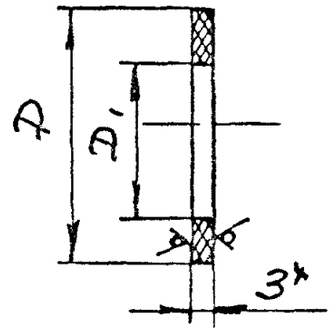

Обозначения	Д, мм	Д1, мм	Масса, кг.
ОРК 2.20.01	124	45	0,023
-01	160	105	0,034
-02	186	130	0,04

Размер для справок

Изм	Лист	№ докум	Подп	Дата	ОРК 2. 20. 01			
Разраб		Грекова			ПРОКЛАДКА	Лит	Масса	Масштаб
Пров		Зисьман					см. табл.	-
Т контр						Лист	Листов 1	
Н контр		Зисьман			Паронит ПОН.3 ГОСТ 481-80	ГОСХИМПРОЕКТ		
Утв		Ковалевич						

25086-02 (24

Формат А4

ФЗ-55

5.903-2 81

Формат	Зона	Поз.	Обозначение	Наименование	Кол	Примечание
				Документация		
А3			ОРК 2.20.00 СБ	Сборочный чертеж		
				Стандартные изделия		
				Пробка 25 ГОСТ 8963-75	I	
			Переменные данные для исполнений:			
				ОРК 2.20.00		
				Сборочные единицы		
А4		2	ОРК 2.2I.00	Корпус фильтра	I	
А4		3	ОРК 2.22.00	Элемент фильтрующий	I	
				Детали		
А4		4	ОРК 2.20.0I	Прокладка	I	
				Стандартные изделия		
		5		Болт МI6-6$_g$х65. 58.0I6		
				ГОСТ 7798-70	4	
		6		Гайка МI6-6Н.5.0I6		
				ГОСТ 59I5-70	4	
		7		Шайба I6.04.0I6		
				ГОСТ II37I-78	4	
				ОРК 2.20.00-0I		
				Сборочные единицы		
		2	ОРК 2. 2I. 00-0I	Корпус фильтра	I	

ОРК 2.20.00

Изм	Лист	№ докум	Подпись	Дата

Разраб. Госкова
Пров. Зисьман
Н.контр. Зисьман
Утв. Ковалевич

ФИЛЬТР

Лит	Лист	Листов
	I	2

ГОСХИМПРОЕКТ

Подпись и дата | Инв № дубл | Взам инв № | Подпись и дата | Инв № подл

Формат А4

Формат	Зона	Поз.	Обозначение	Наименование	Кол	Примечание
					I	
		3	ОРК 2.22.00-0I	Элемент фильтрующий	I	
				Детали		
		4	ОРК 2.20.0I-0I	Прокладка	I	
				Стандартные изделия		
		5		Болт МI6-6$_g$х80.58.0I6		
				ГОСТ 7798-70	8	
		6		Гайка МI.6-6Н.5.0I6		
				ГОСТ 59I 5-70	8	
		7		Шайба I6 .04.0I6		
				ГОСТ II3 7I-78	8	
				ОРК 2. 20.00-02		
				Сборочные единицы		
		2	ОРК 2.2I.00-02	Корпус фильтра	I	
		3	ОРК 2.22.00-02	Элемент фильтрующий	I	
				Детали		
		4	ОРК 2.20.0I-02	Прокладка	I	
				Стандартные изделия		
		5		Болт МI6 -6$_g$х80.58.0I6		
				ГОСТ 779 8-70	8	
		6		Гайка МI.6-6Н.5.0I6		
				ГОСТ 59I 5-70	8	
		7		Шайба I6 .04.0I6		
				ГОСТ II3 7I-78	8	

ОРК 2 .20.00

Изм	Лист	№ докум	Подпись	Дата

Лист 2

25086-02 25

Формат А4

ОРК2.20.000СБ

5903-21 81

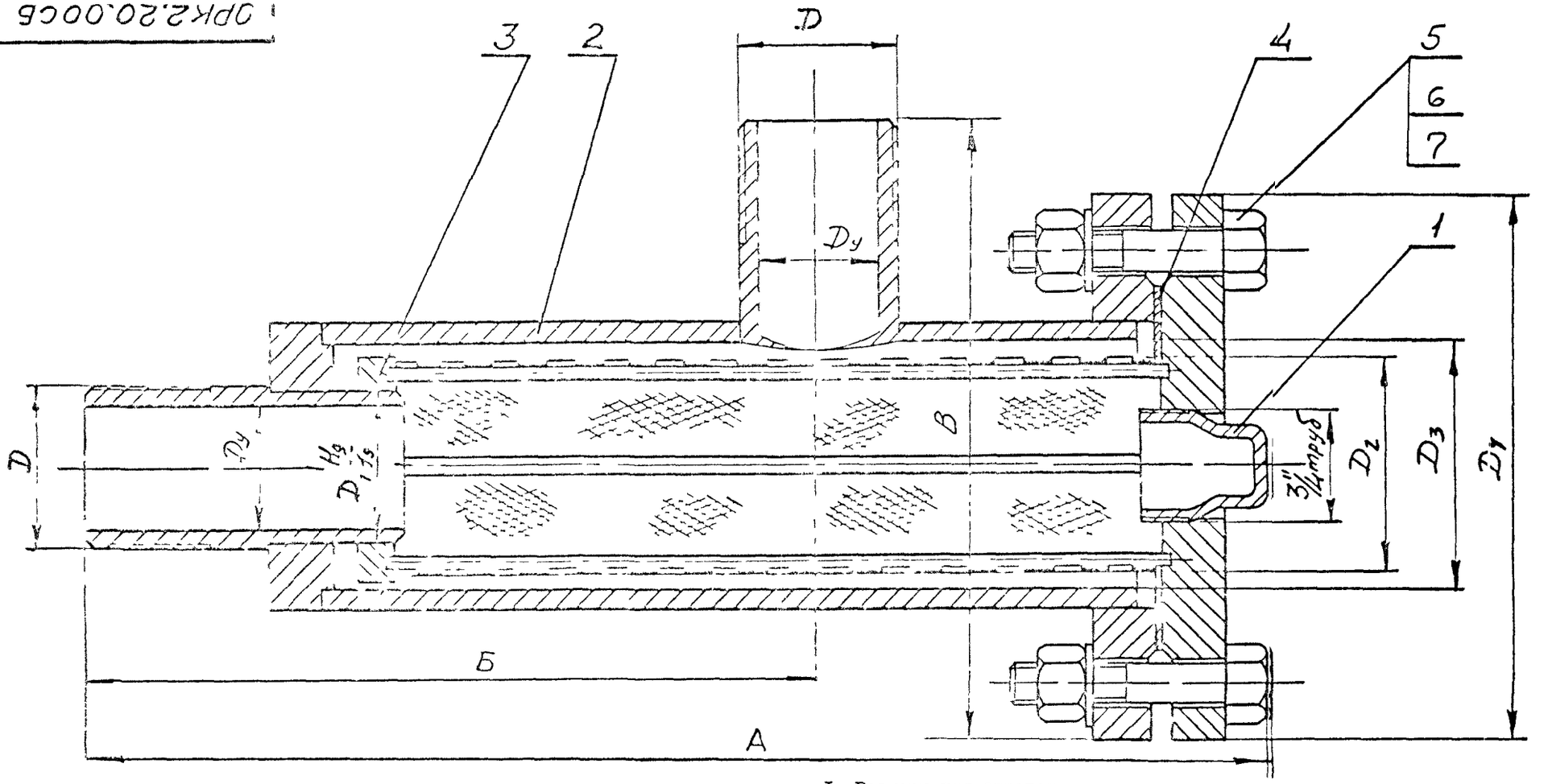

Размеры в мм

Обозначение	А	Б	В	$Д_у$	Д	$Д_1$	$Д_2$	$Д_3$	$Д_4$	Масса, кг
ОРК 2.20.00	262	136	230	32	$1\frac{1}{4}"_{Тр}$	36	72	68	180	10,3
-01	305	176	260	40	$1\frac{1}{2}"_{Тр}$	42	98	100	215	15,3
-02	355	216	290	50	$2"_{Тр}$	55	108	125	245	21,5

1. Размеры для справок.
2. При сборке обеспечить свободную, без заеданий посадку фильтрующего элемента (поз.3) на нишель корпуса (поз.22) по диаметру $D_1^{H9}_{f5}$.
3. После изготовления собранное изделие испытать на прочность пробным давлением водой 30 кгс/см2 в течение 5 мин. и на герметичность давлением 16кгс/см2 в течение 30 мин. Течь и потение не допускаются.

Изм.	Лист	№ докум.	Подпись	Дата
Разраб.	Трекова		
Пров.	Зиськин		
Т.контр.			
Н.контр.	Зиськин		
Утв.	Коваленко		

ОРК 2.20.00 СБ

ФИЛЬТР

Сборочный чертеж

Лит	Масса	Масштаб
	см. таб.	-
Лист	Листов 1	

ГОСХИМПРОЕКТ

Подпись и дата | Инв. № дубл. | Взам. инв. № | Подпись и дата | Инв. № подл.

Формат	Зона	Поз.	Обозначение	Наименование	Кол.	Примечание
				Документация		
А3			ОРК 2.2I.00 СБ	Сборочный чертеж		
				Детали		
А4		I	ОРК 2.2I.0I	Стрелка	I	
			Переменные данные для	исполнителей		
				ОРК 2.2I.00		
				Детали		
А4		2	ОРК 2.2I.02	Труба	I	
А4		3	ОРК 2.2I.03	Дно	I	
А4		4	ОРК 2.2I.04	Патрубок	I	
А4		5	ОРК 2.2I.05	Патрубок	I	
				Стандартные изделия		
		6		Фланец I-65-I0 ст3		
				ГОСТ I2820-80	I	
				ОРК 2.2I.00-0I		
				Детали		
		2	ОРК 2.2I.02-0I	Труба	I	
		3	ОРК 2.2I.03-0I	Дно	I	
		4	ОРК 2.2I.04-0I	Патрубок	I	
		5	ОРК 2.2I.04-0I	Патрубок	I	

Подпись и дата | Инв. № дубл. | Взам. инв. № | Подпись и дата | Инв. № подл.

Изм.	Лист	№ докум.	Подпись	Дата
Разраб.		Харитонов		
Пров.		Зисьман		
Н. контр.		Зисьман		
Утв.		Кавалик		

ОРК 2.2I.00

Корпус фильтра

Лит.	Лист	Листов
	I	2

ГОСХИМПРОЕКТ

Формат А4

Формат	Зона	Поз.	Обозначение	Наименование	Кол.	Примечание
		6		Стандартные изделия		
				Фланец II-I00-I0 ст3		
				ГОСТ I2820-80	I	
				ОРК 2.2I.00-02		
				Детали		
		2	ОРК 2.2I.02-02	Труба	I	
		3	ОРК 2.2I.03-02	Дно	I	
		4	ОРК 2.2I.04-02	Патрубок	I	
		5	ОРК 2.2I.05-02	Патрубок	I	
				Стандартные изделия		
		6		Фланец II25-I0 ст3		
				ГОСТ I2820-80	I	

Подпись и дата | Инв. № дубл. | Взам. инв. № | Подпись и дата | Инв. № подл.

Изм.	Лист	№ докум.	Подпись	Дата

ОРК 2.2I.00

Лист 2

5.903-21 61

ОРК 2.21.00 СБ

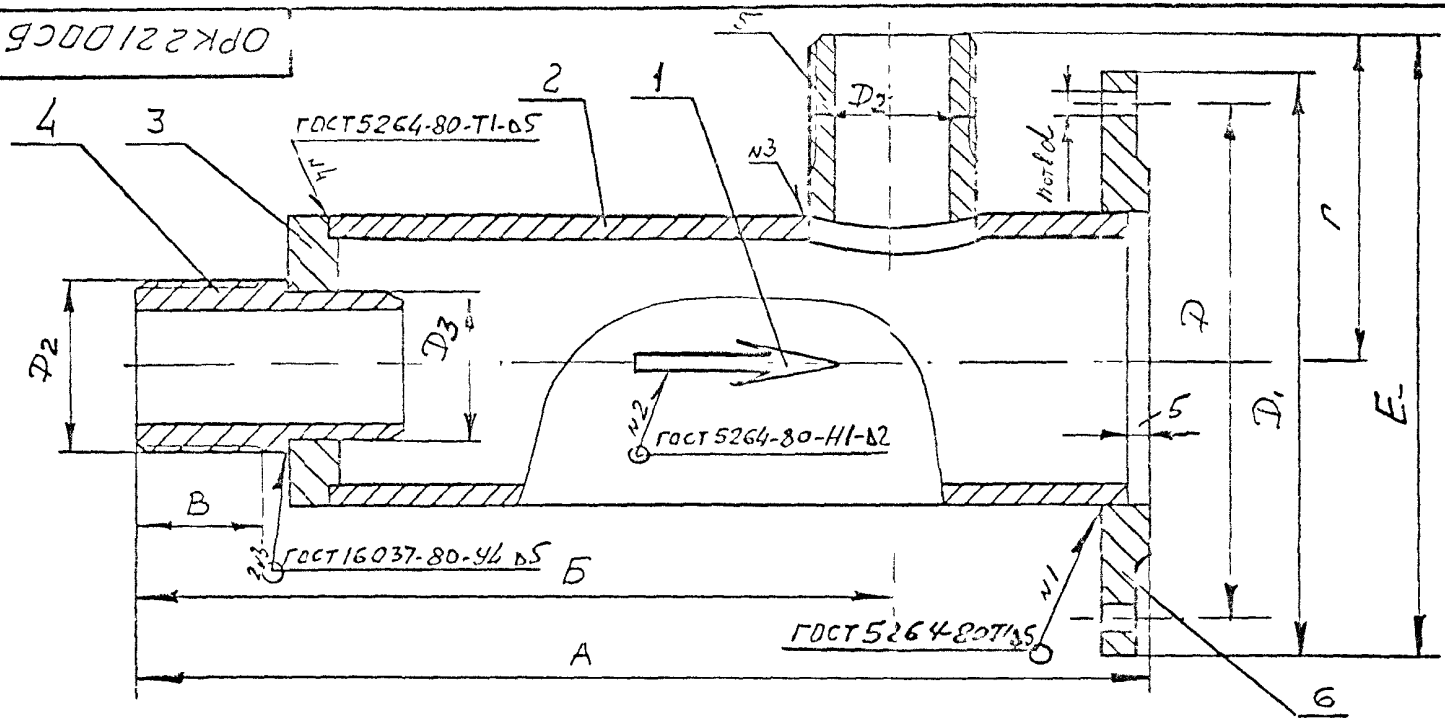

Размеры в мм

Обозначение	А	Б	В	Г	Д	$Д_1$	$Д_2$	$Д_3$	Е	d	n	Масса, кг
ОРК 2.21.00	230	136	20	140	145	180	$1\frac{1}{4}"Тр$	$36f_g$	230	18	4	4,6
-01	270	176	25	152	180	215	$1\frac{1}{2}"Тр$	$42f_g$	260	18	8	6,9
-02	320	216	30	168	210	245	$2"Тр$	$55f_g$	290	18	8	10,0

1. Размеры для справок.
2. Стрелку (поз.1) приварить симметрично относительно торцев корпуса.
3. Покрытие: Хим. Окс. прм

Изм.	Лист	№ докум.	Подпись	Дата
Разраб		Грошева		
Пров		Зисьман		
Т.контр				
Н.контр		Зисьман		
Утв.		Ковалев		

ОРК 2.21.00 СБ

КОРПУС ФИЛЬТРА
Сборочный чертеж

Лит	Масса	Масштаб
	см. табл.	-
Лист	Листов 1	

ГОСХИМПРОЕКТ

Подпись и дата | Инв. № дубл. | Взам. инв. № | Подпись и дата | Инв. № подл.

5.903-21.87

ОРК 2.21.01

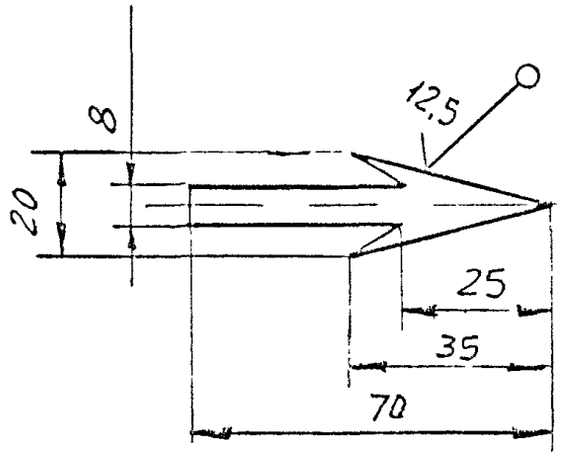

Предельные отклонения размеров $h14; \pm\frac{1}{2}JT14$

Изм.	Лист	№ докум.	Подп.	Дата
Разраб.		Трякова		
Пров.		Зюзьман		
Т.контр.				
Н.контр.		Зюзьман		
Утв.		Корчагин		

ОРК 2.21.01

СТРЕЛКА

Лит.	Масса	Масштаб
	0,03	1:1
Лист	Листов 1	

Б-ГН-3-ГОСТ19903-74
Лист Ст.3 ГОСТ 16523-89

ГОСХИМПРОЕКТ

Подпись и дата | Инв.№ дубл. | Взам.инв.№ | Подпись и дата | Инв.№ подл.

Формат А4

ОРК 2.21.03

12.5

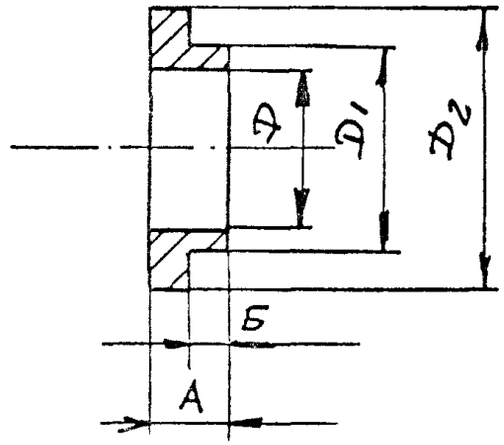

Размеры в мм

Обозначение	А	Б	Д	$Д_1$	$Д_2$	Масса, кг
ОРК 2.21.03	16	10	36	70	76	0,04
-01	18	12	42	102	108	0,11
-02	20	14	55	127	133	0,18

Предельные отклонения размеров $H14$, $h14$, $\pm\frac{1}{2}JT14$.

Изм.	Лист	№ докум.	Подп.	Дата
Разраб.		Трякова		
Пров.		Зюзьман		
Т.контр.				
Н.контр.		Зюзьман		
Утв.		Корчагин		

ОРК 2.21.03

ДНО

Лит.	Масса	Масштаб
	см. табл.	-
Лист	Листов 1	

Ст.3 ГОСТ 380-88

ГОСХИМПРОЕКТ

250816-02 (29 Формат А4

ОРК 2.21.04

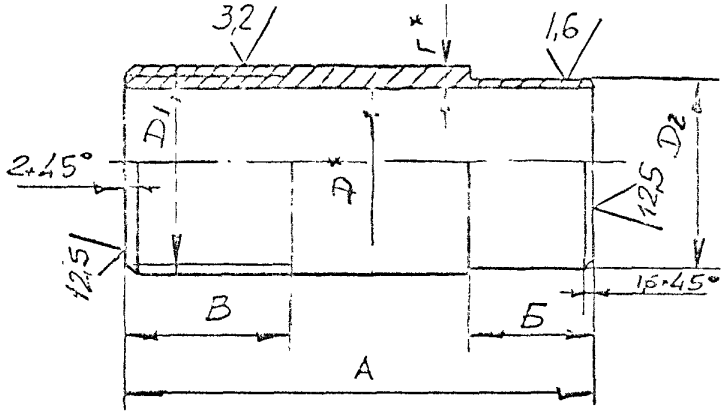

Размеры в мм

Обозначение	А	Б	В	Г	Д	$Д_I$	$Д_2$	Масса, кг
ОРК 2.2I.04	74	28	25	4,0	32	I I/4" труб	36 fg	0,23
-0I	76	30	28	4,0	40	I I/2" труб	42 fg	0,29
-02	82	36	30	4,5	50	2" труб	55 fg	0,4

I.* Размеры для справок.

2. hI4, ± I/2 JTI4.

Изм	Лист	№ докум	Подп.	Дата
Разраб.		Грекова		
Пров		Зисьман		
Т контр.				
Н контр.		Зисьман		
Утв.		Коваленко		

ОРК 2.2I.04

ПАТРУБОК

Труба ДхГ ГОСТ 3262-75

Лит.	Масса	Масштаб
	см табл	–

Лист | Листов 1

ГОСХИМПРОЕКТ

Формат А4

ОРК 2.21.05

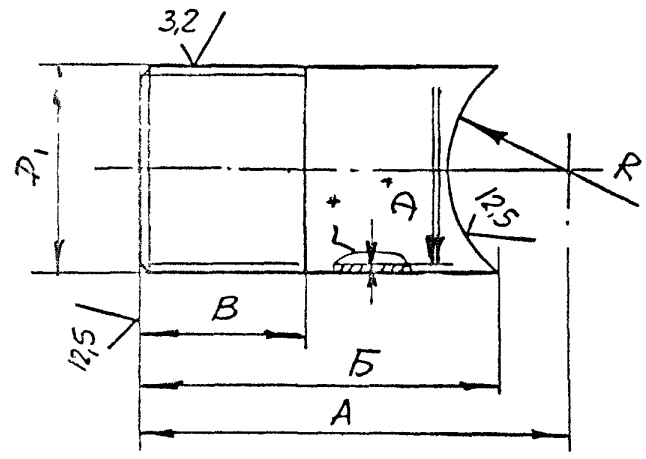

Размеры в мм

Обозначение	А	Б	В	Г	Д	$Д_I$	R	Масса, кг
ОРК 2.2I.05	I40	I35	25	4	32	I I/4" труб	38	0,42
-0I	I52	I46	28	4	40	I I/2" труб	54	0,56
-02	I68	I62	30	4,5	50	2" труб	66	0,79

I.* Размеры для справок.

2. hI4, ± I/2 JTI4.

Изм	Лист	№ докум	Подп.	Дата
Разраб		Грекова		
Пров		Зисьман		
Т контр				
Н контр		Зисьман		
Утв.		Коваленко		

ОРК 2.2I.05

ПАТРУБОК

Труба ДхГ ГОСТ 3262-75

Лит.	Масса	Масштаб
	см табл	–

Лист | Листов 1

ГОСХИМПРОЕКТ

25086-02 (30

Формат А4

Подпись и дата | Инв № дубл. | Взам. инв № | Подпись и дата | Инв № подл.

Подпись и дата | Инв № дубл. | Взам. инв № | Подпись и дата | Инв № подл.

5.903-21.61

ОРК 2.21.02

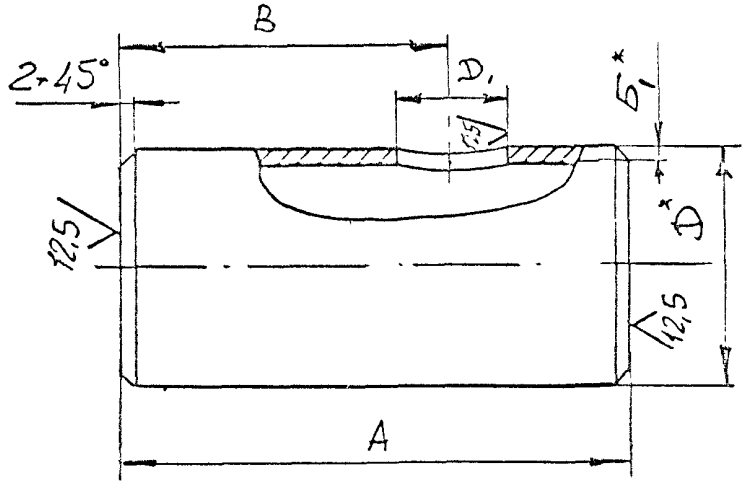

Размеры в мм

Обозначение	А	Б,	В	Д	$Д_I$	Масса, кг
ОРК 2.2I.02	I60	4	86	76	44	I,I
-0I	200	4	I23	I08	50	2,0
-02	250	4	I66	I33	62	3,2

I.* Размеры для справок.

2. h I4, $\pm \frac{I}{2}$ JTI4.

Изм	Лист	№ докум	Подп.	Дата	ОРК 2.2I.02	Лит	Масса	Масштаб
Разраб		Грекова			ТРУБА		см. табл.	—
Пров		Зисьман				Лист	Листов 1	
Т контр.								
Н контр.		Зисьман			Трубав. ГОСТ 10704-76 / Ст3 ГОСТ 10705-80	ГОСХИМПРОЕКТ		
Утв.		Коваленко						

Формат А4

ОРК 2.22.01

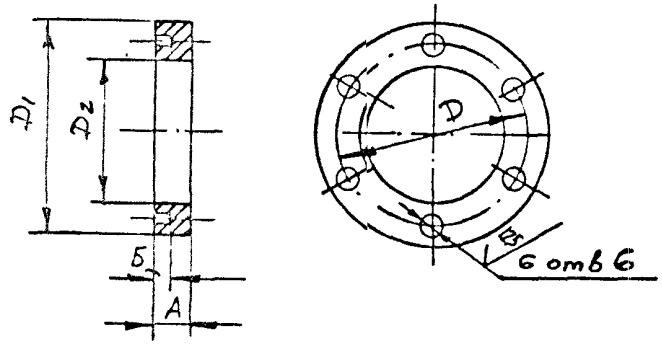

Размеры в мм.

Обозначение	А	Б	Д	$Д_I$	$Д_2$	Масса, кг
ОРК 2.22.0I	I0	5	65	90	36Hg	0,77
-0I	I2	6	90	II0	42Hg	0,83
-02	I2	6	I00	I20	55Hg	0,85

Предельные отклонения размеров HI4, hI4, $\pm \frac{I}{2}$ JTI4.

Изм	Лист	№ докум	Подп.	Дата	ОРК 2.22.0I	Лит.	Масса	Масштаб
Разраб		Грекова			КРЫШКА		см. табл.	—
Пров		Зисьман				Лист	Листов 1	
Т контр								
Н контр.		Зисьман			Ст.3 ГОСТ 380-88	ГОСХИМПРОЕКТ		
Утв.		Коваленко						

25086-02 31 Формат А4

Формат	Зона	Поз.	Обозначение	Наименование	Кол.	Примечание
				Документация		
А3			ОРК 2.22.00 СБ	Сборочный чертеж		
				Переменные данные для исполнений		
				ОРК 2.22.00		
				Детали		
А4		I	ОРК 2.22.0I	Крышка	I	
А4		2	ОРК 2.22.02	Фланец	I	
БЧ		3	ОРК 2.22.03	Стяжка		
				Проволока 6.0 - 1		
				ГОСТ 3282-74		
				$\angle$ =I25 h I4	6	0,I5кг
БЧ		4	ОРК 2.22.04	Сетка фильтровальная		
				Сетка полутомпаковая ОЗН		
				ГОСТ 66I3-86		
				I20 h I4x220 h I4	I	0,08кг
				ОРК 2.22.00-0I		
				Детали		
А4		I	ОРК 2.22.0I-0I	Крышка	I	
А4		2	ОРК 2.22.02-0I	Фланец	I	
БЧ		3	ОРК 2.22.05	Стяжка		
				Проволока 6,0-I		
				ГОСТ 3282-74; $\angle$ =I55 h I4	6	0,2 кг

Подпись и дата | Инв. № дубл. | Взам. инв. № | Подпись и дата | Инв. № подл.

Изм.	Лист	№ докум.	Подпись	Дата
Разраб.		Гоикова		
Пров.		Зисьман		
Н.контр.		Зисьман		
Утв.		Ковалень		

ОРК 2.22.00

ЭЛЕМЕНТ ФИЛЬТРУЮЩИЙ

Лит.	Лист	Листов
	1	2

ГОСХИМПРОЕКТ

Формат А4

Формат	Зона	Поз.	Обозначение	Наименование	Кол.	Примечание
БЧ		4	ОРК 2.22.06	Сетка фильтровальная		
				Сетка полутомпаковая ОЗН		
				ГОСТ 66I3-86		
				I60 h I4x305 h I4	I	0,I кг
				ОРК 2.22.00-02		
				Детали		
А4		I	ОРК 2.22.0I-02	Крышка	I	
А4		2	ОРК 2.22.02-02	Фланец	I	
БЧ		3	ОРК 2.22.07	Стяжка		
				Проволока 6.0 - 1		
				ГОСТ 3282-74		
				$\angle$ =2I5 h I4	6	0,25 кг
БЧ		4	ОРК 2.22.08	Сетка фильтровальная		
				Сетка полутомпаковая ОЗН		
				ГОСТ 66I3-86		
				2I0 h I4x335 h I4	I	0,I2 кг

Подпись и дата | Инв. № дубл. | Взам. инв. № | Подпись и дата | Инв. № подл.

Изм.	Лист	№ докум.	Подпись	Дата

ОРК 2.22.00

Лист 2

5.903-21.87

ОРК 2.22.00 СБ

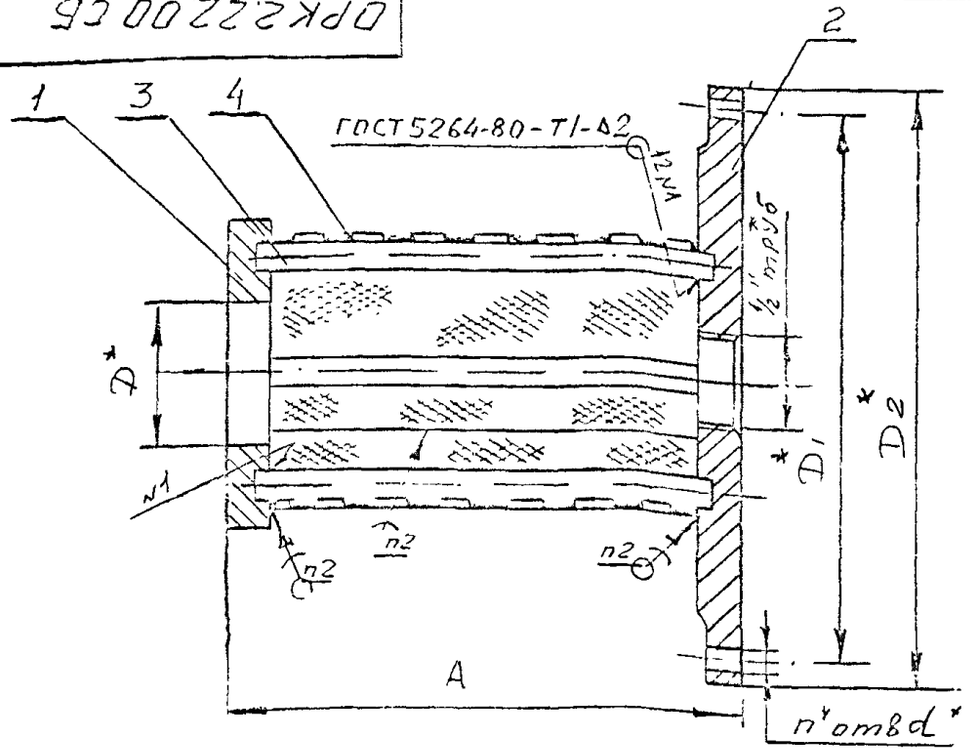

Обозначение	А	Д	Д	Д	d	n	Масса, кг
ОРК 2.22.00	130	36 Hg	145	180	18	4	5,1
-01	170	42 Hg	180	215	18	8	7,5
-02	220	55 Hg	210	245	18	8	10,3

1. Размеры для справок.

2. Паять припоем ПОС61М ГОСТ 21931-76.

Изм.	Лист	№ докум.	Подп.	Дата	ОРК 2.22.00 СБ		
Разраб.		Грекова			ЭЛЕМЕНТ ФИЛЬТРУЮЩИЙ	Лит.	Масса	Масштаб
Пров.		Зисьман			Сборочный чертеж		см. табл.	-
Т контр.						Лист	Листов 1	
Н контр.		Зисьман				ГОСХИМПРОЕКТ		
Утв.		Коваленко						

Подпись и дата | Инв. № дубл. | Взам. инв. № | Подпись и дата | Инв. № подл.

Формат А4

ОРК 2.22.02

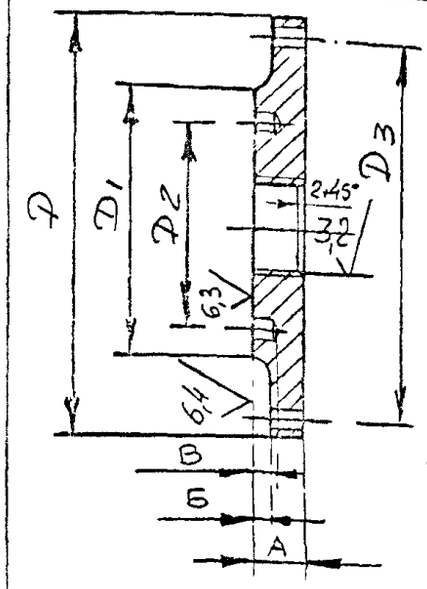

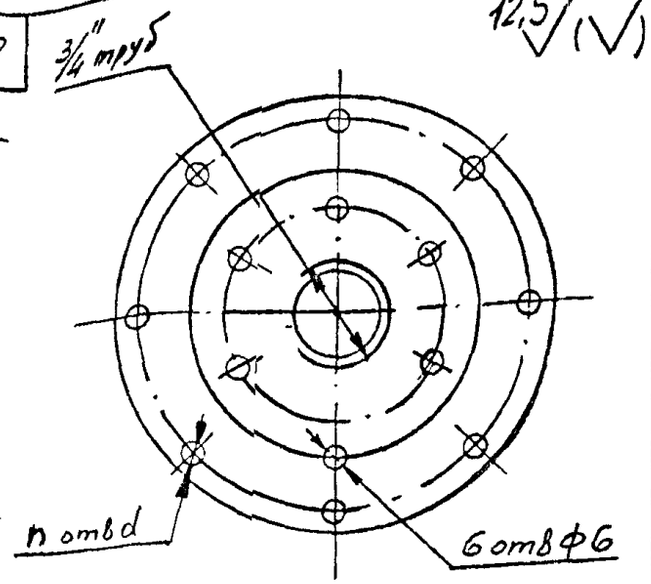

Размеры в мм

Обозначение	А	Б	В	Д	Д1	Д2	Д3	d	n	Масса, кг
ОРК 2.22.02	19	17	8	180	122	65	145	18	4	3,4
-01	21	19	10	215	158	90	180	18	8	5,4
-02	23	21	10	245	184	100	210	18	8	7,8

Предельные отклонения размеров H14, h14, $\pm \frac{IT14}{2}$.

Изм.	Лист	№ докум.	Подп.	Дата	ОРК 2.22.02			
Разраб.		Грекова			ФЛАНЕЦ	Лит.	Масса	Масштаб
Пров.		Зисьман					см. табл.	-
Т контр.						Лист	Листов 1	
Н контр.		Зисьман			Ст.3кп ГОСТ 380-88	ГОСХИМПРОЕКТ		
Утв.		Коваленко						

Подпись и дата | Инв. № дубл. | Взам. инв. № | Подпись и дата | Инв. № подл.

Формат	Зона	Поз.	Обозначение	Наименование	Кол	Примечание
				Документация		
А3			ОРК 3.00.00 СБ	Сборочный чертеж		
				Переменные данные для исполнений		
				ОРК 3.00.00		
				Сборочные единицы		
А4		I	ОРК 3.I0.00	Фильтр	I	
А4		2	ОРК 3.20.00	Труба	2	
А4		3	ОРК 3.30.00	Труба	I	
А4		4	ОРК 3.40.00	Труба	I	
				Стандартные изделия		
		5		Прокладка А-65-I0		
				ПОН ГОСТ I5I80-86	5	
		6		Болт MI6-6$_g$x65.58.0I6		
				ГОСТ 7798-70	20	
		7		Гайка MI6-6H.5.0I6		
				ГОСТ 5915-70	20	
		8		Шайба I6.04.0I6		
				ГОСТ II37I-78	20	
		9		Пробка 20 ГОСТ 8963-75	I	
		I0		Вентиль запорный		
				фланцевый Ду 65		
				I5кчI6пI ГОСТ 576I-74	2	

Подпись и дата | Инв. № дубл. | Взам. инв. № | Подпись и дата | Инв. № подл.

Изм.	Лист	№ докум.	Подпись	Дата
Разраб.		Гранова		
Пров.		Зисман		
Н. контр.		Зисман		
Утв.		Новгинин		

ОРК 3.00.00

Узел рабочего трубопровода с фильтром

Лит.	Лист	Листов
	I	4

ГОСХИМПРОЕКТ

Формат А4

Формат	Зона	Поз.	Обозначение	Наименование	Кол	Примечание
				ОРК 3.00.00-0I		
				Сборочные единицы		
		I	ОРК 3.I0.00-0I	Фильтр	I	
		2	ОРК 3.20.00-0I	Труба	2	
		3	ОРК 3.30.00-0I	Труба	I	
		4	ОРК 3.40.00-0I	Труба	I	
				Стандартные изделия		
		5		Прокладка А-80-I0		
				ПОН ГОСТ I5I80-86	5	
		6		Болт MI6-6$_g$x65.58.0I6		
				ГОСТ 7798-70	40	
		7		Гайка MI6-6H.5.0I6		
				ГОСТ 5915-70	40	
		8		Шайба I6.04.0I6		
				ГОСТ II37I-78	40	
		9		Пробка 20 ГОСТ 8963-75	I	
		I0		Задвижка параллельная		
				с выдвижным шпинделем		
				фланцевая Ду 80 30ч6бр		
				ТУ26-07-1399-86	2	
				ОРК 3.00.00-02		
				Сборочные единицы		
		I	ОРК 3.I0.00-02	Фильтр	I	
		2	ОРК 3.20.00-02	Труба	2	
		3	ОРК 3.30.00-02	Труба	I	
		4	ОРК 3.40.00-02	Труба	I	

Подпись и дата | Инв. № дубл. | Взам. инв. № | Подпись и дата | Инв. № подл.

Изм.	Лист	№ докум.	Подпись	Дата

ОРК 3.00.00

Лист 2

5.903-21 81

Формат	Зона	Поз.	Обозначение	Наименование	Кол.	Примечание
				Стандартные изделия		
		5		Прокладка А-100-10		
				ПОН ГОСТ 15180-86	5	
		6		Болт М16-6g х65.58.016		
				ГОСТ 7798-70	40	
		7		Гайка М16-6Н.5.016		
				ГОСТ 5915-70	40	
		8		Шайба 16.04.016		
				ГОСТ 11371-78	40	
		9		Пробка 25 ГОСТ 8963-75	1	
		10		Задвижка параллельная		
				с выдвижным шпинделем		
				фланцевая Ду 100 30ч6бр		
				ТУ26-07-1399-86	2	
				ОРК 3.00.00-03		
				Сборочные единицы		
		1	ОРК 3.10.00-03	Фильтр	1	
		2	ОРК 3.20.00-03	Труба	2	
		3	ОРК 3.30.00-03	Труба	1	
		4	ОРК 3.40.00-03	Труба	1	
				Стандартные изделия		
		5		Прокладка А-125-10		
				ПОН ГОСТ 15180-86	5	
		6		Болт М16-6g х65.58.016		
				ГОСТ 7798-70	40	
		7		Гайка М16-6Н.5.016		
				ГОСТ 5915-70	40	
		8		Шайба 16.04.016		
				ГОСТ 11371-78	40	

Инв. № подл. | Подпись и дата | Взам. инв. № | Инв. № дубл. | Подпись и дата

Изм.	Лист	№ докум.	Подп.	Дата	ОРК 3.00.00	Лист 3

Формат А4

Формат	Зона	Поз.	Обозначение	Наименование	Кол.	Примечание
		9		Пробка 25 ГОСТ 8963-75	1	
		10		Задвижка параллельная		
				с выдвижным шпинделем		
				фланцевая Ду 125 30ч6бр		
				ТУ26-07-1399-86	2	
				ОРК 3.00.00-04		
				Сборочные единицы		
		1	ОРК 3.10.00-04	Фильтр	1	
		2	ОРК 3.20.00-04	Труба	2	
		3	ОРК 3.30.00-04	Труба	1	
		4	ОРК 3.40.00-04	Труба	1	
				Стандартные изделия		
		5		Прокладка А-150-10		
				ПОН ГОСТ 15180-86	5	
		6		Болт М20-6g х70.58.016		
				ГОСТ 7798-70	40	
		7		Гайка М20-6Н.5.016		
				ГОСТ 5915-70	40	
		8		Шайба 20.04.016		
				ГОСТ 11371-78	40	
		9		Пробка 25 ГОСТ 8963-75	1	
		10		Задвижка параллельная		
				с выдвижным шпинделем		
				фланцевая Ду 150 30ч6бр		
				ТУ26-07-1399-86	2	

Инв. № подл. | Подпись и дата | Взам. инв. № | Инв. № дубл. | Подпись и дата

Изм.	Лист	№ докум.	Подп.	Дата	ОРК 3.00.00	Лист 4

ОРК 3.00.00СБ

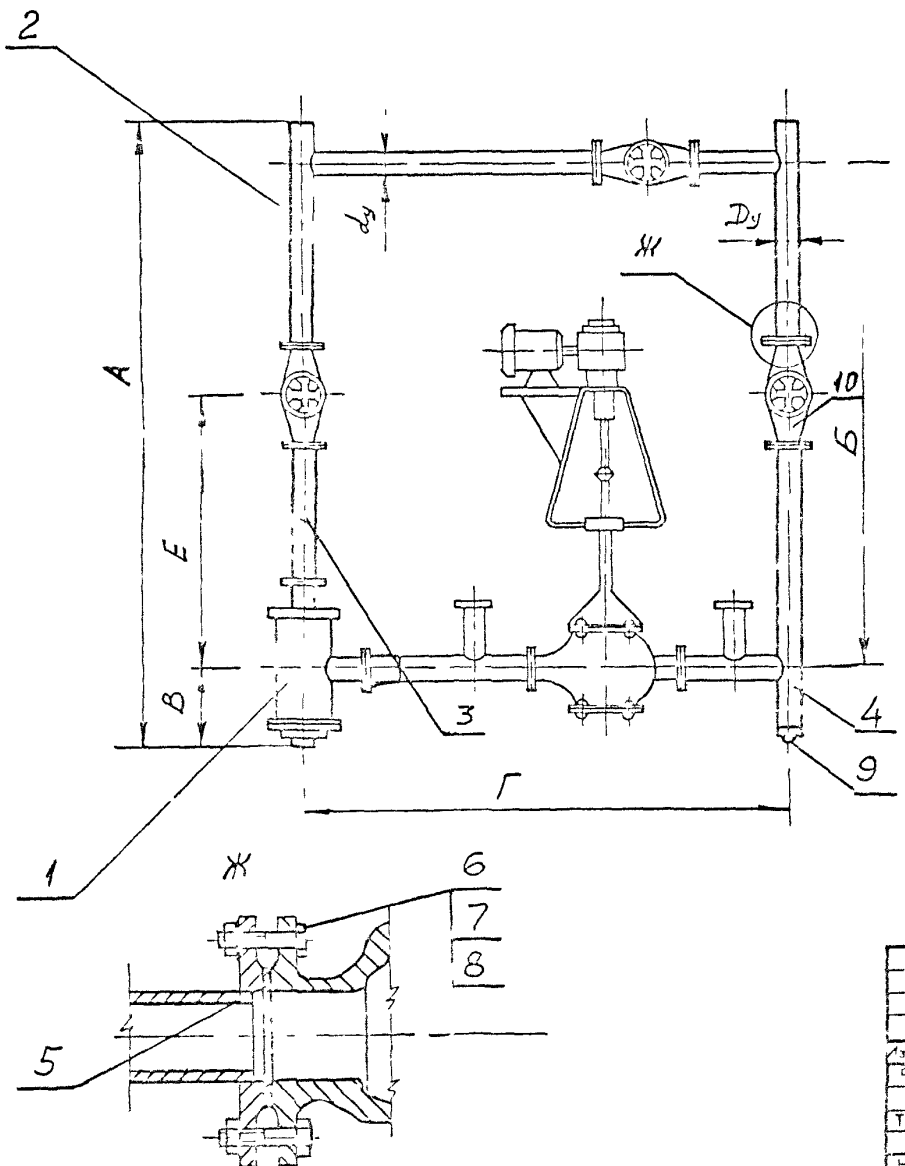

Размеры в мм

Обозначение	А	Б	В	Г	d_y	D	Е	Масса, кг
ОРК 3.00.00	1650	1400	160	1100	40	65	820	105
-01	1600	1300	163	1300	50	80	800	123
-02	1800	1450	170	1700	80	100	890	170
-03	1800	1450	191	1700	80	125	900	237
-04	1900	1500	211	2000	100	150	940	293

1. Размеры для справок.
2. Уплотнение фланцевых соединений произвести равномерной затяжкой болтовых соединений с установкой между фланцами паранитовых прокладок.
3. До сборки и монтажа детали узла окрасить грунтовкой ГФ-021 ГОСТ 25129-82 -g_{m} слоя. Окончательный выбор окраски произвести при привязке к конкретному объекту.
4. Испытание узла напрочность и герметичность произвести после полной сборки изделия.

Изм	Лист	N докум	Подпись	Дата
Разраб		Грекова		
Пров		Зисьман		
Т контр				
Н контр		Зисьман		
Утв		Коваленко		

ОРК 3.00.00 СБ

УЗЕЛ РАБОЧЕГО ТРУБОПРОВОДА С ФИЛЬТРОМ
Сборочный чертеж

Лит	Масса	Масштаб
	см. таб.	–

Лист | Листов 1

ГОСХИМПРОЕКТ

25086-02 36 Формат А3

5913-21 61

Инв № подл | Подпись и дата | Взам инв № | Инв № дубл | Подпись и дата

Формат	Зона	Поз.	Обозначение	Наименование	Кол.	Примечание
				Документация		
А4			ОРК 3.10.00 СБ	Сборочный чертеж	1	
				Стандартные изделия		
		1		Пробка 25 ГОСТ 8963-75	1	
				Переменные данные для исполнений:		
				ОРК 3.10.00		
				Сборочные единицы		
А4		2	ОРК 3.11.00	Корпус фильтра	1	
А4		3	ОРК 3.12.00	Элемент фильтрующий	1	
				Детали		
А4		4	ОРК 3.10.01	Прокладка	1	
				Стандартные изделия		
		5		Болт М20-6$_g$ х 80.58.016 ГОСТ 7798-70	8	
		6		Гайка М20-6Н.5.016 ГОСТ 5915-70	8	
		7		Шайба 20.04.016 ГОСТ 11371-78	8	

Подпись и дата | Инв. № дубл. | Взам. инв. № | Подпись и дата | Инв. № подл.

Изм.	Лист	№ докум.	Подпись	Дата	ОРК 3.10.00		
Разраб.		Грекова			ФИЛЬТР	Лит.	Лист 1	Листов 3
Пров.		Зисьман				ГОСХИМПРОЕКТ	
Н. контр.		Зисьман					
Утв.		Коваленко					

Формат А4

Формат	Зона	Поз.	Обозначение	Наименование	Кол.	Примечание
				ОРК 3.10.00-01		
				Сборочные единицы		
		2	ОРК 3.11.00-01	Корпус фильтра	1	
		3	ОРК 3.12.00-01	Элемент фильтрующий	1	
				Детали		
А4		4	ОРК 3.10.01	Прокладка	1	
				Стандартные изделия		
		5		Болт М20-6$_g$ х 80.58.016 ГОСТ 7798-70	8	
		6		Гайка М20-6Н.5.016 ГОСТ 5915-70	8	
		7		Шайба 20.04.016 ГОСТ 11371-78	8	
				ОРК 3.10.00-02		
				Сборочные единицы		
		2	ОРК 3.11.00-02	Корпус фильтра	1	
		3	ОРК 3.12.00-02	Элемент фильтрующий	1	
				Детали		
		4	ОРК 3.10.01-01	Прокладка	1	
				Стандартные изделия		
		5		Болт М20-6$_g$ х 80.58.016 ГОСТ 7798-70	8	
		6		Гайка М20-6Н.5.016 ГОСТ 5915-70	8	
		7		Шайба 20.04.016 ГОСТ 11371-78	8	

Инв. № подл. | Подпись и дата | Взам. инв. № | Инв. № дубл. | Подпись и дата

Изм.	Лист	№ докум.	Подпись	Дата	ОРК 3.10.00	Лист 2

ОРК 3.10.01

5.903-21 61

12.5 √(√)

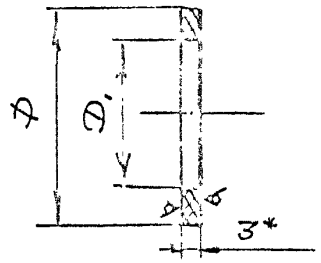

Обозначения	$Д_{мн}$	$Д_{1мн}$	Масса, кг.
ОРК 3.10.01	214	158	0,062
-01	270	215	0,07
-02	324	260	0,08

*Размер для справок

Изм.	Лист	№ докум.	Подпись	Дата	ОРК 3.10.01
Разраб.	Грекова				ПРОКЛАДКА
Пров.	Зисьман				
Т.контр.					
Н.контр.	Зисьман				Паронит ПОН.3 ГОСТ 481-80
Утв.	Коваленко				

Лит	Масса	Масштаб
	См. табл.	–
Лист	Листов 1	

ГОСХИМПРОЕКТ

Формат 11

Инв. № подл. | Подпись и дата | Взам. инв. № | Инв. № дубл. | Подпись дата

Формат	Зона	Поз.	Обозначение	Наименование	Кол.	Примечание
				ОРК 3.10.00-03		
				Сборочные единицы		
		2	ОРК 3.11.00-03	Корпус фильтра	1	
		3	ОРК 3.12.00-03	Элемент фильтрующий	1	
				Детали		
		4	ОРК 3.10.01-02	Прокладка	1	
				Стандартные изделия		
		5		Болт М20-6g х80.58.016		
				ГОСТ 7798-70	12	
		6		Гайка М20-6Н.5.016		
				ГОСТ 5915-70	12	
		7		Шайба 20.04.016		
				ГОСТ 11371-78	12	
				ОРК 3.10.00-04		
				Сборочные единицы		
		2	ОРК 3.11.00-04	Корпус фильтра	1	
		3	ОРК 3.12.00-04	Элемент фильтрующий	1	
				Детали		
		4	ОРК 3.10.01-02	Прокладка	1	
				Стандартные изделия		
		5		Болт М20-6g х80.58.016		
				ГОСТ 7798-70	12	
		6		Гайка М20-6Н.5.016		
				ГОСТ 5915-70	12	
		7		Шайба 20.04.016		
				ГОСТ 11371-78	12	

Изм.	Лист	№ докум.	Подпись	Дата	ОРК 3.10.00	Лист 3

25086-02 38

Формат А4

ОРК3.10000СБ

5.903-2 61

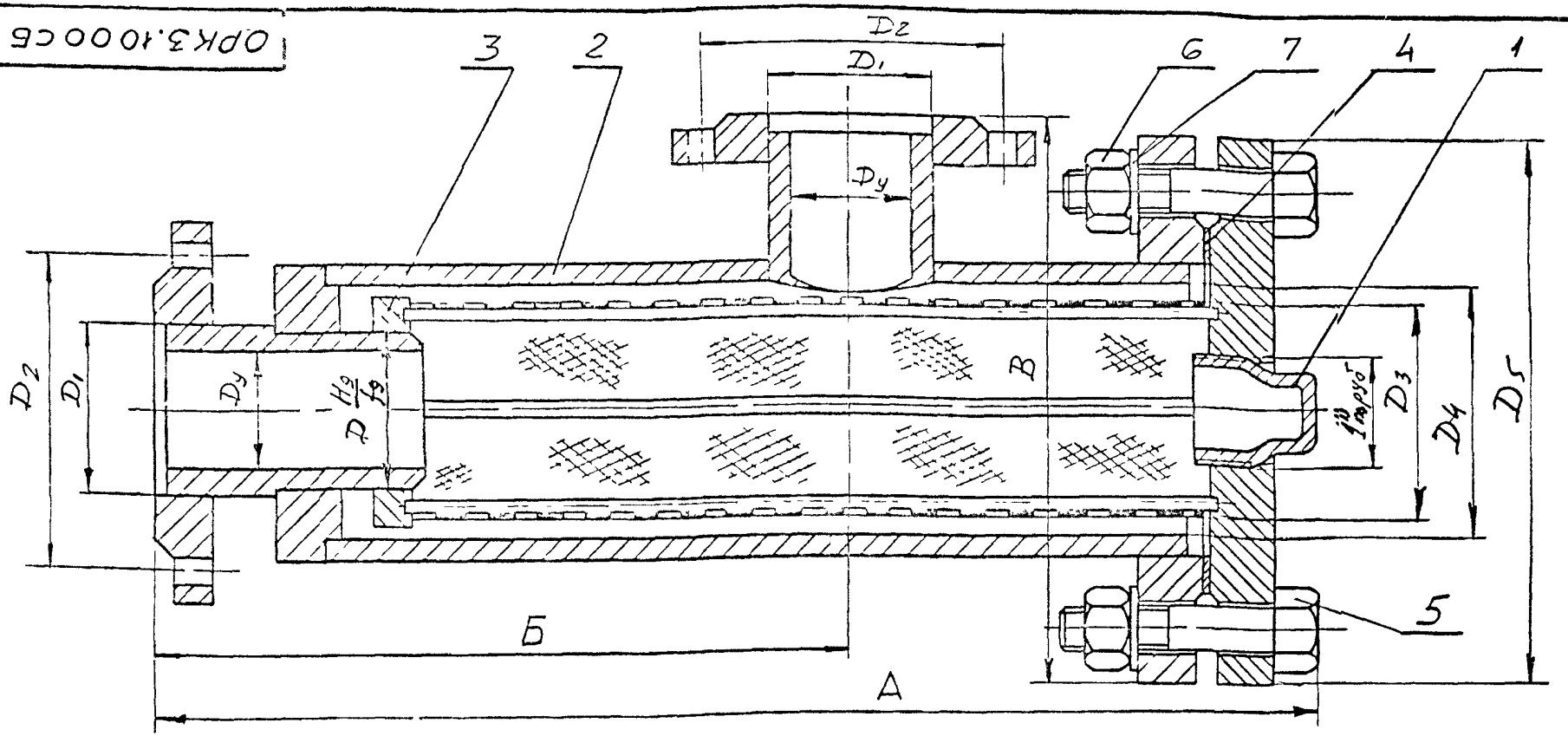

Размеры в мм

Обозначение	А	Б	В	$Д_у$	Л	$Д_1$	$Д_2$	$Д_3$	$Д_4$	$Д_5$	Масса, кг
ОРК 3.10.00	405	245	320	65	73	76	145	135	149	280	32,7
-01	425	262	330	80	86	89	160	140	149	280	36,2
-02	505	335	390	100	105	108	180	185	207	335	53,2
-03	546	355	430	125	130	133	210	220	257	390	74
-04	586	375	450	150	148	159	240	235	257	390	79

1. Размеры для справок.
2. При сборке обеспечить свободную, без заеданий посадку фильтрующего элемента (поз.3) на ниппель корпуса (поз.2) по диаметру D^{Hg}_{fg}.
3. После изготовления собранное изделие испытать на прочность пробным давлением воды 20 кгс/см^2 в течение 5 мин. и на герметичность давлением 16 кгс/см^2 в течение 10 мин. Течь и потение не допускаются.

Изм.	Лист	№ докум.	Подпись	Дата
Разраб		Грекова		
Пров		Зисьман		
Т.контр				
Н.контр		Зисьман		
Утв.		Коваленко		

ОРК 3.10.00 СБ

ФИЛЬТР
Сборочный чертеж

Лит	Масса	Масштаб
	см. табл.	-

Лист | Листов 1

ГОСХИМПРОЕКТ

Инв. № подл. | Подпись и дата | Взам. инв. № | Инв. № дубл. | Подпись и дата

ФЗ-55

Е903-21-81

Формат	Зона	Поз.	Обозначение	Наименование	Кол.	Примечание
				Документация		
А3			ОРК 3.II.00 СБ	Сборочный чертеж		
				Детали		
А4		I	ОРК 2.2I.0I	Стрелка	I	
			Переменные данные для исполнений			
				ОРК 3.II.00		
				Детали		
А4		2	ОРК 3.II.0I	Труба	I	
А4		3	ОРК 3.II.02	Дно	I	
А4		4	ОРК 3.II.03	Патрубок	I	
БЧ		5	ОРК 3.II.04	Патрубок промежуточный		
				Труба 76х2,8ГОСТ10704-76 / В-Ст3кп ГОСТ10705-80		
				L=105 h 14	I	0,5 кг
				Стандартные изделия		
		6		Фланцы ГОСТ I2820-80		
		7		1-65-10 ст3	2	
				1-50-10 ст3	I	
				ОРК 3.II.00-0I		
				Детали		
		2	ОРК 3.II.0I-0I	Труба	I	
		3	ОРК 3.II.02-0I	Дно	I	
		4	ОРК 3.II.03-0I	Патрубок	I	
БЧ		5	ОРК 3.II.05	Патрубок промежуточный		
				Труба 89х2,8ГОСТ10704-76 / В-Ст3кп ГОСТ10705-80		
				L=115 h 14	I	0,68кг

ОРК 3.II.00

Изм	Лист	№ докум	Подпись	Дата
Разраб	Грекова			
Пров	Зисьман			
Н контр	Зисьман			
Утв	Ковалевич			

КОРПУС ФИЛЬТРА

Лит.	Лист	Листов
	I	3

ГОСХИМПРОЕКТ

Подпись и дата | Инв № дубл. | Взам инв № | Подпись и дата | Инв № подл

Формат А4

Формат	Зона	Поз.	Обозначение	Наименование	Кол.	Примечание
				Стандартные изделия		
				Фланцы ГОСТ I2820-80		
		6		1-80-10 ст3	2	
		7		1150-10 ст3	I	
				ОРК 3.II.00-02		
				Детали		
		2	ОРК 3.II.0I-02	Труба	I	
		3	ОРК 3.II.02-02	Дно	I	
		4	ОРК 3.II.03-02	Патрубок	I	
БЧ		5	ОРК 3.II.06	Патрубок промежуточный		
				Труба 108х2,8ГОСТ10704-76 / В-Ст3кп ГОСТ10705-80		
				L=120 h 14	I	0,87 кг
				Стандартные изделия		
				Фланцы ГОСТ I2820-80		
		6		1-100-10 ст3	2	
		7		1-200-10 ст3	I	
				ОРК 3.II.00-03		
				Детали		
		2	ОРК 3.II.0I-03	Труба	I	
		3	ОРК 3.II.02-03	Дно	I	
		4	ОРК 3.II.03-03	Патрубок	I	
БЧ		5	ОРК 3.II.07	Патрубок промежуточный		
				Труба 133х3,2ГОСТ10704-76 / В-Ст3кп ГОСТ10705-80		
				L=110 h 14	I	0,89 кг
				Стандартные изделия		
				Фланцы ГОСТ I2820-80		
		6		1-125-10 ст3	2	
		7		1-250-10 ст3	I	

ОРК 3.II.00

Изм	Лист	№ докум	Подпись	Дата

Лист 2

25086-02 40

Формат А4

Формат	Зона	Поз	Обозначение	Наименование	Кол.	Примечание
				ОРК 3.II.00-04		
				Детали		
		2	ОРК 3.II.0I-04	Труба	I	
		3	ОРК 3.II.02-04	Дно	I	
		4	ОРК 3.II.03-04	Патрубок	I	
БЧ		5	ОРК 3.II.08	Патрубок проходуточный		
				Труба I59х4 ГОСТ I0704-76 / Б Ст3кп ГОСТ I0705-80		
				ℓ =I25 / I4	I	I,3кг
				Стандартные изделия		
				Фланцы ГОСТ I2820-80		
		6		I-I50-I0 ст3	2	
		7		I-250-I0 ст3	I	

Подпись и дата | Инв № дубл. | Взам инв № | Подпись и дата | Инв № подл

Изм.	Лист	№ докум.	Подп.	Дата	ОРК 3.II.00	Лист 3

Формат А4

Формат	Зона	Поз.	Обозначение	Наименование	Кол.	Примечание
				ОРК 3.I2.00-04		
				Детали		
		I	ОРК 3.I2.0I-04	Крышка	I	
		2	ОРК 3.I2.02-04	Фланец	I	
БЧ		3	ОРК 3.I2.II	Стяжка		
				Проволока 8,0-I		
				ГОСТ 3282-74		
				ℓ =4I5 / I4	6	I,63кг
БЧ		4	ОРК 3.I2.I2	Сетка фильтрующая		
				Сетка полутомпаковая ОЗН		
				I ОСТ 66I3-86		
				4I0 / I4х732 / I4	I	0,6 кг

Подпись и дата | Инв № дубл. | Взам инв № | Подпись и дата | Инв № подл

Изм.	Лист	№ докум.	Подп.	Дата	ОРК 3.I2.00	Лист 3

 Формат А4

5903-21В1

ОРК 3.11 00СБ

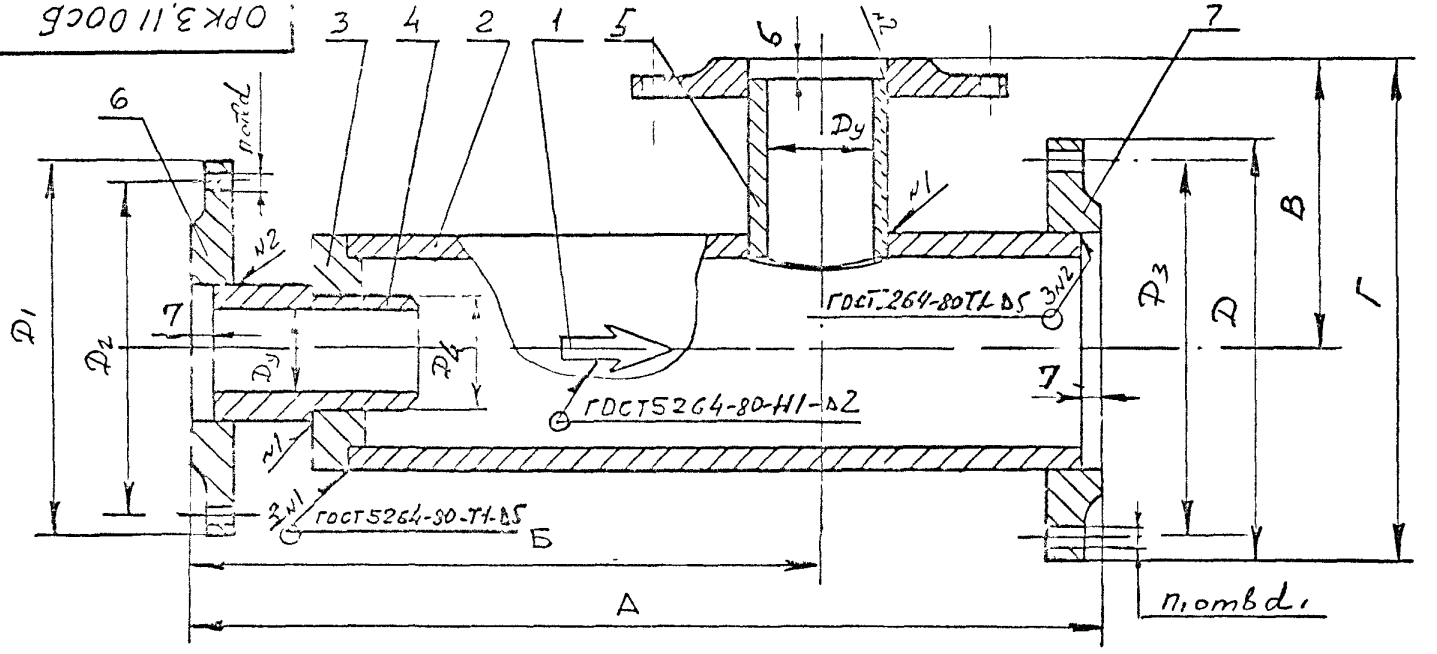

Размеры в мм

Обозначение	А	Б	В	Г	$Д_y$	Д	$Д_1$	$Д_2$	$Д_3$	$Д_4$	d	d_1	n	n_1	Масса, кг
ОРК 3.II.00	360	245	I80	320	65	280	I80	I45	240	73 f	I8	22	4	8	12,7
-0I	380	262	I90	330	80	280	I95	I60	240	86 f	I8	22	8	8	15
-02	460	335	222	390	I00	335	2I5	I80	295	I05	I8	22	8	8	24,5
-03	500	355	235	430	I25	390	245	2I0	350	I30	I8	22	8	8	35,2
-04	540	375	255	450	I50	390	280	240	350	I48	22	22	8	I2	37,6

I. Размеры для справок.

2. Стрелку (поз.I) приварить симметрично относительно торцев корпуса.

3. Шерохова тость обработанных поверхностей д еталей без чертежа не ниже I2,5 /.

4. Покрытие: Хим Окс. прм.

Изм	Лист	N. докум	Подпись	Дата
Разраб		Грекова		
Пров		Зисьман		
Т контр				
Н контр		Зисьман		
Утв.		Ковалев		

ОРК 3.II.00 СБ

КОРПУС ФИЛЬТРА
Сборочный чертеж

Лит	Масса	Масштаб
	см. табл.	–

Лист | Листов 1

ГОСХИМПРОЕКТ

Инв № подл | Подпись и дата | Взам инв № | Инв № дубл | Подпись и дата

Ф3-61

5.903-21 61

ОРК 3.11.03

6,3

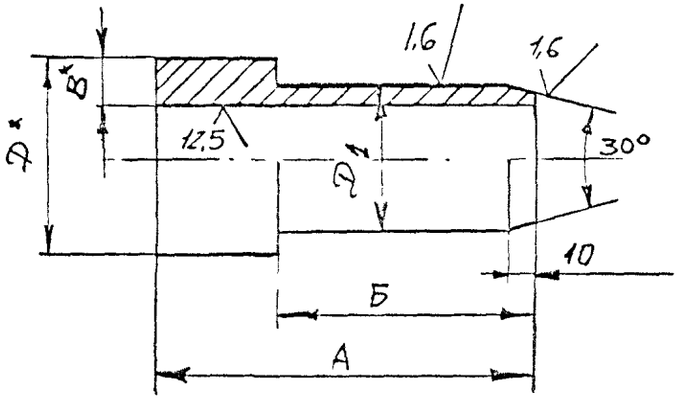

Размеры в мм

Обозначение	А	Б	В	Д	$Д_I$	Масса, кг
ОРК 3.II.03	90	40	28	76	73 f_9	4,5
-0I	90	40	28	89	86 f_9	5,3
-02	II0	50	28	I08	I05 f_9	7,9
-03	II0	50	32	I33	I30 f_9	9,9
-04	I20	60	4	I59	I48 f_9	12,9

I. Размеры для справок.

2. HI4, hI4, $\pm \frac{I}{2}$ JTI4.

Изм	Лист	№ докум	Подп	Дата
Разраб		Грецова		
Пров		Зисьман		
Т контр				
Н контр		Зисьман		
Утв		Ковчаренко		

ОРК 3.II.03

ПАТРУБОК

Лит	Масса	Масштаб
	см. табл.	–

Лист | Листов 1

Труба ДхВ ГОСТ I0704-76 / В-Ст3 кп ГОСТ I0705-80

ГОСХИМПРОЕКТ

Формат А4

Подпись и дата | Инв № дубл. | Взам инв № | Подпись и дата | Инв № подл

ОРК 3.11.02

12,5

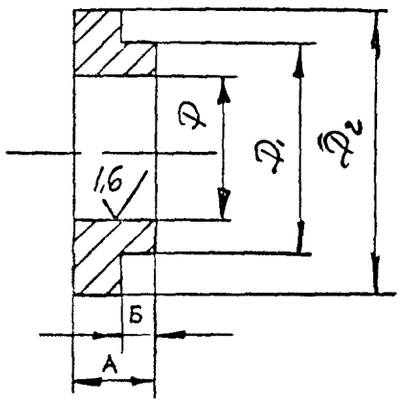

Размеры в мм

Обозначение	А	Б	Д	$Д_I$	$Д_2$	Масса, кг
ОРК 3.II.02	28	20	73 H_9	I50	I59	3,4
-0I	30	22	86 H_9	I50	I59	4,5
-02	34	24	I05 H_9	208	2I9	7,7
-03	36	26	I30 H_9	258	273	12,7
-04	36	26	I48 H_9	258	273	11,6

Предельные отклонения размеров HI4, hI4, $\pm \frac{I}{2}$ JTI4.

Изм	Лист	№ докум	Подп	Дата
Разраб		Грецова		
Пров		Зисьман		
Т контр				
Н контр		Зисьман		
Утв		Ковчаренко		

ОРК 3.II.02

ДНО

Лит	Масса	Масштаб
	см. табл.	–

Лист | Листов 1

Ст.3 ГОСТ 380-88

ГОСХИМПРОЕКТ

25086-02 43

Формат А4

ОРК 311 01

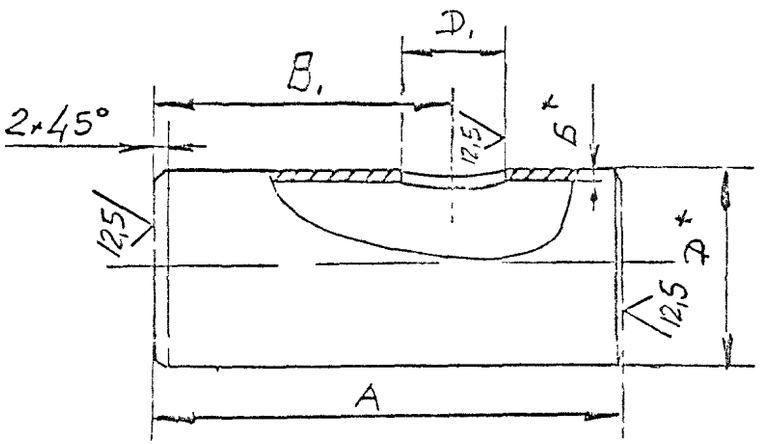

Размеры в мм

Обозначение	А	Б,	В,	Д	$Д_I$	Масса, кг
ОРК 3.11.01	280	5	181	159	78	4,3
-01	300	5	198	159	90	4,5
-02	380	6	258	219	110	8,0
-03	430	8	278	273	135	17,7
-04	460	8	298	273	160	13,2

1.* Размеры для справок.

2 h14, $\pm\frac{IT}{2}$.

Изм.	Лист	№ докум.	Подп.	Дата	ОРК 3.11.01			
Разраб.		Грекова			ТРУБА	Лит	Масса	Масштаб
Пров.		Зисьман					см. табл.	-
Т.контр.						Лист	Листов 1	
Н.контр.		Зисьман			Труба Т.Т.10.Ф.Т0704-75 ГОСТ 9765-80	ГОСХИМПРОЕКТ		
Утв.		Ковалерн						

Инв. № подл. | Подпись и дата | Взам. инв. № | Инв. № дубл. | Подпись и дата

Формат А4

ОРК 312 01

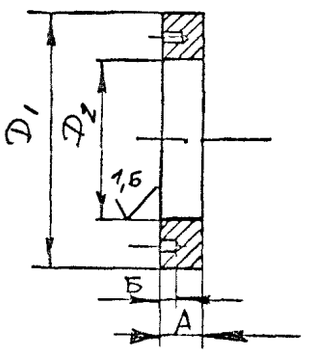

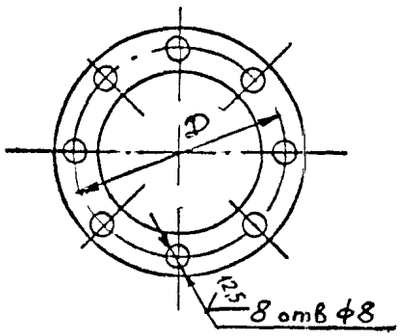

Размеры в мм

Обозначение	А	Б	Д	$Д_I$	$Д_2$	Масса, кг
ОРК 23.12.01	12	6	125	150	73H_9	1,27
-01	14	6	130	160	86H_9	1,56
-02	14	6	175	200	105H_9	2,48
-03	16	8	210	240	130H_9	2,96
-04	16	8	225	260	148H_9	4,45

Предельные отклонения размеров H14, h14, $\pm\frac{IT}{2}$.

Изм.	Лист	№ докум.	Подп.	Дата	ОРК 3.12.01			
Разраб.		Грекова			КРЫШКА	Лит	Масса	Масштаб
Пров.		Зисьман					см. табл.	-
Т.контр.						Лист	Листов 1	
Н.контр.		Зисьман			Ст.3 ГОСТ 380-88	ГОСХИМПРОЕКТ		
Утв.		Ковалерн						

Инв. № подл. | Подпись и дата | Взам. инв. № | Инв. № дубл. | Подпись и дата

ФЗ-55

5903-21 81

Формат	Зона	Поз	Обозначение	Наименование	Кол	Примечание
				Документация		
А3			ОРК 3.12.00 СБ	Сборочный чертеж		
			Переменные данные	для исполнений		
				ОРК 3.12.00		
				Детали		
А4		1	ОРК 3.12.01	Крышка	1	
А4		2	ОРК 3.12.02	Фланец	1	
БЧ		3	ОРК 3.12.03	Стяжка		
				Проволока 8,0-1		
				ГОСТ3282-74; L=235 h 14	6	0,9кг
БЧ		4	ОРК 3.12.04	Сетка фильтрующая		
				Сетка полутомпаковая 09Н		
				ГОСТ 6613-86		
				230 h 14x418 h 14	1	0,3кг
				ОРК 3.12.00-01		
				Детали		
		1	ОРК 3.12.01-01	Крышка	1	
		2	ОРК 3.12.02-01	Фланец	1	
БЧ		3	ОРК 3.12.05	Стяжка		
				Проволока 8,0-1		
				ГОСТ3282-74; L=255 h 14	6	1,0кг

Подпись и дата | Инв № дубл. | Взам инв № | Подпись и дата | Инв № подл

Изм	Лист	№ докум	Подпись	Дата

ОРК 3.12.00

Разраб	Грекова		
Пров	Зусьман		
Н контр.	Зусьман		
Утв	Кол 4 12 81		

ЭЛЕМЕНТ ФИЛЬТРУЮЩИЙ

Лит	Лист	Листов
	1	3

ГОСХИМПРОЕКТ

Формат А4

Формат	Зона	Поз.	Обозначение	Наименование	Кол	Примечание
БЧ		4	ОРК 3.12.06	Сетка фильтрующая		
				Сетка полутомпаковая 09Н		
				ГОСТ 6613-86		
				250 h 14x434 h 14	1	0,4 кг
				ОРК 3.12.00-02		
				Детали		
		1	ОРК 3.12.01-02	Крышка	1	
		2	ОРК 3.12.02-02	Фланец	1	
БЧ		3	ОРК 3.12.07	Стяжка		
				Проволока 8,0-1		
				ГОСТ 3282-74; L=335 h 14	6	1,3 кг
БЧ		4	ОРК 3.12.08	Сетка фильтрующая		
				Сетка полутомпаковая 09Н		
				ГОСТ 6613-86		
				330 h 14x575 h 14	1	0,45кг
				ОРК 3.12.00-03		
				Детали		
		1	ОРК 3.12.01-03	Крышка	1	
		2	ОРК 3.12.02-03	Фланец	1	
БЧ		3	ОРК 3.12.09	Стяжка		
				Проволока 8,0-1		
				ГОСТ 3282-74		
				L=375 h 14	6	1,48кг
БЧ		4	ОРК 3.12.10	Сетка фильтрующая		
				Сетка полутомпаковая 09Н		
				ГОСТ 6613-86		
				370 h 14 x685 h 14	1	0,5 кг

Подпись и дата | Инв № подл

Изм	Лист	№ докум.	Подпись	Дата

ОРК 3.12.00

Лист 2

Формат А4

5.903-21 61

ОРК 3.12.00СБ

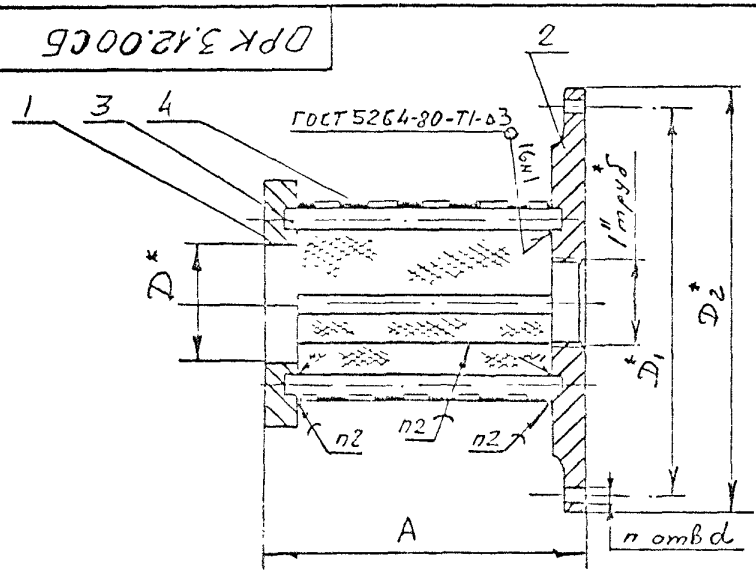

Размеры в мм

Обозначение	А	Д	$Д_1$	$Д_2$	d	n	Масса, кг
ОРК 3.12.00	240	73 Hg	240	280	22	8	18
-01	260	86 Hg	240	280	22	8	19
-02	340	105 Hg	295	335	22	8	26,5
-03	380	130 Hg	350	390	22	8	35,6
-04	420	148 Hg	350	390	22	12	38,1

1.* Размеры для справок.

2. Паять припоем . ПОС61М ГОСТ 21931-76

Изм	Лист	№ докум	Подп.	Дата	ОРК 3.12.00 СБ	Лит	Масса	Масштаб
Разраб.		Грекова			ЭЛЕМЕНТ ФИЛЬТРУЮЩИЙ		см. табл.	-
Пров		Зисьман			Сборочный чертеж	Лист	Листов 1	
Т контр.								
Н контр.		Зисьман				ГОСХИМПРОЕКТ		
Утв.		Коваленко						

Формат А4

Подпись и дата | Инв № дубл. | Взам инв № | Подпись и дата | Инв № подл.

ОРК 3.12 02

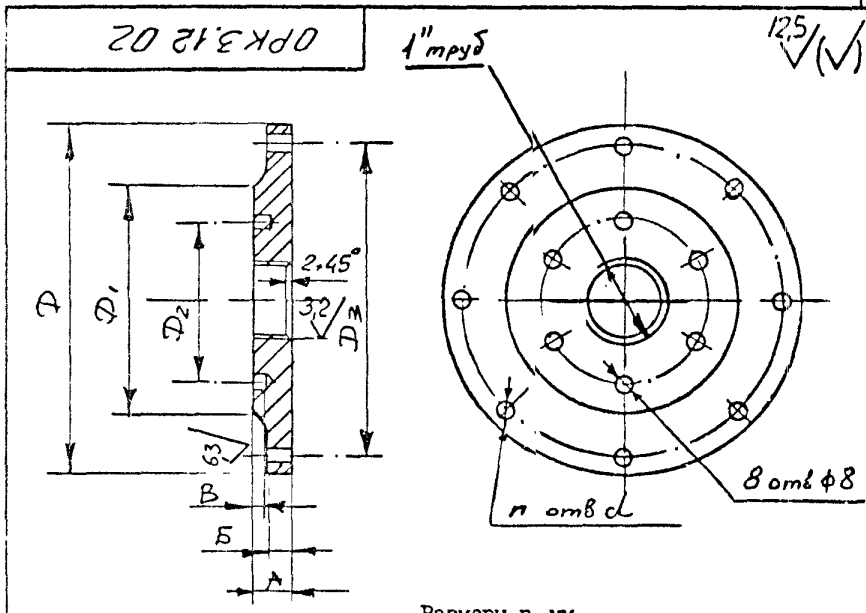

Размеры в мм

Обозначение	А	Б	В	Д	$Д_1$	$Д_2$	$Д_3$	d	n	Масса, кг
ОРК 3.12.02	24	21	10	280	212	125	240	22	8	11
-01	24	21	10	280	212	130	240	22	8	11
-02	24	21	12	335	268	175	295	22	8	15,8
-03	26	23	12	390	320	210	350	22	8	23,3
-04	26	23	12	390	320	225	350	22	12	23,3

Предельные отклонения размеров H14; h14; $\pm \frac{1}{2}$ JT14.

Изм	Лист	№ докум	Подп.	Дата	ОРК 3.12.02	Лит.	Масса	Масштаб
Разраб.		Грекова			ФЛАНЕЦ		см. табл.	-
Пров		Зисьман				Лист	Листов 1	
Т контр								
Н контр		Зисьман			Ст.3кп ГОСТ 380-88	ГОСХИМПРОЕКТ		
Утв.		Коваленко						

Подпись и дата | Взам инв № | Инв № подл.

Формат	Зона	Поз	Обозначение	Наименование	Кол.	Примечание
				Документация		
А4			ОРК 3.20.00 СБ	Сборочный чертеж		
			Переменные данные	для исполнений		
				ОРК 3.20.00		
				Детали		
БЧ		I	ОРК 3.20.01	Труба		
				Труба 76х2,8 ГОСТ 10704-76 / В-Ст3кп ГОСТ 10705-80		
				L =520 h I4	I	2,64 кг
				Стандартные изделия		
		2		Фланец 1-65-10 ст 3		
				ГОСТ 12820-80	I	
				ОРК 3.20.00-01		
				Детали		
БЧ		I	ОРК 3.20.02	Труба		
				Труба 89х2,8 ГОСТ 10704-76 / Б-Ст3кп ГОСТ 10705-80		
				L =528 h I4	I	3,14 кг
				Стандартные изделия		
		2		Фланец 1-80-10 ст 3		
				ГОСТ 12820-80	I	

Подпись и дата | Инв № дубл | Взам инв № | Подпись и дата | Инв № подл

Изм	Лист	№ докум	Подпись	Дата	ОРК 3.20.00		
Разраб		Гракова			ТРУБА	Лит	Лист 1 / Листов 2
Пров		Зисьман				ГОСХИМПРОЕКТ	
Н контр.		Зисьман					
Утв		Ковалев					

Формат А4

Формат	Зона	Поз.	Обозначение	Наименование	Кол	Примечание
				ОРК 3.20.00-02		
				Детали		
БЧ		I	ОРК 3.20.03	Труба		
				Труба 108х2,8 ГОСТ 10704-76 / В-Ст3кп ГОСТ 10705-80		
				L =6.20 h I4	I	4,5 кг
				Стандартные изделия		
		2		Фланец 1-100-10 ст 3		
				ГОСТ 12820-80	I	
				ОРК 3.20.00-03		
				Детали		
БЧ		I	ОРК 3.20.04	Труба		
				Труба 133х3,2 ГОСТ 10704-76 / В-Ст3кп ГОСТ 10705-80		
				L =580 h I4	I	5,94 кг
				Стандартные изделия		
		2		Фланец 1-125-10 ст 3		
				ГОСТ 12820-80	I	
				ОРК 3.20.00-04		
				Детали		
БЧ		I	ОРК 3.20.05	Труба		
				Труба 159х4 ГОСТ 10704-76 / В-Ст3кп ГОСТ 10705-80		
				L =605 h I4	I	8,1 кг
				Стандартные изделия		
		2		Фланец 1-150-10 ст 3		
				ГОСТ 12820-80	I	

Подпись и дата | Инв № дубл | Взам инв № | Подпись и дата | Инв № подл

Изм	Лист	№ докум	Подпись	Дата	ОРК 3.20.00	Лист 2

Формат А4

5.903-21 61 ФЗ-55

Формат	Зона	Поз.	Обозначение	Наименование	Кол.	Примечание
				Документация		
А4			ОРК 3.30.00 СБ	Сборочный чертеж		
				Прочие данные для исполнений		
				ОРК 3.30.00		
				Детали		
БЧ		I	ОРК 3.30.01	Труба 76х2,8 ГОСТ 10704-76 / В-Ст3кп ГОСТ 10705-80		
				L=420 h I4	I	2,1 кг
				Стандартные изделия		
		2		Фланец I-65-10 ст3		
				ГОСТ 12820-80	2	
				ОРК 3.30.00-01		
				Детали		
БЧ		I	ОРК 3.30.02	Труба 89х2,8 ГОСТ 10704-76 / В-Ст3кп ГОСТ 10705-80		
				L=425 h I4	I	2,5 кг
				Стандартные изделия		
		2		Фланец I-80-10 ст3		
				ГОСТ 12820-80	2	
				ОРК 3.30.00-02		
				Детали		
БЧ		I	ОРК 3.30.03	Труба 108х2,8 ГОСТ 10704-76 / В-Ст3кп ГОСТ 10705-80		
				L=430 h I4	I	3,12 кг

Подпись и дата | Инв. № дубл. | Взам. инв. № | Подпись и дата | Инв. № подл.

Изм.	Лист	№ докум.	Подпись	Дата	ОРК 3.30.00		
Разраб.		Гренова			Труба	Лит.	Лист 1 / Листов 2
Пров.		Зисьман				ГОСХИМПРОЕКТ	
Н. контр.		Зисьман					
Утв.		Ка Валер					

Формат А4

Формат	Зона	Поз.	Обозначение	Наименование	Кол.	Примечание
				Стандартные изделия		
		2		Фланец I-100-10 ст3		
				ГОСТ 12820-80	2	
				ОРК 3.30.00-03		
				Детали		
БЧ		I	ОРК 3.30.04	Труба 133х3,2 ГОСТ 10704-76 / В Ст3кп ГОСТ 10705-80		
				L=408 h I4	I	4,2 кг
				Стандартные изделия		
		2		Фланец I-125-10 ст3		
				ГОСТ 12820-80	2	
				ОРК 3.30.00-04		
				Детали		
БЧ		I	ОРК 3.30.05	Труба 159х4 ГОСТ 10704-76 / В Ст3кп ГОСТ 10705-80		
				L=415 h I4	I	6,3 кг
				Стандартные изделия		
		2		Фланец I-150-10 ст3		
				ГОСТ 12820-80	2	

Подпись и дата | Инв. № дубл. | Взам. инв. № | Подпись и дата | Инв. № подл.

Изм.	Лист	№ докум.	Подпись	Дата	ОРК 3.30.00	Лист 2

Формат А4

5.403-01 61

ОРК 3.20.00 СБ

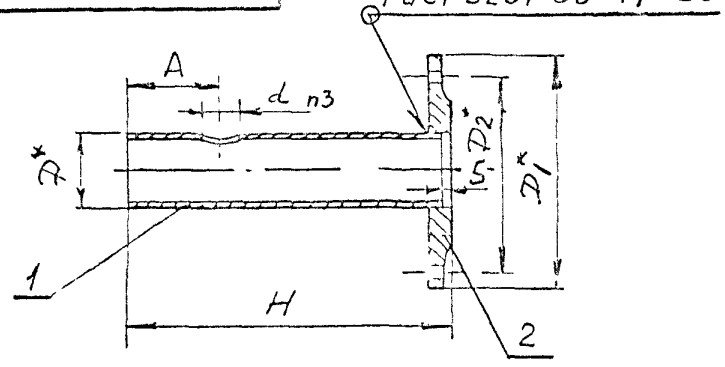

Размеры в мм

Обозначение	А	Д	$Д_1$	$Д_2$	Н	Масса, кг
ОРК 3.20.00	90	76	180	145	525	4,01
-01	137	89	195	160	532	4,93
-02	180	108	215	180	625	6,61
-03	159	133	245	210	585	8,50
-04	189	159	280	240	610	11,50

1. *Размеры для справок.
2. h14, $\pm \frac{1}{2}$ JT14.
3. Величину диаметра „d" уточнить при сборке по размеру сопрягаемой трубы черт ОРК 5.00.00 СБ.

Изм	Лист	№ докум	Подп	Дата
Разраб		Грекова		
Пров		Зисьман		
Т контр				
Н контр		Зисьман		
Утв		Ковалев		

ОРК 3.20.00 СБ

ТРУБА

Сборочный чертеж

Лит	Масса	Масштаб
	см. табл.	-

Лист | Листов 1

ГОСХИМПРОЕКТ

Формат А4

ОРК 3.30.00 СБ

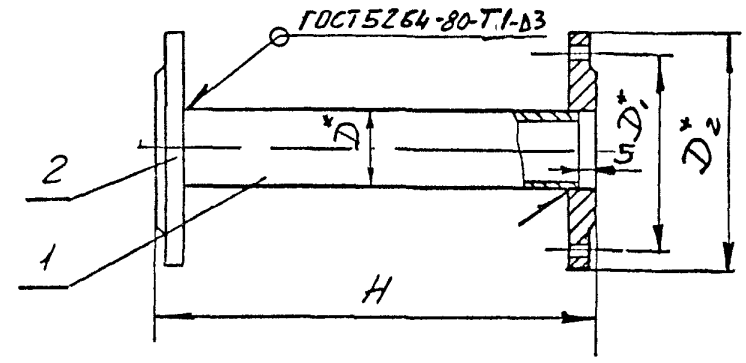

Размеры в мм

Обозначение	Н	Д	$Д_1$	$Д_2$	Масса, кг
ОРК 3.30.00	430	76	145	180	4,74
-01	435	89	160	195	6,08
-02	440	108	180	215	7,34
-03	418	133	210	245	9,32
-04	425	159	240	280	13,08

1. *Размеры для справок.
2. h14, $\pm \frac{1}{2}$ JT14.

Изм	Лист	№ докум	Подп	Дата
Разраб		Грекова		
Пров		Зисьман		
Т контр				
Н контр		Зисьман		
Утв		Ковалев		

ОРК 3.30.00 СБ

ТРУБА

Сборочный чертеж

Лит	Масса	Масштаб
	см. табл.	-

Лист | Листов 1

ГОСХИМПРОЕКТ

25086-02 49

Формат А4

Подпись и дата | Инв № дубл | Взам инв № | Подпись и дата | Инв № подл

Формат	Зона	Поз.	Обозначение	Наименование	Кол	Примечание
				Документация		
А4			ОРК 3.40.00 СБ	Сборочный чертеж		
				Переменные данные для исполнений		
				ОРК 3.40.00		
				Детали		
БЧ		I	ОРК 3.40.01	Труба		
				Труба 76х2,8 ГОСТ 10704-76 / В Ст3кп ГОСТ 10705-80		
				ℓ = 705 h 14	I	3,56 кг
А4		2	ОРК 3.40.02	Пробка	I	
				Стандартные изделия		
				Фланец 1-65-10 ст 3		
				ГОСТ 12820-80	I	
				ОРК 3.40.00-01		
				Детали		
БЧ		I	ОРК 3.40.03	Труба		
				Труба 89х2,8 ГОСТ 10704-76 / В Ст3кп ГОСТ 10705-80		
				ℓ = 725 h 14	I	4,3 кг
А4		2	ОРК 3.40.02-01	Пробка	I	
				Стандартные изделия		
		3		Фланец 1-80-10 ст 3		
				ГОСТ 12820-80	I	

Подпись и дата | Инв № дубл | Взам инв № | Подпись и дата | Инв № подл

Изм	Лист	№ докум	Подпись	Дата
Разраб.		Грикова		
Пров		Зисьман		
Н контр.		Зисьман		
Утв		Кожухаев		

ОРК 3.40.00

ТРУБА

Лит	Лист	Листов
	I	2

ГОСХИМПРОЕКТ

Формат А4

Формат	Зона	Поз.	Обозначение	Наименование	Кол.	Примечание
				ОРК 3.40.00-02		
				Детали		
БЧ		I	ОРК 3.40.04	Труба		
				Труба 108х2,8 ГОСТ 10704-76 / В Ст3кп ГОСТ 10705-80		
				ℓ = 775 h 14	I	5,6 кг
А4		2	ОРК 3.40.02-02	Пробка	I	
				Стандартные изделия		
				Фланец 1-100-10 ст 3		
				ГОСТ 12820-80	I	
				ОРК 3.40.00-03		
				Детали		
Б4		I	ОРК 3.40.05	Труба		
				Труба 133х3,2 ГОСТ 10704-76 / В Ст3кп ГОСТ 10705-80		
				ℓ = 815 h 14	I	8,3 кг
А4		2	ОРК 3.40.02-03	Пробка	I	
				Стандартные изделия		
		3		Фланец 1-125-10 ст 3		
				ГОСТ 12820-80	I	
				ОРК 3.40.00-04		
				Детали		
А4		I	ОРК 3.40.06	Труба		
				Труба 159х4 ГОСТ 10704-76 / В Ст3кп ГОСТ 10705-80		
				ℓ = 840 h 14	I	12,8 кг
А4		2	ОРК 3.40.02-04	Пробка	I	
				Стандартные изделия		
		3		Фланец 1-150-10 ст 3		
				ГОСТ 12820-80	I	

Подпись и дата | Инв № дубл | Взам инв № | Подпись и дата | Инв № подл

Изм	Лист	№ докум	Подпись	Дата

ОРК 3.40.00

Лист 2

ОРК 3.40.00 СБ

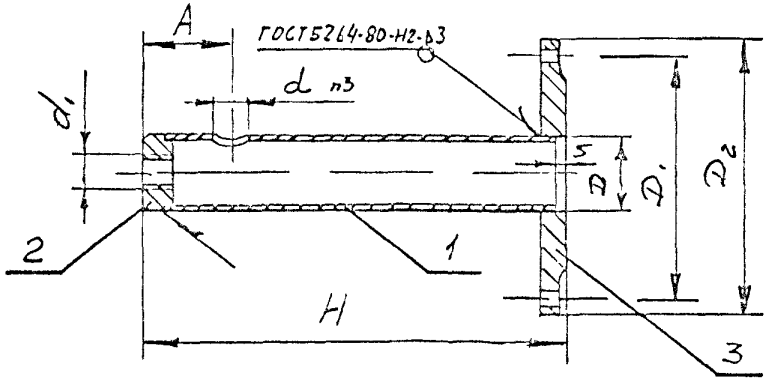

Размеры в мм

Обозначение	A	Д	$Д_1$	$Д_2$	d_1	H	Масса, кг
ОРК 3.40.00	50	76	I45	I80	3/4" труб	725	5,80
-0I	55	89	I60	I95	3/4" труб	750	7,55
-02	75	I08	I80	2I5	I" труб	800	9,86
-03	77	I33	2I0	245	I" труб	850	I5,20
-04	75	I59	240	280	I" труб	875	22,40

I. Размеры для справок.

2. h I4, $\pm \frac{I}{2}$ JTI4.

3. Величину диаметра d уточнить при сборке по размеру сопрягаемой трубы *черт.* ОРК 5.00.00СБ.

Изм.	Лист	№ докум.	Подп.	Дата	ОРК 3.40.00 СБ		
Разраб.		Трегова			ТРУБА	Лит.	Масса	Масштаб
Пров.		Зисьман					См. табл.	–
Т.контр.					Сборочный чертеж	Лист	Листов 1
Н.контр.		Зисьман			ГОСХИМПРОЕКТ		
Утв.		Кравченко					

Инв. № подл. | Подпись и дата | Взам. инв. № | Инв. № дубл. | Подпись и дата

Формат А4

ОРК 3.40.02

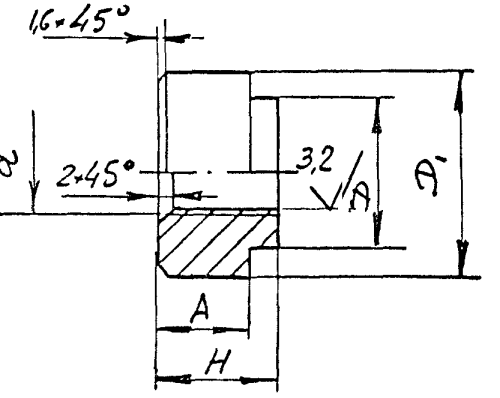

Размеры в мм

Обозначение	A	Д	$Д_1$	H	d	Масса, кг
ОРК 3.40.02	I5	70	76	25	3/4"труб	0,89
-0I	20	83	89	30	3/4"труб	I,46
-02	20	I02	I08	30	I"труб	2,I5
-03	30	I26	I33	40	I"труб	4,35
-04	30	I50	I59	40	I"труб	6,20

Предельные отклонения размеров h I4, $\pm \frac{I}{2}$ JTI4

Изм.	Лист	№ докум.	Подп.	Дата	ОРК 3.40.02		
Разраб.		Трекова			ПРОБКА	Лит.	Масса	Масштаб
Пров.		Зисьман					См. табл.	–
Т.контр.						Лист	Листов 1
Н.контр.		Зисьман			Ст.3кп ГОСТ 380-88	ГОСХИМПРОЕКТ	
Утв.		Кравченко					

Инв. № подл. | Подпись и дата | Взам. инв. № | Инв. № дубл. | Подпись и дата

25086-02 51 Формат А4

Формат	Зона	Поз.	Обозначение	Наименование	Кол.	Примечание
				Документация		
А3			ОРК 4.00.00 СБ	Сборочный чертеж		
			Переменные данные для исполнений			
				ОРК 4.00.00		
				Сборочные единицы		
А4		I	ОРК 4.10.00	Труба	I	
А4		2	ОРК 4.20.00	Труба	I	
				Детали		
А4		3	ОРК 4.00.01	Труба	I	
А4		4	ОРК 4.00.02	Труба	I	
				Стандартные изделия		
		5		Прокладка А-15-10		
				ПОН ГОСТ 15180-86	2	
		6		Контргайка 15		
				ГОСТ 8961-75	2	
		7		Болт М12-6g х60.58.016		
				ГОСТ 7798-70	8	
		8		Гайка М12-6Н.5.016		
				ГОСТ 5915-70	8	
		9		Шайба 12.04.016		
				ГОСТ 11371-78	8	
		10		Вентиль запорный		
				муфтовый Ду 15		
				15нч18п2 ГОСТ 5761-74	I	
				ОРК 4.00.00-01		
				Сборочные единицы		
		I	ОРК 4.10.00-01	Труба	I	
		2	ОРК 4.20.00-01	Труба	I	

Подпись и дата | Инв. № дубл. | Взам. инв. № | Подпись и дата | Инв. № подл.

Изм.	Лист	№ докум.	Подпись	Дата
Разраб.		Грекова		
Пров.		Зисьман		
Н. контр.		Зисьман		
Утв.		Коваленко		

ОРК 4.00.00

Узел регулирующего клапана с байпасом

Лит.	Лист	Листов
	1	3

ГОСХИМПРОЕКТ

Формат А4

Формат	Зона	Поз.	Обозначение	Наименование	Кол.	Примечание
				Детали		
		3	ОРК 4.00.01-01	Труба	I	
		4	ОРК 4.00.02-01	Труба	I	
				Стандартные изделия		
		5		Прокладка А-25-10		
				ПОН ГОСТ 15180-86	2	
		6		Контргайка 25		
				ГОСТ 8961-75	2	
		7		Болт М12-6g х60.58.016		
				ГОСТ 7798-70	8	
		8		Гайка М12-6Н.5.016		
				ГОСТ 5915-70	8	
		9		Шайба 12.04.016		
				ГОСТ 11371-78	8	
		10		Вентиль запорный		
				муфтовый Ду 25		
				15нч18п2 ГОСТ 5761-74	I	
				ОРК 4.00.00-02		
				Сборочные единицы		
		I	ОРК 4.10.00-02	Труба	I	
		2	ОРК 4.20.00-02	Труба	I	
				Детали		
		3	ОРК 4.00.01-02	Труба		
		4	ОРК 4.00.02-02	Труба		
				Стандартные изделия		
		5		Прокладка А-40-10		
				ПОН ГОСТ 15180-86	2	
		6		Контргайка 40		
				ГОСТ 8961-75	2	
		7		Болт М16-6g х60.58.016		
				ГОСТ 7798-70	8	

Подпись и дата | Инв. № дубл. | Взам. инв. № | Подпись и дата | Инв. № подл.

Изм.	Лист	№ докум.	Подпись	Дата

ОРК 4.00.00

Лист 2

5 903-2. 61

Формат	Зона	Поз	Обозначение	Наименование	Кол	Примечание
		8		Гайка М16-6Н.5.016		
				ГОСТ 5915-70	8	
		9		Шайба 16.04.016		
				ГОСТ 11371-78	8	
		10		Вентиль запорный муфто-		
				вый Ду 40		
				15кч18п2 ГОСТ 5761-74	1	
				ОРК 4.00.00-03		
				Сборочные единицы		
		1	ОРК 4.10.00-03	Труба	1	
		2	ОРК 4 20 00-03	Труба	1	
				Детали		
		3	ОРК 4.00.01-03	Труба	1	
		4	ОРК 4.00.02-03	Труба	1	
				Стандартные изделия		
		5		Прокладка А-50-10		
				ТОН ГОСТ 15180-86	2	
		6		Контргайка 50		
				ГОСТ 8961-75	2	
		7		Болт М16-6gх65.58.016		
				ГОСТ 7798-70	8	
		8		Гайка М16-6Н.5.016		
				ГОСТ 5915-70	8	
		9		Шайба 16.04.016		
				ГОСТ 11371-78	8	
		10		Вентиль запорный		
				муфтовый Ду 50		
				15кч18п2 ГОСТ 5761-74	1	

Подпись и дата | Инв № дубл | Взам инв № | Подпись и дата | Инв № подл

Изм	Лист	№ докум	Подп	Дата	ОРК 4.00.00	Лист 3

Формат А4

Формат	Зона	Поз	Обозначение	Наименование	Кол.	Примечание

Подпись и дата | Инв № дубл | Взам инв № | Подпись и дата | Инв № подл

Изм	Лист	№ докум	Подп	Дата	Лист

5903-2181

ОРК 4.00.00 СБ

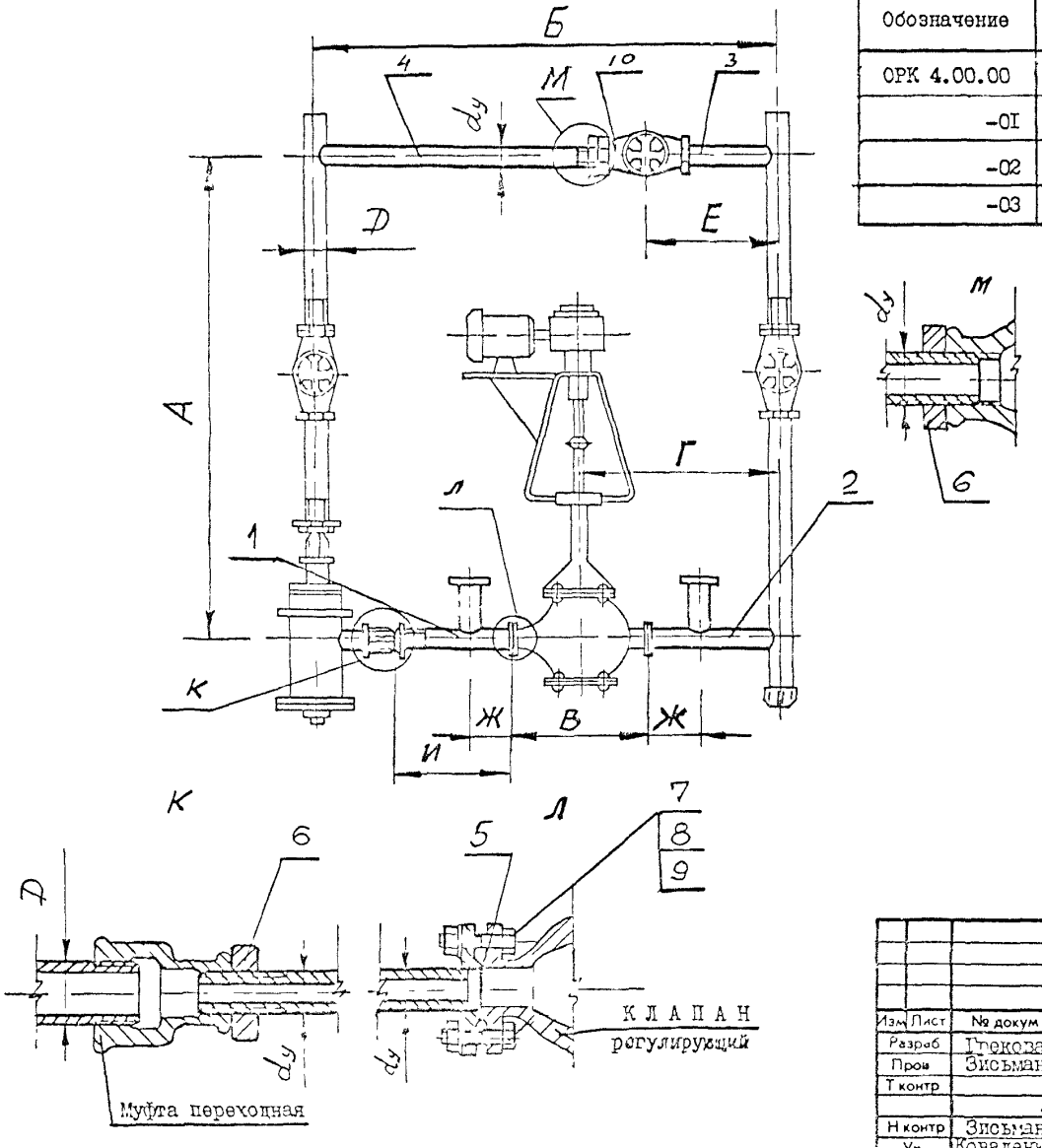

Размеры в мм

Обозначение	А	Б	В	Г	d_y	Д	Е	Ж	И	Масса, кг
ОРК 4.00.00	1000	700	130	310	15	15	160	60	260	4,3
-01	1100	800	160	380	25	40	180	70	260	7,64
-02	1300	1100	200	470	40	65	200	80	360	15,4
-03	1400	1300	230	540	50	80	220	80	450	21,5

1. Размеры для справок.
2. Уплотнение концевых и промежуточных резьбовых соединений произвести на краске (сурике) с подмоткой пакли.
3. Уплотнение фланцевых соединений произвести равномерной затяжкой болтовых соединений с установкой между фланцами паранитовых прокладок.
4. До сборки и монтажа детали узла окрасить, грунтовкой ГФ-021 ГОСТ 25129-82 в два слоя. Окончательный выбор окраски произвести при привязке к конкретному объекту.

Изм	Лист	№ докум	Подпись	Дата
Разраб		Грекова		
Пров		Зисьман		
Т контр				
Н контр		Зисьман		
Утв		Коваленко		

ОРК 4.00.00 СБ

УЗЕЛ РЕГУЛИРУЮЩЕГО КЛАПАНА С БАЙПАСОМ
Сборочный чертеж

Лит	Масса	Масштаб
	см. табл.	-

Лист | Листов 1

ГОСХИМПРОЕКТ

Инв № подл | Подпись и дата | Взам инв № | Инв № дубл | Подпись и дата

ФЗ-55

5903-21 61

Формат	Зона	Поз.	Обозначение	Наименование	Кол.	Примечание
				Документация		
А4			ОРК 40.10.00 СБ	Сборочный чертеж	I	
				Прочие изделия		
		I		Отборное устройство давления для жидкости ЗКЧ-275.00-90	I	
			Переменные данные	для исполнений		
				ОРК 4.10.00		
				Детали		
БЧ		2	ОРК 40.10.01	Труба		
				Труба 15х2,8ГОСТ3262-75		
				L=265 h 14	I	0,34 кг
				Стандартные изделия		
				Фланец 15-10 Ст3		
		3		ГОСТ 12820-80	I	

ОРК 4.10.00

Изм	Лист	№ докум	Подпись	Дата
Разраб.		Грекова		
Пров		Зисьман		
Н контр.		Зисьман		
Утв		Коволен		

ТРУБА

Лит.	Лист	Листов
	I	2

ГОСХИМПРОЕКТ

Формат А4

Подпись и дата | Инв № дубл. | Взам инв № | Подпись и дата | Инв № подл

Формат	Зона	Поз.	Обозначение	Наименование	Кол.	Примечание
				ОРК 4.10.00-01		
				Детали		
БЧ		2	ОРК 4.10.02	Труба		
				Труба 25 х2,8ГОСТ3262-75		
				L=268 h 14	I	0,64кг
				Стандартные изделия		
		3		Фланец 1-25-10 Ст3		
				ГОСТ 12820-80	I	
				ОРК 4.10.00-02		
				Детали		
Б4		2	ОРК 4.10.03	Труба		
				Труба 40х2,8ГОСТ3262-75		
				L=370 h 14	I	1,42кг
				Стандартные изделия		
				Фланец 1-40-10 Ст3		
				ГОСТ 12820-80	I	
				ОРК 4.10.00-03		
				Детали		
БЧ		2	ОРК 4.10.04	Труба		
				Труба 50х2,8ГОСТ3262-75		
				L=465 h 14	I	2,27кг
				Стандартные изделия		
		3		Фланец 1-50-10 Ст3		
				ГОСТ 12820-80	I	

ОРК 4.10.00

Изм	Лист	№ докум.	Подпись	Дата

Лист 2

25086-02 55

Формат А4

Формат	Зона	Поз.	Обозначение	Наименование	Кол	Примечание
				Документация		
А4			ОРК 4.20.00 СБ	Сборочный чертеж		
				Прочие изделия		
		1		Отборное устройство давления для жидкости		
				ЗКЧ-275.00-90	I	
				Перечень данных для исполнений		
				ОРК 4.20.00		
				Детали		
БЧ		2	ОРК 4.20.01	Труба 15х2,8 ГОСТ 3262-75		
				L=235 h I4	I	0,31 кг
				Стандартные изделия		
		3		Фланец I15-I0 ст3		
				ГОСТ I2820-80	I	
				ОРК 4.20.00-01		
				Детали		
БЧ		2	ОРК 4.20.02	Труба 25х3,2 ГОСТ 3262-75		
				L=288 h I4	I	0,69 кг

Подпись и дата | Инв. № дубл. | Взам. инв. № | Подпись и дата | Инв. № подл.

Изм.	Лист	№ докум.	Подпись	Дата
Разраб.		Гренова		
Пров.		Зисьман		
Н. контр.		Зисьман		
Утв.		Ковалик		

ОРК 4.20.00

ТРУБА

Лит	Лист	Листов
	1	2

ГОСХИМПРОЕКТ

Формат А4

Формат	Зона	Поз.	Обозначение	Наименование	Кол	Примечание
				Стандартные изделия		
		3		Фланец I25-I0 ст3		
				ГОСТ I2820-80	I	
				ОРК 4.20.00-02		
				Детали		
БЧ		2	ОРК 4.20.03	Труба 40х3,5 ГОСТ 3262-75		
				L=355 h I4	I	I,36 кг
				Стандартные изделия		
		3		Фланец I40-I0 ст3		
				ГОСТ I2820-80	I	
				ОРК 4.20.00-03		
				Детали		
БЧ		2	ОРК 4.20.04	Труба 50х3,5 ГОСТ 3262-75		
				L=408 h I4	I	I,99 кг
				Стандартные изделия		
		3		Фланец I50-I0 ст3		
				ГОСТ I2820-80	I	

Подпись и дата | Взам. инв. № | Инв. № подл.

Изм.	Лист	№ докум.	Подпись	Дата

ОРК 4.20.00

Лист 2

ОРК4.20.00 СБ

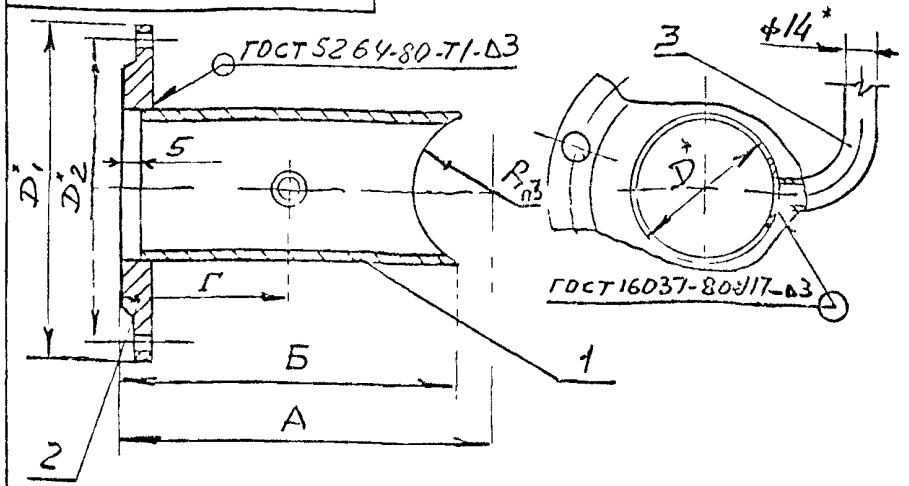

Размеры в мм

Обозначение	А	Б	Г	Д	$Д_1$	$Д_2$	Масса, кг
ОРК 4.20.00	245	240	60	21,3	95	65	0,82
-01	300	292	70	33,5	115	85	1,58
-02	370	360	80	48,0	145	110	3,08
-03	425	412	80	60,0	160	125	4,02

1. * Размеры для справок.
2. Ш14, h14, $\pm \frac{IT14}{2}$.
3. Величину радиуса R уточнить при сборке по размеру сопрягаемой трубы черт ОРК 2.00.00 СБ.

Изм	Лист	№ докум	Подп	Дата	ОРК 4.20.00 СБ		
Разраб		Грекова			Труба	Лит	Масса	Масштаб
Пров		Зисьман			Сборочный чертеж		см. табл.	–
Т контр						Лист	Листов 1
Н контр		Зисьман			ГОСХИМПРОЕКТ		
Утв		Ковальчик					

Подпись и дата | Инв № подл | Взам инв № | Инв № дубл | Подпись и дата

Формат А4

ОРК4.10.00 СБ

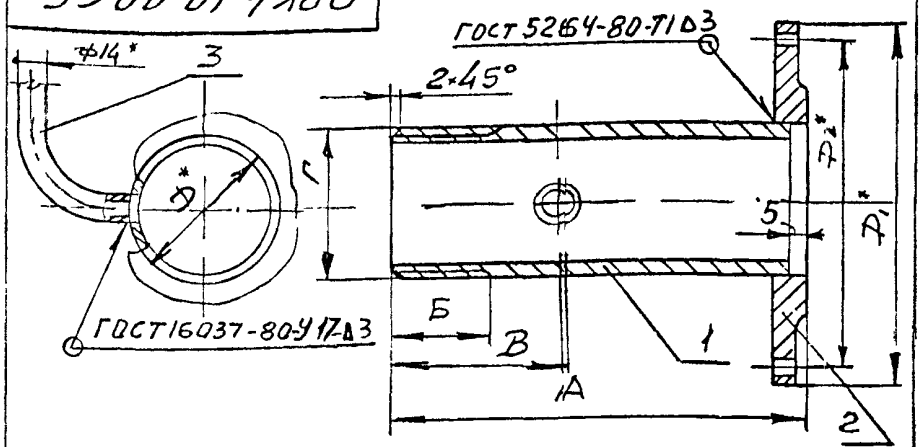

Размеры в мм

Обозначение	А	Б	В	Г	Д	$Д_1$	$Д_2$	Масса, кг
ОРК 4.10.00	270	60	190	1/2"труб	21,3	95	65	1,75
-01	272	70	190	1" труб	33,5	115	85	2,43
-02	375	80	280	1 1/2"труб	48,0	145	110	4,04
-03	470	90	370	2" труб	60,0	160	125	5,20

1. * Размеры для справок..
2. Ш14, h14, $\pm \frac{IT14}{2}$..

Изм	Лист	№ докум	Подп	Дата	ОРК 4.10.00 СБ		
Разраб		Грекова			Труба	Лит	Масса	Масштаб
Пров		Зисьман			Сборочный чертеж		см. табл.	–
Т контр						Лист	Листов 1
Н контр		Зисьман			ГОСХИМПРОЕКТ		
Утв		Ковальчик					

Подпись и дата | Инв № подл | Взам инв № | Инв № дубл | Подпись и дата

5 903-21 61

ОРК 4 00 02

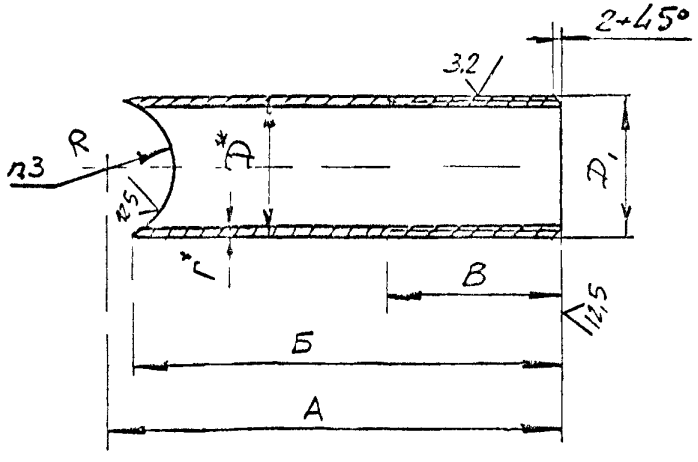

Размеры в мм

Обозначение	А	Б	В	Г	Д	$Д_I$	Масса, кг
ОРК 4.00.02	505	500	60	2,8	I5	I/2"труб	0,64
-0I	57I	568	70	3,2	25	I" труб	I,36
-02	830	822	80	3,5	40	I I/2"труб	3,20
-03	I000	992	90	3,5	50	2" труб	4,88

I*. Размеры для справок.

2. hI4, $\pm \frac{I}{2}$ JTI4.

3. Величину радиуса R уточнить при сборке по размеру сопрягаемой трубы черт ОРК 2.00.00 СБ.

Изм	Лист	№ докум	Подп	Дата	ОРК 4.00.02			
Разраб		Грекова			ТРУБА	Лит	Масса	Масштаб
Пров		Зисьман					см. табл.	-
Т контр						Лист	Листов 1	
Н контр		Зисьман			Труба ДхГ ГОСТ 3262-75	ГОСХИМПРОЕКТ		
Утв		Коваленк						

Подпись и дата | Инв № д/бл | Взам инв № | Подпись и дата | Инв № подл

Формат А4

ОРК 4 00.01

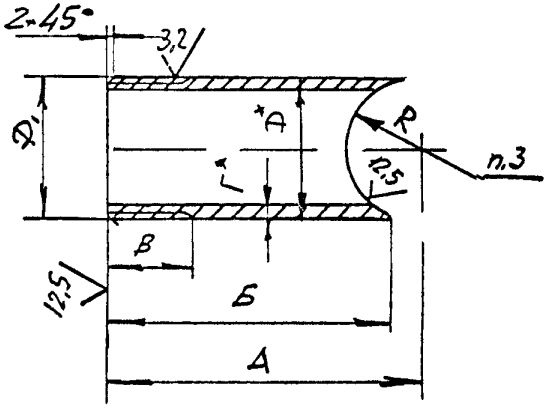

Размеры в мм

Обозначение	А	Б	В	Г	Д	$Д_I$	Масса, кг
ОРК 4.00.0I	I25	I20	I0	2,8	I5	I/2" труб	0,I5
-0I	I3I	I25	II	3,2	25	I" труб	0,3
-02	I30	I25	I5	3,5	40	I I/2"труб	0,48
-03	I38	I35	I7	3,5	50	2" труб	0,65

I. * Размеры для справок.

2. hI4, $\pm \frac{I}{2}$ JTI4.

3. Величину радиуса R уточнить при сборке по размеру сопрягаемой трубы черт ОРК 2.00.00 СБ.

Изм	Лист	№ докум	Подп	Дата	ОРК 4.00.0I			
Разраб		Грекова			ТРУБА	Лит	Масса	Масштаб
Пров		Зисьман					см. табл.	-
Т контр						Лист	Листов 1	
Н контр		Зисьман			Труба ДхГ ГОСТ 3262-75	ГОСХИМПРОЕКТ		
Утв		Коваленко						

Подпись и дата | Инв № д/бл | Взам инв № | Подпись и дата | Инв № подл

25086-02 58

Формат А4

ФЗ-55

5.903-21 61

Формат	Зона	Поз.	Обозначение	Наименование	Кол.	Примечание
				Документация		
А3			ОРК 5.00.00 СБ	Сборочный чертеж		
				Переменные данные для исполнений		
				ОРК 5.00.00		
				Сборочные единицы		
А4		I	ОРК 5.10.00	Труба	I	
		2	-01	Труба	I	
А4		3	ОРК 5.20.00	Труба	I	
		4	-01	Труба	I	
				Стандартные изделия		
		5		Прокладка А-80-10		
				ПОН ГОСТ 15180-86	3	
		6		Болт М16-6g х 70.58.016		
				ГОСТ 7798-70	24	
		7		Гайка М16-6Н.5.016		
				ГОСТ 5915-70	24	
		8		Шайба 16.04.016		
				ГОСТ 11371-78	24	
		9		Задвижка параллельная		
				с выдвижным шпинделем		
				фланцевая Ду 80		
				3046бр	I	
				ТУ26-07-1399-86		

Подпись и дата | Инв. № дубл. | Взам. инв. № | Подпись и дата | Инв. № подл.

Изм.	Лист	№ докум.	Подпись	Дата
Разраб.		Грекова		
Пров.		Зисьман		
Н. контр.		Зисьман		
Утв.		Ковзленко		

ОРК 5.00.00

Узел регулирующего клапана с байпасом

Лит.	Лист	Листов
	1	2

ГОСХИМПРОЕКТ

Формат А4

Формат	Зона	Поз.	Обозначение	Наименование	Кол.	Примечание
				ОРК 5.00.00-01		
				Сборочные единицы		
		I	ОРК 5.10.00-02	Труба	I	
		2	-03	Труба	I	
		3	ОРК 5.20.00-02	Труба	I	
		4	-03	Труба	I	
				Стандартные изделия		
		5		Прокладка А-100-10		
				ПОН ГОСТ 15180-86	3	
		6		Болт М16-6g х 70.58.016		
				ГОСТ 7798-70	24	
		7		Гайка М16-6Н.5.016		
				ГОСТ 5915-70	24	
		8		Шайба 16.04.016		
				ГОСТ 11371-78	24	
		9		Задвижка параллельная		
				с выдвижным шпинделем		
				фланцевая Ду 100		
				3046бр	I	
				ТУ26-07-1399-86		

Подпись и дата | Инв. № дубл. | Взам. инв. № | Подпись и дата | Инв. № подл.

Изм.	Лист	№ докум.	Подпись	Дата

ОРК 5.00.00

Лист 2

Формат А4

ОРК 5.00.00СБ

5903-21 61

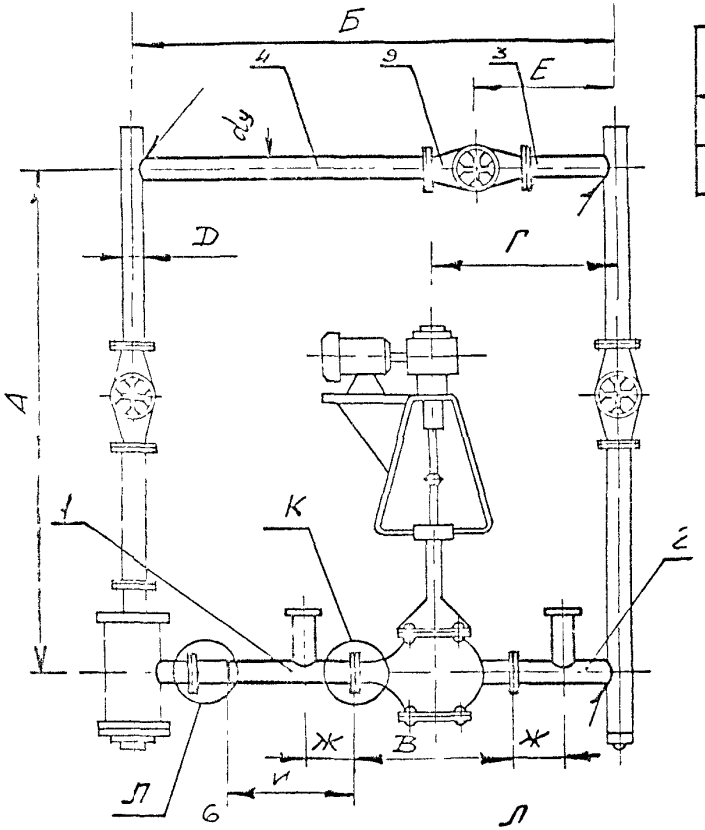

Размеры в мм

Обозначение	А	Б	В	Г	dy	Д	Е	Ж	И	Масса, кг
ОРК 5.00.00	1450	1700	310	650	80	125	230	90	470	62
-01	1500	2000	350	700	100	150	250	100	670	80

1. Размеры для справок.
2. Уплотнение фланцевых соединений произвести равномерной затяжкой болтовых соединений с установкой между фланцами паранитовых прокладок.
3. До сборки и монтажа детали узла окрасить, грунтовкой ГФ-021 ГОСТ 25129-82 в 2 слоя. Окончательный выбор окраски произвести при привязке к конкретному объекту.
4. Испытание узла на прочность и герметичность произвести после полной сборки изделия.

Изм.	Лист	№ докум.	Подпись	Дата
Разраб.		Трекова		
Пров.		Зисьман		
Т.контр.				
Н.контр.		Зисьман		
Утв.		Коваленко		

ОРК 5.00.00 СБ

УЗЕЛ РЕГУЛИРУЮЩЕГО КЛАПАНА С БАЙПАСОМ Сборочный чертеж

Лит	Масса	Масштаб
	см. табл.	—

Лист | Листов 1

ГОСХИМПРОЕКТ

25086-02 60

Формат А3

Инв. № подл. | Подпись и дата | Взам. инв. № | Инв. № дубл. | Подпись и дата

ФЗ-55

5.903-21 61

Формат	Зона	Поз.	Обозначение	Наименование	Кол.	Примечание
				Документация		
А4			ОРК 5.10.00 СБ	Сборочный чертеж		
				Прочие изделия		
		I		Отборное устройство давления для жидкости ЗКЧ-275.00-90	I	
			Переменные данные	для исполнений		
				ОРК 5.10.00		
				Детали		
БЧ		2	ОРК 5.10.01	Труба		
				Труба $\frac{89\times2,8\ ГОСТ\ 10704-76}{В\text{-}Ст\ 3кп\ ГОСТ\ 10705-80}$		
				l =705 h I4	I	4,19кг
				Стандартные изделия		
		3		Фланец I-80-10 $C_м$ 3		
				ГОСТ I2820-80	I	

Изм.	Лист	№ докум.	Подпись	Дата
Разраб.		Грекова		
Пров.		Зисьман		
Н.контр.		Зисьман		
Утв.		К.Волин		

ОРК 5.10.00

Т Р У Б А

Лит.	Лист	Листов
	I	2

ГОСХИМПРОЕКТ

Подпись и дата | Инв.№ дубл. | Взам.инв.№ | Подпись и дата | Инв.№ подл.

Формат А4

Формат	Зона	Поз.	Обозначение	Наименование	Кол.	Примечание
				ОРК 5.10.00-01		
				Детали		
БЧ		2	ОРК 5.10.02	Труба		
				Труба $\frac{89\times2,8\ ГОСТ\ 10704-76}{В\text{-}Ст\ 3кп\ ГОСТ\ 10705-80}$		
				l =445 h I4	I	2,64кг
				Стандартные изделия		
		3		Фланец I-80-10 $C_м$ 3		
				ГОСТ I2820-80	I	
				ОРК 5.10.00-02		
				Детали		
БЧ		2	ОРК 5.10.03	Труба		
				Труба $\frac{108\times2,8\ ГОСТ\ 10704-76}{В\text{-}Ст\ 3кп\ ГОСТ\ 10705-80}$		
				l =695 h I4	I	5,1 кг
				Стандартные изделия		
		3		Фланец I-100-10 $C_м$ 3		
				ГОСТ I2820-80	I	
				ОРК 5.10.00-03		
				Детали		
БЧ		2	ОРК 5.10.04	Труба		
				Труба $\frac{108\times2,8\ ГОСТ\ 10704-76}{В\text{-}Ст\ 3кп\ ГОСТ\ 10705-80}$		
				l =460 h I4	I	3,34 кг
				Стандартные изделия		
		3		Фланец I-100-10 ст3		
				ГОСТ I2820-80	I	

Изм.	Лист	№ докум.	Подпись	Дата

ОРК 5.10.00

Лист 2

Формат А4

Формат	Зона	Поз.	Обозначение	Наименование	Кол	Примечание
				Документация		
А4			ОРК 5.20.00 СБ	Сборочный чертеж		
			Переменные данные	для исполнений		
				ОРК 5.20.00		
				Детали		
БЧ		I	ОРК 5.20.0I	Труба		
				Труба 89х2,8ГОСТI0704-76 / ВСт3кп ГОСТI0705-80		
				L=75 h I4	I	0,45 кг
				Стандартные изделия		
		2		Фланец I-80-I0 ст3		
				ГОСТ I2820-80	I	
				ОРК 5.20.00-0I		
				Детали		
БЧ		I	ОРК 5.20.02	Труба		
				Труба 89х2,8ГОСТI0704-76 / ВСт3кп ГОСТI0705-80		
				L=1260 h I4	I	7,5 кг

ОРК 5.20.00

Изм	Лист	№ докум	Подпись	Дата
Разраб	Грекова			
Пров	Зисьман			
Н контр.	Зисьман			
Утв	Ковчаенко			

ТРУБА

Лит	Лист	Листов
	I	2

ГОСХИМПРОЕКТ

Подпись и дата | Инв № дубл. | Взам инв № | Подпись и дата | Инв № подл

Формат А4

Формат	Зона	Поз.	Обозначение	Наименование	Кол	Примечание
				Стандартные изделия		
		2		Фланец I-80-I0 ст3		
				ГОСТ I2820-80	I	
				ОРК 5.20.00-02		
				Детали		
БЧ		I	ОРК 5.20.03	Труба		
				Труба I08х2,8ГОСТI0704-76 / ВСт3кп ГОСТI0705-80		
				L=70 h I4	I	0,5 кг
				Стандартные изделия		
		2		Фланец I-I00-I0 ст3		
				ГОСТ I2820-80	I	
				ОРК 5.20.00-03		
				Детали		
БЧ		I	ОРК 5.20.04	Труба		
				Труба I08х2,8ГОСТI0704-76 / ВСт3кп ГОСТI0705-80		
				L=I5I0 h I4	I	I0,9кг
				Стандартные изделия		
		2		Фланец I-I00-I0 ст3		
				ГОСТ I2820-80	I	

ОРК 5.20.00

Изм	Лист	№ докум	Подпись	Дата

Лист 2

Подпись и дата | Инв № дубл. | Взам инв № | Подпись и дата | Инв № подл

Формат А4

ОРК5.20.00СБ

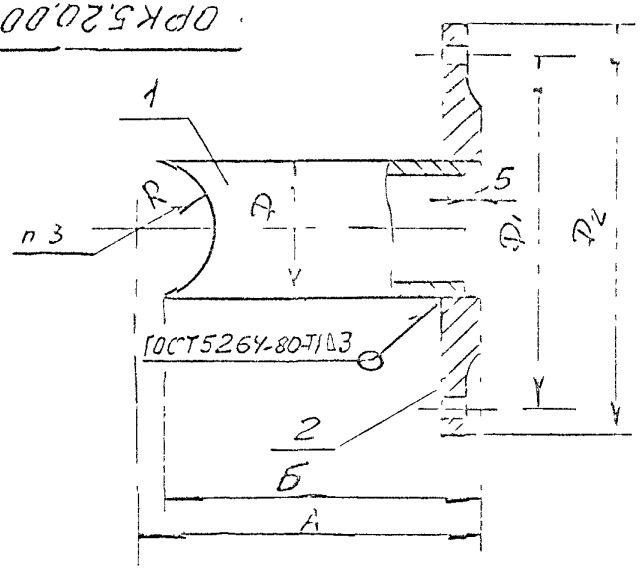

Размеры в мм

Обозначение	А	Б	Д	$Д_1$	$Д_2$	Масса, кг
ОРК 5 20.00	85	75	39	I95	I60	4,43
-01	II275	I260	89	I95	I60	II,48
-02	85	70	I03	2I5	I80	5,I6
-03	II525	I5I0	I03	2I5	I80	I5,60

I. Размеры для справок.

2. Н14, h14, $\pm \frac{I}{2}$ JT14.

3. Величину радиуса R уточнить при сборке по размеру сопрягаемой трубы *черт* ОРК 3.00.00 СБ.

					ОРК 5.20.00 СБ		
Изм	Лист	№ докум	Подп	Дата	Т Р У Б А	Лит	Масса	Масштаб
Разраб		Грекова					см. табл.	-
Пров		Зисьман			Сборочный чертеж	Лист	Листов 1
Н контр		Зисьман				ГОСХИМПРОЕКТ	
Утв		Колганик					

Подпись и дата | Инв № дубл | Взам инв № | Подпись и дата | Инв № подл

ОРК5.10.00СБ

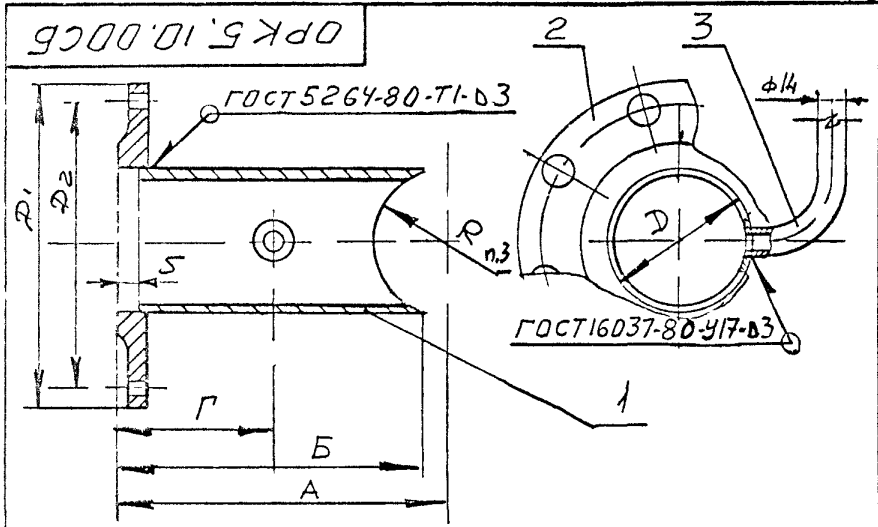

Размеры в мм

Обозначение	А	Б	Д	$Д_1$	$Д_2$	Г	Масса, кг
ОРК 5.I0.00	705	-	89	I95	I60	90	8,9
-01	455	445	89	I95	I60	90	6,6
-02	695	-	I03	2I5	I80	100	9,8
-03	475	460	I03	2I5	I80	100	80

I. Размер для справок.

2. Н14, h14, $\pm \frac{I}{2}$ JT14.

3. Величину радиуса R уточнить при сборке по размеру сопрягаемой трубы *черт* ОРК 3.00.00 СБ.

					ОРК 5.I0.00 СБ		
Изм	Лист	№ докум	Подп	Дата	Т Р У Б А	Лит	Масса	Масштаб
Разраб		Грекова					см. табл.	-
Пров		Зисьман			Сборочный чертеж	Лист	Листов 1
Т контр						ГОСХИМПРОЕКТ	
Н контр		Зисьман					
Утв		Колганик					

gost.e-ecolog.ru