ТИПОВЫЕ КОНСТРУКЦИИ, ИЗДЕЛИЯ И УЗЛЫ ЗДАНИЙ И СООРУЖЕНИЙ

СЕРИЯ 5.903-1

УЗЛЫ ОБВЯЗКИ РЕГУЛИРУЮЩИХ КЛАПАНОВ НА ТРУБОПРОВОДАХ ТЕПЛОСНАБЖЕНИЯ КАЛОРИФЕРНЫХ УСТАНОВОК

РАБОЧИЕ ЧЕРТЕЖИ

16762
ЦЕНА 2-13

gost.e-ecolog.ru

ТИПОВЫЕ КОНСТРУКЦИИ, ИЗДЕЛИЯ И УЗЛЫ ЗДАНИЙ И СООРУЖЕНИЙ

СЕРИЯ 5.903-1

УЗЛЫ ОБВЯЗКИ РЕГУЛИРУЮЩИХ КЛАПАНОВ НА ТРУБОПРОВОДАХ ТЕПЛОСНАБЖЕНИЯ КАЛОРИФЕРНЫХ УСТАНОВОК

РАБОЧИЕ ЧЕРТЕЖИ

РАЗРАБОТАНЫ ГПИ ГОСХИМПРОЕКТ
ГОССТРОЯ СССР
ГЛАВНЫЙ ИНЖЕНЕР ИНСТИТУТА С.Н. НИКИТИН
ГЛАВНЫЙ ИНЖЕНЕР ПРОЕКТА Д.Е. ТАЙЦ

УТВЕРЖДЕНЫ И ВВЕДЕНЫ В ДЕЙСТВИЕ
С 15 авг 1980 г. ГЛАВПРОМСТРОЙПРОЕКТОМ
ГОССТРОЯ СССР
ПРИКАЗОМ № 48 от 25 июля 1980 г.

СОДЕРЖАНИЕ

Обозначение	Наименование	№ стр.
ОРК 0.00.00Д	Обвязка регулирующего клапана. Документация	3...5
ОРК.I.00.00	Обвязка регулирующего клапана. Спецификация	6, 7
ОРК I.00.00 СБ	Обвязка регулирующего клапана. Сборочный чертеж	8
ОРК I.00.0I ОРК I.00.02	Труба Труба	9
ОРК I.00.04 ОРК I.00.05	Труба Труба	I0
ОРК I.20.00	Фильтр жидкостной. Спецификация	II
ОРК I.20.00. СБ	Фильтр жидкостной. Сборочный чертеж.	I2
ОРК I.20.02 ОРК I.20.03	Ниппель Гайка накидная	I3
ОРК I.20.I0 ОРК I.20.I0 СБ	Корпус. Спецификация Корпус. Сборочный чертеж	I4
ОРК I.20.20	Фильтрующий элемент. Спецификация	I5
ОРК I.20.20 СБ ОРК I.20.2I	Фильтрующий элемент. Сборочный чертеж. Фланец	I6
ОРК I.20.22 ОРК I.00.I5	Фланец Труба	I7
ОРК 2.00.00	Обвязка регулирующего клапана. Спецификация	I8..30
ОРК 2.00.00 СБ	Обвязка регулирующего клапана. Сборочный чертеж	3I,32
ОРК 2.00.0I ОРК 2.00.02	Прокладка Переход	33
ОРК 2.00.03 ОРК 2.00.04	Труба Труба	34

Обозначение	Наименование	№ стр.
ОРК 2.00.05 ОРК 2.00.06	Труба Труба	35
ОРК 2.00.07 ОРК 2.00.08	Труба Труба	36
ОРК 2.00.09 ОРК 2.00.I0	Труба Труба	37
ОРК 2.00.I2 ОРК 2.00.I3	Труба Заглушка	38
ОРК 2.00.I7 ОРК 2.00.I8	Труба Труба	39
ОРК 2.I0.00	Фильтр жидкостной. Спецификация	40..42
ОРК 2.I0.00 СБ	Фильтр жидкостной Сборочный чертеж	43
ОРК 2.I0.0I ОРК 2.I0.2	Втулка Колпак	44
ОРК 2.I0.03 ОРК 2.I0.04	Прокладка Заглушка	45
ОРК 2.II.00	Корпус. Спецификация	46,47
ОРК 2.II.00 СБ	Корпус. Сборочный чертеж	47
ОРК 2.II.0I ОРК 2.II.02	Стрелка Втулка	48
ОРК 2.II.03 ОРК 2.II.04	Дно Патрубок	49
ОРК 2.II.05	Труба	50
ОРК 2.I2.00	Фильтрующий элемент. Спецификация	50..52
ОРК 2.I2.00 СБ	Фильтрующий элемент. Сборочный чертеж. Фланец	53
ОРК 2.I2.04	Фланец	54

I. ВВЕДЕНИЕ

1.1 Настоящая серия разработана по заданию Главпромстройпроекта от 18.IV.78г.

1.2 Целью данной работы является создание унифицированных конструкций установки регулирующих клапанов калориферных установок с обвязкой трубопроводами и фильтром.

2. ОБЛАСТЬ ПРИМЕНЕНИЯ

В системах автоматического регулирования тепло - и холодоснабжения кондиционеров и приточных камер при тепло и холодоносителе воде применяются дросселирующие клапаны, снабженные электромеханическим или пневматическим исполнительным механизмом.

Для надёжной работы и благоприятных условий его эксплуатации и обслуживания перед клапаном, необходимо установить фильтр, а параллельно клапану - байпас с системой вентилей. Если перечисленные приборы объединить трубопроводами, образуется узел обвязки регулирующего клапана, который пригоден для использования в абсолютном большинстве конструктивного оформления вариантов установки клапанов, где требуется автоматическое регулирование.

В настоящей разработке учтены сочетания диаметров трубопроводов и регулирующих клапанов наиболее часто встречающихся в практике проектирования.

Узлы обвязки разработаны для установки их после теплообменников на трубопроводах прямой и обратной воды.

3. ОПИСАНИЕ КОНСТРУКЦИИ

В узлах обвязки применяются следующие типы клапанов автома-

тического регулирования: - 25ч 931нж - с электромеханическим исполнительным механизмом. - 25ч30нж, 25ч32нж, ПОУ-7 - с пневматическим исполнительным механизмом

- ЕСПА02РГ - с электромеханическим исполнительным механизмом ЕСПА02ПВ (производство Н.Р. Болгарии)
- 15кч 877бр - с электромагнитным приводом и защелкой
- 27ч 5нж - с пневматическим мембранным исполнительным механизмом
- 27ч 905нж - с электромеханическим исполнительным механизмом;

и арматуры:

- для трубопроводов Ду 15÷50мм вентили запорные муфтовые типа 15кч 18П
- для трубопроводов Ду 65мм вентили запорные фланцевые типа 15кч 22нж
- для трубопроводов Ду=80-150мм задвижки параллельные с выдвижным шпинделем, фланцевые, типа 30ч6бр.

В серию включены узлы обвязки 24 типоразмеров, отличающиеся величиной диаметра условного прохода регулирующего клапана от 15 до 100мм, и диаметром технологического трубопровода от 15 до 150мм.

Соединение трубопроводов производится на сварке; арматуры с Ду 15 до 50 мм - на резьбе с подмоткой пакли и на краске; арматуры с диаметром больше 50мм - на фланцах, уплотняемых паранитовыми прокладками.

При использовании узла для холодоснабжения прокладки следует изготавливать из резины.

Для очистки воды от механических примесей перед регулирующим клапаном устанавливается фильтр. Применение фильтров увеличивает срок службы аппаратуры, повышает долговечность и надежность работы системы.

Конструктивно фильтр представляет собой трубу, внутри которой закреплен фильтрующий элемент, выполненный из металли-

ческой сетки.

К трубопроводам узла обвязки фильтр присоединяется при помощи муфтового соединения (для фильтров Ду 15, 20 и 25мм) или фланцев (для фильтров с большим диаметром условного прохода).

В нижней части фильтра предусмотрена пробка для спуска шлама.

Для монтажа отборного устройства для измерения давления в узле обвязки перед регулирующим клапаном и после него предусмотрена установка закладной конструкции (штуцера),разработанной ГПИ Проектмонтажавтоматика (чертеж ЗКЧ-46-70).

5. УКАЗАНИЯ ПО МОНТАЖУ И ЭКСПЛУАТАЦИИ.

Для периодической чистки фильтра ось нижнего трубопровода необходимо располагать на расстоянии не менее 500-700мм от уровня пола.

При промывке фильтра необходимо из нижней крышки фильтра удалить пробку , подставить ведро и выпустить воду, поток которой вымывает скопившуюся грязь на дне фильтра.

Периодически 1-2 раза в год производить разборку фильтра и промывку фильтрующего элемента в чистой воде.

При сборке фильтра следить за целостностью фильтрующей сетки, заводить в корпус фильтрующий элемент плавно, осторожно (во избежание его поломки); установить на место крышку и затянуть болты (или колпачёк). После каждой переборки фильтра следует сменить прокладки (или подмотку пакли).

Испытание фильтра производится гидравлическим давлением P=16кгс/см2 в течении 5 мин. Течь воды не допускается.

Для сброса грязи и окалины, скапливающейся в нижней точке отводящего трубопровода,имеется дополнительная пробка.

6. УКАЗАНИЯ ДЛЯ ПРОЕКТИРОВЩИКОВ

6.1 Подбор узла обвязки регулирующего клапана следует производить по таблице (лист 5), где по диаметрам клапана и технологического трубопровода определяется шифр узла и обозначение чертежа (исполнение)

6.2 Узлы обвязки обозначаются шифром, например

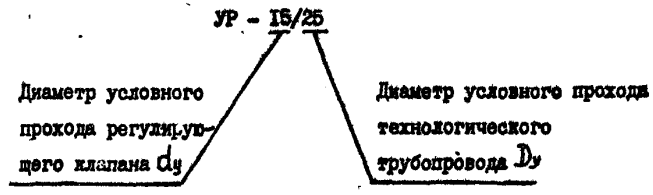

ТАБЛИЦА

№ п/п	d мм	Ду мм	Шифр	Обозначение	Масса в кг
I	I5	I5	УР - I5/I5	ОРК I.00.00	33
2	I5	20	УР - I5/20	ОРК I.00.00-0I	38
3	I5	25	УР - I5/25	ОРК I.00.00-02	42
4	I5	32	УР - I5/32	ОРК 2.00.00	53
5	20	32	УР - I5/32	ОРК 2.00.00-0I	56,2
6	I5	40	УР - I5/40	ОРК 2.00.00-02	6I,4
7	20	40	УР - 20/40	ОРК 2.00.00-03	67,3
8	25	40	УР - 25/40	ОРК 2.00.00-04	70
9	20	50	УР - 20/50	ОРК 2.00.00-05	7I,I
I0	25	50	УР - 25/50	ОРК 2.00.00-06	74,2
II	40	50	УР - 40/50	ОРК 2.00.00-07	76
I2	25	65	УР - 25/65	ОРК 2.00.00-08	79,4

№ п/п	d мм	Ду мм	Шифр	Обозначение	Масса в кг.
I3	40	65	УР - 40/65	ОРК 2.00.00-09	86,3
I4	50	65	УР - 50/65	ОРК 2.00.00-I0	92,5
I5	40	80	УР - 40/80	ОРК 2.00.00-II	II0,2
I6	50	80	УР - 50/80	ОРК 2.00.00-I2	I2I
I7	80	80	УР - 80/80	ОРК 2.00.00-I3	I35
I8	40	I00	УР - 40/I00	ОРК 2.00.00-I4	238
I9	50	I00	УР - 50/I00	ОРК 2.00.00-I5	242
20	80	I00	УР - 80/I00	ОРК 2.00.00-I6	290
2I	80	I25	УР - 80/I25	ОРК 2.00.00-I7	332
22	I00	I25	УР - I00/I25	ОРК 2.00.00-I8	430
23	80	I50	УР - 80/I50	ОРК 2.00.00-I9	628
24	I00	I50	УР - I00/I50	ОРК 2.00.00-20	648

Инв.№ подл. | Подпись и дата | Взам.инв.№ | Инв.№ дубл. | Подпись и дата

Изм.	Лист	№ докум.	Подп.	Дата	ОРК 0.00.00 Д	Лист 5

16762 6

ФЗ-55

5.903-1

Формат	Зона	Поз.	Обозначение	Наименование	Кол.	Примечание
				Документация		
I2			ОРК I.00.00 СБ	Сборочный чертеж		
			ОРК I.00.00 Д	Технические требования		
				Детали		
II		I	ОРК I.00.0I	Труба	I	
II		2	ОРК I.00.02	Труба	I	
		3	-0I	Труба	I	
БЧ		4	ОРК I.00.03	Прокладка 45/20		
				Паронит ПОН-2ГОСТ48I-7I	2	
				Стандартные изделия		
		5		Болт MI2x45.58.096		
				ГОСТ 7798-70	8	
		6		Гайка MI2.5.096		
				ГОСТ 59I5-70	8	
		7		Шайба I2.04.0I6		
				ГОСТ II37I-68	8	
		8		Контргайка I5		
				ГОСТ 896I-75	2	
		9		Вентиль запорный		
				муфтовый I5кч I8ПI		
				Ду=I5ГОСТ9986-66	I	
		I0		Фланец I5-I0		
				ГОСТ I255-67	2	
				Прочие изделия		
		II		Закладная конструкция		ГПИ Про-
				(штуцер) M20xI,5		ектмон-

Изм	Лист	№ докум.	Подп.	Дата
Разраб.		Хунцария		
Пров.		Зисьман		
Н.контр.		Ушакова		
Утв.		Саввин		

ОРК I.00.00

Обвязка регулирующего клапана

Лит.	Лист	Листов
И	I	4

ГОССТРОЙ СССР
ГОСХИМПРОЕКТ
г. Москва

Формат 11В

Формат	Зона	Поз.	Обозначение	Наименование	Кол.	Примечание
				L =I00 B7		тажавто-
				(чертеж ЗКЧ-46-70)	2	матика.
			Переменные данные для исполнений			
				ОРК I.00.00		
				Сборочные единицы		
II		I2	ОРК I.20.00	Фильтр жидкостной	I	
				Детали		
II		I3	ОРК I.00.04	Труба	I	
		I4	-0I	Труба	I	
II		I5	ОРК I.00.05	Труба	I	
		I6	-0I	Труба	2	
				Стандартные изделия		
		I7		Контргайка I5		
				ГОСТ 896I-75	3	
		I8		Колпак I5		
				ГОСТ 8962-75	I	
		I9		Муфта короткая I5		
				ГОСТ 8962-75	2	
		2I		Вентиль запорный		
				муфтовый I5кчI8ПI		
				Ду=I5 ГОСТ9986-66	2	
				ОРК I.00.00-0I		
				Сборочные единицы		
		I2	ОРК I.20.00-0I	Фильтр жидкостной	I	
				Детали		
		I3	ОРК I.00.04-02	Труба	I	

Изм	Лист	№ докум.	Подп.	Дата

ОРК I.00.00

Лист 2

16762 7

Формат 11В

5.903-1

Формат	Зона	Поз.	Обозначение	Наименование	Кол.	Примечание
		I4	ОРК I.00.04-03	Труба	I	
		I5	ОРК I.00.05-02	Труба	I	
		I6	-03	Труба	2	
				Стандартные изделия		
		I7		Контргайка 20		
				ГОСТ 8961-75	3	
		I8		Колпак 20		
				ГОСТ 8962-75	I	
		I9		Муфта 20хI5		
				ГОСТ 8957-75	I	
		20		Муфта короткая 20		
				ГОСТ 8962-75	I	
		2I		Вентиль запорный		
				муфтовый 15кч18П		
				Ду20 ГОСТ9986-66	2	
				ОРК I.00.00-02		
				Сборочные единицы		
		I2	ОРК I.20.00-02	Фильтр жидкостной	I	
				Детали		
		I3	ОРК I.00.04-04	Труба	I	
		I4	-05	Труба	I	
		I5	ОРК I.00.05-04	Труба	I	
			-05	Труба	2	
				Стандартные изделия		
		I7		Контргайка 25		
				ГОСТ 8961-75	3	
		I8		Колпак 25ГОСТ8962-75	I	

Инв.№ подл. | Подпись и дата | Взам.инв.№ | Инв.№ дубл. | Подпись и дата

Изм. | Лист | № докум. | Подп. | Дата

ОРК I.00.00

Лист 3

Формат 11

Формат	Зона	Поз.	Обозначение	Наименование	Кол.	Примечание
		I9		Муфта 25хI5		
				ГОСТ 8957-75	I	
		20		Муфта короткая 25		
				ГОСТ 8962-75	I	
		2I		Вентиль запорный		
				муфтовый 15кч18П		
				Ду=25 ГОСТ 9986-66	2	

Инв.№ подл. | Подпись и дата | Взам.инв.№ | Инв.№ дубл. | Подпись и дата

Изм. | Лист | № докум. | Подп. | Дата

ОРК I.00.00

Лист 4

16762 8

Формат 11

ОРК 1.00.00 СБ

5.903-1

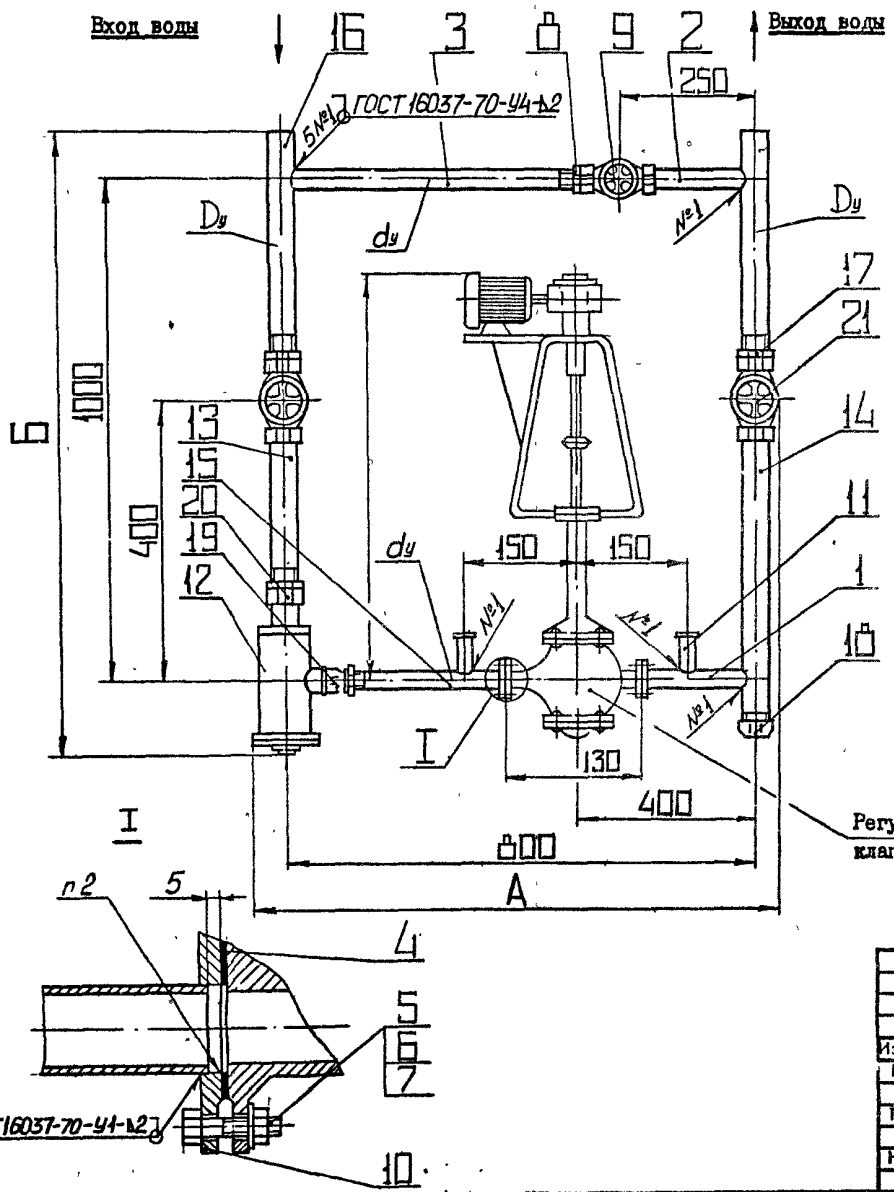

Размеры в мм

Обозначение	Шифр	dy	Ду	А	Б	Масса кг
ОРКI. 00. 00	УР-I5/I5	I5	I5	875	I260	33
-0I	УР-I5/20	I5	20	875	I280	38
-02	УР-I5/25	I5	25	880	I300	42

I. Размеры для справок.

2. До сборки и монтажа узла внутренние диаметры фланцев расточить по фактическому наружному диаметру привариваемой трубы, но не более 3мм.

3. До сборки и монтажа детали узла окрасить, например, грунтовкой ХС-010- 2 слоя ГОСТ 9355-60 III.7II
Окончательный выбор окраски произвести при привязке к конкретному объекту.

4. Собранный узел опрессовать пробным давлением Р=I6кгс/см2 в течении 5 мин. Течь не допускается.

Изм	Лист	№ докум.	Подпись	Дата
Разраб.		Хунцария		
Пров.		Зисьман		
Т контр		Зисьман		
Н.контр.		Ушакова		
Утв.		Саврин		

ОРКI. 00. 00 СБ

Обвязка регулирующего клапана.

Сборочный чертеж.

Лит.	Масса	Масштаб
И	см. табл.	—
Лист	Листов I	

ГОССТРОЙ СССР
ГОСХИМПРОЕКТ
г. Москва

16762 9

Формат 12

Инв.№ подл. | Подпись и дата | Взам.инв.№ | Инв.№ дубл. | Подпись и дата

ОРК1.00.01

5.903-1

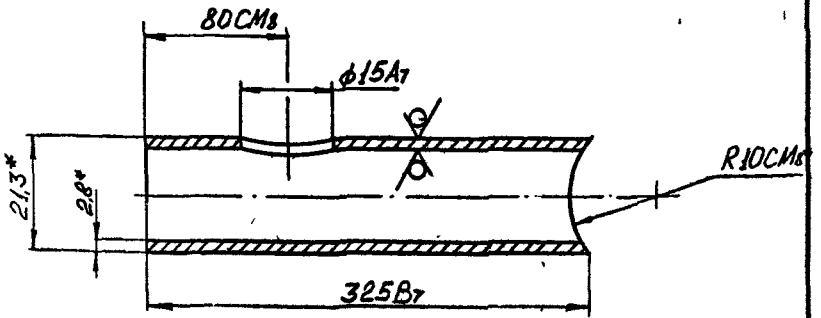

I.* Размеры для справок.

Изм.	Лист	№ докум.	Подпись	Дата	ОРК1. 00. 01			
Разраб.		Хунцария			Труба	Лит.	Масса	Масштаб
Пров.		Зисьман				И	0,41	—
Т.контр.		Зисьман				Лист	Листов 1	
Н.контр.		Ушакова			Труба 15х2,8ГОСТ3262-75	ГОССТРОЙ СССР ГОСХИМПРОЕКТ г. Москва		
Утв.								

Подпись и дата | Инв.№ дубл. | Взам. инв.№ | Подпись и дата | Инв.№ подл.

Формат А1

ОРК1.00.02

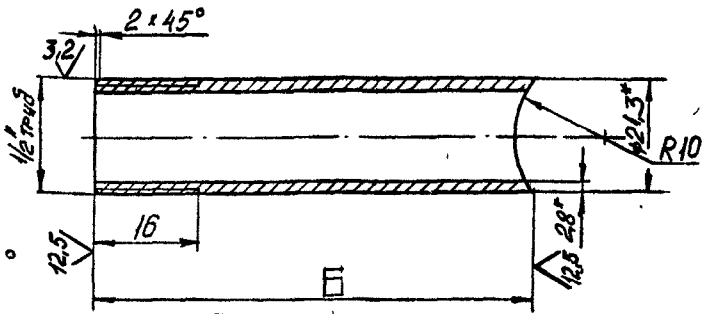

Размеры в мм

Обозначение	Б	Ду	Масса кг
ОРК1. 00.02	205	15	0,27
-01	505	15	0,66

I.* Размеры для справок.

2. Предельные отклонения размеров; валов по В7, остальные по СМ8.

3. Резьба по ГОСТ 6357-73.

Изм.	Лист	№ докум.	Подпись	Дата	ОРК1. 00. 02			
Разраб.		Хунцария			Труба	Лит.	Масса	Масштаб
Пров.		Зисьман				И	см. табл.	—
Т.контр.		Зисьман				Лист	Листов 1	
Н.контр.		Ушакова			Труба 15х2,8ГОСТ3262-75	ГОССТРОЙ СССР ГОСХИМПРОЕКТ г. Москва		
Утв.								

Подпись и дата | Инв.№ дубл. | Взам. инв.№ | Подпись и дата | Инв.№ подл.

16762-10

Формат А1

ОРК 1.00.05

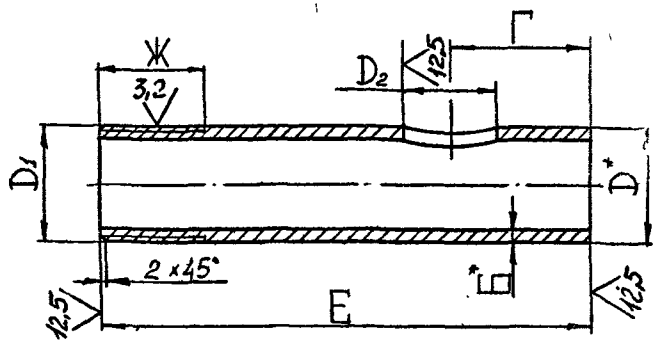

Размеры в мм

Обозначение	Б	Г	Ду	Д	Д1	Д2	Е	Ж	Масса кг
ОРК 1.00.05	2,8	80	15	21,3	1/2" труб	15	260	16	0,34
-01	2,8	100	15	21,3	1/2" труб	22	665	16	0,66
-02	2,8	80	15	21,3	1/2" труб	15	235	16	0,31
-03	2,8	100	20	26,8	3/4" труб	22	660	18	1,1
-04	2,8	80	15	21,3	1/2" труб	15	220	16	0,29
-05	3,2	100	25	33,5	1" труб	22	650	20	1,6

1. * Размеры для справок.
2. Предельные отклонения размеров: отверстий A_7, валов по B_7, остальных по CM_8.
3. Резьба по ГОСТ 6357-73

Б 903-1

Подпись и дата | Инв.№ дубл. | Взам. инв.№ | Подпись и дата | Инв.№ подл.

Изм.	Лист	№ докум.	Подпись	Дата
Разраб.		Хунцария		
Пров.		Зисьман		
Т.контр.		Зисьман		
Н.контр.		Ушакова		
Утв.				

ОРК 1.00.05

Труба

Труба ДухБ ГОСТ3262-75

Лит.	Масса	Масштаб
И	см. табл.	-

Лист	Листов 1

ГОССТРОЙ СССР
ГОСХИМПРОЕКТ
г. Москва

Формат 11

ОРК 1.00.04

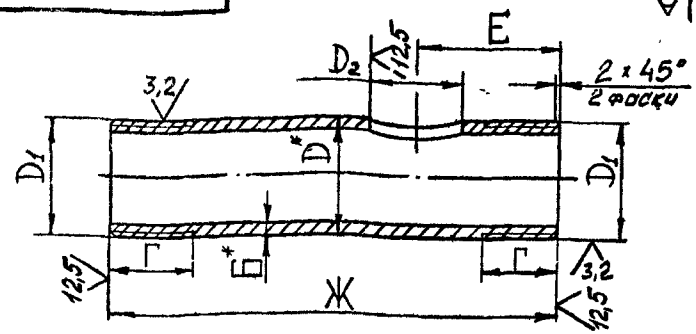

Размеры в мм

Обозначение	Б	Г	Ду	Д	Д1	Д2	Е	Ж	Масса кг
ОРК 1.00.04	2,8	16	15	21,3	1/2" труб	-	-	265	0,34
-01	2,8	16	15	21,3	1/2" труб	22	60	425	0,55
-02	2,8	18	20	26,8	3/4" труб	-	-	250	0,42
-03	2,8	18	20	26,8	3/4" труб	22	60	420	0,7
-04	3,2	20	25	33,5	1" труб	-	-	215	0,52
-05	3,2	20	25	33,5	1" труб	22	60	410	1,0

1. * Размеры для справок.
2. Предельные отклонения размеров: отверстий по A_7, валов по B_7, остальные по CM_8.
3. Резьба по ГОСТ 6357-73.

Подпись и дата | Инв.№ дубл. | Взам. инв.№ | Подпись и дата | Инв.№ подл.

Изм.	Лист	№ докум.	Подпись	Дата
Разраб.		Хунцария		
Пров.		Зисьман		
Т.контр.		Зисьман		
Н.контр.		Ушакова		
Утв.				

ОРК 1. 00. 04

Труба

Труба ДухБ ГОСТ3262-75

Лит.	Масса	Масштаб
И	см. табл.	-

Лист	Листов 1

ГОССТРОЙ СССР
ГОСХИМПРОЕКТ
г. Москва

16762 11

Формат 11

Формат	Зона	Поз.	Обозначение	Наименование	Кол.	Примечание
				Документация		
I2			ОРК I.20.00 СБ	Сборочный чертеж		
				Детали		
БЧ		I	ОРК I.20.0I	Прокладка 56/48		
				Паронит ПОН-2 ГОСТ48I-7I	I 2	
				Стандартные изделия		
				Колпак Ц-50		
				ГОСТ 8962-75		
				(заготовка для		
				ОРК I.20.03)		
		2		Пробка Ц-I5		
				ГОСТ 8963-75		
			Переменные данные для исполнений			
				ОРК I.20.00		
				Сборочные единицы		
II		3	ОРК I.20.I0	Корпус	I	
II		4	ОРК 2.20.20	Фильтрующий элемент	I	
				Детали		
II		5	ОРК I.20.02	Ниппель	I	
II		6	ОРК I.20.03	Гайка накидная	2	
				ОРК I.20.00-0I		
				Сборочные единицы		
		3	ОРК I.20.I0-0I	Корпус	I	
		4	ОРК I.20.20-0I	Фильтрующий элемент	I	
				Детали		
		5	ОРК I.20.02-0I	Ниппель	I	

Инв.№ подл. | Подпись и дата | Взам.инв.№ | Инв.№ дубл. | Подпись и дата

Изм.	Лист	№ докум.	Подп.	Дата
Разраб.		Хунцария		
Пров.		Зисбиан		
Н.контр.		Ушакова		
Утв.				

ОРК I.20.00

Фильтр жидкостной

Лит.	Лист	Листов
И	1	2

ГОССТРОЙ СССР
ГОСХИМПРОЕКТ
г. Москва

Формат 11В

Формат	Зона	Поз.	Обозначение	Наименование	Кол.	Примечание
		6	ОРК I.20.03-0I	Гайка накидная	2	
				ОРК I.20.00-02		
				Сборочные единицы		
		3	ОРК I.20.I0-02	Корпус	I	
		4	ОРК I.20.20-02	Фильтрующий элемент	I	
				Детали		
		5	ОРК I.20.02-02	Ниппель	I	
		6	ОРК I.20.03-02	Гайка накидная	2	

Инв.№ подл. | Подпись и дата | Взам.инв.№ | Инв.№ дубл. | Подпись и дата

Изм.	Лист	№ докум.	Подп.	Дата

ОРК I.20.00

Лист 2

16762 12

Формат 11В

ОРК120.00.СБ

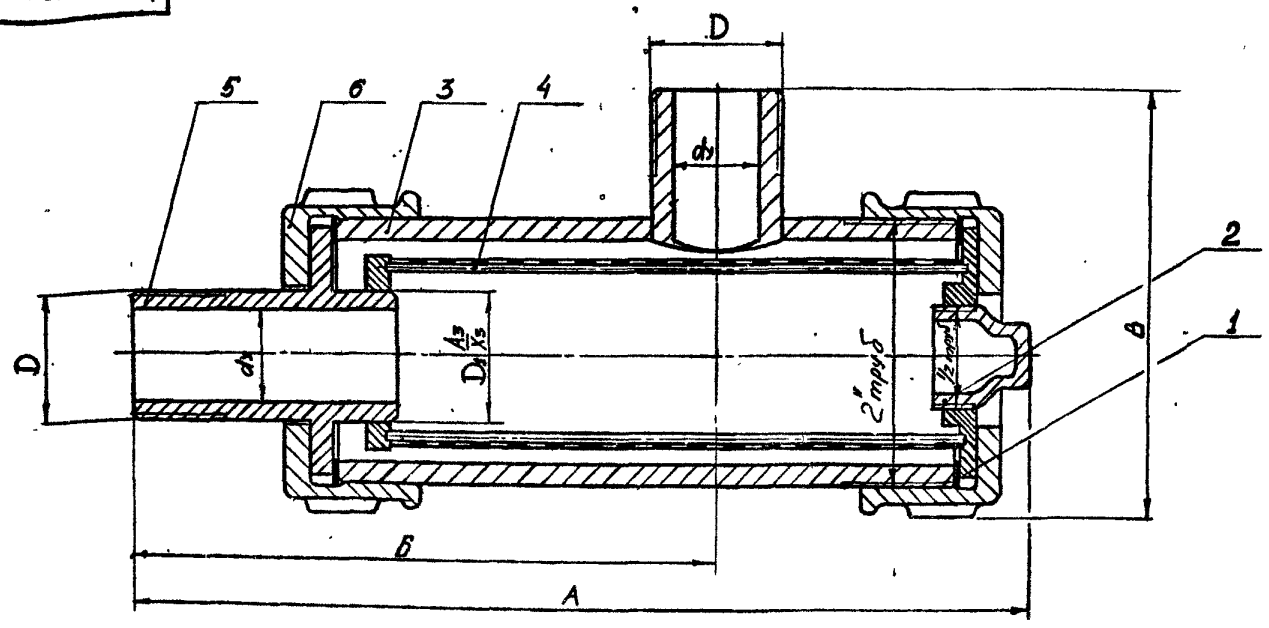

Размеры в мм.

Обозначение	А	Б	В	D	D_1	dy	масса кгс
ОРК I.20.00	I60	I02	II0	I/2" труб.	22	I5	I,9
-0I	I80	II2	I20	3/4" Труб.	28	20	2,0
-02	200	I36	I30	I" труб	32	25	2,3

I. Размеры для справок.
2. После изготовления и сборки фильтр испытать на герметичность давлением I6кгс/см² в течении 5 мин. Течь воды не допускается.

Изм.	Лист	№ докум.	Подпись	Дата
Разраб		Климкина		
Пров		Зисьман		
Т.контр.		Зисьман		
Н.контр		Уланова		
Утв.				

ОРК I. 20. 00. СБ

ФИЛЬТР ЖИДКОСТНОЙ

Сборочный чертеж.

Лит.	Масса	Масштаб
И	См. табл.	—

Лист | Листов I

ГОССТРОЙ СССР
ГОСХИМПРОЕКТ
г. Москва

16762 13 Формат 12

Инв.№ подл. | Подпись и дата | Взам. инв.№ | Инв.№ дубл. | Подпись и дата

5.903-1

ОРК1.20.02

5.903-1

6,3

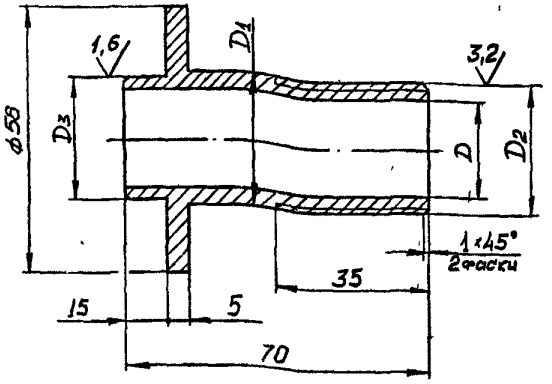

Размеры в мм

Обозначение	Д	Д1	Д2	Д3	Масса кг
ОРК1. 20.02	I6	24	I/2" труб	22х3	0,2
-0I	22	30	3/4" труб	28х3	0,23
-02	26	34	I" труб	32х3	0,25

I. Предельные отклонения размеров отверстий по A_7, валов по B_7, остальных по СМ8.

Изм.	Лист	№ докум.	Подпись	Дата	ОРК1. 20. 02			
Разраб.		Хунцария			Ниппель	Лит. И	Масса см. табл.	Масштаб —
Пров.		Зисьман				Лист	Листов 1	
Т.контр		Зисьман			Ст3 ГОСТ 380-71	ГОССТРОЙ СССР ГОСХИМПРОЕКТ г. Москва		
Н.контр.		Ушакова						
Утв.								

Инв.№ подл. | Подпись и дата | Взам. инв.№ | Инв.№ дубл. | Подпись и дата

Формат 11

ОРК1.20.03

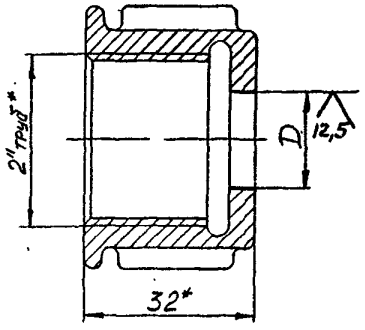

Размеры в мм

Обозначение	Д	Масса кг
ОРК1.20.03	25	0,46
-0I	32	0,45
-02	35	0,44

I. * Размеры для справок.

2. Предельные отклонения размеров по A_7.

Изм.	Лист	№ докум.	Подпись	Дата	ОРК1. 20. 03			
Разраб.		Хунцария			Гайка накидная	Лит. И	Масса см. табл.	Масштаб —
Пров.		Зисьман				Лист	Листов 1	
Т.контр.		Зисьман			Заготовка Колпак Ц50 ГОСТ 8962-75	ГОССТРОЙ СССР ГОСХИМПРОЕКТ г. Москва		
Н.контр.		Ушакова						
Утв.								

Инв.№ подл. | Подпись и дата | Взам. инв.№ | Инв.№ дубл. | Подпись и дата

16782 74

Формат 11

5.903-1

Формат	Зона	Поз.	Обозначение	Наименование	Кол.	Примечание
				Документация		
II			ОРК I.20.I0 СБ	Сборочный чертеж		
				Переменные данные для исполнений		
				ОРК I.20.I0		
				Детали		
Бч		I	ОРК I.20.II	Труба		
				Труба Ц50х3,5		
				ГОСТ3262-75 ; L=95 B_7	I	0,5кг
Бч		2	ОРК I.20.I2	Патрубок		
				Труба Ц15х2,8		
				ГОСТ3262-75 ; L=42 B_7	I	0,05кг
				ОРК I.20.I0-0I		
				Детали		
Бч		I	ОРК I.20.I3	Труба		
				Труба Ц50х3,5		
				ГОСТ3262-75 ; L=I05 B_7	I	0,6кг
Бч		2	ОРК I.20.I4	Патрубок		
				Труба Ц20х2,8		
				ГОСТ3262-75 ; L=55 B_7	I	0,08кг
				ОРК I.20.I0-02		
				Детали		
Бч		I	ОРК I.20.I5	Труба		
				Труба Ц50х3,5		
				ГОСТ3262-75 ; L=I25 B_7	I	0,8кг
Бч		2	ОРК I.20.I6	Патрубок		
				Труба Ц25х3,2		
				ГОСТ3262-75 ; L=65 B_7	I	0,I5кг

Подпись и дата | Инв.№ дубл | Взам.инв.№ | Подпись и дата | Инв.№ подл.

Изм.	Лист	№ докум.	Подп.	Дата
Разраб.		Климкина		
Пров.		Зисьман		
Н.контр.		Ушакова		
Утв.				

ОРК I. 20. I0

Корпус

Лит.	Лист	Листов
И	I	I

ГОССТРОЙ СССР ГОСХИМПРОЕКТ г. Москва

Формат 11

ОРК I. 20. I0 СБ

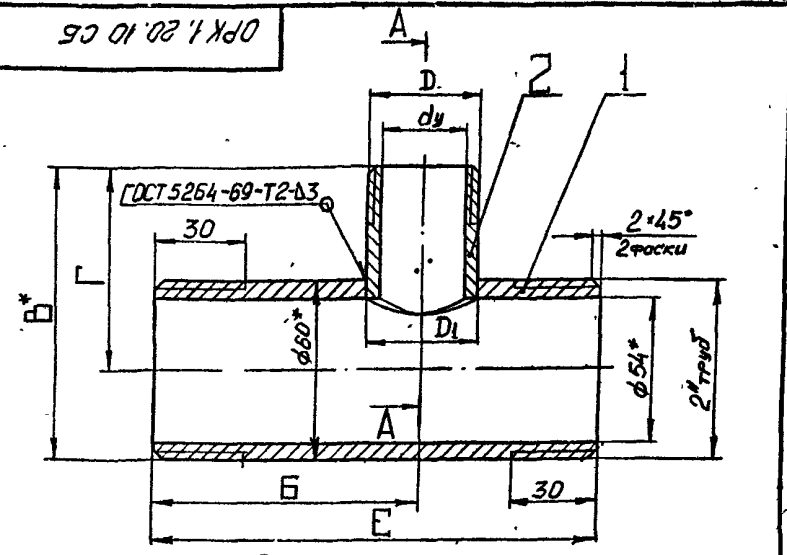

Размеры в мм

Обозначение	Б	В	Г	Е	dy	Д	Д1	Ж	И	Масса кг
ОРК1.20.I0	45	I00	70	95	I5	I/2" труб	24А5	42	30	0,55
-0I	55	II0	80	I05	20	3/4" труб	27А5	55	35	0,68
-02	70	I20	90	I25	25	1" труб	34А5	65	40	0,95

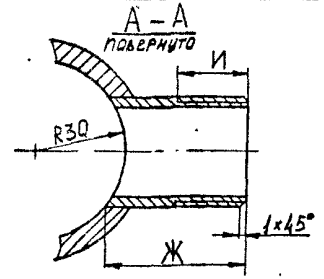

1. * Размеры для справок.
2. Неуказанные предельные отклонения размеров валов по B_7 остальных по C_{M8}.
3. Шероховатость обрабатываемых поверхностей деталей без чертежей не ниже 12,5.

Подпись и дата | Инв.№ дубл | Взам.инв.№ | Подпись и дата | Инв.№ подл.

Изм.	Лист	№ докум.	Подпись	Дата
Разраб.		Хунцария		
Пров.		Зисьман		
Т.контр.		Зисьман		
Н.контр.		Ушакова		
Утв.				

ОРК I. 20. I0 СБ

Корпус

Сборочный чертеж

Лит.	Масса	Масштаб
И	см. табл.	—
Лист	Листов 1	

ГОССТРОЙ СССР ГОСХИМПРОЕКТ г. Москва

16762 15

Формат 11

Формат	Зона	Поз.	Обозначение	Наименование	Кол.	Примечание
				Документация		
II			ОРК I.20.20 СБ	Сборочный чертеж		
				Детали		
II		I	ОРК I.20.21	Фланец	I	
				Переменные данные для исполнений		
				ОРК I.20.20		
				Детали		
II		2	ОРК I.20.22	Фланец	I	
Бч		3	ОРК I.20.23	Пруток		
				Проволока 4,0-I		
				ГОСТ 3282-74		
				L=78 B_7	6	0,007кг
Бч		4	ОРК I.20.24	Сетка		
				Сетка полутомпаковая		
				№ 09. ГОСТ 6613-73		
				70 B_7xI35 B_7	I	0,01кг
				ОРК I.20.20-0I		
				Детали		
II		2	ОРК I.20.22-0I	Фланец	I	
Бч		3	ОРК I.20.25	Пруток		
				Проволока 4,0-I		
				ГОСТ 3282-74		
				L=98 B_7	6	0,008кг
Бч		4	ОРК I.20.26	Сетка		
				Сетка полутомпаковая		
				№ 09. ГОСТ 6613-73		

Инв.№ подл. | Подпись и дата | Взам.инв.№ | Инв.№ дубл. | Подпись и дата

Изм.	Лист	№ докум.	Подп.	Дата
Разраб.		Климкина		
Пров.		Зисьман		
Н.контр.		Ушакова		
Утв.				

ОРК I.20.20

Фильтрующий элемент

Лит.	Лист	Листов
И	1	2

ГОССТРОЙ СССР
ГОСХИМПРОЕКТ
г. Москва

Формат 11В

Формат	Зона	Поз.	Обозначение	Наименование	Кол.	Примечание
				90 B_7xI35 B_7	I	0,012кг
				ОРК I.20.20-02		
				Детали		
II		2	ОРК I.20.22-02	Фланец	I	
Бч		3	ОРК I.20.27	Пруток		
				Проволока 4,0-I		
				ГОСТ 3282-74		
				L=II8 B_7	6	0,009кг
Бч		4	ОРК I.20.28	Сетка		
				Сетка полутомпаковая		
				№ 09. ГОСТ 6613-73		
				II0 B_7xI35 B_7	I	0,015кг

Подпись и дата | Инв.№ дубл. | Взам.инв.№ | Подпись и дата | Инв.№ подл.

Изм.	Лист	№ докум.	Подп.	Дата

ОРК I.20.20

Лист 2

16762 16

Формат 11В

ОРК1.20.20 СБ

5.903-1

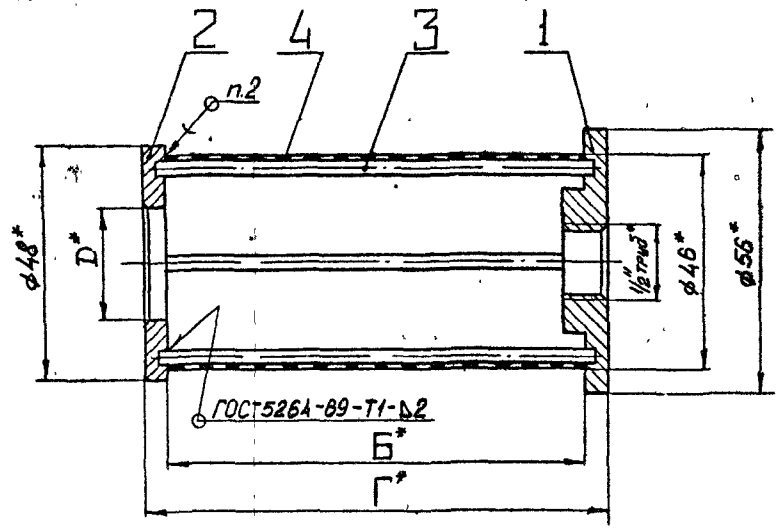

Размеры в мм

Обозначение	Б	Г	Д	Масса кг
ОРК1.20.20.	68	80	22	0,2
-01	88	100	28	0,25
-02	108	120	32	0,28

1. * Размеры для справок.
2. Паять припоем Пр2 ПОСС 4-6 ГОСТ21931-76.

Изм.	Лист	№ докум.	Подпись	Дата	ОРК1. 20. 20 СБ			
Разраб.		Хунцария			Фильтрующий элемент	Лит.	Масса	Масштаб
Пров.		Зисьман			*Сборочный чертеж*	И	см. табл.	-
Т.контр.		Зисьман				Лист	Листов 1	
Н.контр.		Ушакова				ГОССТРОЙ СССР ГОСХИМПРОЕКТ г. Москва		
Утв.								

Формат 11

ОРК1.20.21

6,3 (V)

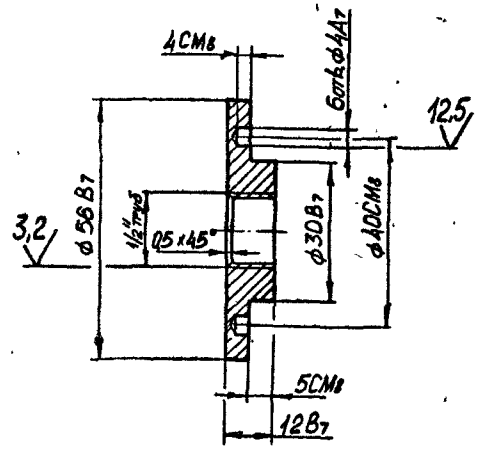

Изм.	Лист	№ докум.	Подпись	Дата	ОРК1. 20. 21			
Разраб.		Хунцария			Фланец	Лит.	Масса	Масштаб
Пров.		Зисьман				И	0,1	1:1
Т.контр.		Зисьман				Лист	Листов	
Н.контр.		Ушакова			Ст3 ГОСТ380-71	ГОССТРОЙ СССР ГОСХИМПРОЕКТ г. Москва		
Утв.								

18762-17

Формат 11

Подпись и дата | Инв. № дубл. | Взам. инв. № | Подпись и дата | Инв. № подл.

ОРК 1.20.22

5.903-1

63 (√)

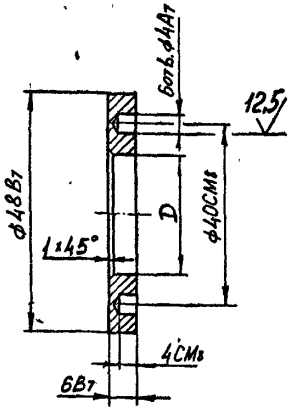

Размеры в мм

Обозначение	Д	Масса кг
ОРК1.20.22	22А3	0,05
-01	28А3	0,04
-02	32А3	0,03

Изм.	Лист	№ докум.	Подпись	Дата
Разраб.		Хунцария		
Пров.		Зисьман		
Т.контр.		Зисьман		
Н.контр.		Уварова		
Утв.				

ОРК1. 20. 22

Фланец

Лит.	Масса	Масштаб
	см. табл.	—
Лист	Листов 1	

Ст3 ГОСТ 380-71

ГОССТРОЙ СССР ГОСХИМПРОЕКТ г. Москва

Формат А1

Подпись и дата | Инв.№ дубл. | Взам. инв.№ | Подпись и дата | Инв.№ подл.

ОРК 2.00.15

(√)

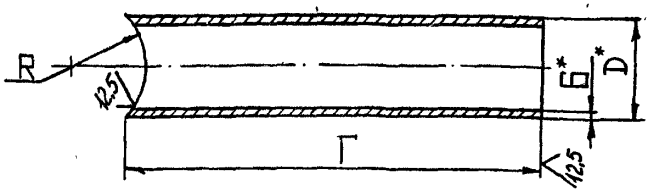

Размеры в мм

Обозначение	Б	Г	Ду	Д	R	Масса кг
ОРК 2.00.15	3	175	80	89	40	1,1
-01	3	775	80	89	40	4,9
-02	3	175	80	89	50	1,1
-03	3	930	80	89	50	5,9
-04	3	140	80	89	60	0,9
-05	3	1040	80	89	60	6,6
-06	4	140	100	108	60	1,4
-07	4	1240	100	108	60	12,7
-08	3	140	80	89	75	0,9
-09	3	1110	80	89	75	7,1
-10	4	140	100	108	75	1,4
-11	4	1200	100	108	75	12,3

1.* Размеры для справок.

2. Предельные отклонения размеров: валов по В7, остальных по СМ8.

Изм.	Лист	№ докум.	Подпись	Дата
Разраб.		Хунцария		
Пров.		Зисьман		
Т.контр.				
Н.контр.		Уварова		
Утв.				

ОРК 2. 00. 15

Труба

Лит.	Масса	Масштаб
	см. табл.	—
Лист	Листов 1	

Труба Дн8 ГОСТ10704-76 / Б-Б Ст3 ГОСТ10705-76

ГОССТРОЙ СССР ГОСХИМПРОЕКТ г. Москва

Формат А1

Подпись и дата | Инв.№ дубл. | Взам. инв.№ | Подпись и дата | Инв.№ подл.

5.903-1

Формат	Зона	Поз.	Обозначение	Наименование	Кол.	Примечание
				Документация		
I2			ОРК 2.00.00 СБ	Сборочный чертеж		
			ОРК 0.00.00 Д	Технические требования		
				Прочие изделия		
		I		Закладная конструкция		ГПИ Про-
				(штуцер М20хI,5		ектмон-
				l_1=100B_7 (чертеж ЗКЧ-		тажавто-
				-46-70)	2	матика
				Переменные данные для исполнений		
				ОРК 2.00.00 РисI		
				Сборочные единицы		
I2		2	ОРК 2.I0.00	Фильтр жидкосной	I	
				Детали		
II		3	ОРК 2.00.0I	Прокладка	2	
		4	-03	Прокладка	2	
II		5	ОРК 2.00.02	Переход	I	
II		6	ОРК 2.00.03	Труба	I	
II		7	ОРК 2.00.04	Труба	I	
II		8	ОРК 2.00.05	Труба	2	
II		9	ОРК 2.00.06	Труба	I	
II		I0	ОРК 2.00.07	Труба	I	
II		II	ОРК 2.00.08	Труба	I	
II		I2	ОРК 2.00.09	Труба	I	
				Стандартные изделия		
				Болты ГОСТ7798-70		
		I4		М12х45.58.096	8	
		I5		М16х50.58.096	8	

Инв.№ подл. | Подпись и дата | Взам.инв.№ | Инв.№ дубл. | Подпись и дата

Изм	Лист	№ докум.	Подп.	Дата	ОРК 2.00.00		
Разраб.		Климкина			Обвязка регулирующего клапана	Лит. И	Лист 1	Листов 25
Пров.		Зисьман				ГОССТРОЙ СССР ГОСХИМПРОЕКТ г. Москва		
Н.контр.		Ушакова						
Утв.								

Формат 11В

Формат	Зона	Поз.	Обозначение	Наименование	Кол.	Примечание
				Гайка ГОСТ5915-70		
		I6		М12.5.096	8	
		I7		М16.5.096	8	
				Шайбы ГОСТ 11371-66		
		I8		12.04.016	8	
		I9		16.04.016	8	
		20		Колпак 32 ГОСТ8962-75	I	
		21		Контргайка15 ГОСТ8961-75	I	
		22		Контргайка32 ГОСТ8961-75	2	
				Фланцы ГОСТ1255-67		
		24		15-10	2	
		25		32-10	2	
				Вентиль запорный		
				муфтовый 15кч 18П		
				ГОСТ 9986-66		
		26		Ду=15		
		27		Ду=32		
				ОРК 2.00.00-0I Рис.I		
				Сборочные единицы		
		2	ОРК 2.I0.00	Фильтр жидкостной	I	
				Детали		
		3	ОРК 2.00.0I-0I	Прокладка	2	
		4	-03	Прокладка	2	
		5	ОРК 2.00.02-0I	Переход	I	
		6	ОРК 2.00.03-0I	Труба	I	
		7	ОРК 2.00.04-0I	Труба	I	
II		8	ОРК 2.00.05	Труба	2	
		9	ОРК 2.00.06	Труба	I	
		I0	ОРК 2.00.07-0I	Труба	I	
		II	ОРК 2.00.08-0I	Труба	I	
		I2	ОРК 2.00.09	Труба	I	

Инв.№ подл. | Подпись и дата | Взам.инв.№ | Инв.№ дубл. | Подпись и дата

Изм	Лист	№ докум.	Подп.	Дата	ОРК 2.00.00	Лист 2

16762 19

Формат 11В

5.903-1

Формат	Зона	Поз.	Обозначение	Наименование	Кол.	Примечание
				Стандартные изделия		
				Болты ГОСТ7798-70		
		I4		МI2х45.58.096	8	
		I5		МI6х50.58.096	8	
				Гайки ГОСТ5915-70		
		I6		МI2.5.096	8	
		I7		МI6.5.096	8	
				Шайбы ГОСТ11371-78		
		I8		I2.04.016	8	
		I9		I6.04.016	8	
		20		Колпак32ГОСТ8962-75	I	
		21		Контргайка20ГОСТ8961-75	I	
		22		Контргайка32ГОСТ8961-75	2	
				Фланцы ГОСТ1255-67		
		24		20-I0	2	
		25		32-I0	2	
				Вентиль запорный		
				муфтовый 15кч18П		
				ГОСТ 18161-72		
		26		Ду=20	I	
		27		Ду=32	2	
				ОРК 2.00.00-02 Рис.1		
				Сборочные единицы		
		2	ОРК 2.I0.00-0I	Фильтр жидкостной	I	
				Детали		
		3	ОРК 2.00.0I	Прокладка	2	
		4	-04	Прокладка	2	
		5	ОРК 2.00.02-02	Переход	I	
	II	6	ОРК 2.00.03	Труба	I	
	II	7	ОРК 2.00.04	Труба	I	

Подпись и дата | Инв.№ дубл. | Взам.инв.№ | Подпись и дата | Инв.№ подл.

Изм.	Лист	№ докум.	Подп.	Дата	ОРК 2.00.00	Лист 3

Формат 11

Формат	Зона	Поз.	Обозначение	Наименование	Кол.	Примечание
		8	ОРК 2.00.05-0I	Труба	2	
		9	ОРК 2.00.06-0I	Труба	I	
II		I0	ОРК 2.00.07	Труба	I	
II		II	ОРК 2.00.08	Труба	I	
		I2	ОРК 2.00.09-0I	Труба	I	
				Стандартные изделия		
				Болты ГОСТ7798-70		
		I4		МI2х45.58.096	8	
		I5		МI6х50.58.096	8	
				Гайки ГОСТ5915-70		
		I6		МI2.05.096	8	
		I7		МI6.05.096	8	
				Шайбы ГОСТ11371-78		
		I8		I2.04.016	8	
		I9		I6.04.016	8	
		20		Колпак40 ГОСТ8962-75	I	
		2I		Контргайка15ГОСТ8961-75	I	
		22		Контргайка40ГОСТ8961-75	2	
				Фланцы ГОСТ1255-67		
		24		I5-I0	2	
		25		40-I0	2	
				Вентиль запорный		
				муфтовый I5кч18П		
				ГОСТ 18161-72		
		26		Ду=I5	I	
		27		Ду=40	2	
				ОРК 2.00.00-03 Рис.1		
				Сборочные единицы		
		2	ОРК 2I0.00-0I	Фильтр жидкостной	I	

Подпись и дата | Инв.№ дубл. | Взам.инв.№ | Подпись и дата | Инв.№ подл.

Изм.	Лист	№ докум.	Подп.	Дата	ОРК 2.00.00	Лист 4

16762 20 Формат 11

5903-1

Формат	Зона	Поз.	Обозначение	Наименование	Кол.	Примечание
				Детали		
		3	ОРК 2.00.01-01	Прокладка	2	
		4	-04	Прокладка	2	
		5	ОРК 2.00.02-03	Переход	1	
		6	ОРК 2.00.03-01	Труба	1	
		7	ОРК 2.00.04-01	Труба	1	
		8	ОРК 2.00.05-01	Труба	2	
		9	ОРК 2.00.06-01	Труба	1	
		10	ОРК 2.00.07-01	Труба	1	
		11	ОРК 2.00.08-01	Труба	1	
		12	ОРК 2.00.09-01	Труба	1	
				Стандартные изделия		
				Болты ГОСТ 7798-70		
		14		М12х45.58.096	8	
		15		М16х50.58.096	8	
				Гайка ГОСТ5915-70		
		16		М12.5.096	8	
		17		М16.5.096	8	
				Шайбы ГОСТ11371-78		
		18		12.04.016	8	
		19		12.04.016	8	
		20		Колпак40ГОСТ8962-75	1	
		21		Контргайка20ГОСТ8961-78	1	
		22		Контргайка40ГОСТ8961-78	2	
				Фланцы ГОСТ1255-67		
		24		20-10	2	
		25		40-10	2	
				Вентиль запорный		
				муфтовый 15кч 18п		
				ГОСТ 18161-72		
		26		Ду=20	1	

Подпись и дата | Инв.№ дубл. | Взам.инв.№ | Подпись и дата | Инв.№ подл.

Изм.	Лист	№ докум.	Подп.	Дата	ОРК 2.00.00	Лист 5

Формат 11

Формат	Зона	Поз.	Обозначение	Наименование	Кол.	Примечание
		27		Д=40	2	
				ОРК 2.00.00-04 Рис.1		
				Сборочные единицы		
		2	ОРК 2.10.00-01	Фильтр жидкостной	1	
				Детали		
		3	ОРК 2.00.01-02	Прокладка	2	
		4	-04	Прокладка	2	
		5	ОРК 2.00.02-04	Переход	1	
		6	ОРК 2.00.03-02	Труба	1	
		7	ОРК 2.00.04-02	Труба	1	
		8	ОРК 2.00.05-01	Труба	2	
		9	ОРК 2.00.06-01	Труба	1	
		10	ОРК 2.00.07-02	Труба	1	
		11	ОРК 2.00.08-02	Труба	1	
		12	ОРК 2.00.09-01	Труба	1	
				Стандартные изделия		
				Болты ГОСТ7798-70		
		14		М12х45.58.096	8	
		15		М16х45.58.096	8	
				Гайки ГОСТ5915-70		
		16		М12.5.096	8	
		17		М16.5.096	8	
				Шайбы ГОСТ11371-78		
		18		12.04.016	8	
		19		12.04.016	8	
		20		Колпак40 ГОСТ8962-75	1	
		21		Контргайка25ГОСТ8961-75	1	
		22		Контргайка40ГОСТ8961-75	2	
				Фланцы ГОСТ1255-67		
		24		25-10	2	

Подпись и дата | Инв.№ дубл. | Взам.инв.№ | Подпись и дата | Инв.№ подл.

Изм.	Лист	№ докум.	Подп.	Дата	ОРК 2.00.00	Лист 6

16762-21 Формат 11

5.903-1

Формат	Зона	Поз.	Обозначение	Наименование	Кол.	Примечание
		25		40-I0	2	
				Вентиль запорный		
				муфтовый I5кч I8П1		
				ГОСТ I8I6I-72		
		26		Ду=25	I	
		27		Ду=40	2	
				ОРК 2.00.00-05 Рис.1		
				Сборочные единицы		
		2	ОРК 2.I0.00-02	Фильтр жидкостной	I	
				Детали		
		3	ОРК 2.00.0I-0I	Прокладка	2	
		4	-05	Прокладка	2	
		5	ОРК 2.00.02-05	Переход	I	
		6	ОРК 2.00.03-0I	Труба	I	
		7	ОРК 2.00.04-03	Труба	I	
		8	ОРК 2.00.05-02	Труба	2	
		9	ОРК 2.00.06-02	Труба	I	
		I0	ОРК 2.00.07-03	Труба	I	
		II	ОРК 2.00.08-0I	Труба	I	
		I2	ОРК 2.00.09-02	Труба	I	
				Стандартные изделия		
				Болты ГОСТ 7798-70		
		I4		M12x45.58.096	8	
		I5		M16x50.58.096	8	
				Гайки ГОСТ5915-70		
		I6		M12.5.096	8	
		I7		M16.5.096	8	
				Шайбы ГОСТ II37I-78		
		I8		I2.04.0I6	8	
		I9		I6.04.0I6	8	

Инв.№ подл. | Подпись и дата | Взам.инв.№ | Инв.№ дубл. | Подпись и дата

Изм. | Лист | № докум. | Подп. | Дата

ОРК 2. 00. 00 — Лист 7

Формат 11

Формат	Зона	Поз.	Обозначение	Наименование	Кол.	Примечание
		20		Колпак50 ГОСТ8962-75	I	
		2I		Контргайка20ГОСТ896I-75	I	
		22		Контргайка50ГОСТ896I-75	2	
				Фланцы ГОСТI255-67		
		24		20-I0	2	
		25		50-I0	2	
				Вентиль запорный		
				муфтовый I5кчI8П1		
				ГОСТ I8I6I-72		
		26		Ду=20	I	
		27		Ду=50	2	
				ОРК 2.00.00-06 Рис.1		
				Сборочные единицы		
		2	ОРК 2.I0.00-02	Фильтр жидкостной	I	
				Детали		
		3	ОРК 2.00.0I-02	Прокладка	2	
		4	-05	Прокладка	2	
		5	ОРК 2.00.02-06	Переход	I	
		6	ОРК 2.00.03-02	Труба	I	
		7	ОРК 2.00.04-04	Труба	I	
		8	ОРК 2.00.05-02	Труба	2	
		9	ОРК 2.00.06-02	Труба	I	
		I0	ОРК 2.00.07-02	Труба	I	
		II	ОРК 2.00.08-02	Труба	I	
		I2	ОРК 2.00.09-02	Труба	I	
				Стандартные изделия		
				Болты ГОСТ7798-70		
		I4		M12x45.58.096	8	
		I5		M16x50.58.096	8	

Инв.№ подл. | Подпись и дата | Взам.инв.№ | Инв.№ дубл. | Подпись и дата

Изм. | Лист | № докум. | Подп. | Дата

ОРК. 2. 00. 00 — Лист 8

Формат 11

5.903-1

Формат	Зона	Поз.	Обозначение	Наименование	Кол.	Примечание
				Гайки ГОСТ5915-70		
		I6		М12.5.096	8	
		I7		М16.5.096	8	
				Шайбы ГОСТ11371-78		
		I8		12.04.016	8	
		I9		16.04.016	8	
		20		Колпак 50 ГОСТ8962-75	I	
		2I		Контргайка25ГОСТ8961-75	I	
		22		Контргайка50 ГОСТ8961-75	2	
				Фланцы ГОСТ1255-67		
		24		25-10	2	
		25		50-10	2	
				Вентиль запорный		
				муфтовый 15кч 18П		
				ГОСТ 18161-72		
		26		Ду=25	I	
		27		Ду=50	2	
				ОРК 2.00.00-07 Рис.1		
				Сборочные единицы		
		2	ОРК 2.10.00-02	Фильтр жидкостной	I	
				Детали		
		3	ОРК 2.00.01-04	Прокладка	2	
		4	-05	Прокладка	2	
		5	ОРК 2.00.02-07	Переход	I	
		6	ОРК 2.00.03-03	Труба	I	
		7	ОРК 2.00.04-05	Труба	I	
		8	ОРК 2.00.05-03	Труба	2	
		9	ОРК 2.00.06-07	Труба	I	
		I0	ОРК 2.00.07-04	Труба	I	
		II	ОРК 2.00.08-03	Труба	I	

Подпись и дата | Инв.№ дубл. | Взам.инв.№ | Подпись и дата | Инв.№ подл.

Изм.	Лист	№ докум.	Подп.	Дата	ОРК 2. 00. 00	Лист 9

Формат 11

Формат	Зона	Поз.	Обозначение	Наименование	Кол.	Примечание
		I2	ОРК 2.00.09-02	Труба	I	
				Стандартные изделия		
		I4		Болт М16х50.58.096		
				ГОСТ 7798-70	I6	
		I6		Гайка М16.5.096		
				ГОСТ5915-70	I6	
		I8		Шайба 16.04.016		
				ГОСТ 11371-78	I6	
		20		Колпак50 ГОСТ8962-75	I	
		2I		Контргайка40 ГОСТ8961-75	I	
		22		Контргайка50 ГОСТ8961-75	2	
				Фланцы ГОСТ1255-67		
		24		40-10	2	
		25		50-10	2	
				Вентиль запорный		
				муфтовый 15кч 18П		
				ГОСТ 18161-72		
		26		Ду=40	I	
		27		Ду=50	2	
				ОРК 2.00.00-08 Рис.2		
				Сборочные единицы		
		2	ОРК 2.10.00-03	Фильтр жидкостной	I	
				Детали		
		3	ОРК 2.00.01-02	Прокладка	2	
		4	-06	Прокладка	6	
		5	ОРК 2.00.02-08	Переход	I	
		6	ОРК 2.00.03-04	Труба	I	
		7	ОРК 2.00.04-05	Труба	I	
		8	ОРК 2.00.10	Труба	2	

Подпись и дата | Инв.№ дубл. | Взам.инв.№ | Подпись и дата | Инв.№ подл.

Изм.	Лист	№ докум.	Подп.	Дата	ОРК 2. 00. 00	Лист 10

16762 23 Формат 11

5.903-1

Формат	Зона	Поз.	Обозначение	Наименование	Кол.	Примечание
Б4		9	ОРК 2.00.II	Труба		
				Труба 76х3ГОСТ10704-76		
				Б Ст3 ГОСТ10706-76		
				L =110 B_7	I	
		I0	ОРК 2.00.07-05	Труба	I	
		II	ОРК 2.00.08-02	Труба	I	
II		I2	ОРК 2.00.I2	Труба	I	
II		I3	ОРК 2.00.I3	Заглушка	I	
				Стандартные изделия		
				Болты ГОСТ7798-70		
		I4		М12х45.58.096	8	
		I5		М16х50.58.096	24	
				Гайки ГОСТ5915-70		
		I6		М12.5.096	8	
		I7		М16.5.096	24	
				Шайбы ГОСТ 11371-78		
		I8		12.04.016	8	
		I9		16.04.016	24	
		2I		Контргайка25 ГОСТ19861-75	I	
		23		Пробка15 ГОСТ8963-75	I	
				Фланцы ГОСТ1255-67		
		24		25-10	2	
		25		65-10	6	
		26		Вентиль запорный		
				муфтовый 15кч18П		
				ГОСТ 18161-72 $Д_у$=25	I	
		27		Вентиль запорный		
				фланцевый 15кч 22нж		
				ГОСТ 18162-72 $Д_у$=65	2	

Подпись и дата | Инв.№ дубл. | Взам.инв.№ | Подпись и дата | Инв.№ подл.

Изм.	Лист	№ докум.	Подп.	Дата	ОРК 2. 00. 00	Лист II

Формат 11

Формат	Зона	Поз.	Обозначение	Наименование	Кол.	Примечание
				ОРК 2.00.00-09 Рис.2		
				Сборочные единицы		
		2	ОРК 2.I0.00-03	Фильтр жидкостной	I	
				Детали		
		3	ОРК 2.00.0I-04	Прокладка	2	
		4	-06	Прокладка	6	
		5	ОРК 2.00.02-09	Переход	I	
		6	ОРК 2.00.03-03	Труба	I	
		7	ОРК 2.00.04-07	Труба	I	
		8	ОРК 2.00.I0-0I	Труба	2	
Б4		9	ОРК 2.00.II	Труба		
				Труба 76х3ГОСТ10704-76		
				Б Ст3 ГОСТ10706-76		
				L =110 B_7	I	
		I0	ОРК 2.00.07-04	Труба	I	
		II	ОРК 2.00.08-03	Труба	I	
II		I2	ОРК 2.00.I2	Труба	I	
II		I3	ОРК 2.00.I3	Заглушка	I	
				Стандартные изделия		
		I4		Болт М16х50.58.096		
				ГОСТ 7798-70	32	
		I6		Гайка М16.5.096		
				ГОСТ 5915-70	32	
		I8		Шайба 16.04.016		
				ГОСТ 11371-78	32	
		2I		Контргайка40 ГОСТ8961-75	I	
		23		Пробка15 ГОСТ8963-75	I	
				Фланцы ГОСТ1255-67		
		24		40-10	2	
		25		65-10	6	

Подпись и дата | Инв.№ дубл. | Взам.инв.№ | Подпись и дата | Инв.№ подл.

Изм.	Лист	№ докум.	Подп.	Дата	ОРК 2.00.00	Лист I2

16762-24 Формат 11

5.903-1

Формат	Зона	Поз.	Обозначение	Наименование	Кол.	Примечание
		26		Вентиль запорный		
				муфтовый 15кч 18П		
				ГОСТ 18161-72 $Д_у$=40	1	
		27		Вентиль запорный		
				фланцевый 15кч 22нж		
				ГОСТ 18162-72 $Д_у$=65	2	
				ОРК 2.00.00-10 Рис.2		
				Сборочные единицы		
		2	ОРК 2.10.00-03	Фильтр жидкостный	1	
				Детали		
		3	ОРК 2.00.01-05	Прокладка	2	
		4	-06	Прокладка	6	
		5	ОРК 2.00.02-10	Переход	1	
		6	ОРК 2.00.03-05	Труба	1	
		7	ОРК 2.00.04-08	Труба	1	
		8	ОРК 2.00.10-01	Труба	2	
54		9	ОРК 2.00.11	Труба		
				Труба 76х3ГОСТ10704-76		
				6 Ст3 ГОСТ10706-76		
				L =110 $В_7$	1	
		10	ОРК 2.00.07-06	Труба	1	
		11	ОРК 2.00.08-04	Труба	1	
	11	12	ОРК 2.00.12	Труба	1	
	11	13	ОРК 2.00.13	Заглушка	1	
				Стандартные изделия		
		14		БолтМ16х50.58.096		
				ГОСТ 7798-70	32	
		16		Гайка М6.5.096		
				ГОСТ 5915-70	32	

Подпись и дата | Инв.№ дубл. | Взам.инв.№ | Подпись и дата | Инв.№ подл.

Изм.	Лист	№ докум.	Подп.	Дата	ОРК 2. 00. 00	Лист 13

Формат 11

Формат	Зона	Поз.	Обозначение	Наименование	Кол.	Примечание
		18		Шайба 16.04.016		
				ГОСТ 11371-78	32	
		21		Контргайка50 ГОСТ9861-75	1	
		23		Пробка15 ГОСТ8963-75	1	
				Фланцы ГОСТ1255-67		
		24		50-10	2	
		25		65-10	6	
		26		Вентиль запорный		
				муфтовый 15кч18П		
				ГОСТ 18161-72 $Д_у$=50	1	
		27		Вентиль запорный		
				фланцевый 15кч 22нж		
				ГОСТ 18162-72 Ду=65	2	
				ОРК 2.00.00-11 Рис.2		
				Сборочные единицы		
		2	ОРК 2.10.00-04	Фильтр жидкостный	1	
				Детали		
		3	ОРК 2.00.01-04	Прокладка	2	
		4	-07	Прокладка	6	
		5	ОРК 2.00.02-11	Переход	1	
		6	ОРК 2.00.03-03	Труба	1	
		7	ОРК 2.00.04-09	Труба	1	
		8	ОРК 2.00.10-02	Труба	2	
54		9	ОРК 2.00.14	Труба		
				Труба 89х3ГОСТ10704-76		
				В Ст3ГОСТ10706-76		
				L =120 $В_7$	1	0,65кг
		10	ОРК 2.00.07-04	Труба	1	
		11	ОРК 2.00.08-05	Труба	1	
		12	ОРК 2.00.12-01	Труба	1	

Подпись и дата | Инв.№ дубл. | Взам.инв.№ | Подпись и дата | Инв.№ подл.

Изм.	Лист	№ докум.	Подп.	Дата	ОРК 2. 00. 00	Лист 14

16762 25 Формат 11

5.903-1

Формат	Зона	Поз.	Обозначение	Наименование	Кол.	Примечание
		I3	ОРК 2.00.I3-0I	Заглушка	I	
				Стандартные изделия		
		I4		Болт MI6x60.58.096		
				ГОСТ 7798-70	32	
		I6		Гайка MI6.5.096		
				ГОСТ 5915-70	32	
		I8		Шайба I6.04.0I6		
				ГОСТ II37I-78	32	
		2I		Контргайка40ГОСТ896I-75	I	
		23		ПробкаI5 ГОСТ8963-75	I	
				Фланцы ГОСТI255-67		
		24		40-I0	2	
		25		80-I0	6	
		26		Вентиль запорный		
				муфтовый I5кч I8П	I	
				ГОСТ I8I6I-72 $Д_у$=40	I	
		27		Задвижка параллельная		
				с выдвижным шпинделем		
				фланцевая 30ч6бр		
				ГОСТ 8437-75 Ду=80		
				ОРК 2.00.00-I2 Рис.2		
				Сборочные единицы		
		2	ОРК 2.I0.00-04	Фильтр жидкостной	I	
				Детали		
		3	ОРК 2.00.0I-05	Прокладка	2	
		4	-07	Прокладка	6	
		5	ОРК 2.00.02-I2	Переход	I	
		6	ОРК 2.00.03-05	Труба	I	
		7	ОРК 2.00.04-I0	Труба	I	

Инв.№ подл. | Подпись и дата | Взам.инв.№ | Инв.№ дубл. | Подпись и дата

Изм.	Лист	№ докум.	Подп.	Дата	ОРК 2.00.00	Лист I5

Формат 11

Формат	Зона	Поз.	Обозначение	Наименование	Кол.	Примечание
		8	ОРК 2.00.I0-02	Труба	2	
Б4		9	ОРК 2.00.I4	Труба		
				Труба 89х3ГОСТI0704-76		
				Б Ст3ГОСТI0706-76		
				L=I20 B_7	I	0,65кг
		I0	ОРК 2.00.07-06	Труба	I	
		II	ОРК 2.00.08-04	Труба	I	
		I2	ОРК 2.00.I2-0I	Труба	I	
		I3	ОРК 2.00.I3-0I	Заглушка	I	
				Стандартные изделия		
		I4		Болт MI6x60.58.096		
				ГОСТ 7798-70	32	
		I6		Гайка M6.5.096		
				ГОСТ 5915-70	32	
		I8		Шайба I6.04.0I6		
				ГОСТ II37I-78	32	
		2I		Контргайка50ГОСТ896I-75	I	
		23		Пробка25 ГОСТ8963-75	I	
				Фланцы ГОСТI255-67		
		24		50-I0	2	
		25		80-I0	6	
		26		Вентиль запорный		
				муфтовый I5кчI8П		
				ГОСТ I8I6I-72 $Д_у$=50	I	
		27		Задвижка параллельная		
				с выдвижным шпинделем		
				фланцевая 30ч6бр		
				ГОСТ 8437-75		
				Ду=80	2	

Инв.№ подл. | Подпись и дата | Взам.инв.№ | Инв.№ дубл. | Подпись и дата

Изм.	Лист	№ докум.	Подп.	Дата	ОРК 2.00. 00	Лист I6

Формат	Зона	Поз.	Обозначение	Наименование	Кол.	Примечание
				ОРК 2.00.00-I3 Рис.3		
				Сборочные единицы		
		2	ОРК 2.I0.00-04	Фильтр жидкостный	I	
				Детали		
		4	ОРК 2.00.0I-07	Прокладка	I0	
II		6	ОРК 2.00.I5	Труба	I	
		7	ОРК 2.00.I5-0I	Труба	I	
		8	ОРК 2.00.I0-03	Труба	2	
Б4		9	ОРК 2.00.I6	Труба		
				Труба 89х3ГОСТ I0704-76		
				Б Ст3ГОСТ I0706-76		
				L =I20 B_7	I	0,65кг
II		I0	ОРК 2.00.I7	Труба	I	
II		II	ОРК 2.00.I8	Труба	I	
		I2	ОРК 2.00.I2-0I	Труба	I	
		I3	ОРК 2.00.0I3-0I	Заглушка		
				Стандартные изделия		
		I4		Болт М16х60.58.096		
				ГОСТ 7798-70	40	
		I6		Гайка М16.5.096		
				ГОСТ 5915-70	40	
		I8		Шайба 16.04.016		
				ГОСТ II37I-78	40	
		23		ПробкаI5 ГОСТ8963-75	I	
		25		Фланец80-I0ГОСТ I255-67	I0	
		27		Задвижка параллельная		
				с выдвижным шпинделем,		
				фланцевая		
				30ч6бр ГОСТ8437-75		
				Ду=80	3	

Подпись и дата | Инв.№ дубл. | Взам.инв.№ | Подпись и дата | Инв.№ подл.

Изм. Лист № докум. Подп. Дата

ОРК 2. 00. 00

Лист I7

Формат А1

Формат	Зона	Поз.	Обозначение	Наименование	Кол.	Примечание
				ОРК 2.00.00-I4 Рис.2		
				Сборочные единицы		
		2	ОРК 2.I0.00-05	Фильтр жидкостной	I	
				Детали		
		3	ОРК 2.00.0I-04	Прокладка	2	
		4	-08	Прокладка	6	
		5	ОРК 2.00.02-I3	Переход	I	
		6	ОРК 2.00.03-06	Труба	I	
		7	ОРК 2.00.04-II	Труба	I	
		8	ОРК 2.00.I0-04	Труба	2	
Б4		9	ОРК 2.00.I9	Труба		
				Труба I08х4ГОСТ I0704-76		
				Б Ст3ГОСТ I0706-76		
				L =I45 B_7	I	I,3кг
		I0	ОРК 2.00.07-04	Труба	I	
		II	ОРК 2.00.08-05	Труба	I	
		I2	ОРК 2.00.I2-02	Труба	I	
		I3	ОРК 2.00.I3-02	Заглушка	I	
				Стандартные изделия		
		I4		БолтМ16х60.58.096		
				ГОСТ 7798-70	56	
		I6		ГайкаМ16.5.046		
				ГОСТ 5915-70	56	
		I8		Шайба 16.04.016		
				ГОСТ II37I-78	56	
		2I		Контргайка40ГОСТ8961-75	I	
		23		Пробка90ГОСТ8963-75	I	
				Фланцы ГОСТ I255-67		
		24		40-I0	2	
		25		I00-I00	6	

Подпись и дата | Инв.№ дубл. | Взам.инв.№ | Подпись и дата | Инв.№ подл.

Изм. Лист № докум. Подп. Дата

ОРК 2. 00. 00

Лист I8

5.903-1

Формат	Зона	Поз.	Обозначение	Наименование	Кол.	Примечание
		26		Вентиль запорный		
				муфтовый 15кч 18П		
				ГОСТ 18161-72 $Д_у$=40	1	
		27		Задвижка параллельная		
				с выдвижным шпинделем,		
				фланцевая		
				30ч6брГОСТ8437-75		
				Ду=100	2	
				ОРК 2.00.00-15 Рис.2		
				Сборочные единицы		
		2	ОРК 2.10.00-05	Фильтр жидкостной	1	
				Детали		
		3	ОРК 2.00.01-05	Прокладка	2	
		4	-08	Прокладка	6	
		5	ОРК 2.00.02-14	Переход	1	
		6	ОРК 2.00.03-07	Труба	1	
		7	ОРК 2.00.04-12	Труба	1	
		8	ОРК 2.00.10-04	Труба	2	
	Б4	9	ОРК 2.00.19	Труба		
				Труба 108х4ГОСТ10704-76		
				Б Ст3ГОСТ10706-76		
				L=145 $В_7$	1	1,3кг
		10	ОРК 2.00.07-06	Труба	1	
		11	ОРК 2.00.08-06	Труба	1	
		12	ОРК 2.00.12-02	Труба	1	
		13	ОРК 2.00.13-02	Заглушка	1	
				Стандартные изделия		
		14		Болт М16х60.58.096		
				ГОСТ 7798-70	56	

Взам.инв.№ | Инв.№ дубл. | Подпись и дата | Инв.№ подл. | Подпись и дата

Изм.	Лист	№ докум.	Подп.	Дата	ОРК 2.00.00	Лист 19

Формат 11

Формат	Зона	Поз.	Обозначение	Наименование	Кол.	Примечание
		16		Гайка М16.5.096		
				ГОСТ 5915-70	56	
		18		Шайба 16.04.016		
				ГОСТ 11371-78	56	
		21		Контргайка50ГОСТ8961-75	1	
		23		Пробка20 ГОСТ8963-75	1	
				Фланцы ГОСТ1255-67		
		24		50-10	2	
		25		100-10	6	
		26		Вентиль запорный		
				муфтовый 15кч 18П		
				ГОСТ 18161-72 $Д_у$=50	1	
		27		Задвижка параллельная		
				с выдвижным шпинделем,		
				фланцевая		
				30ч6бр ГОСТ8437-75		
				Ду=100	2	
				ОРК 2.00.00-16 Рис.3		
				Сборочные единицы		
		2	ОРК 2.10.00-05	Фильтр жидкостной	1	
				Детали		
		3	ОРК 2.00.01-06	Прокладка	2	
		4	-08	Прокладка	8	
		5	ОРК 2.00.02-15	Переход	1	
		6	ОРК 2.00.15-02	Труба	1	
		7	ОРК 2.00.15-03	Труба	1	
		8	ОРК 2.00.10-05	Труба	2	
	Б4	9	ОРК 2.00.19	Труба	1	
				Труба 108х4ГОСТ10704-76		
				Б Ст3ГОСТ10706-76		

Взам.инв.№ | Инв.№ дубл. | Подпись и дата | Инв.№ подл. | Подпись и дата

Изм.	Лист	№ докум.	Подп.	Дата	ОРК 2.00.00	Лист 20

16762 28 Формат 11

5.903-1

Формат	Зона	Поз.	Обозначение	Наименование	Кол.	Примечание
				L =145 B_7	I	I,3кг
		I0	ОРК 2.00.I7-0I	Труба	I	
		II	ОРК 2.00.I8-0I	Труба	I	
		I2	ОРК 2.00.I2-02	Труба	I	
		I3	ОРК 2.00.I3-02	Заглушка	I	
				Стандартные изделия		
		I4		БолтМI6х60.58.096		
				ГОСТ 7798-70	56	
		I6		ГайкаМ6.5.096		
				ГОСТ 5915-70	56	
		I8		Шайба I6.04.0I6		
				ГОСТ II37I-78	56	
		23		Пробка20 ГОСТ8963-75	I	
				Фланцы ГОСТI255-67		
		24		80-I0	2	
		25		I00-I00	8	
				Задвижка параллельная		
				с выдвижным шпинделем,		
				фланцевая		
				30ч6бр ГОСТ8437-75		
		26		Ду=80	I	
		27		Ду=I00	2	
				ОРК 2.00.00-I7 Рис.3		
				Сборочные единицы		
		2	ОРК 2.I0.00-06	Фильтр жидкостной	I	
				Детали		
		3	ОРК 2.00.0I-07	Прокладка	2	
		4	-09	Прокладка	8	
		5	ОРК 2.00.02-I6	Переход	I	
		6	ОРК 2.00.I5-04	Труба	I	

Инв.№ подл. | Подпись и дата | Взам.инв.№ | Инв.№ дубл. | Подпись и дата

Изм. | Лист | № докум. | Подп. | Дата

ОРК 2. 00. 00

Лист 2I

Формат 11

Формат	Зона	Поз.	Обозначение	Наименование	Кол.	Примечание
		7	ОРК 2.00.I5-05	Труба	I	
		8	ОРК 2.00.I0-06	Труба	2	
Б4		9	ОРК 2.00.20	Труба	I	
				Труба I33х4ГОСТI0704-76		
				В Ст3ГОСТI0706-76		
				L=II2 B_7	I	
		I0	ОРК 2.00.I7-0I	Труба	I	
		II	ОРК 2.00.I8-02	Труба	I	
		I2	ОРК 2.00.I2-03	Труба	I	
		I3	ОРК 2.00.I3-03	Заглушка	I	
				Стандартные изделия		
		I4		Болт MI6х65.58.096		
				ГОСТ 7798-70	64	
		I6		Гайка MI6.5.096		
				ГОСТ 5915-70	64	
		I8		Шайба I6.04.0I6		
				ГОСТ II37I-78	64	
		23		Пробка20 ГОСТ8963-75	I	
				Фланцы ГОСТI255-67		
		24		80-I0	2	
		25		I25-I0	8	
				Задвижка параллельная		
				с выдвижным шпинделем		
				фланцевая		
				30ч6бр ГОСТ8437-75		
		26		Ду=80	I	
		27		Ду=I25	2	
				ОРК 2.00.00-I8 Рис.3		
				Сборочные единицы		
		2	ОРК 2.I0.00-06	Фильтр жидкостный	I	

Инв.№ подл. | Подпись и дата | Взам.инв.№ | Инв.№ дубл. | Подпись и дата

Изм. | Лист | № докум. | Подп. | Дата

ОРК 2.00.00

Лист 22

5.903-1

Формат	Зона	Поз.	Обозначение	Наименование	Кол.	Примечание
				Детали		
		3	ОРК 2.00.01-08	Прокладка	2	
		4	-09	Прокладка	8	
		5	ОРК 2.00.02-17	Переход	1	
		6	ОРК 2.00.15-06	Труба	1	
		7	ОРК 2.00.15-07	Труба	1	
		8	ОРК 2.00.10-07	Труба	2	
	64	9	ОРК 2.00.20	Труба		
				Труба 139х4 ГОСТ 10704-76		
				Б Ст3 ГОСТ 10706-76		
				L=112 В7	1	
		10	ОРК 2.00.17-02	Труба	1	
		11	ОРК 2.00.18-03	Труба	1	
		12	ОРК 2.00.12-03	Труба	1	
		13	ОРК 2.00.13-03	Заглушка	1	
				Стандартные изделия		
		14		Болт М16х65.58.096		
				ГОСТ 7798-20	80	
		16		**Гайка М16.5.096**		
				ГОСТ 5915-70	**80**	
		18		Шайба 16.04.016		
				ГОСТ 11371-78	80	
		23		Пробка 20 ГОСТ 8963-75	1	
				Фланцы ГОСТ 1255-67		
		24		100-10	2	
		25		125-10	8	
				Задвижка параллельная		
				с выдвижным шпинделем,		
				фланцевая		
				30ч6бр ГОСТ 8437-75		
		26		Ду=100	1	

Инв.№ подл. | Подпись и дата | Взам.инв.№ | Инв.№ дубл. | Подпись и дата

Изм.	Лист	№ докум.	Подп.	Дата	ОРК 2. 00. 00	Лист 23

Формат 11

Формат	Зона	Поз.	Обозначение	Наименование	Кол.	Примечание
		27		Ду=125	2	
				ОРК 2.00.00-19 Рис.3		
				Сборочные единицы		
		2	ОРК 2.10.00-07	Фильтр жидкостной	1	
				Детали		
		3	ОРК 2.00.01-07	Прокладка	2	
		4	-10	Прокладка	8	
		5	ОРК 2.00.02-18	Переход	1	
		6	ОРК 2.00.15-08	Труба	1	
		7	ОРК 2.00.15-09	Труба	1	
		8	ОРК 2.00.10-08	Труба	2	
	64	9	ОРК 2.00.21	Труба		
				Труба 159х4 ГОСТ 10704-76		
				Б Ст3 ГОСТ 10706-76		
				L=180 В7	1	
		10	ОРК 2.00.17-03	Труба	1	
		11	ОРК 2.00.18-04	Труба	1	
		12	**ОРК 2.00.12-04**	Труба	1	
		13	**ОРК 2.00.13-04**	Заглушка	1	
				Стандартные изделия		
		14		БолтМ16х65.58.096		
				ГОСТ 7798-70	80	
		16		Гайка М16.5.096		
				ГОСТ 7798-70	80	
		18		Шайба 16.04.016		
				ГОСТ 11371-78	80	
		23		Пробка 25 ГОСТ 8963-75	1	
				Фланцы ГОСТ 1255-67		
		24		80-10	2	
		25		150-10	8	

Инв.№ подл. | Подпись и дата | Взам.инв.№ | Инв.№ дубл. | Подпись и дата

Изм.	Лист	№ докум.	Подп.	Дата	ОРК 2. 00. 00	Лист 24

5.903-1

Формат	Зона	Поз.	Обозначение	Наименование	Кол.	Примечание
				Задвижка параллельная		
				с выдвижным шпинделем,		
				фланцевая		
		26		30ч6бр ГОСТ8437-75		
		27		Ду=80	I	
				Ду=150	2	
				ОРК 2.00.00-20		
				Сборочные единицы		
		2	ОРК 2.10.00-07	Фильтр жидкостной	I	
				Детали		
		3	ОРК 2.00.01-08	Прокладка	2	
		4	-10	Прокладка	8	
		5	ОРК 2.00.02-09	Переход	I	
		6	ОРК 2.00.15-10	Труба	I	
		7	ОРК 2.00.15-11	Труба	I	
		8	ОРК 2.00.10-09	Труба	2	
Б4		9	ОРК 2.00.21	Труба		
				Труба 159х4 ГОСТ 10704-76		
				Б Ст3 ГОСТ 10706-76		
				L =180 B_7	I	
		10	ОРК 2.00.17-02	Труба	I	
		11	ОРК 2.00.18-05	Труба	I	
		12	ОРК 2.00.12-04	Труба	I	
		13	ОРК 2.00.13-04	Заглушка	I	
				Стандартные изделия		
		14		Болт М16х65.58.096		
				ГОСТ 7798-70	80	
		16		Гайка М16.5.096		
				ГОСТ 5915-70	80	
		18		Шайба 16.04.016		

Подпись и дата | Инв.№ дубл. | Взам.инв.№ | Подпись и дата | Инв.№ подл.

Изм. Лист № докум. Подп. Дата

ОРК 2. 00. 00

Лист 25

Формат А1

Формат	Зона	Поз.	Обозначение	Наименование	Кол.	Примечание
				ГОСТ 11371-78	80	
		23		Пробка 25 ГОСТ 8963-75	I	
				Фланцы ГОСТ 1255-67		
		24		100-10	2	
		25		150-100	8	
				Задвижка параллельная		
				с выдвижным шпинделем,		
				фланцевая		
				30ч6бр ГОСТ 8437-75		
		26		Ду=100	I	
		27		Ду=150	2	

Подпись и дата | Инв.№ дубл. | Взам.инв.№ | Подпись и дата | Инв.№ подл.

Изм. Лист № докум. Подп. Дата

ОРК 2. 00. 00

Лист 26

16762 31

Формат А1

РИС. 1

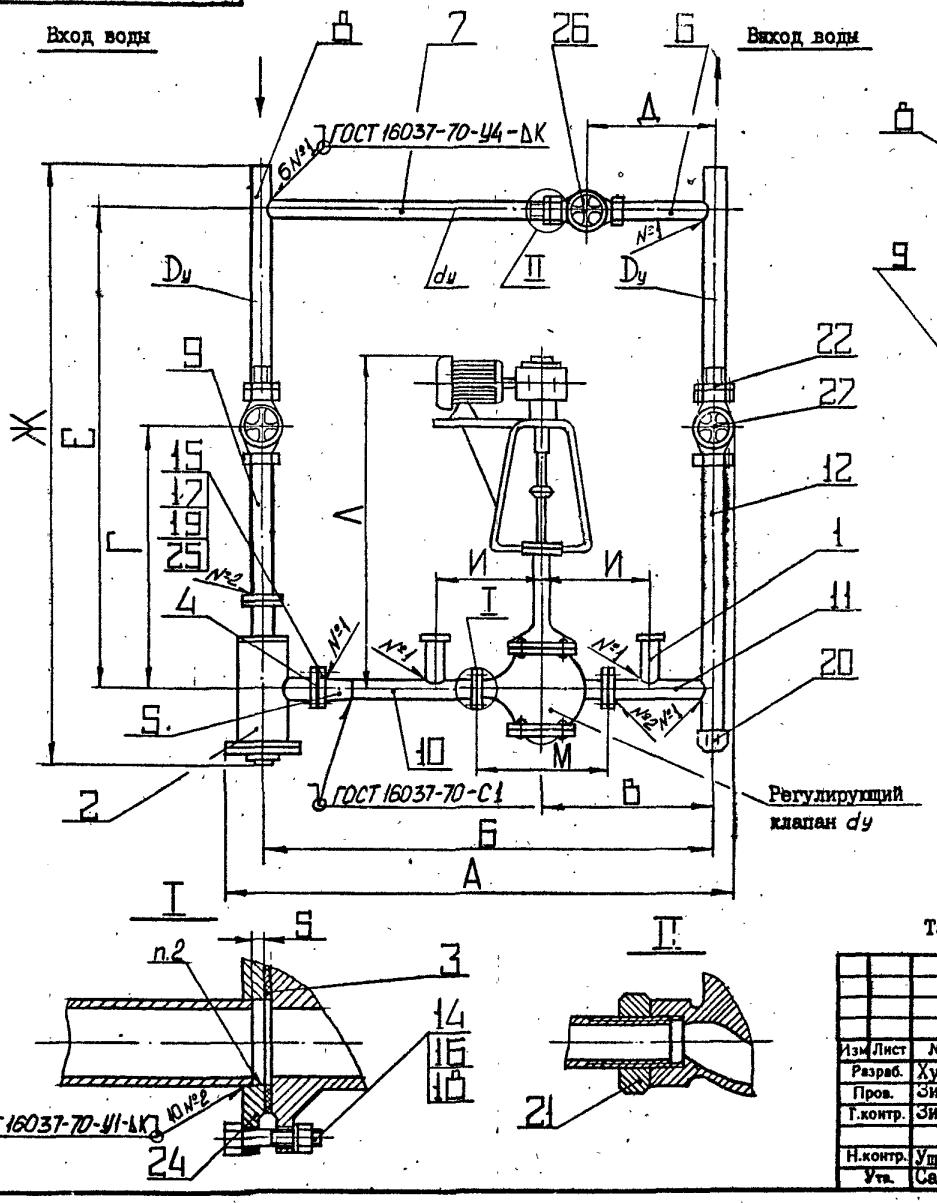

РИС. 2

Остальное см. Рис.I

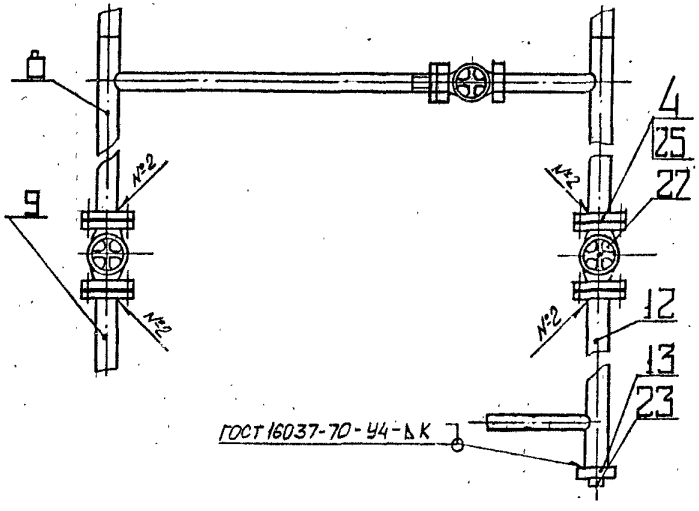

1. Размеры для справок.
2. До сборки и монтажа узла по рис.I расточить внутренние диаметры фланцев по фактическому наружному диаметру привариваемых труб.
3. До сборки и монтажа детали окрасить, например, грунтовкой ХС-010-2 слоя ГОСТ9355-60 Ш.7/I. окончательный выбор окраски произвести при привязке конкретного объекта.
4. Собранный узел опрессовать пробным давлением Р=16кгс/см2 в течении 5 минут. Течь воды не допускается.

Таблицу исполнений см. на листе 2.

Изм.	Лист	№ докум.	Подпись	Дата
Разраб.		Хунцария		
Пров.		Зисьман		
Т.контр.		Зисьман		
Н.контр.		Ущакова		
Утв.		Саввин		

ОРК2.00.00 СБ

Обвязка регулирующего клапана

Сборочный чертеж

Лит.	Масса	Масштаб
И	см. табл.	-

Лист 1 Листов 2

ГОССТРОЙ СССР
ГОСХИМПРОЕКТ
г. Москва

16762 ЭР

Формат 12

Инв.№ подл. | Подпись и дата | Взам. инв.№ | Инв.№ дубл. | Подпись и дата

Размеры в мм

Обозначение	Шифр	Рис.	Ду	dу	А	Б	В	Г	Д	Е	Ж	И	К	Л	М	Масса кг
ОРК 2.00.00	УР-15/32	I	32	I5	9I0	800	380	400	240	I000	I235	I40	3,0	558	I30	53,0
-0I	УР-20/32	I	32	20	9I0	800	400	400	250	I000	I235	I40	3,0	535	I50	56,2
-02	УР-I5/40	I	40	I5	935	800	380	400	240	I000	I235	I40	3,0	558	I30	6I,4
-03	УР-20/40	I	40	20	935	800	400	400	250	I000	I235	I60	3,0	535	I50	67,3
-04	УР-25/40	I	40	25	I035	900	420	400	260	I000	I235	I60	3,0	565	I60	70,0
-05	УР-20/50	I	50	20	I040	900	400	450	260	I000	I245	I60	3,0	535	I50	7I,I
-06	УР-25/50	I	50	25	I040	900	420	450	260	I000	I245	I60	3,0	565	I60	74,2
-07	УР-40/50	I	50	40	II40	I000	450	450	250	II00	I345	230	3,0	6I5	200	76,0
-08	УР-25/65	2	65	25	III0	900	420	500	270	I000	I260	I60	3,0	565	I60	79,4
-09	УР-40/65	2	65	40	I2I0	I000	450	500	260	II00	I360	230	3,0	6I5	200	86,3
-I0	УР-50/65	2	65	50	I3I0	II00	480	500	260	II00	I360	230	3,0	6I5	230	92,5
-II	УР-40/80	2	80	40	I280	II00	450	500	260	II00	I365	230	3,0	6I5	200	II0,2
-I2	УР-50/80	2	80	50	I280	II00	480	500	270	II00	I365	230	3,0	6I5	230	I2 I
-I3	УР-80/80	3	80	80	I380	I200	500	500	300	I300	I565	290	3,0	730	3I0	I35
-I4	УР-40/I00	2	I00	40	I280	I070	450	600	260	II00	I385	230	3,0	6I5	200	238
-I5	УР-50/I00	2	I00	50	I4I0	I200	480	600	270	II00	I385	230	3,0	6I5	230	242
-I6	УР-80/I00	3	I00	80	I6I0	I400	460	600	320	I300	I585	290	3,0	730	3I0	290
-I7	УР-80/I25	3	I25	80	I745	I500	500	600	300	I300	I605	290	3,0	730	3I0	332
-I8	УР-I00/I25	3	I25	I00	I945	I700	540	600	300	I500	I800	320	4,0	III0	350	430
-I9	УР-80/I50	3	I50	80	I840	I600	500	700	290	I400	I730	290	3,0	730	3I0	628
-20	УР-I00/I50	3	I50	I00	I940	I700	550	700	280	I500	I830	320	4,0	III0	350	648

РИС. 3

остальное см. рис. I

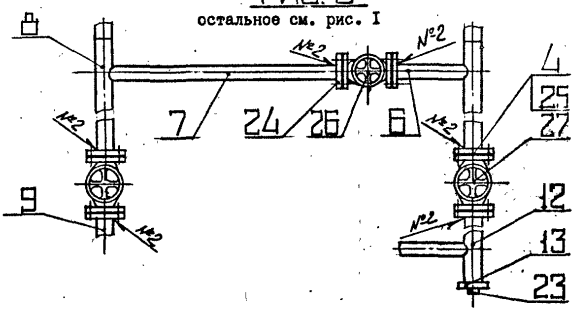

5.903-1

Инв.№ подл. | Подпись и дата | Взам. инв.№ | Инв.№ дубл. | Подпись и дата

Изм.	Лист	№ докум.	Подп.	Дата	ОРК 2.00.00 СБ	Лист 2

16762-38 Формат 12

ОРК 2.00.01

5903-1

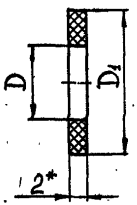

Размеры в мм.

Обозначение	D	D1	Масса кг
ОРК 2.00.01	14	45	0,006
-01	20	58	0,01
-02	28	68	0,014
-03	40	78	0,017
-04	45	88	0,02
-05	60	102	0,028
-06	78	125	0,03
-07	92	138	0,04
-08	110	158	0,05
-09	135	188	0,06
-10	162	212	0,07

1.* Размеры для справок.
2. Размеры, обеспеч. технологией.

Изм.	Лист	№ докум.	Подпись	Дата
Разраб.		Хунцария		
Пров.		Зисьман		
Т.контр.		Зисьман		
Н.контр.		Упакова		
Утв.				

ОРК 2. 00. 01

Прокладка

Лит.	Масса	Масштаб
	см. табл.	–
Лист	Листов 1	

Паронит ПОН 2,0 ГОСТ 481-71

ГОССТРОЙ СССР ГОСХИМПРОЕКТ г. Москва

Формат А1

Подпись и дата | Инв.№ дубл. | Взам. инв.№ | Подпись и дата | Инв.№ подл.

ОРК 2.00.02

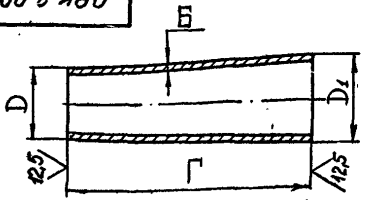

Размеры в мм

Обозначение	Б	Г	Д	Д1	Масса кг.
ОРК 2.00.02	2,0	50	22	44	0,41
-01	2,0	60	22	50	0,35
-02	3,0	50	26	44	0,47
-03	3,0	60	26	50	0,62
-04	3,0	60	26	65	0,67
-05	3,0	60	34	50	0,62
-06	3,0	60	34	65	0,67
-07	3,0	80	34	85	1,10
-08	3,0	60	48	65	0,76
-09	3,0	70	48	85	1,14
-10	3,0	80	48	95	1,4
-11	3,0	140	48	115	2,8
-12	3,0	70	60	85	1,34
-13	3,0	80	60	95	1,3
-14	3,0	140	60	115	3,0
-15	3,0	160	90	115	4,0
-16	3,0	180	90	140	5,1
-17	3,0	200	90	166	6,3
-18	4,0	200	108	140	5,9
-19	4,0	200	108	166	6,8

Предельные отклонения размеров по B_7.

Изм.	Лист	№ докум.	Подпись	Дата
Разраб.		Хунцария		
Пров.		Зисьман		
Т.контр.		Зисьман		
Н.контр.		Упакова		
Утв.				

ОРК 2. 00. 02

Переход

Лит.	Масса	Масштаб
	см. табл.	–
Лист	Листов 1	

Ст. 3 ГОСТ 380-71

ГОССТРОЙ СССР ГОСХИМПРОЕКТ г. Москва

18762 34

Формат А1

Подпись и дата | Инв.№ дубл. | Взам. инв.№ | Подпись и дата | Инв.№ подл.

ОРК 2.00.03

5.903-1

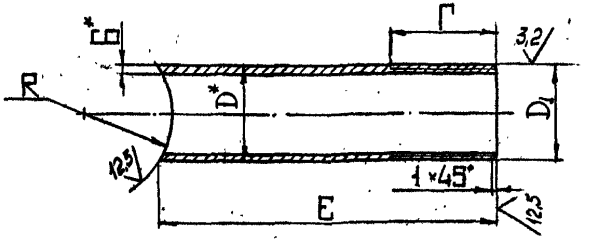

Размеры в мм

Обозначение	Б	Г	Dy	Д	Д1	Е		Масса кг
ОРК 2.00.03	2,8	10	15	21,3	1/2" труб	185	16	0,3
-01	2,8	10	20	26,8	3/4" труб	200	24	0,4
-02	3,2	12	25	33,5	1" труб	200	16	0,6
-03	3,5	12	40	48,0	1 1/2" труб	170	24	0,7
-04	3,2	12	25	33,5	1" труб	195	30	0,6
-05	3,5	14	50	60,0	2" труб	160	50	1,0
-06	3,5	14	40	48,0	1 1/2" труб	150	50	0,7
-07	3,5	14	50	60,0	2" труб	140	38	0,9

1. *Размеры для справок.
2. Неуказанные предельные отклонения размеров:

валов – B_7,
остальных – по CM_8.

3. Резьба по ГОСТ 6357-73.

Изм.	Лист	№ докум.	Подпись	Дата
Разраб.		Хунцария		
Пров.		Зисьман		
Т.контр.		Зисьман		
Н.контр.		Ушакова		
Утв.		Саввин		

ОРК 2.00.03

Труба

Труба ДухБ ГОСТ3262-75

Лит.	Масса	Масштаб
И	см. табл.	–

Лист | Листов 1

ГОССТРОЙ СССР
ГОСХИМПРОЕКТ
г. Москва

Формат 11

Подпись и дата | Инв.№ дубл. | Взам. инв.№ | Подпись и дата | Инв.№ подл.

ОРК 2.00.04

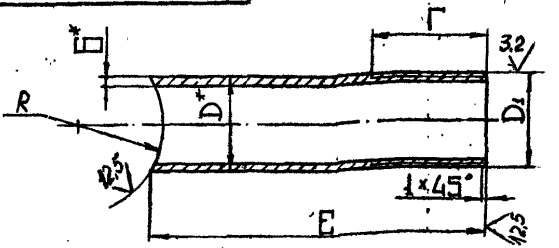

Размеры в мм

Обозначение	Б	Г	Dy	Д	Д1	Е	R	Масса кг
ОРК 2.00.04	2,8	28	15	21,3	1/2" труб	515	16	0,6
-01	2,8	28	20	26,8	3/4" труб	500	16	0,6
-02	3,2	30	25	33,5	1" труб	580	24	0,9
-03	2,8	30	20	26,8	3/4" труб	580	16	0,7
-04	3,2	32	25	33,5	1" труб	570	24	1,3
-05	3,5	32	40	48	1 1/2" труб	660	30	1,4
-06	3,2	32	25	33,5	1" труб	560	24	1,5
-07	3,5	36	40	48	1 1/2" труб	640	30	2,5
-08	3,5	36	50	60	2" труб	730	38	2,9
-09	3,5	36	40	48	1 1/2" труб	740	30	2,4
-10	3,5	36	50	60	2" труб	715	38	3,1
-11	3,5	42	40	48	1 1/2" труб	710	44	2,9
-12	3,5	42	50	60	2" труб	820	54	2,8

1. *Размеры для справок.
2. Неуказанные предельные отклонения размеров:

валов – по B_7,
остальных – по CM_8.

3. Резьба по ГОСТ 6357-73.

Изм.	Лист	№ докум.	Подпись	Дата
Разраб.		Хунцария		
Пров.		Зисьман		
Т.контр.		Зисьман		
Н.контр.		Ушакова		
Утв.		Саввин		

ОРК 2.00.04

Труба

Труба ДухБ ГОСТ3262-75

Лит.	Масса	Масштаб
И	см. табл.	–

Лист | Листов 1

ГОССТРОЙ СССР
ГОСХИМПРОЕКТ
г. Москва

Формат 11

16262 25

Подпись и дата | Инв.№ дубл. | Взам. инв.№ | Подпись и дата | Инв.№ подл.

ОРК 2.00.05

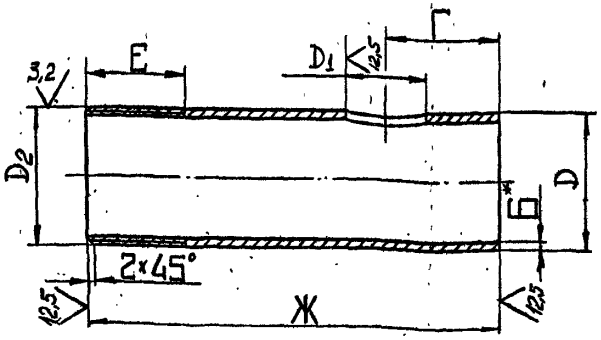

Размеры в мм

Обозначение	Б	Г	Д	$Д_I$	$Д_2$	Ду	Е	Ж	Масса кг
ОРК 2.00.05	3,2	100	42,3	16	1 1/4" труб	32	80	650	2,4
-01	3,5	100	48	24	1 1/2" труб	40	90	665	2,9
-02	3,5	100	60	16	2" труб	50	100	575	3,5
-03	3,5	100	60	24	2" труб	50	100	675	4,2

1. *Размеры для справок.
2. Неуказанные предельные отклонения размеров:
   отверстий – по $А_7$,
   валов – по $В_7$,
   остальных – по $СМ_8$.
3. Резьба по ГОСТ 6357-73.

Изм.	Лист	№ докум.	Подпись	Дата
Разраб.		Хунцария		
Пров.		Зисьман		
Т.контр.		Зисьман		
Н.контр.		Ушакова		
Утв.				

ОРК 2.00.05

Труба

Лит. | Масса см. табл. | Масштаб –

Лист | Листов 1

Труба ДухВ ГОСТ3262-75

ГОССТРОЙ СССР ГОСХИМПРОЕКТ г. Москва

Формат 11

ОРК 2.00.06

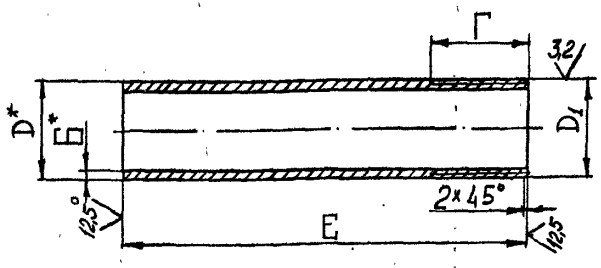

Размеры в мм.

Обозначение	Б	Г	Д	$Д_I$	Ду	Е	Масса кг
ОРК 2.00.06	3,2	10	42,3	1 1/4" труб	32	190	0,6
-01	3,5	12	48,0	1 1/2" труб	40	132	1,04
-02	3,5	16	60,0	2" труб	50	130	0,72

1. *Размеры для справок.
2. Неуказанные предельные отклонения размеров:
   валов – по $В_7$,
   остальных – по $СМ_8$.
3. Резьба по ГОСТ 6357-73.

ОРК 2.00.06

Труба

Лит. | Масса см. табл. | Масштаб –

Лист | Листов 1

Труба ДухВ ГОСТ3262-75

ГОССТРОЙ СССР ГОСХИМПРОЕКТ г. Москва

Формат 11

16762 36

ОРК 2.00.08

5.903-1

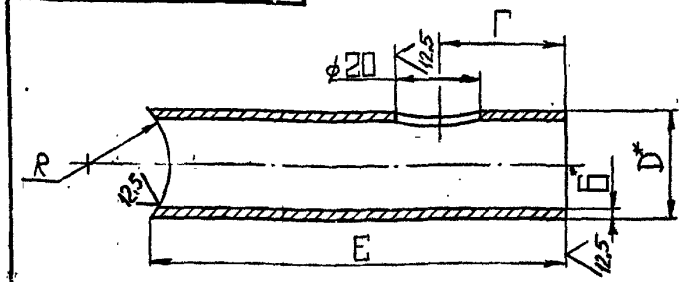

Размеры в мм.

Обозначение	Б	Г	R	Д	Ду	Е	Масса, кг.
ОРК 2.00.08	2,8	70	I6	2I,3	I5	I95	0,3
-0I	2,8	70	24	26,8	20	255	0,5
-02	3,2	60	I6	33,5	25	300	0,9
-03	3,5	80	24	48	40	300	I,3
-04	3,5	80	30	60	50	330	2,0
-05	3,5	70	24	4,8	40	3I0	I,3
-06	3,5	70	30	60	50	320	2,0

I. *Размеры для справок.

2. Предельные отклонения размеров: отверстий по А7, валов по В7, остальных по См8.

Взам.инв.№ | Подпись и дата | Инв.№ дубл. | Взам.инв.№ | Подпись и дата | Инв.№ подл.

Изм.	Лист	№ докум.	Подпись	Дата
Разраб.		Хунцария		
Пров.		Зисьман		
Т.контр.		Зисьман		
Н.контр.		Ушакова		
Утв.				

ОРК 2.00.08

Труба

Лит.	Масса	Масштаб
И	см. табл.	-
Лист	Листов 1	

Труба ДухБ ГОСТ3262-75

ГОССТРОЙ СССР ГОСХИМПРОЕКТ г. Москва

Формат 11

ОРК 2.00.07

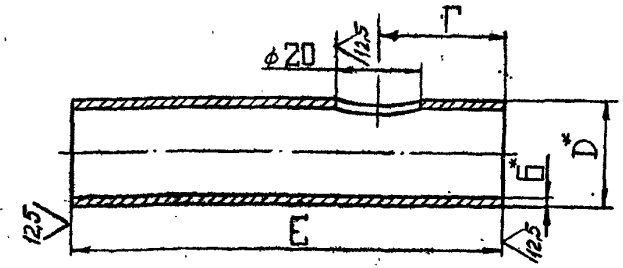

Размеры в мм

Обозначение	В	Г	Д	Ду	Е	Масса кг
ОРК 2.00.07	2,8	70	2I,3	I5	255	0,4
-0I	2,8	70	26,8	20	I65	0,3
-02	3,2	60	33,5	25	200	0,6
-03	2,8	80	26,8	20	240	0,4
-04	3,5	80	24,8	40	2I5	0,9
-05	3,2	75	33,5	25	I75	0,5
-06	3,5	75	60	50	240	I,5

I. Размеры для справок.

2. Предельные отклонения размеров отверстий по А7, валов - по В7, остальных - См8.

Взам.инв.№ | Подпись и дата | Инв.№ дубл. | Взам.инв.№ | Подпись и дата | Инв.№ подл.

Изм.	Лист	№ докум.	Подпись	Дата
Разраб.		Хунцария		
Пров.		Зисьман		
Т.контр.		Зисьман		
Н.контр.		Ушакова		
Утв.				

ОРК2.00.07

Труба

Лит.	Масса	Масштаб
И	см. табл.	-
Лист	Листов 1	

Труба ДухБ ГОСТ3262-75

ГОССТРОЙ СССР ГОСХИМПРОЕКТ г. Москва

Формат 11

ОРК 2.00.09

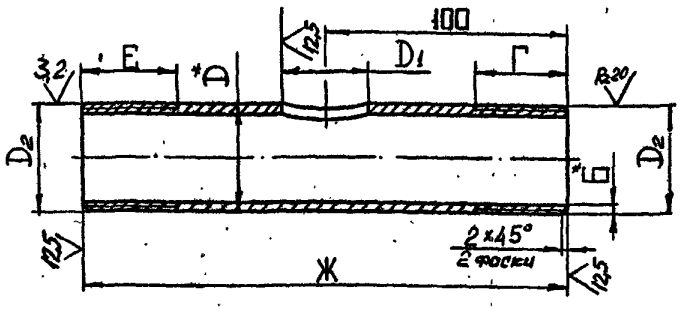

Размеры в мм

Обозначение	В	Г	Ду	Д	$Д_1$	$Д_2$	Е	Ж	Масса кг
ОРК2.00.09	3,2	20	32	42,3	I6	I 1/4" труб	I2	435	I,3
-0I	3,5	22	40	48	I6	I 1/2" труб	I4	422	I,6
-02	3,5	24	50	60	24	2" труб	I6	460	2,0

I.* Размеры для справок.

2. Неуказанные предельные отклонения размеров: отверстий - по A_7, валов - по B_7, остальных - по CM_8.

3. Резьба по ГОСТ 6357-73.

Изм.	Лист	№ докум.	Подпись	Дата
Разраб.		Хунцария		
Пров.		Зисьман		
Т.контр.		Зисьман		
Н.контр.		Ушакова		
Утв.				

ОРК 2. 00. 09

Труба

Лит.	Масса	Масштаб
И	см. табл.	-
Лист	Листов 1	

Труба Дух5 ГОСТ3262-75

ГОССТРОЙ СССР ГОСИМПРОЕКТ г. Москва

Формат А1

Инв.№ подл. | Подпись и дата | Взам.инв.№ | Инв.№ дубл. | Подпись и дата

Т.903-1

ОРК 2.00.10

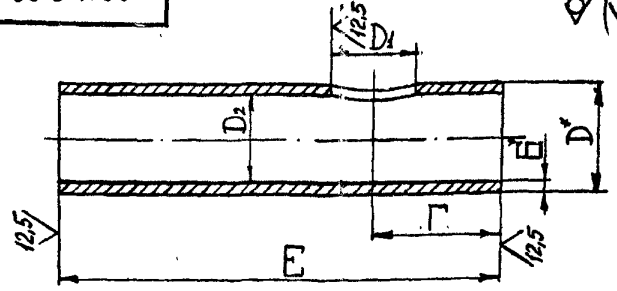

Размеры в мм

Обозначение	Б	Г	Д	$Д_т$	$Д_2$	Е	Масса кг
ОРК2.00.I0	3,0	I00	76	30	70	450	2,4
-0I	3,0	I00	76	42	70	550	2,9
-02	3,0	I00	89	42	83	600	3,8
-03	3,0	I00	89	54	83	800	5,I
-04	4,0	I20	I08	42	I00	500	5,I
-05	4,0	I20	I08	54	I00	700	7,2
-06	4,0	I20	I33	84	I25	540	6,9
-07	4,0	I20	I33	I04	I25	740	9,4
-08	4,0	I20	I59	84	I5I	680	I0,4
-09	4,0	I20	I59	84	I5I	780	I2,0

I.* Размеры для справок.

2. Неуказанные предельные отклонения размеров: отверстий - по А7, валов - по В7, остальных - по CM_8.

Изм.	Лист	№ докум.	Подпись	Дата
Разраб.		Хунцария		
Пров.		Зисьман		
Т.контр.		Зисьман		
Н.контр.		Ушакова		
Утв.				

ОРК 2. 00. I0

Труба

Лит.	Масса	Масштаб
И	см. табл.	—
Лист	Листов 1	

Труба Дх5ГОСТ10704-76 / В-Б Ст3ГОСТ10706-76

ГОССТРОЙ СССР ГОСИМПРОЕКТ г. Москва

16762-38

Формат А1

Инв.№ подл. | Подпись и дата | Взам.инв.№ | Инв.№ дубл. | Подпись и дата

ОРК 2.00.12

5.903-1

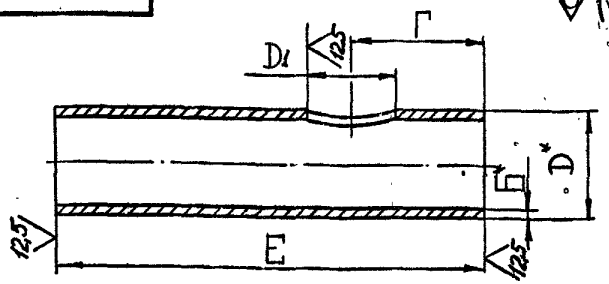

Размеры в мм

Обозначение	Б	Г*	Д	$Д_1$	Е	Масса кг
ОРК 2.00.12	3,0	100	76	30	460	2,8
-01	3,0	105	89	42	490	4,9
-02	4,0	125	108	42	600	6,1
-03	4,0	128	133	84	690	8,7
-04	4,0	130	159	84	680	8,6

1.* Размеры для справок.

2. Неуказанные предельные отклонения размеров отверстий - по A_7, валов - по B_7, остальных - по CM_8.

Изм.	Лист	№ докум.	Подпись	Дата	ОРК 2.00.12			
Разраб.		Хунцария			Труба	Лит.	Масса	Масштаб
Пров.		Зисьман				М	см. табл.	-
Т.контр.		Зисьман				Лист	Листов 1	
Н.контр.		Ушакова			Труба ДхБ ГОСТ10704-76 В-Б Ст3ГОСТ10706-76	ГОССТРОЙ СССР ГОСХИМПРОЕКТ г. Москва		
Утв.								

Инв.№ подл. | Подпись и дата | Взам. инв.№ | Инв.№ дубл. | Подпись и дата

Формат А1

ОРК 2.00.13

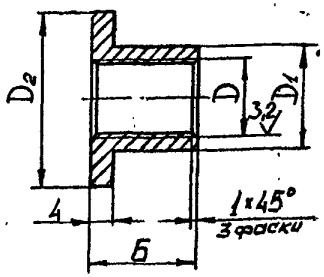

Размеры в мм.

Обозначение	Д	$Д_1$	$Д_2$	Б	Масса кг
ОРК 2.00.13	1/2" труб	70	85	25	0,48
-01	1/2" труб	80	98	25	0,56
-02	3/4" труб	100	120	25	0,81
-03	3/4" труб	124	145	25	1,20
-04	1" труб	150	170	25	1,60

1.* Неуказанные предельные отклонения размеров:
отверотий - по A_7,
валов - по B_7.

2. Покрытие: Хим. Окс. прм.

3. Резьба по ГОСТ 6357-73.

Изм.	Лист	№ докум.	Подпись	Дата	ОРК 2.00.13			
Разраб.		Хунцария			Заглушка	Лит.	Масса	Масштаб
Пров.		Зисьман				М	см. табл.	-
Т.контр.		Зисьман				Лист	Листов 1	
Н.контр.		Ушакова			Ст3 ГОСТ 380-71	ГОССТРОЙ СССР ГОСХИМПРОЕКТ г. Москва		
Утв.								

Инв.№ подл. | Подпись и дата | Взам. инв.№ | Инв.№ дубл. | Подпись и дата

Формат А1

ОРК 2.00.17

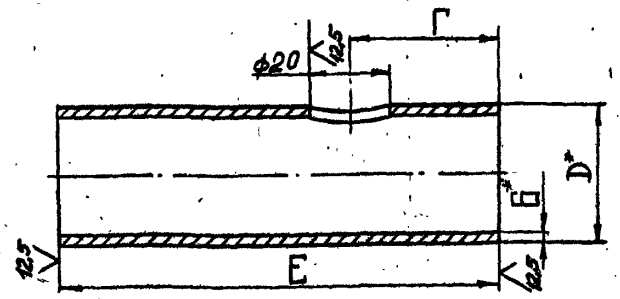

Размеры в мм

Обозначение	Б	Г	Д	Ду	Е	Масса кг
ОРК2.00.I7	3,0	I30	89	80	355	2,3
-0I	3,0	I30	89	80	400	2,5
-02	3,0	I30	I08	I00	545	5,6
-03	3,0	I30	89	80	500	3,2

1. * Размеры для справок.

2. Предельные отклонения размеров:
   - отверстий - по A_7,
   валов - по B_7
   остальных - по $\pm IT_8/2$.

5.903-1

Изм.	Лист	№ докум.	Подпись	Дата
Разраб.		Хунцария		
Пров.		Зисьман		
Т.контр.				
Н.контр.		Ушакова		
Утв.				

ОРК2. 00. I7

Труба

Лит.	Масса	Масштаб
	см. табл.	—

Лист | Листов 1

Труба ДхБ ГОСТ10704-76
В-Ст3 ГОСТ10706-76

ГОССТРОЙ СССР
ГОСХИМПРОЕКТ
г. Москва

Формат 11

Инв.№ подл. | Подпись и дата | Взам. инв.№ | Инв.№ дубл. | Подпись и дата

ОРК 2.00.18

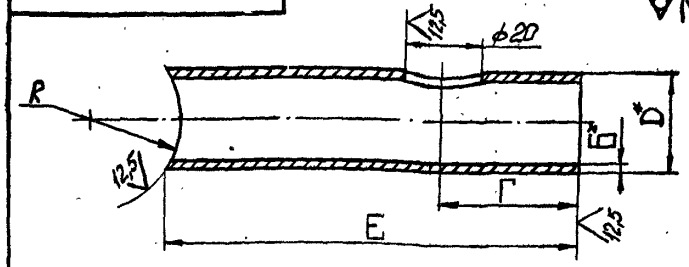

Размеры в мм

Обозначение	Б	Г	Д	Ду	Е	R	Масса кг
ОРК2.00.I8	3,0	I35	89	80	325	44	2,I
-0I	3,0	I35	89	80	260	64	I,7
-02	3,0	I35	89	80	300	65	I,9
-03	3,0	I35	I08	I00	320	65	3,3
-04	4,0	I45	89	80	275	80	I,7
-05	4,0	I45	I08	I00	320	80	3,3

1. * Размеры для справок.

2. Предельные отклонения размеров:
   отверстий - по A_7,
   валов - по B_7,
   остальных - по $\pm IT_8/2$.

Изм.	Лист	№ докум.	Подпись	Дата
Разраб.		Хунцария		
Пров.		Зисьман		
Т.контр.		Зисьман		
Н.контр.		Ушакова		
Утв.				

ОРК 2. 00. I8

Труба

Лит.	Масса	Масштаб
И	см. табл.	—

Лист | Листов 1

Труба ДхБ ГОСТ10704-76
В-Ст3 ГОСТ10706-76

ГОССТРОЙ СССР
ГОСХИМПРОЕКТ
г. Москва

16762 40

Формат 11

Инв.№ подл. | Подпись и дата | Взам. инв.№ | Инв.№ дубл. | Подпись и дата

Формат	Зона	Поз.	Обозначение	Наименование	Кол.	Примечание
				Документация		
I2			ОРК 2.I0.00 СБ	Сборочный чертеж		
				Детали		
II		I	ОРК 2.I0.0I	Втулка	I	
II		2	ОРК 2.I0.02	Колпак	I	
II		3	ОРК 2.I0.03	Прокладка	2	
			Переменные данные для исполнений			
				ОРК 2.I0.00		
				Сборочные единицы		
II		4	ОРК 2.II.00	Корпус	I	
II		5	ОРК 2.I2.00	Фильтрующий элемент	I	
				Детали		
II		6	ОРК 2.I0.04	Заглушка	I	
		7	ОРК 2.I0.03-0I	Прокладка	I	
		8	-02	Прокладка	I	
				Стандартные изделия		
		9		Болт MI6x65.58.096		
				ГОСТ 7798-70	4	
		I0		Гайка MI6.5.096		
				ГОСТ 5915-70	4	
		-		Заглушка 65-I0		
				ГОСТ I2836-67		
				(заготовка для		
				ОРК 2.I0.04)	I	
		II		Шайба I6.65 Г.059		
				ГОСТ 6402-70	4	

Подпись и дата | Инв.№ дубл. | Взам.инв.№ | Подпись и дата | Инв.№ подл.

Изм.	Лист	№ докум.	Подп.	Дата
Разраб.		Климкина		
Пров.		Зисьман		
Н.контр.		Ушакова		
Утв.				

ОРК 2.I0.00

Фильтр жидкостной

Лит.	Лист	Листов
И	I	6

ГОССТРОЙ СССР
ГОСХИМПРОЕКТ
г. Москва

Формат 11В

Формат	Зона	Поз.	Обозначение	Наименование	Кол.	Примечание
				ОРК 2.I0.00-0I		
				Сборочные единицы		
		4	ОРК 2.II.00-0I	Корпус	I	
		5	ОРК 2.I2.00-0I	Фильтрующий элемент	I	
				Детали		
		6	ОРК 2.I0.04-0I	Заглушка	I	
		7	ОРК 2.I0.03-03	Прокладка	I	
		8	-04	Прокладка	I	
				Стандартные изделия		
		9		Болт MI6x70.58.096		
				ГОСТ 7798-70	8	
		I0		Гайка MI6.5.096		
				ГОСТ 5915-70	8	
		-		Заглушка I00-I0,		
				ГОСТ I2836-67		
				(заготовка для		
				ОРК 2.I0.04-0I)	I	
		II		Шайба I6.65 Г.059		
				ГОСТ 6402-70	8	
				ОРК 2.I0.00-02		
				Сборочные единицы		
		4	ОРК 2.II.00-02	Корпус	I	
		5	ОРК 2.I2.00-02	Фильтрующий элемент	I	
				Детали		
		6	ОРК 2.I0.04-02	Заглушка	I	
		7	ОРК 2.I0.03-05	Прокладка	I	
		8	-06	Прокладка	I	
				Стандартные изделия		
		9		Болт MI6x70.58.096		
				ГОСТ 7798-70	8	

Подпись и дата | Инв.№ дубл. | Взам.инв.№ | Подпись и дата | Инв.№ подл.

Изм.	Лист	№ докум.	Подп.	Дата

ОРК 2.I0.00

Лист 2

Формат 11В

5903-1

Формат	Зона	Поз.	Обозначение	Наименование	Кол.	Примечание
		I0		Гайка MI6.5.096		
				ГОСТ 5915-70	8	
		-		Заглушка I25-I0		
				ГОСТ I2836-67		
				(заготовка для		
				ОРК 2.I0.04-02)	I	
		II		Шайба I6.65.Г.059		
				ГОСТ 6402-70	8	
				ОРК 2.I0.00-03		
				Сборочные единицы		
		4	ОРК 2.II.00-03	Корпус	I	
		5	ОРК 2.I2.00-03	Фильтрующий элемент	I	
				Детали		
		6	ОРК 2.I0.04-03	Заглушка	I	
		7	ОРК 2.I0.03-07	Прокладка	I	
		8	-08	Прокладка	I	
				Стандартные изделия		
		9		Болт M20x75,58.096		
				ГОСТ 7798-70	8	
		I0		Гайка M20.5.096		
				ГОСТ 5915-70	8	
		-		Заглушка I50-I0		
				ГОСТ I2836-67		
				(заготовка для		
				ОРК 2.I0.04-03)	I	
		II		Шайба 20.65.Г.059		
				ГОСТ 6402-70	8	
			ОРК 2.I0.00-04			
				Сборочные единицы		

Подпись и дата | Инв.№ дубл. | Взам.инв.№ | Подпись и дата | Инв.№ подл.

Изм.	Лист	№ докум.	Подп.	Дата	ОРК 2.I0.00	Лист 3

Формат А1

Формат	Зона	Поз.	Обозначение	Наименование	Кол.	Примечание
		4	ОРК 2.II.00-04	Корпус	I	
		5	ОРК 2.I2.00-04	Фильтрующий элемент	I	
				Детали		
		6	ОРК 2.I0.04-03	Заглушка	I	
		7	ОРК 2.I0.03-09	Прокладка	I	
		8	-I0	Прокладка	I	
				Стандартные изделия		
				Болт M20x75.58.096		
				ГОСТ 7798-70	8	
		I0		Гайка M20.5.096		
				ГОСТ 5915-70	8	
		-		Заглушка I50-I0		
				ГОСТ I2836-67		
				(заготовка для		
				ОРК 2.I0.04-03)	I	
		II		Шайба 20.65.Г.059		
				ГОСТ 6402-70	8	
				ОРК 2.I0.00-05		
				Сборочные единицы		
		4	ОРК 2.II.00-05	Корпус	I	
		5	ОРК 2.I2.00-05	Фильтрующий элемент	I	
				Детали		
		6	ОРК 2.I0.04-04	Заглушка	I	
		7	ОРК 2.I0.03-II	Прокладка	I	
		8	-I2	Прокладка	I	
				Стандартные изделия		
		9		Болт M20x75.58.096		
				ГОСТ 7798-70	8	
		I0		Гайка M20.5.096		
				ГОСТ 5915-70	8	

Подпись и дата | Инв.№ дубл. | Взам.инв.№ | Подпись и дата | Инв.№ подл.

Изм.	Лист	№ докум.	Подп.	Дата	ОРК 2.I0.00	Лист 4

16762 42 Формат А1

5.903-1

Формат	Зона	Поз.	Обозначение	Наименование	Кол.	Примечание
				Заглушка 200-10		
				ГОСТ 12836-67		
				(заготовка для		
				ОРК 2.10.04-04)	1	
		11		Шайба 20.65.Г.059		
				ГОСТ 6402-70	8	
				ОРК 2.10.00-06		
				Сборочные единицы		
		4	ОРК 2.11.00-06	Корпус	1	
		5	ОРК 2.12.00-06	Фильтрующий элемент	1	
				Детали		
		6	ОРК 2.10.04-05	Заглушка	1	
		7	ОРК 2.10.03-13	Прокладка	1	
		8	-14	Прокладка	1	
				Стандартные изделия		
		9		Болт М20х80.58.096		
				ГОСТ 7798-70	12	
		10		Гайка М20.5.096		
				ГОСТ 5915-70	12	
		-		Заглушка 250-10		
				ГОСТ 12836-67		
				(заготовка для		
				ОРК 2.10.04-05)	1	
		11		Шайба 20.65.Г.059		
				ГОСТ 6402-70	12	
				ОРК 2.10.00-07		
				Сборочные единицы		
		4	ОРК 2.11.00-07	Корпус	1	
		5	ОРК 2.12.00-07	Фильтрующий элемент	1	

Инв.№ подл. | Подпись и дата | Взам.инв.№ | Инв.№ дубл. | Подпись и дата

Изм. | Лист | № докум. | Подп. | Дата

ОРК 2.10.00

Лист 5

Формат 11

Формат	Зона	Поз.	Обозначение	Наименование	Кол.	Примечание
				Детали		
		6	ОРК 2.10.04-05	Заглушка	1	
		7	ОРК 2.10.03-10	Прокладка	1	
		8	-14	Прокладка	1	
				Стандартные изделия		
		9		Болт М20х80.58.096		
				ГОСТ 7798-70	12	
		10		Гайка М20.5.096		
				ГОСТ 5915-70	12	
		-		Заглушка 250-10		
				ГОСТ 12836-67		
				(заготовка для		
				ОРК 2.10.04-05)	1	
		11		Шайба 20.65 Г.059		
				ГОСТ 6402-70	12	

Инв.№ подл. | Подпись и дата | Взам.инв.№ | Инв.№ дубл. | Подпись и дата

Изм. | Лист | № докум. | Подп. | Дата

ОРК 2.10.00

Лист 6

ОРК 2.10.00 СБ

5.903-1

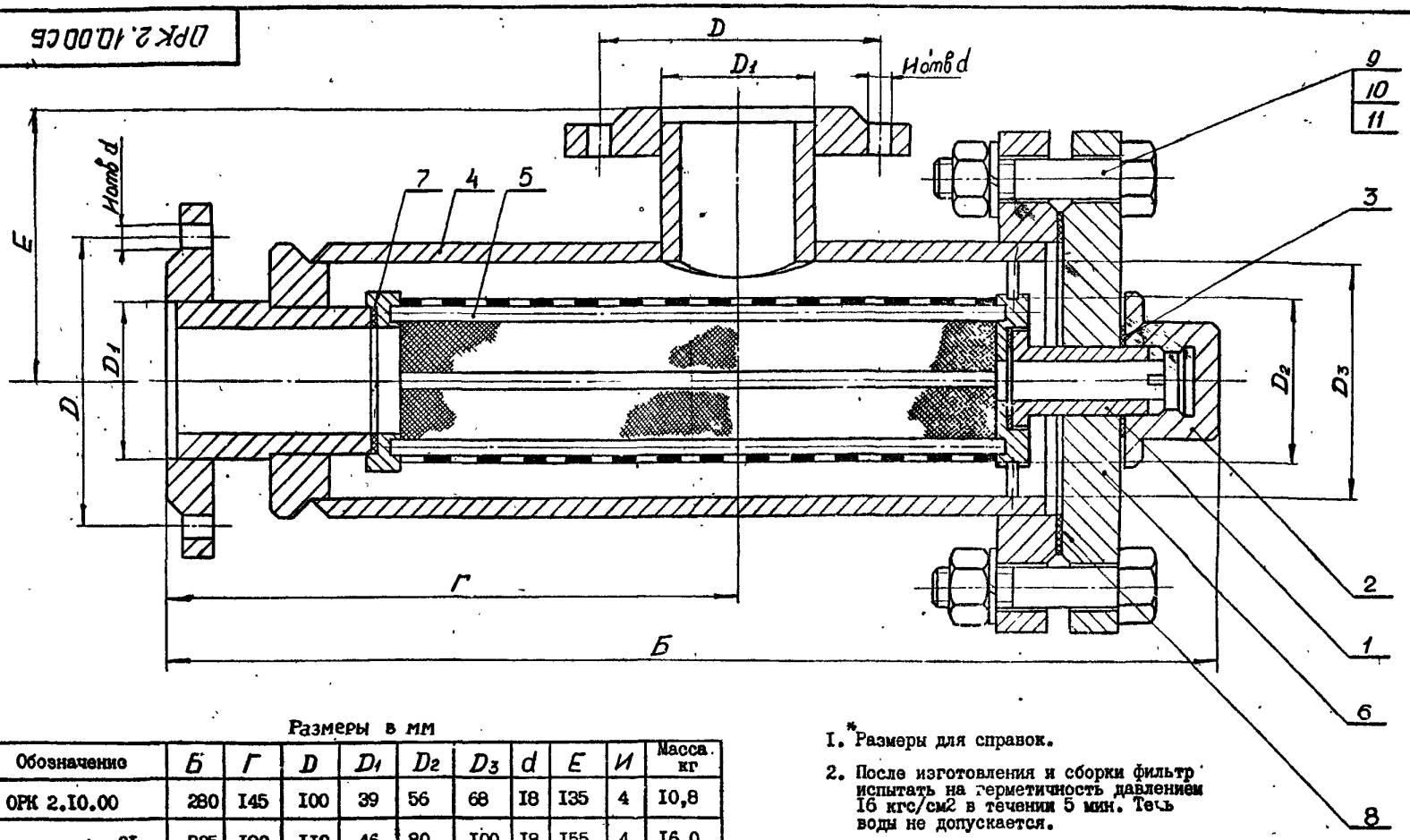

Размеры в мм

Обозначение	Б	Г	D	D1	D2	D3	d	E	И	Масса кг
ОРК 2.10.00	280	145	100	39	56	68	18	135	4	10,8
-01	325	190	110	46	80	100	18	155	4	16,0
-02	375	230	125	59	97	125	18	170	4	22,5
-03	410	250	145	78	117	149	18	180	4	29,2
-04	430	265	160	91	131	149	18	190	4	31,2
-05	515	330	180	110	188	207	18	220	8	44,9
-06	555	350	210	135	202	257	18	235	8	64,3
-07	600	370	240	161	218	257	23	255	8	68,7

1. * Размеры для справок.
2. После изготовления и сборки фильтр испытать на герметичность давлением 16 кгс/см2 в течении 5 мин. Течь воды не допускается.

Изм.	Лист	№ докум.	Подпись	Дата
Разраб.		Климкина		
Пров.		Зисьман		
Т.контр.		Зисьман		
Н.контр.		Ушакова		
Утв.				

ОРК 2. 10. 00 СБ

Фильтр жидкостной
Сборочный чертеж

Лит.	Масса	Масштаб
И	см. табл.	-
Лист	Листов 1	

ГОССТРОЙ СССР
ГОСХИМПРОЕКТ
г. Москва

16765-44

Формат А2

Инв.№ подл. | Подпись и дата | Взам. инв.№ | Инв.№ дубл. | Подпись и дата

6,3 (√)

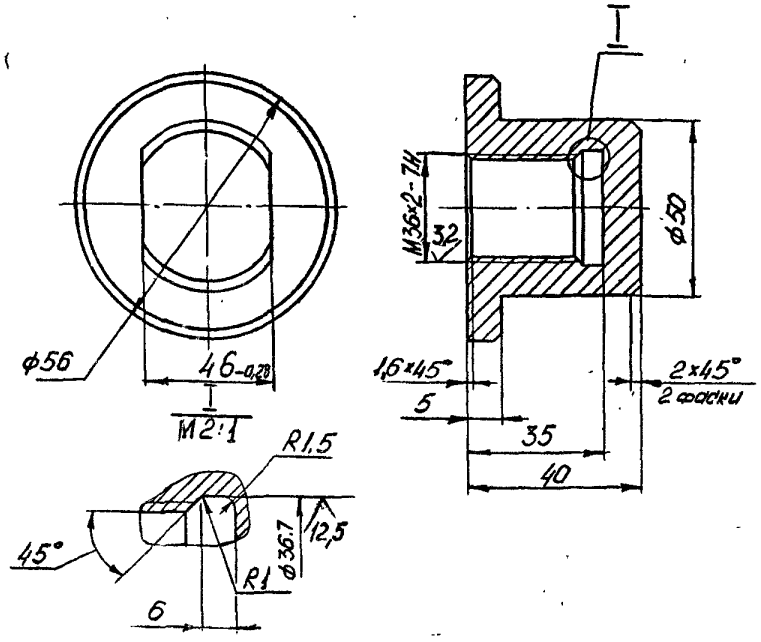

1. Предельные отклонения размеров:
   отверстий по A_7, валов по B_7, остальных по CM_8.
2. Покрытие Хим. Окс. прм.

Изм.	Лист	№ докум.	Подпись	Дата	ОРК210.02			
Разраб.		Хунцария			Колпак	Лит.	Масса	Масштаб
Пров.		Зисьман				Р	0,3	1:1
Т.контр.		Зисьман				Лист	Листов 1	
Н.контр.		Уварова			Сталь 35 ГОСТ 1050-74	ГОССТРОЙ СССР ГОСХИМПРОЕКТ г. Москва		
Утв.								

Формат 11

Подпись и дата | Инв.№ дубл. | Взам.инв.№ | Подпись и дата | Инв.№ подл.

6,3 (√)

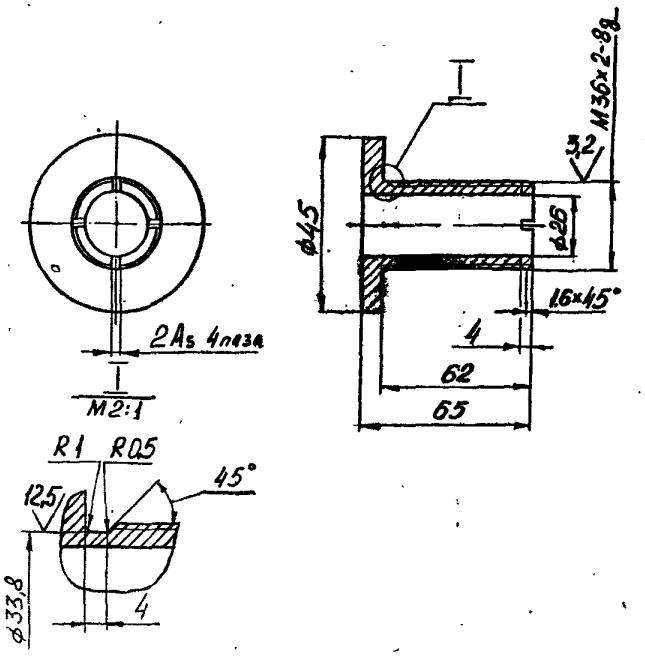

1. Предельные отклонения размеров:
   отверстий-по A_7, валов-по B_7, остальных-по CM_8.
2. Покрытие ХИМ. Окс. прм.

Изм.	Лист	№ докум.	Подпись	Дата	ОРК210.01			
Разраб.		Хунцария			Втулка	Лит.	Масса	Масштаб
Пров.		Зисьман				Р	0,25	1:1
Т.контр.		Зисьман				Лист	Листов 1	
Н.контр.		Уварова			Сталь 35 ГОСТ 1050-74	ГОССТРОЙ СССР ГОСХИМПРОЕКТ г. Москва		
Утв.								

Формат 11

Подпись и дата | Инв.№ дубл. | Взам.инв.№ | Подпись и дата | Инв.№ подл.

ОРК 2.10.03

5.903-1

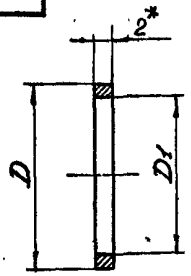

Размеры в мм

Обозначение	D	D1	Масса кг
ОРК 2.10.03	45	36	0,002
-01	39	32	0,001
-02	122	48	0,023
-03	46	40	0,001
-04	158	110	0,034
-05	58	50	0,045
-06	188	135	0,002
-07	77	70	0,001
-08	212	160	0,062
-09	90	82	0,002
-10	160	152	0,004
-11	110	102	0,002
-12	268	220	0,059
-13	134	125	0,003
-14	320	270	0,070

1.* Размер для справок.

2. Размеры обеспеч. технологией.

Подпись и дата | Инв.№ дубл. | Взам. инв.№ | Подпись и дата | Инв.№ подл.

Изм.	Лист	№ докум.	Подпись	Дата
Разраб.		Климкина		
Пров.		Зисьман		
Т.контр.		Зисьман		
Н.контр.		Ушакова		
Утв.				

ОРК 2.10.03

Прокладка

Лит.	Масса	Масштаб
И	см. табл.	-

Лист | Листов 1

Паронит ПОН 2,0 ГОСТ 481-71

ГОССТРОЙ СССР ГОСХИМПРОЕКТ г. Москва

Формат 11

ОРК 2.10.04

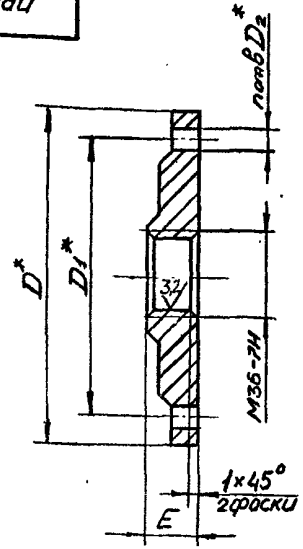

Размеры в мм.

Обозначение	Dy	D	D1	D2	E	n	Масса кг
ОРК 2.10.04	65	180	145	18	14	4	1,9
-01	100	215	180	18	14	8	2,8
-02	125	245	210	18	16	8	4,6
-03	150	280	240	23	16	8	5,9
-04	200	335	285	23	16	8	5,9
-05	250	390	350	23	16	8	9,0

*Размеры для справок.

Подпись и дата | Инв.№ дубл. | Взам. инв.№ | Подпись и дата | Инв.№ подл.

Изм.	Лист	№ докум.	Подпись	Дата
Разраб.		Климкина		
Пров.		Зисьман		
Т.контр.		Зисьман		
Н.контр.		Ушакова		
Утв.				

ОРК 2.10.04

Заглушка

Лит.	Масса	Масштаб
И	см. табл.	-

Лист | Листов 1

Заготовка Заглушка Ду-10 ГОСТ 12836-67

ГОССТРОЙ СССР ГОСХИМПРОЕКТ г. Москва

16762-46

Формат 11

5903-1

Формат	Зона	Поз.	Обозначение	Наименование	Кол.	Примечание
				Документация		
II			ОРК 2.II.00 СБ	Сборочный чертеж		
				Детали		
II		1	ОРК 2.II.01	Стрелка	1	
				Переменные данные для исполнений		
				ОРК 2.II.00		
II		2	ОРК 2.II.02	Втулка	1	
II		3	ОРК 2.II.03	Дно	1	
II		4	ОРК 2.II.04	Патрубок	1	
II		5	ОРК 2.II.05	Труба	1	
				Стандартные изделия		
				Фланец ГОСТ 1255-67		
		6		32-10	2	
		7		65-10	1	
				ОРК 2.II.00-01		
				Детали		
		2	ОРК 2.II.02-01	Втулка	1	
		3	ОРК 2.II.03-01	Дно	1	
		4	ОРК 2.II.04-01	Патрубок	1	
		5	ОРК 2.II.05-01	Труба	1	
				Стандартные изделия		
				Фланец ГОСТ 1255-67		
		6		40-10	2	
				100-10	1	

Подпись и дата | Инв.№ дубл. | Взам.инв.№ | Подпись и дата | Инв.№ подл.

Изм	Лист	№ докум.	Подп.	Дата
Разраб.		Климкина		
Пров.		Зисьман		
Н.контр.		Ушакова		
Утв.				

ОРК 2.II.00

Корпус

Лит.	Лист	Листов
И	1	3

ГОССТРОЙ СССР
ГОСХИМПРОЕКТ
г. Москва

Формат 11В

Формат	Зона	Поз.	Обозначение	Наименование	Кол.	Примечание
				ОРК 2.II.00-02		
				Детали		
		2	ОРК 2.II.02-02	Втулка	1	
		3	ОРК 2.II.03-02	Дно	1	
		4	ОРК 2.II.04-02	Патрубок	1	
		5	ОРК 2.II.05-02	Труба	1	
				Стандартные изделия		
				Фланец ГОСТ 1255-67		
		6		50-10	2	
		7		125-10	1	
				ОРК 2.II.00-03		
				Детали		
		2	ОРК 2.II.02-03	Втулка	1	
		3	ОРК 2.II.03-03	Дно	1	
		4	ОРК 2.II.04-03	Патрубок	1	
		5	ОРК 2.II.05-03	Труба	1	
				Стандартные изделия		
				Фланец ГОСТ 1255-67		
		6		65-10	2	
		7		150-10	1	
				ОРК 2.II.00-04		
				Детали		
		2	ОРК 2.II.02-04	Втулка	1	
		3	ОРК 2.II.03-04	Дно	1	
		4	ОРК 2.II.04-04	Патрубок	1	
		5	ОРК 2.II.05-04	Труба	1	
				Стандартные изделия		
				Фланец ГОСТ 1255-67		
		6		80-10	2	
		7		150-10	1	

Подпись и дата | Инв.№ дубл. | Взам.инв.№ | Подпись и дата | Инв.№ подл.

Изм	Лист	№ докум.	Подп.	Дата

ОРК 2.II.00

Лист 2

5.903-1

Поз.	Обозначение	Наименование	Кол.	Примечание
		ОРК 2.II.00-05		
		Детали		
2	ОРК.2.II.02-05	Втулка	I	
3	ОРК.2.II.03-05	Дно	I	
4	ОРК.2.II.04-05	Патрубок	I	
5	ОРК.2.II.05-05	Труба	I	
		Стандартные изделия		
		Фланец ГОСТ1255-67		
6		I00-I0	2	
7		200-I0	I	
		ОРК 2.II.00-06		
		Детали		
2	ОРК.2.II.02-06	Втулка	I	
3	ОРК.2.II.03-06	Дно	I	
4	ОРК.2.II.04-06	Патрубок	I	
5	ОРК.2.II.05-06	Труба	I	
		Стандартные изделия		
		Фланец ГОСТ I255-67		
6		I25-I0	2	
7		250-I0	I	
		ОРК 2.II.00-07		
		Детали		
2	ОРК 2.II.02-07	Втулка	I	
3	ОРК 2.II.03-07	Дно	I	
4	ОРК 2.II.04-07	Патрубок	I	
5	ОРК 2.II.05-07	Труба	I	
		Стандартные изделия		
		Фланец ГОСТ I255-67		
6		I50-I0	2	
7		250-I0	I	

Инв.№ подл. | Подпись и дата | Взам.инв.№ | Инв.№ дубл. | Подпись и дата

Изм.	Лист	№ докум.	Подп.	Дата

ОРК 2. II. 00 — Лист 3

Формат А1

93-61

ОРК 2.II.00СБ

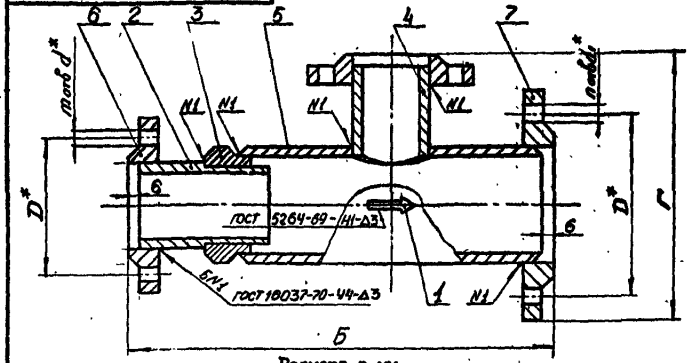

Размеры в мм.

Обозначение	Б	Г	D	D_1	d	d_1	m	n	Масса в кгс
ОРК 2.II.00	225	225	I00	I45	I8	I8	4	4	7,3
-0I	270	260	II0	I80	I8	I8	4	8	I0,5
-02	320	290	I25	2I0	I8	I8	4	8	I4,8
-03	355	320	I45	240	I8	23	4	8	I8,9
-04	375	330	I60	240	I8	23	4	8	20,4
-05	460	385	I80	295	I8	23	8	8	29,0
-06	500	430	2I0	350	I8	23	8	I2	40,4
-07	540	450	240	350	I8	23	8	I2	44,5

I.* Размеры для справок.

2. Стрелку, дет. поз.I, приваривать симметрично относительно торцев. корпуса.

3. Покрытие: Хим. Окс.прм.

Инв.№ подл. | Подпись и дата | Взам.инв.№ | Инв.№ дубл. | Подпись и дата

ОРК 2.II.00 СБ

Изм.	Лист	№ докум.	Подпись	Дата
Разраб.		Климкина		
Пров.		Зисьман		
Т.контр.		Зисьман		
Н.контр.		Ушакова		
Утв.				

Корпус
Сборочный чертеж

Лит.	Масса	Масштаб
	См. табл.	

Лист | Листов I

ГОССТРОЙ СССР
ГОСХИМПРОЕКТ
г. Москва

76762 48

Формат А1

ОРК 2.11.01

5.903-1

125 (√)

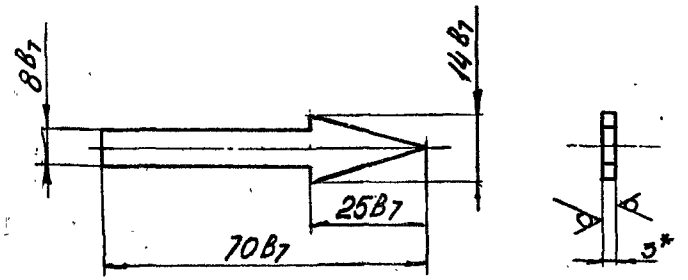

* Размер для справок.

Изм.	Лист	№ докум.	Подпись	Дата	ОРК 2.II.0I			
Разраб.		Климкина			Стрелка	Лит. И	Масса см. табл.	Масштаб –
Пров.		Зисьман				Лист	Листов 1	
Т.контр.		Зисьман				ГОССТРОЙ СССР ГОСХИМПРОЕКТ г. Москва		
Н.контр.		Ушакова			Лист В3.0 ГОСТ I9904-7I 3-III СТЗ ГОСТ I6523-70			
Утв.								

Инв.№ подл. | Подпись и дата | Взам. инв.№ | Инв.№ дубл. | Подпись и дата

Формат 11

ОРК 2.11.02

63 (√)

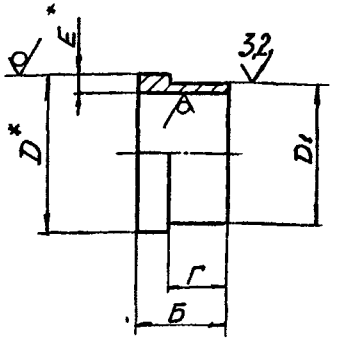

Размеры в мм.

Обозначение	Б	Г	D	D1	E	Масса кг
ОРК 2.II.02	75	30	38	37 X_4	3	0,04
-0I	80	30	45	44 X_4	3	0,05
-02	80	30	57	56 X_4	3	0,056
-03	85	30	76	75 X_4	3	0,08
-04	85	32	89	88 X_4	4	0,095
-05	90	32	I08	I07 X_4	4	0,II7
-06	90	32	I33	I32 X_4	4	0,I56
-07	90	32	I59	I58 X_4	4	0,I67

I.*Размеры для справок.

2. Неуказанные предельные отклонения размеров: отверстий – A_7, валов по B_7, остальных – по CM_8.

Изм.	Лист	№ докум.	Подпись	Дата	ОРК 2.II.02			
Разраб.		Климкина			Втулка	Лит. И	Масса см. табл.	Масштаб –
Пров.		Зисьман				Лист	Листов	
Т.контр.		Зисьман				ГОССТРОЙ СССР ГОСХИМПРОЕКТ г. Москва		
Н.контр.		Ушакова			Труба ДхЕ ГОСТ I0704-76 В-Б СТз ГОСТ I0706-76			
Утв.								

Инв.№ подл. | Подпись и дата | Взам. инв.№ | Инв.№ дубл. | Подпись и дата

Формат 11

ОРК 2.II.03

5.903-1

6,3

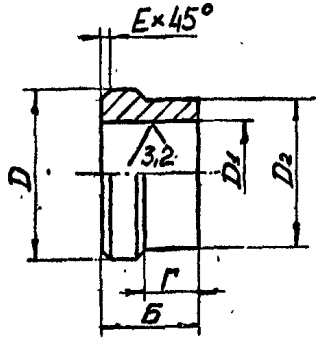

Размеры в мм.

Обозначение	Б	Г	D	D_1	D_2	E	Масса в кгс
ОРК 2.II.03	I4	6	76	$37A_4$	66	2	0,4
-0I	I4	6	I08	$44A_4$	98	2	0,8
-02	I4	6	I34	$56A_4$	I24	2	I,6
-03	I4	6	I60	$75A_4$	I48	2	I,74
-04	I6	8	I60	$88A_4$	I48	3	I,8
-05	I6	8	220	$I07A_4$	206	3	3,7
-06	I6	8	274	$I32A_4$	256	3	5,7
-07	I6	8	274	$I58A_4$	256	3	6,0

Неуказанные предельные отклонения размеров: валов – по B_7, остальных – по C_{M8}.

Изм.	Лист	№ докум.	Подпись	Дата	ОРК 2.II.03			
Разраб.		Климкина			Дно	Лит. И	Масса см. табл.	Масштаб –
Пров.		Зисьман				Лист	Листов 1	
Т.контр.		Зисьман				ГОССТРОЙ СССР ГОСХИМПРОЕКТ г. Москва		
Н.контр.		Ушакова			Ст3 ГОСТ 380-71			
Утв.								

Подпись и дата | Инв.№ дубл. | Взам. инв. № | Подпись и дата | Инв.№ подл.

Формат 11

ОРК 2.II.04

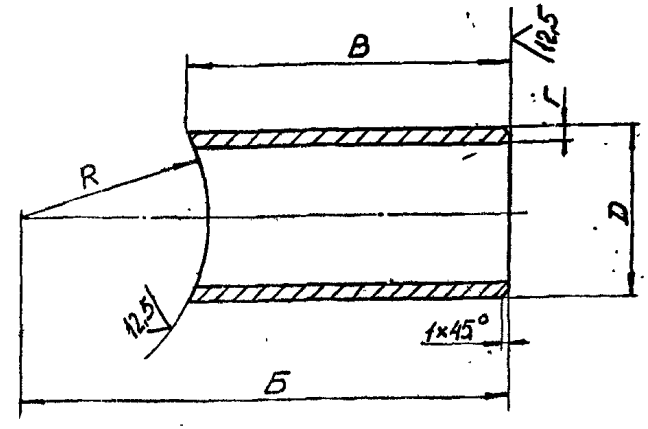

Размеры в мм.

Обозначение	Б	B	Г	D	R	Масса в кгс
ОРК 2.II.04	22I	98	3	38	38	0,2
-0I	256	I00	3	45	54	0,3
-02	286	I06	3	57	66	0,4
-03	3I6	I06	3	76	80	0,5
-04	326	I20	4	89	80	I,0
-05	38I	I27	4	I08	II0	I,3
-06	326	II5	4	I33	I36	I,4
-07	446	I44	4	I59	I36	2,2

Предельные отклонения размеров валов – по B_7, остальных – по C_{M8}.

Изм.	Лист	№ докум.	Подпись	Дата	ОРК 2.II.04			
Разраб.		Климкина			Патрубок	Лит. И	Масса см. табл.	Масштаб –
Пров.		Зисьман				Лист	Листов	
Т.контр.		Зисьман				ГОССТРОЙ СССР ГОСХИМПРОЕКТ г. Москва		
Н.контр.		Ушакова			Труба ДхГ ГОСТ I0704-76 / В Б Ст3 ГОСТ I0706-76			
Утв.								

Подпись и дата | Инв.№ дубл. | Взам. инв. № | Подпись и дата | Инв.№ подл.

16762-50

Формат 11

ОРК 2.11.05

6,3 (√)

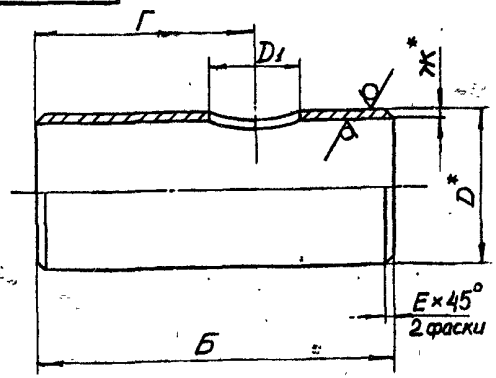

Размеры в мм.

Обозначение	Б	Г	D	D1	Е	Ж	Масса в кг.
ОРК 2.II.05	I60	86	76	39	2	4	I,I
-0I	200	I26	I08	46	2	4	2,0
-02	250	I66	I33	58	2	4	3,2
-03	280	I8I	I59	77	2	5	4,3
-04	300	I98	I59	90	3	5	4,5
-05	380	258	2I9	II0	3	6	8,0
-06	420	278	273	I35	3	8	II,7
-07	460	298	273	I60	3	8	I2,2

I. * Размеры для справок.

2. Предельные отклонения размеров: - по A_7; валов - по B_7; остальные - по C_{M8}.

Инв.№ подл. | Подпись и дата | Взам.инв.№ | Инв.№ дубл. | Подпись и дата

Изм.	Лист	№ докум.	Подпись	Дата
Разраб.		Климкина		
Пров.		Зисьман		
Т.контр.		Зисьман		
Н.контр.		Ушакова		
Утв.				

ОРК 2.II.05

Труба

Труба ДхЗ ГОСТ10704-76
В-Бст3 ГОСТ10705-76

Лит.	Масса	Масштаб
	см. табл.	-

Лист | Листов 1

ГОССТРОЙ СССР
ГОСХИМПРОЕКТ
г. Москва

Формат 11

Формат	Зона	Поз.	Обозначение	Наименование	Кол.	Примечание
				Документация		
II			ОРК 2.I2.00 СБ	Сборочный чертеж		
				Переменные данные для исполнений		
				ОРК 2.I2.00		
				Детали		
Бч		I	ОРК 2.I2.0I	Пруток		
				Проволока 4,0-0I		
				ГОСТ 3282-74		
				L = I26 B_7	4	0,0IIкг
Бч		2	ОРК 2.I2.02	Сетка		
				Сетка полутомпаковая		
				№ 09. ГОСТ 66I3-73		
				II8 B_7 x I80 B_7	I	0,02кг
II		3	ОРК 2.I2.03	Фланец	I	
II		4	ОРК 2.I2.04	Фланец	I	
Бч		5	ОРК 2.I2.05	Штырь		
				Проволока 4.0-0I		
				ГОСТ 3282-74		
				L=4 B_7	4	0,0004кг
				ОРК 2.I2.00-0I		
				Детали		
Бч		I	ОРК 2.I2.06	Пруток		
				Проволока 4.0-0I		
				ГОСТ 3282-74		
				L =I66 B_7	4	0,0I4кг
Бч		2	ОРК 2.I2.07	Сетка		

Инв.№ подл. | Подпись и дата | Взам.инв.№ | Инв.№ дубл. | Подпись и дата

Изм.	Лист	№ докум.	Подп.	Дата
Разраб.		Климкина		
Пров.		Зисьман		
Н.контр.		Ушакова		
Утв.				

ОРК 2.I2.00

Фильтрующий элемент

Лит.	Лист	Листов
	I	5

ГОССТРОЙ СССР
ГОСХИМПРОЕКТ
г. Москва

16782 57

Формат 11

Формат	Зона	Поз.	Обозначение	Наименование	Кол.	Примечание
				Сетка полутомпаковая		
				№ 09. ГОСТ 6613-73		
				158 B_7х255 B_7	I	0,04кг
		3	ОРЕ 2.12.03-01	Фланец	I	
		4	ОРК 2.12.04-01	Фланец	I	
БЧ		5	ОРК 2.12.08	Штырь		
				Проволока 4,0-01		
				ГОСТ 3282-74		
				L=8 B_7	4	0,0007кг
				ОРК 2.12.00-02		
				Детали		
БЧ		I	ОРК 2.12.09	Пруток		
				Проволока 5.0-01		
				ГОСТ 3282-74		
				L=212 B_7	6	0,019кг
БЧ		2	ОРК 2.12.10	Сетка		
				Сетка полутомпаковая		
				№ 09. ГОСТ 6613-73		
				204 B_7х308 B_7	I	0,06кг
		3	ОРК 2.12.03-02	Фланец	I	
		4	ОРК 2.12.04-02	Фланец	I	
БЧ		5	ОРК 2.12.11	Штырь		
				Проволока 5.0-01		
				ГОСТ 3282-74		
				L=13 B_7	4	0,001кг
				ОРК 2.12.00-03		
				Детали		
БЧ		I	ОРК 2.12.12	Пруток		
				Проволока 5.0-01		

Инв.№ подл. | Подпись и дата | Взам.инв.№ | Инв.№ дубл. | Подпись и дата

Изм.	Лист	№ докум.	Подп.	Дата	ОРК 2.12.00	Лист 2

Формат 11

Формат	Зона	Поз.	Обозначение	Наименование	Кол.	Примечание
				ГОСТ 3282-74		
				L=232 B_7	6	0,02кг
БЧ		2	ОРК 2.12.13	Сетка		
				Сетка полутомпаковая		
				№ 09. ГОСТ 6613-73		
				224 B_7х370 B_7	I	0,08кг
		3	ОРК 2.12.03-03	Фланец	I	
		4	ОРК 2.12.04-03	Фланец	I	
БЧ		5	ОРК 2.12.14	Штырь		
				Проволока 5.0-01		
				ГОСТ 3282-74		
				L=12 B_7	4	0,001кг
				ОРК 2.12.00-04		
				Детали		
БЧ		I	ОРК 2.12.15	Пруток		
				Проволока 5.0-01		
				ГОСТ 3282-74		
				L=252 B_7	6	0,023кг
БЧ		2	ОРК 2.12.16	Сетка		
				Сетка полутомпаковая		
				№ 09. ГОСТ 6613-73		
				244 B_7х415 B_7	I	0,10кг
		3	ОРК 2.12.03-04	Фланец	I	
		4	ОРК 2.12.04-04	Фланец	I	
БЧ		5	ОРК 2.12.17	Штырь		
				Проволока 6.0-01		
				ГОСТ 3282-74		
				L=7 B_7	4	0,0009кг

Инв.№ подл. | Подпись и дата | Взам.инв.№ | Инв.№ дубл. | Подпись и дата

Изм.	Лист	№ докум.	Подп.	Дата	ОРК 2.12.00	Лист 3

5.903-1

Формат	Зона	Поз.	Обозначение	Наименование	Кол.	Примечание
				ОРК 2.I2.00-05		
				Детали		
БЧ		I	ОРК 2.I2.I8	Пруток		
				Проволока 6.0-0I		
				ГОСТ 3282-74		
				L =332 B_7	8	0,029кг
БЧ		2	ОРК 2.I2.I9	Сетка		
				Сетка полутомпаковая		
				№ 09. ГОСТ 66I3-73		
				324 B_7х595 B_7	I	0,20кг
		3	ОРК 2.I2.03-05	Фланец	I	
		4	ОРК 2.I2.04-05	Фланец	I	
БЧ		5	ОРК 2.I2.20	Штырь		
				Проволока 6.0-0I		
				ГОСТ 3282-74		
				L = 9 B_7	4	0,00Iкг
				ОРК 2.I2.00-06		
				Детали		
БЧ		I	ОРК 2.I2.2I	Пруток		
				Проволока 6.0-0I		
				ГОСТ 3282-74		
				L = 368 B_7	8	0,033кг
БЧ		2	ОРК 2.I2.22	Сетка		
				Сетка полутомпаковая		
				№ 09. ГОСТ 66I3-73		
				360 B_7 х 640 B_7	I	0,24кг
		3	ОРК 2,I2,03-06	Фланец	I	
		4	ОРК 2.I2.04-06	Фланец	I	
Б4		5	ОРК 2.I2.23	Штырь		
				Проволока 8,0-0I		

Инв.№ подл. | Подпись и дата | Инв.№ дубл. | Взам.инв.№ | Подпись и дата

Изм. | Лист | № докум. | Подп. | Дата

ОРК 2.I2.00 — Лист 4

Формат 11

Формат	Зона	Поз.	Обозначение	Наименование	Кол.	Примечание
				ГОСТ 3282-74		
				L =26 B_7	4	0,003кг
				ОРК 2.I2.00-07		
				Детали		
БЧ		I	ОРК 2.I2.24	Пруток		
				Проволока 6.0-0I		
				ГОСТ 3282-74		
				L = 408 B_7	8	0,036кг
БЧ		2	ОРК 2.I2.25	Сетка		
				Сетка полутомпаковая		
				№ 09. ГОСТ 66I3-73		
				400 B_7х 690 B_7	I	0,29кг
		3	ОРК 2.I2.03-07	Фланец	I	
		4	ОРК 2.I2.04-07	Фланец	I	
БЧ		5	ОРК 2.I2.26	Штырь		
				Проволока 8.0-0I		
				ГОСТ 3282-74		
				L = I9 B_7	4	0,003кг

Инв.№ подл. | Подпись и дата | Инв.№ дубл. | Взам.инв.№ | Подпись и дата

Изм. | Лист | № докум. | Подп. | Дата

ОРК 2.I2.00 — Лист 5

Формат 11

5.903-1

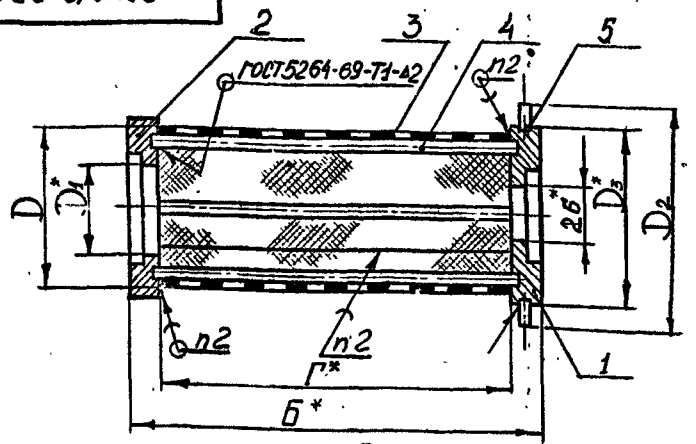

Размеры в мм.

Обозначение	Б	Г	D	D1	D2	D3	масса, в кгс
ОРК2.12.00	130	118	56	32	67	65	0,3
-01	170	158	80	40	98	90	0,6
-02	220	204	97	50	125	105	1,0
-03	240	224	117	70	148	125	1,4
-04	260	244	131	82	148	140	1,7
-05	340	324	188	102	206	195	3,7
-06	380	360	202	125	256	210	5,0
-07	420	400	218	152	256	225	5,3

1. * Размеры для справок.
2. Паять припоем Пр. ПОСС$_4$ 4-6 ГОСТ21931-76

Изм.	Лист	№ докум.	Подпись	Дата
Разраб.		Климкина		
Пров.		Зисьман		
Т.контр.		Зисьман		
Н.контр.		Ушакова		
Утв.				

ОРК 2 12 00 СБ

Фильтрующий элемент

Сборочный чертеж.

Лит.	Масса	Масштаб
	см. табл.	—

Лист	Листов 1

ГОССТРОЙ СССР
ГОСХИМПРОЕКТ
г. Москва

Формат А1

Ф3-61

6,3

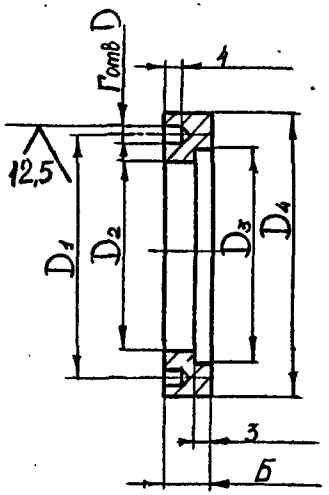

Размеры в мм.

Обозначения	Б	Г	D	D1	D2	D3	D4	Масса в кгс.
ОРК2.12.00	6	4	4	50	32	39	65	0,11
-01	6	4	4	74	40	46	90	0,24
-02	8	6	5	90	50	58	105	0,41
-03	8	6	5	110	70	77	125	0,53
-04	8	6	5	124	82	90	140	0,64
-05	8	8	6	180	102	110	195	1,4
-06	10	8	6	194	125	134	210	1,8
-07	10	8	6	210	152	160	225	167

Предельные отклонения размеров: отверстий - по A_7, валов - по B_7, остальные - по C_{M8}.

Изм.	Лист	№ докум.	Подпись	Дата
Разраб.		Климкина		
Пров.		Зисьман		
Т.контр.		Зисьман		
Н.контр.		Ушакова		
Утв.				

ОРК 2 12 03.

ФЛАНЕЦ

Ст 3 ГОСТ 380-71

Лит.	Масса	Масштаб
	см. табл.	—

Лист	Листов 1

ГОССТРОЙ СССР
ГОСХИМПРОЕКТ
г. Москва

16762-54

Формат А1

Подпись и дата | Инв.№ дубл. | Взам. инв.№ | Подпись и дата | Инв.№ подл.

ОРК 2.12.04

5.903-1

6,3 (V)

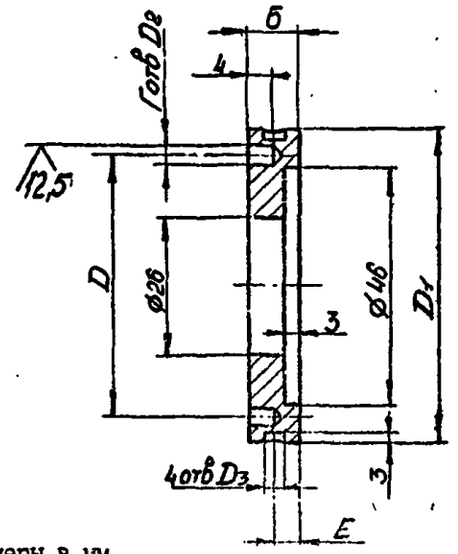

Размеры в мм.

Обозначение	S	r	D	D1	D2	D3	E	Масса, кг.
ОРК 2.12.04	6	4	50	65	4	4	3	0,13
-01	6	4	74	90	4	4	3	0,28
-02	8	6	90	105	5	5	4	0,42
-03	8	6	110	125	5	5	4	0,65
-04	8	6	124	140	5	6	4	0,84
-05	8	8	180	195	6	6	4	1,87
-06	10	8	194	210	6	8	5	2,70
-07	10	8	210	225	6	8	5	3,00

Предельные отклонения размеров: отверстий – по A_7, валов – по B_7, остальных – по Cm_8.

Подпись и дата | Инв.№ дубл. | Взам.инв.№ | Подпись и дата | Инв.№ подл.

Изм.	Лист	№ докум.	Подпись	Дата
Разраб.		Климкина		
Пров.		Зисьман		
		Зисьман		
Н.контр.		Ушакова		
Утв.				

ОРК 2.12.04

Фланец

Лит.	Масса	Масштаб
И	см. табл	

Лист	Листов 1

ГОССТРОЙ СССР
ГОСХИМПРОЕКТ
г. Москва

Ст.3 ГОСТ 380-71

Формат 11

gost.e-ecolog.ru

Подпись и дата | Инв.№ дубл. | Взам.инв.№ | Подпись и дата | Инв.№ подл.

Изм.	Лист	№ докум.	Подпись	Дата
Разраб.				
Пров.				
Т.контр.				
Н.контр.				
Утв.				

Лит.	Масса	Масштаб

Лист	Листов

ГОССТРОЙ СССР
ГОСХИМПРОЕКТ
г. Москва

Формат 11