ТИПОВАЯ ДОКУМЕНТАЦИЯ НА КОНСТРУКЦИИ ИЗДЕЛИЯ И УЗЛЫ ЗДАНИЙ И СООРУЖЕНИЙ

СЕРИЯ 5.903-6

ОБОРУДОВАНИЕ КОМПЛЕКТНО-БЛОЧНОЕ УНИФИЦИРОВАННОЕ ДЛЯ АВТОМАТИЗИРОВАННЫХ ИНДИВИДУАЛЬНЫХ ТЕПЛОВЫХ ПУНКТОВ

ВЫПУСК 3

Блок присоединения

систем отопления

РАБОЧИЕ ЧЕРТЕЖИ

gost.e-ecolog.ru

ТИПОВАЯ ДОКУМЕНТАЦИЯ НА КОНСТРУКЦИИ ИЗДЕЛИЯ И УЗЛЫ ЗДАНИЙ И СООРУЖЕНИЙ

СЕРИЯ 5.903-6

ОБОРУДОВАНИЕ КОМПЛЕКТНО-БЛОЧНОЕ УНИФИЦИРОВАННОЕ ДЛЯ АВТОМАТИЗИРОВАННЫХ ИНДИВИДУАЛЬНЫХ ТЕПЛОВЫХ ПУНКТОВ

ВЫПУСК 3

Блок присоединения

системы отопления

РАБОЧИЕ ЧЕРТЕЖИ

Разработаны:

ЦНИИЭП инженерного оборудования

Главный инженер института А.Г. Кетаов

Главный инженер проекта Ю.М. Соснер

Утверждены:

госгражданстроем письмо от 19.11.86 № 5-1017 и

Приказ № 6 от 7.01.86 г.

Введены в действие ЦНИИЭП инженерного оборудования

Приказ № 61 от 29.09.86 г.

Содержание альбома

Обозначение	Наименование	Стр.
	Обложка	
	Титульный лист	1
	Содержание альбома	2
1720.30.00.000СБ	Блок присоединения. Сборочный чертеж	3
1720.30.00.000	Блок присоединения. Спецификация. Листы 1...4	4
1720.30.00.000	Блок присоединения. Спецификация. Листы 5...8	5
1720.30.00.000	Блок присоединения. Спецификация. Листы 9...12	6
1720.30.00.000	Блок присоединения. Спецификация. Листы 13...16	7
1720.30.00.000ВС	Блок присоединения. Ведомость спецификаций. Листы 1...4.	8
1720.30.00.000ВС	Блок присоединения. Ведомость спецификаций. Листы 5,6	9
1720.30.00.000ВП	Блок присоединения. Ведомость покупных изделий. Лист1	
1720.30.00.000ВП	Блок присоединения. Ведомость покупных изделий. Листы 2,3.	10
1720.30.01.000	Патрубок. Спецификация. Листы 1...4	11
1720.30.01.000	Патрубок. Спецификация. Лист5	12
1720.30.01.000СБ	Патрубок. Сборочный чертеж	
1720.30.02.000	Переход. Спецификация. Лист1	
1720.30.02.000	Переход. Спецификация. Лист2	13
1720.30.02.000СБ	Переход. Сборочный чертеж	
1720.30.03.000	Трубопровод. Спецификация.	
1720.30.03.000СБ	Трубопровод. Сборочный чертеж.	14
1720.30.03.001	Патрубок.	
1720.30.06.000	Участок мерный. Спецификация. Лист2	
1720.30.04.000СБ	Трубопровод. Сборочный чертеж	15
1720.30.04.000	Трубопровод. Спецификация. Листы 1,2	
1720.30.04.001	Отвод	
1720.30.04.002	Трубопровод	16
1720.30.04.003	Трубопровод	
1720.30.04.004	Отвод	
1720.30.04.000	Трубопровод. Спецификация. Листы 3...6	17
1720.30.05.000СБ	Трубопровод. Сборочный чертеж.	18
1720.30.05.000	Трубопровод. Спецификация. Листы 1,2	
1720.30.05.000	Трубопровод. Спецификация. Листы 3...6	19
1720.30.06.000СБ	Участок мерный. Сборочный чертеж	
1720.30.06.000	Участок мерный. Спецификация. Лист1	20
1720.30.05.001	Коллектор	
1720.30.07.000СБ	Катушка. Сборочный чертеж	
1720.30.07.000	Катушка. Спецификация	21
1720.30.08.000	Вставка. Спецификация. Лист1.	
1720.30.08.000СБ	Вставка. Сборочный чертеж.	
1720.30.08.000	Вставка. Спецификация. Лист2	22
1720.30.08.001	Патрубок.	
1720.31.00.000СБ	Блок присоединения. Сборочный чертеж	23
1720.31.00.000	Блок присоединения. Спецификация. Листы 1...4	24
1720.31.00.000	Блок присоединения. Спецификация. Листы 5...8	25
1720.31.00.000	Блок присоединения. Спецификация. Листы 9...12	26
1720.31.00.000	Блок присоединения. Спецификация. Листы 13,15	
1720.31.00.000ВС	Блок присоединения. Ведомость спецификаций. Лист 5.	27
1720.31.00.000ВС	Блок присоединения. Ведомость спецификаций. Листы 1...4	28
1720.31.00.000ВП	Блок присоединения. Ведомость покупных изделий.	29
1720.31.00.000СБ	Трубопровод. Сборочный чертеж	30
1720.31.01.000	Трубопровод. Спецификация. Листы 1,2	
1720.31.01.000	Трубопровод. Спецификация. Листы 3...5	31
1720.31.01.001	Патрубок.	
1720.31.02.000СБ	Трубопровод. Сборочный чертеж.	
1720.31.02.000	Трубопровод. Спецификация. Лист1.	32
1720.31.01.003	Отвод.	
1720.31.02.000	Трубопровод. Спецификация. Листы 2...4	33
1720.31.02.001	Патрубок.	
1720.31.03.000СБ	Трубопровод. Сборочный чертеж.	34
1720.31.03.000	Трубопровод. Спецификация. Листы 1,2	
1720.31.03.000	Трубопровод. Спецификация. Лист 3	
1720.31.03.001	Колено	35
1720.32.01.000СБ	Стойка. Сборочный чертеж	
1720.32.00.000СБ	Блок присоединения. Сборочный чертеж	36
1720.32.00.000	Блок присоединения. Спецификация. Листы 1...4	37
1720.32.00.000	Блок присоединения. Спецификация. Лист5...8	38

Обозначение	Наименование	Стр.
1720.32.00.000	Блок присоединения. Спецификация. Листы 9,10	
1720.32.00.000ВС	Блок присоединения. Ведомость спецификаций. Листы 1,2	39
1720.32.00.000ВС	Блок присоединения. Ведомость спецификаций. Лист 3.	
1720.32.00.000ВП	Блок присоединения. Ведомость покупных изделий. Лист1.	40
1720.31.01.002	Патрубок	
1720.32.00.000ВП	Блок присоединения. Ведомость покупных изделий. Лист2.	41
1720.32.01.000	Стойка. Спецификация.	
1720.32.02.000СБ	Трубопровод. Сборочный чертеж	
1720.32.02.000	Трубопровод. Спецификация. Листы 1,2	42
1720.32.02.001	Отвод	43
1720.32.02.002	Патрубок.	
1720.32.03.000СБ	Отвод. Сборочный чертеж	
1720.32.02.000	Трубопровод. Спецификация. Лист3	44
1720.32.03.006	Отвод. Спецификация.	
1720.33.00.000СБ	Блок присоединения. Сборочный чертеж	45
1720.33.00.000	Блок присоединения. Спецификация. Лист1...4	46
1720.33.00.000	Блок присоединения. Спецификация. Лист 5; 6	47
1720.33.00.000	Блок присоединения. Спецификация. Листы 9,10	
1720.33.00.000ВС	Блок присоединения. Ведомость спецификаций. Листы 1,2.	48
1720.33.00.000ВС	Блок присоединения. Ведомость спецификаций. Лист 3	
1720.33.00.000ВП	Блок присоединения. Ведомость покупных изделий. Лист1	49
1720.33.01.000	Трубопровод. Спецификация. Лист1	
1720.33.00.000ВП	Блок присоединения. Ведомость покупных изделий. Лист2.	50
1720.33.01.000СБ	Трубопровод. Сборочный чертеж.	
1720.33.01.000	Трубопровод. Спецификация. Листы 2,3	51
1720.33.01.001	Патрубок.	
1720.10.01.000СБ	Патрубок. Сборочный чертеж	52
1720.10.01.000	Патрубок. Спецификация. Листы 1,2	
1720.10.01.000	Патрубок. Спецификация. Лист 3	53
1720.10.01.001	Патрубок	
1720.10.01.003	Отвод	
1720.10.01.002	Отвод	54
1720.10.03.005	Переход	
1720.10.03.006	Переход	
1720.10.05.000СБ	Участок мерный. Сборочный чертеж	55
1720.10.05.000	Участок мерный. Спецификация	
1720.10.05.001	Патрубок	
1720.10.05.002	Бабышка	56
1720.10.08.000СБ	Труба. Сборочный чертеж	
1720.10.08.000	Труба. Спецификация	
1720.10.08.001	Отвод	
1720.10.03.002	Отвод	57
1720.10.09.000СБ	Стойка. Сборочный чертеж	
1720.10.09.000	Стойка. Спецификация. Листы 1...4	58
1720.10.09.000	Стойка. Спецификация. Листы 5...7	59
1720.10.09.001	Кронштейн	
1720.10.09.000	Стойка. Спецификация. Лист8	
1720.10.09.005	Косынка	60
1720.10.00.001	Хомут	
1720.10.00.002	Заглушка	

Серия 5.903-6 Выпуск 3

1720.30.00.000 СБ

Серия 5.903-6 Выпуск 3

Рис.1

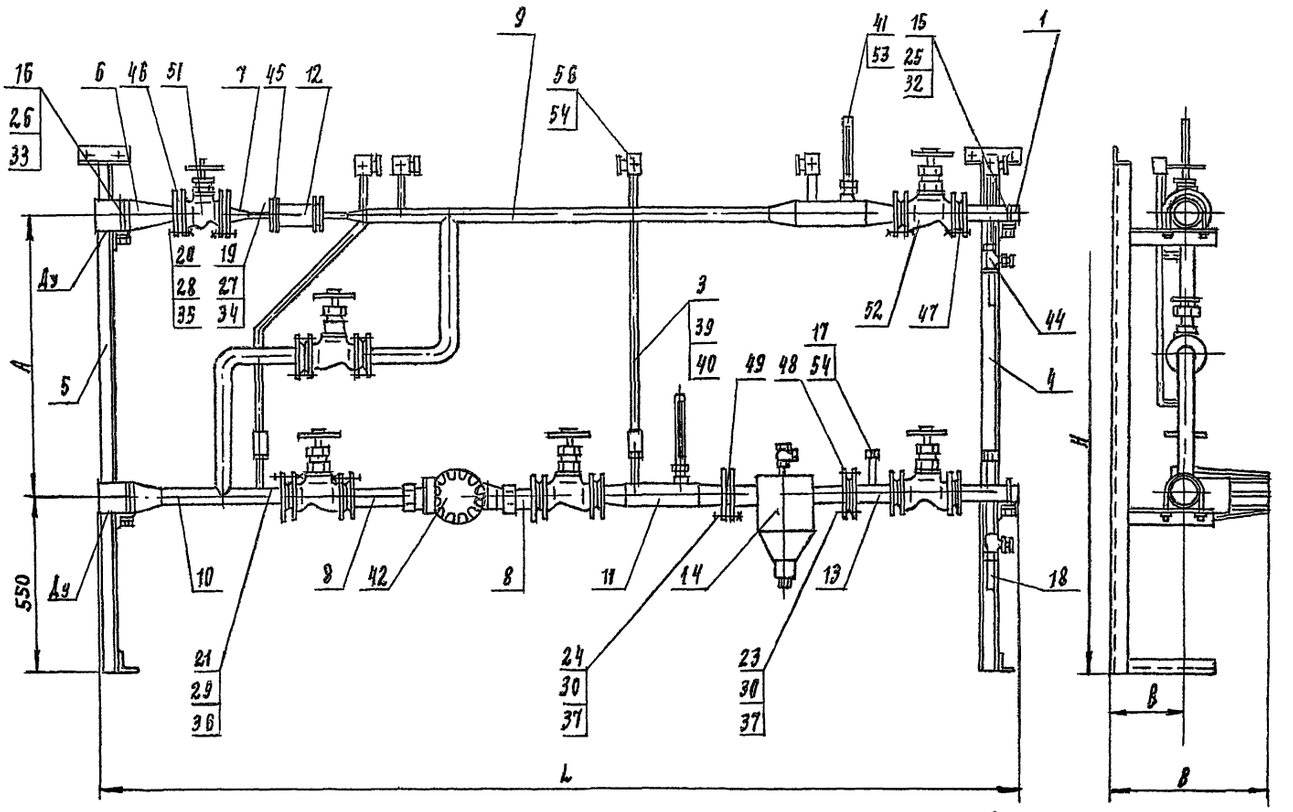

Рис.2
Остальное - см. рис.1

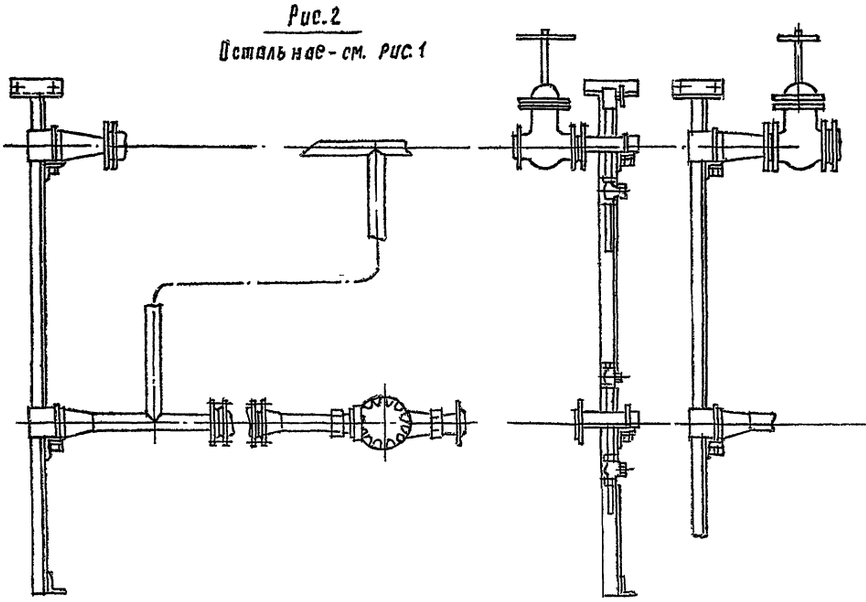

Рис.3
Остальное - см. рис.1

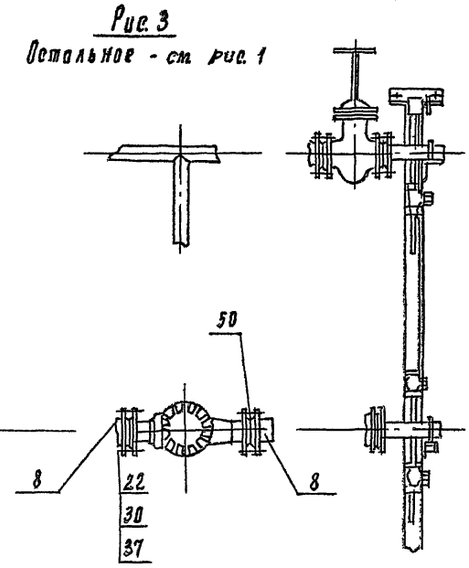

Размеры, мм

Обозначение	Рис	Проход условный Ду	A	B	B	H	L	Масса, кг
1720.30 00..000	1	40	800	455	250	1700	2440	82
-01							2500	92
-02		50		480			2540	83
-03							2690	110
-04		80					2700	122
-05	2			490			2820	180
-06		100		590	350		2700	190
-07	3			650			2775	260
-08	2	125	1000	590		2000	2730	190
-09	3	150		650	400	1800	2770	260
-10		200	1100	670		2100	3080	375

1. Размеры для справок.
2. Грязевик поз. 14 изготавливать по типовому проекту 4 903-10 выпуск 8.

Изм	Лист	N. докум	Подпись	Дата
Разраб		Вельтер		
Провер		Крайман		
Т.контр				
Н. контр		Хромихина		09.86
Утв		Соснер		

1720.30.00.000 СБ

Блок присоединения
Сборочный чертеж

Лит	Масса	Масштаб
	см табл	—

Лист | Листов 1

ЦНИИЭП инж оборудования КО

Инв N подл | Подпись и дата | Взам инв N | Инв N дубл | Подпись и дата

Инв. № подл.	Подпись и дата	Взам. инв. №	Инв. № дубл.	Подпись и дата

Серия 5.903-6 Выпуск 3

Формат	Зона	Поз	Обозначение	Наименование	Кол. на исполн. 1720.30.00.000-											Примечание
					-	01	02	03	04	05	06	07	08	09	10	
А4		5	1720.10.09.000-03	Стойка			1	1								
			-04	Стойка					1	1						
			-10	Стойка							1	1				
			-12	Стойка									1			
			-13	Стойка										1		
			-14	Стойка											1	
А4		6	1720.30.01.000	Патрубок	1	1										
			-02	Патрубок			1									
			-03	Патрубок				1								
			-05	Патрубок					1							
			-06	Патрубок						1						
			-07	Патрубок							1					
			-08	Патрубок								1				
			-09	Патрубок									1			
			-10	Патрубок										1		
			-13	Патрубок											1	
А4		7	1720.30.02.000	Переход	1	1	1									

Изм.	Лист	№ докум.	Подп.	Дата	1720.30.00.000.	Лист 3

Копировал Формат А4

Инв. № подл.	Подпись и дата	Взам. инв. №	Инв. № дубл.	Подпись и дата

Серия 5.903-6 Выпуск 3

Формат	Зона	Поз	Обозначение	Наименование	Кол. на исполн. 1720.30.00.000-											Примечан.
					-	01	02	03	04	05	06	07	08	09	10	
				Документация												
А2			1720.30.00.000 СБ	Сборочный чертеж	×	×	×	×	×	×	×	×	×	×	×	
А4			1720.30.00.000 ВС	Ведомость спецификаций	×	×	×	×	×	×	×	×	×	×	×	
А3			1720.30.00.000 ВП	Ведомость покупных изделий	×	×	×	×	×	×	×	×	×	×	×	
А4			1720.00.00.000 И	Инструкция по применению	×	×	×	×	×	×	×	×	×	×	×	
				Сборочный единицы												
А4		1	1720.10.01.000 -	Патрубок	2											
			-01	Патрубок		2	2									
			-02	Патрубок				2	2							
			-03	Патрубок						2	2		2			

Изм.	Лист	№ докум.	Подп.	Дата	1720.30.00.000.
Разраб.		Вельтер		09-86	Блок присоединения
Пров.		Шрайман			
Н. контр.		Громихина		09.86	
Утв.		Сосмер			

Лит.	Лист	Листов
	1	16

ЦНИИЭПинж оборудования К.О.

Копировал Формат А4

Инв. № подл.	Подпись и дата	Взам. инв. №	Инв. № дубл.	Подпись и дата

Серия 5.903-6 Выпуск 3

Формат	Зона	Поз	Обозначение	Наименование	Кол. на исполн. 1720.30.00.000-											Примечан.
					-	01	02	03	04	05	06	07	08	09	10	
А4		7	1720.30.02.000-01	Переход				1	1							
			-02	Переход						1	1		1			
			-03	Переход								1		1		
			-04	Переход											1	
А4		8	1720.30.03.000	Трубопровод	2											
			-01	Трубопровод		2	2									
			-02	Трубопровод				2	2							
			-03	Трубопровод						2	2		2			
			-04	Трубопровод								2		2		
			-05	Трубопровод											2	

Изм.	Лист	№ докум.	Подп.	Дата	1720.30.00.000	Лист 4

21723-04 4

Инв. № подл.	Подпись и дата	Взам. инв. №	Инв. № дубл.	Подпись и дата

Серия 5.903-6 Выпуск 3

Формат	Зона	Поз	Обозначение	Наименование	Кол. на исполн. 1720.30.00.000-											Примечан.
					-	01	02	03	04	05	06	07	08	09	10	
А4			1720.10.01.000-04	Патрубок								2		2		
			-05	Патрубок											2	
А4		3	1720.10.08.000	Труба	2	2	2	2	2	2	2	2				
			-01	Труба									2	2		
			-03	Труба											2	
А4		4	1720.10.09.000	Стойка	1											
			-01	Стойка		1	1									
			-02	Стойка				1	1							
			-03	Стойка						1	1					
			-04	Стойка								1				
			-15	Стойка									1			
			-16	Стойка										1		
			-17	Стойка											1	
		5	1720.10.09.000-02	Стойка	1	1										

Изм.	Лист	№ докум.	Подп.	Дата	1720.30.00.000.	Лист 2

Инв. № подл.	Подпись и дата	Взам. инв. №	Инв. № дубл.	Подпись и дата

Серия 5.903-6 Выпуск 3

Формат	Зона	Поз	Обозначение	Наименование	Кол. на исполн. 1720.30.00.000 -	01	02	03	04	05	06	07	08	09	10	Примечан.
		3	1720.30.08.000-05	Вставка											1	
				Детали												
А4		15	1720.10.00.001	Хомут	2											
			-01	Хомут		2	2									
			-02	Хомут				2	2							
			-03	Хомут						2	2		2			
			-04	Хомут								2		2		
			-05	Хомут											2	

Изм.	Лист	№ докум.	Подп.	Дата	1720.30.00.000.	Лист 7

Копировал Формат А4

Инв. № подл.	Подпись и дата	Взам. инв. №	Инв. № дубл.	Подпись и дата

Серия 5.903-6 Выпуск 3

Формат	Зона	Поз	Обозначение	Наименование	Кол. на исполн. 1720.30.00.000 -	01	02	03	04	05	06	07	08	09	10	Примечание
А4		9	1720.30.04.000	Трубопровод	1											
			-01	Трубопровод		1										
			-02	Трубопровод			1									
			-03	Трубопровод					1							
			-04	Трубопровод				1								
			-05	Трубопровод									1			
			-06	Трубопровод							1					
			-07	Трубопровод						1						
			-08	Трубопровод										1		
			-09	Трубопровод								1				
			-10	Трубопровод											1	
А4		10	1720.30.05.000	Трубопровод	1											
			-01	Трубопровод		1										
			-02	Трубопровод			1									
			-03	Трубопровод				1								
			-04	Трубопровод					1							
			-05	Трубопровод						1						
			-06	Трубопровод							1					

Изм.	Лист	№ докум.	Подп.	Дата	1720.30.00.000	Лист 5

Копировал Формат А4

Инв. № подл.	Подпись и дата	Взам. инв. №	Инв. № дубл.	Подпись и дата

Серия 5.903-6 Выпуск 3

Формат	Зона	Поз	Обозначение	Наименование	Кол. на исполн: 1720.30.00.000-	01	02	03	04	05	06	07	08	09	10	Примеч.
А4		16	1720.10.00.001-02	Хомут	2	2										
			-03	Хомут			2	2								
			-04	Хомут					2	2						
			-05	Хомут							2	2				
			-06	Хомут									2			
			-07	Хомут										2		
			-08	Хомут											2	
А4		17	1720.10.00.002	Заглушка	2	2	2	2	2	2	2	2	2	2	2	
А4		18	1720.10.01.003	Отвод	2	2	2	2	2	2	2	2	2	2	2	
				Стандартные изделия												
				Болт ГОСТ 7798-70												
		19		М12×6g-45.58	8	8	8	8	8	8	8		8			
				М12×6g-50.58								8		8		

Изм.	Лист	№ докум.	Подп.	Дата	1720.30.00.000.	Лист 8

Формат А4

Инв. № подл.	Подпись и дата	Взам. инв. №	Инв. № дубл.	Подпись и дата

Серия 5.903-6 Выпуск 3

Формат	Зона	Поз	Обозначение	Наименование	Кол. на исполн. 1720.30.00.000-	01	02	03	04	05	06	07	08	09	10	Примечан.
А4		10	1720.30.05.000-07	Трубопровод								1				
			-08	Трубопровод									1			
			-09	Трубопровод												
			-10	Трубопровод											1	
А4		11	1720.30.06.000	Участок мерный	1											
			-01	Участок мерный		1	1									
			-02	Участок мерный				1	1							
			-03	Участок мерный						1	1		1			
			-04	Участок мерный								1		1		
			-05	Участок мерный											1	
А4		12	1720.30.07.000	Катушка	1	1	1	1	1	1	1		1			
			-01	Катушка								1		1		
			-02	Катушка											1	
А4		13	1720.30.08.000	Вставка	1											
			-01	Вставка		1	1									
			-02	Вставка				1	1							
			-03	Вставка						1	1		1			
			-04	Вставка								1		1		

Изм.	Лист	№ докум.	Подп.	Дата	1720.30.00.000	Лист 6

Копировал Родарвская Формат А4

21723-04 5

Инв. № подл. | Подпись и дата | Взам. инв. № | Инв. № дубл. | Подпись и дата

Серия 5.903-6 Выпуск 3

Формат	Зона	Поз	Обозначение	Наименование	Кол. на испол. 1720.30.00.000 -											Примечание
					-	01	02	03	04	05	06	07	08	09	10	
				Шайба ГОСТ 11371-71												
		34		12.01.05	8	8	8	8	8	8	8	8	8	8	8	
		35		12.01.05	8	8	8									
				16.01.05				8	8	8	8	8	8	8	8	
		36		12.01.05	40											
				16.01.05		40	40	40	40	40	40	80	40	80	80	
		37		16.01.05	16	16	16	16	16	16	16	32	24	32	32	
		39		Муфта каротка 15												
				ГОСТ 8954-75	2	2	2	2	2	2	2	2	2	2	2	
		40		Контргайка 15												
				ГОСТ 8968-75	2	2	2	2	2	2	2	2	2	2	2	
		41		Оправа 20.250.63												
				ГОСТ 3029-75	2	2	2	2	2	2	2	2	2	2	2	

Изм. | Лист | N докум. | Подп. | Дата | 1720.30.00.000. | Лист 11

Копировал Формат А4

Инв. № подл. | Подпись и дата | Взам. инв. № | Инв. № дубл. | Подпись и дата

Серия 5.903-6 Выпуск 3

Формат	Зона	Поз	Обозначение	Наименование	Кол. на испол. 1720.30.00.000 -											Примечание
					-	01	02	03	04	05	06	07	08	09	10	
				Болт ГОСТ 7798-70												
		19		М12х6g-55.58											8	
		26		М12х6g-50.58	8	8										
				М12х6g-55.58			8									
				М16х6g-55.58				8	8	8	8		8			
				М16х6g-60.58								8		8		
				М16х6g-70.58											8	
		21		М12х6g-50.58	40											
				М16х6g-55.58		40	40	40	40							
				М16х6g-60.58						40	40		40			
				М16х6g-70.58								40		40	80	
		22		М16х6g-55.58								8		8	8	
		23		М16х6g-60.58	8	8	8	8	8	8	8					
				М16х6g-70.58								16	8	16	16	
		24		М16х6g-60.58	8	8	8	8	8							
				М16х6g-70.58						8	8	16	16	16	16	

Изм. | Лист | N докум. | Подп. | Дата | 1720.30.00.000 | Лист 9

Копировал Формат А4

Инв. № подл. | Подпись и дата | Взам. инв. № | Инв. № дубл. | Подпись и дата

Серия 5.903-6 Выпуск 3

Формат	Зона	Поз	Обозначение	Наименование	Кол. на испол. 1720.30.00.000 -											Примечание
					-	01	02	03	04	05	06	07	08	09	10	
		42		Насос ЦВЦ 2.5-2												
				ГОСТ 26863-86	1	1										
				Насос ЦВЦ 4-2,8												
				ГОСТ 26863-86			1									
				Насос ЦВЦ 6-3.5												
				ГОСТ 26863-86				1	1	1						
				Насос ЦВЦ 10-4,7												
				ГОСТ 26863-86							1		1			
				Насос ЦВЦ 16-6,7												
				ГОСТ 26863-86								1		1		
				Насос ЦВЦ 25-9.2												
				ГОСТ 26863-86											1	
		44		Вентиль муфловый												
				15Б16К Ду 25	2	2	2	2	2	2	2	2	2	2	2	
				ГОСТ 9086-74												

Изм. | Лист | № докум. | Подп. | Дата | 1720.30.00.000 | Лист 12

Инв. № подл. | Подпись и дата | Взам. инв. № | Инв. № дубл. | Подпись и дата

Серия 5.903-6 Выпуск 3

Формат	Зона	Поз	Обозначение	Наименование	Кол. на испол. 1720.30.00.000 -											Примечание
					-	01	02	03	04	05	06	07	08	09	10	
				Гайка ГОСТ 5915-70												
		25		М6-7Н.5	2	2	2									
				М8-7Н.5				2	2	2	2	2	2	2	2	
		26		М8-7Н.5	2	2	2	2	2	2	2	2				
				М10-7Н.5									2	2	2	
		27		М12-7Н.5	8	8	8	8	8	8	8	8	8	8	8	
		28		М12-7Н.5	8	8	8									
				М16-7Н.5				8	8	8	8	8	8	8	8	
		29		М12-7Н.5	40											
				М16-7Н.5		40	40	40	40	40	40	80	40	80	80	
		30		М16-7Н.5	16	16	16	16	16	16	16	32	24	32	32	
				Шайба ГОСТ 11371-78												
		32		6.01.05	2	2	2									
				8.01.05				2	2	2	2	2	2	2	2	
		33		8.01.05	2	2	2	2	2	2	2	2				
				10.01.05									2	2	2	

Изм. | Лист | N докум. | Подп. | Дата | 1720.30.00.000 | Лист 10

Копировал Формат А4

Формат	Зона	Поз.	Обозначение	Наименование	Кол. на исполн. 1720.30.00.000 -	01	02	03	04	05	06	07	08	09	10	Примечание
		45		Прокладка ГОСТ 15180-70												
				А-15-16	2	2	2	2	2	2	2		2			
				А-25-16								2		2		
				А-40-16											2	
		46		А-25-16	2	2	2									
				А-32-16				2	2							
				А-40-16						2	2		2			
				А-50-16								2		2		
				А-80-16											2	
		47		А-25-16	10											
				А-32-16		10	10									
				А-40-16				10	10							
				А-50-16						10	10		10			
				А-80-16								10		10		
				А-100-16											10	
		48		А-40-16	1	1	1	1	1							
				А 50-16						1	1		1			
				А 80-16								1		1		

1720.30.00.000 Лист 13

Копировал Формат А4

Формат	Зона	Поз.	Обозначение	Наименование	Кол. на исполн. 1720.30.00.000 -	01	02	03	04	05	06	07	08	09	10	Примечание
		52		Вентиль фланцевый												
				15кч 19п ГОСТ 18162-72												
				Ду 25	5											
				Ду 32		5	5									
				Ду 40				5	5							
				Задвижка 30ч6бр												
				ГОСТ 8437-75												
				Ду 50						5	5		5			
				Ду 80								5		5		
				Ду 100											5	
		53		Прокладки П27												
				ГОСТ 23358-78	2	2	2	2	2	2	2	2	2	2	2	
		54		Прокладка 3-1												
				ГОСТ 23990-80	7	8	7	7	7	7	7	7	7	7	7	

1720.30.00.000 Лист 15

Копировал Формат А4

Формат	Зона	Поз.	Обозначение	Наименование	Кол. на исполн. 1720.30.00.000 -	01	02	03	04	05	06	07	08	09	10	Примечание
				Прокладка - ГОСТ 15180-70												
		48		А-100-13											1	
		49		А-50-16	1	1	1	1	1							
				А-65-16						1	1		1			
				А-100-16								1		1		
				А-125-16											1	
		50		А-50-16								2		2		
				А-65-16											2	
		51		Вентиль фланцевый												
				15кч 19п2 ГОСТ 18162-72												
				Ду 25	1	1	1									
				Ду 32				1	1							
				Ду 40						1	1		1			
				Задвижка 30ч6бр												
				ГОСТ 8437-75												
				Ду 50								1		1		
				Ду 80											1	

1720.30.00.000 Лист 14

Копировал Формат А4

Формат	Зона	Поз.	Обозначение	Наименование	Кол. на исполн. 1720.30.00.000 -	01	02	03	04	05	06	07	08	09	10	Примечание
				Прочие изделия												
		56		Кран муфтовый												
				11ч1-16 ТУ26-07-1061-73	5	5	5	5	5	5	5	5	5	5	5	

1720.30.00.000 Лист 16

Копировал Формат А4

Инв. № подл.	Подп. и дата	Взам. инв. N	Инв. № дубл.	Подп. и дата

Серия 5.903-6 Выпуск 3

Номер строки	Обозначение	Наименование	Для исполн. 1720.30.00.000-											Примечание
			–	01	02	03	04	05	06	07	08	09	10	
1	1720.30.01.000-07	Патрубок							1					
2	-08	Патрубок								1				
3	-09	Патрубок									1			
4	-10	Патрубок										1		
5	-13	Патрубок											1	
6														
7	1720.30.02.000	Переход	1	1	1									
8	-01	Переход				1	1							
9	-02	Переход						1	1		1			
10	-03	Переход								1		1		
11	-04	Переход											1	
12														
13	1720.30.03.000	Трубопровод	2											
14	-01	Трубопровод		2	2									
15	-02	Трубопровод				2	2							
16	-03	Трубопровод						2	2		2			
17	-04	Трубопровод								2		2		
18	-05	Трубопровод											2	

Изм	Лист	N докум	Подп.	Дата	1720.30.00.000.ВС	Лист 3

Копировал: Алешикова Формат: А4

Инв. № подл.	Подп. и дата	Взам. инв. N	Инв. № дубл.	Подп. и дата

Серия 5.903-6 Выпуск 3

Номер строки	Обозначение	Наименование	Для исполн. 1720.30.00.000-											Примечание
			–	01	02	03	04	05	06	07	08	09	10	
1	1720.30.00.000	Блок присоединения	1	1	1	1	1	1	1	1	1	1	1	
2														
3														
4														
5	1720.10.01.000	Патрубок	2											
6	-01	Патрубок		2	2									
7	-02	Патрубок				2	2							
8	-03	Патрубок						2	2		2			
9	-04	Патрубок								2		2		
10	-05	Патрубок											2	
11														
12	1720.10.08.000	Труба	2	2	2	2	2	2	2	2				
13	-01	Труба									2	2		
14	-03	Труба											2	
15														

Изм	Лист	N докум.	Подп.	Дата	1720.30.00.000 ВС	Лит	Лист 1	Листов 6
Разраб.		Вельтер.			Блок присоединения ведомость спецификаций.	ЦНИИЭП инж оборудования КО		
Пров.		Шрайман						
Н.контр		Хромихина						
Утв		Соснер						

Копировал: Алешикова Формат: А4

Инв. № подл.	Подп. и дата	Взам. инв. N	Инв. № дубл.	Подп. и дата

Серия 5.903-6 Выпуск 3

Номер строки	Обозначение	Наименование	Для исполн. 1720.30.00.000-											Примечание
			–	01	02	03	04	05	06	07	08	09	10	
1	1720.30.04.000	Трубопровод	1											
2	-01	Трубопровод		1										
3	-02	Трубопровод			1									
4	-03	Трубопровод					1							
5	-04	Трубопровод				1								
6	-05	Трубопровод									1			
7	-06	Трубопровод							1					
8	-07	Трубопровод						1						
9	-08	Трубопровод										1		
10	-09	Трубопровод								1				
11	-10	Трубопровод											1	
12														
13	1720.30.05.000	Трубопровод	1											
14	-01	Трубопровод		1										
15	-02	Трубопровод			1									
16	-03	Трубопровод				1								
17	-04	Трубопровод					1							
18	-05	Трубопровод						1						

Изм	Лист	N докум.	Подп.	Дата	1720.30.00.000 ВС	Лист 4

Инв. N подл.	Подп. и дата	Взам. инв. N	Инв. N дубл.	Подп. и дата

Серия 5.903-6 Выпуск 3

Номер строки	Обозначение	Наименование	Для исполн. 1720.30.00.000											Примечание
			–	01	02	03	04	05	06	07	08	09	10	
1	1720.10.09.000	Стойка	1											
2	-01	Стойка		1	1									
3	-02	Стойка	1	1		1	1							
4	-03	Стойка			1	1		1	1					
5	-04	Стойка					1	1		1				
6	-10	Стойка												
7	-12	Стойка									1			
8	-13	Стойка										1		
9	-14	Стойка											1	
10	-15	Стойка									1			
11	-16	Стойка										1		
12	-17	Стойка											1	
13														
14	1720.30.01.000	Патрубок	1	1										
15	-02	Патрубок			1									
16	-03	Патрубок				1								
17	-05	Патрубок					1							
18	-06	Патрубок						1						

Изм	Лист	N докум	Подп.	Дата	1720.30.00 000 ВС	Лист 2

Серия 5.903-6 Выпуск 3

Номер строки	Обозначение	Наименование	Для исполн. 1720 30 00 000 -										Примечание
			-	01	02	03	04	05	06	07	08	09	10
1	1720.30.05.000-06	Трубопровод							1				
2	-07	Трубопровод								1			
3	-08	Трубопровод									1		
4	-09	Трубопровод										1	
5	-10	Трубопровод											1
6													
7	1720.30.06.000	Участок мерный	1										
8	-01	Участок мерный		1	1								
9	-02	Участок мерный				1	1						
10	-03	Участок мерный						1	1		1		
11	-04	Участок мерный								1		1	
12	-05	Участок мерный											1
13													
14	1720.30.07.000	Катушка	1	1	1	1	1	1	1		1		
15	-01	Катушка								1		1	
16	-02	Катушка											1
17													
18													

ИНВ. № ПОДЛ. | ПОДП. И ДАТА | ВЗАМ. ИНВ. N | ИНВ. N ДУБЛ. | ПОДП. И ДАТА

ИЗМ. | ЛИСТ | N ДОКУМ | ПОДП. | ДАТА

1720 30 00 000 ВС

Копировал Алешкова

ЛИСТ 5

Серия 5.903-6 Выпуск 3

Номер строки	Обозначение	Наименование	Для исполн. 1720.30.00.000										Примечание
			-	01	02	03	04	05	06	07	08	09	10
1	1720.30.08.000	Вставка	1										
2	-01	Вставка		1	1								
3	-02	Вставка				1	1						
4	-03	Вставка						1	1		1		
5	-04	Вставка								1		1	
6	-05	Вставка											1

ИНВ. № ПОДЛ. | ПОДП. И ДАТА | ВЗАМ. ИНВ. N | ИНВ. N ДУБЛ. | ПОДП. И ДАТА

ИЗМ. | ЛИСТ | N ДОКУМ | ПОДП. | ДАТА

1720 30.00 000 ВС

ЛИСТ 6

Серия 5.903-6 Выпуск 3

Номер строки	Наименование	Код ОКП	Обозначение документа на поставку	Поставщик	Кол. на исполн. 1720.30.00.000											Примечание
					-	01	02	03	04	05	06	07	08	09	10	
1																
2	Оправа 2П, 250.63		ГОСТ 3029-75		2	2	2	2	2	2	2	2	2	2	2	
3																
4	Трубопроводная арматура															
5																
6	Вентиль муфтовый			ПО „Кролевецпромарматура" Краснокутский арматурный												
7	15Б1бк Ду 25	37 1212 1002	ГОСТ 9086-74		2	2	2	2	2	2	2	2	2	2	2	
8																
9	Вентиль фланцевый															
10	15кч 19п2 Ду 25	37 3211 1077	ГОСТ 18162-72	ПО „Запорожпромарматура" Семеновский арматурный	5	1	1									
11	Ду 32	37 3211 1061				5	5	1	1							
12	Ду 40	37 3212 1062						5	5	1	1		1			
13																
14	Задвижка 30ч 6бр															
15	Ду 50	37 2115 1005	ГОСТ 8437-75	Душанбинский арматурный имени Орджоникидзе						5	5	1	5	1		
16	Ду 80	37 2115 1006										5		5	1	
17	Д 100	37 2115 1008													5	
18																
19	Кран муфтовый	37 1222 6007	ТУ 25-07-1061-73	Одесский ремонтно-механический имени Осипенко												
20	14М1-16				5	5	5	5	5	5	5	5	5	5	5	
21																
22	Прокладки															
23																
24	Прокладка А-15-16		ГОСТ 15180-70		2	2	2	2	2	2	2		2			
25	А-25-16				12	2	2					2		2		
26	А-32-16					10	10	2	2							
27	А-40-16				1	1	1	11	11	2	2		2		2	

ИНВ. № ПОДЛ. | ПОДП. И ДАТА | ВЗАМ. ИНВ. N | ИНВ. N ДУБЛ. | ПОДП. И ДАТА

ИЗМ	ЛИСТ	N ДОКУМ	ПОДП.	ДАТА
РАЗРАБ		ВЕЛЬТЕР		
ПРОВ		ШРАЙМАН		
Н КОНТР		ХРОМИХИНА		
УТВ		СОСНЕР		

1720 30 00 000 ВП

Блок присоединения

Ведомость покупных изделий

ЛИТ	ЛИСТ	ЛИСТОВ
	1	3

ЦНИИЭП инж оборудования

21723-04 9

Выпуск 3 Серия 5.903-6

Номер строки	Наименование	Код ОКП	Обозначение документа на поставку	Поставщик	Кол на исполн 1720.30.00.000 –	01	02	03	04	05	06	07	08	09	10	Примечание
1	Прокладка А-50-16		ГОСТ 15180-70		1	1	1	1	1	11	11	4	11	4		
2	А-65-16									1	1		1		2	
3	А-80-16											11		11	2	
4	А-100-16											1		1	11	
5	А-125-16														1	
6																
7																
8																
9																
10																
11																
12																
13																
14	Насосы															
15																
16	Насос ЦВЦ 2,5-2		ГОСТ 26863-86	ПО „Молдавгидромаш"	1	1										
17	ЦВЦ 4-2,8						1									
18	ЦВЦ 6-3,5							1	1	1						
19	ЦВЦ 10-4,7										1		1			
20	ЦВЦ 16-6,7											1		1		
21	ЦВЦ 25-9,2														1	
22																
23																
24																
25																
26																
27																
28																
29																
30																

Подп. и дата | Инв. № дубл. | Взам. инв. № | Подп. и дата | Инв. № подл.

Изм	Лист	№ докум	Подп.	Дата	1720 30.00.000 ВП	Лист 2

Выпуск 3 Серия 5 903-6

Номер строки	Наименование	Код ОКП	Обозначение документа на поставку	Поставщик	Кол на исполн. 1720.30.00.000 –	01	02	03	04	05	06	07	08	09	10	Примечание
1																
2	Фланцы															
3																
4	Фланец 1-15-16 Ст 20	37 9941 4134 09	ГОСТ 12820-80		4	4	4	4	4	4	4		4			
5	1-25-16 Ст 20	37 9941 4136 07			12	2	2					4		4		
6	1-32-16 Ст 20	37 9941 4137 06				10	10	2	2							
7	1-40-16 Ст 20	37 9941 4138 05			1	1	1	11	11	2	2		2		4	
8	1-50-16 Ст 20	37 9941 4139 04			1	1	1	1	1	11	11	4	11	4		
9	1-65-16 Ст 20	37 9941 4140 02								1	1		1		2	
10	1-80-16 Ст 20	37 9941 4141 01										11		11	2	
11	1-100-16 Ст 20	37 9941 4142 00										1		1	11	
12	1-125-16 Ст 20	37 9941 4143 10													1	
13																
14																
15																
16																
17	Отводы															
18																
19	Отвод 90° 45×2,5	14 6811 0102	ГОСТ 17375-83					2	2							
20	57×3,0	14 6811 0106								2	2		2			
21	89×3,5	14 6811 0114										2		2		
22	108×4	14 6811 0118													2	
23																

Подп. и дата | Инв. № дубл. | Взам. инв. № | Подп. и дата | Инв. № подл.

Изм	Лист	№ докум	Подп.	Дата	1720 30 00 000 ВП	Лист 3

Серия 5.903-6 Выпуск 3

Формат	Зона	Поз	Обозначение	Наименование	Кол. на испол 1720.30.01.000 -10	-11	-12	-13	Примечание
				Документация					
А3			1720.30.01.000 СБ	Сборочный чертеж	X	X	X	X	
				Детали					
А4		1	1720.10.03.006-02	Переход	1				
			-03	Переход		1			
			-04	Переход			1		
			-06	Переход				1	
				Стандартные изделия					
				Фланец ГОСТ 12.820-80					
		2		1-50-16 ст20	1	1			
				1-80-16 ст 20			1	1	

1720.30.01.000 — Лист 4

Серия 5.903-6 Выпуск 3

Формат	Зона	Поз	Обозначение	Наименование	Кол. на испол 1720.30.01.000 -	-01	-02	-03	-04	-05	-06	-07	-08	-09	Примечание
				Труба ГОСТ 10704-76 / А-ст2кп ГОСТ 10705-80											
		3		89×2						0,1	0,1				м
				108×2,5								0,1	0,1		м
				133×3										0,1	м

Исполнения 10...13 - см. листы 4; 5

1720.30.01.000 — Лист 3

Серия 5.903-6 Выпуск 3

Формат	Зона	Поз.	Обозначение	Наименование	Кол. на испол 1720.30.01.000 -	-01	-02	-03	-04	-05	-06	-07	-08	-09	Примечание
А4		1	1720.10.03.005-17	Переход									1		
			-21	Переход						1					
			1720.10.03.006-01	Переход										1	
				Стандартные изделия											
				Фланец ГОСТ 12.820-80											
		2		1-25-16 ст20	1		1								
				1-32-16 ст 20				1		1					
				1-40-16 ст 20		1			1		1	1		1	
				1-50-16 ст20									1		
				Материалы											
				Труба ГОСТ 10704-76 / А-ст2кп ГОСТ 10705-80											
		3		45×2	0,1	0,05									м
				57×2			0,1	0,1	0,1						м

Исполнения 10...13 - см. листы 4; 5

1720.30.01.000 — Лист 2

Серия 5.903-6 Выпуск 3

Формат	Зона	Поз.	Обозначение	Наименование	Кол. на испол 1720.30.01.000 -	-01	-02	-03	-04	-05	-06	-07	-08	-09	Примечание
				Документация											
А3			1720.30.01.000 СБ	Сборочный чертеж	X	X	X	X	X	X	X	X	X	X	
				Детали											
А4		1	1720.10.03.005-03	Переход	1										
			-06	Переход			1								
			-07	Переход				1							
			-08	Переход					1						
			-13	Переход						1					
			-15	Переход								1			

Исполнения 10...13 - см. листы 4; 5

1720.30.01.000

Изм	Лист	N докум	Подп	Дата
Разраб.		Москвитина		03.16
Пров.		Вельтер		
Н. контр.		Хромихина		
Утв.		Сосунов		

Патрубок

Лит | Лист 1 | Листов 5

ЦНИИЭПинжоборудования КО

КО-6218

Серия 5.903-6 Выпуск 3

Формат	Зона	Поз	Обозначение	Наименование	Кол. на исполн 1720.30.02.000									Примечание
					—	-01	-02	-03	-04					
				Документация										
А4			1720.30.02.000 СБ	Сборочный чертеж	×	×	×	×	×					
				Детали										
А4		1	1720.10.03.005	Переход	1									
			—01	Переход		1								
			—02	Переход			1							
			—06	Переход				1						
			—13	Переход					1					

ИЗМ	ЛИСТ	№ ДОКУМ	ПОДП	ДАТА
РАЗРАБ	МОСКВИТИНА			
ПРОВ	ВЕЛЬТЕР			
Н КОНТР	ХРОМИХИНА			
УТВ	СОСНЕР			

1720-30.02.000

ПЕРЕХОД

ЛИТ	ЛИСТ	ЛИСТОВ
	1	2

ЦНИИЭП ИНЖ ОБОРУДОВАНИЯ

Серия 5.903-6 Выпуск 3

Формат	Зона	Поз	Обозначение	Наименование	Кол. на исполн 1720.30.01.000									Примечание
					-10	-11	-12	-13						
				Материалы										
				Труба Гост 10704-76 / Д-ст2кп Гост 10705-80										
		3		133×3	01									м
				159×3		0,1	0,1							м
				219×3,5				0,1						м

ИЗМ	ЛИСТ	№ ДОКУМ	ПОДП	ДАТА

1720 30 01 000

ЛИСТ 5

Серия 5.903-6 Выпуск 3

1720 30.01.000 СБ

Рис.1

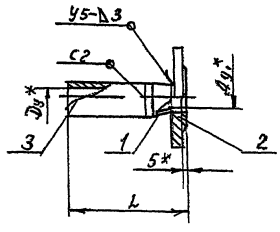

Рис. 2
Остальное-см. рис.1

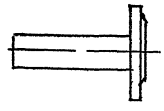

Размеры, мм

Обозначение	Проход условный Ду	Ду1	L	Рис	Масса, кг
1720.30.01.000	40	25	135	1	1,47
—01		—	100	2	2,2
—02	50	25	150	1	1,55
—03		32			1,95
—04		40			2,36
—05	80	32	210		2,23
—06		40	180		2,65
—07	100		210		3,0
—08		50	185		3,55
—09	125	40	205		3,36
—10		50	210		4,6
—11	150		180		4,25
—12		80			5,45
—13	200		200		6,86

1 Сварные швы по ГОСТ 16037-80,
2 * Размеры для справок
3 $h17, \pm \frac{IT17}{2}$

ИЗМ	ЛИСТ	№ ДОКУМ	ПОДП	ДАТА
РАЗРАБ	МОСКВИТИНА			
ПРОВ	ВЕЛЬТЕР			
Т КОНТР	ШРАЙМАН			
Н КОНТР	ХРОМИХИНА			
УТВ	СОСНЕР			

1720.30 01 000 СБ

ПАТРУБОК
СБОРОЧНЫЙ ЧЕРТЕЖ

ЛИТ	МАССА	МАСШТАБ
	СМ ТАБЛ	—

ЛИСТ | ЛИСТОВ 1

ЦНИИЭП ИНЖ ОБОРУДОВАНИЯ

КОПИРОВАЛ ЛОГИНОВА ФОРМАТ А3 21723-04 12

Инв. N подл.	Подпись и дата	Взам. инв. N	Инв. N дубл.	Подпись и дата

Серия 5.903-6 Выпуск 3

Формат	Зона	Поз	Обозначение	Наименование	Кол. на исполн. 1720.30.03.000 –	-01	-02	-03	-04	-05	Примечание
				Стандартные изделия							
				Фланец ГОСТ 12820-80							
		3		1-25-16 ст 20	1						
				1-32-16 ст 20		1					
				1-40-16 ст 20			1				
				1-50-16 ст 20				1	1		
				1-65-16 ст 20						1	
		4		1-80-16 ст 20					1		
				1-100-16 ст 20						1	
				Материалы							
				Труба ГОСТ 3262-75							
		5		25×3,2	0,035						м
				32×3,2		0,035					м
				40×3,5			0,035				м

Изм	Лист	N докум	Подп.	Дата	1720.30.03.000	Лист 2

Копировал Формат А4

Инв. N подл.	Подпись и дата	Взам. инв. N	Инв. N дубл.	Подпись и дата

Серия 5.903-6 Выпуск 3

Изм.	Лист	N докум.	Подп.	Дата
Разраб.		Москвитина		
Пров.		Вельтер		
Т. контр.		Шрайман		
Н. контр.		Хромихина		
Утв.		Соснер		

1720.30.02.000-СБ

Переход. Сборочный чертеж

Масса	Масштаб
см. табл.	-
Лист	Листов 1

ЦНИИЭП инж. оборудования

Формат А4

1. Сварные швы по ГОСТ 16037-80
2. * Размеры для справок
3. h 17; ± $\frac{Jt17}{2}$

Обозначение	Размеры, мм: Проход условный Dy	Dy1	L	α	β	Масса, кг
1720.30.02.000	25					2,4
-01	32	15	125	45°	45°	2,8
-02	40					3,2
-03	50	25	175			4,6
-04	80	40	280	22°30'		6,1

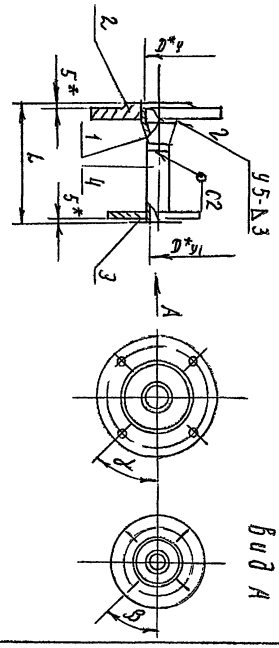

1720.30.02.000 СБ

Инв. N подл.	Подпись и дата	Взам. инв. N	Инв. N дубл.	Подпись и дата

Серия 5.903-6 Выпуск 3

Формат	Зона	Поз	Обозначение	Наименование	Кол. на исполн. 1720.30.03.000 –	-01	-02	-03	-04	-05	Примечание
				Документы							
А3			1720.30.03.000 СБ	Сборочный чертеж	×	×	×	×	×	×	
				Детали							
		1	1720.30.03.001	Патрубок	1						
			-01	Патрубок		1					
			-02	Патрубок			1	1			
		2	1720.10.03.005-08	Переход				1			
			-14	Переход					1		
		2	-18	Переход						1	

Изм	Лист	№ докум.	Подп.	Дата	1720.30.03.000	Лист	Лист 1	Листов 2
Разраб.		Москвитина			Трубопровод	ЦНИИЭП инж. оборудования КО		
Пров.		Вельтер						
Н. контр.		Хромихина						
Утв.		Соснер						

Инв. N подл.	Подпись и дата	Взам. инв. N	Инв. N дубл.	Подпись и дата

Серия 5.903-6 Выпуск 3

Формат	Зона	Поз	Обозначение	Наименование	Кол. на исполн. 1720.30.02.000 –	-01	-02	-03	-04	Примечание
				Стандартные изделия						
				Фланец ГОСТ 12820-80						
		2		1-25-16 ст 20	1			1		
				1-32-16 ст 20		1				
				1-40-16 ст 20			1		1	
				1-50-16 ст 20				1		
				1-80-16 ст 20					1	
		3		1-15-16 ст 20	1	1	1			
				1-25-16 ст 20				1		
				1-40-16 ст 20					1	
				Материалы						
				Труба ГОСТ 10704-76						
				А-ст2кп ГОСТ 10705-80						
		4		18×2	0,065	0,065	0,065			м
				32×2				0,12		м
				45×2					0,195	м

Изм	Лист	N докум	Подп.	Дата	1720.30.02.000	Лист 2

Серия 5.903-6 Выпуск 3

Формат зона	Поз.	Обозначение	Наименование	Кол на исполн 1720.30.06.000 —	01	02	03	04	06	Примечание
	3	1720.10.03.005 -19	Переход					1		
	4	1720.10.03.005 -12	Переход	1	1	1				
		-22	Переход						1	
	5	1720.10.05.001	Патрубок	1	1	1	1			
		-02	Патрубок					1	1	
			Стандартные изделия							
			Фланец ГОСТ 12420-80							
	6		1-25-16 ст 20	1						
			1-32-16 ст 20		1					
			1-40-16 ст 20			1				
			1-50-16 ст 20				1			
			1-80-16 ст. 20					1		
			1-100-16 ст 20						1	
	7		1-50-16 ст. 20	1	1	1				
			1-65-16 ст 20				1			
			1-100-16 ст. 20					1		
			1-125-16 ст. 20						1	

Изм. | Лист | № докум. | Подп. | Дата

1720.30 06 000

Лист 2

УДРМАТ.АЧ

Инв № подл. | Подп. и дата | Взам. инв. № | Инв. № дубл. | Подп. и дата

1720.30.03.001

12,5

Серия 5.903-6 Выпуск 3

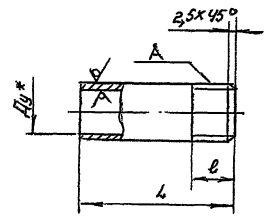

Размеры, мм

Обозначение	Ду×S	L	l	A	Масса, кг
1720.30.03.001	25×2,8	95	25	G 1-B	0,24
-01	32×3,2		35	G1¼-B	0,3
-02	40×3,5			G1½-B	0,38
-03		141			0,58
-04		185			0,75

1. * Размер для справок
2. $h17; \pm \frac{IT17}{2}$

Изм.	Лист	№ докум.	Подп.	Дата	1720.30 03 001.			
Разраб.		Москвитина		09.86	Патрубок	Лит	Масса	Масштаб
Пров.		Вельтер					см. табл.	
Т. контр.		Шраиман				Лист	Листов 1	
Н. контр.		Хромихина		03.86	Труба Ду×S ГОСТ 3262-75	ЦНИИЭП инж. оборудования		
Утв.		Соснер						

Инв № подл. | Подп. и дата | Взам. инв. № | Инв. № дубл. | Подп. и дата

1720.30.03.000 СБ

Серия 5.903-6 Выпуск 3

Рис 1.

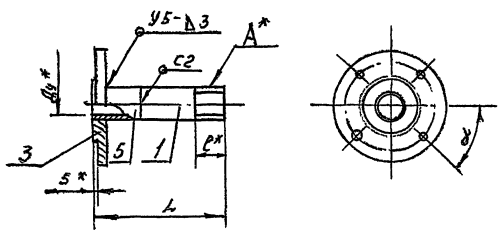

Рис. 2
Остальное см. рис. 1

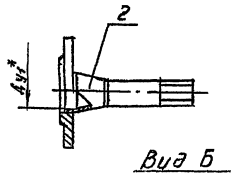

Вид Б

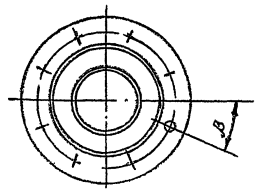

Рис. 3
Остальное см. рис. 1

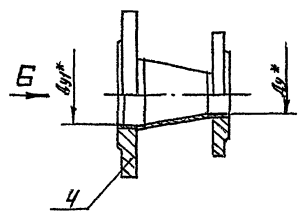

Размеры, мм

Обозначение	Рис	Проходусловный Ду	Проходусловный Ду1	L	l	A	α	β	Масса, кг
1720 30 03.000	1	25	—	135	25	G1-8	45°	—	1,52
-01		32			35	G1¼-B			2
-02		40				G-1½-B			2,38
-03	2		50	145					3,1
-04	3	50	80	80	—	—		22°30'	6,53
-05		65	100	85					8,43

1 Сварные швы по ГОСТ 16037-80
2 * Размеры для справок
3. $h17; \pm \frac{IT17}{2}$,

Изм.	Лист	№ докум.	Подп.	Дата	1720 30 03 000 СБ			
Разраб.		Москвитина			Трубопровод Сборочный чертеж	Лит	Масса	Масштаб
Пров.		Вельтер					см. табл.	—
Т. контр.		Шраиман				Лист	Листов 1	
Н. контр.		Хромихина		03.86		ЦНИИЭП инж. оборудования		
Утв.		Соснер						

Инв № подл. | Подп. и дата | Взам. инв. № | Инв. № дубл. | Подп. и дата

1720.03.04.000 СБ

Серия 5.903-6 Выпуск 3

Рис.1

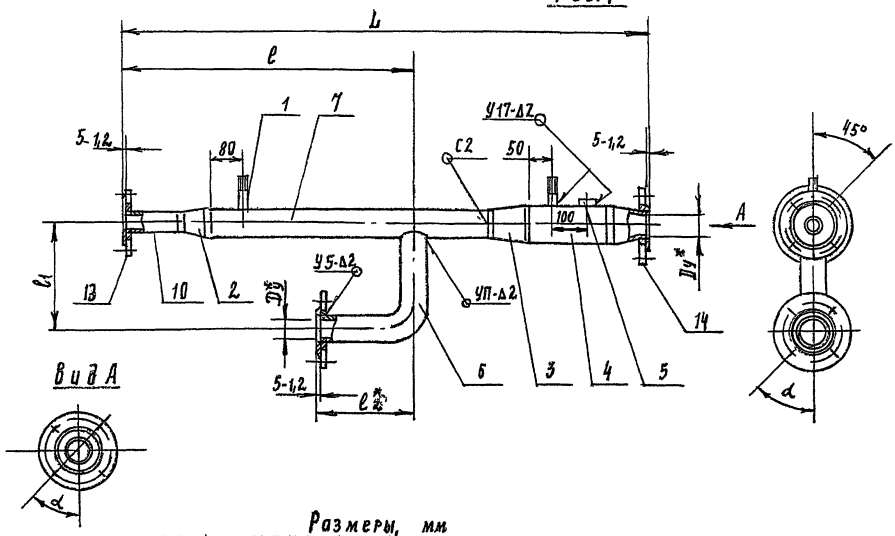

Вид А

Рис 2
Остальное - см. рис. 1

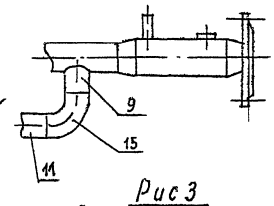

Рис 3
Остальное - см рис 1

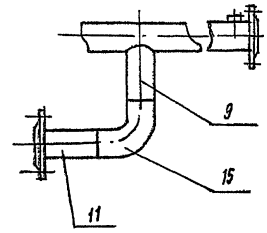

Размеры, мм

Обозначение	Рис	Проход условный Dy	L	l	l1	l2	α	Масса кг
1720.30.04.000	1	25	1630	1102	400	600	45°	7,3
-01		32	1670	1185		625		8,3
-02			1675					8,5
-03	2	40	1795	1280		670		11,7
-04			1750	1260				11,1
-05		50	1845	1432		688		14,8
-06			1710	1272				14,5
-07	3	80	1670	1285		712	22°30'	19,5
-08	2	50	1745	1302	500	688	45°	14,9
-09	3	80	1680	1290		712	22°30'	21,4
-10		100	1790	1360	550	805		30

1 Сварные швы по ГОСТ 16037-80
2. * Размеры для справок
3 H 17; h 17; ± IT17/2

Изм.	Лист	№ докум.	Подп.	Дата
Разраб.		Вельтер		
Пров.		Шрайман		
Т. контр.		Шрайман		
Н. контр.		Хромкина		
Утв.		Соснер		

1720.30.04.000 СБ

Трубопровод
Сборочный чертеж

Лит.	Масса	Масштаб
	см. табл.	1
Лист	Листов 1	

ЦНИИЭП инж. оборудования КО

Копировал Формат А3

Серия 5.903-6 Выпуск 3

Поз.	Обозначение	Наименование	Кол. на исполн. 1720.30.04.000- 01	02	03	04	05	06	07	08	09	10	Примечание
		Документация											
	1720.30.04.000 СБ	Сборочный чертеж	X	X	X	X	X	X	X	X	X	X	
		Детали											
1	1720.10.01.002	Отвод	1	1						1	1		
2	1720.10.03.005	Переход	1	1									
	-01	Переход										1	
	-02	Переход										1	

1720.30.04.000

Трубопровод

Изм.	Лист	№ докум.	Подп.	Дата
Разраб.		Вельтер		
Пров.		Шрайман		
Н. контр.		Хромкина		
Утв.		Соснер		

Лит.	Лист	Листов
	1	6

ЦНИИЭП инж. оборудования КО

Серия 5.903-6 Выпуск 3

Поз.	Обозначение	Наименование	Кол. на исполн. 1720.30.04.000- 01	02	03	04	05	06	07	08	09	10	Примечание
	1720.10.03.005 -05	Переход					1	1		1			
	-16	Переход										1	
2	1720.10.03.006	Переход							1		1		
3	1720.10.03.005 -09	Переход	2			2	2						
	-10	Переход		2	2								
	-11	Переход				2	2	2		2			
	-12	Переход						2	2				
4	1720.10.05.001	Патрубок	1	1	1	1	1	1		1			
5	1720.10.05.002	Бобышка	1	1	1	1	1	1	1	1	1	1	
6	1720.30.04.001	Отвод	1										
	-01	Отвод		1	1								
1	1720.30.04.002	Трубопровод	1										
	-01	Трубопровод		1		1							
	-02	Трубопровод			1								
	-03	Трубопровод					1						

Лист 2

1720.30.04.000

Копировал Формат А4

Выпуск 3

Серия 5.903-6

1720.30.04.001

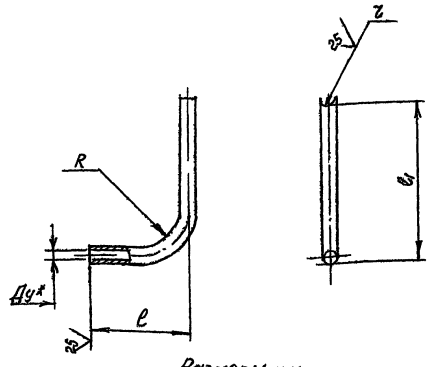

Размеры, мм

Обозначение	Проход условный Ду	d	l	l_1	R	r	Масса, кг
1720.30.04.001	25	32	600	400	150	16	1,11
-01	32	38	625		200	20	1,3

1 *Размер для справок
2 H17; h17; $\pm\frac{IT17}{2}$

ИЗМ	ЛИСТ	N ДОКУМ	ПОДП	ДАТА
РАЗРАБ		ВЕЛЬТЕР		
ПРОВ		ШРАЙМАН		
Т.КОНТР		ШРАЙМАН		
Н КОНТР		ХРОМИХИНА		
УТВ		СОСНЕР		

1720.30.04.001

Отвод

ЛИТ	МАССА	МАСШТАБ
	СМ. ТАБЛ	—

ЛИСТ | ЛИСТОВ 1

Труба dxS ГОСТ 10704-75 / А-ст 2 кп ГОСТ 10705-80

ЦНИИЭП ИНЖ ОБОРУДОВАНИЯ КО

ФОРМАТ 44

Выпуск 3

Серия 5.903-6

1720.30.04.002

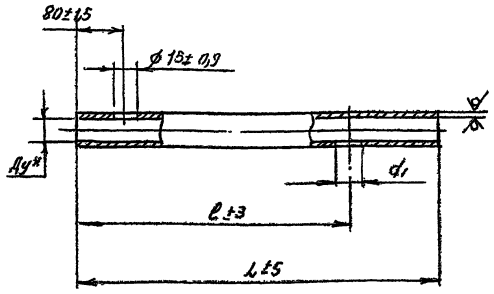

Размеры, мм

Обозначение	Проход условный Ду	L	l	d_1	dxS	Масса, кг
1720.30.04.002	25	1100	978	25	32x1,6	1,3
-01	32	1230	1050	32	38x1,6	1,7
-02		1235	1067			
-03	40	1325	1155	40	45x2	2,7
-04		1280	1135			
-05	50	1373	1308	50	57x2	3,7
-06		1240	1160			3,3
-07		1275	1176			3,4

* Размер для справок

ИЗМ	ЛИСТ	N ДОКУМ	ПОДП	ДАТА
РАЗРАБ		ВЕЛЬТЕР		
ПРОВ		ШРАЙМАН		
Т.КОНТР		ШРАЙМАН		
Н КОНТР		ХРОМИХИНА		
УТВ		СОСНЕР		

1720.30.04.002

Трубопровод

ЛИТ	МАССА	МАСШТАБ
	СМ. ТАБЛ	—

ЛИСТ | ЛИСТОВ 1

Труба dxS ГОСТ 10704-76 / А-ст 2 кп ГОСТ 10705-80

ЦНИИЭП ИНЖ ОБОРУДОВАНИЯ КО

Выпуск 3

Серия 5.903-6

1720.30.04.003

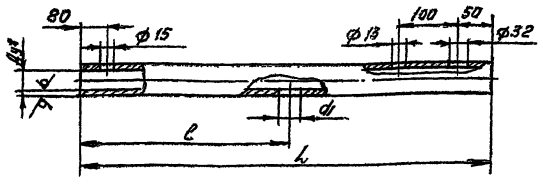

Размеры, мм

Обозначение	Проход условный Ду	L	l	d_1	dxS	Масса, кг
1720.30.04.003	80	1435	1056	80	89x2	6,1
-01		1445	1060			
-02	100	1480	1250	100	108x2,5	7,7

1. *Размер для справок
2. H17; h17; $\pm\frac{IT14}{2}$

ИЗМ	ЛИСТ	N ДОКУМ	ПОДП	ДАТА
РАЗРАБ		ВЕЛЬТЕР		
ПРОВ		ШРАЙМАН		
Т.КОНТР		ШРАЙМАН		
Н КОНТР		ХРОМИХИНА		
УТВ		СОСНЕР		

1720.30.04.003

Трубопровод

ЛИТ	МАССА	МАСШТАБ
	СМ ТАБЛ	—

ЛИСТ | ЛИСТОВ 1

Труба dxS ГОСТ 10704-76 / А-ст 2 кп ГОСТ 10705-80

ЦНИИЭП ИНЖ ОБОРУДОВАНИЯ КО

Выпуск 3

Серия 5.903-6

1720.30.04.004

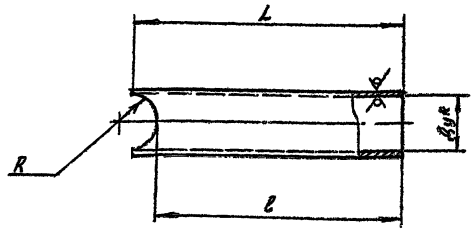

Размеры, мм

Обозначение	Проход условный Ду	L	l	R	dxS	Масса, кг
1720.30.04.004	40	330	316	27	45x2	0,7
-01	50	315	296	28	57x2	0,85
-02		415	396			1,12
-03	80	265	235	45	89x2	1,13
-04		365	335			1,56
-05	100	380	346	54	108x2,5	2,47

1 * Размер для справок.
2. H17, h17, $\pm\frac{IT17}{2}$

ИЗМ	ЛИСТ	N ДОКУМ	ПОДП	ДАТА
РАЗРАБ		ВЕЛЬТЕР		
ПРОВ		ШРАЙМАН		
Т.КОНТР		ШРАЙМАН		
Н КОНТР		ХРОМИХИНА		
УТВ.		СОСНЕР		

1720.30.04.004

Отвод

ЛИТ	МАССА	МАСШТАБ
	СМ. ТАБЛ.	—

ЛИСТ | ЛИСТОВ 1

Труба dxS ГОСТ 10704-76 / А-ст 2 кп ГОСТ 10705-80

ЦНИИЭП ИНЖ ОБОРУДОВАНИЯ КО

21723-04 16

Серия 5.903-6 Выпуск 3

Формат	Зона	Поз.	Обозначение	Наименование	Кол. на исполн. 1720.30.04.000- —	01	02	03	04	05	06	07	08	09	10	Примечание
БЧ		11	1720.30.04.010	Патрубок												
				Труба 89×2 ГОСТ 10704-76 / А-Ст 2кп ГОСТ 10705-80												
				L=588 h17								1		1		
БЧ		11	1720.30.04.011	Патрубок												
				Труба 108×2,5 ГОСТ 10704-76 / А-Ст 2кп ГОСТ 10705-80												
				L=680 h17											1	
				Спецстандартные изделия												
				Фланец ГОСТ 12820-80												
		13		1-15-16 Ст 20	1	1	1	1	1	1	1		1			
				1-25-16 Ст 20								1		1		
				1-40-16 Ст 20											1	
		14		1-25-16 Ст 20	2											
				1-32-16 Ст 20		2	2									

Изм. Лист N докум. Подп. Дата 1720.30.04.000 Лист 5

Серия 5.903-6 Выпуск 3

Формат	Зона	Поз.	Обозначение	Наименование	Кол. на исполн. 1720.30.04.000- —	01	02	03	04	05	06	07	08	09	10	Примечание
А4		1	1720.30.04.002-04	Трубопровод					1							
			—05	Трубопровод						1						
			—06	Трубопровод							1					
			—07	Трубопровод								1				
А4		8	1720.30.04.003	Трубопровод									1			
			—01	Трубопровод										1		
			—02	Трубопровод											1	
А4		9	1720.30.04.004	Отвод					1	1						
			—01	Отвод						1	1					
			—02	Отвод								1				
			—03	Отвод									1			
			—04	Отвод										1		
			—05	Отвод											1	
БЧ		10	1720.30.04.005	Патрубок												
				Труба 18×6 ГОСТ 10704-76 / А-Ст 1 кп ГОСТ 10705-80												
				L=70 h17	1	1	1	1	1	1	1		1			

Изм. Лист N докум. Подп. Дата 1720 30 04 000 Лист 3

Серия 5.903-6 Выпуск 3

Формат	Зона	Поз.	Обозначение	Наименование	Кол. на исполн. 1720.30.04.000- —	01	02	03	04	05	06	07	08	09	10	Примечание
				Фланец ГОСТ 12820-80												
		14		1-40-16 Ст 20				2	2							
				1-50-16 Ст 20						2	2		2			
				1-80-16 Ст 20								2		2		
				1-100-16 Ст 20											2	
				Отвод 90° ГОСТ П 375-83												
		15		45×2,5				1	1							
				57×3						1	1		1			
				89×3,5								1		1		
				108×4											1	

Изм. Лист N докум. Подп. Дата 1720.30.04.000 Лист 6

Серия 5.903-6 Выпуск 3

Формат	Зона	Поз.	Обозначение	Наименование	Кол. на исполн. 1720.30.04.000- —	01	02	03	04	05	06	07	08	09	10	Примечание
БЧ		10	1720.30.04.006	Патрубок												
				Труба 32×1,6 ГОСТ 10704-76 / А-Ст 2кп ГОСТ 10705-80												
				L=120 h17								1		1		
БЧ		10	1720.30.04.007	Патрубок												
				Труба 45×2 ГОСТ 10704-76 / А-Ст 2 кп ГОСТ 10705-80												
				L=195 h17											1	
БЧ		11	1720.30.04.008	Патрубок												
				Труба 45×2 ГОСТ 10704-76 / А-Ст 2кп ГОСТ 10705-80												
				L=605 h17				1	1							
БЧ		11	1720.30.04.009	Патрубок												
				Труба 57×2 ГОСТ 10704-76 / А-Ст 2кп ГОСТ 10705-80												
				L=608 h17						1	1		1			

Изм. Лист N докум. Подп. Дата 1720.30.04.000 Лист 4

1720.30.05.000 СБ

Серия 5.903-6 Выпуск 3

Рис. 1

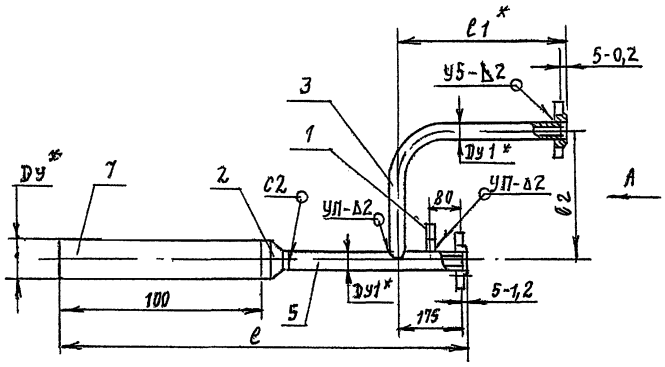

Рис. 2

Остальное - см. рис. 1

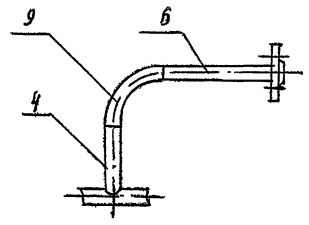

Размеры: мм

Обозначение	Рис	Проход условный Ду	Проход условный Ду1	R	l	l1	l2	α	Масса, кг
1720.30.05.000	1	40	25	150	485	664	400	45°	3,35
-01			32	200		625			3,82
-02		50		500					3,89
-03	2		40	60	515	670			5,53
-04		80			530				5,85
-05			50	75		688			7,39
-06		100			535				7,63
-07			80	120		712		22°30'	11,4
-08		125	50	75	555	688	500	45°	9,15
-09		150	80	120	530	712		22°30'	12,98
-10		200	100	150	450	805	550		27,13

1. Сварные швы по ГОСТ 15037-80.
2. * Размеры для справок.
3. H 17; h 17; $\pm \frac{IT17}{2}$

Изм.	Лист	№ докум.	Подп.	Дата
Разраб.	Булатова			
Пров.	Вельтер			
Т. контр.	Вельтер			
Н. контр.	Хромихина			
Утв.	Соснер			

1720.30.05.000 СБ

Трубопровод. Сборочный чертеж

Лит.	Масса	Масштаб
	См. табл. А.	1

Лист. Листов 1

ЦНИИЭП инж. оборудования

Серия 5.903-6 Выпуск 3

Обозначение	Наименование	Кол. на испол. 1720.30.05.000- 01	02	03	04	05	06	07	08	09	10	Примечан
	Документация											
А3 1720.30.05.000 СБ	Сборочный чертеж	X	X	X	X	X	X	X	X			
	Детали											
А4 1 1720.10.03.002	Отвод	1	1	1	1	1	1	1	1	1	1	
А3 2 1720.10.03.005-03	Переход	1										
А3 -04	Переход		1									
А3 -07	Переход			1								
А3 -08	Переход				1							
А3 -13	Переход					1						
А3 -14	Переход						1					

Изм.	Лист	№ докум.	Подп.	Дата
Разраб.	Булатова			
Пров.	Вельтер			
Н. контр.	Хромихина			
Утв.	Соснер			

1720.30.05.000

Трубопровод

Лит.	Лист	Листов
	1	6

ЦНИИЭП инж. оборудования КО

Копировал

Серия 5.903-6 Выпуск 3

Обозначение	Наименование	Кол. на испол. 1720.30.05.000- 01	02	03	04	05	06	07	08	09	10	Примечан
А3 2 1720.10.03.005-17	Переход						1					
-19	Переход							1				
-26	Переход								1			
А4 2 1720.10.03.006-02	Переход									1		
-03	Переход											
А4 3 1720.30.04.001	Отвод	1										
-01	Отвод		1	1								
А4 4 1720.30.04.004	Отвод				1	1						
-01	Отвод						1	1				
-02	Отвод								1			
-03	Отвод									1		
-04	Отвод										1	
-05	Отвод											1
А4 5 1720.30.05.001	Коллектор	1										
-01	Коллектор		1	1								
-02	Коллектор				1							
-03	Коллектор					1						

Изм.	Лист	№ докум.	Подп.	Дата

1720.30.05.000

Лист 2

Копировал

Серия 5.903-6 Выпуск 3

Формат	Зона	Поз.	Обозначение	Наименование	Кол. на исполн. 1720.30.05.000- —	01	02	03	04	05	06	07	08	09	10	Примечание
		5	1720.30.05.001-04	Коллектор						1	1					
			-05	Коллектор								1				
			-06	Коллектор									1			
			-07	Коллектор										1		
			-08	Коллектор											1	
Б4		6	1720.30.05.002	Патрубок												
				Труба 45х2,0 ГОСТ 10704-76 / А-ст2кп ГОСТ 10705-80												
				L = 605 h17				1	1							
			1720.30.05.003	Патрубок												
				Труба 57х2,0 ГОСТ 10704-76 / А-ст2кп ГОСТ 10705-80												
				L = 608 h17						1	1		1			

1720.30.05.000.

Изм. Лист | № докум. | Подп. | Дата

Лист 3

Формат А4

Серия 5.903-6 Выпуск 3

Формат	Зона	Поз.	Обозначение	Наименование	Кол. на исполн. 1720.30.05.000- —	01	02	03	04	05	06	07	08	09	10	Примечание
Б4		7	1720.30.05.008	Патрубок												
				Труба 89х2 ГОСТ 10704-76 / А-ст2кп ГОСТ 10705-80					1	1						
				L = 100 h17												
			1720.30.05.009	Патрубок												
				Труба 108х2,5 ГОСТ 1070-76 / А-ст2кп ГОСТ 10705-80												
				L = 100 h17							1	1				
			1720.30.05.010	Патрубок												
				Труба 133х3,0 ГОСТ 10704-76 / А-ст2 кп ГОСТ 10705-80												
				L = 100 h17									1			
			1720.30.05.011	Патрубок												
				Труба 159х3,5 ГОСТ 10704-76 / А-ст2 кп ГОСТ 10705-80												
				L = 100 h17										1		

1720.03.05.000

Изм. Лист | № докум. | Подп. | Дата

Лист 5

Формат А4

Серия 5.903-6 Выпуск 3

Формат	Зона	Поз.	Обозначение	Наименование	Кол. на исполн. 1720.30.05.000- —	01	02	03	04	05	06	07	08	09	10	Примечание
Б4		6	1720.30.05.004	Патрубок												
				Труба 89х2,0 ГОСТ 10704-76 / А-ст2 кп ГОСТ 10705-80												
				L = 587 h17								1		1		
			1720.30.05.006	Патрубок												
				Труба 108х2,5 ГОСТ 10704-76 / А-ст2кп. ГОСТ 10705-80												
				L = 650 h17											1	
Б4		7	1720.30.05.006	Патрубок												
				Труба 45х2,0 ГОСТ 10704-76 / А-ст2кп. ГОСТ 10705-80												
				L = 100 h17	1	1										
			1720.30.05.007	Патрубок												
				Труба 57х2,0 ГОСТ 10704-76 / А-ст2кп ГОСТ 10705-80												
				L = 100 h17				1	1							

1720.30.05.000

Изм. Лист | № докум. | Подп. | Дата

Лист 4

Формат А4

Серия 5.903-6 Выпуск 3

Формат	Зона	Поз.	Обозначение	Наименование	Кол. на исполн. 1720.30.05.000- —	01	02	03	04	05	06	07	08	09	10	Примечание
Б4		7	1720.30.05.012	Патрубок.												
				Труба 219х3,5 ГОСТ 10704-76 / А-ст2 кп ГОСТ 10705-80												
				L = 100 h17											1	
				Стандартные изделия												
		8		Фланец ГОСТ 12820-80												
				1-25-16 ст. 20	2											
				1-32-16 ст. 20		2	2									
				1-40-16 ст. 20				2	2							
				1-50-16 ст. 20						2	2		2			
				1-80-16 ст. 20								2		2		
				1-100-16 ст. 20											2	
		9		Отвод 90° ГОСТ 10375-83												
				45х2,5				1	1							
				57х3,0						1	1		1			
				89х3,5								1		1		
				108х4,0											1	

1720.30.06.000

Изм. Лист | № докум. | Подп. | Дата

Лист 6

Формат А4

1720 30 06 000 СБ

Серия 5.903-6 Выпуск 3

Рис 1

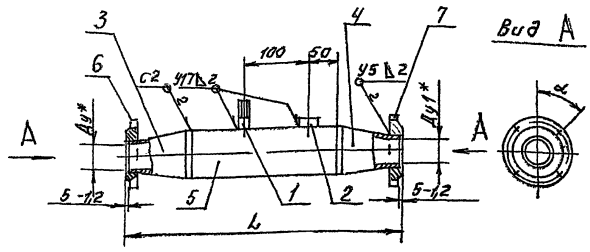

Рис. 2

Остальное см рис 1

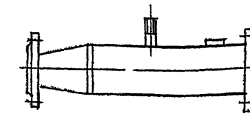

Рис 3

Остальное см. рис.1

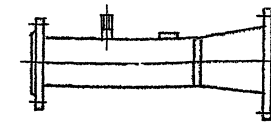

Размеры, мм

Обозначение	Рис	проход условный Ду	проход условный Ду1	L	α°	Масса, кг
1720.30.06.000	1	25	50	320	45°	6,54
-01		32		335		6,88
-02		40		350		7,26
-03	2	50	65	280		8,6
-04		80	100	290	22°30'	11,6
-05	3	100	125	310		15

1. Сварные швы по гост 16037-80.
2. * Размеры для справок
3. $H17; h17; \pm \frac{IT17}{2}$

Изм	Лист	№ докум	Подп	Дата	1720.30.06.000 СБ			
Разраб		Булатова			Участок мерный	Лит.	Масса	Масштаб
Пров.		Вельтер			Сборочный чертеж		см. табл.	—
Т. контр.		Вельтер				Лист	Листов 1	
Н. контр		Кромчина				ЦНИИЭП инж. оборудования		
УТВ		Соснер						

Инв. № подл. | Подп. и дата | Взам. инв. № | Инв. № дубл. | Подп. и дата

1720 03.05.001

Серия 5.903-8 Выпуск 3

25 √(V)

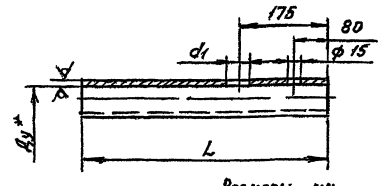

Размеры, мм

Обозначение	Условный проход Ду=d1	dxS	L	Масса, кг
1720.30.05.001	25	32x1,6	350	0,42
-01	32	38x1,6		0,5
-02	40	45x2	365	0,77
-03			350	0,74
-04	50	57x2		0,95
-05	80	89x2		1,5
-06	50	57x2	345	0,93
-07	80	89x2	350	1,5
-08	100	108x2,5	205	1,33

1 * Размер для справок
2 $H17; h17; \pm \frac{IT17}{2}$

Изм	Лист	№ докум	Подп	Дата	1720.30.05.001			
Разраб		Булатова			Коллектор	Лит.	Масса	Масштаб
Пров.		Вельтер					см. табл.	—
Т. контр		Вельтер				Лист	Листов 1	
Н. контр		Кромчина			Труба dxS гост 10704-76 / Ст2кп гост 10705-80	ЦНИИЭП инж. оборудования		
УТВ		Соснер						

Серия 5.903-6 Выпуск 3

Обозначение	Наименование	Кол на испол 1720.30.06.000-					Примечание
		-	01	02	03	04	05	
	Документация							
1720.30.06.000 СБ	Сборочный чертеж	X	X	X	X	X		
	Детали							
1 1720.10.03.002	Отвод	1	1	1	1	1	1	
2 1720.10.05.002	Бобышка	1	1	1	1	1		
3 1720.10.03.005-09	Переход	1						
-10	Переход		1					
-11	Переход			1				
-12	Переход				1			

Изм	Лист	№ докум	Подп	Дата	1720.30.06.000			
Разраб		Булатова			Участок мерный	Лит	Лист 2	Листов 2
Пров.		Вельтер				ЦНИИЭП инж. оборудования КО		
Н. контр		Кромчина						
УТВ		Соснер						

Инв. № подл. | Подп. и дата | Взам. инв. № | Инв. № дубл. | Подп. и дата

Серия 5.903-6 Выпуск 3

Формат	Зона	Поз.	Обозначение	Наименование	Кол. на исполн. 1720.30.08.000 —	-01	-02	-03	-04	-05	Примечание
				Документация							
А3			1720.30.08.000 СБ	Сборочный чертеж	×	×	×	×	×	×	
				Детали							
14		1	1720.10.01.002	Отвод	1	1	1	1	1	1	
13		2	1720.10.03.005-03	Переход	1						
			-04	Переход		1					
11		3	1720.30.08.001	Патрубок	1						
			-01	Патрубок		1					
			-02	Патрубок			1				
			-03	Патрубок				1			

Изм.	Лист	N докум.	Подп.	Дата	1720.30.08.000		
Разраб.		Москвитина		07.88	Вставка	Лит.	Лист 1	Листов 2
Пров.		Вельтер				ЦНИИЭП инж. оборудования КО		
Н. контр.		Хромихина						
УТВ.		Сосунер						

Формат А4

Серия 5.903-6 Выпуск 3

1720.30.07.000 СБ

Катушка. Сборочный чертеж

Изм.	Лист	N докум.	Подп.	Дата	1720.30.07.000 СБ	Лит.	Масса	Масштаб
Разраб.		Москвитина						
Пров.		Вельтер				Лист	Листов 1	—
Н. контр.		Хромихина				ЦНИИЭП инж. оборудования КО		
УТВ.		Сосунер						

Инв. № подл. | Подп. и дата | Взам. инв. № | Инв. № дубл. | Подп. и дата

Развернуто для сборки

2 Н 17, ±1/2 ДТО

Обозначение	Труба ГОСТ 10704-76	L	Масса кг
1720.30.07.000	18	130	1,34
-01	25	150	1,97
-02	40	200	3,6

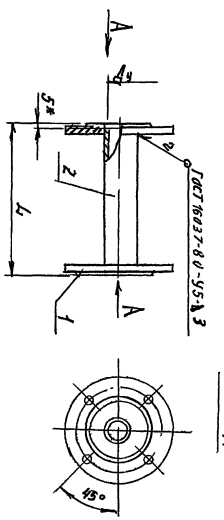

1720.30.07.000 СБ

Серия 5.903-6 Выпуск 3

Формат	Зона	Поз.	Обозначение	Наименование	Кол. на исполн. 1720.30.07.000 —	-01	-02	Примечание
				Материалы				
				Труба ГОСТ 10704-76				
				А-ст2 хп ГОСТ 10705-80				
		2		18×2	0,12			м
				32×2		0,15		м
				45×2			0,2	м

Изм.	Лист	N докум.	Подп.	Дата	1720.30.07.000	Лист 2

Серия 5.903-6 Выпуск 3

Формат	Зона	Поз.	Обозначение	Наименование	Кол. на исполн. 1720.30.07.000 —	01	-02	Примечание
				Документация				
А4			1720.30.07.000 СБ	Сборочный чертеж	×	×	×	
				Стандартные изделия				
				Фланец ГОСТ 12820-80				
		1		1-15-16 ст 20	2			
				1-25-16 ст 20		2		
				1-40-16 ст 20			2	

Изм.	Лист	N докум.	Подп.	Дата	1720.30.07.000			
Разраб.		Москвитина		07.88	Катушка	Лит.	Лист 1	Листов 2
Пров.		Вельтер						
Н. контр.		Хромихина						
УТВ.		Сосунер						

Выпуск 3 Серия 5.903-6

1720.30.08.001

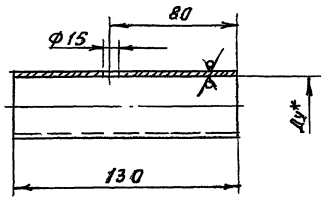

Размеры, мм

Обозначение	Проход условный Ду, мм	Д×S, мм	Масса, кг
1720.30.08.001	25	32×2	0,2
–01	32	38×2	0,23
–02	40	45×2	0,27
–03	50	57×2	0,35
–04	80	89×2	0,56
–05	100	108×2,5	0,85

1. * Размер для справок.
2. $h17; h17; \pm \frac{IT17}{2}$

Изм.	Лист	№ докум.	Подп.	Дата
Разраб		Москвитина		
Пров.		Бельтер		
Т. контр.		Шрайман		
Н. контр.		Хромихина		
УТВ		Соснер		

1720.30.08.001

Патрубок

Лит	Масса	Масштаб
	См. табл.	—
Лист	Листов 1	

Трубл Д×S ГОСТ 10704-76 / Д-СТ2КП ГОСТ 10705-80

ЦНИИЭП инж. оборудования

Формат А4

Выпуск 3 Серия 5.903-6

Кол. на испол. 1720.30.08.000

Обозначение	Наименование	–01	–02	–03	–04	–05	Примечание
—	Стандартные изделия						
	Фланец ГОСТ 12820-81						
1720.30.08.001-04	1-40 16 ст.20	1	1	2			
	1-50 16 ст.20				2		
	1-80-16 ст.20					2	
	1-100-16 ст.20						2
	1-25-16 ст.20	1					
	1-32-16 ст.20		1				
3	Патрубок				1		
4	Патрубок					1	
5							

Изм. Лист № докум. Подп. Дата

1720.30.08.000

Лист 2

1720.30.08.000 СБ

Выпуск 3 Серия 5.903-6

Рис.1

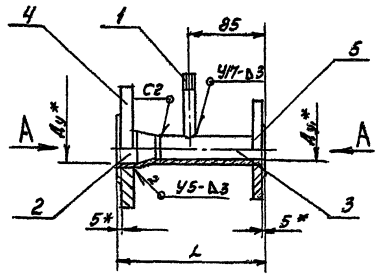

Вид А

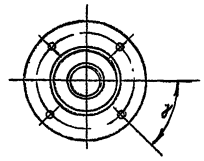

Рис.2

Остальное см. рис.1.

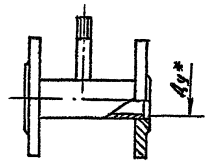

1 Сварные швы по ГОСТ 16037-80
2 * Размеры для справок
3 $h17; \pm \frac{IT17}{2}$

Размеры, мм

Обозначение	Рис	Проход условный Ду	Ду1	L	α	Масса, кг
1720.30.08.000	1	40	25	170	45°	3,62
–01			32			4,1
–02	2		—	140		4,43
–03		50	—			5,71
–04		80	—		22°30	8,12
–05		100				10,41

1720.30.08.000 СБ

Вставка

Сборочный чертеж

Изм.	Лист	№ докум.	Подп.	Дата
Разраб		Москвитина		
Пров.		Бельтер		
Т. контр.		Шрайман		
Н. контр.		Хромихина		
УТВ		Соснер		

Лит	Масса	Масштаб
	См. табл.	—
Лист	Листов 1	

ЦНИИЭП инж. оборудования

Рис 1

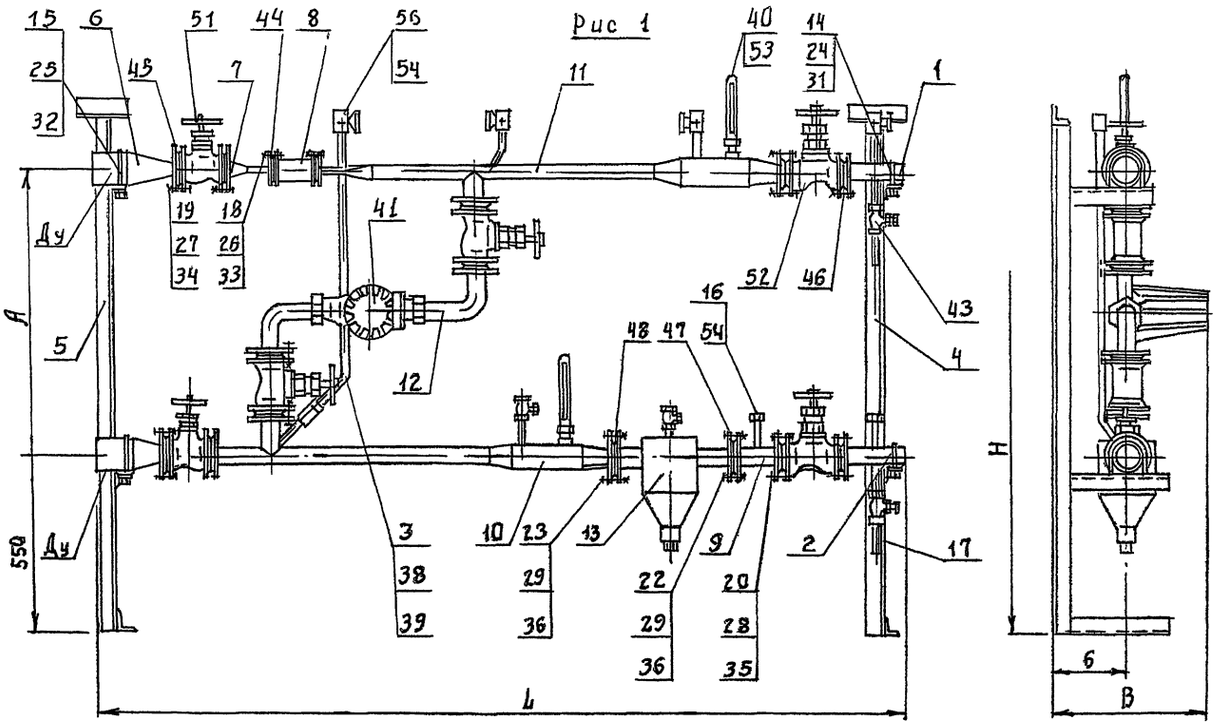

Рис. 2

Остальное - см. рис. 1

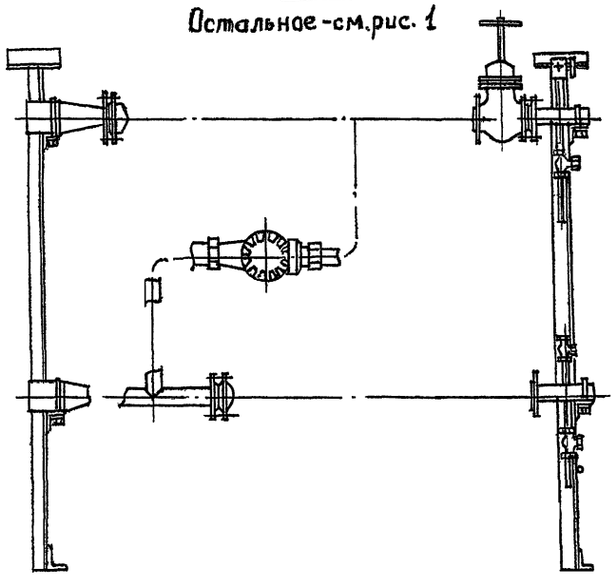

Рис. 3

Остальное - см. рис. 1

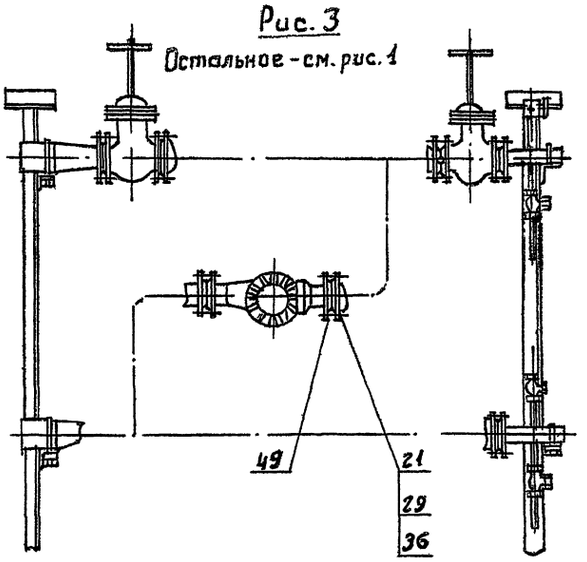

Обозначение	Рис.	Размеры, мм						Масса, кг
		Проход условный Ду	A	B	B	H	L	
1720.31.00.000	1	40	1000	455	250	1900	2155	53
-01							2190	58
-02		50		480			2200	60
-03							2060	65
-04		80					2135	66
-05	2			490			2360	72
-06		100		590			2420	72
-07				550	350		2320	91
-08		125		590		2000	2440	60
-09		150		650	400	1900	2380	75
-10	3	200	1100	670		2100	2400	121

1. Размеры для справок
2. Грязевик поз. 13 изготавливать по типовому проекту 4 903-10 выпуск 8

Изм.	Лист	№ докум.	Подп.	Дата	1720.31.00 000 СБ
Разраб		Вельтер			Блок присоединения сборочный чертеж
Пров.		Шрайман			
Т. контр.		Шрайман			
Н. контр.		Хромихина			
Утв.		Соснер			

Лит	Масса	Масштаб
	см. табл.	—

Лист | Листов 1

ЦНИИЭПинжоборудования КО

Серия 5.903-6 Выпуск 3

Формат	Зона	Поз	Обозначение	Наименование	Кол. на испол. 1720.31.00.000- –	01	02	03	04	05	06	07	08	09	10	Примечание
А4		5	1720 10.09 000-13	Стойка										1		
			-14	Стойка											1	
А4		6	1720.30 01. 000	Патрубок	2	2										
			-02	Патрубок			2									
			-03	Патрубок				2								
			-05	Патрубок					2							
			-06	Патрубок						2						
			-07	Патрубок							2					
			-08	Патрубок								2				
			-09	Патрубок									2			
			-11	Патрубок										2		
			-13	Патрубок											2	
А4		7	1720. 30. 02. 000	Переход	1	1	1									
			-01	Переход				1	1							
			-02	Переход						1	1		1			
			-03	Переход								1		1		
			-04	Переход											1	

Изм	Лист	№ докум.	Подп.	Дата	1720. 31. 00. 000	Лист 3

Копировал Антипова Формат А4

Серия 5.903-6 Выпуск 3

Формат	Зона	Поз	Обозначение	Наименование	Кол. на испол. 1720 31 00 000- –	01	02	03	04	05	06	07	08	09	10	Примеч
				Документация												
А3			1720.31.00 000СБ	Сборочный чертеж	X	X	X	X	X	X	X	X	X	X		
А3			1720 31. 00 000 ВС	Ведомость спецификаций	X	X	X	X	X	X	X	X	X	X		
А3			1720.31. 00 000 ВП	Ведомость покупных изделий	X	X	X	X	X	X	X	X	X	X		
А4			1720 00. 00 000 И	Инструкция по применению	X	X	X	X	X	X	X	X	X	X		
				Сборочные единицы												
А4		1	1720. 10. 01. 000	Патрубок	2											
			-01	Патрубок		2	2									
			-02	Патрубок				2	2							

Изм	Лист	№ докум.	Подп.	Дата	1720. 31 00. 000		
Разраб	Бельтер				Блок присоединения	Лит	Лист 1 / Листов 15
Пров	Брайман					ЦНИИЭП инж оборудования КО	
Н.контр	Хромичина						
Утв	Соснер						

Копировал Антипова

Серия 5.903-6 Выпуск 3

Формат	Зона	Поз	Обозначение	Наименование	Кол. на испол. 1720.31.00.000- –	01	02	03	04	05	06	07	08	09	10	Примечан
А4		8	1720 30. 07. 000	Катушка	1	1	1	1	1	1	1		1			
			-01	Катушка								1		1		
			-02	Катушка											1	
А4		9	1720. 30. 08. 000	Вставка	1											
			-01	Вставка		1	1									
			-02	Вставка				1	1							
			-03	Вставка						1	1		1			
			-04	Вставка								1		1		
			-05	Вставка											1	
А4		10	1720. 31. 01. 000	Трубопровод	1											
			-01	Трубопровод		1										
			-02	Трубопровод			1									
			-03	Трубопровод				1								
			-04	Трубопровод					1							
			-05	Трубопровод						1						
			-06	Трубопровод							1					
			-07	Трубопровод								1				

Изм	Лист	№ докум.	Подп.	Дата	1720.31. 00 000	Лист 4

Формат А4

Серия 5.903-6 Выпуск 3

Формат	Зона	Поз	Обозначение	Наименование	Кол. на испол. 1720.31.00.000- –	01	02	03	04	05	06	07	08	09	10	Примечан
А4		1	1720 10. 01 000-03	Патрубок						2	2		2			
			-04	Патрубок								2		2		
			-05	Патрубок											2	
А4		3	1720. 10. 08. 000-01	Труба	1	1	1	1	1	1	1	1	1	1		
			-03	Труба											1	
А4		4	1720. 10 09. 000- 05	Стойка	1											
			-06	Стойка		1	1									
			-07	Стойка				1	1							
			-08	Стойка						1						
			-15	Стойка							1		1			
			-16	Стойка								1				
			-17	Стойка										1		
			-18	Стойка											1	
А4		5	1720 10. 09 000- 07	Стойка	1	1										
			-08	Стойка			1	1								
			-09	Стойка					1	1						
			-11	Стойка							1	1				
			-12	Стойка									1			

Изм	Лист	№ докум.	Подп.	Дата	1720.31. 00 000	Лист 2

24

Формат	Зона	Поз	Обозначение	Наименование	Кол. на испол. 1720.31.00 000-											Примечание
					-	01	02	03	04	05	06	07	08	09	10	
А3		10	1720.31.01.000-08	Трубопровод									1			
			-09	Трубопровод										1		
			-10	Трубопровод											1	
А3		11	1720.31.02.000	Трубопровод	1											
			-01	Трубопровод		1										
			-02	Трубопровод			1									
			-03	Трубопровод				1								
			-04	Трубопровод					1							
			-05	Трубопровод						1						
			-06	Трубопровод							1					
			-07	Трубопровод								1				
			-08	Трубопровод									1			
			-09	Трубопровод										1		
			-10	Трубопровод											1	
А3		12	1720.31.03.000	Трубопровод	2											
			-01	Трубопровод		2										
			-02	Трубопровод			2									
			-03	Трубопровод				2	2							

1720.31.00.000 Лист 5

Копировал. Антипова Формат А

Формат	Зона	Поз	Обозначение	Наименование	Кол. на испол. 1720.31.00.000-											Примечание
					-	01	02	03	04	05	06	07	08	09	10	
А4		15	1720.10.00.000-06	Хомут									2			
			-07	Хомут										2		
			-08	Хомут											2	
А4		16	1720.10.00.002	Заглушка	2	2	2	2	2	2	2	2	2	2	2	
А4		17	1720.10.01.003	Отвод	2	2	2	2	2	2	2	2	2	2	2	
				Стандартные изделия												
				Болт ГОСТ 7798-70												
		18		М12х6g-45.58	8	8	8	8	8	8	8		8			
				М12х6g-50.58								8		8		
				М12х6g-55.58											8	
		19		М12х6g-50.58	16	16										
				М12х6g-55.58			16									

1720.31.00.000 Лист 7

Копировал. Антипова Формат А4

Формат	Зона	Поз	Обозначение	Наименование	Кол. на испол. 1720.31.00.000-											Примечание
					-	01	02	03	04	05	06	07	08	09	10	
А4		12	1720.31.03.000-04	Трубопровод						2	2	2	2			
			-05	Трубопровод								2		2		
			-06	Трубопровод											2	
А4		13	ТЗИ-01	Грязевик 16-40	1	1	1	1	1							Изготовление по т.п 4.903-10 Выпуск 8
			-02	Грязевик 16-50						1	1		1			
			-04	Грязевик 16-80								1		1		
			-05	Грязевик 16-100											1	
				Детали												
А4		14	1720.10.00.001	Хомут	2											
			-01	Хомут		2	2									
			-02	Хомут				2	2							
			-03	Хомут						2	2		2			
			-04	Хомут								2		2		
			-05	Хомут											2	
А4		15	1720.10.00.001-02	Хомут	2	2										
			-03	Хомут			2	2								
			-04	Хомут					2	2						
			-05	Хомут							2	2				

1720.31.00.000 Лист 6

Копировал. Антипова Формат А4

Формат	Зона	Поз	Обозначение	Наименование	Кол. на испол. 1720.31.00.000-											Примечание
					-	01	02	03	04	05	06	07	08	09	10	
				Болт ГОСТ 7798-70												
		19		М16х6g-55.58				16	16	16	16		16			
				М16х6g-60.58								16		16		
				М16х6g-70.58											16	
		20		М12х6g-50.58	32											
				М16х6g-55.58		32	32	32	32							
				М16х6g-60.58						32	32		32			
				М16х6g-70.58								32		32	64	
		21		М16х6g-55.58										8	8	
		22		М16х6g-60.58	8	8	8	8	8	8	8					
				М16х6g-70.58								16	8	16	16	
		23		М16х6g-60.58	8	8	8	8	8							
				М16х6g-70.58						8	8	16	16	16	16	
				Гайка ГОСТ 5915-70												
		24		М6-7Н.5	2	2	2									
				М8-7Н.5				2	2	2	2	2	2	2	2	

1720.31.00.000 Лист 8

Серия 5 903-6 Выпуск 3

Формат	Зона	Поз	Обозначение	Наименование	Кол. на исполн. 1720.31.00 000 –											Примечание
					–	01	02	03	04	05	06	07	08	09	10	
				Гайка ГОСТ 5915-70												
		25		М8 - 7Н.5	2	2	2	2	2	2	2	2				
				М10 - 7Н5									2	2	2	
		26		М12 - 7Н.5	8	8	8	8	8	8	8	8	8	8	8	
		27		М12 - 7Н5	16	16	16									
				М16 - 7Н5				16	16	16	16	16	16	16	16	
		28		М12 - 7Н.5	32											
				М16 - 7Н.5		32	32	32	32	32	32	64	32	64	64	
		29		М16 - 7Н5	16	16	16	16	16	16	16	24	24	24	32	
				Шайба ГОСТ 11371-78												
		31		6.01 05	2	2	2									
		32		8.01.05				2	2	2	2	2	2	2	2	
		33		12.01 05	8	8	8	8	8	8	8	8	8	8	8	
		34		12 01.05	16	16	16									
				16.01.05				16	16	16	16	16	16	16	16	
		35		12.01 05	32											

Изм | Лист | № докум | Подп | Дата — 1720.31.00 000 — Лист 9

Копировал Антипова Формат А11

Серия 5 903-6 Выпуск 3

Формат	Зона	Поз	Обозначение	Наименование	Кол. на исполн. 1720.31.00 000 –											Примечание
					–	01	02	03	04	05	06	07	08	09	10	
		41		Насос ЦВЦ 6,3-3,5												
				ГОСТ 26863-86						1	1		1			
				Насос ЦВЦ 10-47												
				ГОСТ 26863-86								1		1		
				Насос ЦВЦ 25-6,7												
				ГОСТ 26863-86											1	
		43		Вентиль муфтовый												
				1561бк Ду 25												
				ГОСТ 9086-74	2	2	2	2	2	2	2	2	2	2	2	
				Прокладка ГОСТ 15180-70												
		44		А-15-16	2	2	2	2	2	2	2		2			
				А-25-16								2		2		
				А-40-16											2	
		45		А-25-16	4	4	4									

Изм | Лист | № докум | Подп | Дата — 1720 31 00 000 — Лист 11

Серия 5.903-6 Выпуск 3

Формат	Зона	Поз	Обозначение	Наименование	Кол. на исполн. 1720.31.00.000 –											Примечание
					–	01	02	03	04	05	06	07	08	09	10	
				Шайба ГОСТ 11371-78												
		35		16.01.05		32	32	32	32	32	32	64	32	64	64	
		36		16.01.05	16	16	16	16	16	16	16	24	24	24	32	
		38		Муфта короткая 15												
				ГОСТ 8954-75												
		39		Контргайка 15												
				ГОСТ 8968-75												
		40		Оправа 2П 250.63												
				ГОСТ 3029-75	2	2	2	2	2	2	2	2	2	2	2	
		41		Насос ЦВЦ 2.5-2												
				ГОСТ 26863-86	1	1	1									
				Насос ЦВЦ 4-2.8												
				ГОСТ 26863-86				1	1							

Изм | Лист | № докум. | Подп | Дата — 1720. 31. 00 000 — Лист 10

Копировал Антипова

Серия 5.903-6 Выпуск 3

Формат	Зона	Поз	Обозначение	Наименование	Кол. на исполн. 1720 31 00 000 –											Примечание
					–	01	02	03	04	05	06	07	08	09	10	
				Прокладка ГОСТ 15180-70												
		45		А-32-16				4	4							
				А-40-16						4	4		4			
				А-50-16								4		4		
				А-80-16											4	
		46		А-25-16	8											
				А-32-16		8	8									
				А-40-16				8	8							
				А-50-16						8	8		8			
				А-80-16								8		8		
				А-100-16											8	
		47		А-40-16	1	1	1	1	1							
				А-50-16						1	1		1			
				А-80-16								1		1		
				А-100-16											1	
		48		А-50-16	1	1	1	1	1							
				А-65-16						1	1		1			
				А-100-16								1		1		

Изм | Лист | № докум | Подп | Дата — 1720. 31. 00 000 — Лист 12

Формат	Зона	Поз.	Обозначение	Наименование	–	01	02	03	04	05	06	07	08	09	10	Примечание
				Прочие изделия												
		50		Кран муфтовый												
				14м 16 ТУ 26-07-1061-83	5	5	5	5	5	5	5	5	5	5	5	

Формат	Зона	Поз.	Обозначение	Наименование	–	01	02	03	04	05	06	07	08	09	10	Примечание
				Прокладка ГОСТ 15180-70												
		48		А-125-16											1	
		49		А-65-16											2	
		51		Вентиль фланцевый												
				15кч 19п2 ГОСТ 18162-72												
				Ду 25	2	2	2									
				Ду 32				2	2							
				Ду 40						2	2		2			
				Задвижка 30ч 6бр												
				ГОСТ 8437-75												
				Ду 50								2		2		
				Ду 80											2	

Номер строки	Обозначение	Наименование	–	01	02	03	04	05	06	07	08	09	10	Примечание
1	1720 31 02. 000-06	Трубопровод							1					
2	– 07	Трубопровод								1				
3	-08	Трубопровод									1			
4	-09	Трубопровод										1		
5	-10	Трубопровод											1	
6														
7	1720. 31. 03. 000	Трубопровод	2											
8	-01	Трубопровод		2										
9	-02	Трубопровод			2									
10	-03	Трубопровод				2	2							
11	-04	Трубопровод						2	2		2			
12	-05	Трубопровод								2		2		
13	-06	Трубопровод											2	
14														
15														
16														
17														

Формат	Зона	Поз.	Обозначение	Наименование	–	01	02	03	04	05	06	07	08	09	10	Примечание
		52		Вентиль фланцевый												
				15кч 19п2 ГОСТ 18162-70												
				Ду 25	4											
				Ду 32		4	4									
				Ду 40				4	4							
				Задвижка 30ч 6бр												
				ГОСТ 8437-75												
				Ду 50						4	4		4			
				Ду 80								4		4		
				Ду 100											4	
		53		Прокладка П27												
				ГОСТ 23358-78	2	2	2	2	2	2	2	2	2	2	2	
		54		Прокладка 3-1												
				ГОСТ 23990-80	7	7	7	7	7	7	7	7	7	7	7	

Серия 5.903-6 Выпуск 3

Номер строки	Обозначение	Наименование	Для исполн 1720.31.00.000- –	01	02	03	04	05	06	07	08	09	10	Примечание
1	1720.30 01.000-08	Патрубок								2				
2	-09	Патрубок									2			
3	-11	Патрубок										2		
4	-13	Патрубок											2	
5	1720. 30 02 000	Переход	1	1	1									
6	-01	Переход				1	1							
7	-02	Переход						1	1		1			
8	-03	Переход								1		1		
9	-04	Переход											1	
10														
11	1720. 30 07. 000	Катушка	1	1	1	1	1	1	1		1			
12	-01	Катушка								1		1		
13	-02	Катушка											1	
14	1720 30 08 000	Вставка	1											
15	-01	Вставка		1	1									
16	-02	Вставка				1	1							
17	-03	Вставка						1	1		1			
18	-04	Вставка								1		1		
	-05	Вставка											1	

Изм. Лист N докум. Подп. Дата 1720.31. 00. 000 ВС Лист 3

Копировал Фатьянова Формат А4

Серия 5.903-6 Выпуск 3

Номер строки	Обозначение	Наименование	Для исполн 1720.31.00.000- –	01	02	03	04	05	06	07	08	09	10	Примечание
1	1720.10.09.000-07	Стойка	1	1		1	1							
2	-08	Стойка			1	1		1						
3	-09	Стойка					1	1						
4	-11	Стойка							1	1				
5	-12	Стойка									1			
6	-13	Стойка										1		
7	-14	Стойка											1	
8	-15	Стойка							1		1			
9	-16	Стойка								1				
10	-17	Стойка										1		
11	-18	Стойка											1	
12														
13	1720.30.01.000	Патрубок	2	2										
14	-02	Патрубок			2									
15	-03	Патрубок				2								
16	-05	Патрубок					2							
17	-06	Патрубок						2						
18	-07	Патрубок							2					

Изм. Лист N докум. Подп. Дата 1720.31. 00. 000 ВС Лист 2

Копировал: Антипова Формат А4

Серия 5.903-6 Выпуск 3

Номер строки	Обозначение	Наименование	Для исполн. 1720.31.00.000- –	01	02	03	04	05	06	07	08	09	10	Примечание
1	1720 31. 01. 000	Трубопровод	1											
2	-01	Трубопровод		1										
3	-02	Трубопровод			1									
4	-03	Трубопровод				1								
5	-04	Трубопровод					1							
6	-05	Трубопровод						1						
7	-06	Трубопровод							1					
8	-07	Трубопровод								1				
9	-08	Трубопровод									1			
10	-09	Трубопровод										1		
11	-10	Трубопровод											1	
12														
13	1720. 31 02. 000	Трубопровод	1											
14	-01	Трубопровод		1										
15	-02	Трубопровод			1									
16	-03	Трубопровод				1								
17	-04	Трубопровод					1							
18	-05	Трубопровод						1						

Изм. Лист N докум. Подп. Дата 1720 31 00. 000 ВС Лист 4

Серия 5 903-6 Выпуск 3

Номер строки	Обозначение	Наименование	Для исполн 1720.31.00 000- -0	01	02	03	04	05	06	07	08	09	10	Примечание
1	1720 31.00 000	Блок присоединения	X	X	X	X	X	X	X	X	X	X	X	
2														
3														
4	1720. 10. 01. 000	Патрубок	2											
5	-01	Патрубок		2	2									
6	-02	Патрубок				2	2							
7	-03	Патрубок						2	2		2			
8	-04	Патрубок								2		2		
9	-05	Патрубок											2	
10														
11	1720 10. 08. 000-01	Труба	1	1	1	1	1	1	1	1	1	1		
12	-03	Труба											1	
13														
14	1720 10. 09. 000-05	Стойка	1											
15	-06	Стойка		1	1									

1720.31.00 ВС

Изм.	Лист	N докум.	Подп.	Дата
Разраб.		Вельтер		
Пров.		Шрайман		
Н. контр.		Хромушина		
Утв.		Сосиер		

Блок присоединения Ведомость спецификаций

Лит	Лист	Листов
	1	5

ЦНИИЭП инж. оборудования КО

Выпуск 3
Серия 5.903-6

Номер строки	Наименование	Код ОКП	Обозначение документа на поставку	Поставщик	Кол. на испол. 1720.31.00.000 -										Примечание
					-	01	02	03	04	05	06	07	08	09	10	
1	Прокладка А-80-16		ГОСТ 15180-70									9		9	4	
2	А-100-16											1		1	9	
3	А-125-16														1	
4																
5	Муфта короткая 15		ГОСТ 8966-75		1	1	1	1	1	1	1	1	1	1	1	
6	Контргайка 15		ГОСТ 8968-75		1	1	1	1	1	1	1	1	1	1	1	
7																
8	Фланцы															
9																
10	Фланец 1-15-16 ст 20	37 9941 4134 09	ГОСТ 12820-80		4	4	4	4	4	4	4		4			
11	1-25-16 ст 20	37 9941 4136 07			12	4	4					4		4		
12	1-32-16 ст 20	37 9941 4137 06				8	8	4	4							
13	1-40-16 ст 20	37 9941 4138 05			1	1	1	9	9	4	4		4		4	
14	1-50-16 ст 20	37 9941 4139 04			1	1	1	1	1	9	9	4	9	4		
15	1-65-16 ст 20	37 9941 4140 02								1	1		1		2	
16	1-80-16 ст 20	37 9941 4141 01										9		9	4	
17	1-100-16 ст 20	37 9941 4142 00										1		1	9	
18	1-125-16 ст 20	37 9941 4133 10													1	
19																
20																
21																
22																
23																
24																
25	Насос															
26																
27	Насос ЦВЦ 2,5-2		ГОСТ 28863-66	ПО „Мордовгидромаш"	1	1	1									
28	ЦВЦ 4-2,8							1	1							
29	ЦВЦ 6,3-3,5									1	1		1			
30	ЦВЦ 10-4,7											1		1		
31	ЦВЦ 25-9,2														1	

Инв. № подл. | Подп. и дата | Взам. инв. № | Инв. № дубл. | Подп. и дата

Изм.	Лист	№ докум.	Подп.	Дата	1720.31.00.000 ВП	Лист 2

Выпуск 3
Серия 5.903-6

Номер строки	Наименование	Код ОКП	Обозначение документа на поставку	Поставщик	Кол. на испол. 1720.31.00.000-										Примечание
					-	01	02	03	04	05	06	07	08	09	10	
1																
2	Оправа 2П. 250 63		ГОСТ 3029-75		2	2	2	2	2	2	2	2	2	2	2	
3	Трубопроводная арматура															
4	Вентиль муфтовый			Краснокутский												
5	15 б1 6к Ду 25	37 1212 1002	ГОСТ 9086-74	арматурный	2	2	2	2	2	2	2	2	2	2	2	
6																
7	Вентиль фланцевый															
8	15кч 19п2 Ду 25		ГОСТ 18162-70	ПО „Запорожарматура"	6	2	2									
9	Ду 32					4	4	2	2							
10	Ду 40							4	4	2	2		2			
11																
12	Задвижка 30ч6бр		ГОСТ 8437-75													
13	Ду 50	37 2115 1005		Сызранский						4	4	2	4	2		
14	Ду 80	37 2115 1006		№ 136								4		4	2	
15	Ду 100	37 2115 1007													4	
16																
17	Кран муфтовый			Одесский ремонтно-механический имени Осипенко												
18	14м1-16	37 1222.6007	ТУ 26-07-1061-73		5	5	5	5	5	5	5	5	5	5	5	
19																
20	Прокладки															
21																
22	Прокладка А-15-16		ГОСТ 15180-70		2	2	2	2	2	2	2		2			
23	А-25-16				12	4	4					2		2		
24	А-32-16					8	8	4	4							
25	А-40-16				1	1	1	9	9	4	4		4		2	
26	А-50-16				1	1	1	1	1	9	9	4	9	4		
27	А-65-16									1	1		1		2	

Изм.	Лист	№ докум.	Подп.	Дата	1720.31.00.000 ВП			
Разраб.	Вельтер				Блок присоединения	Лит.	Лист 1	Листов 2
Пров.	Шрайман					ЦНИИЭП инж. оборудования		
Н. контр.	Хромихина							
Утв.	Сосн'ер							

Серия 5.903-6 Выпуск 3

Формат	Зона	Поз.	Обозначение	Наименование	Кол. на исполн. 1720.31.01.000 —	-01	-02	-03	-04	-05	-06	-07	-08	-09	-10	Примечание
А3		2	1720.10.03.005-08	Переход						1	1		1			
			-14	Переход								1		1		
			-19	Переход											1	
А3		3	-09	Переход		1										
			-10	Переход			1	1								
			-11	Переход					1	1						
			-12	Переход							1	1		1		
			-19	Переход									1		1	
А3		4	-12	Переход		1	1	1	1	1						
			-22	Переход											1	
А4		5	1720.10.05.001	Патрубок		1	1	1	1	1	1	1		1		
			-03	Патрубок									1		1	
А4		6	1720.10.05.002	Бабышка		1	1	1	1	1	1	1	1	1	1	
А4		7	1720.31.01.001	Патрубок		1										
			-01	Патрубок			1									
			-02	Патрубок				1								
			-03	Патрубок					1							
			-04	Патрубок						1						
			-05	Патрубок							1					

Изм. | Лист | № докум. | Подп. | Дата

1720.31.01.000

Лист 2

Серия 5.903-6 Выпуск 3

Формат	Зона	Поз.	Обозначение	Наименование	Кол. на исполн. 1720.31.01.000 —	-01	-02	-03	-04	-05	-06	-07	-08	-09	-10	Примечание
				Документация												
А3			1720.31.01.000 СБ	Сборочный чертеж		X	X	X	X	X	X	X	X	X	X	
				Детали												
А4		1	1720.10.03.002	Отвод		1	1	1	1	1	1	1	1	1	1	
А3		2	1720.10.03.005-04	Переход					1	1						

Изм. | Лист | № докум. | Подп. | Дата

1720.31.01.000

Трубопровод

Лит. | Лист 1 | Листов 5

ЦНИИЭП инж оборудования

Серия 5.903-6 Выпуск 3

1720.31.01.000СБ

Рис.1

Вид А

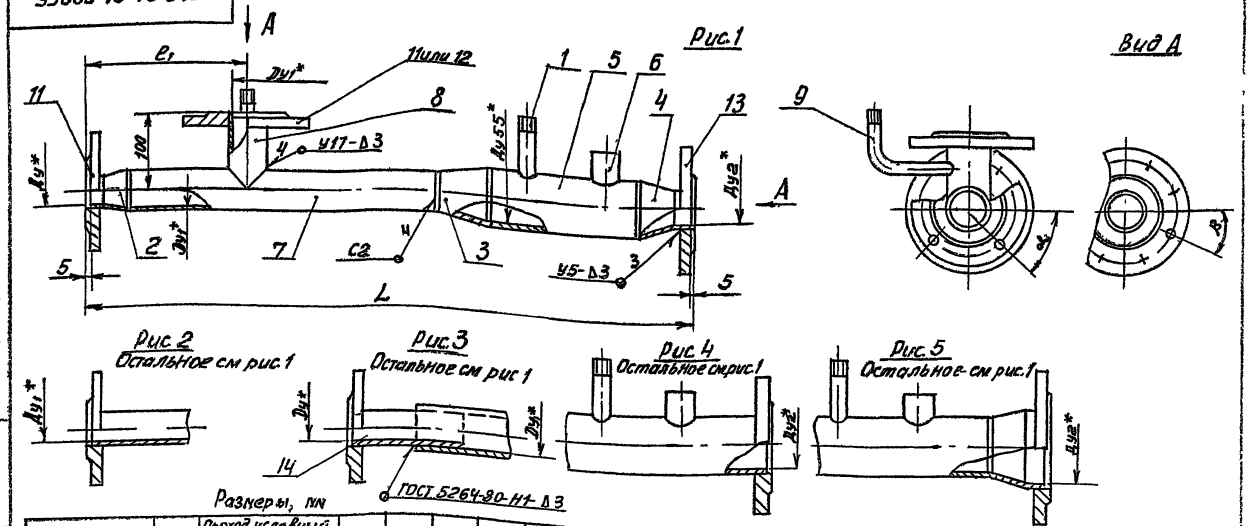

Рис.2 Остальное см рис.1

Рис.3 Остальное см рис.1

Рис.4 Остальное см рис.1

Рис.5 Остальное см рис.1

Размеры, мм

Обозначение	Рис	Проход условный Ду	Ду1	Ду2	L	l_1	α	β	Масса, кг
1720.31.01.000СБ	2	25	25	50	1080	175	45°	45°	8,1
-01	3		32		1095				8,7
-02					1090				8,7
-03	1	32	40		930	210			9,6
-04					960				9,8
-05	4	40	50	65	1224	225			13,9
-06					1200				13,4
-07		50	80	100	1008	255		22°30'	16,8
-08		40	50	55	1195	225		45°	12,4
-09		50	80	100	1070	255		22°30'	17,1
-10	5	80	100	125	922	260	22°30'		22,2

1. Сварные швы по ГОСТ 16037-80
2. * Размеры для справок
3. $h17; \pm \frac{J717}{2}$

Изм	Лист	№ докум	Подп.	Дата
Разраб		Москвитина		
Пров		Вельтер		
Т.контр.		Шрайман		
Н контр		Хромихина		
Утв		Соснер		

1720.31.01.000СБ

Трубопровод сборочный чертеж

Лит | Масса | Масштаб

СМ ТАБЛ. —

Лист | Листов 1

ЦНИИЭП инж оборудования

Серия 5.903-6 Выпуск 3

Позиция	Поз.	Обозначение	Наименование	Кол. на исполн. 1720.31.01.000										Примечание
				-	-01	-02	-03	-04	-05	-06	-07	-08	-09	-10	
			Стандартные изделия												
			Фланец ГОСТ 12820-80												
	11		1-25-16 ст.20	1	1	1									
			1-32-16 ст.20				1	1							
			1-40-16 ст.20						1	1		1			
			1-50-16 ст.20								1		1		
			1-80-16 ст.20											1	
	12		1-25-16 ст.20	1											
			1-32-16 ст.20		1	1									
			1-40-16 ст.20				1	1							
			1-50-16 ст.20						1	1		1			
			1-80-16 ст.20								1		1		
			1-100-16 ст.20											1	

1720.31.01.000 Лист 4

Копировал Антипова Формат А4

Серия 5.903-6 Выпуск 3

Позиция	Поз.	Обозначение	Наименование	Кол. на исполн. 1720.31.01.000										Примечание
				-	-01	-02	-03	-04	-05	-06	-07	-08	-09	-10	
А6	7	1720.31.01.001-06	Патрубок							1				
		-07	Патрубок								1			
		-08	Патрубок									1		
		-09	Патрубок										1	
		-10	Патрубок											1
А4	8	1720.31.01.002	Патрубок	1										
		-01	Патрубок		1	1								
		-02	Патрубок				1	1						
		-03	Патрубок						1	1		1		
		-04	Патрубок								1		1	
		-05	Патрубок											1
А4	9	1720.31.01.003	Отвод	1	1	1	1	1	1	1	1	1	1	1

1720.31.01.000 Лист 3

Копировал Антипова Формат А4

Серия 5.903-4 Выпуск 3

1720.31.01.001

Труба Ø57х2 ГОСТ 10704-76 / Ст2сп ГОСТ 10705-80

Патрубок

1720 31 01 001

Изм. Лист № докум. Подп. Дата

Разраб. Ефимкина

Пров. Мелихова

Т.контр. Белобе

Н.контр. Парамин

ГИП Хромкина

Соснер

Лит. | Масса | Масштаб

— | | —

Лист 1 Листов 1

ЦНИИЭП них оборудования

21723-04 31

Обозначение 1720.31.01.001

	Ду	D	L	d	l	Масса кг
-01	25	32х2	110	25	32	1,05
-02	32	38х2	660	32	40	1,19
-03	40	45х2	550	40		1,2
-04			580			1,23
-05	50	57х2	890	50		2,43
-06			875			2,36
-07	80	89х2	694	80		2,75
-08	50	57х2	870	50		2,35
-09	80	89х2	705	80		3
-10	100	108х2,5	512	100		3,45

Размеры, мм

Ду*

1:1 * Размер для справок 2 НП, НП; + 2Т 1,1 / 2

Серия 5.903-6 Выпуск 3

Позиция	Поз.	Обозначение	Наименование	Кол. на исполн 1720.31.01.000										Примечание
				-	-01	-02	-03	-04	-05	-06	-07	-08	-09	-10	
			Фланец ГОСТ 12820-80												
	13		1-50-16 ст.20	1	1	1	1	1							
			1-65-16 ст.20						1	1		1			
			1-100-16 ст.20								1		1		
			1-125-16 ст.20											1	
			Материалы												
	14		Труба 32х2 ГОСТ 10704-76 / А-ст.2кп ГОСТ 10705-80		0,12	0,12									м

1720.31.01.000 Лист 5

Копировал Антипова Формат А4

Выпуск 3. Серия 5.903-6

1720.31.01.003

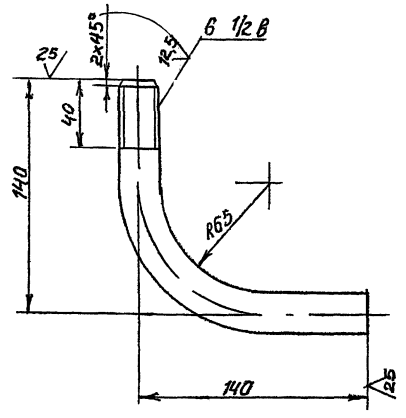

Предельные отклонения размеров $\pm \frac{JT17}{2}$

Изм	Лист	№ докум	Подп	Дата	1720.31.01.003		
Разраб.		Москвитин			Отвод	Лит.	Масса 0,25	Масштаб 1:2
Пров.		Вельтер					
Т.контр.		Шрайман				Лист	Листов 1
Н.контр.		Хромихин			Труба 15×2,8 ГОСТ 3262-75	ЦНИИЭП инж оборудования	
Утв.		Соснер					

Инв. № подл. | Подп. и дата | Взам. инв. № | Инв. № дубл. | Подп. и дата

Выпуск 3. Серия 5.903-6

Обозначение	Наименование	Кол на исполн 1720.31.02.000										Примечание
		–	-01	-02	-03	-04	-05	-06	-07	-08	-09	-10
	Документация											
1720.31.02.000 СБ	Сборочный чертеж	X	X	X	X	X	X	X	X	X	X	X
	Детали											
1720.10.01.002	Отвод	2	2	2	2	2	2	2	2	2	2	2
1720.10.03.005	Переход	1										
-01	Переход		1	1								
-02	Переход				1	1						
-05	Переход						1	1		1		
-16	Переход											1

Изм	Лист	№ докум	Подп.	Дата	1720.31.02.000		
Разраб.		Москвитин			Трубопровод	Лит.	Лист 1	Листов 4
Пров.		Вельтер				ЦНИИЭП инж. оборудования	
Н.контр.		Хромихин					
Утв.		Соснер					

Выпуск 3. Серия 5.903-6

1720.31.02.000СБ

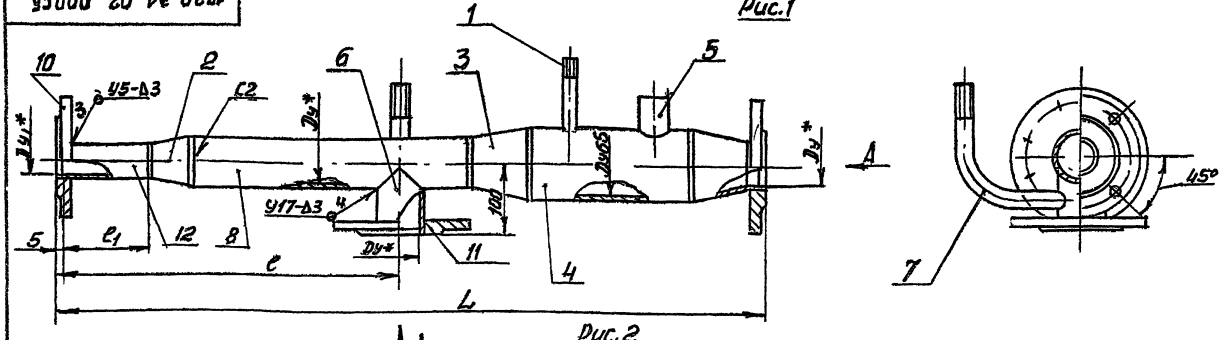

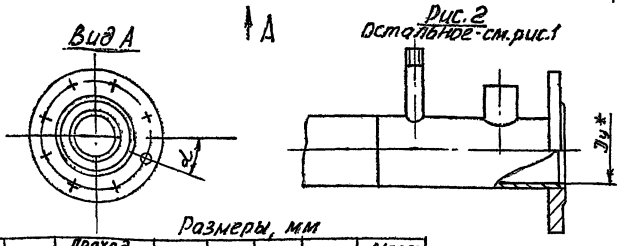

Размеры, мм

Обозначение	Рис.	Проход условный Ду	Проход условный Ду1	L	l	l_1	α	Масса, кг
1720.31.02.000	1	25	15	1438	785	75	45°	6,6
-01		32		1354	860			7,5
-02				1360				7,6
-03		40		1170	624			8,3
-04				1190	650			8,4
-05		50		1400	875			10,5
-06				1430				10,7
-07	2	80	25	1265	914	125	22°30'	13,9
-08	1	50	15	1455	875	75	45°	10,9
-09	2	80	25	1350	946	125	22°30'	15,2
-10		100	40	1105	695	200		18,6

1. Сварные швы по ГОСТ 16037-80
2. * Размеры для справок
3. h17; $\pm \frac{JT17}{2}$

Изм	Лист	№ докум	Подп	Дата	1720.31.02.000 СБ			
Разраб.		Москвитин			Трубопровод Сборочный чертеж	Лит.	Масса см. табл	Масштаб —
Пров.		Вельтер						
Т.контр.		Шрайман				Лист	Листов 1	
Н.контр.		Хромихин				ЦНИИЭП инж оборудования		
Утв.		Соснер						

Серия 5.903-6 Выпуск 3

1720.31.02.001

Обозначение	Проход условный, Ду	Размеры, мм: Dx5	L	l	d	Масса, кг
1720.31.02001	25	32x2	904	655	25	1,36
-01	32	38x2	910	730	32	1,63
-02			915			1,64
-03	40	45x2	695	494	40	1,48
-04			715	520		1,5
-05	50	57x2	925	745	50	2,5
-06			955			2,6
-07	80	89x2	825	679	80	3,6
-08	50	57x2	980	745	50	2,7
-09	80	89x2	1015	711	80	4,3
-10	100	100x25	590	385	100	3,8

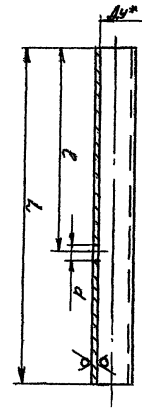

1. * Размер для справок
2. H17; h17; ± $\frac{IT17}{2}$

25/(V)

Изм.	Лист	№ докум.	Подп.	Дата
Разраб.		Москвитина		
Пров.		Вельтер		
Т. контр.		Шрайман		
Н. контр.		Кронштейна		
Утв.		Соснер		

Патрубок

Труба Dx5 ГОСТ 10704-76 / Ст2кп ГОСТ 10705-80

Лит. | Масса | Масштаб | См. | Табл. | Лист | Листов 1

ЦНИИЭП инж. оборудования

1720.31.02.001

Серия 5.903-6 Выпуск 3

Формат	Зона	Поз.	Обозначение	Наименование	Кол. на исполн. 1720.31.02.000: –	-01	-02	-03	-04	-05	-06	-07	-08	-09	-10	Примечание
А4		8	1720.31.02.001-02	Патрубок			1									
			-03	Патрубок				1								
			-04	Патрубок					1							
			-05	Патрубок						1						
			-06	Патрубок							1					
			-07	Патрубок								1				
			-08	Патрубок									1			
			-09	Патрубок										1		
			-10	Патрубок											1	
				Стандартные изделия												
				Фланец ГОСТ 12820-80												
		10		1-15-16 ст20	1	1	1	1	1	1	1		1			
				1-25-16 ст20								1		1		
				1-40-16 ст20											1	

Изм. | Лист | № докум. | Подп. | Дата

1720.31.02.000 Лист 3

Серия 5.903-6 Выпуск 3

Формат	Зона	Поз.	Обозначение	Наименование	Кол. на исполн. 1720.31.02.000: –	-01	-02	-03	-04	-05	-06	-07	-08	-09	-10	Примечание
				Фланец 12620-80												
		11		1-25-16 ст20	2											
				1-32-16 ст20		2	2									
				1-40-16 ст20				2	2							
				1-50-16 ст20						2	2		2			
				1-80-16 ст20								2		2		
				1-100-16 ст20											2	
				Материалы												
				Труба ГОСТ 10704-76 / Ст2кп ГОСТ 10705-80												
		12		18x2	0,075	0,075	0,075	0,075	0,075	0,075	0,075		0,075			м
				32x2								0,125		0,125		м
				45x2											0,2	м

Изм. | Лист | № докум. | Подп. | Дата

1720.31.02.000 Лист 4

Формат А4

Серия 5.903-6 Выпуск 3

Формат	Зона	Поз.	Обозначение	Наименование	Кол. на исполн. 1720.31.02.000: –	-01	-02	-03	-04	-05	-06	-07	-08	-09	-10	Примечание
А3		2	1720.10.03.006-	Переход								1		1		
А3		3	1720.10.03.005-09	Переход	2											
			-10	Переход		2	2									
			-11	Переход				2	2							
			-12	Переход						2	2		2			
А4		4	1720.10.05.001	Патрубок	1	1	1	1	1	1	1		1			
			-01	Патрубок								1		1		
			-02	Патрубок											1	
А4		5	1720.10.05.002	Бобышка	1	1	1	1	1	1	1	1	1	1	1	
А4		6	1720.31.01.002	Патрубок	1											
			-01	Патрубок		1	1									
			-02	Патрубок				1	1							
			-03	Патрубок						1	1		1			
			-04	Патрубок								1		1		
			-05	Патрубок											1	
А4		7	1720.31.01.003	Отвод	1	1	1	1	1	1	1	1	1	1	1	
А4		8	1720.31.02.001-	Патрубок	1											
			-01	Патрубок		1										

Изм. | Лист | № докум. | Подп. | Дата

1720.31.02.000 Лист 2

Серия 5 903-6 Выпуск 3

Формат	Зона	Поз	Обозначение	Наименование	Кол. на исполн. 1720 31.03.000 —	-01	-02	-03	-04	-05	-06	Примечание
А3		1	1720.10.03.005-18	Переход							1	
А4		2	1720.30 03.001-	Патрубок	1	1						
			-01	Патрубок			1					
			-03	Патрубок				1				
			-04	Патрубок					1			
А4		3	1720.31.03.001	Колено	1							
			-01	Колено		1						
			-02	Колено			1					
				Стандартные изделия								
				Отвод 90° ГОСТ 17375-85								
		4		45×2				1				
				57×3					1			
				89×3,5						1		
				108×4							1	

1720 31. 03 000

Лист 2

Копировал Антонова

Серия 5.903-6 Выпуск 3

Формат	Зона	Поз	Обозначение	Наименование	Кол. на исполн. 1720 31. 03. 000 —	-01	-02	-03	-04	-05	-06	Примечание
				Документация								
А3			1720.31.03.000 СБ	Сборочный чертеж	X	X	X	X	X	X	X	
				Детали								
А3		1	1720.10.03.005-08	Переход					1			
			-14	Переход						1		

1720 31. 03. 000

Трубопровод

Лит | Лист 1 | Листов 2

ЦНИИЭП инж оборудования

Серия 5.903-6 Выпуск 3

1720. 31 03. 000СБ

Рис.1

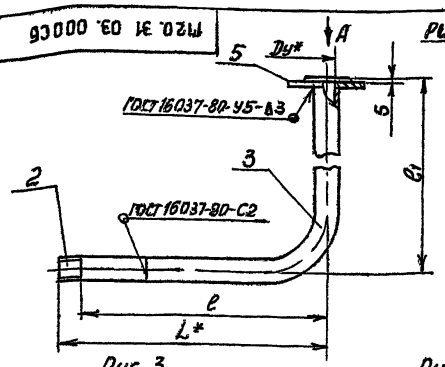

Вид А

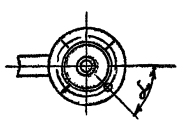

Рис.2
Остальное см. рис.1

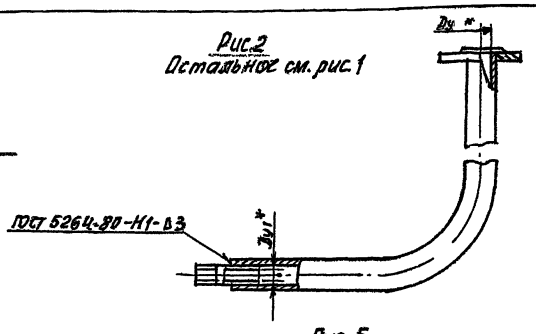

Рис. 3
Остальное см. рис. 1

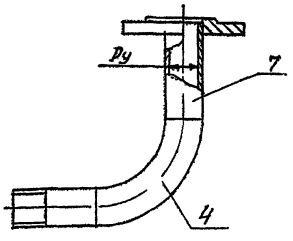

Рис. 4
Остальное см. рис.1

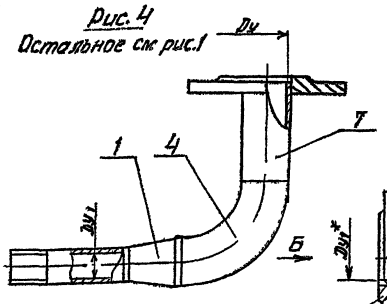

Рис. 5
Остальное см. рис.1

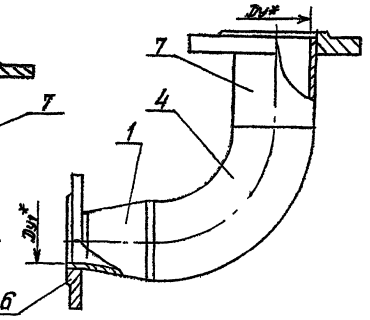

Вид Б

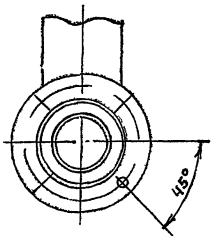

Размеры, мм

Обозначение	Рис	Проход условный Dy	Проход условный Dy1	L	e	e_1	α	Масса, кг
1720.31 03 000	1	25		315	290	240	45°0'	1,84
-01	2	32	25	353	328	260		2,69
-02	1		32	351	316			2,78
-03	3	40	40		166	230		3,21
-04	4	50			270	220		4,23
-05	5	80	50		286	190	22°30'	8,15
-06		100	65		226	220		11,32

1. * Размеры для справок
2. $\pm \frac{JT17}{2}$

Изм	Лист	№ докум	Подп	Дата	1720. 31. 03. 000 СБ	Лит	Масса	Масштаб
Разраб		Москвитина			Трубопровод Сборочный чертеж		СМ ТАБЛ	—
Пров		Вельтер				Лист	Листов 1	
Т контр		Шрайман				ЦНИИЭП инж оборудования		
Н контр		Хромихина						
Утв		Соснер						

Серия 5.903-6 Выпуск 3

Обозначение	Наименование	Кол. на испол. 1720.31.03.000									Примечание
		-01	-02	-03	-04	-05	-06				
	Фланец ГОСТ 12820-80										
5	1-25-16 ст 20	1									
	1-32-16 ст 20	1	1								
	1-40-16 ст 20			1							
	1-50-16 ст 20				1						
	1-80-16 ст 20					1					
	1-100-16 ст 20						1				
6	1-50-16 ст 20							1			
	1-65-16 ст 20								1		
	Материалы										
	Труба ГОСТ 10704-76 / А-Ст 2 кп ГОСТ 10705-80										
7	45х2							0,165	0,11	м	
	57х2								0,165	м	
	89х2									м	
	108х2,5									м	

1720.31.03.000

Лист 3

Копировал

Формат А4

Инв. № подл. | Подп. и дата | Взам. инв. №

Серия 5.903-6 Выпуск 3

1720.31.03.001

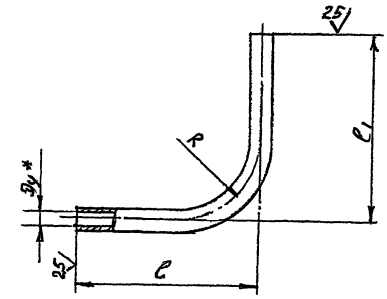

Размеры, мм

Обозначение	Проход условный Dy	D×S	l	l1	R1	Масса, кг
1720.31.03.001	25	32×2	220	235	100	0,4
-01	32	38×2	278	255	150	0,85
-02			258	255		0,8

1 *Размер для справок

2. ± IT11/2

Инв. № подл. | Подп. и дата | Взам. инв. №

				1720.31.03.001			
Изм.	Лист	№ докум.	Подп.	Дата			
Разраб.		Москвитина			Колено	Лит	Масса / Масштаб
Пров.		Вельтер				см. табл.	—
Т.контр.		Шрайман				Лист	Листов 1
Н.контр.		Храмихина			Труба D×S ГОСТ 10704-76 / А-Ст 2 кп ГОСТ 10705-80	ЦНИИЭП инж. оборудования	
Утв.		Соснер					

Серия 5.903-6 Выпуск 3

1720.32.01.000 СБ

Рис.1

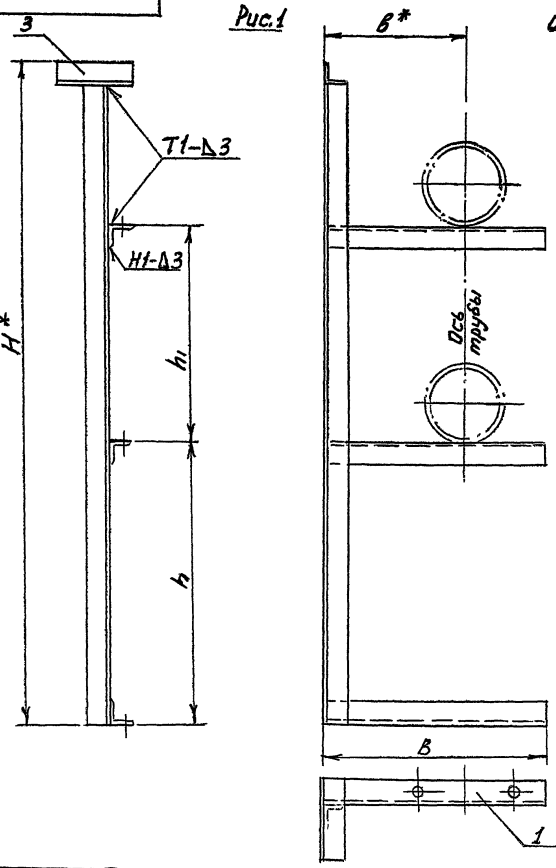

Рис.2

Остальное см. рис. 1

Размеры, мм

Обозначение	Рис.	h	h1	H	B	6	Масса, кг
1720.32.01.000	1	522	595	1340	350	250	4,13
-01	2	505	780	1480	450	350	4,47
-02		496	715	1420	500	400	6,3

1 Сварные швы по ГОСТ 5264-80

2. *Размеры для справок

Инв. № подл. | Подп. и дата | Взам. инв. №

				1720.32.01.000 СБ			
Изм.	Лист	№ докум.	Подп.	Дата			
Разраб.		Москвитина			Стойка сборочный чертеж	Лит	Масса / Масштаб
Пров.		Вельтер				см. табл.	—
Т.контр.		Шрайман				Лист	Листов 1
Н.контр.		Храмихина				ЦНИИЭП инж. оборудования	
Утв.		Соснер					

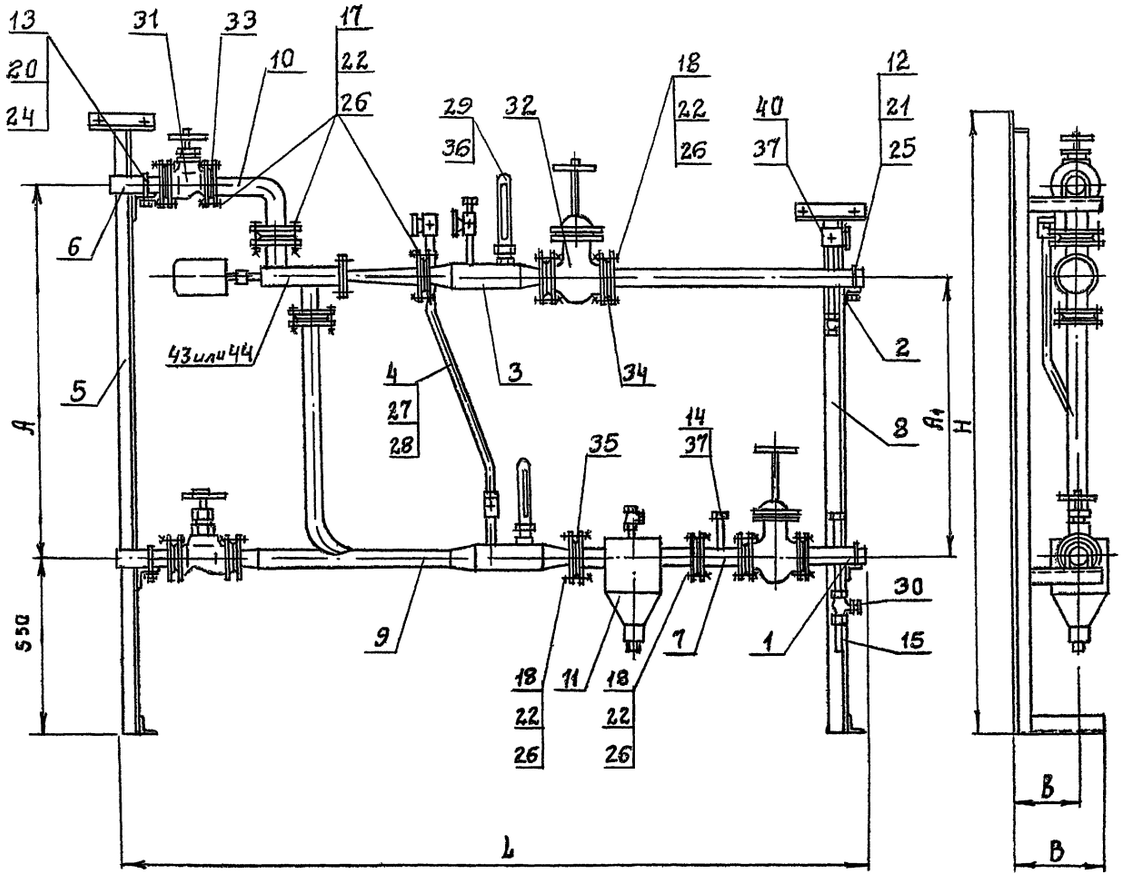

РАЗМЕРЫ, мм

Обозначение	Проход условный, Ду	A	A1	B	B	H	L	Масса, кг
1720.33.00 000	40	800	595	350	250	1530	2410	157
-01	50						2460	157
-02	80						2490	160
-03	100	1000	780	450	350	1770	2770	224
-04	125						2800	226
-05	150		715	500	400		3020	339

1. Размеры для справок
2. Грязевик поз. 11 изготавливать по типовому проекту 4.903-10 выпуск 8.

				1720.32.00 000СБ
Изм.	Лист	№ докум.	Подп.	Дата
Разраб.		Вельтер		
Пров.		Шраиман		
Т. контр.		Шраиман		
Н. контр.		Хромихина		
Утв.		Соснер		

Блок присоединения. Сборочный чертеж

Лит.	Масса	Масштаб
	См. табл.	—

Лист | Листов 1

ЦНИИ ЭП неж. оборудования КО

Инв. № подл. | Подп. и дата | Взам. инв. № | Инв. № дубл. | Подп. и дата

Серия 5.903-6 Выпуск 3

Формат	Зона	Поз.	Обозначение	Наименование	Кол. на испол. 1720.32.00.000 –	01	02	03	04	05	Примечание
А4		6	1720.30.01.000-10	Патрубок					2		
			-12	Патрубок						2	
А2		7	1720.30.08.000-03	Вставка	1	1	1				
			-04	Вставка				1	1		
			-05	Вставка						1	
А4		8	1720.32.01.000	Стойка	1	1	1				
			-01	Стойка				1	1		
			-02	Стойка						1	
		9	1720.32.02.000	Трубопровод	1	1	1				
			-01	Трубопровод				1	1		
			-02	Трубопровод						1	
А4		10	1720.32.03.000	Отвод	1	1	1				
			-01	Отвод				1	1		
			-02	Отвод						1	

Изм.	Лист	№ докум.	Подп.	Дата	1720.32.00.000	Лист 3

Копировал Антипова Формат А4

Серия 5.903-6 Выпуск 3

Формат	Зона	Поз.	Обозначение	Наименование	Кол. на испол. 1720.32.00.000 –	01	02	03	04	05	Примечание
				Документация							
А2			1720.32.00.000СБ	Сборочный чертеж	X	X	X	X	X	X	
А4			1720.32.00.000 ВС	Ведомость спецификаций	X	X	X	X	X	X	
А3			1720.32.00.000 ВП	Ведомость покупных изделий	X	X	X	X	X	X	
А4			1720.00.00.000 И	Инструкция по применению	X	X	X	X	X	X	
				Сборочные единицы							
А4		1	1720.10.01.000-03	Патрубок	1	1	1				
			-04	Патрубок				1	1		
			-05	Патрубок						1	
А4		2	-08	Патрубок	1	1	1				
			-09	Патрубок				1	1		
			-10	Патрубок						1	

Изм.	Лист	№ докум.	Подп.	Дата	1720.32.00.000	Лит.	Лист	Листов
Разраб.	Вельтер			09.86	БЛОК ПРИСОЕДИНЕНИЯ		1	10
Пров.	Шраймян					ЦНИИЭП инж. оборудования КО		
Н. контр.	Кромкина			09.86				
Утв.	Сосиер							

Копировал Антипова Формат А4

Серия 5.903-6 Выпуск 3

Формат	Зона	Поз.	Обозначение	Наименование	Кол. на испол. 1720.32.00.000 –	01	02	03	04	05	Примечание
		11	ТЗ4-01	Грязевик 16-50	1	1	1				Изготовление
			-04	Грязевик 16-80				1	1		по Т.П.
			-05	Грязевик 16-100						1	4.903-10
											выпуск 8
				Детали							
А4		12	1720.10.00.001-03	Хомут	2	2	2				
			-04	Хомут				2	2		
			-05	Хомут						2	
А4		13	1720.10.00.001-02	Хомут	2						
			-03	Хомут		2					
			-04	Хомут			2				
			-05	Хомут				2			
			-06	Хомут					2		
			-07	Хомут						2	

Изм.	Лист	№ докум.	Подп.	Дата	1720.32.00.000	Лист 4

Серия 5.903-6 Выпуск 3

Формат	Зона	Поз.	Обозначение	Наименование	Кол. на испол. 1720.32.00.000 –	01	02	03	04	05	Примечание
А4		3	1720.10.05.000-01	Участок мерный	1	1	1				
			-02	Участок мерный				1	1		
			-03	Участок мерный						1	
А4		4	1720.10.08.000	Труба	1	1	1				
			-03	Труба				1	1	1	
А4		5	1720.10.09.000-02	Стойка	1						
			-03	Стойка		1					
			-04	Стойка			1				
			-11	Стойка				1			
			-12	Стойка					1		
			-13	Стойка						1	
А4		6	1720.30.01.000-01	Патрубок	2						
			-04	Патрубок		2					
			-06	Патрубок			2				
			-08	Патрубок				2			

Изм.	Лист	№ докум.	Подп.	Дата	1720.32.00.000	Лист 2

Формат зоны	Поз.	Обозначение	Наименование	Кол. на исполн. 1720.32.00.000-						Примечание
				–	01	02	03	04	05	
	28		Контргайка 15							
			ГОСТ 8968-75	1	1	1	1	1	1	
	29		Оправа 2П. 250.63							
			ГОСТ 3029-75	2	2	2	2	2	2	
	30		Вентиль муфтовый							
			ГОСТ 9086-74 15б1бк							
			Ду25	2	2	2	2	2	2	
	31		Вентиль фланцевый							
			15кч 19л2 ГОСТ 18162-72							
			Ду 40	2	2	2				

1720.32.00.000 Лист 7

Копировал: Антипова Формат А4

Формат зоны	Поз.	Обозначение	Наименование	Кол. на исполн. 1720.32.00.000-						Примечание
				–	01	02	03	04	05	
	14	1720.10.00.002	Заглушка	2	2	2	2	2	2	
	15	1720.10.01.003	Патрубок	2	2	2	2	2	2	
			Стандартные изделия							
	17		Болт ГОСТ 7798-70							
			М16х6g-60.58	24	24	24				
			М16х6g-65.58				24	24	32	
	18		М16х6g-65.58	28	28	28	32	32		
			М16х6g-70.58						48	
			Гайка ГОСТ 5915-70							
	20		М8-7Н.5	2						
			М8-7Н.5		2	2				
			М10-7Н.5				2	2	2	

1720.32.00.000 Лист 5

Копировал: Антипова Формат А4

Формат зоны	Поз.	Обозначение	Наименование	Кол. на исполн. 1720.32.00.000-						Примечание
				–	01	02	03	04	05	
			Задвижка 30ч6бр							
			ГОСТ 8437-75							
	31		Ду50				2	2		
			Ду80						2	
	32		Ду50	2	2	2				
			Ду80				2	2		
			Ду100						2	
			Прокладка ГОСТ 15180-86							
	33		А-40-15	5	5	5				
			А-50-16				5	5		
			А-80-16						5	
	34		А-50-16	7	7	7				
			А-80-16				7	7		
			А-100-16						7	
	35		А-65-16	1	1	1				
			А-100-16				1	1		
			А-125-16						1	

1720.32.00.000 Лист 8

Копировал: Антипова Формат А4

Формат зоны	Поз.	Обозначение	Наименование	Кол. на исполн. 1720.32.00.000-						Примечание
				–	01	02	03	04	05	
			Гайка ГОСТ 5915-70							
	21		М8-7Н.5	2	2	2	2	2		
			М10-7Н.5						2	
	22		М16-7Н.5	52	52	52	56	56	80	
			Шайба ГОСТ 11371-78							
	24		6.01.05	2						
			8.01.05		2	2				
			10.01.05				2	2	2	
	25		8.01.05	2	2	2	2	2		
			10.01.05						2	
	26		16.01.05	52	52	52	56	56	60	
	27		Муфта короткая 15							
			ГОСТ 8954-75	1	1	1	1	1	1	

1720.32.00.000 Лист 6

Копировал: Антипова Формат А4

Инв. № подл.	Подп. и дата	Взам. инв. №	Инв. № дубл.	Подп. и дата

Серия 5.903-6 Выпуск 3

Номер строки	Обозначение	Наименование	Для исполн. 1720.32.00.000- –	01	02	03	04	05					Примечание
1	1720.32.00 000	Блок присоединения	1	1	1	1	1	1					
2													
3	1720.10.01.000-03	Патрубок	1	1	1								
4	-04	Патрубок				1	1						
5	-05	Патрубок						1					
6	-08	Патрубок	1	1	1								
7	-09	Патрубок				1	1						
8	-10	Патрубок						1					
9													
10	1720.10.05.000-01	Участок мерный	1	1	1								
11	-02	Участок мерный				1	1						
12	-03	Участок мерный						1					
13													
14	1720.10.08.000	Труба	1	1	1								
15	-03	Труба				1	1	1					

Изм.	Лист	№ докум.	Подп.	Дата	1720.32.00 000 ВС			
Разраб.		Вельтер	[signature]	09.85	Блок присоединения	Лит	Лист 1	Листов 3
Пров.		Шрайман	[signature]		Ведомость спецификации	ЦНИИЭП инж. оборудования КО,		
Н. контр.		Хромикина	[signature]	09.85				
Утв.		Соснер	[signature]					

Копировал: Антипова Формат 5

Инв. № подл.	Подп. и дата	Взам. инв. №	Инв. № дубл.	Подп. и дата

Серия 5.903-6 Выпуск 3

Формат	Зона	Поз.	Обозначение	Наименование	Кол. на исполн. 1720.32.00.000- –	01	02	03	04	05					Примечание
		36		Прокладка П27											
				ГОСТ 23558-78	2	2	2	2	2	2					
		37		Прокладка 3-1											
				ГОСТ 23990-80	5	5	5	5	5	5					
				Прочие изделия											
		40		Кран муфтовый											
				14М1-16 ТУ26-07-1061-73	3	3	3	3	3	3					

Изм.	Лист	№ докум.	Подп.	Дата	1720.32.00.000	Лист 9

Копировал: Антипова Формат 7

Инв. № подл.	Подп. и дата	Взам. инв. №	Инв. № дубл.	Подп. и дата

Серия 5.903-6 Выпуск 3

Номер строки	Обозначение	Наименование	Для исполн. 1720.32.00 000- –	01	02	03	04	05					Примечание
1	1720.10.04.000-02	Стойка	1										
2	-03	Стойка		1									
3	-04	Стойка			1								
4	-11	Стойка				1							
5	-12	Стойка					1						
6	-13	Стойка						1					
7													
8	1720.30.02.000-01	Патрубок	2										
9	-04	Патрубок		2									
10	-06	Патрубок			2								
11	-08	Патрубок				2							
12	-10	Патрубок					2						
13	-12	Патрубок						2					
14													
15	1720.30.08.000-03	Вставка	1	1	1								
16	-04	Вставка				1	1						
17	-05	Вставка						1					
18													

Изм.	Лист	№ докум.	Подп.	Дата	1720.32.00.000 ВС	Лист 2

21723-04 39

Инв. № подл.	Подп. и дата	Взам. инв. №	Инв. № дубл.	Подп. и дата

Серия 5.903-6 Выпуск 3

Формат	Зона	Поз.	Обозначение	Наименование	Кол. на исполн. 1720.32.00.000- –	01	02	03	04	05					Примечание
		43		Регулятор отопления											
				электронный											Допускается
				М1.400.003 ТУ											замена на
				„Электроника Р-1м" №1	1	1	1								поз. 44
				„Электроника Р-1м" №4				1	1						
				„Электроника Р-1м" №6						1					
				п/я Р-6025 г. Кострома											
		44		Регулятор отопления											
				электронный											Допускается
				М1.400.003 ТУ											замена
				„Электроника Р-1м" №3	1	1	1								на поз. 43
				п/я Р-6025 г. Кострома											

Изм.	Лист	№ докум.	Подп.	Дата	1720.32.00 000	Лист 10

39

Серия 5.903-6 Выпуск 3

Поз.	Обозначение	Наименование	Для исполн. 1120.32.00.000 – –	01	02	03	04	05	Примечание
1	1120.32.01.000	стойка	1	1	1				
2	-01	стойка				1	1		
3	-02	стойка						1	
4									
5	1120.32.02.000	Трубопровод	1	1	1				
6	-01	Трубопровод				1	1		
7	-02	Трубопровод						1	
8									
9	1120.32.02.000	Отвод	1	1	1				
10	-01	Отвод				1	1		
11	-02	Отвод						1	
12									
13									
14									
15									
16									
17									
18									

Копировал Формат А4

1120.32.00.000 ВС

Лист 3

Инв. № подл. | Подп. и дата | Взам. инв. № | Инв. № дубл. | Подп. и дата

1120.31.01.002

Серия 5.903-6 Выпуск 3

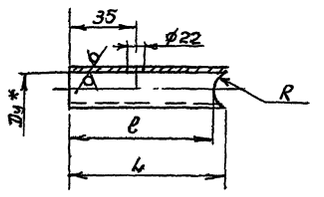

Размеры, мм

Обозначение	Проход условный Ду	Dн x S	R	L	ℓ	Масса, кг
1120.31.01.002	25	32x2	16	90	79	0,14
-01	32	38x2	19		78	0,17
-02	40	45x2	23	85	72	0,2
-03	50	57x2	29		66	0,26
-04	80	89x2	45	80	45	0,42
-05	100	108x2,5	54	75	41	0,64

1. * размер для справок
2. H17; h17; $\pm \frac{JT17}{2}$

Инв. № подл. | Подп. и дата | Взам. инв. № | Инв. № дубл. | Подп. и дата

1120.31.01.002

Изм.	Лист	№ докум.	Подп.	Дата
Разраб.		Москвитина		08.86
Пров.		Вельтер		
Т. контр.		Шрайман		
Н. контр.		Хромихина		08.86
Утв.		Соснер		

Патрубок

Лит.	Масса	Масштаб
	см. табл.	—

Лист | Листов 1

Труба Dн x S ГОСТ 10704-76 / А-ст 2 кп ГОСТ 10705-80

ЦНИИЭП инж. оборудования

Серия 5.903-6 Выпуск 3

Поз.	Наименование	Код ОКП	Обозначение документа на поставку	Поставщик	Кол. на исполн. 1120.32.00.000 – –	01	02	03	04	05	Примечание
1											
2	Оправа 2п.250.63		ГОСТ 3029-75		2	2	2	2	2	2	
3											
4	Трубопроводная арматура										
5											
6	Вентиль муфтовый			па „Красвецпромарматура"							
7	15б 16к Ду25	37 1212 1002	ГОСТ 9086-74	Краснокутский арматурный	2	2	2	2	2	2	
8											
9	Вентиль фланцевый			по „Запорожпромарма-							
10	15кч 19п2 Ду 40	37 3212 1062	ГОСТ 18162-72	тура"	2	2	2				
11											
12	Задвижка 30ч6бр		ГОСТ 8437-75	Душанбинский арма-							
13	Ду 50	37 2113 1026		турный имени Орджа-	2	2	2	2	2		
14	Ду 80	37 2113 1029		никидзе				2	2	2	
15	Ду 100	37 2113 1030								2	
16											
17	Кран муфтовый			Одесский ремонтно-мех-							
18	14М1-16	37 1222 6007	ТУ26-07-1061-73	ический имени Осипенко	3	3	3	3	3	3	
19											
20	Прокладки										
21											
22	Прокладка А-40-16		ГОСТ 15180-80		5	5	5				
23	А-50-16				7	7	7	5	5		
24	А-65-16				1	1	1				
25	А-80-16							7	7	5	
26	А-100-16							1	1	7	
27	А-125-16									1	

Инв. № подл. | Подп. и дата | Взам. инв. № | Инв. № дубл. | Подп. и дата

1120.32.00.000 ВП

Изм.	Лист	№ докум.	Подп.	Дата
Разраб.		Вельтер		08.86
Пров.		Шрайман		
Н. контр.		Хромихина		08.86
Утв.		Соснер		

Блок присоединения

Ведомость покупных изделий

Лит.	Лист	Листов
	1	2

ЦНИИЭП инж. оборудования

Выпуск 3

Серия 5.903-6

Номер строки	Наименование	Код ОКП	Обозначение документа на поставку	Поставщик	Кол. на исполн. 1720.32.00 000-										Примечание
					-	01	02	03	04	05					
1															
2	Муфта короткая 15		ГОСТ 8968-75		1	1	1	1	1	1					
3	Контргайка 15		ГОСТ 8968-75		1	1	1	1	1	1					
4															
5															
6	Фланцы														
7															
8	Фланец 1-40-16 ст 20	37.9941.4063 09	ГОСТ 12820-80		5	5	5								
9	1-50-16 ст 20	37 9941 4064 08			7	7	7	5	5						
10	1-65-16 ст 20	37 9941 4065 07			1	1	1								
11	1-80-16 ст 20	37 9941 4066 06						7	7	5					
12	1-100-16 ст 20	37.9941 4067 05						1	1	7					
13	1-125-16 ст 20	37 9941 4068 04								1					
14															
15															
16															
17															
18															
19	Регулятор отопления														
20	Электронный		М1.400.003 ТУ	п/я Р-6025											Комплектование по заявке заказчика
21	„Электроника Р-1м" N1	6294282429		г. Кострома	1	1	1								
22	или „Электроника Р-1м" N3	6294282431			1	1	1								
23	„Электроника Р-1м" N4	6294282 432						1	1						
24	„Электроника Р-1м" N6	6294282433								1					
25															
26															
27															
28															
29															
30															

Инв. № подл. | Подп. и дата | Взам. инв. № | Инв. № дубл. | Подп. и дата

Изм	Лист	N докум	Подп	Дата	1720.32.00 000 ВП	Лист 2

Серия 5.903-6 Выпуск 3

Форм.	Зона	Поз.	Обозначение	Наименование	Кол. на исполн. 1720.32.01.000				Примечание
					-	-01	-02	-03	
				Документация					
А3			1720.32.01.000 СБ	Сборочный чертеж	X	X	X		
				Детали					
А4		1	1720.10.09.001-03	Кронштейн	2				
			-10	Кронштейн		2			
			-12	Кронштейн			2		

Изм	Лист	N докум.	Подп.	Дата	1720.32.01.000	Лит.	Лист	Листов
Разраб.		Москвитин			Стойка		1	2
Пров.		Вельгер				ЦНИИЭП инж. оборудования КО		
Н.контр.		Хромилина						
Утв.		Соснер						

Копировал инженер

Серия 5.903-6

Форм.	Зона	Поз.	Обозначение	Наименование	Кол. на исполн. 1720.32.01.000				Примечание
					-	-01	-02		
А4		2	1720.10.09.005	Косынка	3	3	3		
				Материалы					
		3		Уголок 36х36х3-6 ГОСТ 8509-72 Ст3 ГОСТ 535-79	1,77	1,94			м
				Уголок 45х45х3-6 ГОСТ 8509-72 Ст3 ГОСТ 535-79			1,88		м

Изм	Лист	N докум.	Подп.	Дата	1720.32.01.000	Лист 2

Серия 5.903-6 Выпуск 3

Поз.	Обозначение	Наименование	Кол. на испол. 1720.32.02.000 -01	-02	Примечание
5	1720.10.05.001	Патрубок	1		
	-03			1	
6	1720.10.05.002	Бобышка	1	1	
7	1720.32.02.001	Отвод	1	1	
	-01	Отвод			
	-02	Отвод		1	
8	1720.32.02.002	Патрубок	1		
	-01	Патрубок		1	
	-02	Патрубок		1	
		Стандартные изделия			
		Фланец ГОСТ 12820-80			
9		1-40-16 ст 20	2		
		1-50-16 ст 20		2	
		1-80-16 ст 20		2	

1720.32.02.000 Лист 2

Серия 5.903-6 Выпуск 3

Поз.	Обозначение	Наименование	Кол. На испол. 1720.32.02.000 -01	-02	Примечание
		Документация			
	1720.32.02.000СБ	Сборочный чертеж	X	X	
		Детали			
1	1720.10.03.002	Отвод	1	1	
2	1720.10.03.005-08	Переход	1		
	-14	Переход		1	
	-19	Переход	1		
	-12	Переход		1	
3	-19	Переход	1		
	-22	Переход		1	
4		Переход		1	

1720.32.02.000 Трубопровод

Разраб. Москвитина; Пров. Вельтер; Н.контр. Хромихина; Утв. Сосвер

Лит. | Лист 1 | Листов 3

ЦНИИЭП инж. оборудования

Серия 5.903-6 Выпуск 3

1720.32.02.000СБ

Рис 1

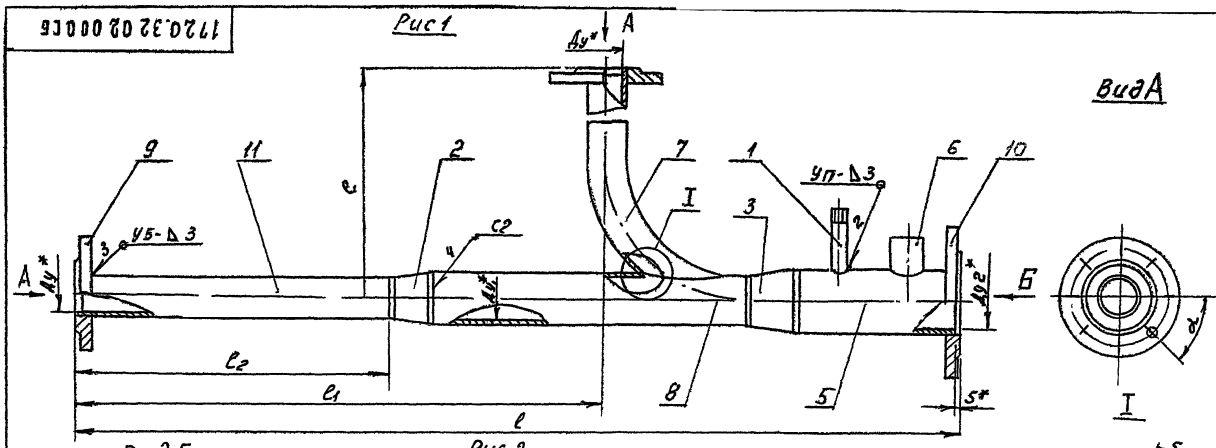

Рис. 2

Остальное см. рис. 1

1. Сварка ручная дуговая
2. Сварные швы по ГОСТ 16037-80
3. * Размеры для справок
4. $h17; \pm \frac{IT17}{2}$;

Размеры, мм

Обозначение	Рис.	Проход условный Ду	Ду1	Ду2	L	C	C1	C2	α	β	Масса, кг
1720.32.02.000	1	40	50	65	1270	485	650	410	45°	45°	13,2
-01		50	80	100	1445	755	675	380		22°30'	15,3
-02	2	80	100	125	1625	690	700	360	22°30		26,7

1720 32 02 000СБ

Трубопровод. Сборочный чертеж

Разраб. Москвитина; Пров. Вельтер; Н.контр. Хромихина; Утв. Сосвер

Лит. | Масса см. табл. | Масштаб —

Лист | Листов 1

ЦНИИЭП инж. оборудования

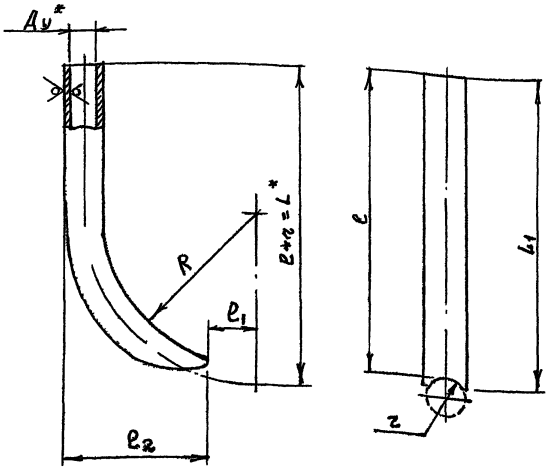

Размеры, мм

Обозначение	Проход условный Ду	DxS	L	L1	l	l1	l2	R	z	Масса кг
1720 32.02.001	50	57x2	480	462	450	31	200	200	29	1,2
-01	80	89x2	748	736	703	38	234	360	43	2,4
-02	100	108x2,5	684	668	630	50	410	400	54	3,5
-03	40	45x2	685	666	656	57	168	180	29	1,1
-04	50	57x2	840	834	795	82	173	200	45	2,3
-05	80	89x2	820	783	766	90	354	360	54	4,1

1* Размеры для справок

2. H17; h17; $\pm \frac{IT17}{2}$

				1720.32.02.001	
Изм.	Лист	№ докум.	Подп.	Дата	
Разраб.		Москвитина			Отвод
Пров.		Вельтер			
Т.контр.		Шрайман			
Н.контр.		Хромихина			Труба DxS ГОСТ 10704-78 / А-ст2кп ГОСТ 10705-80
ГИП		Соснер			

Лит	Масса	Масштаб
	См. табл.	—
Лист	Листов 1	

ЦНИИЭП инж. оборудования

Рис. 1

Развертка отверстия

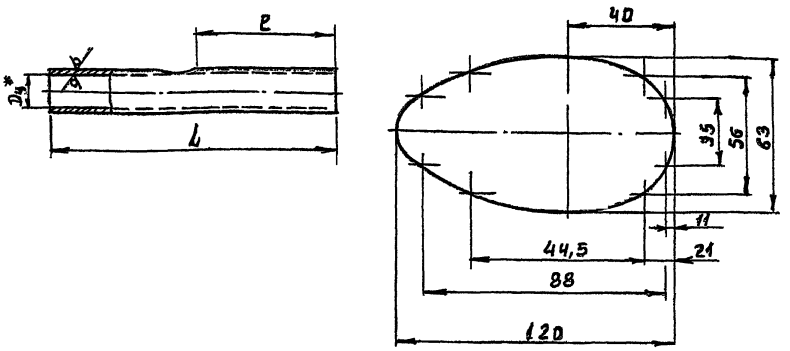

Рис.2

Остальное - см. рис. 1

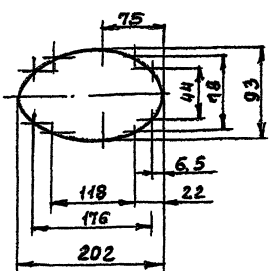

Рис.3

Остальное - см. рис. 1

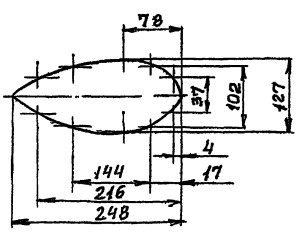

Размеры, мм

Обозначение	Рис.	Проход условный Ду	DxS	L	l	Масса, кг
1720 32.02 002	1	50	57x2	540	157	1.1
-01	2	80	89x2	705	102	3,1
-02	3	100	108x2,5	780	115	4,9

1. *Размер для справок

2. H17; h17; $\pm \frac{IT17}{2}$

				1720.32.02.002	
Изм.	Лист	№ докум.	Подп.	Дата	
Разраб.		Москвитина			Патрубок
Пров.		Вельтер			
Т.контр.		Шрайман			
Н.контр.		Хромихина			Труба DxS ГОСТ 10704-76 / Ас.ст2кп ГОСТ 10705-80
Утв.		Соснер			

Лит	Масса	Масштаб
	См. табл.	—
Лист	Листов 1	

ЦНИИЭП инж. оборудования

Серия 5.903-6 Выпуск 3

Обозначение	Наименование	Кол. на исполн. 1720.32.02.000 —	-01	-02	Примечание
	Фланец ГОСТ12820-80				
10	1-65-16 ст20	1			
	1-100-16 ст20		1		
	1-125-16 ст20			1	
	Материалы				
	Труба ГОСТ10704-76 А-ст2кпГОСТ10705-80				
11	45×2	0,405			М
	57×2		0,315		М
	89×2			0,355	М

1720.32.02.000 Лист 3

Серия 5.903-6 Выпуск 3

Поз.	Обозначение	Наименование	Кол. на исполн. 1720.32.03.000 —	-01	-02	Примечание
2		Фланец 1-80-16 ст20 ГОСТ12820-80			2	
		Материалы				
		Труба ГОСТ10704-76 А-ст2кпГОСТ10705-80				
3		45×2	0,53			М
		57×2		0,515		М
		89×2			0,47	М

1720.32.03.000 Лист 2

Серия 5.903-6 Выпуск 3

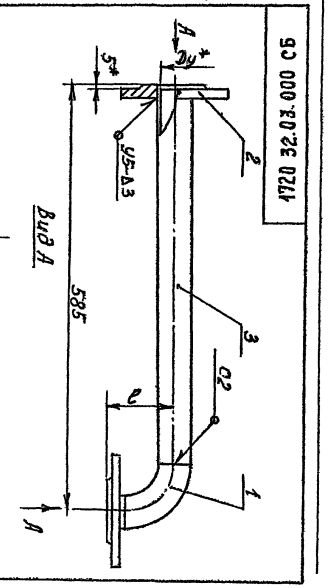
Вид А
5*
Δ
2
3
1
585
Ø2
Ø1
Ø
Ø
Ø

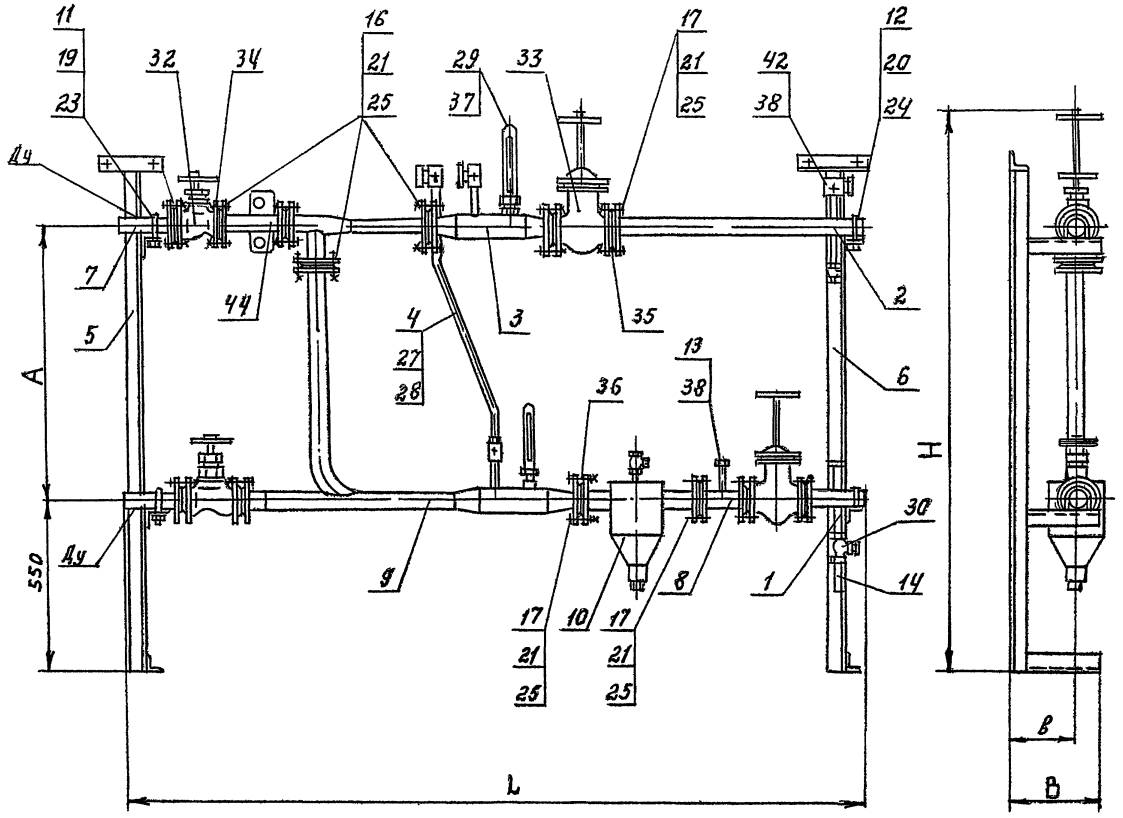

Размеры, мм

Обозначение	Проход условный Ду	A	B	в	H	L	Масса, кг
1720.33.00.000	40	800	350	250	1700	2005	140
— 01	50					2055	140
— 02	80					2085	141
— 03	100	1000	450	360	1800	2210	226
— 04	125					2240	228
— 05	160		500	400	1900	2665	330

1 Размеры для справок

2. Грязевик поз 10 изготавливать по типовому проекту 4.903-10 выпуск 2

					1720.33.00.000СБ		
Изм.	Лист	N докум.	Подп.	Дата	Блок присоединения сборочный чертеж	Лит	Масса / Масштаб
Разраб.		Вельтер					см / —
Провер.		Шрайман					табл
Т. контр.		Шрайман				Лист	Листов 1
Н. контр.		Хромихина				ЦНИИЭП инж оборудования КО	
Утв.		Соснер					

Формат	Зона	Поз	Обозначение	Наименование	Кол. на исполн. 1720.33.00.000 – —	01	02	03	04	05	Примечание
А4		7	1720.30.01.000-01	Патрубок	2						
			-04	Патрубок		2					
			-06	Патрубок			2				
			-08	Патрубок				2			
			-10	Патрубок					2		
			-12	Патрубок						2	
А4		8	1720.30.08.000 -03	Вставка	1	1	1				
			-04	Вставка				1	1		
			-05	Вставка						1	
А4		9	1720.33.01.000	Трубопровод	1	1	1				
			-01	Трубопровод				1	1		
			-02	Трубопровод						1	
		10	ГЭЧ-01	Грязевик 16-50	1	1	1				Изготовлены
			-04	Грязевик 16-80				1	1		по т.п.
			-05	Грязевик 16-100						1	4.903-10
											выпуск 2

Изм.	Лист	N докум.	Подп.	Дата	1720.33.00.000	Лист 3

Формат	Зона	Поз.	Обозначение	Наименование	Кол. на исполн. 1720.33.00.000 – —	01	02	03	04	05	Примечание
				Документация							
А2			1720.33.00.000 СБ	Сборочный чертеж	X	X	X	X	X	X	
А4			1720.33.00.000 ВС	Ведомость спецификаций	X	X	X	X	X	X	
А3			1720.33.00.000 ВП	Ведомость покупных изделий	X	X	X	X	X	X	
А4			1720.00.00.000 И	Инструкция по применению	X	X	X	X	X	X	
				Сборочные единицы							
А4		1	1720.10.01.000 -03	Патрубок	1	1	1				
			-04	Патрубок				1	1		
			-05	Патрубок						1	
А4		2	1720.10.01.000 -08	Патрубок	1	1	1				
			-09	Патрубок				1	1		

Изм.	Лист	N докум	Подп.	Дата	1720.33.00.000	Лит	Лист 1	Листов 10
Разраб	Вельтер				Блок присоединения	ЦНИИЭПинж. оборудования КО		
Пров	Шрайман							
Н. контр.	Хромихина							
Утв.	Соснер							

Формат	Зона	Поз	Обозначение	Наименование	Кол. на исполн. 1720.33.00.000 – —	01	02	03	04	05	Примечание
				Детали							
А4		11	1720.10.00 001-02	Хомут	2						
			-03	Хомут		2					
			-04	Хомут			2				
			-05	Хомут				2			
			-06	Хомут					2		
			-07	Хомут						2	
А4		12	1720.10.00 001-02	Хомут	2	2	2				
			-04	Хомут				2	2		
			-05	Хомут						2	
А4		13	1720.00.00-002	Заглушка	2	2	2	2	2	2	
А4		14	1720.10.00 003	Отвод	2	2	2	2	2	2	

Изм.	Лист	N докум.	Подп.	Дата	1720.33.00.000	Лист 4

Формат	Зона	Поз.	Обозначение	Наименование	Кол. на исполн. 1720.33.00.000 —	01	02	03	04	05	Примечание
А4		2	1720.10.01.000 – 10	Патрубок						1	
А4		3	1720.10.05.000-01	Участок мерный	1	1	1				
			-02	Участок мерный				1	1		
			-03	Участок мерный						1	
А4		4	1720.10.08.000	Труба	1	1	1				
			-03	Труба				1	1	1	
А4		5	1720.10.09.000 -02	Стойка	1						
			-03	Стойка		1					
			-04	Стойка			1				
			-11	Стойка				1			
			-12	Стойка					1		
			-13	Стойка						1	
А4		6	1720.10.09.000- 03	Стойка	1	1	1				
			-16	Стойка				1	1		
			-21	Стойка						1	

Изм.	Лист	N докум	Подп.	Дата	1720.33.00.000	Лист 2

Формат	Зона	Поз.	Обозначение	Наименование	Кол. на исполн. 1720.33.00.000 —	01	02	03	04	05	Примечание
		27		Муфта короткая 15							
				ГОСТ 8954-75	1	1	1	1	1	1	
		28		Контргайка 15							
				ГОСТ 8968-75	1	1	1	1	1	1	
		29		Оправа 2П.250.63							
				ГОСТ 3029-75	2	2	2	2	2	2	
				Вентиль муфтовый							
				ГОСТ 9086-74 15б1бк							
		30		Ду 25	2	2	2	2	2	2	
		32		Вентиль фланцевый							
				15кч 19п2 ГОСТ 18162-72							
				Ду40	2	2	2				

1720.33.00.000 Лист 7

Формат А4

Формат	Зона	Поз.	Обозначение	Наименование	Кол. на исполн. 1720.33.00.000- —	01	02	03	04	05	Примечание
				Стандартные изделия							
				Болт ГОСТ 7798-70							
		16		М16 х 6q - 60.58	24	24	24				
				М16 х 6q - 65.58				24	24	32	
		17		М16 х 6q - 65.58	28	28	28	32	32		
				М16 х 6q - 70.58						48	
				Гайка ГОСТ 5915-70							
		19		М6 - 7Н.5	2						
				М8 - 7Н.5		2	2				
				М10 - 7Н.5				2	2	2	

1720.33.00.000 Лист 5

Формат	Зона	Поз.	Обозначение	Наименование	Кол. на исполн. 1720.33.00.000 —	01	02	03	04	05	Примечание
				Задвижка 30ч6бр							
				ГОСТ 8437-75							
		32		Ду 50				2	2		
				Ду 80						2	
		33		Ду 50	2	2	2				
				Ду80				2	2		
				Ду100						2	
				Прокладка 15180-10							
		34		А-40-16	5	5	5				
				А-50-16				5	5		
				А-80-16						5	
		35		А-50-16	6	6	6				
				А-80-16				6	6		
				А-100-16						6	
		36		А-65-16	1	1	1				
				А-100-16				1	1		
				А-125-16						1	

1720.33.00.000 Лист 8

Формат	Зона	Поз.	Обозначение	Наименование	Кол. на исполн. 1720.33.00.000- —	01	02	03	04	05	Примечание
				Гайка ГОСТ 5915-70							
		20		М8 - 7Н.5	2	2	2	2	2		
				М10 - 7Н.5						2	
		21		М16 - 7Н.5	52	52	52	56	56	80	
				Шайба ГОСТ 11371-78							
		23		6.01.05	2						
				8.01.05		2	2				
				10.01.05				2	2	2	
		24		8.01.05	2	2	2	2	2		
				10.01.05						2	
		25		16.01.05	52	52	52	56	56	80	

1720.33.00.000 Лист 6

47

Инв. № подл.	Подп. и дата	Взам. инв. №	Инв. № дубл.	Подп. и дата

Серия 5.903-6 Выпуск 3

Номер строки	Обозначение	Наименование	Для исполн. 1720.33.00.000 —	01	02	03	04	05	Примечание
1	1720.33.00.000	Блок присоединения	1	1	1	1	1	1	
2									
3	1720.10.01. 000-03	Патрубок	1	1	1				
4	-04	Патрубок				1	1		
5	-05	Патрубок						1	
6	-08	Патрубок	1	1	1				
7	-09	Патрубок				1	1		
8	-10	Патрубок						1	
9									
10	1720.10.05.000 -01	Участок мерный	1	1	1				
11	-02	Участок мерный				1	1		
12	-03	Участок мерный						1	
13									
14	1720.10-08.000	Труба	1	1	1				
15	-03	Труба				1	1	1	

Изм	Лист	№ докум.	Подп.	Дата
Разраб	Вельтер			
Пров	Шрайман			
Н.контр	Хромихина			
Утв	Соснер			

1720.33.00.000 ВС

Блок присоединения
Ведомость спецификаций

Лит	Лист	Листов
	1	3

ЦНИИЭП инж. оборудования КО

Формат А4

Инв. № подл.	Подп. и дата	Взам. инв. №	Инв. № дубл.

Формат	Зона	Поз.	Обозначение	Наименование	Кол. на исполн. 1720.33.00.000 —	01	02	03	04	05	Примечание
		37		Прокладка П27							
				ГОСТ 23558-78	2	2	2	2	2	2	
		38		Прокладка 3-1							
				ГОСТ 23990-80	5	5	5	5	5	5	
				Прочие изделия							
		42		Кран муфтовый							
				14М1-16 ТУ 26-07-1061-73	3	3	3	3	3	3	

Изм	Лист	№ докум.	Подп.	Дата

1720.33.00.000 Лист 9

Инв. № подл.	Подп. и дата	Взам. инв. №	Инв. № дубл.	Подп. и дата

Серия 5.903-6 Выпуск 3

Номер строки	Обозначение	Наименование	Для исполн. 1720.33.00.000 —	01	02	03	04	05	Примечание
1	1720.10.09.000 -02	Стойка	1						
2	-03	Стойка	1	2	1				
3	-04	Стойка			1				
4	-11	Стойка				1			
5	-12	Стойка					1		
6	-13	Стойка						1	
7	-16	Стойка				1	1		
8	-21	Стойка						1	
9									
10	1720.30.01.000 - 01	Патрубок	2						
11	-04	Патрубок		2					
12	-06	Патрубок			2				
13	-08	Патрубок				2			
14	-10	Патрубок					2		
15	-12	Патрубок						2	
16									
17									
18									

Изм	Лист	№ докум.	Подп.	Дата

1720.33.00.000 ВС Лист 2

Инв. № подл.	Подп. и дата	Взам. инв. №	Инв. № дубл.	Подп. и дата

Серия 5.903-6 Выпуск 3

Формат	Зона	Поз.	Обозначение	Наименование	Кол. на исполн. 1720.33.00.000 —	01	02	03	04	05	Примечание
				Элеватор с приводом							
				ТУ 204 РСФСР							
		44	ЭРСА 1 01.00.000	ЭРСА-1	1	1	1				
			ЭРСА 2 01.00.000	ЭРСА-2				1	1		
			ЭРСА 3 01.00.000	ЭРСА-3						1	
				Экспериментальный							
				завод коммунального							
				оборудования							
				г. Москва.							

Изм	Лист	№ докум.	Подп.	Дата

1720.33.00.000 Лист 10

Обозначение	Наименование	Для испол. 1720.33.00.000 —	01	02	03	04	05	Примечание
1720.30.08.000-03	Вставка	1	1	1				
-04	Вставка				1	1		
-05	Вставка						1	
1720.33.01.000	Трубопровод	1	1	1				
-01	Трубопровод				1	1		
-02	Трубопровод						1	

1720.33.00.000 ВС

Лист 3

Формат	Зона	Поз.	Обозначение	Наименование	Кол. на испол. 1720.33.01.000 —	-01	-02	Примечание
				Документация				
А3			1720.33.01.000 СБ	Сборочный чертеж		X	X	
				Детали				
А4		1	1720.10.03.002	Отвод	1	1	1	
А3		2	1720.10.03.005-08	Переход	1			
			-14	Переход		1		
			-19	Переход			1	
А3		3	-12	Переход	1			
			-19	Переход		1		

1720.33.01.000

Трубопровод

Лит | Лист 1 | Листов 5

ЦНИИЭП инж. оборудования

№ поз.	Наименование	Код ОКП	Обозначение документа на поставку	Поставщик	Кол. на испол. 1720.33.00.000- —	01	02	03	04	05	Примечание
1											
2	Оправа 2П.250.63		ГОСТ 3029-75		2	2	2	2	2	2	
3											
4	Трубопроводная арматура										
5											
6	Вентиль муфтовый		ГОСТ 9086-74	ПО „Кролевецпромарматура"							
7	1561 бк Ду 25	371212 1002		Краснокутский арматурный	2	2	2	2	2	2	
8											
9	Вентиль фланцевый		ГОСТ 18162-72	ПО „Запорожпромарматура"							
10	15кч 19п2 Ду 40	373212 1062			2	2	2				
11											
12	Задвижка 30ч 6 бр		ГОСТ 8437-75	Душанбинский арма-							
13	Ду 50	37 2113 1026		турный имени Орджо-	2	2	2	2	2		
14	Ду 80	37 2113 1029		никидзе				2	2	2	
15	Ду 100	37 2113 1030								2	
16											
17	Кран муфтовый			Одесский ремонтно-меха-							
18	14М1-16	371222 6007	ТУ26-07-1067-73	нический имени Осипенко	3	3	3	3	3	3	
19											
20	Прокладки										
21											
22	Прокладка А-40-16				5	5	5				
23	А-50-16				6	6	6	5	5		
24	А-80-16							6	6	5	
25	А-65-16				1	1	1				
26	А-100-16							1	1		
27	А-125-16									1	

1720.33.00.000 ВП

Блок присоединения

Ведомость покупных изделий

Лит | Лист 1 | Листов 2

ЦНИИЭП инж. оборудования

Выпуск 3
Серия 5.903-6

Номер строки	Наименование	Код ОКП	Обозначение документа на поставку	Поставщик	Кол на испан 1720 33. 00. 000 –									Примечание
					—	01	02	03	04	05				
1														
2	Муфта короткая 15		ГОСТ 8968-75		1	1	1	1	1	1				
3														
4	Контргайка 15		ГОСТ 8968-75		1	1	1	1	1	1				
5														
6	Фланцы													
7														
8	Фланец 1-40-16 ст 20	37 9941 4063 09	ГОСТ 12820-80		5	5	5							
9	1-50-16 ст 20	37 9941 4064 08			1	1	1	5	5					
10	1-65-16 ст 20	37 9941 4065 07			1	1	1							
11	1-80-16 ст 20	37 9941 4066 08						1	1	5				
12	1-100-16 ст 20	37 9941 4067 05						1	1	1				
13	1-125-16 ст 20	37 9941 4068 04								1				
14														
15														
16														
17														
18														
19	Элеватор с приводом		ТУ 204 РСФСР	Экспериментальный										
20	ЭРСА1. 01. 00. 000			завод коммунального	1	1	1							
21	ЭРСА2. 01. 00. 000			оборудования				1	1					
22	ЭРСА3. 01. 00. 000			г. Москва						1				
23														
24														
25														
26														
27														
28														
29														
30														

Инв. № подл. | Подп. и дата | Взам. инв. № | Инв. № дубл. | Подп. и дата

Изм.	Лист	№ докум.	Подп.	Дата	1720.33.00.000 ВП	Лист 2

Выпуск 3
Серия 5.903-6

1720.33.01.000 СБ

Рис 1

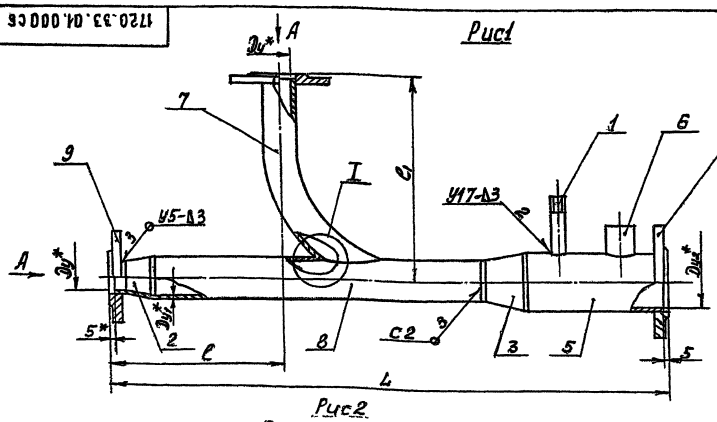

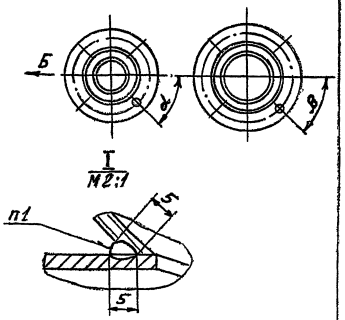

Рис 2
Остальное см. рис 1

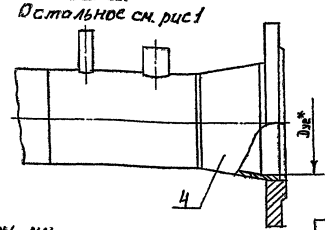

1. Сварка ручная дуговая
2. Сварные швы по ГОСТ 16037-80
3. * Размеры для справок.
4. h 17; ± IT17/2

Размеры, мм

Обозначение	Рис	Проход условный Dy	Dy,	Dy2	L	e	e,	d	B	Масса, кг
1720.33.01.000	1	40	50	65	865	252	690	45°	45°	11,5
-01		50	80	100	1074	300	845			17,6
-02	2	80	100	125	1170	342	825	22°30'	22°30'	16,3

Изм.	Лист	№ докум.	Подп.	Дата	1720.33.01.000 СБ			
Разраб.	Москвичина				Трубопровод. Сборочный чертеж	Лит	Масса	Масштаб
Пров.	Вельтер						см. таба	–
Т. контр.	Орайман					Лист	Листов 1	
Н. контр.	Хромухина					ЦНИИЭП инж. оборудования		
Утв.	Сускер							

Серия 5.903-6 Выпуск 3

Обозначение	Наименование	Кол. на испол. 1720.33.01.000 -01	-02	Примечание
	Фланец ГОСТ 12820-80			
9	1-80-16 ст20		2	
10	1-65-16 ст20	1		
	1-100-16 ст20	1		
	1-125-16 ст20		1	

1720.33.01.000 Лист 3

Изм. Лист № докум. Подп. Дата

Серия 5.903-6 Выпуск 3

Обозначение	Наименование	Кол. на испол. 1720.33.01.000 -	01	02	Примечание
	Переход			1	
1720.10.03.005-22	Патрубок	1			
1720.10.05.001- 03	Патрубок		1	1	
1720.10.05.002	Бобышка	1	1	1	
1720.32.02.001-03	Отвод	1			
-04	Отвод		1		
-05	Отвод			1	
1720.33.01.001-01	Патрубок	1			
-02	Патрубок		1		
-03	Патрубок			1	
	Стандартные изделия				
	Фланец ГОСТ 12820-80				
	1-40-16 ст20	2			
	1-50-16 ст20				

1720.33.01.000 Лист 2

Изм. Лист № докум. Подп. Дата

1720.33.01.001

Рис. 1

Развертка отверстия

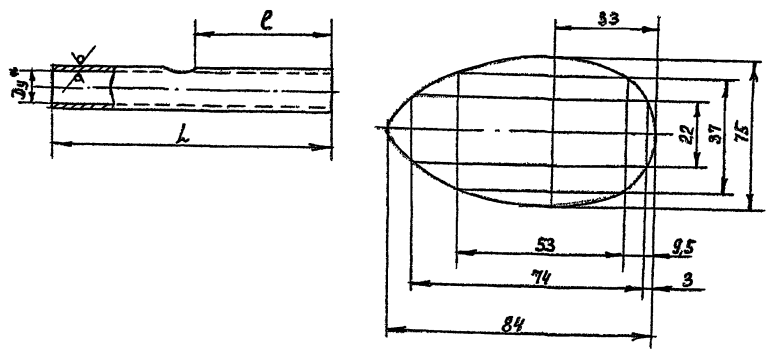

Рис. 2

Остальное см. рис. 1

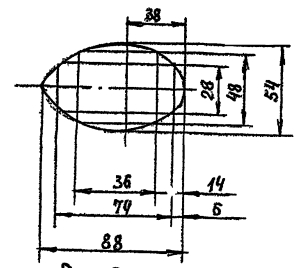

Рис. 3

Остальное см. рис. 1

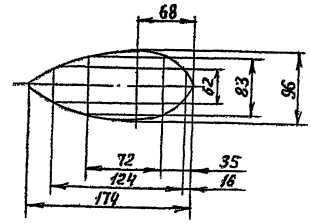

Размеры, мм.

Обозначение	Рис.	Проход условный D_y	DxS	L	e	Масса, кг
1720.33.01 001	1	40	45x2	540	204	1,5
-01	2	50	57x2	710	342	3,1
-02	3	80	89x2	780	238	5,1

1. *Размер для справок.
2. H17; h17; $\pm \frac{IT17}{2}$

Изм.	Лист	№ докум.	Подп.	Дата	1720.33.01 001
Разраб.	Москвитина				Патрубок
Пров.	Бельтер				
Т. контр.	Шрайман				
Н. контр.	Хромичина				
Утв.	Соснер				

Лит. | Масса | Масштаб: сл. таба | —

Лист | Листов 1

ЦНИИЭП инж оборудования

21723-04 51

1720 10.01.000 СБ

Серия 5.903-6 Выпуск 3

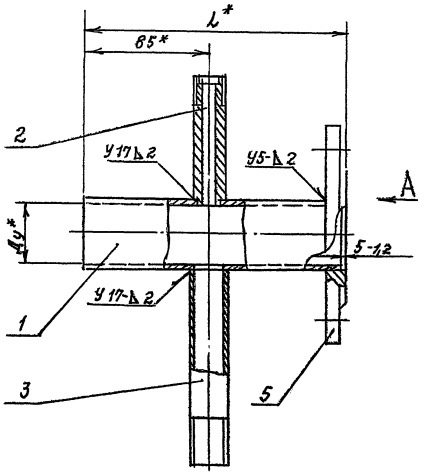

Вид А

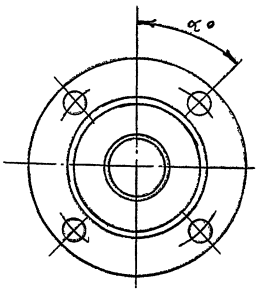

Размеры, мм

Обозначение	Проход условный, Ду	L	α, град.	Масса, кг
1720.10.01.000	25	175	45	1,6
— 01	32			2,1
— 02	40			2,5
— 03	50			3,2
— 04	80		22,5	4,6
— 05	100			5,8
— 06	150			9,7
— 07	200		15	13,5
— 08	50	605	45	4,7
— 09	80	815	22,5	7,5
— 10	100	915		10,7

1. Сварные швы по гост 16037-80.
2. *Размеры для справок.

ИЗМ	ЛИСТ	№ ДОКУМ	ПОДП.	ДАТА
РАЗРАБ.		ВЕЛЬТЕР		
ПРОВ.		ШРАЙМАН		
Т.КОНТР.		ШРАЙМАН		
Н.КОНТР.		КРОМИХИНА		
УТВ.		СОСНЕР		

1720.10.01.000СБ

ПАТРУБОК
Сборочный чертеж

ЛИТ	МАССА	МАСШТАБ
	СМ. ТАБЛ.	—

ЛИСТ | ЛИСТОВ 1

ЦНИИЭП инж. оборудования КО

Формат	Зона	Поз	Обозначение	Наименование	Кол. на исполн. 1720.10.01.000- —	01	02	03	04	05	06	07	08	09	10	Примечание
				Документация												
А3			1720.10.01.000	Сборочный чертеж	×	×	×	×	×	×	×	×	×	×	×	
				Детали												
А4		1	1720.10.01.001	Патрубок	1											
			— 01	Патрубок		1										
			— 02	Патрубок			1									
					Код	Пит.										

1720.10.01.000.

ПАТРУБОК

ИЗМ	ЛИСТ	№ ДОКУМ	ПОДП.	ДАТА
РАЗРАБ.		ВЕЛЬТЕР		
ПРОВ.		ШРАЙМАН		
Н.КОНТР.		КРОМИХИНА		
УТВ.		СОСНЕР		

ЛИТ.	ЛИСТ	ЛИСТОВ
	1	3

ЦНИИЭП инж. оборудования

ФОРМАТ А4

Формат	Зона	Поз	Обозначение	Наименование	Кол. на исполн. 1720.10.00.000- —	01	02	03	04	05	06	07	08	09	10	Примечание
А4		1	1720.10.01.001 — 03	Патрубок				1								
			— 04	Патрубок					1							
			— 05	Патрубок						1						
			— 06	Патрубок							1					
			— 07	Патрубок								1				
			— 08	Патрубок									1			
			— 09	Патрубок										1		
			— 10	Патрубок											1	
А4		2	1720.10.01.002	Отвод	1	1	1	1	1	1	1	1	1	1	1	
А4		3	1720.10.01.003	Отвод	1	1	1	1	1	1	1	1	1	1	1	
				Стандартные изделия												
				Фланец ГОСТ 12820-80												
				1-25-16 ст 20	1											
				1-32-16 ст 20		1										

1720.10.01.000

ЛИСТ 2

1720.10.01.001

25 √(√)

Серия 5.903-6 Выпуск 3

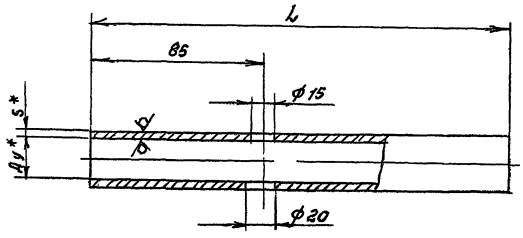

Размеры, мм

Обозначение	Проход условный Ду	L	Д×S	Масса, кг
1720.10.01. 001	25	170	32×2	0,25
— 01	32		38×2	0,3
— 02	40		45×2	0,36
— 03	50		57×2	0,46
— 04	80		89×2	0,73
— 05	100		108×2,5	1,1
— 06	150		159×3	1,95
— 07	200		219×3,5	3,16
— 08	50	600	57×2	1,62
— 09	80	810	89×2	3,5
— 10	100	910	108×2,5	5,9

1. *Размеры для справок
2. H17; h17; $\pm \frac{JT17}{2}$

ИЗМ	ЛИСТ	№ ДОКУМ	ПОДП	ДАТА	1720.10.01.001			
РАЗРАБ.		НИКИФОРОВ			ПАТРУБОК	ЛИТ.	МАССА	МАСШТАБ
ПРОВ.		ВЕЛЬТЕР					СМ ТАБЛ	—
Т. КОНТР.		ШРАЙМАН				ЛИСТ	ЛИСТОВ 1	
Н. КОНТР		ХРОМИХИНА		09.86	ТРУБА Д×S ГОСТ 10704-76 / А-СТ3КП ГОСТ 10705-80	ЦНИИЭП инж. оборудования		
УТВ		СОСНЕР		—				

ИНВ № ПОДЛ | ПОДПИСЬ И ДАТА | ВЗАМ ИНВ № | ИНВ № ДУБЛ | ПОДПИСЬ И ДАТА

Формат	Зона	Обозначение	Наименование	Кол. на исполн. 1720.10.01.000 —	01	02	03	04	05	06	07	08	09	10	Примечание
			Фланец ГОСТ 12820-80												
	5		1-40-16 ст 20			1									
			1-50-16 ст 20				1					1			
			1-80-16 ст 20					1					1		
			1-100-16 ст 20						1					1	
			1-150-16 ст 20							1					
			1-200-16 ст 20								1				

ИЗМ	ЛИСТ	№ ДОКУМ	ПОДП	ДАТА	1720.10.01.000.	ЛИСТ 3

Формат А4

1720.10.01.003

√(√)

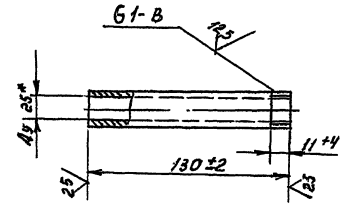

*Размер для справок

ИЗМ	ЛИСТ	№ ДОКУМ	ПОДП	ДАТА	1720.10.01.003			
РАЗРАБ		ВЕЛЬТЕР			ОТВОД	ЛИТ.	МАССА	МАСШТАБ
ПРОВ		ШРАЙМАН					0,13	1:2
Т КОНТР		ШРАЙМАН				ЛИСТ	ЛИСТОВ 1	
Н КОНТР		ХРОМИХИНА			ТРУБА 25×2,8 ГОСТ 3262-75	ЦНИИЭП инж оборудования КО		
УТВ		СОСНЕР		—				

ИНВ № ПОДЛ | ПОДП И ДАТА | ВЗАМ ИНВ № | ИНВ № ДУБЛ | ПОДП И ДАТА

21723-04 53

1720.10.03.006

ГОСТ 5264-80-С2

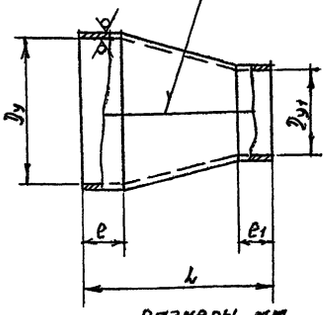

размеры, мм

Обозначение	Проход условный Dy	Dy1	L	e	e1	Масса, кг
1720.10.03.006	80	25	105	16	11	0,33
-01	125	40	100	20	12	0,4
-02		50	105		14	0,6
-03	150		75			0,5
-04		80			16	0,8
-05	175	100	145		18	1,1
-06	200	80	95	22	18	1,3
-07	250	150	185	23	20	1,97

Предельные отклонения размеров: H17; h17; $\pm \frac{IT17}{2}$

Изм.	Лист	№ докум.	Подп.	Дата
Разраб.		Никифорова		
Пров.		Вельтер		
Т. контр.		Шрайман		
Н. контр.		Хромихина		
Утв.		Соснер		

1720.10.03.006

Переход

Лит	Масса	Масштаб
	см. табл.	—

Лист | Листов 1

Лист Б2,5 ГОСТ 19903-74 / Ст3 ГОСТ 16523-70

ЦНИИЭП инж. оборудования КО

1720.10.01.002

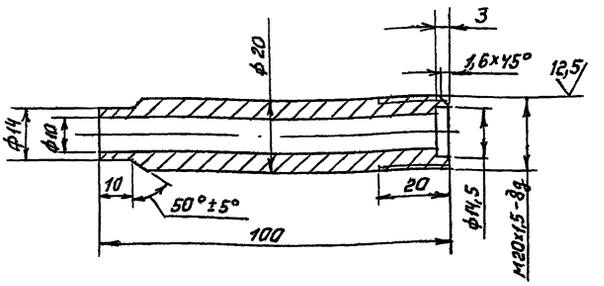

Предельные отклонения размеров: H17; h17; $\pm \frac{IT17}{2}$

Изм.	Лист	№ докум.	Подп.	Дата
Разраб.		Никифорова		
Пров.		Вельтер		
Т. контр.		Шрайман		
Н. контр.		Хромихина		
Утв.		Соснер		

1720.10.01.002

Отвод

Лит	Масса	Масштаб
	0,16	1:1

Лист | Листов 1

Сталь 20 ГОСТ 1050-74

ЦНИИЭП инж. оборудования КО

1720.10.03.005

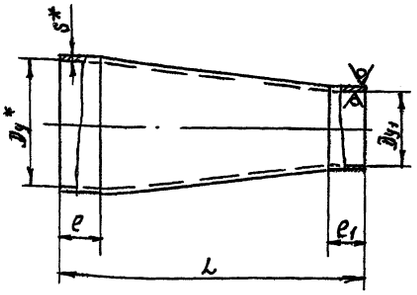

1.* Размер для справок
2. H17; h17; $\pm \frac{IT17}{2}$

Обозначение	Проход условный Dy	Dy1	L	e	e1	DxS	Масса, кг
1720.10.03.005	25	15	50	11	7	38x2	0,05
-01	32						
-02	40	15	30	12	11	45x2	0,06
-03		25					
-04		32					
-05	50	15	50	14	7	57x2	0,07
-06		25	45		11		0,08
-07		32					
-08		40					0,09
-09	65	25	100	16		75x2	0,2
-10		32	55				0,13
-11		40	70	14	12		0,16
-12		50		16	14		0,2
-13	80	40	75		12	89x2	0,22
-14		50		14	14		0,23
-15		65					0,3
-16	100	40	105	18	12	108x2,5	0,35
-17		50	80		14		0,3
-18		65	75				
-19		80	80		16		0,35
-20	125	65	75	20		133x3	0,5
-21		80	100				1,1
-22		100			18	159x3	1,2
-23	150		130				1,3
-24		125					
-25	200	150	140	22	20	219x3,5	1,8
-26		100					
-27	80	32	100	16	12	76x2	0,2

Изм.	Лист	№ докум.	Подп.	Дата
Разраб.		Никифорова		
Пров.		Вельтер		
Т. контр.		Шрайман		
Н. контр.		Хромихина		
Утв.		Соснер		

1720.10.03.005

Переход

Лит.	Масса	Масштаб
	см. табл.	—

Лист | Листов 1

Труба Dx S ГОСТ 10704-76 / А-Ст2 кп ГОСТ 10705-80

ЦНИИЭП инж. оборудования КО

Серия 5.903-6 Выпуск 3

1720.10.05.000 СБ

Рис. 1

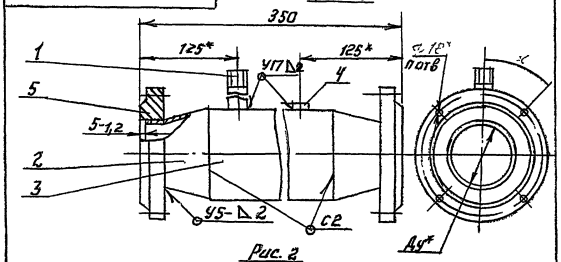

Рис. 2
остальное - см. рис 1

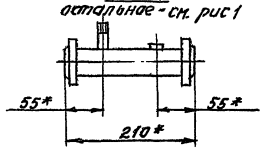

Обозначение	Рис.	Проход условный Ду мм	h	α	Масса, кг
1720.10.05.000	1	40	4	45°	4,6
-01		50			5,4
-02	2	80	8	22°30'	7,6
-03		100			9,6

1. Сварные швы по ГОСТ 16037-80
2. *Размеры для справок

ИЗМ	ЛИСТ	№ ДОКУМ.	ПОДП	ДАТА
РАЗРАБ		НИКИФОРОВА		
ПРОВ.		ВЕЛЬТЕР		
Т. КОНТР.		ШРАЙМАН		
Н. КОНТР		ХРОМИХИНА		
УТВ		СОСНЕР		

1720.10.05.000 СБ.

УЧАСТОК МЕРНЫЙ
СБОРОЧНЫЙ ЧЕРТЕЖ

ЛИТ	МАССА	МАСШТАБ
	СМ. ТАБЛ.	—

ЛИСТ | ЛИСТОВ 1

ЦНИИЭП инж оборудования КО

ИНВ № ПОДЛ | ПОДП И ДАТА | ВЗАМ ИНВ № | ИНВ № ДУБЛ | ПОДП И ДАТА

Формат	Зона	Обозначение	Наименование	Кол. на исполн. 1720.10.05.000 —				Примечание
				—	01	02	03	
А4		1720.10.05.000 СБ	Сборочный чертеж	X	X	X	X	
			Детали					
А4	1	1720.10.01.002	Отвод	1	1	1	1	
А3	2	1720.10.03.005 -11	Переход	2				
		-12	Переход		2			

1720.10.05.000

УЧАСТОК МЕРНЫЙ

ЛИТ	ЛИСТ	ЛИСТОВ
	1	2

ЦНИИЭП инж. оборудования

1720.10.05.001

25 √(√)

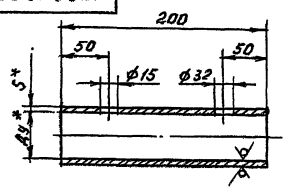

Размеры, мм

Обозначение	Проход условный Ду	Д×S	Масса, кг
1720.10.05.001	65	76×2	0,73
-01	80	89×2	0,85
-02	100	108×2,5	1,3

1. *Размеры для справок.
2. H 17; h 17; ± $\frac{IT17}{2}$

ИЗМ	ЛИСТ	№ ДОКУМ	ПОДП.	ДАТА
РАЗРАБ.		НИКИФОРОВА		
ПРОВ.		ВЕЛЬТЕР		
Т. КОНТР.		ШРАЙМАН		
Н. КОНТР.		ХРОМИХИНА		
УТВ.		СОСНЕР		

1720.10.05.001

ПАТРУБОК

ЛИТ	МАССА	МАСШТАБ
	СМ ТАБЛ	—

ЛИСТ | ЛИСТОВ 1

ТРУБА Д×S ГОСТ 10704-76
А-СТ2 КП ГОСТ 10705-80

ЦНИИЭП инж оборудования КО

ИНВ № ПОДЛ | ПОДП И ДАТА | ВЗАМ ИНВ № | ИНВ № ДУБЛ | ПОДП И ДАТА

Формат	Зона	Обозначение	Наименование	Кол. на исполн. 1720.10.05.000 —				Примечание
				—	01	02	03	
А4	3	1720.10.05.001	Патрубок	1	1			
		-01	Патрубок			1		
		-02	Патрубок				1	
А4	4	1720.10.05.002	Бобышка	1	1	1	1	
			Стандартные изделия					
			Фланец ГОСТ 12820-80					
	5		1-40-16 ст. 20	2				
			1-50-16 ст 20		2			
			1-80-16 ст 20			2		
			1-100-16 ст 20				2	

1720.10.05.000.

ИЗМ	ЛИСТ	№ ДОКУМ	ПОДП	ДАТА

ЛИСТ 2

ФОРМАТ А4

1720 10 08 001

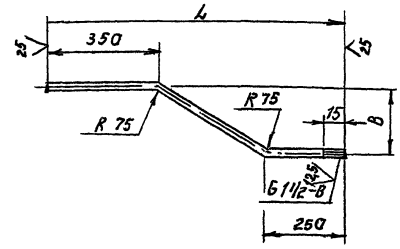

Размеры, мм

Обозначение	L	B	Масса, кг
1720.10.08.001	700	200	0,6
— 01	900		0,68
— 02		300	0,75
— 03	1000		0,82

Предельные отклонения размеров: $h17; \pm \frac{IT17}{2}$

				1720.10.08.001			
Изм.	Лист	№ докум.	Подп.	Дата	Отвод	Лит.	Масса	Масштаб
Разраб.		Никифоров					см. табл.	—
Пров.		Вельтер				Лист	Листов 1
Т. контр.		Шрайман					
Н. контр.		Хромихина			Труба 18×2 ГОСТ 10704-76 / А-ст 2 кп ГОСТ 10705-80	ЦНИИЭП инж. оборудования	
Утв.		Соснер					

Перв. примен. 1720.10.08.000 СБ

1720.10.05.002

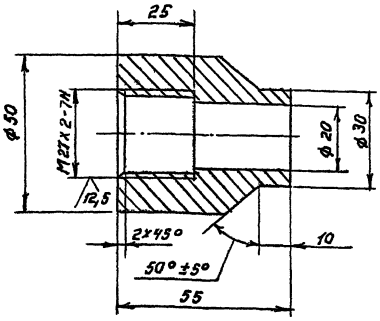

Предельные отклонения размеров: $H17; h17; \pm \frac{IT17}{2}$

				1720.10.05.002			
Изм.	Лист	№ докум.	Подп.	Дата	Бобышка	Лит.	Масса	Масштаб
Разраб.		Никифоров					0,32	1:1
Пров.		Вельтер				Лист	Листов 1
Т. контр.		Шрайман					
Н. контр.		Хромихина			Сталь 20 ГОСТ 1050-74	ЦНИИЭП инж. оборудования	
Утв.		Соснер					

Перв. примен. 1720.10.08.000 СБ

Обозначение	Наименование	Кол. на испол. 1720.10.08.000-	Примечание
		— 01	
	Документация		
1720.10.08.000 СБ	Сборочный чертеж	X X	
	Детали		
1 1720.10.01.002	Отвод	1 1	
2 1720.10.08.001	Отвод	1	
-01	Отвод	1	

				1720.10.08.000		Лит.	Лист	Листов 2
Изм.	Лист	№ докум.	Подп.	Дата	Труба		1	
Разраб.		Никифоров				ЦНИИЭП инж. оборудования КО	
Пров.		Вельтер					
Н. контр.		Хромихина					
Утв.		Соснер					

Перв. примен. 1720.10.08.000 СБ

1720.10.08.000 СБ

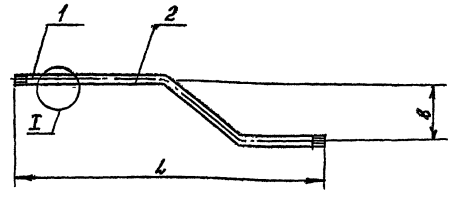

I
M 1:1

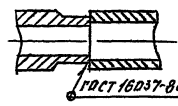

Размеры, мм

Обозначение	L	B	Масса, кг
1720.10.08.000	800	200	0,84
-01	1000		0,72
-02		300	0,95
-03	1100		1,1

Размеры для справок

				1720.10.08.000 СБ			
Изм.	Лист	№ докум.	Подп.	Дата	Труба	Лит.	Масса	Масштаб
Разраб.		Никифоров			Сборочный чертеж		см. табл.	—
Пров.		Вельтер				Лист	Листов 1
Т. контр.		Шрайман					
Н. контр.		Хромихина				ЦНИИЭП инж. оборудования КО	
Утв.		Соснер					

Перв. примен. 1720.10.08.000 СБ

1720.10.03.002

Выпуск 3

Серия 5.903-6

Рис. 1

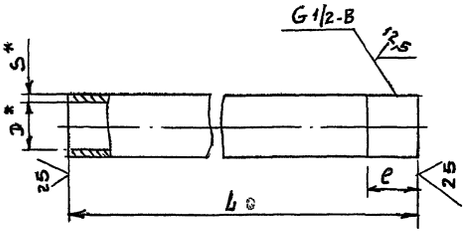

Размеры, мм

Обозначение	Рис.	D×S	L	e	Масса, кг
1720.10.03.002	1	15+2,8	100±1,75	$15^{+0,5}$	0,11
-01	2	40+3,5	530±3,15	$60^{+0,15}$	1,63

Рис. 2
Остальное см. рис. 1

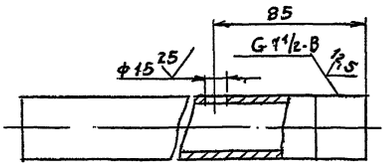

*Размеры для справок

					1720.10.03.002			
ИЗМ	ЛИСТ	№ДОКУМ	ПОДП.	ДАТА	ОТВОД	ЛИТ.	МАССА	МАСШТАБ
РАЗРАБ		НИКИФОРОВА					СМ. ТАБЛ.	-
ПРОВ		ВЕЛЬТЕР				ЛИСТ.	ЛИСТОВ 1	
Т.КОНТР.		ШРАЙМАН						
Н.КОНТР.		ХРОМИХИНА			ТРУБА D×S ГОСТ 3262-75	ЦНИИЭП ИНЖ. ОБОРУДОВАНИЯ КО		
УТВ		СОСНЕР						

1720.10.09.000 СБ

Рис. 1

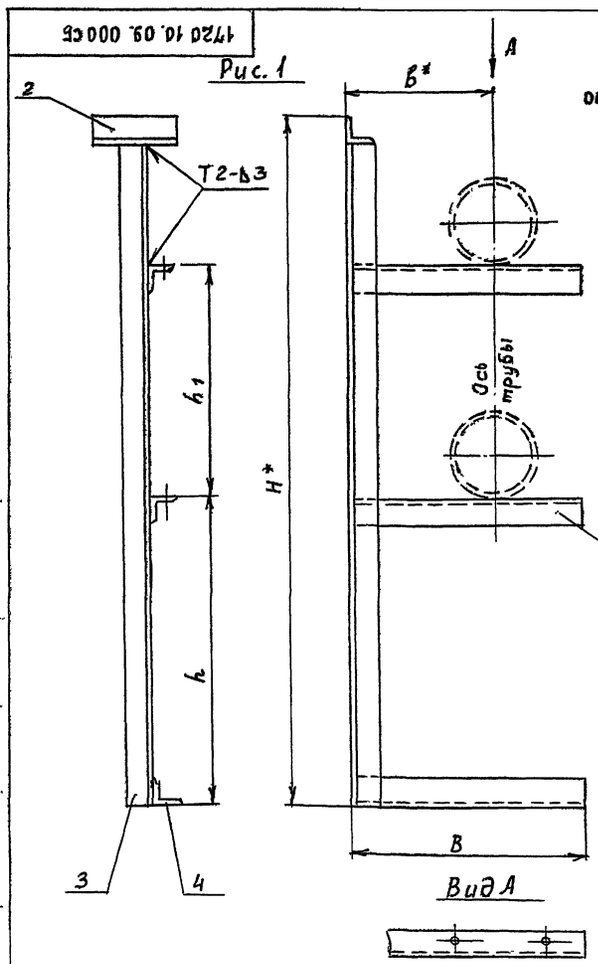

Рис. 2
остальное см. рис. 1

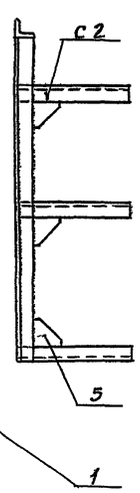

Размеры, мм

Обозначение	Рис.	h	h_1	H	B	B	Масса, кг
1720.10.09.000	1	534	800	1530	350	250	3,4
-01		532					
-02		528					
-03		522					
-04		506					
-05		534	1000	1730	350	250	4,2
-06		532					
-07		528					
-08		522					
-09		506					
-10	2	496	800	1530	450	350	3,9
-11		496	1000	1770			
-12		484					
-13		475			600	400	6,2
-14		442	1100	1900			6,5
-15	1	522	1000	1730	450	350	3,9
-16		506					
-17					600	400	3,98
-18	2	496	1100	1900			6,4
-19		484					
-20			1000	1770		350	6,2
-21		496				400	

1. Сварные швы по ГОСТ 5264-80
2. *Размеры для справок

					1720.10.09.000 СБ			
ИЗМ	ЛИСТ	№ДОКУМ.	ПОДП	ДАТА	СТОЙКА. Сборочный чертеж	ЛИТ	МАССА	МАСШТАБ
РАЗРАБ		НИКИФОРОВА					СМ. ТАБЛ.	—
ПРОВ		ВЕЛЬТЕР				ЛИСТ	ЛИСТОВ 1	
Т.КОНТР.		ШРАЙМАН						
Н.КОНТР.		ХРОМИХИНА				ЦНИИЭП ИНЖ. ОБОРУДОВАНИЯ КО		
УТВ		СОСНЕР						

Формат	Зона	Поз	Обозначение	Наименование	Кол. на исполн. 1720.10.09.000- –	01	02	03	04	05	06	07	08	09	10	Примечание
БЧ	3		1720.10.09.003-01	Стойка												
				Уголок 36х36х3-Б ГОСТ 8509-72 Ст3 ГОСТ 535-79												
				L = 1695 h 17						1	1	1	1	1		2,5 кг
			1720.10.09.003-02	Стойка												
				Уголок 45х45х3-Б ГОСТ 8509-72 Ст3 ГОСТ 535-79												
				L = 1695 h 17											1	3,2 кг
БЧ	4		1720.10.09.004	Кронштейн												
				Уголок 32х32х3-Б ГОСТ 8509-72 Ст3 ГОСТ 535-79												
				L = 350 h 17	1	1	1			1	1	1				0,51 кг

Изм.	Лист	№ докум.	Подп.	Дата	1720.10.09.000	Лист 3

Формат А4

Формат	Зона	Поз.	Обозначение	Наименование	Кол. на исполн. 1720.10.09.000- –	01	02	03	04	05	06	07	08	09	10	Примечание
				Документация												
А3			1720.10.09.000 СБ	Сборочный чертеж	X	X	X	X	X	X	X	X	X	X	X	
				Детали												
БЧ	1		1720.10.09.001	Кронштейн	2					2						
		-01		Кронштейн		2					2					
		-02		Кронштейн			2					2				
		-03		Кронштейн				2					2			
		-04		Кронштейн					2					2		
		-05		Кронштейн											2	

Исполнения 11...21 см. листы -5...8

Изм.	Лист	№ докум.	Подп.	Дата	1720.10.09.000		
Разраб.		Никифорова			Стойка	Лит	Лист 1	Листов 8
Пров.		Вельтер				ЦНИИЭП инж. оборудования КО	
Н.контр.		Хромихина					
Утв.		Соснер					

Формат А4

Формат	Зона	Поз	Обозначение	Наименование	Кол. на исполн. 1720.10.09.000- –	01	02	03	04	05	06	07	08	09	10	Примечание
БЧ	4		1720.10.09.004-01	Кронштейн												
				Уголок 36х36х3-Б ГОСТ 8509-72 Ст3 ГОСТ 535-79												
				L = 450 h 17				1	1				1	1		0,75 кг
			1720.10.09.004-02	Кронштейн												
				Уголок 45х45х3-Б ГОСТ 8509-72 Ст3 ГОСТ 535-79												
				L = 450 h 17											1	1,25 кг

Изм.	Лист	№ докум.	Подп.	Дата	1720.10.09.000	Лист 4

Инв. № подл. | Подп. и дата | Взам. инв. № | Инв. № дубл. | Подп. и дата

Формат	Зона	Поз.	Обозначение	Наименование	Кол. на исполн. 1720.10.09.000- –	01	02	03	04	05	06	07	08	09	10	Примечание
БЧ	2		1720.10.09.002	Полка												
				Уголок 32х32х3-Б ГОСТ 8509-72 Ст3 ГОСТ 535-79												
				L = 100 h 17	1	1	1			1	1	1				0,14 кг
			1720.10.09.002-02	Полка												
				Уголок 36х36х3-Б ГОСТ 8509-72 Ст.3 ГОСТ 535-79												
				L = 110 h 17				1	1				1	1		0,18 кг
			1720.10.09.002-03	Полка												
				Уголок 45х45х3-Б ГОСТ 8509-72 Ст3 ГОСТ 535-79												
				L = 140 h 17											1	0,29 кг
БЧ	3		1720.10.09.003	Стойка												
				Уголок 32х32х3-Б ГОСТ 8509-72 Ст3 ГОСТ 535-79												
				L = 1500 h 17	1	1	1	1	1							2,2 кг

Изм.	Лист	№ докум.	Подп.	Дата	1720.10.09.000	Лист 2

Формат	Зона	Поз.	Обозначение	Наименование	Кол. на исполн. 1720.10.09.000- 11	12	13	14	15	16	17	18	19	20	21	Примечан.
Б4		3	1720.10.09.003-03	Стойка												
				Уголок 45×45×3-Б-ГОСТ 8509-72 / Ст.3 ГОСТ 535-79												
				L=1855 h17				1				1	1			3,8 кг
Б4		4	1720.10.09.004-01	Кронштейн												
				Уголок 36×36×3-Б-ГОСТ 8509-72 / Ст.3 ГОСТ 535-79												
				L=450 h17					1	1						0,75 кг
			1720.10.09.004-02	Кронштейн												
				Уголок 36×36×3-Б-ГОСТ 8509-72 / Ст.3 ГОСТ 535-79												
				L=600 h17							1					0,98 кг
			1720.10.09.004-03	Кронштейн												
				Уголок 45×45×3-Б ГОСТ 8509-72 / Ст 3 ГОСТ 535-79												
				L=450 h17	1	1										0,95 кг
			1720.10.09.004-04	Кронштейн												
				Уголок 45×45×3-Б ГОСТ 8509-72 / Ст 3 ГОСТ 535-79												
				L=600 h17			1	1				1	1	1	1	1,2 кг

ИЗМ | ЛИСТ | № ДОКУМ | ПОДП. | ДАТА — 1720.10.09.000. — ЛИСТ 7

ФОРМАТ А4

ПОДП. И ДАТА | ВЗАМ. ИНВ. № | ИНВ. № ДУБЛ. | ПОДП. И ДАТА

СЕРИЯ 5.903-6 Выпуск 3

Формат	Зона	Поз.	Обозначение	Наименование	Кол. на исполн. 1720.10.09.000- 11	12	13	14	15	16	17	18	19	20	21	Примеч.
				Документация												
А4			1720.10.09.000 СБ	Сборочный чертеж	×	×	×	×	×	×	×	×	×	×	×	
				Детали												
А4		1	1720.10.09.000 —05	Кронштейн	2										1	
			—06	Кронштейн		2										
			—07	Кронштейн			2						2			
			—08	Кронштейн				2								
			—09	Кронштейн					2							
			—10	Кронштейн						2						
			—11	Кронштейн							2					
			—12	Кронштейн								2				
			—13	Кронштейн										2		

ИЗМ | ЛИСТ | № ДОКУМ | ПОДП | ДАТА — 1720.10.09.000 — ЛИСТ 5

ФОРМАТ А4

ПОДП. И ДАТА | ВЗАМ. ИНВ. № | ИНВ. № ДУБЛ. | ПОДП. И ДАТА

Формат	Зона	Поз.	Обозначение	Наименование	Кол. на исполн. 1720.10.09.000- 11	12	13	14	15	16	17	18	19	20	21	Примечан.
Б4		2	1720.10.09.002-02	Полка												
				Уголок 36×36×3-Б ГОСТ 8509-72 / Ст 3 ГОСТ 535-79												
				L=110 h 17					1	1	1					0,18 кг
			1720.10.09.002-03	Полка												
				Уголок 45×45×3-Б-ГОСТ 8509-72 / Ст.3 ГОСТ 535-79												
				h=140 h17	1	1	1	1			1	1	1	1	1	0,29 кг
Б4		3	1720.10.09.003-01	Стойка												
				Уголок 36×36×3-Б-ГОСТ 8509-72 / Ст.3 ГОСТ 535-79												
				L=1695 h 17					1	1	1					2,5 кг
		4	1720.10.09.003-02	Стойка												
				Уголок 45×45×3-Б ГОСТ 8509-72 / Ст.3 ГОСТ 535-79												
				L=1725 h 17.	1	1	1							1	1	3,5 кг

ИЗМ | ЛИСТ | № ДОКУМ | ПОДП | ДАТА — 1720.10.09.000 — ЛИСТ 6

ПОДП. И ДАТА | ВЗАМ. ИНВ. № | ИНВ. № ДУБЛ. | ПОДП. И ДАТА

Обозначение	L	l	l_1	a	d	в×в×s	Масса, кг
1720.10.09.001							
—01	350	230	38	18	7	32×32×3	0,51
—02		228	46				
—03		224	52				
—04		214	68	20	10	36×36×3	0,58
—05	450	200	98				
—06		290	120	25	12	45×45×3	0,9
—07	600	278	146				
—08		315	170				1,25
—09	450	285	130				
—10		318	66	20	10	36×36×3	0,75
—11		300	98				0,98
—12	600	350	120	25	12	45×45×3	1,25
—13		340	120				
		265	170				

Размеры, мм

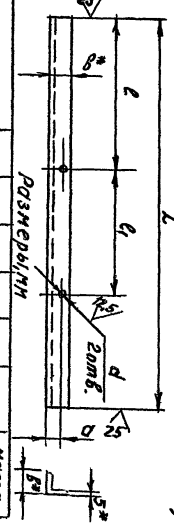

1720.10.09.001

1. * Размеры для справок.
2. H 17; h 17; $\pm \frac{\text{ГТ 17}}{2}$

ИЗМ.	ЛИСТ	№ ДОКУМ	ПОДП.	ДАТА
РАЗРАБ.	НИКИФОРОВА		
ПРОВ.	ВЕЛЬТЕР		
Т.КОНТР.	ШРАЙМАН		
Н.КОНТР.	ХОМЯКИНА		
УТВ.	СОСНЕР		

1720.10.09.001

Кронштейн.

Уголок 6×6×5-Б ГОСТ 8509-72 / Ст.3 ГОСТ 535-79

ЛИТ.	МАССА	МАСШТАБ
	СМ. ТАБЛ.	—
ЛИСТ	ЛИСТОВ: 1	

ЦНИИЭП инж. оборудования КО

21723-04 59

59

Серия 5.903-6 Выпуск 3

1720. 10. 09 005

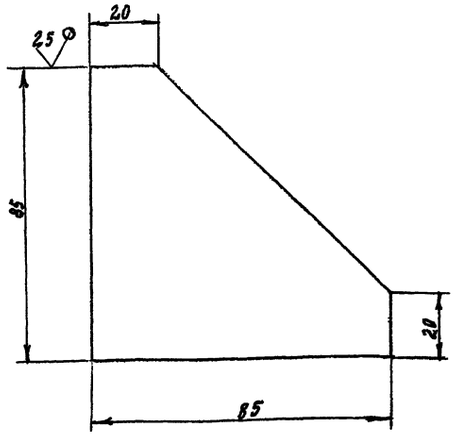

Предельные отклонения размеров: h 17; $\pm \frac{IT17}{2}$

				1720. 10. 09. 005		
Изм.	Лист	№ докум.	Подп.	Дата		
Разраб.		Никифорова			Косынка	Лит. / Масса: 0,112 / Масштаб: 1:1
Пров.		Вельтер				Лист: / Листов: 1
Т. контр.		Шрайман			Лист Б3 ГОСТ 19903-74 / Ст.3 ГОСТ 16523-70	ЦНИИЭП оборудования КО
Н. контр.		Хромихина		08.86		
Утв.		Соснер				

1720. 10. 00. 004

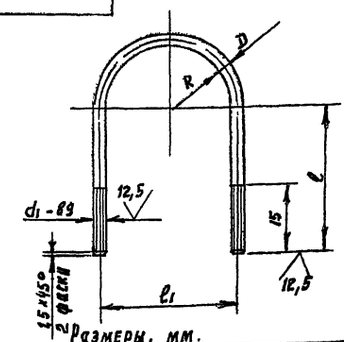

Размеры, мм.

Обозначение	d1	R	l	l1	D	Масса, кг
1720. 10. 00. 001	М6	16	30	38	6	0,03
-01		20	35	46		0,033
-02		24	40	54		0,038
-03	М8	30	45	68	8	0,04
-04		45	60	98		0,056
-05	М10	55	72	120	10	0,11
-06		68	85	146		0,15
-07		80	98	170		0,3
-08		110	128	230		0,37

Предельные отклонения размеров h 17; $\pm \frac{IT17}{2}$

				1720 10. 00. 001		
Изм.	Лист	№ докум.	Подп.	Дата		
Разраб.		Никифорова			Хомут	Лит. / Масса: см. / Масштаб: —
Пров.		Вельтер				Лист: / Листов: 1
Т. контр.		Шрайман			Круг В-8-ГОСТ 2590-71 / Ст 3-II-ГОСТ 535-79	ЦНИИЭП инж.
Н. контр.		Хромихина		08.86		
Утв.		Соснер				

1720. 10. 00-002

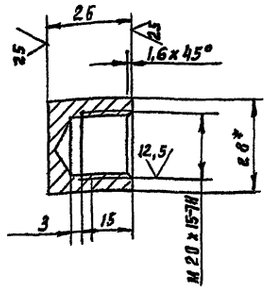

1.* Размер для справок

2. H17; h17 $\pm \frac{IT17}{2}$

				1720. 10. 00. 002		
Изм.	Лист	№ док ум	Подп.	Дата		
Разраб.		Никифорова			Заглушка	Лит. / Масса: 0,05 / Масштаб: 1:1
Пров		Вельтер				Лист: / Листов: 1
Н. контр.		Хромихина		08.86	Шестигранник 28-ГОСТ 2879-69 / Ст.3 кп II-ГОСТ 535-79	ЦНИИЭП инж. оборудования КО
Утв.		Соснер				

Позиция	Обозначение	Наименование	Кол. на изделие	10	11	12	13	14	15	16	17	18	19	20	21	Примечание
	1720. 10. 09. 004	Косынка	3								3	3	3	3	3	0,98кг
	1720. 10. 09. 005	Косынка	3								3	3	3	3	3	
1	1720. 10. 09. 004-03	Кронштейн	1						1	1						0,74кг
2	1720. 10. 09. 004-04	Кронштейн	1													
3		Уголок 36-3643-5 ГОСТ 8509-72 / Ст 3 ГОСТ 535-79 / h = 450 h 17	1													
4		Уголок 36-3643-5 ГОСТ 8509-72 / Ст 3 ГОСТ 535-79 / L = 600 h 17	1													
5		Хомут	3								3	3	3	3	3	
6		Заглушка	3								3	3	3	3	3	
7		Шайба 8.01.08.019 ГОСТ 11371-78	6								6	6	6	6	6	
8		Гайка М8-6Н.5.019 ГОСТ 15526-70	6								6	6	6	6	6	
9		Болт М8×20.58.019 ГОСТ 7798-70	6								6	6	6	6	6	
10		Шайба 8.01.08.019 ГОСТ 11371-78	3								3	3	3	3	3	
11		Гайка М8-6Н.5.019 ГОСТ 15526-70	3								3	3	3	3	3	
12		Болт М8×25.58.019 ГОСТ 7798-70	3								3	3	3	3	3	
13		Шайба 10.01.08.019 ГОСТ 11371-78	3								3	3	3	3	3	
14		Гайка М10-6Н.5.019 ГОСТ 15526-70	3								3	3	3	3	3	
15		Болт М10×30.58.019 ГОСТ 7798-70	3								3	3	3	3	3	

1720. 10. 09. 000

Лист 8

Изм. Лист № докум. Подп. Дата

gost.e-ecolog.ru