ТИПОВАЯ ДОКУМЕНТАЦИЯ НА КОНСТРУКЦИИ ИЗДЕЛИЯ И УЗЛЫ ЗДАНИЙ И СООРУЖЕНИЙ

СЕРИЯ 5.903-6

ОБОРУДОВАНИЕ КОМПЛЕКТНО-БЛОЧНОЕ УНИФИЦИРОВАННОЕ ДЛЯ АВТОМАТИЗИРОВАННЫХ ИНДИВИДУАЛЬНЫХ ТЕПЛОВЫХ ПУНКТОВ

ВЫПУСК 2

Блок присоединения систем вентиляции горячего водоснобжения, отопления лестничных клеток

РАБОЧИЕ ЧЕРТЕЖИ

21723-03

gost.e-ecolog.ru

ТИПОВАЯ ДОКУМЕНТАЦИЯ НА КОНСТРУКЦИИ ИЗДЕЛИЯ И УЗЛЫ ЗДАНИЙ И СООРУЖЕНИЙ

СЕРИЯ 5.903-6

ОБОРУДОВАНИЕ КОМПЛЕКТНО-БЛОЧНОЕ УНИФИЦИРОВАННОЕ ДЛЯ АВТОМАТИЗИРОВАННЫХ ИНДИВИДУАЛЬНЫХ ТЕПЛОВЫХ ПУНКТОВ

ВЫПУСК 2

Блок присоединения систем

вентиляции горячего водоснобжения,

отопления лестничных клеток

РАБОЧИЕ ЧЕРТЕЖИ

Разработаны

ЦНИИЭП инженерного оборудования

Главный инженер института А.Г. Кетаов

Главный инженер проекта Ю.М. Соснер

Утверждены

госграждданстроем письмо от 19.11.86 г. N 5-1077 и

Приказ № 6 от 7.01.86 г.

Введены в действие ЦНИИЭП инженерного оборудования

Приказ № 61 от 29.09.86 г.

Содержание альбома

Обозначение	Наименование	Стр.
	Обложка	
	Титульный лист	1
	Содержание альбома.	2
1720.20.00.000СБ	Блок присоединения. Сборочный чертеж.	3
1720.20.00.000	Блок присоединения. Спецификация. Листы 1...4	4
1720.20.00.000	Блок присоединения. Спецификация. Листы 5...8	5
1720.20.00.000ВС	Блок присоединения. Ведомость спецификаций	6
1720.20.00.000.ВП.	Блок присоединения. Ведомость покупных изделий.	
1720.20.01.000СБ	Патрубок. Сборочный чертеж	7
1720.20.01.001	Патрубок.	
1720.20.01.000	Патрубок. Спецификация	
1720.20.02.000СБ	Коллектор. Сборочный чертеж	8
1720.20.02.000	Коллектор. Спецификация. Листы 1,2	
1720.20.02.000	Коллектор. Спецификация. Листы 3,4	9
1720.20.02.001	Патрубок	
1720.20.02.002	Патрубок.	
1720.20.03.000СБ	Участок мерный. Сборочный чертеж	10
1720.20.03.000	Участок мерный Спецификация Листы 1,2	11
1720.20.03.003	Отвод	
1720.20.03.000	Участок мерный. Спецификация. Листы 3...6	12
1720.20.03.001	Патрубок	
1720.21.00.000СБ	Блок присоединения. Сборочный чертеж	13
1720.21.00.000	Блок присоединения. Спецификация. Листы 1...4	14
1720.21.00.000	Блок присоединения Спецификация. Листы 5...8	15
1720.21.00.000	Блок присоединения. Спецификация. Листы 9...12	16
1720.21.00.000ВС	Блок присоединения Ведомость спецификации.	17
1720.21.00.000ВП	Блок присоединения. Ведомость покупных изделий.	18
1720.21.01.000СБ	Трубопровод. Сборочный чертеж	19
1720.21.01.000	Трубопровод. Спецификация. Лист 1	
1720.20.00.001	Заглушка	
1720.21.01.000	Трубопровод. Спецификация. Листы 2,3	20
1720.21.01.001	Патрубок.	
1720.21.02.000	Трубопровод. Спецификация. Лист 1	21
1720.21.02.000	Трубопровод. Спецификация. Лист 2	
1720.21.02.000СБ	Трубопровод. Сборочный чертеж.	
1720.21.02.001	Патрубок.	
1720.21.03.000	Коллектор. Спецификация. Лист 1.	22
1720.21.03.000	Коллектор. Спецификация. Листы 2,3	
1720.21.03.000СБ	Коллектор Сборочный чертеж	
1720.21.03.001	Патрубок.	
1720.22.00.000СБ	Блок присоединения. Сборочный чертеж	23
1720.22.00.000	Блок присоединения. Спецификация Листы 1...4	24
1720.22.00.000	Блок присоединения. Спецификация Листы 5...8	25
1720.22.00.000ВС	Блок присоединения. Ведомость спецификаций	26
1720.22.01.000	Коллектор. Спецификация. Лист 1	
1720.22.00.000ВП	Блок присоединения. Ведомость покупных изделий.	27
1720.22.01.000	Коллектор. Спецификация. Листы 2,3	28
1720.22.01.000СБ	Коллектор. Сборочный чертеж	
1720.22.01.000	Коллектор. Спецификация. Листы 4,5	29
1720.22.01.001	Коллектор	
1720.22.01.002	Коллектор	
1720.23.00.000СБ	Блок присоединения. Сборочный чертеж.	30
1720.23.00.000	Блок присоединения. Спецификация. Листы 1...4	31
1720.23.00.000	Блок присоединения. Спецификация. Листы 5...7	32
1720.23.00.000ВС	Блок присоединения. Ведомость спецификаций. Лист 1.	
1720.23.00.000ВС	Блок присоединения. Ведомость спецификаций. Листы 2,3.	33
1720.23.00.000ВП	Блок присоединения. Ведомость покупных изделий	
1720.23.01.000СБ	Патрубок. Сборочный чертеж.	34
1720.23.01.000	Патрубок. Спецификация. Лист 1	
1720.23.01.001	Патрубок	
1720.23.01.000	Патрубок. Спецификация. Листы 2...5	35
1720.23.02.000СБ	Опора. Сборочный чертеж.	36
1720.23.02.001	Планка.	
1720.23.02.000	Опора. Спецификация Лист 1	

Обозначение	Наименование	Стр.
1720.24.00.000СБ	Блок присоединения. Сборочный чертеж	37
1720.24.00.000	Блок присоединения. Спецификация Листы 1...4	38
1720.24.00.000	Блок присоединения Спецификация Листы 5...8	39
1720.24.00.000ВС	Блок присоединения. Ведомость спецификаций.	40
1720.24.00.000ВП	Блок присоединения. Ведомость покупных изделий	41
1720.24.00.000	Блок присоединения. Спецификация Лист 6.	
1720.24.01.000	Патрубок. Спецификация. Лист 4	
1720.24.01.000СБ	Патрубок. Сборочный чертеж	42
1720.24.01.001	Фланец	
1720.24.01.000	Патрубок. Спецификация. Лист 1	
1720.23.02.000	Опора. Спецификация. Листы 2,3	43
1720.24.01.000	Патрубок. Спецификация Листы 2,3	
1720.25.00.000СБ	Блок присоединения. Сборочный чертеж	44
1720.25.00.000	Блок присоединения. Спецификация. Листы 1,2	
1720.25.00.000	Блок присоединения. Спецификация. Листы 3,5	45
1720.25.00.000ВС	Блок присоединения. Ведомость спецификаций. Лист 1.	
1720.05.00.000ВС	Блок присоединения. Ведомость спецификаций Лист 2	46
1720.25.00.000ВП	Блок присоединения Ведомость покупных изделий	
1720.25.01.000	Патрубок. Спецификация. Лист 1	
1720.25.01.000СБ	Патрубок. Сборочный чертеж	47
1720.25.01.000	Патрубок. Спецификация. Лист 2	
1720.25.01.001	Патрубок	
1720.25.02.000СБ	Коллектор. Сборочный чертеж	48
1720.25.02.000	Коллектор. Спецификация. Лист 1	
1720.25.01.000	Патрубок. Спецификация. Лист 3	
1720.25.02.000	Коллектор. Спецификация. Листы 2,3	49
1720.25.02.001	Патрубок	
1720.26.00.000СБ	Блок присоединения. Сборочный чертеж	50
1720.26.00.000	Блок присоединения. Спецификация Листы 1,2	
1720.26.00.000	Блок присоединения. Спецификация Листы 3...5	51
1720.26.00.000ВС	Блок присоединения. Ведомость спецификаций	
1720.26.00.000ВП	Блок присоединения. Ведомость покупных изделий.	52
1720.26.01.000СБ	Расширитель. Сборочный чертеж	
1720.26.01.001	Патрубок	
1720.26.01.000	Расширитель. Спецификация	53
1720.26.02.000СБ	Коллектор. Сборочный чертеж.	
1720.26.02.001	Патрубок	
1720.26.02.000	Коллектор. Спецификация	54
1720.27.01.000	Патрубок. Спецификация. Лист 1	
1720.27.01.000	Патрубок. Сборочный чертеж	55
1720.27.01.000	Патрубок. Спецификация. Листы 2,3	
1720.27.00.000	Комплект монтажных частей	56
1720.28.00.000	Комплект монтажных частей	
1720.27.01.000	Патрубок. Спецификация. Листы 4,5	
1720.20.00.000ВП	Блок присоединения Ведомость покупных изделий. Лист 2.	57
1720.10.03.006	Переход	58
1720.10.01.002	Отвод	
1720.10.03.005	Переход	
1720.10.07.000СБ	Катушка. Сборочный чертеж.	59
1720.10.05.002	Бобышка	
1720.10.07.000	Катушка. Спецификация	
1720.10.09.000	Стойка. Спецификация. Листы 1...4	60
1720.10.09.000	Стойка. Спецификация. Листы 5...7	61
1720.10.08.001	Кронштейн	
1720.10.09.005	Косынка	62
1720.10.00.001	Хомут	
1720.10.00.002	Заглушка	
1720.10.09.000	Стойка. Спецификация. Лист 3	
1720.10.09.000СБ	Стойка. Сборочный чертеж	63
1720.21.02.000	Трубопровод. Спецификация. Лист 1	

Серия 5.903-6

Выпуск 2

1720.20.00.000 СБ

Выпуск 2

Серия 5.903-6

Рис 1

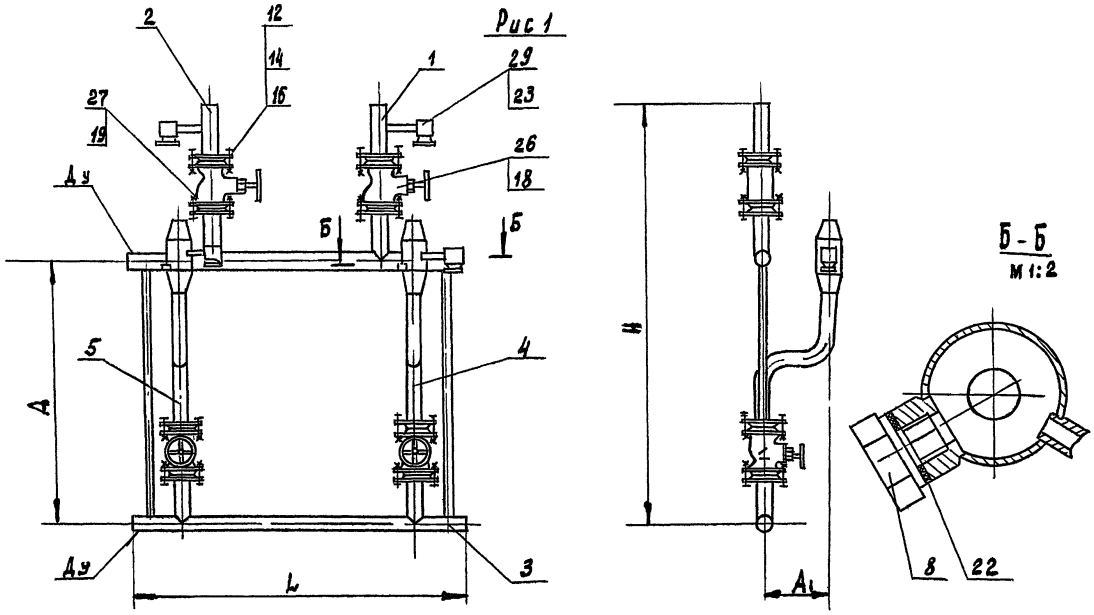

Рис. 2
Остальное - см. рис.1

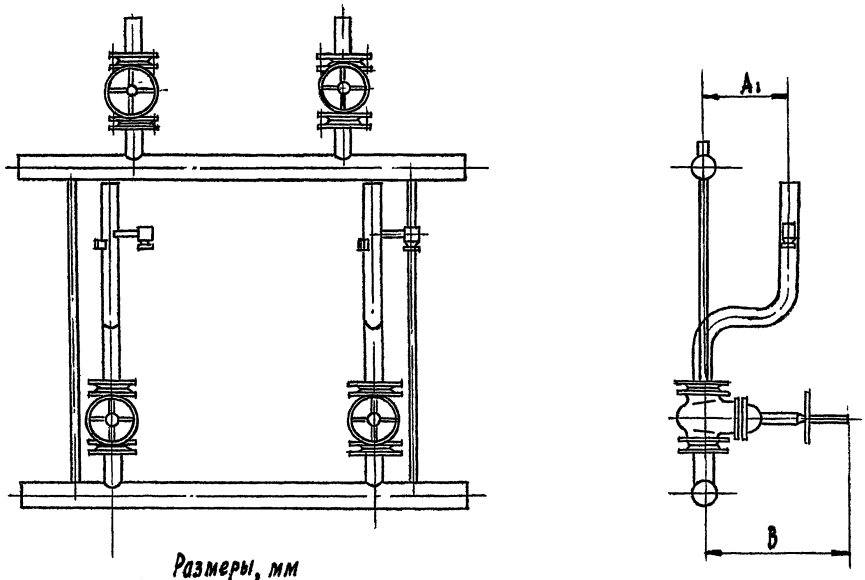

Размеры, мм

Обозначение	Рис	Проход условный Ду	A	A1	B	L	H	Масса, кг
1720.20.00.000	1	40	800	250	–	510	1220	40
-01			1000				1420	406
-02		50	800			580	1280	44
-03			1000				1480	446
-04	2	80	800		350	610	1350	112
-05			1000				1550	113
-06		100	800	350	440	650	1400	172
-07			1000				1600	173
-08		125		450	525	670	1640	236
-09		150			635	690	1660	289
-10		200	1100		720	720	1820	390

Размеры для справок

					1720. 20. 00. 000 СБ			
Изм	Лист	N. докум.	Подп.	Дата	Блок присоединения Сборочный чертеж	Лит	Масса	Масштаб
Разраб.		Вельтер		09.86			см. табл.	—
Провер.		Шрайман				Лист	Листов 1	
Т. контр.		Шрайман						
Н. контр.		Хромихина		09.86		ЦНИИЭП оборудования	инж. КО	
Утв.		Соснер						

Инв. № подл. | Подпись и дата | Взам. инв. № | Инв. № дубл. | Подпись и дата

Инв. № подл.	Подпись и дата	Взам. инв. №	Инв. № дубл.	Подпись и дата

Формат	Зона	Поз	Обозначение	Наименование	Кол. на исполн. 1720.20.00.000 –											Примечание
					–	01	02	03	04	05	06	07	08	09	10	
А4		4	1720.20.03.000	Участок мерный	1	1										
			-01	Участок мерный			1	1								
			-02	Участок мерный					1	1						
			-03	Участок мерный							1	1				
			-04	Участок мерный									1	1		
			-05	Участок мерный											1	
А4		5	1720.20.03. 000	Участок мерный	1	1	1	1								
			-02	Участок мерный					1	1						
			-03	Участок мерный							1	1				
			-04	Участок мерный									1			
			-05	Участок мерный										1		
			-06	Участок мерный											1	
				Детали												
А4		8	1720.20.00.001	Заглушка	2	2	2	2	2	2	2	2	2	2	2	

Изм.	Лист	№ докум.	Подп.	Дата	1720.20.00.000	Лист 4

Инв. № подл.	Подп. и дата	Взам. инв. №	Инв. № дубл.	Подп. и дата

Серия 5. 903-6 Выпуск 2

Формат	Зона	Поз.	Обозначение	Наименование	Кол на исполн 1720.20.00.000 –											Примечание
					–	01	02	03	04	05	06	07	08	09	10	
				Документация												
А2			1720.20.00.000СБ	Сборочный чертеж.	×	×	×	×	×	×	×	×	×	×	×	
А4			1720.20.00.000 ВС	Ведомость спецификаций	×	×	×	×	×	×	×	×	×	×	×	
А3			1720.20.00.000 ВП	Ведомость покупных изделий	×	×	×	×	×	×	×	×	×	×	×	
А4			1720.20.00.000 И	Инструкция по применению	×	×	×	×	×	×	×	×	×	×	×	
				Сборочные единицы												
А4		1	1720.20.01.000-01	Патрубок	2	2										

Изм	Лист	№ докум.	Подп.	Дата	1720 20 00 000			
Разраб		Вельтер			Блок присоединения	Лит.	Лист 1	Листов 8
Провер		Шрайман				ЦНИИЭП инж. оборудования КО		
Н. конт.		Хромихина		29.36				
Утв		Соснер						

Инв. № подл.	Подпись и дата	Взам. инв. №	Инв. № дубл.	Подпись и дата

Формат	Зона	Поз.	Обозначение	Наименование	Кол на исполн 1720 20.00 000 –											Примечание
					–	01	02	03	04	05	06	07	08	09	10	
А4		3	1720 20 02 000	Коллектор	1											
			-01	Коллектор		1										
			-02	Коллектор			1									
			-03	Коллектор				1								
			-04	Коллектор					1							
			-05	Коллектор						1						
			-06	Коллектор							1					
			-07	Коллектор								1				
			-08	Коллектор									1			
			-09	Коллектор										1		
			-10	Коллектор											1	

Изм.	Лист	№ докум.	Подп.	Дата	1720. 20.00.000	Лист 3

Инв № подл.	Подпись и дата	Взам инв №	Инв. № дубл	Подпись и дата

Формат	Зона	Поз.	Обозначение	Наименование	Кол на исполн 1720 20 00 000 –											Примечание
					–	01	02	03	04	05	06	07	08	09	10	
А4		1	1720 20.01.000 – 02	Патрубок			1	1								
			-03	Патрубок					1	1						
			-04	Патрубок							1	1				
			-05	Патрубок									1	1		
			-06	Патрубок											1	
А4		2	1720 20 01 000 – 01	Патрубок			1	1								
			-03	Патрубок					1	1						
			-04	Патрубок							1	1				
			-05	Патрубок									1			
			-06	Патрубок										1		
			-07	Патрубок											1	

Изм	Лист	№ докум	Подп	Дата	1720 20 00 000	Лист 2

Инв. № подл.	Подпись и дата	Взам. инв. №	Инв. № дубл.	Подпись и дата

Формат	Зона	Поз	Обозначение	Наименование	Кол на исполн 1720.20.00.000 –											Примечание
					–	01	02	03	04	05	06	07	08	09	10	
				Задвижка 30ч 6 бр.												
				ГОСТ 8437-75												
				Ду 50					2	2						
				Ду 80							2	2				
				Ду 100									2			
				Ду 125										2		
				Ду 150											2	
				Прочие изделия												
		29		Кран муфтовый												
				14М1-16 ТУ25-07-1061-73	4	4	4	4	4	4	4	4	4	4	4	

Изм	Лист	№ докум.	Подп.	Дата	1720 20.00 000	Лист 8

Копировал Хюппенен Формат А4

Инв. № подл.	Подпись и дата	Взам. инв. №	Инв. № дубл.	Подпись и дата

Серия 5.903-6 Выпуск 2

Формат	Зона	Поз	Обозначение	Наименование	Кол на исполн. 1720.20.00 000											Примечание
					–	01	02	03	04	05	06	07	08	09	10	
				Прокладка ГОСТ 15180-70												
		18		А-32-16	2	2										
				А-40-16			2	2								
				А-50-16					2	2						
				А-80-16							2	2				
				А-100-16									2	2	2	
				А-125-16												
		19		А-32-16	2	2	2	2								
				А-50-16					2	2						
				А-80-16							2	2				
				А-100-16									2			
				А-125-16										2		
				А-150-16											2	
		22		Прокладка П27												
				ГОСТ 23358 78	2	2	2	2	2	2	2	2	2	2	2	
		23		Прокладка 3-1												
				ГОСТ 23990-80	4	4	4	4	4	4	4	4	4	4	4	

Изм	Лист	№ докум.	Подп.	Дата	1720.20.00.000	Лист 6

Копировал Хюппенен Формат А4

Инв. № подл.	Подпись и дата	Взам. инв. №	Инв. № дубл.	Подпись и дата

Формат	Зона	Поз	Обозначение	Наименование	Кол на исполн. 1720 20 00.000 –											Примечание
					–	01	02	03	04	05	06	07	08	09	10	
				Стандартные изделия												
				Болт ГОСТ 7798-70												
		12		М16 – 6q × 60 58	32	32	32	32	32	32	32	32				
				М16 – 6q × 70.58									64	64	64	
		14		Гайка М16-7Н.5												
				ГОСТ 5915-70	32	32	32	32	32	32	32	32	64	64	64	
		16		Шайба 16.01 09												
				ГОСТ 11371-78	32	32	32	32	32	32	32	32	64	64	64	

Изм	Лист	№ докум.	Подп.	Дата	1720.20.00.000	Лист 5

Копировал Хюппенен Формат А4

Инв. № подл.	Подпись и дата	Взам. инв. №	Инв. № дубл.	Подпись и дата

Формат	Зона	Поз	Обозначение	Наименование	Кол. на исполн. 1720.20 00 000 –											Примечание
					–	01	02	03	04	05	06	07	08	09	10	
				Вентиль фланцевый												
				15кч 19п2 ГОСТ 18162-72												
		26		Ду 32	2	2										
				Ду 40			2	2								
				Задвижка 30ч 6 бр												
				ГОСТ 8437-75												
				Ду 50					2	2						
				Ду 80							2	2				
				Ду 100									2	2		
				Ду 125											2	
		27		Вентиль фланцевый												
				15кч 19п2 ГОСТ.18162-72												
				Ду 32	2	2	2	2								

Изм	Лист	№ докум.	Подп.	Дата	1720.20.00 000	Лист 7

Копировал Хюппенен Формат А4

21723-03 6

Серия 5.903-6 Выпуск 2

Номер строки	Обозначение	Наименование	Для исполн. 1720.20.00.000- 1	01	02	03	04	05	06	07	08	09	10	Примечание
1	1720. 20. 00. 000	Блок присоединения	1	1	1	1	1	1	1	1	1	1	1	
2														
3														
4	1720. 20. 01. 000 -01	Патрубок	2	2	1	1								
5	-02	Патрубок			1	1								
6	-03	Патрубок					2	2						
7	-04	Патрубок							2	2				
8	-05	Патрубок									2	1		
9	-06	Патрубок										1	1	
10	-07	Патрубок											1	
11														
12														
13														
14														
15	1720 20. 02. 000	Коллектор	1											

1720. 20. 00. 000 ВС

Изм	Лист	№ докум.	Подп.	Дата
Разраб		Никифорова		04.84
Пров.		Вельтер		
Н. контр.		Хромычина		09.84
Утв.		Розинер		

Блок присоединения
Ведомость спецификаций

Лит.	Лист	Листов
	1	2

ЦНИИЭП инж. оборудования КО

Копировал Хюппенен Формат А4

Номер строки	Обозначение	Наименование	Для исполн. 1720 20.00.000- 1	01	02	03	04	05	06	07	08	09	10	Примечание
1	1720. 20. 02. 000 -01	Коллектор		1										
2	-02	Коллектор			1									
3	-03	Коллектор				1								
4	-04	Коллектор					1							
5	-05	Коллектор						1						
6	-06	Коллектор							1					
7	-07	Коллектор								1				
8	-08	Коллектор									1			
9	-09	Коллектор										1		
10	-010	Коллектор											1	
11														
12	1720. 20. 02. 000	Участок мерный	2	2	1	1								
13	-01	Участок мерный			1	1								
14	-02	Участок мерный					2	2						
15	-03	Участок мерный							2	2				
16	-04	Участок мерный									2	1		
17	-05	Участок мерный										1	1	
18	-06	Участок мерный											1	

Изм	Лист	№ докум.	Подп	Дата

1720. 20. 00. 000 ВС

Лист 2

Копировал Хюппенен Формат А4

Номер строки	Наименование	Код ОКП	Обозначение документа на поставку	Поставщик	Кол. на исполн. 1720.20.00.000- 01	02	03	04	05	06	07	08	09	10	Примечание
1															
2	Трубопроводная арматура														
3															
4	Вентиль фланцевый	37.3214.1061	ГОСТ 18462-72	ПО „Запорнпромар-	4	4	2	2							
5	15кч 19п2 Ду 32			матура"			2	2							
6	15кч 12п2 Ду 40	37.3212.1062													
7															
8	Задвижка														
9	30ч 6р Ду 50	37.2415.1005	ГОСТ 8437-75	Сызранский				4	4						
10	30ч 6 6р Ду 80	37.2415.1006		№ 136					4	4					
11	30ч 6 6р Ду 100	37.2415.1007									4	2			
12	30ч 6 6р Ду 125	37.2415.1008										2	2		
13	30ч 6 6р Ду 150	37.2415.1009										2	2		
14															
15	Кран муфтовый														
16	14м1-15	37.1222.6007	ТУ 26-07-1061-75	Одесский ремонтно-механи-	4	4	4	4	4	4	4	4	4	4	
17				ческий имени Ошепенко											
18	Прокладки														
19															
20	Прокладка А-32-16		ГОСТ 15180-80		4	4	2								
21	А-40-16				2	2									
22	А-50-16							4	4						
23	А-80-16									4	4				
24	А-100-16											4	2		
25	А-125-16												2	2	
26	А-150-16													2	
27															

Изм	Лист	№ докум.	Подп.	Дата
Разраб		Никифорова		04.84
Пров.		Вельтер		
Н. контр.		Хромычина		09.84
Утв.		Розинер		

1720 20. 00. 000 ВП

Блок присоединения
Ведомость покупных изделий

Лит.	Лист	Листов
	1	1

ЦНИИЭП инж. оборудования КО

Копировал Хюппенен Формат А4

Серия 5 903-6 Выпуск 2

1720.20.01.001

25√ (√)

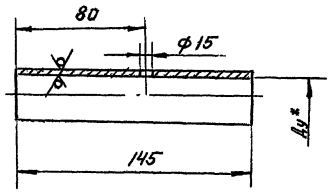

Обозначение	Проход условный Ду, мм	ДхS, мм	Масса, кг
1720.20.01.001	25	32x2	0,22
-01	32	38x2	0,27
-02	40	45x2	0,32
-03	50	57x2	0,40
-04	80	89x2	0,65
-05	100	108x2,5	0,98
-06	125	133x3	1,44
-07	150	159x3	1,73

1. * Размер для справок
2. H17; h17; $\pm\frac{JT17}{2}$;

ИНВ.№ ПОДЛ.	ПОДП. И ДАТА	ВЗАМ.ИНВ.№	ИНВ.№ ДУБЛ.	ПОДП. И ДАТА

ИЗМ.	ЛИСТ	№ ДОКУМ.	ПОДП.	ДАТА
РАЗРАБ		МОСКВИТИНА		
ПРОВ.		ВЕЛЬТЕР		
Т.КОНТР.		ШРАЙМАН		
Н.КОНТР.		ХРОМИХИНА		
УТВ.		СОСНЕР		

1720.20.01.001

ПАТРУБОК

ЛИТ	МАССА	МАСШТАБ
	СМ ТАБЛ.	—

ЛИСТ | ЛИСТОВ 1

ТРУБА ДхS ГОСТ 10704-76 / Д-ст 2КП ГОСТ 10705-80

ЦНИИЭП инж. оборудования

ИНВ.№ ПОДЛ.	ПОДП. И ДАТА	ВЗАМ.ИНВ.№	ИНВ.№ ДУБЛ.	ПОДП. И ДАТА

Формат	Зона	Поз.	Обозначение	Наименование	Кол. на испол. 1720.20.01.000. —	-01	-02	-03	-04	-05	-06	-07	Примечание
				Стандартные изделия									
				Фланец ГОСТ 12820-80									
		3		1-25-16 ст 20		1							
				1-32-16 ст. 20			1						
				1-40-16 ст 20				1					
				1-50-16 ст 20					1				
				1-80-16 ст. 20						1			
				1-100-16 ст. 20							1		
				1-125-16 ст. 20								1	
				1-150-16 ст. 20									1

ИЗМ.	ЛИСТ	№ ДОКУМ.	ПОДП.	ДАТА

1720.20.01.000.

КОПИРОВАЛ: АВГАНЕЦ

ЛИСТ 2

7

1720.20.01.000СБ

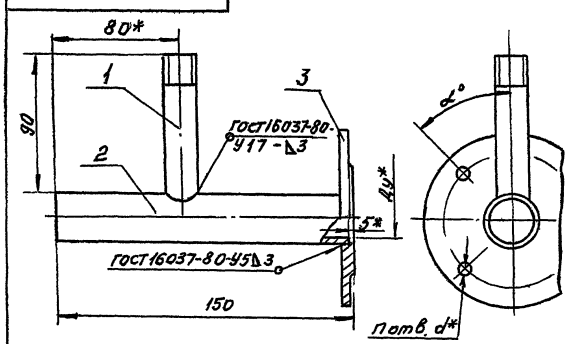

Обозначение	Проход условный Ду, мм	n	d, мм	α	Масса, кг
1720.20.01.000	25	4	14	45°	1,55
-01	32		18		2,0
-02	40				2,44
-03	50				3,14
-04	80	8		22°30'	4,52
-05	100				5,87
-06	125				7,98
-07	150		22		10,1

1* Размеры для справок
2 $\pm\frac{JT17}{2}$

ИНВ.№ ПОДЛ.	ПОДП. И ДАТА	ВЗАМ.ИНВ.№	ИНВ.№ ДУБЛ.	ПОДП. И ДАТА

ИЗМ.	ЛИСТ	№ ДОКУМ.	ПОДП.	ДАТА
РАЗРАБ		МОСКВИТИНА		
ПРОВ.		ВЕЛЬТЕР		
Т.КОНТР.		ШРАЙМАН		
Н.КОНТР.		ХРОМИХИНА		
УТВ.		СОСНЕР		

1720.20.01.000СБ

ПАТРУБОК
Сборочный чертеж

ЛИТ	МАССА	МАСШТАБ
	СМ ТАБЛ.	—

ЛИСТ 1 | ЛИСТОВ 1

ЦНИИЭП инж оборудования

ИНВ.№ ПОДЛ.	ПОДП. И ДАТА	ВЗАМ.ИНВ.№	ИНВ.№ ДУБЛ.	ПОДП. И ДАТА

Формат	Зона	Поз.	Обозначение	Наименование	Кол. на испол. 1720.20.01.000- —	-01	-02	-03	-04	-05	-06	-07	Примечание
				Документация									
А4			1720.20.01.000СБ	Сборочный чертеж	X	X	X	X	X	X	X	X	
				Детали									
А4		1	1720.10.01.002	Отвод	1	1	1	1	1	1	1	1	
А4		2	1720.20.01.001	Патрубок	1								
			-01	Патрубок		1							
			-02	Патрубок			1						
			-03	Патрубок				1					
			-04	Патрубок					1				
			-05	Патрубок						1			
			-06	Патрубок							1		
			-07	Патрубок								1	

ИЗМ.	ЛИСТ	№ ДОКУМ.	ПОДП.	ДАТА
РАЗРАБ.				
ПРОВ.				
Н.КОНТР.				
УТВ.				

1720.20.01.000.

ПАТРУБОК

ЛИТ	ЛИСТ	ЛИСТОВ
1	1	2

ЦНИИЭП инж. оборудования ко

ФОРМАТ А4

21723-03 8

Серия 5.903-6 Выпуск 2

Инв. № подл.	Подп. и дата	Взам. инв. №	Инв. № дубл.	Подпись и дата

Формат	Зона	Поз.	Обозначение	Наименование	Кол. на исполн. 1720.20.02.000 —	-01	-02	-03	-04	-05	-06	-07	-08	-09	-10	Примечание
				Документация												
А3			1720.20.02.000 СБ	Сборочный чертеж		X	X	X	X	X	X	X	X	X	X	
				Детали												
А4		1	1720.20.02.001	Патрубок		1	1									
			-01	Патрубок				1	1							
			-02	Патрубок						1	1					
			-03	Патрубок								1	1			
			-04	Патрубок										1		
			-05	Патрубок											1	
			-06	Патрубок												1

Изм.	Лист	№ докум.	Подп.	Дата
Разраб.		Москвитина		
Пров.		Вельтер		
Н. контр.		Хромихина		
Утв.		Соснер		

1720-20.02.000

Коллектор

Лит	Лист	Листов
	1	4

ЦНИИЭП инж. оборудования КО

ФАРМАТ А4

Инв. № подл.	Подп. и дата	Взам. инв.	Инв. № дубл.	Подп. и дата

Формат	Зона	Поз.	Обозначение	Наименование	Кол. на исполн. 1720.20.02.000 —	-01	-02	-03	-04	-06	-06	-07	-08	-09	-10	Примечание
А4		2	1720.20.02.002	Патрубок	1	1										
			-01	Патрубок			1	1								
			-02	Патрубок					1	1						
			-03	Патрубок							1	1				
			-04	Патрубок									1			
			-05	Патрубок										1		
А3		3	1720.20.02.003-04	Отвод	2	2										
			-05	Отвод			2	2								
			-11	Отвод					2	2						
			-13	Отвод							2	2				
			-17	Отвод									2			
			-20	Отвод										2		
			-22	Отвод											2	
А3		4	1720.20.02.003-04	Отвод	2	2										
			-07	Отвод			2	2								
			-11	Отвод					2	2						
			-13	Отвод							2	2				
			-17	Отвод									2			

Изм.	Лист	№ докум.	Подп.	Дата

1720.20.02.000

Лист 2

1720.20.02.000 СБ

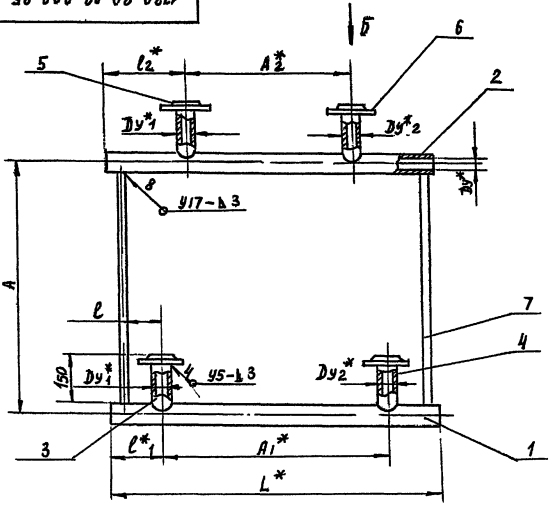

Размеры, мм

Обозначение	Проход условный Dy	Dy1	Dy2	A	A1	A2	L	l	l1	l2	α	Масса, кг
1720.20.02.000	40	32	32	800	220	180	510	95	145	165	45°	12
-01				1000								12.6
-02	50	32	40	800	230	190	580	110	175	195		13.8
-03				1000								14.4
-04	80	50	50	800	260	220	610					19.3
-05				1000								20
-06	100	80	80	800	300	260	650	130			22°30'	28.4
-07												29.1
-08	125	100	100	1000	320	280	670	140				39
-09	150	125	100		340	300	690	155				46.3
-10	200	150		1100	370	330	720	165				66

Вид Б

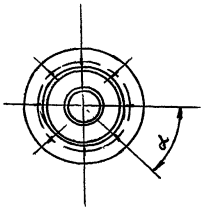

1. Сварные швы по ГОСТ 16037-80
2. * Размеры для справок
3. $\pm \frac{JT17}{2}$

Изм.	Лист	№ докум.	Подп.	Дата
Разраб.		Москвитина		
Пров.		Вельтер		
Т. контр.		Шрайман		
Н. контр.		Хромихина		
Утв.		Соснер		

1720.20.02.000 СБ

Коллектор Сборочный чертеж

Лит	Масса	Масштаб
	см. табл	—

Лист | Листов: 1

ЦНИИЭП инж. оборудования

Инв. № подл.	Подп. и дата	Взам. инв. №	Инв. № дубл.	Подп. и дата

Кол. на испол. 1720.20.02.000

Обозначение	Наименование	-01	-02	-03	-04	-05	-06	-07	-08	-09	-10	Примечание
1720.20.02.003-18	Отвод								2		2	
-21	Отвод											
	Стандартные изделия											
	1-32-16 ст.20	2	2	2	2							
	1-50-16 ст.20				2	2						
	1-80-16 ст.20						2	2				
	1-100-16 ст.20								2	2		
	1-125-16 ст.20										2	
	1-150-16 ст.20											
	1-32-16 ст.20	2	2									
	1-40-16 ст.20			2	2							
	1-50-16 ст.20					2	2					
	1-80-16 ст.20							2	2			
	1-100-16 ст.20									2	2	
	1-125-16 ст.20											2

1720.20.02.000.

Лист 3

Кол. на испол. 1720.20.02.000

Обозначение	Наименование	-01	-02	-03	-04	-05	-06	-07	-08	-09	-10	Примечание
	Материалы											
	Труба ГОСТ 3262-75											
	15×2,8	1,51	1,91	1,406	1,886	1,421	1,82					м
	20×2,8							1,389	1,789	1,334	1,68	1,76 м

1720.20.02.000.

Лист 4

1720.20.02.001

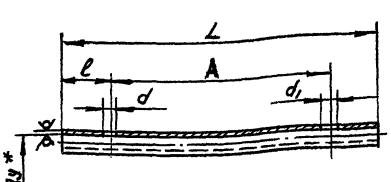

Размеры, мм

Обозначение	Проход условный Ду	dxS	A	L	l	d	d1	Масса, кг
1720.20.02.001	40	45x2	220	510	145	32	32	1,1
-01	50	57x2	230	580			40	1,6
-02	80	89x2	260	610		50	50	2,6
-03	100	108x2,5	300	650	175	80	80	4,2
-04	125	133x3	320	670		100	100	6,4
-05	150	159x3	340	690		125		7,8
-06	200	219x3,5	370	720		150	125	13,4

1.* Размер для справок

2. $H17; h17; \pm \frac{JT17}{2}$;

Изм.	Лист	№ докум.	Подп.	Дата
Разраб.		Москвитина		
Пров.		Вельтер		
Т.контр.		Шрайман		
Н.контр.		Хромихина		
Утв.		Соснер		

1720.20.02.001

Патрубок

Лит. | Масса | Масштаб: см. табл. | —

Лист | Листов 1

Труба dxS ГОСТ 10704-76 / А-Ст2кп ГОСТ 10705-80

ЦНИИЭП инж. оборудования КО

1720.20.02.002

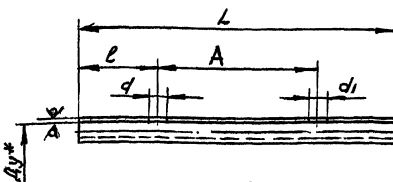

Размеры, мм

Обозначение	Проход условный Ду	dxS	A	L	l	d	d1	Масса, кг
1720.20.02.002	40	45x2	180	510	165	32	32	1,1
-01	50	57x2	190	580			40	1,6
-02	80	89x2	220	610		50	50	2,6
-03	100	108x2,5	260	650	195	80	80	4,2
-04	125	133x3	280	670		100	100	6,4
-05	150	159x3	300	690		125		7,8
-06	200	219x2,5	330	720		150	125	13,4

1.* Размер для справок

2. $H17; h17; \pm \frac{JT17}{2}$

Изм.	Лист	№ докум.	Подп.	Дата
Разраб.		Москвитина		
Пров.		Вельтер		
Т.контр.		Шрайман		
Н.контр.		Хромихина		
Утв.		Соснер		

1720.20.02.002

Патрубок

Лит. | Масса | Масштаб: см. табл. | —

Лист | Листов 1

Труба dxS ГОСТ 10704-76 / А-Ст2кп ГОСТ 10705-80

ЦНИИЭП инж. оборудования КО

1720.20.03.000 СБ

Выпуск 2

Серия 5.903-6

Рис 1

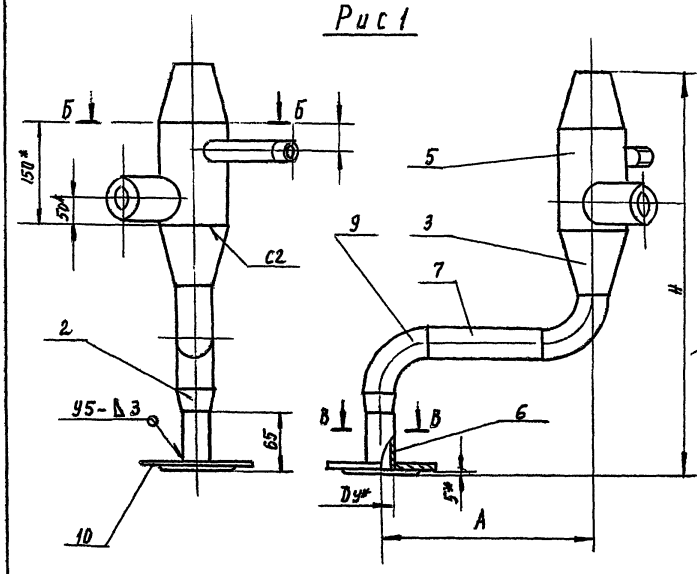

Б - Б

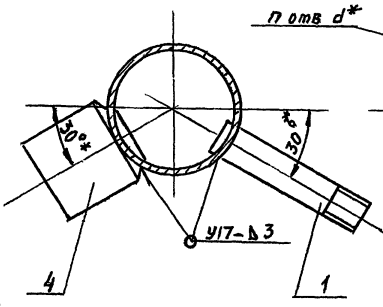

В - В

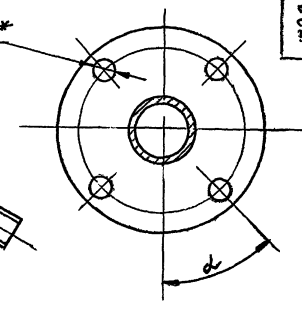

Рис. 5 Остальное см рис 4

Рис 2 Остальное см. рис.1

Рис 3 Остальное см. рис.1

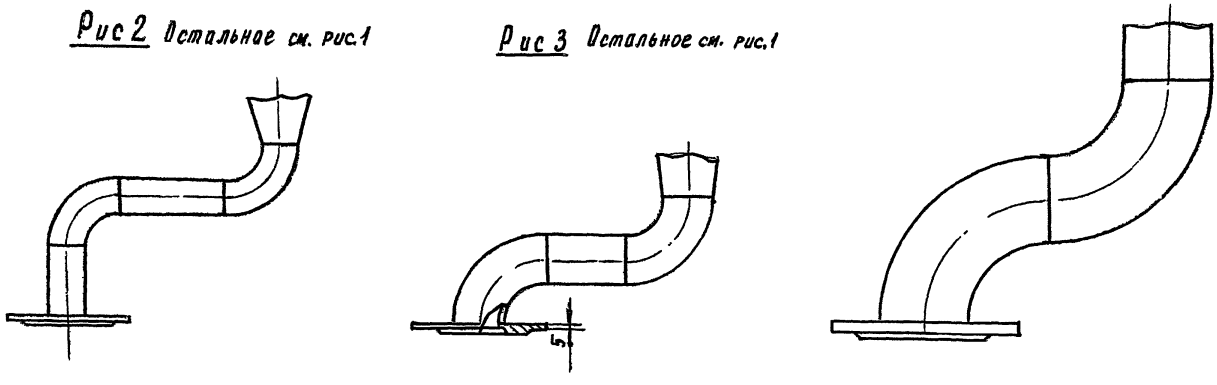

Рис. 4

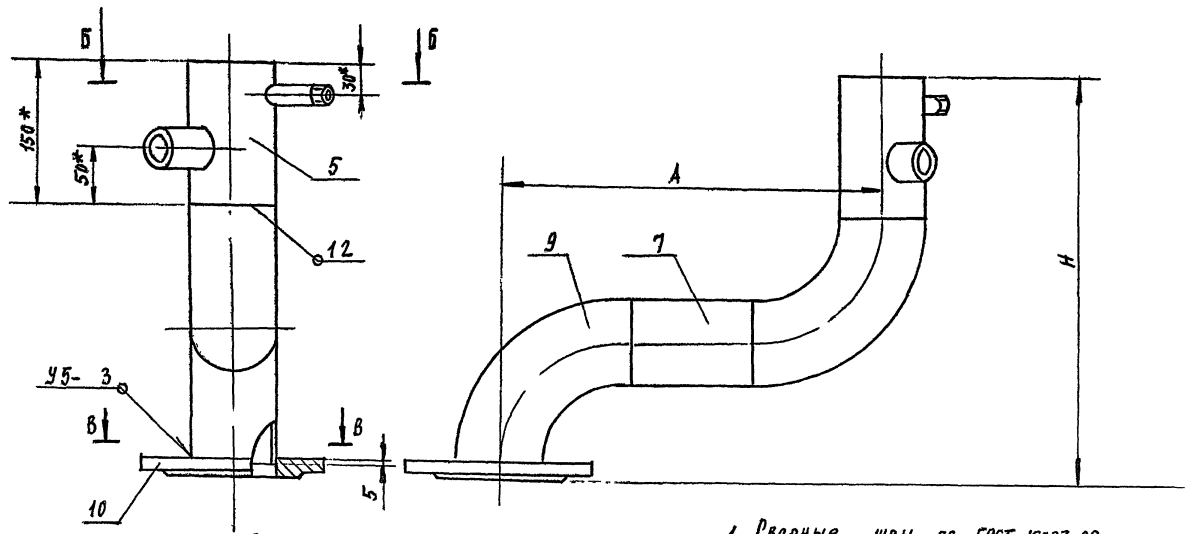

Размеры мм

Обозначение	Рис	Проход условный Ду	А	Н	d	h	α	Масса, кг
1720 20.03 000	1	32	250	505	18	4	45°	4,0
-01	2	40		475				4,4
-02	3	50		457				5,32
-03	4	80	350	409		8	22°30'	8,1
-04		100	450	471				12,14
-05		125		558				16,3
-06	5	150		623	22			22,6

1. Сварные швы по ГОСТ 16037-80
2 * Размеры для справок
3 $\pm \frac{\text{Jт 17}}{2}$

Изм	Лист	N докум	Подп	Дата	1720. 20 03. 000 СБ			
Разраб		Москвитина			Участок мерный Сборочный чертеж	Лит	Масса	Масштаб
Провер		Вельтер					См табл	—
Т контр		Шрайман				Лист	Листов 1	
Н. контр.		Хромихина				ЦНИИЭП инж. оборудования КО		
Утв.		Соснер						

Инв. N подл | Подпись и дата | Взам инв N | Инв N дубл | Подпись и дата

Копировал Родлевская 21723-03 11 Формат А4

1720.20.02.003

Серия 5.903-6 Выпуск 2

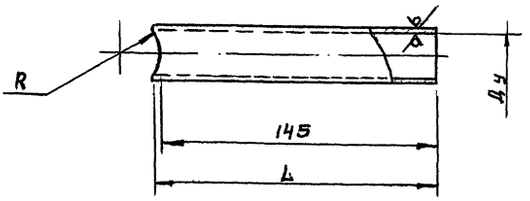

1. *Размер для справок
2. H17; h17; $\pm\frac{JT17}{2}$

Размеры, мм

25 √ (√)

Обозначение	Проход условный Ду	Д×S	R	L	Масса
1720.20.02.003	25	32×2	23	148	0,22
-01			29		
-02			45		
-03			54		
-04	32	38×2	23	152	0,26
-05			29		
-06			45	148	
-07	40	45×2	29	152	0.32
-08			45	148	
-09			54		
-10			67		
-11	50	57×2	45	152	0,4
-12			80	148	
-13	80	89×2	54	166	0,67
-14			67	160	0,64
-15			80	156	0,63
-16			110	152	0,62
-17	100	108×2,5	67	166	1.03
-18			80	164	1.02
-19			110	156	1.03
-20	125	133×3	80	176	1,6
-21			110	164	1,5
-22	150	159×3		178	1.9

ИНВ. № ПОДЛ.	ПОДП. И ДАТА	ВЗАМ. ИНВ. №	ИНВ. № ДУБЛ.	ПОДП. И ДАТА

1720. 20.02.003

ИЗМ.	ЛИСТ	№ ДОКУМ.	ПОДП.	ДАТА
РАЗРАБ.		МОСКВИТИНА		
ПРОВ.		ВЕЛЬТЕР		
Н. КОНТР.		УРОМИХИНА		
УТВ.		СОСНЕР		

ОТВОД

ЛИТ	МАССА	МАСШТАБ
	СМ. ТАБЛ.	

Труба $\frac{D\times S\ ГОСТ\ 10704-76}{AG2кп\ ГОСТ\ 10705-80}$

ЦНИИЭП ИНЖ. ОБОРУДОВАНИЯ КО

Копировал: Кларова Формат А4

Формат	Зона	Поз.	Обозначение	Наименование	Кол. на исполн. 1720.20.03.000 —	-01	-02	-03	-04	-05	-06		Примечание
				Документация									
А2			1720.20.03.000.СБ	Сборочный чертеж	X	X	X	X	X	X	X		
				Детали									
А4		1	1720.10.01.002	Отвод	1	1	1	1	1	1	1		
А3		2	1720.10.03.005-04	Переход	1								
		3	-11	Переход	2	2							
			-12	Переход			2						

ИЗМ.	ЛИСТ	№ ДОКУМ.	ПОДП.	ДАТА
РАЗРАБ.		МОСКВИТИНА		
ПРОВ.		ВЕЛЬТЕР		
Н. КОНТР.		ХРОМИХИНА		
УТВ.		СОСНЕР		

1720. 20.03.000

УЧАСТОК МЕРНЫЙ

ЛИТ	ЛИСТ	ЛИСТОВ
	1	5

ЦНИИЭП инж. оборудования КО

Формат: А4

Формат	Зона	Поз.	Обозначение	Наименование	Кол. на исполн. 1720.20.03.000 —	-01	-02	-03	-04	-05	-06		Примечание
А4		4	1720.10.05.002	Бобышка	1	1	1	1	1	1	1		
А4		5	1720.20.03.001	Патрубок	1	1	1						
			-01	Патрубок				1					
			-02	Патрубок					1				
			-03	Патрубок						1			
			-04	Патрубок							1		
А4		6	1720.20.03.002	Патрубок									
				Труба $\frac{38\times2\ ГОСТ\ 10704-76}{Ст2кп\ ГОСТ\ 10705-80}$									
				$l=60h17$	1								0,11кг

ИНВ. № ПОДЛ.	ПОДП. И ДАТА	ВЗАМ. ИНВ. №	ИНВ. № ДУБЛ.	ПОДП. И ДАТА

1720.20.03.000

ИЗМ.	ЛИСТ	№ ДОКУМ.	ПОДП.	ДАТА

Лист 2

Форма

Инв № подл.	Подпись дата	Взам инв №	Инв. № дубл	Подпись и дата

Формат	Зона	Поз.	Обозначение	Наименование	Кол. на исполн 1720.20.03.000 -										Примечание
					–	01	02	03	04	05	06				
Б4		7	1720.20.03.004-03	Патрубок											
				Труба 108×25 ГОСТ 10704-76 / А-ст 2 кп ГОСТ 10705-80											
				ℓ = 150 h17					1						0,98 кг
			1720.20.03.004-04	Патрубок											
				Труба 133×3 ГОСТ 10704-76 / А-ст 2 кп ГОСТ 10705-80											
				ℓ = 70 h17						1					0,67 кг

Изм	Лист	№ докум	Подп	Дата	1720.20.03.000	Лист 4

Формат 64

Инв № подл	Подпись и дата	Взам. инв №	Инв № дубл.	Подпись и дата

Серия 5.903-6 Выпуск 2

1720.20.03.001

Изм	Лист	№ докум	Подп.	Дата
Разраб.		Москвитина		
Пров.		Вельтер		
Т.контр		Шрайман		
Н.контр.		Хромыкина		
Утв.		Соснер		

Патрубок

1720.20.03.001

Труба Д×8 ГОСТ 10704-76 / А ст 2 кп ГОСТ 10705-80

Лит	Масса	Масштаб
	см	
	таба	

Лист | Листов 1

ЦНИИЭП инжен. оборудования

1* Размеры для справок
2 H17; h17; ± JT.17/2

Размеры, мм

Обозначение	Проход, условный Dy	Dy×δ	Масса, кг
1720 20 03.001	65	76×2	0,54
-01	80	89×2	0,65
-02	100	108×2,5	0,98
-03	125	133×3	1,1
-04	150	159×3	1,7

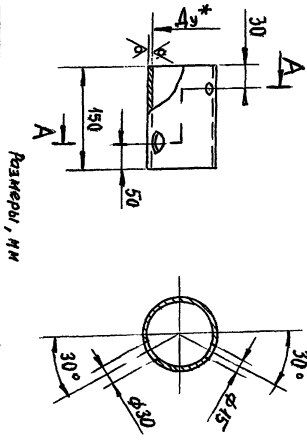

25 (√)

Инв № подл	Подпись и дата	Взам инв №	Инв. № дубл	Подпись и дата

Формат	Зона	Поз	Обозначение	Наименование	Кол. на исполн. 1720.20.03.000										Примечание
					–	01	02	03	04	05	06				
				Стандартные изделия											
				Отвод 90° ГОСТ 17375-83											
		9		45×2,5	2	2									
				57×3			2								
				89×3,5				2							
				108×4					2						
				133×4						2					
				159×4,5							2				
				Фланец ГОСТ 12820-80											
		10		1-32-16 ст 20	1										
				1-40-16 ст 20		1									
				1-50-16 ст 20			1								
				1-80-16 ст 20				1							
				1-100-16 ст 20					1						
				1-125-16 ст 20						1					
				1-150-16 ст 20							1				

Изм	Лист	№ докум	Подп	Дата	1720.20.03.000	Лист 5

Формат 64

Инв. № подл	Подпись и дата	Взам. инв №	Инв № дубл.	Подпись и дата

Формат	Зона	Поз.	Обозначение	Наименование	Кол. на исполн. 1720.20.03.000										Примечание
					–	01	02	03	04	05	06				
Б4		6	1720.20.03.003-01	Патрубок											
				Труба 45×2 ГОСТ 10704-76 / А-ст 2 кл ГОСТ 10705-80											
				ℓ = 60 h17		1									0,13 кг
Б4		7	1720.20.03.004	Патрубок											
				Труба 45×2 ГОСТ 10704-76 / А-ст 2 кп ГОСТ 10705-80											
				ℓ = 130 h17	1	1									0,3 кг
			1720.20.03.004-01	Патрубок											
				Труба 57×2 ГОСТ 10704-76 / А ст 2 кп ГОСТ 10705-80											
				ℓ = 110 h17			1								0,3 кг
			1720.20.03.004-02	Патрубок											
				Труба 89×2 ГОСТ 10704-76 / А-ст 2 кп ГОСТ 10705-80											
				ℓ = 110 h17				1							0,47 кг

Изм	Лист	№ докум.	Подп.	Дата	1720.20.03.000	Лист 3

Рис.1

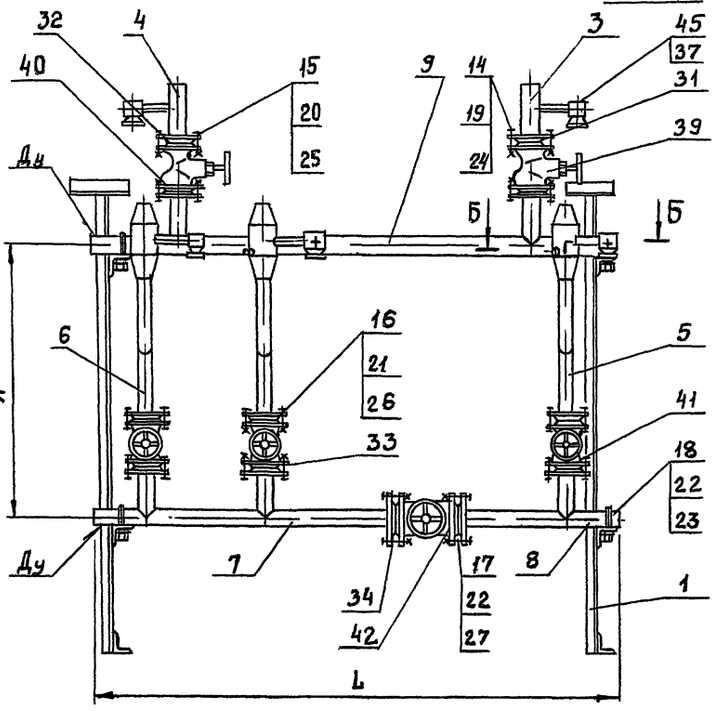

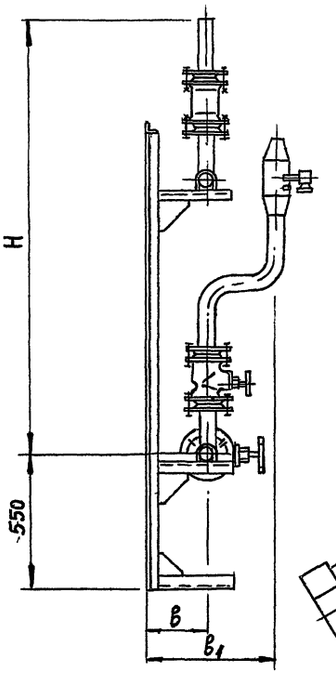

Б-Б
М1:12

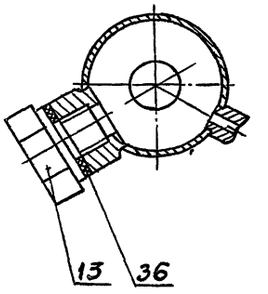

Рис.2

Остальное см. рис.1

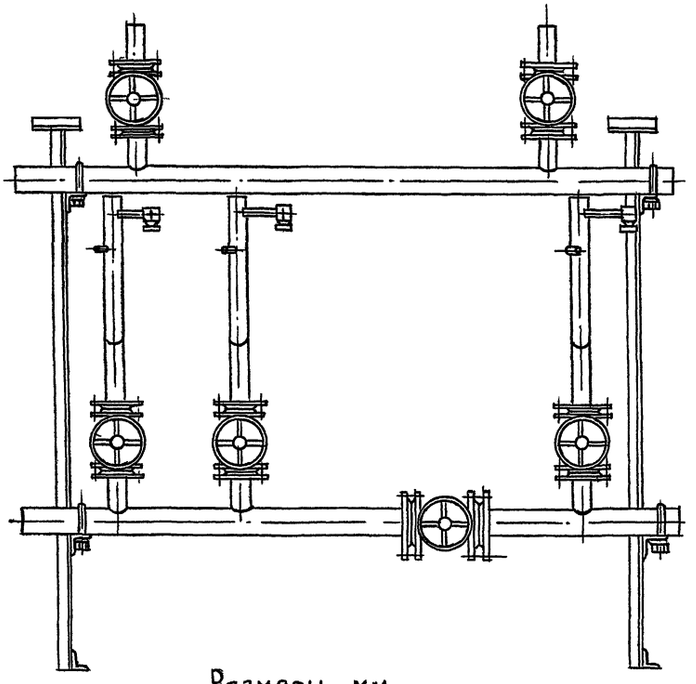

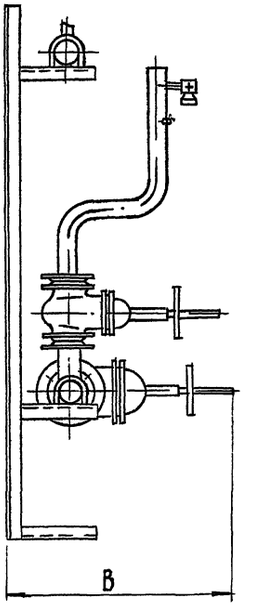

Размеры, мм

Обозначение	Рис.	Проход условный, Ду	А	В	в	B_1	L	Н	Масса, кг
1720.21.00.000	1	40	800	—	250	500	1100	1790	64
-01			1000					1990	66
-02		50	800				1120	1790	65
-03			1000					1990	67
-04	2	80	800	730			1180	1985	180
-05			1000					2185	182
-06		100	800	900	350	700	1240	2130	267
-07			1000					2330	267
-08		125		1100		800	1285	2500	368
-09		150		1170			1330		430
-10		200	1100	1300	400	850	1410	2720	555

Размеры для справок.

Изм.	Лист	N докум.	Подп.	Дата	1720.21 00.000 СБ			
Разраб.		Вельтер			Блок присоединения сборочный чертеж	Лит.	Масса	Масштаб
Пров.		Шрайман					см таба	—
Т. контр.		Шрайман				Лист	Листов 1	
Н. контр.		Хромихина				ЦНИИЭПинж. оборудования КО		
Утв.		Соснер						

Инв. № подл. | Подп. и дата | Взам. инв. № | Инв. № дубл. | Подп. и дата

Инв. № подл.	Подп. и дата	Взам. инв. №	Инв. № дубл.	Подп. и дата

Формат	Зона	Поз	Обозначение	Наименование	Кол. на исполн. 1720.21.00.000–											Примечан.
					–	01	02	03	04	05	06	07	08	09	10	
А4		5	1720.20.03.000	Участок мерный	2	2										
			–01	Участок мерный			2	2								
			–02	Участок мерный					2	2						
			–03	Участок мерный							2	2				
			–04	Участок мерный									2			
			–05	Участок мерный										2		
			–06	Участок мерный											2	
А4		6	1720.20.03.000	Участок мерный	1	1	1	1								
			–02	Участок мерный					1	1						
			–03	Участок мерный							1	1				
			–04	Участок мерный									1	1		
			–05	Участок мерный											1	
А4		7	1720.21.01.000	Трубопровод	1	1										
			–01	Трубопровод			1	1								
			–02	Трубопровод					1	1						
			–03	Трубопровод							1	1				
			–04	Трубопровод									1			
			–05	Трубопровод										1		

Изм	Лист	№ докум.	Подп.	Дата	1720.21.00.000	Лист 3

Формат А4

Инв. № подл.	Подп. и дата	Взам. инв. №	Инв. № дубл.	Подп. и дата

Серия 5 903-6 Выпуск 2

Формат	Зона	Поз	Обозначение	Наименование	Кол. на исполн. 1720.21.00.000–											Примечан.
					–	01	02	03	04	05	06	07	08	09	10	
				Документация												
А4			1720.21.00.000 СБ	Сборочный чертеж	×	×	×	×	×	×	×	×	×	×	×	
А4			1720.21.00.000 ВС	Ведомость спецификаций	×	×	×	×	×	×	×	×	×	×	×	
А4			1720.21.00.000 ВП	Ведомость покупных изделий	×	×	×	×	×	×	×	×	×	×	×	
А4			1720.00.00.000 И	Инструкция по применению	×	×	×	×	×	×	×	×	×	×	×	
				Сборочные единицы												
А4		1	1720.10.03.000 –02	Стойка	2											
			–03	Стойка			2									
			–04	Стойка					2							
			–07	Стойка		2										
			–08	Стойка				2								

Изм	Лист	№ докум.	Подп.	Дата	1720.21.00.000			
Разраб.		Вельтер			Блок присоединения	Лит	Лист 1	Листов 12
Пров.		Шрайман				ЦНИИЭП инж. оборудования КО		
Н.контр.		Хромихина		09				
Утв.		Соснер						

Формат А4

Инв. № подл.	Подп. и дата	Взам. инв. №	Инв. № дубл.	Подп. и дата

Формат	Зона	Поз	Обозначение	Наименование	Кол. на исполн. 1720.21.00.000–											Примечание
					–	01	02	03	04	05	06	07	08	09	10	
А4		7	1720.21.01.000 –06	Трубопровод											1	
А4		8	1720.21.02.000	Трубопровод	1	1										
			–01	Трубопровод			1	1								
			–02	Трубопровод					1	1						
			–03	Трубопровод							1	1				
			–04	Трубопровод									1			
			–05	Трубопровод										1		
			–06	Трубопровод											1	
А4		9	1720.21.03.000	Коллектор	1	1										
			–01	Коллектор			1	1								
			–02	Коллектор					1	1						
			–03	Коллектор							1	1				
			–04	Коллектор									1			
			–05	Коллектор										1		
			–06	Коллектор											1	

Изм	Лист	№ докум.	Подп.	Дата	1720.21.00.000	Лист 4

Инв. № подл.	Подп. и дата	Взам. инв. №	Инв. № дубл.	Подп. и дата

Формат	Зона	Поз	Обозначение	Наименование	Кол. на исполн. 1720.21.00.000–											Примечание
					–	01	02	03	04	05	06	07	08	09	10	
А4		1	1720.10.09.000 –09	Стойка						2						
			–10	Стойка							2					
			–11	Стойка								2				
			–12	Стойка									2			
			–13	Стойка										2		
			–14	Стойка											2	
А4		3	1720.20.01.000	Патрубок	1	1	1	1								
			–03	Патрубок					1	1						
			–04	Патрубок							1	1	1			
			–05	Патрубок										1		
			–07	Патрубок											1	
А4		4	1720.20.01.000 –01	Патрубок	1	1	1	1								
			–03	Патрубок					1	1						
			–04	Патрубок							1	1	1			
			–05	Патрубок										1		
			–06	Патрубок											1	

Изм	Лист	№ докум.	Подп.	Дата	1720.21.00.000	Лист 2

Инв. № подл.	Подп. и дата	Взам. инв. №	Инв. № дубл.	Подп. и дата

Формат	Зона	Поз.	Обозначение	Наименование	Кол. на исполн. 1720.21.00.000 —											Примечан.
					—	01	02	03	04	05	06	07	08	09	10	
				Детали												
А4		12	1720.10.00.001 -02	Хомут	4	4										
			-03	Хомут			4	4								
			-04	Хомут					4	4						
			-05	Хомут							4	4				
			-06	Хомут									4			
			-07	Хомут										4		
			-08	Хомут											4	
А4		13	1720.20.00.001	Заглушка	3	3	3	3	3	3	3	3	3	3	3	
				Стандартные изделий												
				Болт ГОСТ 7798-70												
		14		М12-6g-55,58	8	8	8	8								
				М16-6g-60.58					16	16						

Изм.	Лист	№ докум.	Подп.	Дата	1720.21.00.000	Лист 5

Формат А4

Инв. № подл.	Подп. и дата	Взам. инв. №	Инв. № дубл.	Подп. и дата

Серия 5.903-6 Выпуск 2

Формат	Зона	Поз.	Обозначение	Наименование	Кол. на исполн. 1720.21.00.000 —											Примечан.
					—	01	02	03	04	05	06	07	08	09	10	
				Гайка ГОСТ 5915-70												
		20		М16-7Н.5	16	16	16	16	16	16	32	32	32	32	32	
		21		М16-7Н.5	16	16	16	16	16	16	32	32	32	32		
				М20-7Н.5											32	
		22		М16-7Н.5	8	8	8	8	16	16	16	16	16			
				М20-7Н.5										16	16	
				Шайба ГОСТ 11371-70												
		23		6.01.06	4	4										
				8.01.09			4	4								
				10.01.09					4	4	4	4	4	4	4	
		24		12.01.09	8	8	8	8								
				16.01.09					16	16	16	16	16	16		
				20.01.09											16	
		25		16.01.09	16	16	16	16	16	16	32	32	32	32	32	
		26		16.01.09	16	16	16	16	16	16	32	32	32	32		
				20.01.09											32	
		27		16.01.09	8	8	8	8	16	16	16	16	16			
				20.01.09										16	16	

Изм.	Лист	№ докум.	Подп.	Дата	1720 21 00 000	Лист 7

Формат А4

Инв. № подл.	Подп. и дата	Взам. инв. №	Инв. № дубл.	Подп. и дата

Формат	Зона	Поз.	Обозначение	Наименование	Кол. на исполн. 1720 21 00 000 —											Примечан.
					—	01	02	03	04	05	06	07	08	09	10	
				Болт ГОСТ 7798-70												
		14		М16-6g-70.58							16	16	16	16		
				М20-6g×75.58											16	
		15		М16-6g×60.58	16	16	16	16	16	16						
				М16-6g×70.58							32	32	32	32	32	
		16		М16-6g×60.58	16	16	16	16	16	16						
				М16-6g×70.58							32	32	32	32		
				М20-6g×75.58											32	
		17		М16-6g×60.58	8	8	8	8								
				М16-6g×70.58					16	16	16	16	16			
				М20-6g×75.58										16	16	
				Гайка ГОСТ 5915-70												
		18		М6-7Н.5	4	4										
				М8-7Н.5			4	4								
				М10-7Н.5					4	4	4	4	4	4	4	
		19		М12-7Н.5	8	8	8	8								
				М16-7Н 5					16	16	16	16	16	16		
				М20-7Н 5											16	

Изм.	Лист	№ докум.	Подп.	Дата	1720.21.00.000	Лист 6

Инв. № подл.	Подп. и дата	Взам. инв. №	Инв. № дубл.	Подп. и дата

Формат	Зона	Поз.	Обозначение	Наименование	Кол. на исполн. 1720.21.00.000 —											Примечан.
					—	01	02	03	04	05	06	07	08	09	10	
				Прокладка ГОСТ 15180-70												
		31		А-25-16	2	2	2	2								
				А-50-16					2	2						
				А-80-16							2	2	2			
				А-100-16										2		
				А-150-16											2	
		32		А-32-16	4	4	4	4								
				А-50-16					4	4						
				А-80-16							4	4				
				А-100-16									4	4		
				А-125-16											4	
		33		А-32-16	4	4										
				А-40-16			4	4								
				А-50-16					4	4						
				А-80-16							4	4				
				А-100-16									4			
				А-125-16										4		

Изм.	Лист	№ докум.	Подп.	Дата	1720.21.00.000	Лист 8

Инв. N подл. | Подпись и дата | Взам. инв. N | Инв. N дубл. | Подпись и дата

Формат	Зона	Поз.	Обозначение	Наименование	Кол. на испол. 1720.21.00.000 –	01	02	03	04	05	06	07	08	09	10	Примеч.
				Вентиль фланцевый												
				15кч19п2 ГОСТ 18162-72												
		41		Ду 32	2	2										
				Ду 40			2	2								
				Задвижка 30ч6бр ГОСТ 8437-75												
				Ду 50					2	2						
				Ду 80							2	2				
				Ду 100									2			
				Ду 125										2		
				Ду 150											2	
		42		Вентиль фланцевый												
				15кч19п2 ГОСТ 18162-72												
				Ду 40	1	1										
				Задвижка 30ч6бр ГОСТ 8437-75												
				Ду 50			1	1								
				Ду 80					1	1						
				Ду 100							1	1				
				Ду 125									1			

Изм. | Лист | N докум. | Подп. | Дата | 1720 21.00.000 | Лист 11

Форма А4

Серия 5.903-6 Выпуск 2

Инв. N подл. | Подпись и дата | Взам. инв. N | Инв. N дубл. | Подпись и дата

Формат	Зона	Поз.	Обозначение	Наименование	Кол. на испол. 1720.21.00.000 –	01	02	03	04	05	06	07	08	09	10	Примеч.
				Прокладка ГОСТ 15180-70												
		33		А-150-16											4	
		34		А-40-16	2	2										
				А-50-16			2	2								
				А-60-16					4	4						
				А-100-16							4	4				
				А-125-16									4			
				А-150-16										4		
				А-200-16											4	
		36		Прокладка П27												
				ГОСТ 23358-78	3	3	3	3	3	3	3	3	3	3	3	
		37		Прокладка 3-1												
				ГОСТ 23990-80	5	5	5	5	5	5	5	5	5	5	5	

Изм. | Лист | N докум. | Подп. | Дата | 1720.21.00.000 | Лист 9

Форма А4

Инв. N подл. | Подпись и дата | Взам. инв. N | Инв. N дубл. | Подпись и дата

Формат	Зона	Поз.	Обозначение	Наименование	Кол. на испол. 1720.21.00.000 –	01	02	03	04	05	06	07	08	09	10	Примечан.
				Задвижка 30ч6бр ГОСТ 8437-75												
		42		Ду 150										1		
				Ду 200											1	
				Прочие изделия												
		45		Кран муфтовый												
				11м1-16 ТУ26-07-1061-73	5	5	5	5	5	5	5	5	5	5	5	

Изм. | Лист | N докум. | Подп. | Дата | 1720.21.00.000 | Лист 12

Форма А4

Инв. N подл. | Подпись и дата | Взам. инв. N | Инв. N дубл. | Подпись и дата

Формат	Зона	Поз.	Обозначение	Наименование	Кол. на испол. 1720.21.00.000 –	01	02	03	04	05	06	07	08	09	10	Примечан.
		39		Вентиль фланцевый												
				15кч19п2 ГОСТ 18162-72												
				Ду 25	1	1	1	1								
				Задвижка 30ч6бр												
				ГОСТ 8437-75												
				Ду 50					1	1						
				Ду 80							1	1	1			
				Ду 100										1		
		40		Вентиль фланцевый												
				15кч19п2 ГОСТ 18162-72												
				Ду 32	2	2	2	2								
				Задвижка 30ч6бр ГОСТ 8437-75												
				Ду 50					2	2						
				Ду 80							2	2				
				Ду 100									2	2		
				Ду 125											2	

Изм. | Лист | N докум. | Подп. | Дата | 1720.21.00.000 | Лист 10

Форма А4

21723-03 11

Инв. № подл.	Подпись и дата	Взам. инв. №	Инв. № дубл.	Подпись и дата

Номер строки	Обозначение	Наименование	Для испол. 1720.21.00.000- –	01	02	03	04	05	06	07	08	09	10	Примеч.
1	1720.20.00.000	Участок мерный			1	1								
2	-04	Участок мерный										1		
3	-05	Участок мерный											1	
4														
5	1720.21.01 000	Трубопровод	1	1										
6	-01	Трубопровод			1	1								
7	-02	Трубопровод					1	1						
8	-03	Трубопровод							1	1				
9	-04	Трубопровод									1			
10	-05	Трубопровод										1		
11	-06	Трубопровод											1	
12														
13	1720.21 02.000	Трубопровод	1	1										
14	-01	Трубопровод			1	1								
15	-02	Трубопровод					1	1						
16	-03	Трубопровод							1	1				
17	-04	Трубопровод									1			
18	-05	Трубопровод										1		

Изм.	Лист	№ докум.	Подп.	Дата	1720.21.00.000 ВС	Лист 3

Серия 5.903-6 Выпуск 2

Инв. № подл.	Подпись и дата	Взам. инв. №	Инв. № дубл.	Подпись и дата

Номер строки	Обозначение	Наименование	Для испол. 1720 21.00 000- –	01	02	03	04	05	06	07	08	09	10	Примеч.
1	1720.21.00.000	Блок присоединения	1	1	1	1	1	1	1	1	1	1	1	
2														
3														
4	1720.10.09.000 -02	Стойка	2											
5	-03	Стойка			2									
6	-04	Стойка					2							
7	-07	Стойка		2										
8	-08	Стойка				2								
9	-09	Стойка						2						
10	-10	Стойка							2					
11	-11	Стойка								2				
12	-12	Стойка									2			
13	-13	Стойка										2		
14	-14	Стойка											2	
15														

Изм.	Лист	№ докум.	Подп.	Дата	1720.21 00 000. ВС	Лит	Лист	Листов
Разраб.	Никифорова			09.86	Блок присоединения	1	1	4
Пров.	Вельтер				Ведомость спецификаций	ЦНИИЭП инж. оборудования КО		
Н.контр.	Хромихина			09.86				
Утв.	Соснер							

Справ. №

Инв. № подл.	Подпись и дата	Взам. инв. №	Инв. № дубл.	Подпись и дата

Номер строки	Обозначение	Наименование	Для испол. 1720.21.00.000- –	01	02	03	04	05	06	07	08	09	10	Примеч
1	1720.21.02 000 -06	Трубопровод											1	
2														
3	1720.21 03 000	Коллектор	1	1										
4	-01	Коллектор			1	1								
5	-02	Коллектор					1	1						
6	-03	Коллектор							1	1				
7	-04	Коллектор									1			
8	-05	Коллектор										1		
9	-06	Коллектор											1	
10														
11														
12														
13														
14														
15														
16														
17														
18														

Изм.	Лист	№ докум.	Подп.	Дата	1720.21.00.000 ВС	Лист 4

Инв. № подл.	Подпись и дата	Взам. инв. №	Инв. № дубл.	Подпись и дата

Номер строки	Обозначение	Наименование	Для испол –	01	02	03	04	05	06	07	08	09	10	Примеч.
1	1720.20 01 000	Патрубок	1	1	1	1								
2	-01	Патрубок	1	1										
3	-03	Патрубок					2	2						
4	-04	Патрубок							2	2	1			
5	-05	Патрубок									1	2		
6	-06	Патрубок											1	
7	-07	Патрубок											1	
8														
9	1720.20.03 000	Участок мерный	3	3										
10	-01	Участок мерный			2	2								
11	-02	Участок мерный					3	3						
12	-03	Участок мерный							3	3				
13	-04	Участок мерный									3			
14	-05	Участок мерный										2		
15	-06	Участок мерный											2	
16														
17														
18														

Изм.	Лист	№ докум.	Подп.	Дата	1720.21.00 000 ВС	Лист 2

Серия 5.903-6 Выпуск 2

Номер строки	Наименование	Код ОКП	Обозначение документа на поставку	Поставщик	Кол. на исполн. 1720.21.00.000 –	01	02	03	04	05	06	07	08	09	10	Примеч.
1	Прокладки															
2																
3	Прокладка А-25-16		ГОСТ 15180-70		2	2	2	2								
4	А-32-16				8	8	4	4								
5	А-40-16				2	2	4	4								
6	А-50-16						2	2	10	10						
7	А-80-16								2	2	10	10	2			
8	А-100-16										2	2	8	6		
9	А-125-16												2	4	4	
10	А-150-16													2	6	
11	А-200-16														2	
12																
13																
14	Фланцы															
15																
16	Фланец 1-25-16 ст 20	37.9941.4136.07	ГОСТ 12820-80		2	2	2	2								
17	1-32-16 ст 20	37.9941.4137.06			8	8	4	4								
18	1-40-16 ст 20	37.9941.4138.05			2	2	4	4								
19	1-50-16 ст 20	37.9941.4139.04					2	2	10	10						
20	1-80-16 ст 20	37.9941.4141.01							2	2	10	10	2			
21	1-100-16 ст 20	37.9941.4142.00									2	2	8	6		
22	1-125-16 ст 20	37.9941.4143.10											2	4	4	
23	1-150-16 ст 20	37.9941.4144.09												2	6	
24	1-200-16 ст 20	37.9941.4146.07													2	
25																
26																
27																
28																
29																

Инв. № подл. | Подпись и дата | Взам. инв. № | Инв. № дубл. | Подп. и дата

Изм.	Лист	№ докум.	Подп.	Дата	1720.21.00.000 ВП	Лист 2

Номер строки	Наименование	Код ОКП	Обозначение документа на поставку	Поставщик	Кол. на исполн. 1720.21.00.000 –	01	02	03	04	05	06	07	08	09	10	Примеч.
1																
2	Трубопроводная арматура															
3																
4	Вентиль фланцевый															
5	15кч19п2 Ду 25	37.3211.1077	ГОСТ 18162-72	ПО "Запорожарматура"	1	1	1	1								
6	15кч19п2 Ду 32	37.3211.1061			4	4	2	2								
7	15кч12п2 Ду 40	37.3212.1062			1	1	2	2								
8																
9	Задвижка															
10	30ч6бр Ду 50	37.2115.1005	ГОСТ 8437-75	Сызранский			1	1	5	5						
11	30ч6бр Ду 80	37.2115.1006		№ 136					1	1	5	5	1			
12	30ч6бр Ду 100	37.2115.1007									1	1	4	3		
13	30ч6бр Ду 125	37.2115.1008											1	2	2	
14	30ч6бр Ду 150	37.2115.1009												1	3	
15	30ч6бр Ду 200	37.2125.1005		ПО "Белгородхиммаш"											1	
16																
17	Кран муфтовый	37.1222.6007	ТУ26-07-1061-73	Одесский ремонтно-ме-												
18	11М1-16			ханический имени												
19				Осипенко	5	5	5	5	5	5	5	5	5	5	5	
20																
21																
22																
23																
24																
25																
26																
27																

Инв. № подл. | Подпись и дата | Взам. инв. № | Инв. № дубл. | Подпись и дата

Изм.	Лист	N докум.	Подп.	Дата	1720 21.00.000 ВП			
Разраб.		Никифорова		07.21	Блок присоединения	Лит	Лист 1	Листов 2
Пров.		Вельтер						
Н. контр.		Уромихина		07.21	Ведомость покупных изделий	ЦНИИЭП инжен. оборудования КО		
Утв.		Соснер						

21283-03 19

Серия 5.905-6 Выпуск 2

1720.20.000.001

12,5 (√)

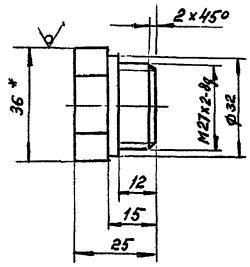

1* Размер для справок
2 H17; h17; ± IT17/2

Изм.	Лист	№ докум.	Подп.	Дата
Разраб.		Москвитина		
Пров.		Вельтер		
Т. контр.		Шрайман		
Н. контр.		Хромихина		
Утв.		Сосн		

1720.20.00.001

Загалушка

Лит.	Масса	Масштаб
	0.16	1:1

Лист | Листов: 1

Шестигранник 36 ГОСТ 2879-69 / Ст3кп II-ГОСТ 535-79

ЦНИИЭП инж. оборудования

Обозначение	Наименование	Кол. на испол. 1720.21.01.000						Примечание
		-01	-02	-03	-04	-05	-06	
	Документация							
1720.21.01.000 СБ	Сборочный чертеж	X	X	X	X	X	X	
	Детали							
1 1720.20.02.003-04	Отвод	1						
-05	Отвод		1					
-14	Отвод			1				
-13	Отвод				1			
-17	Отвод					1		
-18	Отвод						1	
-21	Отвод							1
2 1720.20.02.003-04	Отвод	1						
-07	Отвод		1					

1720.21.01.000

Трубопровод

Изм.	Лист	№ докум.	Подп.	Дата
Разраб.		Москвитина		
Пров.		Вельтер		
Н. контр.		Хромихина		
Утв.		Сосн		

Лит. | Масса | Масштаб

Лист | Листов 3

ЦНИИЭП инж. оборудования

1720.21.01.000 СБ

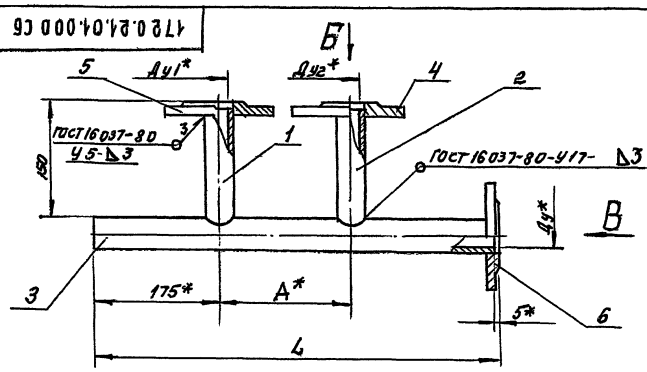

Размеры, мм

Обозначение	Проход условный Ау	Ау1	Ду2	A	L	α	β	Масса, кг
1720.21.01.000	40	32	32	170	525	45°	45°	6.8
-01	50		40	180	535			9.3
-02	80	50	50	210	565		22°30'	12.0
-03	100	80	80	230	585	22°30'		17.2
-04	125	100	100	255	610			23.7
-05	150		125	280	635			28.9
-06	200	125	150	330	685		15°	40.0

Вид Б

Вид В

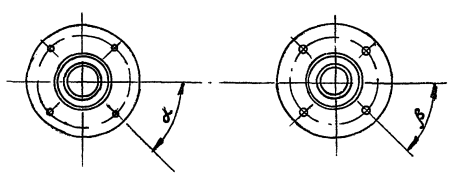

1* Размеры для справок
2 h17, ± IT17/2

Изм.	Лист	№ докум.	Подп	Дата
Разраб		Москвитина		
Пров		Вельтер		
Т. контр.		Шрайман		
Н. контр		Хромихина		
Утв		Сосн ер		

1720.21.01.000 СБ

Трубопровод
Сборочный чертеж

Лит	Масса	Масштаб
	См. табл.	—

Лист | Листов 1

ЦНИИЭП инж. оборудования

21723-03 20

Инв. № подл.	Подп. и дата	Взам. инв. №	Инв. № дубл.	Подпись и дата

1720. 21. 01. 001

Изм.	Лист	№ докум.	Подп.	Дата
Разраб.		Москвитина		
Пров.		Вельтер		
Т. контр.		Шрайман		
Н. контр.		Хромыкина		
Утв.		Соснер		

Патрубок

Труба Д×S ГОСТ 10704-76
Ст2кп ГОСТ 10705-80

Лит.	Масса	Масштаб
	СМ	—
Лист	Табл.	

Листов 1

ЦНИИЭП инж. оборудования

1* Размер для справок
2. H 17; h 17; $\pm \frac{\sigma T 17}{2}$

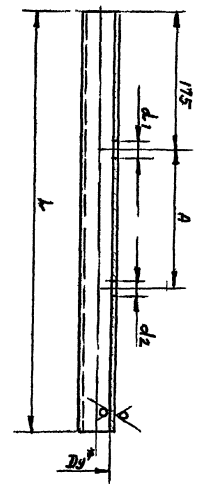

Размеры, мм

Обозначение	Проход условный, Dy	D×S	A	L	d_1	d_2	Масса, кг
1720 21.01.001	40	45×2	170	520	32	32	1,1
-01	50	57×2	187	530		40	1,4
-02	80	89×2	210	560	50	50	2,5
-03	100	108×2,5	230	580	80	80	3,8
-04	125	133×3	255	605	100	100	5,8
-05	160	159×3	280	630		125	7,4
-06	200	219×3,5	330	680	125	150	12,8

25 √(√)

1720. 21. 01. 001

Инв. № подл.	Подп. и дата	Взам. инв. №	Инв. № дубл.	Подп. и дата

Серия 5.903-6 Выпуск 2

Формат	Зона	Поз	Обозначение	Наименование	Кол. на исполн. 1720.21.01 000 —	-01	-02	-03	-04	-05	-06	Примечан.
				Фланец ГОСТ 12820-80								
		4		1-50-16 ст 20			1					
				1-80-16 ст 20				1				
				1-100-16 ст 20					1			
				1-125-16 ст 20						1		
				1-150-16 ст 20							1	
		5		1-32-16 ст 20	1	1						
				1-50-16 ст 20			1					
				1-80-16 ст 20				1				
				1-100-16 ст 20					1	1		
				1-125-16 ст 20							1	
		6		1-40-16 ст 20	1							
				1-50-16 ст 20		1						
				1-80-16 ст 20			1					
				1-100-16 ст 20				1				
				1-125-16 ст 20					1			
				1-150-16 ст 20						1		
				1-200-16 ст 20							1	

Изм.	Лист	№ докум.	Подп.	Дата	1720. 21 01. 000	Лист 3

Сорвата 1

Инв. № подл.	Подп. и дата	Взам. инв. №	Инв. № дубл.	Подп. и дата

Формат	Зона	Поз	Обозначение	Наименование	Кол. на исполн. 1720 21. 02. 000 —	-01	-02	-03	-04	-05	-06	Примечание
				Документация								
			1720. 21. 02 000 СБ	Сборочный чертеж	×	×	×	×	×	×	×	
				Детали								
		1	1720. 20. 02. 003 -04	Отвод	1							
			-07	Отвод		1						
			-11	Отвод			1					
			-13	Отвод				1				
			-17	Отвод					1			
			-20	Отвод						1		
			-22	Отвод							1	
		2	1720 21. 02. 001	Патрубок	1							

Изм.	Лист	№ докум.	Подп.	Дата	1720 21. 02 000	Лит.	Лист 1	Листов 3
Разраб.		Москвитина			Трубопровод			
Пров.		Вельтер						
Н. контр.		Хромыкина				ЦНИИЭП инж. оборудования К.О.		
Утв.		Соснер						

21723-03 27

Инв. № подл.	Подп. и дата	Взам. инв.	Инв. № дубл.	Подп. и дата

Формат	Зона	Поз	Обозначение	Наименование	Кол. на исполн. 1720 21. 01 000 —	-01	-02	-03	-04	-05	-06	Примечание
А3		2	1720 20. 02. 003 -11	Отвод			1					
			-13	Отвод				1				
			-17	Отвод					1			
			-20	Отвод						1		
			-22	Отвод							1	
А4		3	1720. 21 01. 001	Патрубок	1							
			-01	Патрубок		1						
			-02	Патрубок			1					
			-03	Патрубок				1				
			-04	Патрубок					1			
			-05	Патрубок						1		
			-06	Патрубок							1	
				Стандартные изделия								
				Фланец ГОСТ 12820-80								
				1-32-16 ст 20	1							
				1-40-16 ст 20		1						

Изм.	Лист	№ докум.	Подп.	Дата	1720. 21 01. 000	Лист 2

20

ИНВ № ПОДЛ	ПОДП И ДАТА	ВЗАМ ИНВ. N	ИНВ. № ДУБЛ	ПОДП И ДАТА

Формат	Зона	Поз	Обозначение	Наименование	Кол. на исполн. 1720.21.03.000 –	-01	-02	-03	-04	-05	-06	Примечание
				Документация								
А3			1720.21.03.000 СБ	Сборочный чертеж	×	×	×	×	×	×	×	
				Детали								
А3		1	1720.20.02.003-04	Отвод	1							
			-05	Отвод		1						
			-11	Отвод			1					
			-13	Отвод				1				
			-17	Отвод					1			
			-18	Отвод						1		
			-21	Отвод							1	
А4		2	1720.20.02.003	Отвод	1							

ИЗМ	ЛИСТ	N ДОКУМ	ПОДП	ДАТА	1720.21.03.000		
РАЗРАБ		МОСКВИТИНА			Коллектор.	ЛИТ	ЛИСТ 1 / ЛИСТОВ 2
ПРОВ		ВЕЛЬТЕР				ЦНИИЭП инж оборудования КО	
Н КОНТР		ХРОМИКИНА					
УТВ		СУХАРЕНКО					

Копировал Алешикова — Формат А3

ИНВ № ПОДЛ	ПОДП И ДАТА	ВЗАМ ИНВ N	ИНВ N ДУБЛ	ПОДП. И ДАТА

Серия 5.903-6 Выпуск 2

Формат	Зона	Поз	Обозначение	Наименование	Кол на исполн 1720 21 02.000 –	-01	-02	-03	-04	-05	-06	Примечание
А4		2	1720.21.02.001-01	Патрубок		1						
			-02	Патрубок			1					
			-03	Патрубок				1				
			-04	Патрубок					1			
			-05	Патрубок						1		
			-06	Патрубок							1	
				Стандартные изделия								
				Фланец ГОСТ 12820-80								
		3		1-40-16 ст20	1							
				1-50-16 ст20		1						
				1-80-16 ст20			1					
				1-100-16 ст20				1				
				1-125-16 ст20					1			
				1-150-16 ст20						1		
				1-200-16 ст20							1	
		4		1-32-16 ст20	1							

ИЗМ	ЛИСТ	N ДОКУМ	ПОДП	ДАТА	1720 21 02 000	ЛИСТ 2

Копировал Алешикова — Формат А4

ИНВ № ПОДЛ	ПОДП И ДАТА	ВЗАМ ИНВ N	ИНВ № ДУБЛ	ПОДП И ДАТА

ИЗМ	ЛИСТ	№ ДОКУМ	ПОДП.	ДАТА	1720 21 02.001		
РАЗРАБ		МОСКВИТИНА			Патрубок	ЛИТ	МАССА	МАСШТАБ
ПРОВ.		ВЕЛЬТЕР					СМ ТАБЛ.	—
Т КОНТР		ШРАЙМАН				ЛИСТ	ЛИСТОВ 1
Н КОНТР		ХРОМИКИНА				ЦНИИЭП инж оборудования	
УТВ		СОСНЕР					

Копировал Алешикова — Формат А4

Размеры, мм

Обозначение	Проход условный Dy	Dx S	d	Масса кг
1720.21.02.001	40	45×2	32	0,34
-01	50	57×2	40	0,95
-02	80	89×2	50	1,5
-03	100	108×2,5	80	2,3
-04	125	133×3	100	3,4
-05	150	159×3	125	4,0
-06	200	219×3,5	150	6,5

1* Размер для справок
2 H17; h17; ± JT17/2

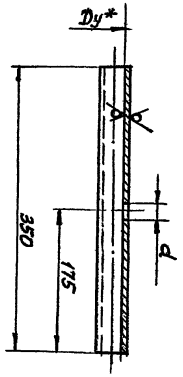

25 √

1720 21.02.001

ИНВ № ПОДЛ	ПОДП. И ДАТА	ВЗАМ ИНВ N	ИНВ № ДУБЛ	ПОДП. И ДАТА

ИЗМ	ЛИСТ	№ ДОКУМ	ПОДП.	ДАТА	1720 21.02.000СБ		
РАЗРАБ		МОСКВИТИНА			Трубопровод Сборочный чертеж	ЛИТ.	МАССА	МАСШТАБ
ПРОВ		ВЕЛЬТЕР					СМ. ТАБЛ	—
Т. КОНТР		ШРАЙМАН				ЛИСТ	ЛИСТОВ 1
Н КОНТР		ХРОМИКИНА				ЦНИИЭП инж оборудования	
УТВ		СОСНЕР					

Копировал Алешикова — Формат А4

Размеры, мм

Обозначение	Проход условный Dy	Dy1	α	β	Масса, кг
1720.21.02.000	40	32	45°	45°	4,0
-01	50	40			5,8
-02	80	50			8,6
-03	100	80	22°30'	22°30'	12,0
-04	125	100			15,5
-05	150	125			20
-06	200	150	15°		25,8

1* Размеры для справок
2. h17; ± JT17/2

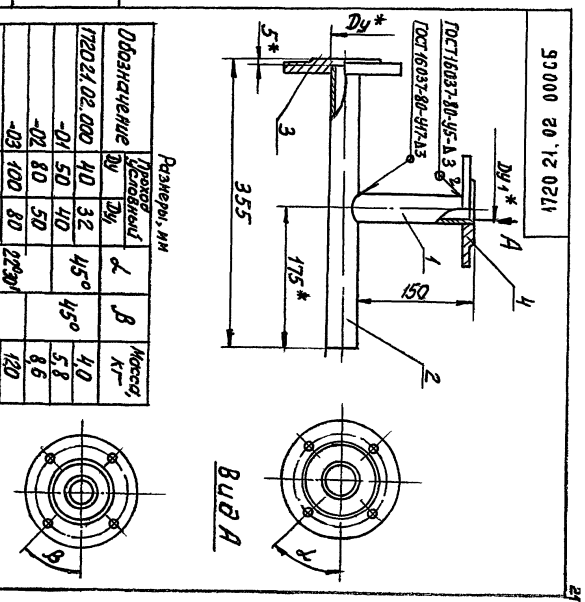

1720 21.02 000СБ

21

Формат	Зона	Поз.	Обозначение	Наименование	Кол. на исполн 1720 21 03 000 —	01	02	03	04	05	06				Примечание
				Фланец ГОСТ12820-80											
		4		1-50-16 ст 20			1								
				1-80-16 ст 20				1							
				1-100-16 ст 20					1	1					
				1-125-16 ст 20							1				
		5		1-25-16 ст. 20	1	1									
				1-50-16 ст. 20			1								
				1-80-16 ст. 20				1	1						
				1-100-16 ст 20						1					
				1-150-16 ст. 20							1				

Изм	Лист	N докум	Подп	Дата	1720.21 03.000	Лист 3

Формат	Зона	Поз.	Обозначение	Наименование	Кол на исполн 1720 21 03 000— —	01	02	03	04	05	06				Примечание
А4		2	1720.20 02 003 — 01	Отвод		1									
			— 11	Отвод			1								
			— 13	Отвод				1							
			— 14	Отвод					1						
			— 18	Отвод						1					
			— 22	Отвод							1				
А4		3	1720.21.03 001	Патрубок	1										
			— 01	Патрубок		1									
			— 02	Патрубок			1								
			— 03	Патрубок				1							
			— 04	Патрубок					1						
			— 05	Патрубок						1					
			— 06	Патрубок							1				
				Стандартные изделия											
				Фланец ГОСТ12820-80											
		4		1-32-16 ст. 20	1	1									

Изм	Лист	N докум.	Подп.	Дата	1720.21.03.000	Лист 2

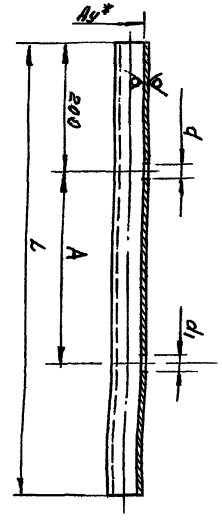

Размеры, мм

Обозначение	Проход условный Ду	ДхS	A	L	d	d1	Масса, кг
1720 21 03.001	40	45x2	700	1100	32	25	2,3
-01	50	57x2	720	1120			3,0
-02	80	89x2	780	1180	50	50	5,1
-03	100	108x25	840	1240	80	80	8,0
-04	125	133x3	885	1285	100		12,4
-05	150	159x3	930	1330		100	15,4
-06	200	219x3,5	1010	1410	125	150	26,2

1 * Размер для справок
2 H17, h11, $\pm\frac{IT17}{2}$

1720.21.03.001

$\frac{25}{\sqrt{N}}$

Изм	Лист	N докум	Подп	Дата	1720 21.03 001
Разраб	Москвитина				Патрубок
Пров	Вельтер				
Т контр	Шрайман				
Н.контр	Хромыхина				
Утв.	Соснер				

Труба Ду5 ГОСТ 10704-76 / А-ст2кп ГОСТ 10705-80

Лит. | Масса | Масштаб | Лист | Листов 1 | ЦНИИЭП инж оборудования

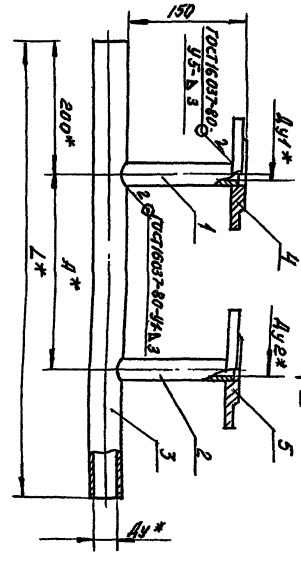

Размеры, мм

Обозначение	Проход условный Ду	Ду1, Ду2	A	L	α	Масса, кг
1720.21.03 000	40	32	700	1100	45°	6,3
-01	50	25	720	1120		6,4
-02	80	50	780	1180		11,0
-03	100	80	840	1240		16,7
-04	125	80	885	1285	22°30'	21,5
-05	150	100	930	1330		27,0
-06	200	125	1010	1410		42,7

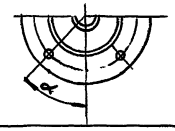

1. * Размеры для справок
2 $\pm\frac{IT17}{2}$

1720.21.03.000 СБ

Изм	Лист	N докум	Подп	Дата	1720.21.03.000 СБ
Разраб	Москвитина				Коллектор
Пров	Вельтер				Сборочный чертеж
Т контр	Шрайман				
Н контр	Хромыхина				
Утв.	Соснер				

Лит. | Масса | Масштаб | Лист | Листов 1 | ЦНИИЭП инж оборудования

Рис.1

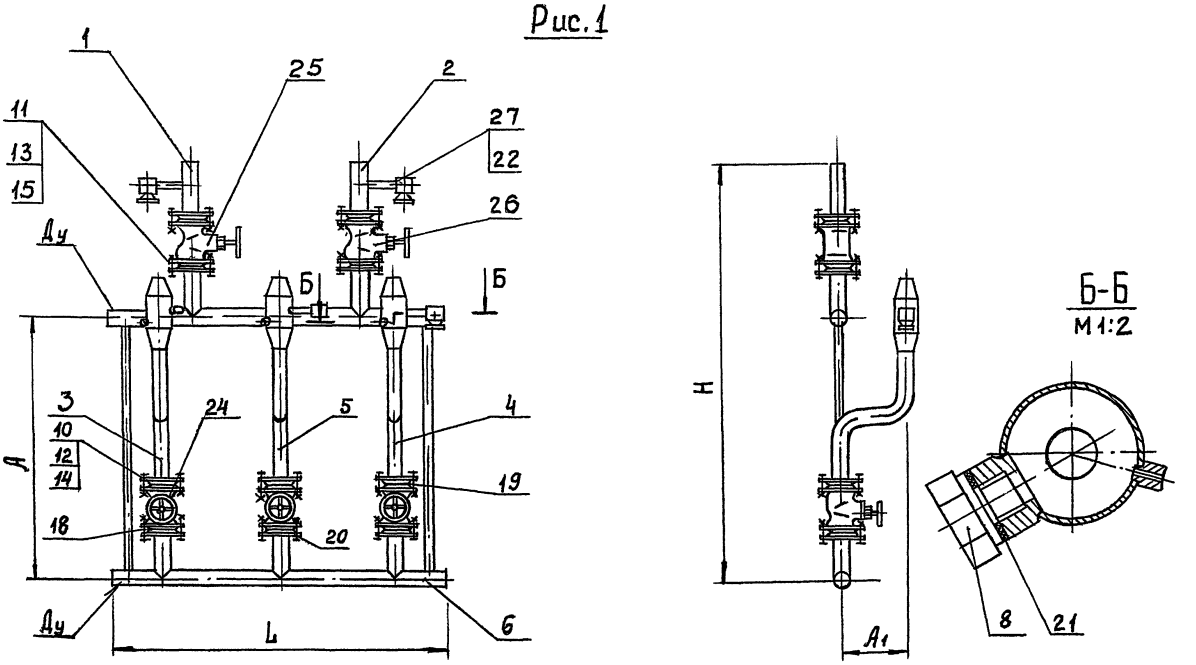

Рис.2

Остальное - см. рис.1

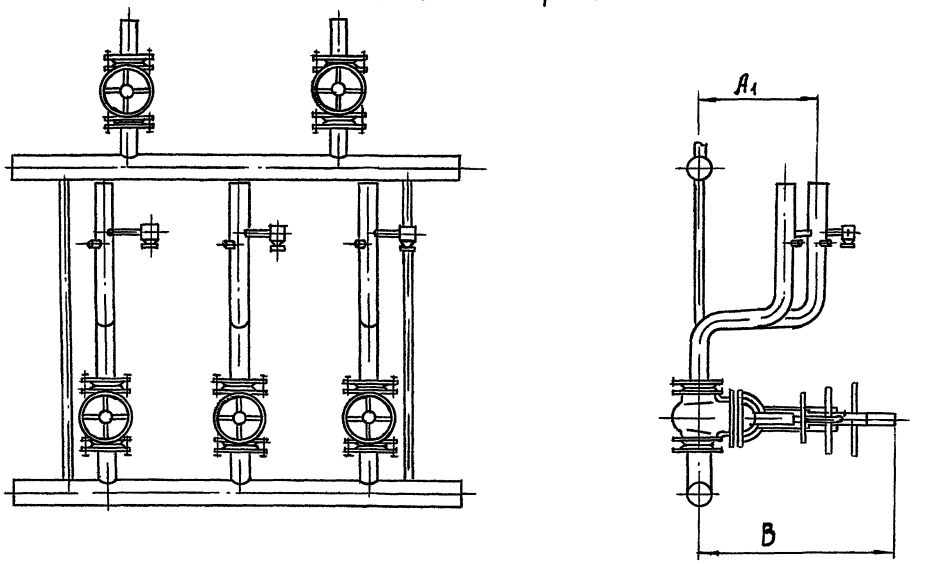

Размеры, мм

Обозначение	Рис	Проход условный Ду	А	А1	В	L	Н	Масса, кг
1720.22.00.000	1	40	800	250	—	790	1220	60
-01			1000				1420	60.4
-02		50	800			810	1280	63
-03			1000				1480	63.6
-04	2	80	800		350	860	1350	120
-05			1000				1550	121
-06	1	100	800	350	440	950	1400	200
-07			1000				1600	215
-08	2	125	1000	400	525	980	1640	230
-09		150			635	1000	1660	330
-10		200	1100		720	1050	1820	450

Размеры для справок

Изм	Лист	N докум	Подп	Дата	1720 22.00.000 СБ				
Разраб		Вельтер		08.86	Блок присоединения	Лит	Масса	Масштаб	
Пров		Шраиман		—	Сборочный чертеж		см табл.	—	
Т.контр.						Лист	Листов 1		
Н.контр		Хромихина		08.86		ЦНИИ ЭПИНЖ оборудования КО			
Утв		Соснер		—					

Инв.№ подл. | Подп. и дата | Взам. инв.№ | Инв.№ дубл. | Подп. и дата

Инв. № подл.	Подп. и дата	Взам. инв. №	Инв. № дубл.	Подп. и дата

Формат	Зона	Поз.	Обозначение	Наименование	Кол. на исполн. 1720.22.00.000 —											Примечание
					—	01	02	03	04	05	06	07	08	09	10	
А4		4	1720.20.03.000 -05	Участок мерный												
			-06	Участок мерный												
А4		5	1720.20.03.000 -01	Участок мерный	1	1	1	1								
			-02	Участок мерный					1	1						
			-03	Участок мерный							1	1				
			-04	Участок мерный									1			
			-05	Участок мерный										1		
			-06	Участок мерный											1	
А4		6	1720.22.01.000	Коллектор	1											
			-01	Коллектор		1										
			-02	Коллектор			1									
			-03	Коллектор				1								
			-04	Коллектор					1							
			-05	Коллектор						1						
			-06	Коллектор							1					
			-07	Коллектор								1				
			-08	Коллектор									1			

Изм.	Лист	№ докум.	Подп.	Дата	1720.22.00 000	Лист 3

Инв. № подл.	Подп. и дата	Взам. инв. №	Инв. № дубл.	Подп. и дата

Серия 5.903-6 Выпуск 2

Формат	Зона	Поз.	Обозначение	Наименование	Кол. на исполн. 1720.22.00.000 —											Примечание
					—	01	02	03	04	05	06	07	08	09	10	
				Документация												
А2			1720.22.00.000 СБ	Сборочный чертеж	×	×	×	×	×	×	×	×	×	×	×	
А4			1720.22.00.000 ВС	Ведомость спецификаций	×	×	×	×	×	×	×	×	×	×	×	
А4			1720.22.00.000. ВП	Ведомость покупных изделий	×	×	×	×	×	×	×	×	×	×	×	
А4			1720.00.00.000 И	Инструкция по применению	×	×	×	×	×	×	×	×	×	×	×	
				Сборочные единицы												
А4		1	1720.20.01.000 -01	Патрубок	1	1	1	1								
			-03	Патрубок					1	1						
			-04	Патрубок							1	1				
			-05	Патрубок									1			

Изм.	Лист	№ докум.	Подп.	Дата	1720.22.00.000			
Разраб.		Вельтер			Блок присоединения	Лит.	Лист 1	Листов 8
Пров.		Шрайман				ЦНИИЭП инж. оборудования КО		
Н. контр.		Хромихина		08.86				
Утв.		Соснер						

Инв. № подл.	Подп. и дата	Взам. инв. №	Инв. № дубл.	Подп. и дата

Формат	Зона	Поз.	Обозначение	Наименование	Кол. на исполн. 1720.22.00.000											Примечание
					—	01	02	03	04	05	06	07	08	09	10	
А4		6	1720.22.01.000 -09	Коллектор										1		
			-10	Коллектор											1	
				Детали												
А4		8	1720.20.00.001	Заглушка	3	3	3	3	3	3	3	3	3	3	3	
				Стандартные изделия												
				Болт ГОСТ 7798-70												
		10		М16-6g× 60.58	24	24	24	24	24	24						
				М16-6g× 70.58							24	24	40	40	48	
		11		М16-6g× 60.58	16	16	16	16	16	16						
				М16-6g× 70.58							16	16	32	32		
				М20-6g× 75.58											32	

Изм.	Лист	№ докум.	Подп.	Дата	1720. 22. 00. 000	Лист 4

Инв. № подл.	Подп. и дата	Взам. инв. №	Инв. № дубл.	Подп. и дата

Формат	Зона	Поз.	Обозначение	Наименование	Кол. на исполн. 1720.22.00.000 —											Примечание
					—	01	02	03	04	05	06	07	08	09	10	
А4		1	1720.20.01.000 -06	Патрубок										1		
			-07	Патрубок											1	
А4		2	1720.20.01.000 -01	Патрубок	1	1										
			-02	Патрубок			1	1								
			-03	Патрубок					1	1						
			-04	Патрубок							1	1				
			-05	Патрубок									1	1		
			-06	Патрубок											1	
А4		3	1720.20.03.000	Участок мерный	1	1	1	1								
			-01	Участок мерный					1	1						
			-03	Участок мерный							1	1	1	1		
			-04	Участок мерный											1	
А4		4	1720.20.03.000	Участок мерный	1	1	1	1								
			-02	Участок мерный					1	1						
			-03	Участок мерный							1	1				
			-04	Участок мерный									1			

Изм.	Лист	№ докум.	Подп.	Дата	1720. 22. 00. 000	Лист 2

Формат	Зона	Поз.	Обозначение	Наименование	Кол. на исполн. 1720.22.00.000- —	01	02	03	04	05	06	07	08	09	10	Примечан.
				Вентиль фланцевый												
				15кч19п2 ГОСТ 18162-72												
		24		Ду 32	1	1	1	1								
				Ду 40					1	1						
				Задвижка 30ч6бр												
				ГОСТ 8437-72												
				Ду 80							1	1	1	1		
				Ду 100											1	
		25		Вентиль фланцевый												
				15кч19п2 ГОСТ 18162-72												
				Ду 32	4	4	2	2								
				Задвижка 30ч6бр												
				ГОСТ 8437-72												
				Ду 50					4	4						
				Ду 80							4	4				
				Ду 100									4			

Изм	Лист	N докум	Подп.	Дата	1720.22.00.000	Лист 7

Формат	Зона	Поз.	Обозначение	Наименование	Кол. на исполн. 1720.22.00.000- —	01	02	03	04	05	06	07	08	09	10	Примечан.
				Гайка ГОСТ 5915-70												
		12		М16-7Н.5	24	24	24	24	24	24	24	24	40	40	48	
		13		М16-7Н.5	16	16	16	16	16	16	16	16	32	32		
				М20-7Н.5											32	
				Шайба ГОСТ 11371-78												
		14		16.01.09	24	24	24	24	24	24	24	24	40	40	48	
		15		16.01.09	16	16	16	16	16	16	16	16	32	32		
				20.01.09											32	
				Прокладка ГОСТ 15180-70												
		18		А-32-16	2	2	2	2								
				А-40-16					2	2						
				А-80-16							2	2	2	2		
				А-125-16											2	
		19		А-32-16	4	4	4	4								
				А-50-16					4	4						

Изм	Лист	N докум	Подп	Дата	1720.22.00.000	Лист 5

Формат	Зона	Поз.	Обозначение	Наименование	Кол. на исполн. 1720.22.00.000- —	01	02	03	04	05	06	07	08	09	10	Примечан
				Задвижка 30ч6бр												
				ГОСТ 8437-72												
		25		Ду 125										2		
				Ду 150											2	
		26		Вентиль фланцевый												
				15кч19п2 ГОСТ 18162-72												
				Ду 40			2	2								
				Задвижка 30ч6бр												
				ГОСТ 8437-72												
				Ду 100										2		
				Ду 125											2	
				Прочие изделия												
		27		Кран муфтовый												
				11М1-16 ТУ26-07-1061-73	5	5	5	5	5	5	5	5	5	5	5	

Изм	Лист	N докум	Подп	Дата	1720.22.00.000	Лист 8

Формат	Зона	Поз.	Обозначение	Наименование	Кол. на исполн. 1720.22.00.000- —	01	02	03	04	05	06	07	08	09	10	Примечан
				Прокладка ГОСТ 15180-70												
		19		А-80-16							4	4				
				А-100-16									4			
				А-125-16										4		
				А-150-16											4	
		20		А-32-16	4	4										
				А-40-16			4	4								
				А-50-16					4	4						
				А-80-16							4	4				
				А-100-16									4	4		
				А-125-16											4	
		21		Прокладка П27												
				ГОСТ 23358-78	3	3	3	3	3	3	3	3	3	3	3	
		22		Прокладка 3-1												
				ГОСТ 23990-80	5	5	5	5	5	5	5	5	5	5	5	

Изм	Лист	N докум	Подп	Дата	1720.22.00.000	Лист 6

Инв № подл. | Подп. и дата | Взам. инв. № | Инв. № дубл. | Подп. и дата

Номер строки	Обозначение	Наименование	Для испол. 1720.22.00.000 –	01	02	03	04	05	06	07	08	09	10	Примечание
1	1720 22.01.000	Коллектор	1											
2	-01	Коллектор		1										
3	-02	Коллектор			1									
4	-03	Коллектор				1								
5	-04	Коллектор					1							
6	-05	Коллектор						1						
7	-06	Коллектор							1					
8	-07	Коллектор								1				
9	-08	Коллектор									1			
10	-09	Коллектор										1		
11	-10	Коллектор											1	
12														
13														
14														
15														
16														
17														
18														

Изм.	Лист	N докум.	Подп.	Дата	1720.22.00.00 ВС	Лист 3

Копировал Формат А4

Инв № подл. | Подп. и дата | Взам. инв. № | Инв. № дубл. | Подп. и дата

Серия 5.903-6 Выпуск 2

Номер строки	Обозначение	Наименование	Для испол. 1720 22.00 000 –	01	02	03	04	05	06	07	08	09	10	Примечание
1	1720.22.00.000	Блок присоединения	1	1	1	1	1	1	1	1	1	1	1	
2														
3														
4														
5	1720.20.01.000 -01	Патрубок	2	2	1	1								
6	-02	Патрубок			1	1								
7	-03	Патрубок					2	2						
8	-04	Патрубок							2	2				
9	-05	Патрубок									2	1		
10	-06	Патрубок										1	1	
11	-07	Патрубок											1	
12														
13														
14														
15														

1720 22 00. 000 .ВС

Изм.	Лист	N докум.	Подп.	Дата	Блок присоединения, Ведомость спецификаций	Лит	Лист	Листов
Разраб.	Никифоров			09.16			1	3
Пров.	Вельтер			09.16		ЦНИИЭП инж. оборудования КО		
Н. контр.	Хромихина			09.16				
Утв.	Соснер			09.16				

Копировал Формат А4

Инв № подл. | Подп. и дата | Взам. инв. № | Инв. № дубл. | Подп. и дата

Формат	Зона	Поз.	Обозначение	Наименование	Кол. на испол. 1720.22.01.000 –	01	02	03	04	05	06	07	08	09	10	Примечание
				Документация												
43			1720.22.01.000СБ	Сборочные чертежи	X	X	X	X	X	X	X	X	X	X	X	
				Детали												
43	1		1720. 20 02.003- 04	Отвод	1	1										
			-05	Отвод			1	1								
			-08	Отвод					1	1						
			-13	Отвод							1	1				
			-14	Отвод									1			
			-15	Отвод										1		
			-19	Отвод											1	

Изм.	Лист	N докум.	Подп.	Дата	1720.22.01.000	Лит	Лист	Листов
Разраб.	Булатова				Коллектор		1	5
Пров.	Вельтер					ЦНИИЭП инж. оборудования КО		
Н. контр.	Хромихина							
Утв.	Соснер							

Инв № подл. | Подп. и дата | Взам. инв. № | Инв. № дубл. | Подп. и дата

Номер строки	Обозначение	Наименование	Для испол. 1720.22 00 000 –	01	02	03	04	05	06	07	08	09	10	Примечание
1	1720. 20. 03. 000	Участок мерный	3	3	2	2								
2	-01	Участок мерный			1	1	1	1						
3	-02	Участок мерный					2	2						
4	-03	Участок мерный							3	3	1	1		
5	-04	Участок мерный									2	1	1	
6	-05	Участок мерный										1	1	
7	-06	Участок мерный											1	
8														
9														
10														
11														
12														
13														
14														
15														
16														
17														
18														

Изм.	Лист	N докум.	Подп.	Дата	1720. 22.00.000 ВС	Лист 2

Выпуск 2
Серия 5.903-6

Номер строки	Наименование	Код ОКП	Обозначение документа на поставку	Поставщик	Кол. на испол. 1720 22 00.000 01	02	03	04	05	06	07	08	09	10	Примечание
1	Прокладки														
2															
3	Прокладка А-32-16		ГОСТ 15180-70		10	10	6	6							
4	А-40-16						4	4	2	2					
5	А-50-16								8	8					
6	А-80-16										10	10	2	2	
7	А-100-16												8	4	2
8	А-125-16													4	4
9	А-150-16														4
10															
11															
12	Фланцы														
13															
14	Фланец 1-32-16 ст20	37.9941.4137.06	ГОСТ 12820-80		10	10	8	6							
15	1-40-16 ст20	37.9941.4138.05					4	4	2	2					
16	1-50-16 ст20	37.9941.4139.04							8	8					
17	1-80-16 ст20	37.9941.4141.01									10	10	2	2	
18	1-100-16ст20	37.9941.4142.00											8	4	2
19	1-125-16ст20	37.9941.4143.10												4	4
20	1-150-16ст20	37.9941.4144.09													4
21															
22															
23															
24															
25															
26															
27															
28															
29															
30															

Инв.№ подл. | Подп. и дата | Взам. инв.№ | Инв.№ дубл. | Подп. и дата

Изм.	Лист	№ докум.	Подп.	Дата	1720.22 00 000.ВП	Лист 2

Копировал

Номер строки	Наименование	Код ОКП	Обозначение документа на поставку	Поставщик	Кол. на испол. 1720.22.00.000 –	01	02	03	04	05	06	07	08	09	10	Примечание
1																
2	Трубопроводная арматура															
3																
4	Вентиль фланцевый															
5	15кч 19п2 Ду 32	37.3211 1061	ГОСТ 18162-72	ПО „ЗАПОРОЖ-	5	5	3	3								
6	15кч 19п2 Ду 40	37.3211.1062		АРМАТУРА"			2	2	1	1						
7																
8																
9																
10	Задвижка															
11	304 6бр Ду 50	37.2115. 1005	ГОСТ 8434-72	Сызранский					4	4						
12	304 6бр Ду 80	37.2115. 1006		№ 136							5	5	1	1		
13	304 6бр Ду 100	37.2115. 1007											4	2	1	
14	304 6бр Ду 125	37.2115. 1008												2	2	
15	304 6бр Ду 150	37.2115. 1009													2	
16																
17																
18																
19	Кран муфтовый	37 1222. 6007	ТУ 26-07-1061-73	Одесский ремонтно-												
20	14 м1-16			механический												
21				имени Осипенко	5	5	5	5	5	5	5	5	5	5		
22																
23																
24																
25																
26																
27																

Инв.№ подл. | Подп. и дата | Взам. инв.№ | Инв.№ дубл. | Подп. и дата

Изм.	Лист	N докум.	Подп.	Дата	1720 22.00 000 ВП			
Разраб.	Никифорова				Блок присоединения	Лит	Лист 1	Листов 2
Пров.	Бельтер				Ведомость покупных изделий			
Н. контр.	Хромыкина					ЦНИИЭП инж. оборудования		
Утв.	Соснер							

1720.22.01.000 СБ

Серия 5.903-6 Выпуск 2

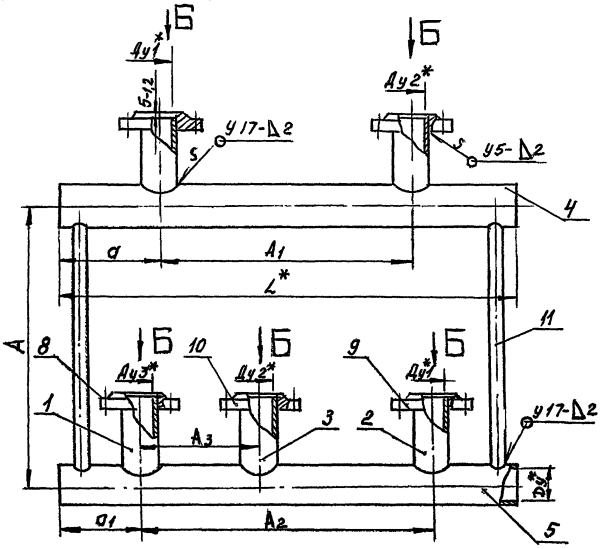

Вид Б

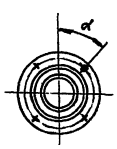

Размеры, мм

Обозначение	Проход условный Ду	Ду1	Ду2	Ду3	A	A1	A2	A3	a	a1	L	α	Масса кг
1720 21 02 000	40	32			800	460	500	220	165	145	790	45°	11.5
— 01					1000								11.9
— 02	50	32	40	32	800	420	460	230	195	175	810		13,1
— 03					1000								13,5
— 04	80	50		40	800	470	510	250			860		15,5
— 05					1000								15.9
— 06	100	80			800	560	600	300			950	22,5°	27.8
— 07													28,3
— 08	125	100		80	1000	590	630	310			980		38.7
— 09	150	125	100			510	650				1000		45.8
— 10	200	150	125	100	1100	650	700	330			1050		58.5

1 Сварные швы по ГОСТ 16037-80.
2. * Размеры для справок

Изм.	Лист	№ докум.	Подп.	Дата
Разраб.		Никифорова		
Пров.		Вельтер		
Т.контр.		Шрайман		
Н.контр.		Кромишина		
Утв.		Соснер		

1720.22.01.000 СБ

Коллектор сборочный чертеж

Лит.	Масса	Масштаб
	См. табл.	—

Лист. Листов 1

ЦНИИЭП инж оборудования КО

Инв. № подл. | Подп. и дата | Взам. инв. № | Инв. № дубл. | Подп. и дата

Формат	Зона	Поз.	Обозначение	Наименование	Кол. на исполн. 1720.22.01.000 —	-01	-02	-03	-04	-05	-06	-07	-08	-09	-10	Примечание
		2	1720.20.02.003-04	Отвод	2	2										
			— 07	Отвод			2	2								
			— 11	Отвод					2	2						
			— 13	Отвод							2	2				
			— 17	Отвод									2			
			— 18	Отвод										2		
			— 21	Отвод											2	
		3	1720.20.02.003 - 04	Отвод	2	2										
			— 05	Отвод			2	2								
			— 11	Отвод					2	2						
			— 13	Отвод							2	2				
			— 11	Отвод									2			
			— 20	Отвод										2		
			— 22	Отвод											2	
		4	1720.22.01.001	Коллектор	1	1										
			— 01	Коллектор			1	1								
			— 02	Коллектор					1	1						
			— 03	Коллектор							1	1				

Изм. | Лист | № докум. | Подп. | Дата

1720.22.01.000

Лист 2

Формат А4

Инв. № подл. | Подп. и дата | Взам. инв. № | Инв. № дубл. | Подп. и дата

Формат	Зона	Поз.	Обозначение	Наименование	Кол. на исполн. 1720.22.01.000 —	-01	-02	-03	-04	-05	-06	-07	-08	-09	-10	Примечание
		4	1720.22.01.001 - 04	Коллектор									1			
			— 05	Коллектор										1		
			— 06	Коллектор											1	
		6	1720.22.01.002	Коллектор	1	1										
			— 01	Коллектор			1	1								
			— 02	Коллектор					1	1						
			— 03	Коллектор							1	1				
			— 04	Коллектор									1			
			— 05	Коллектор										1		
			— 06	Коллектор											1	
				Стандартные изделия												
				Фланец ГОСТ 12820-80												
				1-32-16 СТ 20	1	1	1	1								
				1-40-16 СТ 20					1	1						
				1-80-16 СТ 20							1	1	1	1		
				1-100-16 СТ 20											1	

Изм. | Лист | № докум. | Подп. | Дата

1720.22.01.000

Лист 3

Серия 5.903-6 Выпуск 2

1720.22.01.001

25 √(√)

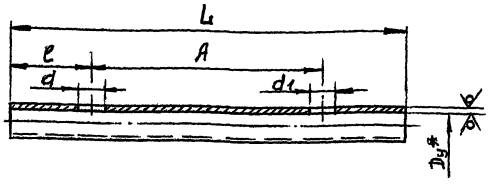

Размеры, мм.

Обозначение	Проход условный Dy	D×S	A	L	l	d	d1	Масса, кг
1720.22.01.001	40	45×2	460	790	165	32	32	1,7
-01	50	57×2	420	810			40	2,23
-02	80	89×2	470	860		50		3,65
-03	100	108×2,5	560	950	195	80		6,1
-04	125	133×3	590	980		100		9,3
-05	150	159×3	610	1000		125	100	11,2
-06	200	219×3,5	660	1050		150	125	19,5

1* Размер для справок

2 H17; h17; $\pm\frac{JT17}{2}$

1720 22.01.001

ИЗМ	ЛИСТ	N ДОКУМ	ПОДП.	ДАТА
РАЗРАБ		БУЛАТОВА		
ПРОВ.		ВЕЛЬТЕР		
Т.КОНТР.		ШРАЙМАН		
Н.КОНТР.		ХРОМИКИНА		
УТВ		СОСНЕР		

Коллектор

ЛИТ	МАССА	МАСШТАБ
	СМ ТАБЛ.	—

ЛИСТ | ЛИСТОВ 1

Труба Д×S ГОСТ 10704-76 / А-СТ2КП ГОСТ 10705-80

ЦНИИЭП инж. оборудования КО

Инв.№ подл. | Подп. и дата | Взам. инв.№ | Инв.№ дубл. | Подп. и дата

1720.22.01.001

25 √(√)

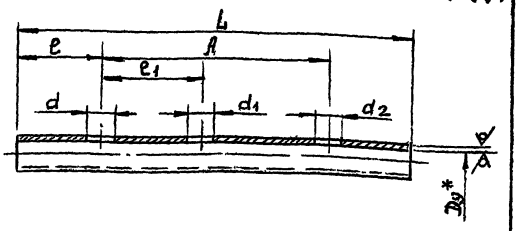

Размеры, мм

Обозначение	Проход условный Dy	D×S	A	L	l	l1	d	d1	d2	Масса кг
1720.22 01.002	40	45×2	460	790	145	220	32	32	32	1,7
-01	50	57×2	420	810		230		40		2,23
-02	80	89×2	470	860		250	40	50	50	3,65
-03	100	108×2,5	560	950	175	300		80		6,1
-04	125	133×3	590	980		310	80	100	100	9,3
-05	150	159×3	610	1000					125	11,2
-06	200	219×3,5	660	1050		330	100	125	150	19,5

1* Размер для справок

2 H17; h17; $\pm\frac{JT17}{2}$

1720. 22. 01. 002

ИЗМ	ЛИСТ	№ ДОКУМ	ПОДП	ДАТА
РАЗРАБ		БУЛАТОВА		05.73
ПРОВ		ВЕЛЬТЕР		
Т.КОНТР		ШРАЙМАН		
Н.КОНТР.		ХРОМИКИНА		09.73
УТВ		СОСНЕР		

Коллектор

ЛИТ	МАССА	МАСШТАБ
	СМ ТАБЛ.	—

ЛИСТ | ЛИСТОВ 1

Труба Д×S ГОСТ 10704-76 / А-СТ 2КП ГОСТ 10705-80

ЦНИИЭП инж. оборудования КО

Формат А4

Инв.№ подл. | Подп. и дата | Взам. инв.№ | Инв.№ дубл. | Подп. и дата

Формат	Зона	Поз	Обозначение	Наименование	Кол. на исполн. 1720.22.01.000										Примечание
					-	01	02	03	04	05	06	07	08	09	10	
				Фланец ГОСТ 12820-80												
		9		1-32-16 ст 20	2	2	2	2								
				1-50-16 ст 20					2	2						
				1-80-16 ст 20							2	2				
				1-100-16 ст 20									2			
				1-125-16 ст 20										2		
				1-150-16 ст 20											2	
		10		1-32-16 ст 20	2	2										
				1-40-16 ст 20			2	2								
				1-50-16 ст 20					2	2						
				1-80-16 ст 20							2	2				
				1-100-16 ст 20									2	2		
				1-125-16 ст 20											2	

1720. 22. 01. 000

ИЗМ | ЛИСТ | N ДОКУМ | ПОДП. | ДАТА

ЛИСТ 4

Формат А4

Инв.№ подл. | Подп. и дата | Взам. инв.№ | Инв.№ дубл. | Подп. и дата

Формат	Зона	Поз	Обозначение	Наименование	Кол. на исполн. 1720.22.01.000										Примечание
					-	01	02	03	04	05	06	07	08	09	10	
				Материал												
				Труба ГОСТ 3262-75												
		11		15×2,80	1,51	1,91	1,486	1,886	1,42	1,82						м
				20×2,80							1,384	1,784	1,734	1,68	1,76	м

1720. 22. 01. 000

ИЗМ | ЛИСТ | N ДОКУМ | ПОДП | ДАТА

ЛИСТ 5

Рис. 1

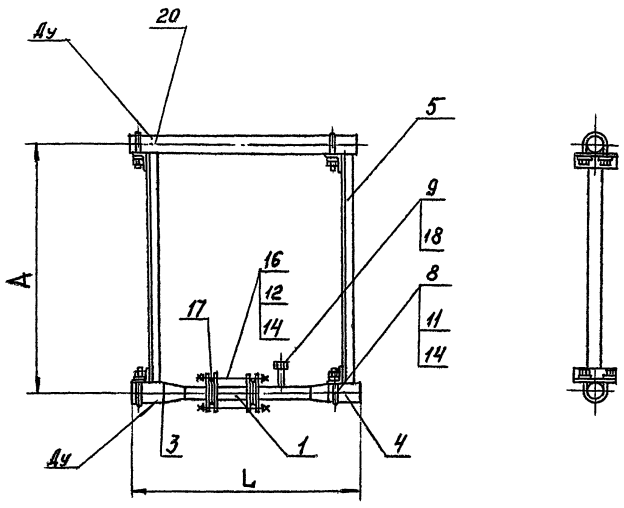

Рис. 2

Остальное - см. рис. 1

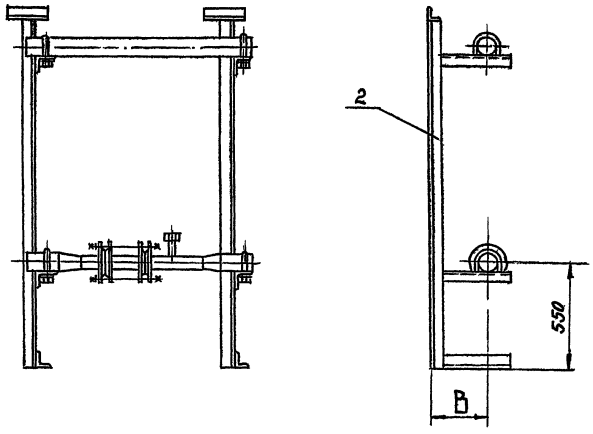

Размеры, мм

Обозначение	Рис.	Проход условный Ду	A	B	L	Масса, кг
1720 23 00. 000	1	40	800	—	600	13.9
– 01			1000			14.2
– 02		50	800		630	16.5
– 03			1000			24.2
– 04		80	800		890	26.2
– 05			1000			26.42
– 06		100	800		900	29.3
– 07			1000			32.7
– 08	2	125		350	1180	45.4
– 09		150		400	1370	54.2
– 10		200	1100		1810	80.3

Размеры для справок

								1720.23.000 000.СБ	
Изм.	Лист	N докум.	Подп.	Дата	Блок присоединения Сборочный чертеж		Лит	Масса	Масштаб
Разраб.		Вельтер		01.8				см таба	—
Пров.		Шрайман					Лист	Листов: 1	
Т.контр.		Шрайман							
Н.контр.		Хромихина		09.87			ЦНИИЭП инж. оборудования КО		
Утв.		Соснер		–					

Инв. № подл. | Подп. и дата | Взам. инв. № | Инв. № дубл. | Подп. и дата

Инв. № подл.	Подп. и дата	Взам. инв. №	Инв. № дубл.	Подп. и дата

Формат	Зона	Поз.	Обозначение	Наименование	Кол. на исполн. 1720.23.00.000-											Примечание
					–	01	02	03	04	05	06	07	08	09	10	
				Документация												
А2			1720.23.00.000 СБ	Сборочный чертеж	×	×	×	×	×	×	×	×	×	×	×	
А4			1720.23.00.000 ВС	Ведомость спецификаций	×	×	×	×	×	×	×	×	×	×	×	
А3			1720.23.00.000 ВП	Ведомость покупных изделий	×	×	×	×	×	×	×	×	×	×	×	
А4			1720.00.00.000 И	Инструкция по применению	×	×	×	×	×	×	×	×	×	×	×	
				Сборочные единицы												
А4		1	1720.10.07.000	Катушка	1	1	1	1								
			-01	Катушка					1	1	1	1				
			-02	Катушка									1			

Изм	Лист	N докум.	Подп	Дата
Разраб		Вельтер		
Пров.		Шрайман		
Н. контр		Хромихина		
Утв		Соснер		

1720.23.00.000

БЛОК ПРИСОЕДИНЕНИЯ

Лит.	Лист	Листов
	1	7

ЦНИИЭП инж. оборудования ко

Формат

Инв. № подл.	Подп. и дата	Взам. инв. №	Инв. № дубл.	Подп. и дата

Серия 5.903-6 Выпуск 2

Формат	Зона	Поз.	Обозначение	Наименование	Кол. на исполн. 1720.23.00.000-											Примечание
					–	01	02	03	04	05	06	07	08	09	10	
А4		4	1720.23.01.000-11	Патрубок										1		
			-13	Патрубок											1	
А4		5	1720.23.02.000	Опора	2											
			-01	Опора		2										
			-02	Опора			2									
			-03	Опора				2								
			-04	Опора					2							
			-05	Опора						2						
			-06	Опора							2					
			-07	Опора								2				

Изм	Лист	N докум.	Подп.	Дата

1720.23.00.000

Лист 3

Копировал Ашилова

Инв. № подл.	Подп. и дата	Взам. инв. №	Инв. № дубл.	Подп. и дата

Формат	Зона	Поз.	Обозначение	Наименование	Кол. на исполн. 1720.23.00.000-											Примечание
					–	01	02	03	04	05	06	07	08	09	10	
А4		1	1720.10.07.000-03	Катушка										1		
			-04	Катушка											1	
А4		2	1720.10.09.000-12	Стойка									2			
			-13	Стойка										2		
			-14	Стойка											2	
А4		3	1720.23.01.000	Патрубок	1	1										
			-02	Патрубок			1	1								
			-04	Патрубок					1	1						
			-06	Патрубок							1	1				
			-08	Патрубок									1			
			-10	Патрубок										1		
			-12	Патрубок											1	
А4		4	1720.23.01.000-01	Патрубок	1	1										
			-03	Патрубок			1	1								
			-05	Патрубок					1	1						
			-07	Патрубок							1	1				
			-09	Патрубок									1			

Изм	Лист	№ докум.	Подп.	Дата

1720.23.00.000

Лист 2

Инв. № подл.	Подп. и дата	Взам. инв. №	Инв. № дубл.	Подп. и дата

Формат	Зона	Поз.	Обозначение	Наименование	Кол. на исполн. 1720.23.00.000-											Примечание
					–	01	02	03	04	05	06	07	08	09	10	
				Детали												
А4		8	1720.10.00.001-02	Хомут	4	4										
			-03	Хомут			4	4								
			-04	Хомут					4	4						
			-05	Хомут							4	4				
			-06	Хомут									4			
			-07	Хомут										4		
			-08	Хомут											4	
А4		9	1720.10.00.002	Заглушка	1	1	1	1	1	1	1	1	1	1	1	

Изм	Лист	№ докум.	Подп.	Дата

1720.23.00.000

Лист 4

Инв.№ подл. | Подп. и дата | Взам. инв. № | Инв. № дубл. | Подп. и дата

Формат	Зона	Поз.	Обозначение	Наименование	Кол. на испол. 1720.23.00.000– —	01	02	03	04	05	06	07	08	09	10	Примечан.
				Материалы												
				Труба гост 10704-76 А-ст2кп ГОСТ 10705-80												
	20			45×2	0.6	0.6										м
				57×2			0.63	0.63								м
				80×2					0.89	0.89						м
				108×2,5							0.9	0.9				м
				133×3									1.18			м
				159×3										1.37		м
				219×3,5											1.81	м

Изм.	Лист	№ докум.	Подп.	Дата	1720.23.00.000	Лист 7

Инв.№ подл. | Подп. и дата | Взам. инв. № | Инв. № дубл. | Подп. и дата

Формат	Зона	Поз.	Обозначение	Наименование	Кол. на испол. 1720.23.00.000– —	01	02	03	04	05	06	07	08	09	10	Примечан.
				Стандартные изделия												
				Гайка ГОСТ 5915-70												
		11		М8-7Н.5	4	4										
				М8-7Н.5			4	4	4	4						
				М10-7Н.5							4	4	4	4	4	
		12		М16-7Н.5	8	8	8	8	8	8	8	8	16	16		
				М20-7Н.5											16	
				Шайба ГОСТ 11371-78												
		14		6.01.09	4	4										
				8.01.09			4	4	4	4						
				10.01.09							4	4	4	4	4	
		15		16.01.09	8	8	8	8	8	8	8	8	16	16		
				20.01.09											16	

Изм.	Лист	№ докум.	Подп.	Дата	1720.23.00.000	Лист 5

Инв.№ подл. | Подп. и дата | Взам. инв. № | Инв. № дубл. | Подп. и дата

Номер строки	Обозначение		Наименование	исполн. 1720.23.00.000– —	01	02	03	04	05	06	07	08	09	10	Примечание
1	1720.23.00.000		Блок присоединения	1	1	1	1	1	1	1	1	1	1	1	
2															
3															
4															
5	1720.10.07.000		Катушка	1	1	1	1								
6		-01	Катушка					1	1	1	1				
7		-02	Катушка									1			
8		-03	Катушка										1		
9		-04	Катушка											1	
10															
11															
12	1720.10.09.000	-12	Стойка												
13		-13	Стойка									2			
14		-14	Стойка										2		
15														2	

Изм.	Лист	N докум.	Подп.	Дата	1720.23.00.000 ВС		
Разраб.		Никифорова			Блок присоединения Ведомость спецификаций	Лит. 1	Лист 1	Листов 3
Пров.		Вельтер				ЦНИИЭП инж. оборудования КО		
Н. контр.		Хромихина						
Утв.		Соснер						

Инв.№ подл. | Подп. и дата | Взам. инв. № | Инв. № дубл. | Подп. и дата

Формат	Зона	Поз.	Обозначение	Наименование	Кол. на испол. 1720.23.00.000– —	01	02	03	04	05	06	07	08	09	10	Примечание
				Шпилька ГОСТ 22034-76												
		16		М16-6g×180.58	4	4	4	4	4	4	4	4				
				М16-6g×200.58									8			
				М16-6g×220.58										8		
				М20-6g×240.58											8	
				Прокладка ГОСТ 15180-70												
		17		А-25-16	2	2	2	2								
				А-50-16					2	2	2	2				
				А-80-16									2			
				А-100-16										2		
				А-150-16											2	
		18		Прокладка 3-1												
				ГОСТ 23990-80	1	1	1	1	1	1	1	1	1	1	1	

Изм.	Лист	N докум.	Подп.	Дата	1720.23.00.000	Лист 6

21729-03 33

Серия 5.903-6 Выпуск 2

Для исполн. 1720.23.00.000

Номер строки	Обозначение	Наименование	–	01	02	03	04	05	06	07	08	09	10	Примечание
1														
2	1720.23.01.000	Патрубок		1	1									
3	-01	Патрубок		1	1									
4	-02	Патрубок				1	1							
5	-03	Патрубок				1	1							
6	-04	Патрубок						1	1					
7	-05	Патрубок						1	1					
8	-06	Патрубок								1	1			
9	-07	Патрубок								1	1			
10	-08	Патрубок										1		
11	-09	Патрубок										1		1
12	-10	Патрубок											1	1
13	-11	Патрубок											1	
14	-12	Патрубок												1
15	-13	Патрубок												1
16														
17														
18														

Инв.№ подл. | Подп. и дата | Взам. инв.№ | Инв.№ дубл. | Подп. и дата

Изм. | Лист | № докум. | Подп. | Дата

1720.23.00.000 ВС

Лист 2

Для исполн. 1720.23.00.000-

Номер строки	Обозначение	Наименование	–	01	02	03	04	05	06	07	08	09	10	Примечание
1	1720.23.02.000	Опора	2											
2	-01	Опора		2										
3	-02	Опора			2									
4	-03	Опора				2								
5	-04	Опора					2							
6	-05	Опора						2						
7	-06	Опора							2					
8	-07	Опора								2				
9														
10														
11														
12														
13														
14														
15														
16														
17														
18														

Инв.№ подл. | Подп. и дата | Взам. инв.№ | Инв.№ дубл. | Подп. и дата

Изм. | Лист | № докум. | Подп. | Дата

1720.23.00.000 ВС

Лист 3

Копировал: [illegible]

Номер строки	Наименование	Код ОКП	Обозначение документа на поставку	Поставщик	Кол. на исполн. 1720.23.00.000- –	01	02	03	04	05	06	07	08	09	10	Примечание
1																
2	Прокладки															
3																
4	Прокладка А-25-16		ГОСТ 15180-70		2	2	2	2								
5	А-50-16								2	2	2	2				
6	А-80-16												2			
7	А-100-16													2		
8	А-150-16														2	
9																
10	Фланцы															
11																
12	Фланец 1-25-16 ст 20	37.9941.4136.07	ГОСТ 12820-80		4	4	4	4								
13	1-50-16 ст 20	37.9941.4139.04							4	4	4	4				
14	1-80-16 ст 20	37.9941.4141.01											4			
15	1-100-16 ст 20	37.9941.4142.00												4		
16	1-150-16 ст 20	37.9941.4144.09													4	
17																
18																
19																
20																
21																
22																
23																
24																
25																
26																
27																

Инв.№ подл. | Подп. и дата | Взам. инв.№ | Инв.№ дубл. | Подп. и дата

1720 23.000.000 ВП

Изм.	Лист	N докум.	Подп.	Дата
Разраб.		Никифорова		
Пров.		Вельтер		
Н. контр.		Хромихина		
Утв.		Соснер		

Блок присоединения

Ведомость покупных изделий

Лит	Лист	Листов
	1	1

ЦНИИЭП инж оборудования КО

21723-03 34

1720.23.01.000 СБ

Серия 5.903-6 Выпуск 2

Рис.1

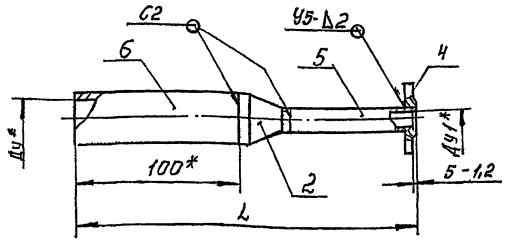

Рис.2

Остальное см. рис.1

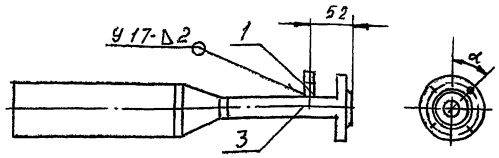

Размеры, мм

Обозначение	Рис.	Условный проход, Ду	Условный проход, Ду1	L	α	Масса, кг
1720.23.01.000	1	40	25	205	45°	2,74
– 01	2			255		3,02
– 02	1	50		220		3,03
– 03	2			270		3,09
– 04	1	80	50	325		5,65
– 05	2			425		6,0
– 06	1	100		330		5,94
– 07	2			430		6,21
– 08	1	125	80	440	22°30'	8,16
– 09	2			600		8,85
– 10	1	150	100	530		14,55
– 11	2			730		16,81
– 12	1	200	150	690		24,79
– 13	2			990		28,26

1. Сварные швы по ГОСТ 16037-80.
2. * Размеры для справок.

ИЗМ	ЛИСТ	№ ДОКУМ	ПОДП.	ДАТА
РАЗРАБ		БУЛАТОВА		04.86
ПРОВ.		ВЕЛЬТЕР		
Т.КОНТР.		ВЕЛЬТЕР		
Н.КОНТР.		ХРОМИХИНА		
УТВ.		СОСНЕР		

1720.23.01.000 СБ

ПАТРУБОК. СБОРОЧНЫЙ ЧЕРТЕЖ.

ЛИТ	МАССА	МАСШТАБ
	СМ ТАБЛ.	–
ЛИСТ	ЛИСТОВ 1	

ЦНИИЭП инж. оборудования

ИНВ № ПОДЛ | ПОДП. И ДАТА | ВЗАМ. ИНВ № | ИНВ № ДУБЛ | ПОДП. И ДАТА

1720.23.01.001

25 √(√)

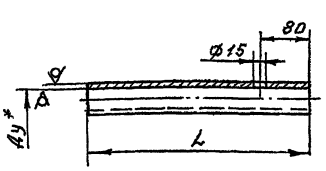

Размеры, мм

Обозначение	Условный проход, Ду	Д×S	L	Масса, кг
1720.23.01.001	25	32×1,6	120	0,14
– 01	50	57×2,0	245	0,66
– 02	80	89×2,0	395	1,69
– 03	100	108×2,5	495	3,22
– 04	150	159×3	745	8,6

1. * Размер для справок.
2. H17; h17; ± $\frac{IT17}{2}$

ИЗМ	ЛИСТ	№ ДОКУМ	ПОДП	ДАТА
РАЗРАБ		БУЛАТОВА		
ПРОВ		ВЕЛЬТЕР		
Т.КОНТР		ВЕЛЬТЕР		
Н.КОНТР		ХРОМИХИНА		
УТВ.		СОСНЕР		

1720.23.01.001

ПАТРУБОК

ЛИТ	МАССА	МАСШТАБ
	СМ ТАБЛ.	–
ЛИСТ	ЛИСТОВ 1	

Труба Д×S ГОСТ 10704-76 / А-СТ2 КП ГОСТ 10705-80

ЦНИИЭП-инж оборудования

ИНВ № ПОДЛ | ПОДП. И ДАТА | ВЗАМ. ИНВ № | ИНВ № ДУБЛ | ПОДП. И ДАТА

Формат	Зона	Обозначение	Наименование	Кол. на исполн. 1720.23.01.000- –	01	02	03	04	05	06	07	08	09	Примечание
			Документация											
А3		1720.23.01.000 СБ	Сборочный чертеж	X	X	X	X	X	X	X	X	X		
			Детали											
А4	1	1720.10.01.002	Отвод	1	1	1	1	1	1	1	1	1	1	
А4	2	1720.10.03.005-03	Переход	1	1									
		– 06	Переход			1	1							
		– 14	Переход					1	1					
		– 17	Переход							1	1			
		– 21	Переход									1	1	

Исполнения 10...13 см. листы 4, 5

1720.23.01.000

ПАТРУБОК

ЛИТ	ЛИСТ	ЛИСТОВ
	1	5

ЦНИИЭП инж оборудования КО

ИЗМ	ЛИСТ	№ ДОКУМ	ПОДП	ДАТА
РАЗРАБ		БУЛАТОВА		
ПРОВ.		ВЕЛЬТЕР		
Н.КОНТР		ХРОМИХИНА		
УТВ		СОСНЕР		

Инв.№подл. | Подп. и дата | Взам. инв.№ | Инв.№дубл. | Подп. и дата

Формат	Зона	Поз.	Обозначение	Наименование	Кол. на исполн. 1720.23.01.000 –	-01	-02	-03	-04	-05	-06	-07	-08	-09	Примечание
А4	3		1720.23.01.001	Патрубок		1		1							
			-01	Патрубок						1		1			
			-02	Патрубок										1	
				Стандартные изделия											
				Фланец ГОСТ 12820-80											
	4			1-25-16 ст 20	1	1	1	1							
				1-50-16 ст 20					1	1	1	1			
				1-80-16 ст 20									1	1	
				Материалы											
				Труба ГОСТ 10704-76 / А-ст2кп ГОСТ 10705-80											
	5			32×1,6	0,07		0,07								м
				57×2,0					0,145		0,145				м

1720.23.01.000 — Изм. | Лист | N докум. | Подп. | Дата — Лист 2

Инв.№подл. | Подп. и дата | Взам. инв.№ | Инв.№дубл. | Подп. и дата

Формат	Зона	Поз.	Обозначение	Наименование	Кол. на исполн. 1720.23.01.000 –	-01	-02	-03	-04	-05	-06	-07	-08	-09	Примечание
				Труба ГОСТ 10704-76 / А-ст2кп ГОСТ 10705-80											
	5			89×2,0									0,235		м
	6			45×2,0	0,1	0,1									м
				57×2,0			0,1	0,1							м
				89×2,0					0,1	0,1					м
				108×2,5							0,1	0,1			м
				133×3,0									0,1	0,1	м

1720.23.01.000 — Изм. | Лист | N докум. | Подп. | Дата — Лист 3

Инв.№подл. | Подп. и дата | Взам. инв.№ | Инв.№дубл. | Подп. и дата

Серия 5.903-6 Выпуск 2

Формат	Зона	Поз.	Обозначение	Наименование	Кол. на исполн. 1720.23.01.000 -10	-11	-12	-13	Примечание
				Документация					
А3			1720.23.01.000 СБ	Сборочный чертеж	X	X	X	X	
				Детали					
А4	1		1720.10.01.002	Отвод	1	1	1	1	
А3	2		1720.10.03.005-23	Переход	1	1			
			-25	Переход			1	1	
	3		1720.23.01.001-03	Патрубок		1			
			04	Патрубок				1	
				Стандартные изделия					
	4			Фланец 1-100-16 ст 20					
				ГОСТ 12820-80	1	1			

1720.23.01.000 — Изм. | Лист | N докум. | Подп. | Дата — Лист 4

Инв.№подл. | Подп. и дата | Взам. инв.№ | Инв.№дубл. | Подп. и дата

Формат	Зона	Поз.	Обозначение	Наименование	Кол. на исполн. 1720.23.01.000 -10	-11	-12	-13	Примечание
		4		Фланец 1-150-16 ст 20					
				ГОСТ 12820-80			1	1	
				Материалы					
				Труба ГОСТ 10704-76 / А-ст2кп ГОСТ 10705-80					
		5		108×2,5	0,235				м
				159×3			0,445		м
		6		159×3	0,1	0,1			м
				219×3,5			0,1	0,1	м

1720.23.01.000 — Изм. | Лист | N докум. | Подп. | Дата — Лист 5

1720.23.02.000 СБ.

Серия 5.903-6 Выпуск 2

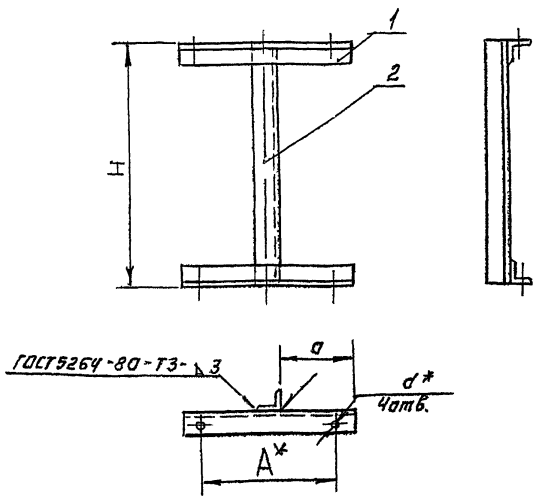

Размеры, мм

Обозначение	H	A	a	d	Масса, кг
1720.23.02.000	755	52	26	7	1,84
—01	955				2,14
—02	742	66	33	10	1,87
—03	942				2,39
—04	710	90	45		2,09
—05	910				2,42
—06	692	120	60	12	2,62
—07	892				3,03
—08	666	145	72,6		2,6[illegible]
—09	866				3,08
—10	640	170	85		2,71
—11	840				3,12
—12	580	230	115		2,84
—13	780				2,24

1.* Размеры для справок.
2. $h17; \pm \frac{JT17}{2}$;

ИЗМ	ЛИСТ	№ ДОКУМ	ПОДП	ДАТА
РАЗРАБ		БУЛАТОВА		09.86
ПРОВ		ВЕЛЬТЕР		
Т КОНТР		ВЕЛЬТЕР		
Н КОНТР		ХРОМИХИНА		09.86
УТВ		СОСНЕР		

1720.23.02.000 СБ.

Опора. Сборочный чертеж

ЛИТ	МАССА	МАСШТАБ
	СМ ТАБЛ.	—
ЛИСТ	ЛИСТОВ 1	

ЦНИИЭП инж оборудования

ИНВ № ПОДЛ | ПОДПИСЬ И ДАТА | ВЗАМ. ИНВ № | ИНВ № ДУБЛ | ПОДПИСЬ И ДАТА

1720.23.02.001-

25 √(√)

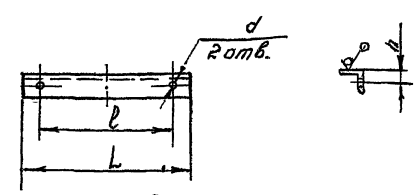

Размеры, мм

Обозначение	h	l	L	d	Материал	Масса, кг
1720.23.02.001	18	52	84	7	Уголок $\frac{32\times32\times3\text{-Б-ГОСТ8509-72}}{\text{Ст3 ГОСТ 535-79}}$	0,12
—01	20	65	102	10	Уголок $\frac{36\times36\times3\text{ГОСТ8509-72}}{\text{Ст3 ГОСТ 535-79}}$	0,17
—02		90	126			0,21
—03	25	120	165	12	Уголок $\frac{45\times45\times3\text{ГОСТ8509-72}}{\text{Ст3 ГОСТ 535-79}}$	0,34
—04		145	190			0,39
—05		170	215			0,44
—06		230	275			0,57

Неуказанные предельные отклонения размеров:
$H17; h17; \pm \frac{JT17}{2}$

ИЗМ	ЛИСТ	№ ДОКУМ	ПОДП	ДАТА
РАЗРАБ		БУЛАТОВА		
ПРОВ		ВЕЛЬТЕР		
Т КОНТР		ВЕЛЬТЕР		
Н КОНТР.		ХРОМИХИНА		
УТВ.		СОСНЕР		

1720.23.02.001

Планка

ЛИТ	МАССА	МАСШТАБ
	СМ. ТАБЛ	—
ЛИСТ	ЛИСТОВ 1	

СМ ТАБЛ

ЦНИИЭП инж оборудования

ИНВ № ПОДЛ | ПОДПИСЬ И ДАТА | ВЗАМ. ИНВ № | ИНВ № ДУБЛ | ПОДПИСЬ И ДАТА

ИНВ № ПОДЛ | ПОДП. И ДАТА | ВЗАМ. ИНВ № | ИНВ № ДУБЛ | ПОДП. И ДАТА

Формат	Зона	Поз	Обозначение	Наименование	Кол. на исполн. 1720.23.02.000 —	01	02	03	04	05	06	07	08	09	Примечание
				Документация											
А3			1720.23.02.000 СБ	Сборочный чертеж	X	X	X	X	X	X	X	X	X	X	
				Детали											
А4		1	1720.23.02.001	Планка	2	2									
			—01	Планка			2	2							
			—02	Планка					2	2					
			—03	Планка							2	2			
			—04	Планка									2	2	

Исполнения 10...13 см. лист 3

1720.23.02.000

Опора

ЛИТ	ЛИСТ	ЛИСТОВ
	1	3

ЦНИИЭП инж оборудования КО

ИЗМ	ЛИСТ	№ ДОКУМ	ПОДП	ДАТА
РАЗРАБ		БУЛАТОВА		
ПРОВ		ВЕЛЬТЕР		
Н КОНТР		ХРОМИХИНА		
УТВ.		СОСНЕР		

Рис.1

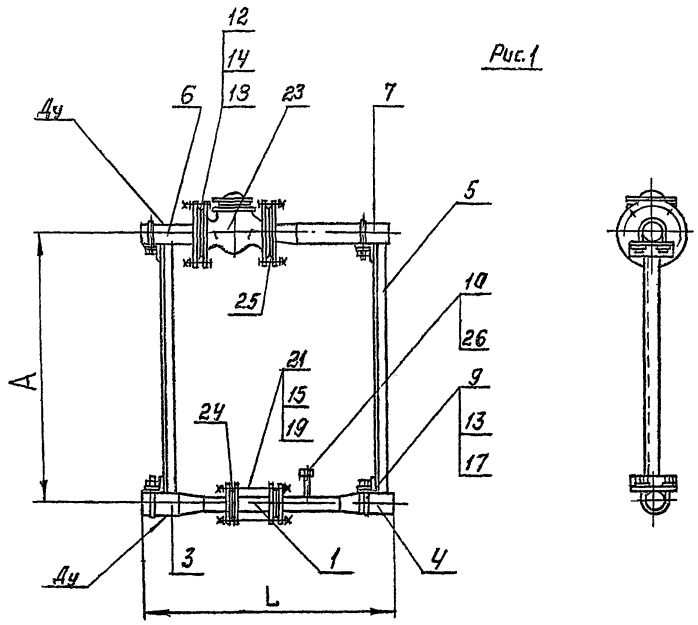

Рис.2
Остальное см.рис.1

Рис.3
Остальное см. рис. 1; 2

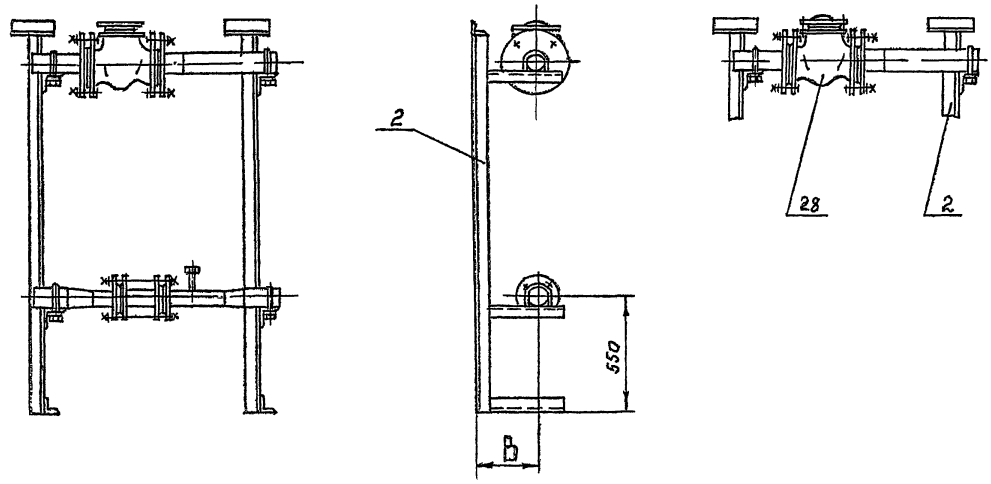

Размеры, мм

Обозначение	Рис	Проход условный Ду	A	B	L	Масса, кг
1720.24.00.000	1	40	800	—	600	32,6
— 01			1000			32,4
— 02		50	800		630	35,3
— 03			1000			36,4
— 04		80	800		890	59,0
— 05			1000			65,0
— 06		100	800		900	80,4
— 07			1000			81,2
— 08	2	125		350	1180	98,2
— 09	3	150		400	1370	130,1
— 10		200	1100		1810	183,8

Размеры для справок

						1720 24.00 000СБ	
Изм	Лист	№ докум.	Подп.	Дата	Блок присоединения. Сборочный чертеж	Лит	Масса / Масштаб
Разраб		Ведутер					См. табл. / —
Пров.		Шрайман				Лист 1	Листов 1
Т. контр.		Шрайман					
Н. контр.		Хромичина				ЦНИИЭП инж. оборудования КО	
ГИП		Соснер					

Инв.№ подл. | Подп. и дата | Взам. инв.№ | Инв.№ дубл. | Подп. и дата

Инв. № подл. | Подп. и дата | Взам. инв. № | Инв. № дубл. | Подп. и дата

Формат	Зона	Поз.	Обозначение	Наименование	Кол. на испълн. 1720.24.00.000-										Примечание
					-	01	02	03	04	05	06	07	08	09	10	
		4	1720.23.01.000-11	Патрубок										1		
			-13	Патрубок											1	
А3		5	1720.23.02.000	Опора	2											
			-01	Опора		2										
			-02	Опора			2									
			-03	Опора				2								
			-04	Опора					2							
			-05	Опора						2						
			-06	Опора							2					
			-07	Опора								2				
А4		6	1720.24.01.000	Патрубок	1	1										
			-02	Патрубок			1	1								
			-04	Патрубок					1	1						
			-06	Патрубок							1	1				
			-08	Патрубок									1			
			-10	Патрубок										1		
			-12	Патрубок											1	

Изм.	Лист	N докум.	Подп.	Дата	1720.24.00.000	Лист 3

Формат А4

Инв. № подл. | Подп. и дата | Взам. инв. № | Инв. № дубл. | Подп. и дата

Серия 5.903-6 Выпуск 2

Формат	Зона	Поз.	Обозначение	Наименование	Кол. на испълн. 1720.24.00.000-										Примечание
					-	01	02	03	04	05	06	07	08	09	10	
				Документация												
А2			1720.24.00.000 СБ	Сборочный чертеж	X	X	X	X	X	X	X	X	X	X	X	
А4			1720.24.00.000 ВС	Ведомость спецификаций	X	X	X	X	X	X	X	X	X	X	X	
А3			1720.24.00.000 ВП	Ведомость покупных изделий	X	X	X	X	X	X	X	X	X	X	X	
А4			1720.00.00.000 Ц	Инструкция по применению	X	X	X	X	X	X	X	X	X	X	X	
				Сборочные единицы												
А4		1	1720.10.07.000	Катушка	1	1	1	1								
			-01	Катушка					1	1	1	1				
			-02	Катушка									1			

Изм.	Лист	N докум.	Подп.	Дата	1720.24.00.000	Лит.	Лист	Листов
Разраб.	Бельгер			09.86	БЛОК ПРИСОЕДИНЕНИЯ		1	9
Пров.	Шрайман					ЦНИИЭП инж. оборудования КО		
Н. контр.	Хромихина			09.86				
Утв.	Саснер							

Формат А4

Инв. № подл. | Подп. и дата | Взам. инв. № | Инв. № дубл. | Подп. и дата

Формат	Зона	Поз.	Обозначение	Наименование	Кол. на испълн. 1720.24.00.000-										Примечание
					-	01	02	03	04	05	06	07	08	09	10	
А4		7	1720.24.01.000-01	Патрубок	1	1										
			-03	Патрубок			1	1								
			-05	Патрубок					1	1						
			-07	Патрубок							1	1				
			-09	Патрубок									1			
			-11	Патрубок										1		
			-13	Патрубок											1	
				Детали												
А4		9	1720.10.00.001-02	Хомут	4	4										
			-03	Хомут			4	4								
			-04	Хомут					4	4						
			-05	Хомут							4	4				

21123-03 3.6

Изм.	Лист	N докум.	Подп.	Дата	1720.24.00.000	Лист 4

Инв. № подл. | Подп. и дата | Взам. инв. № | Инв. № дубл. | Подп. и дата

Формат	Зона	Поз.	Обозначение	Наименование	Кол. на испълн. 1720.24.00.000-										Примечание
					-	01	02	03	04	05	06	07	08	09	10	
А4		1	1720.10.07.000-03	Катушка										1		
			-04	Катушка											1	
А3		2	1720.10.09.000-12	Стойка									2			
			-13	Стойка										2		
			-14	Стойка											2	
А4		3	1720.23.01.000	Патрубок	1	1										
			-02	Патрубок			1	1								
			-04	Патрубок					1	1						
			-06	Патрубок							1	1				
			-08	Патрубок									1			
			-10	Патрубок										1		
			-12	Патрубок											1	
А4		4	1720.23.01.000-01	Патрубок	1	1										
			-03	Патрубок			1	1								
			-05	Патрубок					1	1						
			-07	Патрубок							1	1				
			-09	Патрубок									1			

Изм.	Лист	N докум.	Подп.	Дата	1720.24.00.000	Лист 2

38

Формат	Зона	Поз.	Обозначение	Наименование	Кол. на испол. 1720.24.00.000- —	01	02	03	04	05	06	07	08	09	10	Примечание
				Шайба ГОСТ 11371-78												
		19		16.01.09	8	8	8	8	8	8	8	8	16	16		
				20.01.09											16	
		21		Шпилька ГОСТ 22034-76												
				М16-6g х 180.58	4	4	4	4	4	4	4	4				
				М16-6g х 200.58									8			
				М16-6g х 220.58										8		
				М16-6g х 240 58											8	
		23		Клапан обратный												
				16с 13 к п ГОСТ 20770-75												
				Ду 40	1	1										
				Ду 50			1	1								
				Ду 80					1	1						
				Ду 100							1	1	1			

1720.24.00.000 — Лист 7

Формат А4

Формат	Зона	Поз.	Обозначение	Наименование	Кол. на испол. 1720.24.00.000- —	01	02	03	04	05	06	07	08	09	10	Примечание
А4		9	1720.10.00.001-06	Хомут									4			
			-07	Хомут										4		
			-08	Хомут											4	
А4		10	1720.10.00.002	Заглушка	1	1	1	1	1	1	1	1	1	1	1	
				Стандартные изделия												
				Болт ГОСТ 7798-70												
		12		М16-6g х 70.58	8	8	8	8	16	16						
				М20-6g - 80.58							16	16				
				М24-6g - 90.58									16	16		
				М27-6g - 90.58											24	
		13		Гайка ГОСТ 5915-70												
		13		М6-7Н.5	4	4										
				М8-7Н.5			4	4	4	4						

1720.24.00.000 — Лист 5

Формат А4

Формат	Зона	Поз.	Обозначение	Наименование	Кол. на испол. 1720.24.00.000- —	01	02	03	04	05	06	07	08	09	10	Примечание
				Прокладка ГОСТ 15180-70												
		24		А-25-16	2	2	2	2								
				А-50-16					2	2	2	2				
				А-80-16									2			
				А-100-16										2		
				А-150-16											2	
		25		А-40-16	2	2										
				А-50-16			2	2								
				А-80-16					2	2						
				А-100-16							2	2	2			
				А-150-16										2		
				А-200-16											2	
		26		Прокладка 3-1												
				ГОСТ 23990-80	1	1	1	1	1	1	1	1	1	1		

1720.24.00.000 — Лист 8

Формат	Зона	Поз.	Обозначение	Наименование	Кол. на испол. 1720.24.00.000- —	01	02	03	04	05	06	07	08	09	10	Примечание
				Гайка ГОСТ 5915-70												
		13		М10-7Н.5							4	4	4	4	4	
		14		М16-7Н.5	8	8	8	8	16	16						
				М20-7Н.5							16	6				
				М24-7Н.5									16	16		
				М27-7Н.5											24	
		15		М16-7Н.5	8	8	8	8	8	8	8	8	16	16		
				М20-7Н.5											16	
				Шайба ГОСТ 11371-78												
		17		6.01.09	4	4										
				8.01.09			4	4	4	4						
				10.01.09							4	4	4	4	4	
		18		16.01.09	8	8	8	8	16	16						
				20.01.09							16	16				
				24.01.09									16	16		
				27.01.09											24	

1720.24.00.000 — Лист 6

Инв. № подл.	Подп. и дата	Взам. инв. №	Инв. № дубл.	Подп. и дата

Номер строки	Обозначение	Наименование	Для исполн. 1720.24.00.000 -											Примечание
			—	01	02	03	04	05	06	07	08	09	10	
1	1720.23.02.000	Опора	2											
2	-01	Опора		2										
3	-02	Опора			2									
4	-03	Опора				2								
5	-04	Опора					2							
6	-05	Опора						2						
7	-06	Опора							2					
8	-07	Опора								2				
9														
10														
11	1720.24.01.000.	Патрубок	1	1										
12	-01	Патрубок	1	1										
13	-02	Патрубок			1	1								
14	-03	Патрубок			1	1								
15	-04	Патрубок					1	1						
16	-05	Патрубок					1	1						
17	-06	Патрубок							1	1				
18	-07	Патрубок							1	1				

Изм	Лист	N докум.	Подп.	Дата	1720.24.00.000 ВС	Лист 3

Формат А4

Инв. № подл.	Подп. и дата	Взам. инв. №	Инв. № дубл.	Подп. и дата

Серия 5.903-6 Выпуск 2

Номер строки	Обозначение	Наименование	Для исполн. 1720.24.00.000 -											Примечание
			—	01	02	03	04	05	06	07	08	09	10	
1	1720.24.000.000	Блок присоединения	1	1	1	1	1	1	1	1	1	1	1	
2														
3														
4														
5	1720.10.07.000	Катушка	1	1	1	1								
6	-01	Катушка					1	1	1	1				
7	-02	Катушка									1			
8	-03	Катушка										1		
9	-04	Катушка											1	
10														
11														
12	1720.10.09.000 - 12	Стойка									2			
13	-13	Стойка										2		
14	-14	Стойка											2	
15														

Изм	Лист	N докум	Подп.	Дата	1720.24.00.000 ВС	Лит	Лист	Листов
Разраб.		Никифорова			Блок присоединения		1	4
Пров.		Вельтер			Ведомость спецификаций	ЦНИИЭП инж. оборудования КО		
Н. контр.		Хромихина						
Утв.		Соснер						

Инв. № подл.	Подп. и дата	Взам. инв. №	Инв. № дубл.	Подп. и дата

Номер строки	Обозначение	Наименование	Для исполн. 1720.24.00.000 -											Примечание
			—	01	02	03	04	05	06	07	08	09	10	
1	1720.24.01.000 - 08	Патрубок									1			
2	-09	Патрубок									1			
3	-10	Патрубок										1		
4	-11	Патрубок										1		
5	-12	Патрубок											1	
6	-13	Патрубок											1	
7														
8														
9														
10														
11														
12														
13														
14														
15														
16														
17														
18														

Изм	Лист	N докум	Подп.	Дата	1720.24.00.000 ВС	Лист 4

Инв. № подл.	Подп. и дата	Взам. инв. №	Инв. № дубл.	Подп. и дата

Номер строки	Обозначение	Наименование	Для исполн. 1720.24.00.000 -											Примечание
			—	01	02	03	04	05	06	07	08	09	10	
1														
2	1720.23.01.000.	Патрубок	1	1										
3	-01	Патрубок	1	1										
4	-02	Патрубок			1	1								
5	-03	Патрубок			1	1								
6	-04	Патрубок					1	1						
7	-05	Патрубок					1	1						
8	-06	Патрубок							1	1				
9	-07	Патрубок							1	1				
10	-08	Патрубок									1			
11	-09	Патрубок									1			
12	-10	Патрубок												
13	-11	Патрубок										1		
14	-12	Патрубок											1	
15	-13	Патрубок											1	
16														
17														
18														

Изм	Лист	N докум.	Подп.	Дата	1720.24.00.000 ВС	Лист 2

21723-03 41

40

Серия 5.903-6 Выпуск 2

Обозначение	Наименование	Кол. на испол. 1720.24.00.000 —											Примечание
		—	01	02	03	04	05	06	07	08	09	10	
	Прочие изделия												
	Клапан обратный												
	ТУ 26-07-1123-76												
	16с13нж Ду 150										1		
	Ду 200											1	

1720 24. 00. 000

Лист 9

Обозначение	Наименование	Кол. на испол. 1720.24.01.000 —						Примечание
		10	11	12	13			
	Материалы							
	Трубы ГОСТ 10704-76 / ГОСТ 10705-80							
	159×3	0,1	1079				м	
	219×3,5			0,1	0,11		м	
3								

1720. 24. 01. 000

Лист 4

Номер строки	Наименование	Код ОКП	Обозначение документа на поставку	Поставщик	Кол. на испол. 1720.24.00.000 —											Примечание
					—	01	02	03	04	05	06	07	08	09	10	
1																
2	Трубопроводная арматура															
3																
4	Клапан обратный															
5	16с13нж Г Ду 40	37.4233.1008	ГОСТ 20770-75	Георгиевский	1	1										
6	Ду 50	37.4234.1005		арматурный			1	1								
7	Ду 80	37.4235.1005		имени Ленина					1	1						
8	Ду 100	37.4235.1006									1	1	1			
9	Ду 150	37.4236.1007	ТУ 26-07-1123-76	ПО «Пензтяжпром-										1		
10	Ду 200	37.4236.1008		арматура»											1	
11																
12	Прокладки															
13	Прокладка А-25-16		ГОСТ 15180-70		4	4	4	4								
14	А-40-16				2	2										
15	А-50-16						2	2	4	4	4	4				
16	А-80-16								2	2			4			
17	А-100-16										2	2	2	4		
18	А-150-16													2	4	
19	А-200-16														2	
20	Фланцы															
21	Фланец 1-25-16 ст 20	37.9941.4136.07	ГОСТ 12820-80		2	2	2	2								
22	1-40-16 ст 20	37.9941.4139.05			2	2										
23	1-50-16 ст 20	37.9941.4139.04					2	2	2	2	2	2				
	1-80-16 ст 20	37.9941.4141.01							2	2			2			
	1-100-16 ст 20	37.9941.4142.00									2	2		2		
	1-100-25 ст 20	37.9941.4164.05														
	1-150-16 ст 20	37.9941.4144.09									2	2	2			
	1-150-25 ст 20	37.9941.4166.03												2		
															2	

1720.24.00.000 ВП

Изм.	Лист	№ докум.	Подп.	Дата
Разраб.		Никифорова		
Пров.		Вельтер		
Н. контр.		Хромихина		
Утв.		Соспер		08.84

Блок присоединения. Ведомость покупных изделий

Лит	Лист	Листов
	1	1

ЦНИИЭП инж. оборудования КО

1720.24.01.000 СБ

Рис.1

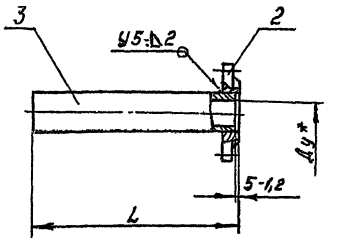

Рис.2

Остальное см. рис.1.

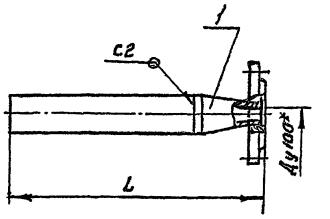

Размеры, мм

Обозначение	Рис.	Условный проход Ду	L	Масса кГ
П20.24.01.000	1	40	100	2,71
— 01			300	3,07
— 02		50	100	3,47
— 03			300	3,93
— 04		80	100	5,03
— 05			480	6,53
— 06		100	100	6,97
— 07			450	9,05
— 08	2	125	205	11,0
— 09			625	14,79
— 10	1	150	100	11,75
— 11			790	25,25
— 12		200	100	18,1
— 13			1110	48,1

1. Сварные швы по ГОСТ 16037-80.
2. * Размеры для справок.
3. $H17;\ h17;\ \pm\frac{JT17}{2}$

ИЗМ	ЛИСТ	№ ДОКУМ	ПОДП.	ДАТА
РАЗРАБ		БУЛАТОВА		
ПРОВ		ВЕЛЬТЕР		
Т. КОНТР.		ВЕЛЬТЕР		
Н. КОНТР.		ХРОМИХИНА		09.11
УТВ.		СОСНЕР		

1720.24.01.000.СБ

ПАТРУБОК

СБОРОЧНЫЙ ЧЕРТЕЖ

ЛИТ.	МАССА	МАСШТАБ
	СМ. ТАБЛ.	—

ЛИСТ. ЛИСТОВ 1

ЦНИИЭП ИНЖ ОБОРУДОВАНИЯ

ИНВ. № ПОДЛ. | ПОДПИСЬ И ДАТА | ВЗАМ. ИНВ. № | ИНВ. № ДУБЛ. | ПОДПИСЬ И ДАТА

1720.24.01.001

25

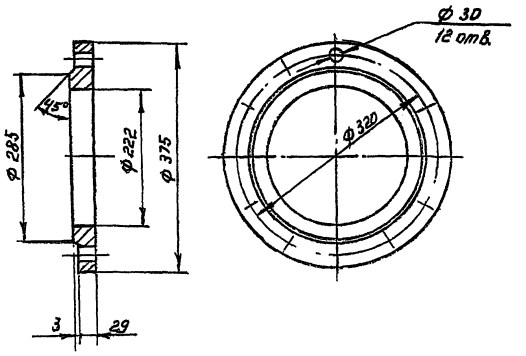

Предельные отклонения размеров: $H17;\ h17;\ \pm\frac{JT17}{2}$

ИЗМ	ЛИСТ	№ ДОКУМ	ПОДП	ДАТА
РАЗРАБ.		МОСКВИТИНА		04.10
ПРОВ		ВЕЛЬТЕР		
Т. КОНТР.		ШРАЙМАН		
Н. КОНТР		ХРОМИХИНА		
УТВ.		СОСНЕР		

1720.24.01.001

ФЛАНЕЦ

ЛИТ	МАССА	МАСШТАБ
	15,8	1:5

ЛИСТ ЛИСТОВ: 1

СТАЛЬ 20 ГОСТ 1050-74

ЦНИИЭП ИНЖ. ОБОРУДОВАНИЯ

ИНВ. № ПОДЛ. | ПОДПИСЬ И ДАТА | ВЗАМ. ИНВ. № | ИНВ. № ДУБЛ. | ПОДПИСЬ И ДАТА

ФОРМАТ А4

Формат	Зона	Обозначение	Наименование	Кол. на исполн. 1720.24.01.000 —	01	02	03	04	05	06	07	08	09	Примечание
			Документация											
А3		1720.24.01.000.СБ	Сборочный чертеж		X	X	X	X	X	X	X	X	X	
			Детали											
А4	1	1720.10.03.005-22	Переход									1	1	
			Стандартные изделия											
	2		Фланец ГОСТ 12820-80											
			1-40-16 ст. 20		1	1								
			1-50-16 ст 20				1	1	1					

Исполнения 10... 13 см листы 3,4

1720.24.01.000

ПАТРУБОК

ИЗМ	ЛИСТ	№ ДОКУМ.	ПОДП.	ДАТА
РАЗРАБ		БУЛАТОВА		
ПРОВ		ВЕЛЬТЕР		
Н. КОНТР		ХРОМИХИНА		
УТВ		СОСНЕР		

ЛИТ	ЛИСТ	ЛИСТОВ
	1	4

ЦНИИЭП ИНЖ. ОБОРУДОВАНИЯ КО

21723-03 43

Инв. № подл. | Подп. и дата | Взам. инв. | Инв. № дубл. | Подп. и дата

Формат	Зона	Поз.	Обозначение	Наименование	Кол. на испол. 1720.23.02.000 —	-01	-02	-03	-04	-05	-06	-07	-08	-09	Примечание
				Материалы											
БЧ		2		Уголок 32×32×3-Б ГОСТ 8509-72 Ст3 ГОСТ 535-79	0,753	0,953									м
				Уголок 36×36×3-Б ГОСТ 8509-72 Ст3 ГОСТ 535-79			0,742	0,942	0,71	0,91					м
				Уголок 45×45×3-Б ГОСТ 8509-72 Ст3 ГОСТ 535-79							0,692	0,892	0,668	0,866	м

Изм.	Лист	N докум.	Подп.	Дата	1720.23.02.000	Лист 2

Формат А4

Инв. № подл. | Подп. и дата | Взам. инв. | Инв. № дубл. | Подп. и дата

Формат	Зона	Поз.	Обозначение	Наименование	Кол. на испол. 1720.24.01.000 —	-01	-02	-03	-04	-05	-06	-07	-08	-09	Примечание
				Фланец ГОСТ 12820-80											
		2		1-80-16 ст 20					1	1					
				1-100-25 ст 20							1	1	1	1	
				Материалы											
				Труба ГОСТ 10704-76 / А-ст 2 кп ГОСТ 10705-80											
		3		45×2,0	0,1	0,3									м
				57×2,0			0,1	0,3							м
				89×2,0					0,1	0,48					м
				108×2,5							0,1	0,45			м
				133×3,0									0,1	0,52	м

Изм.	Лист	N докум.	Подп.	Дата	1720.24.01.000	Лист 2

Формат А4

Инв. № подл. | Подпись и дата | Взам. инв. | Инв. № дубл. | Подпись и дата

Формат	Зона	Поз.	Обозначение	Наименование	Кол. на испол. 1720.23.02.000 — 10	11	12	13	Примечание
				Документация					
А3			1720.23.02.000 СБ	Сборочный чертеж	×	×	×	×	
				Детали					
А4		1	1720.23.02.001-05	Планка	2	2			
			-06	Планка			2	2	
				Материалы					
БЧ		2		Уголок 45×45×3-Б ГОСТ 8509-72 Ст3 ГОСТ 535-79	0,64	0,84	0,58	0,78	м

Изм.	Лист	N докум.	Подп.	Дата	1720.23.02.000	Лист 3

Формат А4

Инв. № подл. | Подп. и дата | Взам. инв. | Инв. № дубл. | Подп. и дата

Формат	Зона	Поз.	Обозначение	Наименование	Кол. на испол. 1720.24.01.000 — 10	11	12	13	Примечание
				Документация					
А3			1720.24.01.000 СБ	Сборочный чертеж	×	×	×	×	
				Детали					
		2	1720.24.01.001	Фланец			1	1	
				Стандартные изделия					
		2		Фланец 1-150-25 ст 20 ГОСТ 12820-80	1	1			

Изм.	Лист	N докум.	Подп.	Дата	1720.24.01.000	Лист 3

Формат А4

1720.25.00.000 СБ

Серия 5.903-6 Выпуск 2

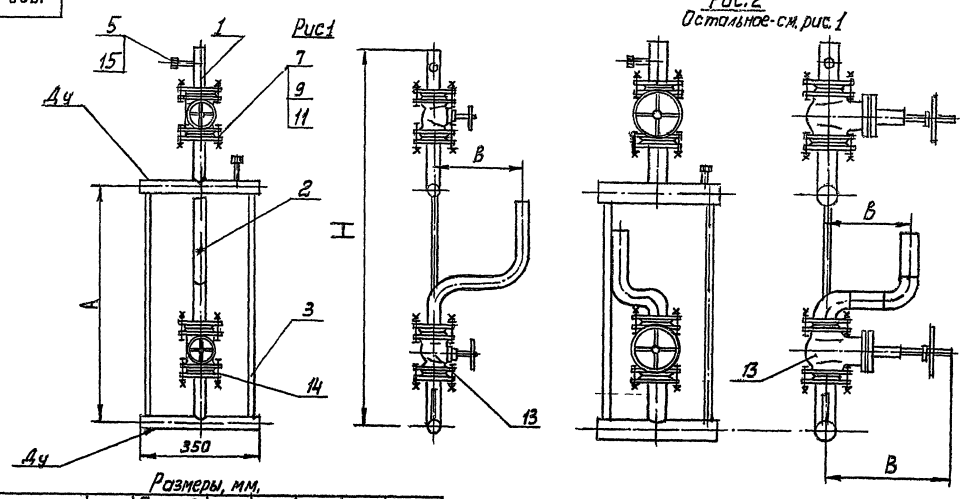

Размеры, мм.

Обозначение	Рис.	Проход условный Ду	A	B	B	H	Масса, кг
1720.25.00.000	1	40	800	—	300	1220	16
-01			1000			1420	16,5
-02		50	800			1220	18
-03			1000			1420	18,5
-04		80	800		380	1240	21,3
-05			1000			1440	21,8
-06		100	800		250	1270	26,6
-07			1000			1470	27
-08		125			290		29
-09	2	150		355	320	1480	43,5
-10		200	1100	476	400	1510	63

Размеры для справок

Изм	Лист	№ докум	Подп	Дата
Разраб		Вельтер		
Пров.		Шрайман		
Т.контр		Шрайман		
Н.контр		Хромихина		
Утв.		Соснер		

1720.25.00.000 СБ

БЛОК ПРИСОЕДИНЕНИЯ СБОРОЧНЫЙ ЧЕРТЕЖ

Лит	Масса	Масштаб
	СМ ТАБЛ	—

Лист | Лист 1

ЦНИИЭП инж. оборудования КО

Инв. № подл. | Подп. и дата | Взам. инв. № | Инв. № дубл. | Подп. и дата

Формат	Зона	Поз.	Обозначение	Наименование	Кол. на исполн. 1720.25.00.000 - 01	02	03	04	05	06	07	08	09	10	Примечание
				Документация											
А3			1720.25.00.000 СБ	Сборочный чертеж	X	X	X	X	X	X	X	X	X	X	
А4			1720.25.00.000 ВС	Ведомость спецификаций	X	X	X	X	X	X	X	X	X	X	
А3			1720.25.00.000 ВП	Ведомость покупных изделий	X	X	X	X	X	X	X	X	X	X	
А4			1720.20.00.000 И	Инструкция по применению	X	X	X	X	X	X	X	X	X	X	
				Сборочные единицы											
А4		1	1720.20.01.000	Патрубок	1	1	1	1							
			-01	Патрубок					1	1					
			-02	Патрубок							1	1	1		
			-03	Патрубок										1	

Изм	Лист	№ докум	Подп.	Дата
Разраб		Вельтер		
Пров		Шрайман		
Н.контр		Хромихина		
Утв		Соснер		

1720.25.00.000

БЛОК ПРИСОЕДИНЕНИЯ

Лит. | Лист 1 | Листов 5

ЦНИИЭП инж. оборудования КО

Копировал: А. Лещиково Формат: А4

Инв. № подл. | Подп. и дата | Взам. инв. № | Инв. № дубл. | Подп. и дата

Формат	Зона	Поз.	Обозначение	Наименование	Кол. на исполн. 1720.25.00.000 - 01	02	03	04	05	06	07	08	09	10	Примечание
А4		1	1720.20.01.000-04	Патрубок										1	
А4		2	1720.25.01.000	Патрубок	1	1	1	1							
			-01	Патрубок					1	1					
			-02	Патрубок							1	1	1		
			-03	Патрубок										1	
			-04	Патрубок											1
А4		3	1720.25.02.000	Коллектор	1										
			-01	Коллектор		1									
			-02	Коллектор			1								
			-03	Коллектор				1							
			-04	Коллектор					1						
			-05	Коллектор						1					
			-06	Коллектор							1				
			-07	Коллектор								1			
			-08	Коллектор									1		
			-09	Коллектор										1	
			-10	Коллектор											1

Изм	Лист	№ докум	Подп	Дата

1720.25.00.000

Лист 2

Формат А4

Инв. № подл.	Подп. и дата	Взам. инв. №	Инв. № дубл.	Подп. и дата

Формат	Зона	Поз	Обозначение	Наименование	Кол. на исполн. 1720.25.00.000 —	01	02	03	04	05	06	07	08	09	10	Примечание
		14		Прокладка ГОСТ 15180-70												
				А-25-16	4	4	4	4								
				А-32-16					4	4						
				А-40-16							4	4	4			
				А-50-16										4		
				А-80-16											4	
		15		Прокладка 3-1												
				ГОСТ 23990-80	2	2	2	2	2	2	2	2	2	2	2	

Изм	Лист	N докум.	Подп.	Дата	1720.25.00.000	Лист 5

Формат А4

Инв. № подл.	Подп. и дата	Взам. инв. №	Инв. № дубл.	Подп. и дата

Серия 5.903-6 Выпуск 2

Формат	Зона	Поз	Обозначение	Наименование	Кол. на исполн. 1720.25.00.000 —	01	02	03	04	05	06	07	08	09	10	Примечание
				Детали												
А4		5	1720.10.00.002	Заглушка	2	2	2	2	2	2	2	2	2	2	2	
				Стандартные изделия												
				Болт ГОСТ 7798-70												
		7		М16-6g х 60.58	16	16	16	16	16	16	16	16	16	16		
				М16-6g х 70.58											16	

Изм	Лист	N докум.	Подп.	Дата	1720.25.00.000	Лист 3

Формат А3

Инв. № подл.	Подпись и дата	Взам. инв. №	Инв. N дубл.	Подпись и дата

Номер строки	Обозначение	Наименование	Для исполн. 1720.25.00.000 —	01	02	03	04	05	06	07	08	09	10	Примечание
1	1720.25.00.000	Блок присоединения	1	1	1	1	1	1	1	1	1	1	1	
2														
3														
4														
5	1720.20.01 000	Патрубок	1	1	1	1								
6	-01	Патрубок					1	1						
7	-02	Патрубок							1	1	1			
8	-03	Патрубок										1		
9	-04	Патрубок											1	
10														
11	1720.25 01.000	Патрубок	1	1	1	1								
12	-01	Патрубок					1	1						
13	-02	Патрубок							1	1	1			
14	-03	Патрубок										1		
15	-04	Патрубок											1	

Изм	Лист	N докум.	Подп.	Дата	1720.25.00.000 Вс	Лит.	Лист 1	Листов 2
Разраб.		Никифорова			Блок присоединения. Ведомость спецификаций	ЦНИИЭП инж. оборудования КО		
Пров.		Вельтер						
Н. контр.		Хромихина						
Утв.		Соснер						

Формат А4

Инв. N подл.	Подп. и дата	Взам. инв. №	Инв. N дубл.	Подп. и дата

Формат	Зона	Поз	Обозначение	Наименование	Кол. на исполн. 1720.25.00.000 —	01	02	03	04	05	06	07	08	09	10	Примечание
		9		Гайка М16-7Н.5												
				ГОСТ 5915-70	16	16	16	16	16	16	16	16	16	16	16	
		11		Шайба 16.01.09.												
				ГОСТ 11371-78	16	16	16	16	16	16	16	16	16	16	16	
		13		Вентиль фланцевый												
				15 кч 19с2 ГОСТ 18162-72												
				Ду 25	2	2	2	2								
				Ду 32					2	2						
				Ду 40							2	2	2			
				Задвижка												
				30ч 6 бр ГОСТ 8437-72												
				Ду 50										2		
				Ду 80											2	

Изм	Лист	N докум.	Подп.	Дата	1720.25.00.000	Лист 4

Серия 5.903-6 Выпуск 2

Номер строки	Обозначение	Наименование	Для исполн. 1720.25.00.000- —	01	02	03	04	05	06	07	08	09	10	Примечание
1														
2	1720.25.02.000	Коллектор	1											
3	-01	Коллектор		1										
4	-02	Коллектор			1									
5	-03	Коллектор				1								
6	-04	Коллектор					1							
7	-05	Коллектор						1						
8	-06	Коллектор							1					
9	-07	Коллектор								1				
10	-08	Коллектор									1			
11	-09	Коллектор										1		
12	-10	Коллектор											1	
13														
14														
15														
16														
17														
19														

Изм. | Лист | N докум. | Подп. | Дата

1720.25.00.00 ВС

Лист 2

Формат А4

Формат	Зона	Поз	Обозначение	Наименование	Кол. на исполн. 1720.25.01.000- —	01	02	03	04	05	Примечание
				Документация							
А3			1720.25.01.000 СБ	Сборочный чертеж	X	X	X	X	X	X	
				Детали							
А4	1		1720.25.01.001.	Патрубок	1						
			-01	Патрубок		1					
				Стандартные изделия							
		2		Фланец ГОСТ 12820-80 1-25-16 ст 20	1						

Изм. | Лист | N докум. | Подп. | Дата

Разраб. | Бухатова | Провер. | Вельтер | Н. контр. | Хромихина | Утв. | Соснер

1720.25.01.000

Патрубок

Лит. | Лист 1 | Листов 3

ЦНИИЭП инж. оборудования КО

Формат А4

Номер строки	Наименование	Код ОКП	Обозначение документа на поставку	Поставщик	Кол. на исполн. 1720.25.00.000- —	01	02	03	04	05	06	07	08	09	10	Примечание
1																
2	Трубопроводная арматура															
3																
4	Вентиль фланцевый															
5	15кч 19п2 Ду25	37.3211.1077	ГОСТ 18162-72	ПО „Запорожарматура"	2	2	2	2								
6	15кч 19п2 Ду32	37.3211.1061							2	2						
7	15кч 19п2 Ду40	37.3211.1062									2	2	2			
8																
9																
10	Задвижка															
11	30ч 6 бр Ду50	37.2115.1005	ГОСТ 8437-72	Сызранский										2		
12	30ч 6 бр Ду80	37.2115.1006		№ 136											2	
13																
14	Прокладки															
15																
16	Прокладка А-25-16		ГОСТ 15180-70		4	4	4	4								
17	А-32-16								4	4						
18	А-40-16										4	4	4			
19	А-50-16													4		
20	А-80-16														4	
21																
22	Фланцы															
23	Фланец 1-25-16 ст 20	37.9941.4136.07	ГОСТ 12820-80		4	4	4	4								
24	1-32-16 ст 20	37.9941.4137.06							4	4						
25	1-40-16 ст 20	37.9941.4138.05									4	4	4			
26	1-50-16 ст 20	37.9941.4139.04												4		
27	1-80-16 ст 20	37.9941.4141.01													4	

Изм. | Лист | N докум. | Подп. | Дата

Разраб. | Бухатова | Провер. | Вельтер | Н. контр. | Хромихина | Утв. | Соснер

1720.25.00.000ВП

Блок присоединения

Ведомость покупных изделий

Лит. | Лист 1 | Листов 2

ЦНИИЭП инж. оборудования КО

Инв. № подл. | Подп. и дата | Взам. инв. № | Инв. № дубл. | Подп. и дата

1720 25.01.000 СБ

Выпуск 2

Серия 5.903-6

Рис. 1

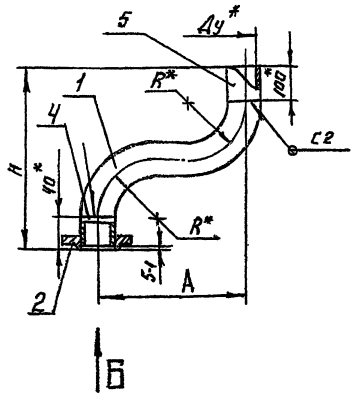

Вид Б

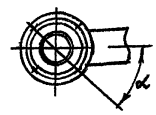

Рис. 2

Остальное см рис. 1

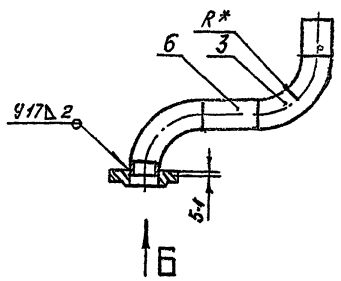

Рис. 3

Остальное см рис. 1; рис. 2

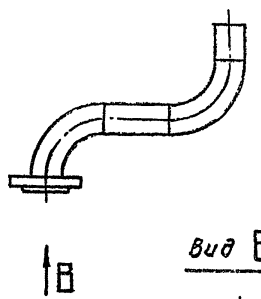

Вид В

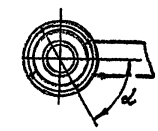

Размеры, мм

Обозначение	Рис.	Условный проход, Ду	A	H	R	α	Масса, кг
1720.25.01.000	1	25	300	435	150	45°	2,4
—01		32	400	535	200		3,2
—02	2	40	250	236	60		3,5
—03			290	236	60		3,7
—04	3	50	345	268	75	60°	5,5
—05	2	80	425	360	120	22°30'	8,3

1 Сварные швы по ГОСТ 16037-80.

2.* Размеры для справок.

ИНВ № ПОДЛ	ПОДПИСЬ И ДАТА	ВЗАМ ИНВ №	ИНВ № ДУБЛ	ПОДПИСЬ И ДАТА

ИЗМ	ЛИСТ	№ ДОКУМ	ПОДП	ДАТА
РАЗРАБ		БУЛАТОВА		09.86
ПРОВ		ВЕЛЬТЕР		
Т.КОНТР		ВЕЛЬТЕР		
Н КОНТР		ХРОМИХИНА		09.86
УТВ.		СОСНЕР		

1720.25 01 000 СБ.

ПАТРУБОК

СБОРОЧНЫЙ ЧЕРТЕЖ

ЛИТ.	МАССА	МАСШТАБ
	СМ. ТАБА	—

ЛИСТ | ЛИСТОВ 1

ЦНИИЭП инж. оборудования

1720.25.01.001

Ф/А

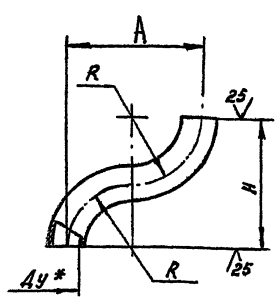

Размеры, мм

Обозначение	Условный проход, Ду	A	H	R	d×S	Масса, кг
1720.25 01.001	25	300	330	150	32×1,6	0,56
—01	32	400	430	200	38×1,6	0,9

1.* Размер. для справок

2 H17; h17; $\pm\frac{JT17}{2}$

ИНВ № ПОДЛ	ПОДПИСЬ И ДАТА	ВЗАМ ИНВ №	ИНВ № ДУБЛ	ПОДПИСЬ И ДАТА

ИЗМ	ЛИСТ	№ ДОКУМ	ПОДП.	ДАТА
РАЗРАБ		БУЛАТОВА		09.86
ПРОВ		ВЕЛЬТЕР		
Т КОНТР.		ВЕЛЬТЕР		
Н КОНТР		ХРОМИХИНА		09.86
УТВ		СОСНЕР		

1720 25.01 001

ПАТРУБОК

ЛИТ	МАССА	МАСШТАБ
	СМ ТАБА	—

ЛИСТ | ЛИСТОВ 1

ЦНИИЭП инж. оборудования

Труба $\frac{d \times S \text{ ГОСТ } 10704-76}{\text{А-ст2кп ГОСТ } 10705-80}$

ФОРМАТ А4

ИНВ № ПОДЛ	ПОДП. И ДАТА	ВЗАМ ИНВ №	ИНВ № ДУБЛ	ПОДП. И ДАТА

Формат	Зона	Поз.	Обозначение	Наименование	Кол. на исполн. 1720 25.01.000-									Примечание
					—	01	02	03	04	05				
				Фланец ГОСТ 12820-80										
		2		1-32-16 СТ 20		1								
				1-40-16 СТ 20			1	1						
				1-50-16 СТ 20					1					
				1-80-16 СТ 20						1				
				Отвод 90° ГОСТ 17375-83										
		3		45×2			2	2						
				57×3					2					
				89×3,5						2				
				Материал										
				Труба ГОСТ 10704-76 А-ст2кп ГОСТ 10705-80										
		4		32×1,6	0,035									М
				38×1,6		0,035								М
		5		32×1,6	0,1									М
				38×1,6		0,1								М
				45×2,0			0,1	0,1						М

ИЗМ	ЛИСТ	№ ДОКУМ.	ПОДП.	ДАТА

1720.25.01.000

ЛИСТ 2

ФОРМАТ А4

1720.25.02.000.СБ

Серия 5.903-6 Выпуск 2

Инв.№ подл. | Подпись и дата | Взам. инв.№ | Инв.№ дубл. | Подпись и дата

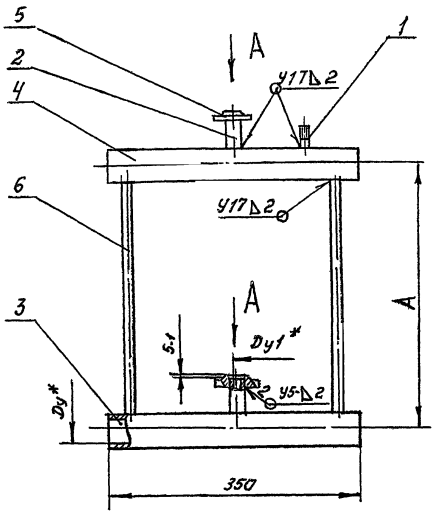

Вид А

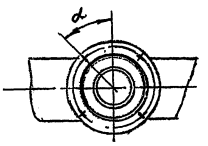

Размеры, мм

Обозначение	Ду	Ду1	А	α	Масса кг
1720.25.02.000	40	25	800	45°	5,3
— 01			1000		5,7
— 02	50		800		6,4
— 03			1000		6,8
— 04	80	32	800		7,5
— 05			1000		7,9
— 06	100	40	800		8,8
— 07			1000		9,3
— 08	125				11,4
— 09	160	50			16,1
— 10	200	80	1100	22°30	21,3

1. Сварные швы по ГОСТ 16037-80.
2. *Размеры для справок.

Изм.	Лист	№ докум.	Подп.	Дата
Разраб.		Булатова		09.16
Пров.		Вельтер		
Т. контр.		Вельтер		
Н. контр.		Хромихина		09.16
Утв.		Оснер		

1720.25.02.000СБ

Коллектор
Сборочный чертеж.

Лит.	Масса	Масштаб
	См. табл.	—
Лист	Листов 1	

ЦНИИЭП инж. оборудования

Инв.№ подл. | Подпись и дата | Взам. инв.№ | Инв.№ дубл. | Подпись и дата

Обозначение	Наименование	Кол. на испол. 1720.25.01.000- 01	02	03	04	05	Примечание
	Труба ГОСТ 10704-76 / ГОСТ 10705-80				01		
5	57×2,0						М
	89×2,0					01	М
6	45×2,0				0,13	0,17	М
	57×2,0				0,195		М
	89×2,0					0,185	М

Изм.	Лист	№ докум.	Подп.	Дата

1720.25.01.000

Лист 3

Формат А4

Инв.№ подл. | Подпись и дата | Взам. инв.№ | Инв.№ дубл. | Подпись и дата

Обозначение	Наименование	Кол. на испол. 1720.25.02.000- 01	02	03	04	05	06	07	08	09	10	Примечание
	Документация											
А3	1720.25.02.000.СБ Сборочный чертеж	×	×	×	×	×	×	×	×	×	×	
	Детали											
А4 1	1720.10.01.002 Отвод	1	1	1	1	1	1	1	1	1	1	
А3 2	1720.20.02.003 Патрубок	1	1		1	1						
	— 01 Патрубок				1	1						
	— 06 Патрубок						1	1				
	— 09 Патрубок								1	1		
	— 10 Патрубок										1	
	— 12 Патрубок									1		
	— 16 Патрубок										1	

Изм.	Лист	№ докум.	Подп.	Дата
Разраб.		Булатова		
Пров.		Вельтер		
Н. контр.		Хромихина		
Утв.		Оснер		

1720.25.02.000.

Коллектор

Лит.	Масса	Масштаб
Лист 1	Листов 3	

ЦНИИЭП инж. оборудования

Копировал Астапкова Формат А3

Инв.№подл. | Подпись и дата | Взам.инв.№ | Инв.№дубл. | Подпись и дата

Рис.1

Рис.2

Остальное см. рис 1

Размеры, мм

Обозначение	Рис.	Условный проход Dy	D	d×S	Масса кг
1720.25.02.001	1	40	25	45×2	0,74
— 01		50		57×2	0,83
— 02		80	32	89×2	1,5
— 03		100	40	108×2,5	1,8
— 04		125		133×3,0	2,3
— 05		150	50	159×3,0	4
— 06		200	80	219×3,5	7,2
— 07	2	40	25	45×2	0,74
— 08		50		57×2	0,83
— 09		80	32	89×2	1,5
— 10		100	40	108×2,5	1,8
— 11		125		133×3,0	2,3
— 12		150	50	159×3,0	4
— 13		200	80	219×3,5	7,2

1. * Размер для справок

2. $H17;\ h17;\ \pm\frac{IT17}{2}$

				1720.25.02.001	
Изм.	Лист	№ докум.	Подп.	Дата	Патрубок
Разраб.		Филатова		09.86	
Провер.		Вельтер			
Т.контр.		Вельтер			
Н.контр.		Хромихина		09.86	Труба Дх5 ГОСТ 10704-76 / А-ст 2 Кп ГОСТ 10705-80
Утв.		Сюсюр			

Лит	Масса	Масштаб
	См. табл.	—
Лист	Листов 1	

ЦНИИЭП инж. оборудования

Копировал | Формат А4

Инв.№подл. | Подпись и дата | Взам.инв.№ | Инв.№дубл. | Подпись и дата

Обозначение	Наименование	Кол. на испол. 1720.25.02.000-												Примечание
		—	01	02	03	04	05	06	07	08	09	10		
1720.25.02.001	Патрубок	1	1											
— 01	Патрубок			1	1									
— 02	Патрубок					1	1	1	1					
— 03	Патрубок									1				
— 04	Патрубок										1			
— 05	Патрубок						1	1	1					
— 06	Патрубок									1		1		
— 07	Патрубок	1	1		1	1								
— 08	Патрубок						1	1	1					
— 09	Патрубок									1				
— 10	Патрубок										1			
— 11	Патрубок											1		
— 12	Патрубок													
— 13	Патрубок											1		

Изм.	Лист	№ докум.	Подп.	Дата	1720.25.02.000	Лист 2

Формат А4

Обозначение	Наименование	Кол. на испол. 1720.25.02.000-												Примечание
		—	01	02	03	04	05	06	07	08	09	10		
	Стандартные изделия													
	Фланец ГОСТ 12820-80													
	1-25-16 ст 20	2	2	2	2									
	1-32-16 ст 20					2	2							
	1-40-16 ст 20							2	2	2				
	1-50-16 ст 20										2			
	1-80-16 ст 20											2		
	Материалы													
	Труба ГОСТ 3262-75												м	
	15×2,35	6												
	25×2,8												м	

Изм.	Лист	№ докум.	Подп.	Дата	1720.25.02.000	Лист 3

Формат А4

1720.26 00 000 СБ

Серия 5 903-6 Выпуск 2

Рис 1

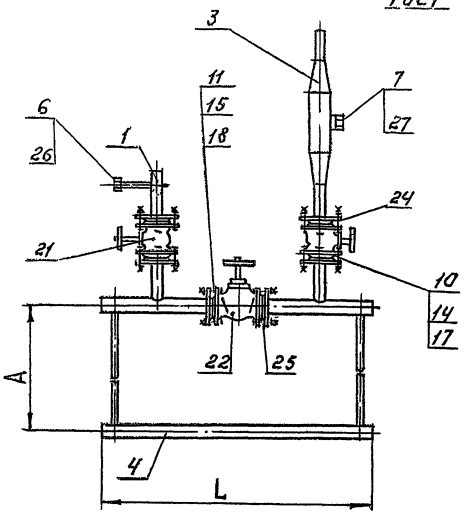

Рис 2

Остальное-см рис 1

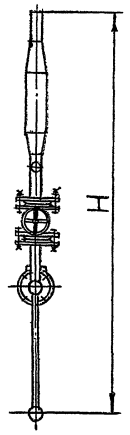

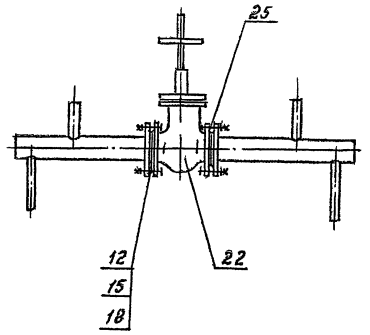

Размеры для справок.

Размеры, мм

Обозначение	Рис.	Проход условный Ду	A	L	H	Масса, кг
1720.25.00.000	1	40	800	870	1730	30
– 01			1000		1930	30,5
– 02	2	50	800	880	1730	44
– 03			1000		1930	44,5
– 04		80	800	910	1760	56
– 05			1000		1960	56,5
– 06		100	800	930	1760	74
– 07			1000		1960	74,5

ИЗМ	ЛИСТ	N ДОКУМ	ПОДП	ДАТА
РАЗРАБ		ВЕЛЬТЕР		09.86
ПРОВ		ШРАЙМАН		
Н.КОНТР		ШРАЙМАН		
Н.КОНТР		ХРОМИКИНА		09.86
УТВ		СОСНЕР		

1720.26 00.000 СБ

БЛОК ПРИСОЕДИНЕНИЯ СБОРОЧНЫЙ ЧЕРТЕЖ.

ЛИТ	МАССА	МАСШТАБ
	СМ. ТАБЛ.	–
ЛИСТ	ЛИСТОВ. 1	

ЦНИИЭП инж. оборудования КО

ФОРМАТ А3

Формат	Зона	Поз	Обозначение	Наименование	Кол. на исполн. 1720.26.00.000- –	01	02	03	04	05	06	07	Примечание
				Документация									
А3			1720 26 00.000 СБ	Сборочный чертеж	X	X	X	X	X	X	X	X	
А4			1720 00 000 ВС	Ведомость спецификаций	X	X	X	X	X	X	X	X	
А3			1720.26 00.000 ВП	Ведомость покупных изделий	X	X	X	X	X	X	X	X	
А4			1720.00.00 000 И	Инструкция по применению	X	X	X	X	X	X	X	X	
				Сборочные единицы									
А4		1	1720.20 01.000	Патрубок	1	1	1	1	1	1	1	1	
А4		3	1720.26.01.000	Расширитель	1	1	1	1	1	1	1	1	

1720.26.00.000

ИЗМ	ЛИСТ	N ДОКУМ	ПОДП	ДАТА
РАЗРАБ		ВЕЛЬТЕР		09.86
ПРОВ		ШРАЙМАН		
Н.КОНТР		ХРОМИКИНА		09.86
УТВ		СОСНЕР		

БЛОК ПРИСОЕДИНЕНИЯ

ЛИТ.	ЛИСТ	ЛИСТОВ
	1	5

ЦНИИЭП инж. оборудования КО

ФОРМАТ А3

Формат	Зона	Поз	Обозначение	Наименование	Кол. на исполн. 1720.26.00.000- –	01	02	03	04	05	06	07	Примечание
А4		4	1720.26.02 000	Коллектор	1								
			–01	Коллектор		1							
			–02	Коллектор			1						
			–03	Коллектор				1					
			–04	Коллектор					1				
			–05	Коллектор						1			
			–06	Коллектор							1		
			–07	Коллектор								1	
				Детали									
А4		6	1720.10.00.002	Заглушка	1	1	1	1	1	1	1	1	
А4		7	1720.20.00.001	Заглушка	1	1	1	1	1	1	1	1	

1720.26.00.000

ИЗМ	ЛИСТ	N ДОКУМ	ПОДП	ДАТА

Лист 2

КОПИРОВАЛ ЛОГИНОВА ФОРМАТ А4

Инв № подл	Подп и дата	Взам. инв №	Инв № дуб.	Подп и дата

Формат	Зона	Поз	Обозначение	Наименование	Кол. на исполн. 1720.26.00.000- —	01	02	03	04	05	06	07			Примечание
		27		Прокладка П27 ГОСТ 23358-78	1	1	1	1	1	1	1	1			
		28		Прокладка 3-1 ГОСТ 23990-80	1	1	1	1	1	1	1	1			

Изм	Лист	№ докум.	Подп	Дата	1720.26.00.000	Лист 5

Формат А4

Инв № подл	Подп и дата	Взам инв №	Инв № дуб	Подп и дата

Серия 5 903-6 Выпуск 2

Формат	Зона	Поз	Обозначение	Наименование	Кол. на исполн 1720 26.00 000- —	01	02	03	04	05	06	07			Примечание
				Стандартные изделия											
				Болт ГОСТ 7798-70											
		10		М12-6g×35.58	16	16	16	16	16	16	16	16			
		11		М16-6g×60.58	16	16	16	16	16	16					
		12		М16-6g×70.58							16	32			
				Гайка ГОСТ 5915-70											
		14		М12-7Н.5	16	16	16	16	16	16	16	16			
		15		М16-7Н 5	16	16	16	16	16	16	16	32			
				Шайба ГОСТ 11371-78											
		17		12 01.09	16	16	16	16	16	16	16	16			
		18		16 01 09	16	16	16	16	16	16	16	32			

Изм	Лист	№ докум	Подп	Дата	1720.26.00.000	Лист 3

Формат А4

Инв № подл	Подп и дата	Взам инв №	Инв № дуб	Подп и дата

Номер стр.	Обозначение	Наименование	Для исполн 1720.26.00.000- —	01	02	03	04	05	06	07			Примечание
1	1720.26.00 000	Блок присоединения	1	1	1	1	1	1	1	1			
2													
3													
4	1720.20.01.000	Патрубок	1	1	1	1	1	1	1	1			
5													
6	1720.26.01.000	Расширитель	1	1	1	1	1	1	1	1			
7													
8	1720.26 02.000	Коллектор	1										
9	-01	Коллектор		1									
10	-02	Коллектор			1								
11	-03	Коллектор				1							
12	-04	Коллектор					1						
13	-05	Коллектор						1					
14	-06	Коллектор							1				
15	-07	Коллектор								1			

Изм	Лист	№ докум.	Подп.	Дата	1720.26.00.000 ВС			
Разраб.		Никифорова		09.86	Блок присоединения Ведомость спецификаций	Лит	Лист 1	Листов 1
Провер		Вельтер				ЦНИИЭП инж оборудования КО		
Н контр.		Хромихина		09.86				
Утв		Соснер						

Формат А4

Инв № подл	Подп и дата	Взам. инв №	Инв № дуба	Подп и дата

Формат	Зона	Поз	Обозначение	Наименование	Кол на исполн. 1720 26.00 000 —	01	02	03	04	05	06	07			Примечание
				Вентиль фланцевый											
				15кч 19п2 ГОСТ 18162-72											
		21		Ду 25	2	2	2	2	2	2	2	2			
		22		Ду 40	1	1									
				Задвижка											
				30ч 6бр ГОСТ 8432-72											
		22		Ду 50			1	1							
				Ду 80					1	1					
				Ду 100							1	1			
				Прокладка ГОСТ 15180-70											
		24		А-25-16	4	4	4	4	4	4	4	4			
		25		А-40-16	2	2									
				А-50-16			2	2							
				А-80-16					2	2					
				А-100-16							2	2			

Изм	Лист	№ докум.	Подп.	Дата	1720.26.00.000	Лист 4

Копировал: Хюппенен

Формат А4

Серия 5.903-6 Выпуск 2

Номер строки	Наименование	Код ОКП	Обозначение документа на поставку	Поставщик	Кол на испол 1720.26.00.000 —	01	02	03	04	05	06	07			Примечание
1															
2	Трубопроводная арматура														
3															
4	Вентиль фланцевый														
5	15кч19п2 Ду 26	37.3211.1077	ГОСТ 18162-72	ПО „Запорожарматура"	2	2	2	2	2	2	2	2			
6	15кч19п2 Ду 44	37.32.11.1062			1	1									
7															
8															
9	Задвижка														
10	30ч6бр Ду 50	37.2115.1005	ГОСТ 8937-72	Сызранский			1	1							
11	30ч6бр Ду 40	37.2115.1006		№ 136					1	1					
12	30ч6бр. Ду 100	37.2115.1007										1			
13															
14	Прокладки														
15															
16	Прокладка А-25-16		ГОСТ 15180-70		4	4	4	4	4	4	4	4			
17	А-40-16		ГОСТ 15180-70		2	2									
18	А-50-16							2	2						
19	А-80-16									2	2				
20	А-100-16											2	2		
21															
22	Фланцы														
23															
24	Фланец 1-25-16 ст 20	37.9941.4136.07	ГОСТ 12820-80		4	4	4	4	4	4	4	4			
25	1-40-16 ст. 20	37.9941.4138.05			2	2									
26	1-50-16 ст 20	37.9941.4139.04					2	2							
27	1-80-16 ст 20	37.9941.4141.01							2	2					
28	1-100-16 ст 20	37.9941.4142.00									2	2			

Инв. № подл. | Подпись и дата | Взам. инв. № | Инв. № дубл. | Подпись и дата

1720.26.00.000 ВП

Изм.	Лист	№ докум.	Подп.	Дата
Разраб.		Никифорова		
Пров.		Вельтер		
Н. контр.		Хромичина		
Утв.		Соснер		

Блок присоединения
Ведомость покупных изделий

Лит	Лист	Листов
		1

ЦНИИЭП инж. оборудования КО

1720.26.01.000 СБ

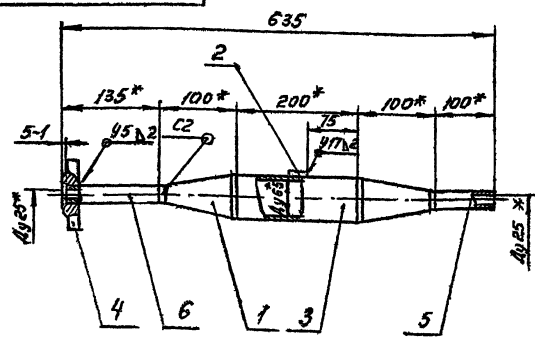

1 Сварные швы по ГОСТ 16037-80

2 *Размеры для справок.

3 $\pm \frac{IT17}{2}$

Изм.	Лист	№ докум.	Подп.	Дата
Разраб.		Булатова		
Пров.		Вельтер		
Т. контр.		Вельтер		
Н. контр.		Хромичина		
Утв.		Соснер		

Расширитель
Сборочный чертеж

Лит	Масса	Масштаб
	29	1:5

Лист	Листов 1

ЦНИИЭП инж. оборудования

1720.26.01.001

25 V (V)

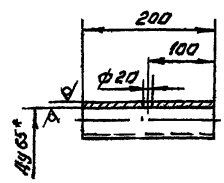

1 * Размер для справок.

2 $H17; h17; \pm \frac{IT17}{2}$

Изм.	Лист	№ докум.	Подп.	Дата
Разраб.		Булатова		
Пров.		Вельтер		
Т. контр.		Вельтер		
Н. контр.		Хромичина		
Утв.		Соснер		

Патрубок

Труба 76х2,0 ГОСТ 10704-76 / А-ст 2 кп ГОСТ 10705-80

Лит	Масса	Масштаб
	0,73	1:5

Лист	Листов 1

ЦНИИЭП инж. оборудования

Инв. № подл. | Подпись и дата | Взам. инв. № | Инв. № дубл. | Подпись и дата

Выпуск 2
Серия 5.903-6

Формат	Зона	Поз	Обозначение	Наименование	Кол.	Примечание
				Документация		
А4			1720.26.01.000. СБ	Сборочный чертеж		
				Детали		
А3		1	1720.10.03.005-09	Переход	2	
А4		2	1720.10.05.002	Бабышка	1	
А4		3	1720.26.01.001	Патрубок	1	
				Стандартные изделия		
		4		Фланец 1-25-18 ст.20 ГОСТ 12820-80	1	
				Материалы		
		5		Труба $\frac{32\times1,6\ \text{ГОСТ}\ 10704\text{-}76}{\text{А-ст2 кп ГОСТ}\ 10705\text{-}80}$		
		5		ℓ = 0,1		м
		6		ℓ = 0,13		м

Инв.№ подл. | Подпись и дата | Взам. инв.№ | Инв.№ дубл. | Подпись и дата

Изм.	Лист	№ докум.	Подп.	Дата
Разраб.		Булатова		
Пров.		Вельтер		
Т.контр.				
Н.контр.		Хромихина		
Утв.		Соснер		

1720.26.01.000

Расширитель

Лит	Лист	Листов
	1	1

ЦНИИЭП инж оборудования

Формат А4

1720.26.02.001

25 (V)

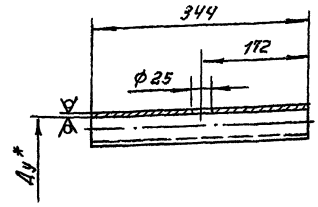

Размеры, мм

Обозначение	Условный проход Ду	d x S	Масса, кг
1720.26.02.001	40	45x2,0	0,73
— 01	50	57x2,0	0,93
— 02	80	89x2,0	1,47
— 03	100	108x2,5	2,24

1. *Размер для справок
2. $H17;\ h17;\ \pm\frac{IT17}{2}$

Инв.№ подл. | Подпись и дата | Взам. инв.№ | Инв.№ дубл. | Подпись и дата

Изм.	Лист	№ докум.	Подп.	Дата
Разраб.		Булатова		
Пров.		Вельтер		
Т.контр.		Вельтер		
Н.контр.		Хромихина		
Утв.		Соснер		

1720.26.02.001

Патрубок

Лит	Масса	Масштаб
	см табл.	—
Лист	Листов 1	

ЦНИИЭП инж. оборудования

Труба $\frac{\text{Дх5 ГОСТ}\ 10704\text{-}76}{\text{А ст 2 кп ГОСТ}\ 10705\text{-}80}$

Формат А4

1720.26.02.000СБ

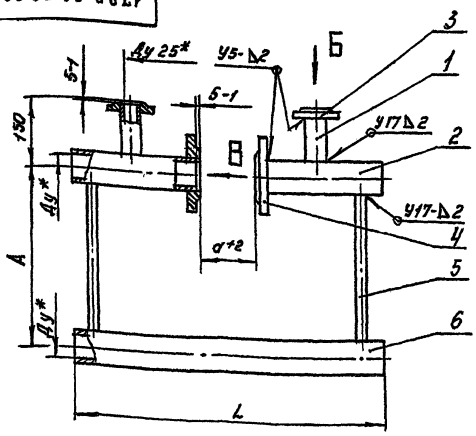

Вид Б

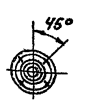

Вид В

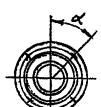

Размеры, мм

Обозначение	Условный проход Ду	A	L	d	α	Масса, кг.
1720.26.02.000	40	800	870	175	45°	12,4
— 01		1000				12,8
— 02	50	800	880	185		15
— 03		1000				15,4
— 04	80	800	910	215	22°30'	17
— 05		1000				17,4
— 06	100	800	920	225		23
— 07		1000				23,6

1. Сварные швы по ГОСТ 16037-80.
2. *Размеры для справок.
3. $\pm\frac{IT17}{2}$

Инв.№ подл. | Подпись и дата | Взам. инв.№ | Инв.№ дубл. | Подпись и дата

Изм.	Лист	№ докум.	Подп.	Дата
Разраб.		Булатова		
Пров.		Вельтер		
Т.контр.		Вельтер		
Н.контр.		Хромихина		
Утв.		Соснер		

1720.26.02.000 СБ

Коллектор

Сборочный чертеж

Лит	Масса	Масштаб
	см табл.	—
Лист	Листов 1	

ЦНИИЭП инж оборудования

Инв. № подл.	Подп. и дата	Взам. инв.	Инв. № дубл.	Подп. и дата

Формат	Зона	Поз.	Обозначение	Наименование	Кол. на исполн. 1720.26.02.000 —	01	02	03	04	05	06	07			Примечание
				Документация											
А3			1720.26.02.000 СБ	Сборочный чертеж	X	X	X	X	X	X	X	X			
				Детали											
А3		1	1720 20.02.003	Патрубок	2	2									
			-01	Патрубок			2	2							
			-02	Патрубок					2	2					
			-03	Патрубок							2	2			
А4		2	1720.26.02 001	Патрубок	2	2									
			-01	Патрубок			2	2							
			-02	Патрубок					2	2					
			-03	Патрубок							2	2			

Изм.	Лист	№ докум.	Подп.	Дата
Разраб.		Булатова	[signature]	09.86
Провер.		Вельтер	[signature]	
Н. контр.		Хромихина	[signature]	09.86
Утв.		Соснер	[signature]	

1720.26.02.000

Коллектор

Лит.	Лист	Листов
	1	3

ЦНИИЭП инж. оборудования КО

Формат А4

Инв. № подл.	Подп. и дата	Взам. инв.	Инв. № дубл.	Подп. и дата

Серия 5.903-6 Выпуск 2

Формат	Зона	Поз.	Обозначение	Наименование	Кол. на исполн. 1720.26.02.000 —	01	02	03	04	05	06	07			Примечание
				Труба ГОСТ 10704-76 / Ст2 кг ГОСТ 10705-80											
		6		45 × 2,0	0,870	0,870									м
				57 × 2,0			0,880	0,880							м
				89 × 2,0					0,910	0,910					м
				108 × 2,5							0,930	0,930			м

Изм.	Лист	№ докум.	Подп.	Дата

1720.26.02.000

Лист 3

Инв. № подл.	Подп. и дата	Взам. инв.	Инв. № дубл.	Подп. и дата

Формат	Зона	Поз.	Обозначение	Наименование	Кол. на исполн. 1720.26.02.000 —	01	02	03	04	05	06	07			Примечание
				Стандартные изделия											
		3		Фланец 1-25-10 ст. 25											
				ГОСТ 12820-80	2	2	2	2	2	2	2	2			
				Фланец ГОСТ 12820-80											
		4		1-40-16 ст. 20	2	2									
				1-50-16 ст 20			2	2							
				1-80-16 ст 20					2	2					
				1-100-16 ст 20							2	2			
				Материалы											
		5		Труба 15×2,35											
				ГОСТ 3262-75	0,755	0,955	0,713	0,943	0,711	0,911	0,892	0,892			м

Изм.	Лист	№ докум.	Подп.	Дата

1720.26.02.000

Лист 2

Формат А4

Инв. № подл.	Подп. и дата	Взам. инв.	Инв. № дубл.	Подп. и дата

Формат	Зона	Поз.	Обозначение	Наименование	Кол. на исполн. 1720.27.01.000 —	01	02	03	04	05	06	07	08	09	Примечание
				Документация											
А3			1720.27.01.000 СБ	Сборочный чертеж	X	X	X	X	X	X	X	X	X	X	
				Детали											
А3		1	1720.10.03.005	Переход	1										
			-01	Переход		1									
			-02	Переход			1								
			-07	Переход				1							
			-13	Переход					1						
			-16	Переход						1					
			1720.10.03.006 - 02	Переход							1				

Исполнения 10 .... 13 см
листы 4;5

Изм.	Лист	№ докум.	Подп.	Дата
Разраб.		Булатова	[signature]	09.86
Провер.		Вельтер	[signature]	
Н. контр.		Хромихина	[signature]	09.86
Утв.		Соснер	[signature]	

1720.27.01.000

Патрубок

Лит.	Лист	Листов
	1	6

ЦНИИЭП инж. оборудования КО

1720.27.01.000 СБ

Серия 5.903-6 Выпуск 2

Рис.1

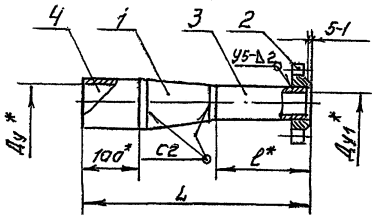

Рис.2

Остальное см. рис.1

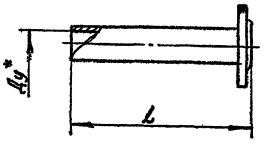

Рис. 3.

Остальное см. рис.1

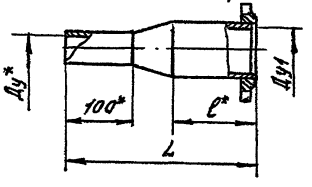

Размеры, мм.

Обозначение	Рис.	Условный проход Ду	Условный проход Ду	L	ℓ	Масса кг
1720.27.01.000	1	25	15	225	75	1,3
— 01		32				1,35
— 02		40				1,43
— 03		50	32	270	125	2,6
— 04		80	40	375	200	3,5
— 05		100		450		4,0
— 06		125	50	435	250	5,2
— 07		150	80	570	400	7,7
— 08	3	25	50	395	250	4,0
— 09		32				4,1
— 10		40				4,2
— 11	2	50	—	350	—	3,4
— 12	1	80	50	425	250	4,5
— 13		100		430		4,7

1. * Размеры для справок.
2. Сварные швы по ГОСТ 16037-80
3. $\pm \frac{IT17}{2}$

Изм.	Лист	№ докум.	Подп.	Дата	1720.27.01.000 СБ
Разраб.		Булатова		02.80	Патрубок. Сборочный чертеж
Провер.		Вельтер			Лит. — Масса — Масштаб —
Т.контр.		Вельтер			Лист — Листов 1
Н.контр.		Хромшина		07.80	ЦНИИЭП инж. оборудования
УГВ		Соснер			

Формат А3

Инв.№ подл. | Подп. и дата | Взам. инв.№ | Инв.№ дубл. | Подп. и дата

Обозначение	Наименование	Кол. на испол. 1720.27.01.000- 01	02	03	04	05	06	07	08	09	Примечание
1720.10.03.006 — 04	Переход							1			
1720.10.03.005 — 06	Переход								1		
— 01	Переход									1	
	Стандартные изделия										
	Фланец ГОСТ 12820-80	1	1	1							
	1-15-16 ст. 20				1						
	1-32-16 ст. 20					1	1				
	1-40-16 ст. 20							1	1		
	1-50-16 ст. 20									1	
	1-80-16 ст. 20							1			
	Материалы										
	Труба гост 10704-76 / Ст2кп гост 10705-80	0,07	0,07	0,07							
	18х1,6										п

1720.27.01.000

Лист 2

Формат А4

Инв.№ подл. | Подп. и дата | Взам. инв.№ | Инв.№ дубл. | Подп. и дата

Обозначение	Наименование	Кол. на испол. 1720.27.01.000- 01	02	03	04	05	06	07	08	09	Примечание
	Труба гост 10704-76 / Ст2кп гост 10705-80								0,1	0,1	
	38х1,6			0,25							м
	45х2,0				0,2	0,2					м
	57х2,0						0,25		0,25	0,25	м
	89х2,0							0,4			м
	Труба гост 10704-76 / Ст2кп гост 10705-80								0,1	0,1	
	32х1,6		0,1								м
	38х1,6			0,1							м
	45х2,0				0,1						м
	57х2,0					0,1					м
	89х2,0						0,1				м
	108х2,5							0,1			м
	133х3,0								0,1		м
	159х3,0									0,1	м

1720.27.01.000

Лист 3

Инв. № подл.	Подп. и дата	Взам. инв. №	Инв. № дубл.	Подп. и дата

Формат	Зона	Поз.	Обозначение	Наименование	Кол. на исполн. 1720 28.00.000-										Примечание
					-	01	02	03	04	05					
				Сборочные единицы											
А4			1720. 27 01. 000- 08	Патрубок	2										
			-09	Патрубок		2									
			-10	Патрубок			2								
			-11	Патрубок				2							
			-12	Патрубок					2						
			-13	Патрубок						2					

Изм	Лист	№ докум	Подп	Дата	1720. 28. 00 000			
Разраб		Вельтер			Комплект монтажных частей	Лит.	Лист 1	Листов 2
Пров		Шраиман				ЦНИИЭП инж оборудования		
Н контр		Хромихина						
Утв		Соснер						

Копировал Антипова Формат А4

Инв. № подл.	Подп. и дата	Взам. инв. №	Инв. № дубл.	Подп. и дата

Серия 5 903-6 Выпуск 2

Формат	Зона	Поз.	Обозначение	Наименование	Кол. на исполн. 1720. 27. 00 000-										Примечание
					-	01	02	03	04	05	06	07			
				Сборочные единицы											
А4			1720. 27. 01 000	Патрубок	2										
			-01	Патрубок		2									
			-02	Патрубок			2								
			-03	Патрубок				2							
			-04	Патрубок					2						
			-05	Патрубок						2					
			-06	Патрубок							2				
			-07	Патрубок								2			

Изм	Лист	№ докум	Подп	Дата	1720 27. 00 000			
Разраб		Вельтер			Комплект монтажных частей	Лит	Лист 1	Листов 2
Пров		Шраиман				ЦНИИЭП инж оборудования		
Н контр		Хромихина						
Утв		Соснер						

Инв. № подл.	Подп. и дата	Взам. инв. №	Инв. № дубл.	Подп. и дата

Формат	Зона	Поз.	Обозначение	Наименование	Кол. на исполн. 1720 28 00 000										Примечание
					-	01	02	03	04	05					
				Стандартные изделия											
				Болт ГОСТ 7798-70											
				М16х6g-60.58	8	8	8	8	8	8					
				Гайка ГОСТ 5915-70											
				М16-7Н5	8	8	8	8	8	8					
				Шайба ГОСТ 11371-78											
				16.01.05	8	8	8	8	8	8					

Изм	Лист	№ докум.	Подп	Дата	1720 28 00 000	Лист 2

Копировал Антипова Формат А4

Инв. № подл.	Подп. и дата	Взам. инв. №	Инв. № дубл.	Подп. и дата

Формат	Зона	Поз.	Обозначение	Наименование	Кол. на исполн. 1720.27 00.000										Примечание
					-	01	02	03	04	05	06	07			
				Стандартные изделия											
				Болт ГОСТ 7798-70											
				М12-6g-55 58	8	8	8	8							
				М16х6g-60. 58					8	8	8				
				М16х6g-70. 58								16			
				Гайка ГОСТ 5915-70											
				М12-7Н5	8	8	8	8							
				М16-7Н5					8	8	8	16			
				Шайба ГОСТ 11371-78											
				12 01 05	8	8	8	8							
				16 01. 05					8	8	8	16			

Изм	Лист	№ докум	Подп	Дата	1720 27 00 000	Лист 2

Инв. № подл.	Подп. и дата	Взам. инв. №	Инв. № дубл.	Подп. и дата

Номер строки	Наименование	Код ОКП	Обозначение документа на поставку	Поставщик	Кол. на испол. 1720.20.00.000-							Примечание
					01	02	03	04	05	06	07	
1	Фланцы											
2												
3	Фланец 1-32-16 ст 20	37 9941 1137 06	ГОСТ 12820-80		8	8	4	4				
4	1-40-16 ст 20	37 9941 1138 06					4	4				
5	1-50-16 ст 20	37 9941 1139 01							8	8		
6	1-80-16 ст 20	37 9941 1141 01									8	8
7	1-100-16 ст 20	37 9941 1142 00										
8	1-125-16 ст 20	37 9941 1143 10									8	4
9	1-150-16 ст 20	37 9941 1144 09									4	4
10												
11												
12												
13												
14												
15												
16												
17												
18												
19												
20												
21												
22												
23												
24												
25												
26												
27												
28												
29												
30												

Изм.	Лист	N докум.	Подп.	Дата	1720.20.00.000 ВП	Лист 2

Формат А3

Инв. № подл.	Подп. и дата	Взам. инв. №	Инв. № дубл.	Подп. и дата

Формат	Зона	Поз.	Обозначение	Наименование	Кол. на испол. 1720.27.01.000-				Примечание
					10	11	12	13	
				Документация					
А2			1720 27.01. 000 СБ	Сборочный чертеж	X	X	X	X	
				Детали					
А3		1	1720.10.03.005-08	Переход	1				
			-14	Переход			1		
			-17	Переход				1	

Изм.	Лист	N докум.	Подп.	Дата	1720. 27. 01. 000	Лист 4

Формат А4

Инв. № подл.	Подп. и дата	Взам. инв. №	Инв. № дубл.	Подп. и дата

Формат	Зона	Поз.	Обозначение	Наименование	Кол. на испол. 1720.27.01.000-				Примечание
					10	11	12	13	
				Стандартные изделия					
		2		Фланец ГОСТ 12820-80					
				1-50-10 ст 20	1	1	1	1	
				Материалы					
				Труба ГОСТ 10704-76 / ГОСТ 10705-80 А ст 2кп					
		3		57×2,0	0,25		0,25	0,25	м
		4		45×2,0	0,1				м
				57×2,0		0,1			м
				89×2,0			0,1		м
				108×2,5				0,1	м

Изм.	Лист	N докум.	Подп.	Дата	1720. 27. 01. 000	Лист 5

Формат

1720 10 03.006

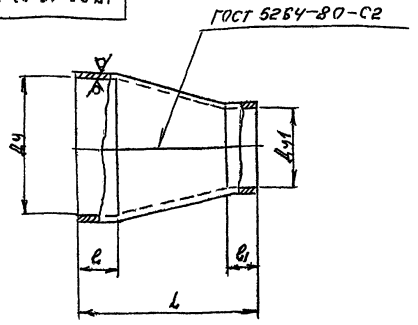

Размеры, мм

Обозначение	Проход условный Ду	Ду1	L	l	l1	Масса, кг
1720.10.03.005	80	25	105	16	11	0,33
-01	125	40	100	20	12	0,4
-02		50	106		14	0,6
-03	150		75			0,5
-04		80			16	0,6
-05	175	100	145		18	1,1
-06	200	80	95	22	16	1,3
-07	250	150	185	23	26	1,97

Предельные отклонения размеров: H17; h17; ±IT17/2

Изм	Лист	№ докум.	Подп.	Дата	1720 10.03.006			
Разраб.		Никифорова			Переход	Лит.	Масса	Масштаб
Пров.		Вельтер					См. табл.	–
Т. контр.		Шрайман				Лист	Листов 1	
Н. контр.		Хромихина			Лист 525 ГОСТ 19903-74 Ст 3 ГОСТ 16523-70	ЦНИИЭП инж. оборудования КО		
Утв.		Сосунов						

Инв. № подл. | Подпись и дата | Взам. инв. № | Инв. № дубл. | Подпись и дата

1720 10 01.002

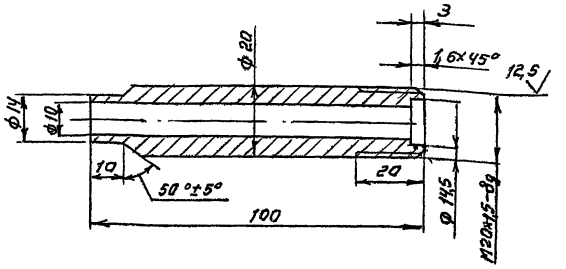

Предельные отклонения размеров: H17; h17; ±IT17/2

Изм	Лист	№ докум.	Подп.	Дата	1720.10.01.002			
Разраб.		Никифорова			Отвод	Лит.	Масса	Масштаб
Пров.		Вельтер					0,16	1:1
Т. контр.		Шрайман				Лист	Листов 1	
Н. контр.		Хромихина			Сталь 20 ГОСТ 1050-74	ЦНИИЭП инж. оборудования КО		
Утв.		Сосунов						

Инв. № подл. | Подпись и дата | Взам. инв. № | Инв. № дубл. | Подпись и дата

1720.10 03.005

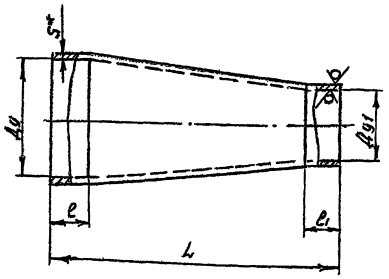

Обозначение	Проход условный Ду	Ду1	L	l	l1	dxs	Масса, кг
1720.10 03.005	25	15	50	11	7	38х2	0,05
-01	32	15					
-02	40	25	30	12	11	45х2	0,06
-03		32					
-04	50	15	50	14	7	57х2	0,07
-05		25	45		11		0,08
-06		32					
-07		40					0,09
-08	65	25	100	16		76х2	0,2
-09		32	55				0,13
-10		40	70	14	12		0,16
-11		50		16	14		0,2
-12	80	40	75		12	89х2	0,22
-13		50		14	14		0,23
-14		65					0,3
-15	100	40	105	18	12	108х2,5	0,35
-16		50	80		14		0,3
-17		65	75		16		0,35
-18		80	80				
-19		65	75	20		133х3	0,5
-20	125	80	100		18		1,1
-21		100	130			159х3	1,2
-22	150	125					1,3
-23		150	140	22	20	219х3,5	1,8
-24	200	100	100	16	12	76х2	0,2
-25	80	32					
-26							
-27							

1 * Размер для справок
2 H17; h17; ±IT17/2

Изм	Лист	№ докум.	Подп.	Дата	1720 10 03 005			
Разраб.		Никифорова			Переход	Лит.	Масса	Масштаб
Пров.		Вельтер					См. табл.	–
Т. контр.		Шрайман				Лист	Листов 1	
Н. контр.		Хромихина			Труба Dxs ГОСТ 10704-76 А Ст 2кп ГОСТ 10705-80	ЦНИИЭП инж. оборудования КО		
Утв.		Сосунов						

Инв. № подл. | Подпись и дата | Взам. инв. № | Инв. № дубл. | Подпись и дата

Формат	Зона	Поз	Обозначение	Наименование	Кол. на исполн. 1720.10.07.000- —	01	02	03	04	Примечание
				Документация						
А4			1720.10.07.000.СБ	Сборочный чертеж	×	×	×	×	×	
				Стандартные изделия						
				Фланец ГОСТ 12820-80						
		2		1-25-16 ст. 20	2					
				1-50-16 ст. 20		2				

Изм	Лист	№ докум	Подп.	Дата	1720 10 07 000			
Разраб		Вельтер			Катушка	Лит	Лист 1	Листов 2
Пров		Шрайман				ЦНИИЭП инж оборудования		
Н.контр		Хромихина		09.25				
Утв		Соснер						

Изм	Лист	№ докум	Подп.	Дата	1720 10 07 000	Лист 2

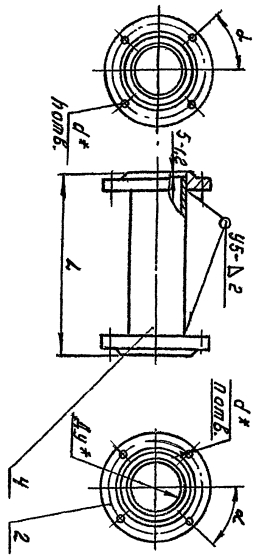

1720 10.07 000 СБ

Размеры, мм

Обозначение	Проход условный, Ду	d	L	n	α	Масса, кг
1720 10 07 000	25	18	140	4	45°	2,9
-01	50					6,4
-02	80					6,9
-03	100	22	110	8	22°30'	8,6
-04	150		130			16

1 Сварные швы по ГОСТ 16037-80
2* Размеры для справок

Изм	Лист	№ докум	Подп.	Дата	1720 10 07 000 СБ			
Разраб		Никифорова			Катушка сборочный чертеж	Лит	Масса	Масштаб
Пров		Вельтер					СМ	
Т.контр		Шрайман					Табл	—
Н.контр		Хромихина				Лист	Листов 1	
Утв		Соснер				ЦНИИЭП инж оборудования КО		

Изм	Лист	№ докум	Подп.	Дата	1720 10 05 002			
Разраб		Никифорова			Бобышка	Лит	Масса	Масштаб
Пров		Вельтер					0,32	1:1
Т.контр		Шрайман				Лист	Листов 1	
Н.контр		Хромихина		09.26		ЦНИИЭП инж оборудования КО		
Утв		Соснер						

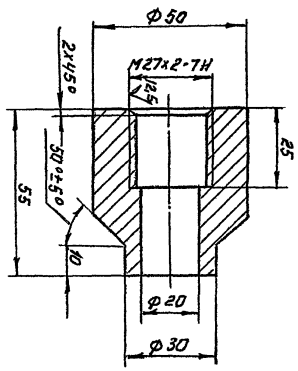

Предельные отклонения размеров. Н17, h17, ± 7T17/2

1720 10 05 002

Изм	Лист	№ докум	Подп.	Дата	1720 10 07 000	Лист 2

Формат	Зона	Поз	Обозначение	Наименование	Кол. на исполн. 1720 10 07 000- —	01	02	03	04	Примечание
				Фланец ГОСТ 12820-80						
		2		1-80-16 ст. 20			2			
				1-100-16 ст 20				2		
				1-150-16 ст 20					2	
				Материалы						
		4		Труба ГОСТ 10704-74 / А-ст2кп ГОСТ 10705-80						
				32x2	0,13					М
				57x2		0,13				М
				89x2			0,13			М
				108x2,5				0,1		М
				159x3					0,12	М

Изм	Лист	№ докум	Подп.	Дата	1720 10 07 000	Лист 2

21723-03 60

Инв.№ подл.	Подп. и дата	Взам. инв.№	Инв.№ дубл.	Подп. и дата

Формат	Зона	Поз.	Обозначение	Наименование	Кол. на испол. 1720.10.09.000–											Примечан.
					—	01	02	03	04	05	06	07	08	09	10	
БЧ		3	1720.10.09.003-01	Стойка												
				Уголок 36×36×3-Б-ГОСТ 8509-72 / Ст3 ГОСТ 535-79												
				h=1695 h 17						1	1	1	1	1		2,5 кг
			1720.10.09.003-02	Стойка												
				Уголок 45×45×3-Б-ГОСТ 8509-72 / Ст3 ГОСТ 535-79												
				h=1695 h 17											1	3,2 кг
БЧ		4	1720.10.09.004	Кронштейн												
				Уголок 32×32×3-Б-ГОСТ 8509-72 / Ст3 ГОСТ 535-79												
				h=350 h 17	1	1	1			1	1	1				0,51 кг

Исполнения 11...21 см. Листы 5...8

Изм.	Лист	N докум.	Подп.	Дата	1720.10.09.000	Лист 3

Инв.№ подл.	Подп. и дата	Взам. инв.№	Инв.№ дубл.	Подп. и дата

Формат	Зона	Поз.	Обозначение	Наименование	Кол. на испол. 1720.10.09.000–											Примечан.
					—	01	02	03	04	05	06	07	08	09	10	
				Документация												
А3			1720.10.09.000 СБ	Сборочный чертеж	×	×	×	×	×	×	×	×	×	×	×	
				Детали												
А4		1	1720.10.09.001	Кронштейн	2					2						
			-01	Кронштейн		2					2					
			-02	Кронштейн			2					2				
			-03	Кронштейн				2					2			
			-04	Кронштейн					2					2		
			-05	Кронштейн											2	

Исполнения 11...21 см. Листы 5...8

Изм.	Лист	N докум.	Подп.	Дата	1720.10.09.000	Лит	Лист	Листов
Разраб.	Никифорова				Стойка		1	8
Пров.	Вельтер					ЦНИИЭП инж. оборудования КО		
Н. контр.	Хромихина							
Утв.	Соснер							

Инв.№ подл.	Подп. и дата	Взам. инв.№	Инв.№ дубл.	Подп. и дата

Формат	Зона	Поз.	Обозначение	Наименование	Кол. на испол. 1720.10.09.000–											Примечан.
					—	01	02	03	04	05	06	07	08	09	10	
БЧ		4	1720.17.09.004-01	Кронштейн												
				Уголок 36×36×3-Б-ГОСТ 8509-72 / Ст3 ГОСТ 535-79												
				h=450 h 17				1	1				1	1		0,75 кг
			1720.10.09.004-02	Кронштейн												
				Уголок 45×45×3-Б-ГОСТ 8509-72 / Ст3 ГОСТ 535-79												
				h=450 h 17											1	1,25 кг

Исполнение 11...21 см. листы 5...8

Изм.	Лист	N докум.	Подп.	Дата	1720.10.09.000	Лист 4

Инв.№ подл.	Подп. и дата	Взам. инв.№	Инв.№ дубл.	Подп. и дата

Формат	Зона	Поз.	Обозначение	Наименование	Кол. на испол. 1720.10.09.000–											Примечан.
					—	01	02	03	04	05	06	07	08	09	10	
БЧ		2	1720.10.09.002	Полка												
				Уголок 32×32×3-Б-ГОСТ 8509-72 / Ст3 ГОСТ 535-79												
				h=100 h 17	1	1	1			1	1	1				0,14 кг
			1720.10.09.002-02	Полка												
				Уголок 36×36×3-Б-ГОСТ 8509-72 / Ст3 ГОСТ 535-79												
				h=110 h 17				1	1				1	1		0,18 кг
			1720.10.09.002-03	Полка												
				Уголок 45×45×3-Б-ГОСТ 8509-72 / Ст3 ГОСТ 535-79												
				h=140 h 17											1	0,20 кг
БЧ		3	1720.10.09.003	Стойка												
				Уголок 32×32×3-Б-ГОСТ 8509-72 / Ст3 ГОСТ 535-79												
				h=1500 h 17	1	1	1	1	1							2,2 кг

Исполнения 11...21 см. листы 5...8

Изм.	Лист	N докум.	Подп.	Дата	1720.10.09.000	Лист 2

Формат	Зона	Поз	Обозначение	Наименование	Кол. на исполн. 1720.10.09.000 11	12	13	14	15	16	17	18	19	20	21	Примеч
				Документация												
А4			1720.10.09.000 СБ	Сборочный чертеж	×	×	×	×	×	×	×	×	×	×	×	
				Детали												
А4			1720.10.09.001 -05	Кронштейн	2										1	
			-06	Кронштейн		2										
			-07	Кронштейн			2						2			
			-08	Кронштейн				2								
			-09	Кронштейн					2							
			-10	Кронштейн						2						
			-11	Кронштейн							2					
			-12	Кронштейн								2				
			-13	Кронштейн										2		

Изм. Лист. № докум. Подп. Дата 1720.10.09.000 Лист 5

Формат А4

Поз	Обозначение	Наименование	Кол. 12	13	14	15	16	17	18	19	20	21	Примечание
		Стойка											
3	1720.10.09.003-03	Уголок 45х45х3-Б-Гост 8509-72 Ст3 Гост 535-79											
		L = 1855 h			1				1	1			3,8 кг
4	1720.10.09.004-01	Кронштейн											
		Уголок 36х36х3-Б Гост 8509-72 Ст3 Гост 535-79											
		L = 450 h 17				1	1						0,75 кг
	1720.10.09.004-02	Кронштейн											
		Уголок 36х36х3-Б Гост 8509-72 Ст3 Гост 535-79											
		L = 660 h 17						1					0,98 кг
	1720.10.09.004-03	Кронштейн											
		Уголок 45х45х3-Б Гост 8509-72 Ст3 Гост 535-79											
		L = 450 h 17	1	1									0,95 кг
	1720.10.09.004-04	Кронштейн											
		Уголок 45х45х3-Б Гост 8509-72 Ст3 Гост 535-79											
		L = 600 h 17			1	1				1	1	1	1,25 кг

Изм. Лист. № докум. Подп. Дата 1720.10.09.000 Лист 7

Формат А3

Формат	Зона	Поз	Обозначение	Наименование	Кол. на исполн. 1720.10.09.000 11	12	13	14	15	16	17	18	19	20	21	Примеч.
А2		2	1720.10.09.002-02	Полка												
				Уголок 36х36х3-Б-Гост 8509-72 Ст3 Гост 535-79												
				L = 110 h 17					1	1	1					0,18 кг
			1720.10.09.002-03	Полка												
				Уголок 45х45х3-Б-Гост 8509-72 Ст3 Гост 535-79												
				h = 140 h 17	1	1	1	1			1	1	1	1	1	0,29 кг
А2		3	1720.10.09.003-01	Стойка												
				Уголок 36х36х3-Б-Гост 8509-72 Ст3 Гост 535-79												
				L = 1695 h 17					1	1	1					2,5 кг
			1720.10.09.003-02	Стойка												
				Уголок 45х45х3-Б-Гост 8509-72 Ст3 Гост 535-79												
				L = 1725 h 17	1	1	1						1	1		3,5 кг

Изм. Лист. № докум. Подп. Дата 1720.10.09.000 Лист 6

Формат А4

1* Размер для справок 2 H17; h17; ± IT17/2

Обозначение	L	l	l1	d	d1	Bxhxs	Масса, кг
1720.10.09.001-01	230	38	46	18	7	32х32х3	0,51
-02	228	46	52				
-03	224	52	68				
-04	350	214	68	20	10	36х36х3	0,58
-05		200	98				
-06		290	120				
-07	450	276	146	25	12	45х45х3	0,9
-08		315	170				1,25
-09	600	285	130				
-10		316	66	20	10	36х36х3	0,75
-11	450	300	98				0,98
-12		350	120	25	12	45х45х3	1,25
-13	600	340	170				

Разработ. Н.Филиппова Пров. В.Бельтер Т.контр. Ш.Райкан Н.контр. Кронникина Гл.инж. Кёсснер

Изм. Лист. № докум. Подп. Дата

Уголок 36х36х3-Б-Гост 8509-72 Ст3 Гост 535-79

Кронштейн

1720.10.09.001

Лит. А1 Лист Листов 1

ЦНИИЭП оборудования им. Ф.К.

21723-03 62

Инв. № подл. | Подпись и дата | Взам. инв. № | Инв. № дубл. | Подпись и дата

1720.10.09.001

1720 10.09.005

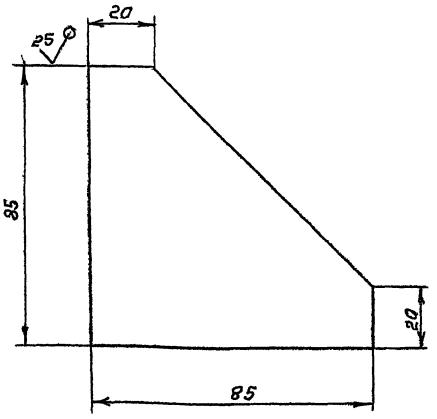

Предельные отклонения размеров: $h17; \pm \frac{IT17}{2}$

		1720.10.09.005			
Изм. Лист.	№ докум.	Подп.	Дата		
Разраб.	Никифорова			Косынка	Лит. / Масса: 0,112 / Масштаб: 1:1
Пров.	Вельтер				Лист / Листов 1
Т.контр.	Шрайман				
Н.контр.	Хромихина			Лист Б3.ГОСТ 19903-74 / Ст3 ГОСТ 16523-70	ЦНИИЭП инж. оборудования КО
Утв.	Соснер				

1720 10 00.001

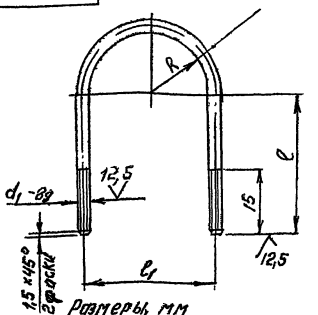

Размеры, мм

Обозначение	d_1	R	l	l_1	A	Масса, кг
1720 10.00.001	M6	16	30	38	6	0,03
-01		20	36	46		0,033
-02		24	40	54		0,038
-03	M8	30	45	68	8	0,04
-04		45	60	98		0,055
-05	M10	55	72	120	10	0,11
-06		68	85	146		0,15
-07		80	98	170		0,3
-08		110	128	230		0,37

Предельные отклонения размеров: $H17; \pm \frac{IT17}{2}$

		1720.10.00.001			
Изм. Лист.	№ докум.	Подп.	Дата		
Разраб.	Никифорова			Хомут	Лит. / Масса: см. табл. / Масштаб: —
Пров.	Вельтер				Лист / Листов 1
Т.контр.	Шрайман				
Н.контр.	Хромихина			Круг А-В-ГОСТ 2590-71 / Ст3-Д ГОСТ 535-79	ЦНИИЭП инж. оборудования КО
Утв.	Соснер				

1720.10.00.002

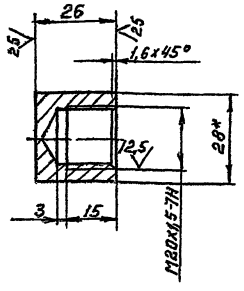

1. *Размер для справок.
2. $H17, h17; \pm \frac{IT17}{2}$

		1720 10.00.002			
Изм. Лист.	№ докум.	Подп.	Дата		
Разраб.	Никифорова			Загалушка	Лит. / Масса: 0,05 / Масштаб: 1:1
Пров.	Вельтер				Лист / Листов 1
Т.контр.	Шрайман				
Н.контр.	Хромихина			Шестигранник 28-ГОСТ 2879-69 / Ст3кп II-ГОСТ 535-79	ЦНИИЭП инж. оборудования КО
Утв.	Соснер				

Кол. на испол. 1720.10.09.000-	10	11	12	13	14	15	16	17	18	19	20	21	Примечание
Обозначение	Наименование												
1720 10 09.004-03	Кронштейн						1	1					4,79кг
1720 10 09 004-04	Кронштейн								1				4,98кг
1720 10.09.005	Косынка	3	3	3	3	3				3	3	3	

		1720.10.09.000			Лист 8
Изм. Лист.	№ докум.	Подп.	Дата		

Серия 5.903-6 Выпуск 2

Обозначение	Наименование	Кол. на исполн. 1720.21.02.000							Примечание
		—	-01	-02	-03	-04	-05	-06	
	Фланец ГОСТ 12820-80								
	1-40-16 Ст 20	1							
	1-50-16 Ст 20		1						
	1-80-16 Ст 20			1					
	1-100-16 Ст. 20				1				
	1-12 5-16 Ст. 20					1			
	1-150-16 Ст 20						1		

Инв.№ подл. | Подп. и дата | Взам. инв.№ | Инв.№ дубл. | Подп. и дата

Формат | Зона | Поз.

Изм	Лист	№ докум.	Подп	Дата

1720.21.02.000

Лист 3

1720.10.09.000 СБ

Рис. 1

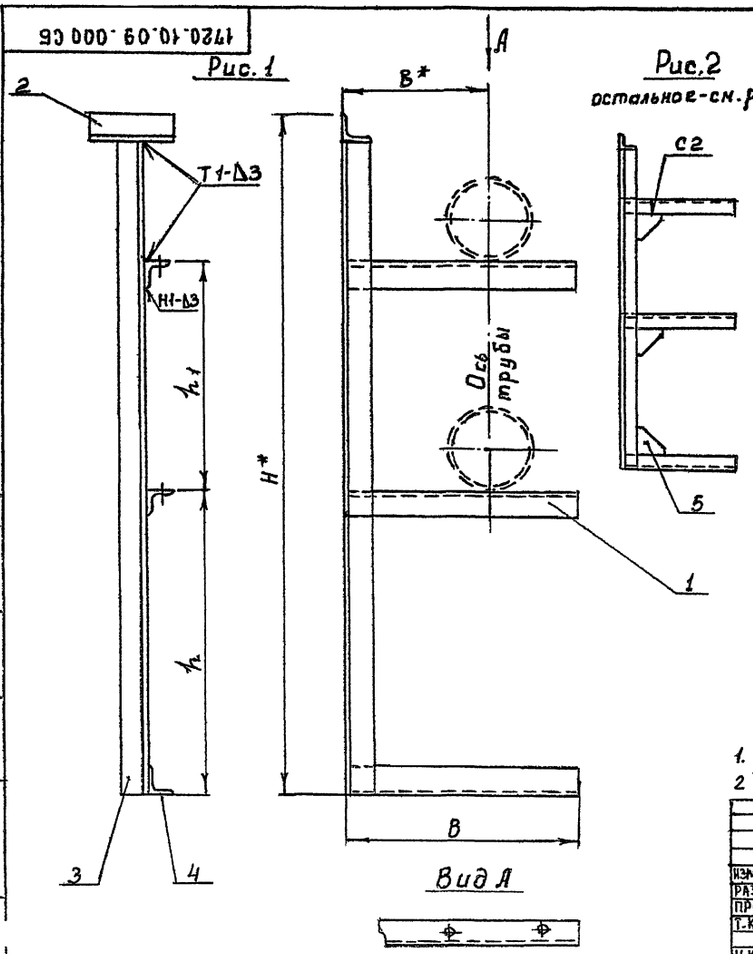

Рис. 2
остальное-см. рис. 1

Размеры, мм

Обозначение	Рис	h	h_1	H	B	B	Масса, кг
1720.10.09.000	1	534	800	1530	350	250	3,4
-01		532					
-02		528					
-03		522					
-04		506					
-05		534	1000	1730	350	250	4,2
-06		532					
-07		528					
-08		522					
-09		506					
-10	2	496	800	1530	450	350	3,9
-11		496	1000	1770			
-12		484					
-13		475			600	400	6,2
-14		442	1100	1900			6,5
-15	1	522	1000	1730	450	350	3,9
-16		506					
-17					600	400	3,98
-18	2	496	1100	1900			6,4
-19		484					
-20			1000	1770		350	6,2
-21		496				400	

1. Сварные швы по ГОСТ 5264-80
2 *Размеры для справок

Изм	Лист	№ докум.	Подп	Дата
Разраб		Никифорова		
Пров		Вельтер		
Т.контр		Шрайман		
Н контр		Хромихина		
Утв.		Соснер		

1720 10.09 000СБ

Стойка
Сборочный чертеж

Лит	Масса	Масштаб
	см. табл.	—

Лист | Листов 1

ЦНИИЭП инж. оборудования КО

Инв | Подп и дата | Взам. инв.№ | Инв.№ дубл. | Подп и дата

21723-03 (64)

gost.e-ecolog.ru